Instrucțiuni de utilizare

Quality, Design and Innovation

home.liebherr.com/fridge-manuals

LIEBHERR

Conținut

1 Instrucțiuni generale de siguranță 3

2 Vedere de ansamblu asupra aparatului 4
2.1 Furnitura de livrare 4
2.2 Vedere de ansamblu a aparatului și dotărilor 4
2.3 Dotarea specială 4
2.4 Domeniul de aplicare al aparatului 5
2.5 Emisia sonoră a aparatului 5
2.6 Conformitate 5
2.7 Substanțe SVHC în conformitate cu regulamentul REACH 5

3 Instalarea și racordarea 5
3.1 Condiții de instalare 5
3.2 Cotele aparatului 6
3.3 Transportarea aparatului 6
3.4 Despachetarea aparatului 7
3.5 Schimbare opritor ușă 7
3.6 Alinierea ușii 17
3.7 Montarea mânerului ușii 17
3.8 Instalarea aparatului 17
3.9 Alinierea aparatului 17
3.10 Instalarea mai multor aparate 18
3.11 Împingerea aparatului în interior sub o placă de lucru 18
3.12 După instalare 18
3.13 Evacuarea ambalajului la deșeuri 19
3.14 Racordarea aparatului la alimentarea electrică 19

4 Modul de funcționare al display-ului Touch & Swipe 19
4.1 Navigarea și explicitarea simbolurilor 19
4.2 Meniuri 20
4.3 Mod de repaus 20

5 Punere în funcțiune 21
5.1 Pornirea aparatului (prima punere în funcțiune) 21

6 Depozitare 21
6.1 Indicaţii privind depozitarea 21

7 Deservire 21
7.1 Elementele de operare şi de afişare 21
7.1.1 Afișaj de status 22
7.1.2 Simboluri de afișare 22
7.1.3 Semnale acustice 23
7.2 Funcțiile aparatului 23
7.2.1 Indicații referitoare la funcțiile aparatului 23
7.2.2 Pornirea şi oprirea aparatului 23
7.2.3 Temperatură 23
7.2.4 Înregistrarea temperaturii 24
7.2.5 Securizarea accesului meniu de setări 24
7.2.6 Coduri de acces 25
7.2.7 Reamintirea intervalului de întreținere 26
7.2.8 Limba 26
7.2.9 Unitate de temperatură 26
7.2.10 Luminozitatea afișajului 27
7.2.11 Sunet de alarmă 27
7.2.12 Sunetul tastelor 27
7.2.13 Conexiune-WLAN 27
7.2.14 Conexiune-LAN 29
7.2.15 Informații despre aparat 30
7.2.16 Ore de funcționare 30
7.2.18 Dezghețare 30
7.2.19 Descărcarea datelor (asigurarea datelor) 31
7.2.20 Calibrarea senzorului 32
7.2.21 Alarmă de temperatură 32
7.2.22 Alarmă ușă 33
7.2.23 Simulare de alarmă 34
7.2.24 Jurnal de alarme 34
7.2.25 Transmiterea alarmei 35
7.2.26 Mod demo 35
7.2.27 Resetare pe reglajele din fabricație 36
7.3 Mesaje 36
7.3.1 Avertizări 36
7.3.2 Reamintiri 38

8 Dotare 38
8.1 Încuietoare de securitate 38
8.2 Senzori 38
8.3 Interfețe 39

9 Întreținere 39
9.1 Plan de întreținere 39
9.2 Dezgheţarea aparatului 41
9.3 Curăţarea aparatului 41

10 Ajutor pentru clienți 42
10.1 Date tehnice 42
10.2 Defecţiune tehnică 42
10.3 Înregistrare date 43
10.4 Centrul de service 47
10.5 Plăcuţă de fabricaţie 47

11 Scoaterea din funcțiune 47

12 Eliminare ca deșeu 47
12.1 Pregătirea aparatului pentru eliminarea ca deșeu. 47
12.2 Eliminarea aparatului ca deșeu în mod ecologic 48

13 Informații suplimentare 48

14 Ghid rapid pentru utilizarea zilnică 49

Producătorul lucrează permanent la dezvoltarea tuturor tipurilor și modelelor. Din acest motiv, vă rugăm să înțelegeți că trebuie să ne rezervăm dreptul de a efectua modificări în ceea ce privește forma, dotarea și tehnica.

Simbol	Explicație
	**Citirea manualului** Pentru a vă familiariza cu toate avantajele oferite de noul dumneavoastră aparat, vă rugăm să citiți cu atenție indicațiile din prezentul manual de utilizare.
	**Informații suplimentare pe internet** Manualul digital cu informații complementare și în alte limbi este disponibil pe internet prin scanarea codului QR de pe partea frontală a acestui manual sau prin introducerea numărului de service la **home.liebherr.com/fridge-manuals**. Găsiți numărul de service pe plăcuța de fabricație: 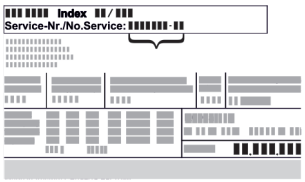 *Fig.* Reprezentare exemplificativă
	**Verificarea aparatului** Verificați toate piesele cu privire la daune din timpul transportului. Adresați-vă în caz de plângeri comerciantului sau serviciului pentru clienți.
	**Abateri** Manualul este valabil pentru mai multe modele, prin urmare sunt posibile unele abateri. Paragrafele, care sunt valabile numai pentru anumite aparate, sunt marcate cu o steluță (*).

Simbol	Explicație
	**Instrucțiuni de manevrare și rezultatele acțiunii** Instrucțiunile de manevrare sunt marcate cu o ▶. Rezultatele acțiunii sunt marcate cu o ▷.
	**Videoclipuri** Videoclipurile referitoare la aparate sunt disponibile pe canalul de YouTube al Liebherr-Hausgeräte.

Licențe Open-Source:

Aparatul conține componente software, care utilizează licențe Open-Source. Informații referitoare la licențele Open-Source utilizate pot fi interogate aici: **home.liebherr.com/open-source-licences**

Aceste instrucțiuni de utilizare sunt valabile pentru:

- SFTvh 1501

1 Instrucțiuni generale de siguranță

Păstrați cu grijă prezentele instrucțiuni de utilizare, astfel încât să le aveți la îndemână în orice moment.

Dacă retransmiteți aparatul, înmânați mai departe și instrucțiunile de utilizare la posesorul ulterior.

Pentru a utiliza aparatul conform prescripțiilor și în siguranță, citiți prezentele instrucțiuni de utilizare cu atenție înainte de utilizare. Urmați în permanență instrucțiunile, indicațiile de securitate și indicațiile de avertizare cuprinse în acestea. Acestea sunt importante, astfel încât să puteți instala și exploata aparatul în siguranță și în stare impecabilă.

Pericole pentru utilizator:

- Acest aparat poate fi utilizat numai de către personalul tehnic și de laborator care a fost instruit în acest scop și care este familiarizat cu toate măsurile de siguranță pentru lucrul în laborator. Copiii și persoanele cu capacități fizice, senzoriale sau mentale reduse sau cu lipsă de experiență și cunoștințe nu trebuie să pornească sau să utilizeze acest aparat.
- Priza trebuie să fie ușor accesibilă, pentru ca aparatul să poată fi deconectat rapid de la alimentarea electrică în caz de urgență. Ea trebuie să fie poziționată în afara zonei acoperite de partea posterioară a aparatului.
- Atunci când deconectați aparatul de la rețeaua electrică, apucați întotdeauna de fișă. Nu trageți de cablu.
- În caz de defecțiune, scoateți ștecherul din priză sau deconectați siguranța.
- **AVERTIZARE:** Nu deteriorați cablul de conectare la rețeaua electrică. Nu folosiți aparatul cu un cablu de conectare la rețea defect.
- **AVERTIZARE:** Nu este permisă amplasarea și funcționarea barelor distribuitoare/prizelor multiple, precum și a altor aparate electronice (ca de ex. transformatoare cu halogen) la partea posterioară a aparatelor.
- **AVERTIZARE:** Nu blocați orificiile de ventilație din carcasa aparatului și din carcasa de încorporare.
- Reparațiile și intervențiile asupra aparatului trebuie executate numai de către serviciul de asistență a clienților sau alt personal de specialitate cu calificare corespunzătoare.
- Montați, conectați și evacuați aparatul la deșeuri numai în conformitate cu indicațiile din manual.

Pericol de incendiu:

- Agentul frigorific utilizat (specificații pe marca de fabricație) este ecologic, dar inflamabil. Agentul frigorific scurs se poate aprinde.
  - **AVERTIZARE:** Nu deteriorați circuitul agentului frigorific.
  - Nu umblați cu surse de foc în interiorul aparatului.
  - **AVERTIZARE:** Nu folosiți în interiorul compartimentului de răcire aparate electrice care nu corespund tipului constructiv recomandat de producător.
  - Dacă există scurgeri de agent frigorific: Îndepărtați orice flacără sau sursă de foc din apropierea locului de scurgere. Aerisiți bine încăperea. Anunțați serviciul de asistență a clienților.
- Nu utilizați aparatul în apropierea unor gaze explozive.
- Nu depozitați sau utilizați benzină sau alte gaze și lichide inflamabile în apropierea aparatului.
- Nu depozitați în aparat substanțe cu capacitate de explozie, ca de exemplu recipiente de aerosoli cu gaz carburant inflamabil. Astfel de doze de spray pot fi recunoscute după conținutul sau simbolul flăcării imprimate pe acestea. Eventualele gaze degajate se pot aprinde din cauza componentelor electrice.
- Nu amplasați în apropierea aparatului lumânări aprinse, lămpi sau alte obiecte cu flacără deschisă, pentru a evita incendierea aparatului.
- Depozitați lichidele alcoolice sau alte recipiente care conțin alcool numai dacă sunt închise etanș. Eventualul alcool degajat se poate aprinde din cauza componentelor electrice.

Pericol de cădere și răsturnare:

- Nu utilizați soclurile, sertarele, ușile etc. pe post de treaptă sau ca punct de sprijin.

Pericol de degerare, senzații de amorțeală și dureri:

- Evitați contactul de prelungit al pielii cu suprafețe reci sau cu produse refrigerate/congelate sau luați măsuri de protecție, de exemplu folosiți mănuși.

Pericol de rănire și de deteriorare:

- **AVERTIZARE:** Nu utilizați alte dispozitive mecanice sau diverse mijloace pentru accelerarea procesului de dezghețare, decât cele recomandate de producător.
- **AVERTIZARE:** Pericol de accidentare prin electrocutare! Sub capac se află componente conducătoare de energie electrică.
- **ATENȚIE:** Aparatul poate fi utilizat numai cu accesorii originale ale producătorului sau cu accesorii de la alți furnizori aprobate de producător. Utilizatorul își asumă riscul atunci când utilizează accesorii neaprobate.

Pericol de strivire:

- La deschiderea și închiderea ușii, nu introduceți mâna în balama. Degetele pot fi prinse.

Calificarea personalului specializat:

Aparatul poate fi instalat, testat, întreținut și pus în funcțiune numai de către personal calificat care este familiarizat cu instalarea, punerea în funcțiune și funcționarea aparatului.
Personalul calificat este format din persoane care, datorită pregătirii tehnice, cunoștințelor și experienței lor, precum și datorită cunoașterii standardelor relevante, sunt capabile să evalueze și să efectueze lucrările care le sunt încredințate și să recunoască eventualele pericole. Aceștia trebuie să aibă pregătire, instruire și autorizație pentru a lucra la aparat.

Simboluri pe aparat:



Simbolul se poate afla pe compresor. Acesta se referă la uleiul din compresor și atrage atenția asupra pericolului următor: **În caz de ingerare și pătrundere în căile respiratorii poate provoca decesul.** Această indicație are semnificație numai pentru reciclare. În regimul de funcționare normal nu există niciun pericol.



AVERTIZARE: Pericol de incendiu / materiale inflamabile. Simbolul se află la compresor și semnalează pericolul de substanțe inflamabile. Nu îndepărtați eticheta autocolantă.

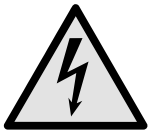

Simbolul este situat pe partea din spate a aparatului, în zona releului de alarmă, și indică următorul pericol: **Șoc electric!** Chiar și atunci când aparatul este deconectat de la rețeaua electrică, tensiunea externă poate fi încă prezentă. Nu îndepărtați eticheta autocolantă.



Acesta sau o etichetă autocolantă similară se poate găsi pe partea din spate a aparatului. Aceasta indică faptul că există panouri de izolare în vid (VIP) sau panouri de perlit în ușă și/sau în carcasă. Această indicație are semnificație numai pentru reciclare. Nu îndepărtați eticheta autocolantă.



AVERTIZARE: Suprafață fierbinte! Atingeți numai cu apărătoarea pentru mâini adecvată.

Acesta sau o etichetă autocolantă similară se poate găsi pe aparat și atrage atenția asupra pericolului criogenic.

Respectați indicațiile de avertizare și indicațiile suplimentare specifice din capitolele corespunzătoare:

	PERICOL	Marchează o situație de pericol imediat, care va cauza vătămări corporale grave sau mortale dacă nu este evitată.
	AVERTIZARE	Marchează o situație periculoasă, care ar putea cauza vătămări corporale grave sau mortale dacă nu este evitată.
	PRECAUȚIE	Marchează o situație periculoasă, care ar putea cauza vătămări corporale ușoare sau medii dacă nu este evitată.
	ATENȚIE	Marchează o situație periculoasă, care ar putea cauza pagube materiale dacă nu este evitată.
	Indicație	Marchează indicații importante și sfaturi utile.

2 Vedere de ansamblu asupra aparatului

2.1 Furnitura de livrare

Verificați toate piesele cu privire la daune din timpul transportului. În cazul în care aveți plângeri, contactați comerciantul sau serviciul pentru clienți. (vezi 10.4 Centrul de service)

Livrarea constă din următoarele piese:
- Aparat individual
- Dotarea *
- Material de montaj *
- Instrucțiuni de utilizare
- Broșură de service
- Certificat de calitate *
- Cablu de rețea

2.2 Vedere de ansamblu a aparatului și dotărilor

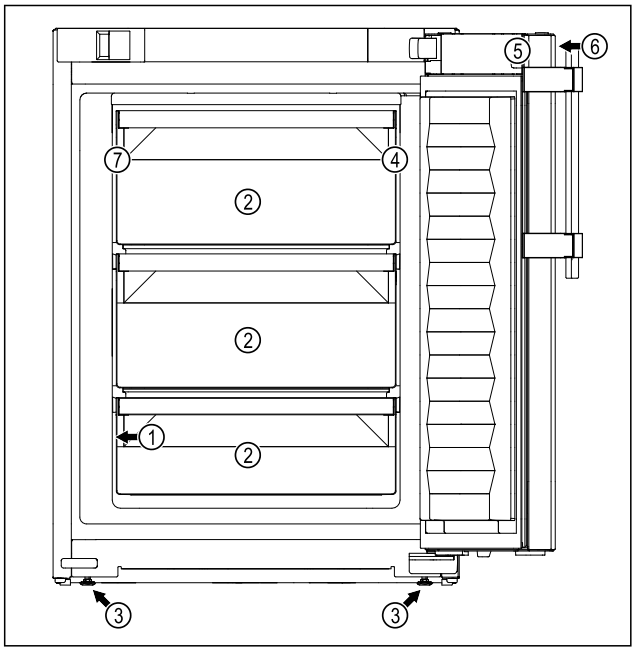

Fig. 1 Reprezentare exemplificatoare partea frontală

Dotarea

(1) Plăcuță de fabricație
(2) Sertar
(3) Picior reglabil
(4) Pasaj pentru senzor
(5) Încuietoare
(6) Elemente de operare și indicator de temperatură
(7) Senzor termostat de siguranță

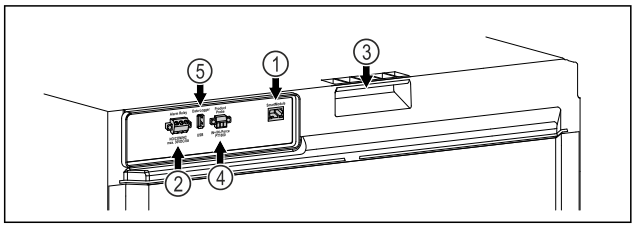

Fig. 2 Reprezentare exemplificatoare partea posterioară

Dotarea

(1) Interfață LAN/WLAN
(2) Ieșire de alarmă fără potențial
(3) Ajutor de transport
(4) Conexiune pentru senzorul P
(5) Interfață USB

2.3 Dotarea specială

Indicație
Obțineți accesorii prin centrul de service (vezi 10.4 Centrul de service) sau din comerțul de specialitate prin căutarea comercianților pe pagina noastră de service de pe internet:
home.liebherr.com

SmartModule

Puteți echipa aparatul cu un SmartModule.

Este vorba despre o interfață WLAN și LAN pentru conexiunea între aparat și un sistem extern de documentare și alarmă ca de ex. dashboard-ul Liebherr SmartMonitoring.

Dashboard-ul Liebherr SmartMonitoring nu este disponibil în toate țările. Verificați disponibilitatea prin intermediul codului QR (vezi 7.2.13 Conexiune-WLAN) , introducând modelul dumneavoastră.

Postechiparea sertarelor

La postechiparea sistemelor de sertare în frigidere/congelatoare Liebherr, care sunt utilizate pentru depozitarea materialelor sensibile la temperatură ca de ex. medicamentele care necesită refrigerare și produse refrigerate, care se supun cerințelor normelor speciale, este necesară o calificare a temperaturii. O postechipare a sertarelor în frigidere/congelatoare Liebherr poate duce la alterarea mărfii depozitate sau la prejudicii la marfa depozitată. De aceea trebuie să fie executată postechiparea exclusiv de furnizori de servicii autorizați de producătorul frigiderului/congelatorului.

2.4 Domeniul de aplicare al aparatului

Utilizarea conform destinației

Acest congelator de laborator este potrivit pentru depozitarea profesională a produselor la temperaturi cuprinse între -9 °C și -35 °C.

Produsele tipice care trebuie depozitate sunt eșantioane de cercetare, reactivi, inventar de laborator etc.

Aparatul corespunde prescripțiilor DIN 13277 - Frigidere și congelatoare de depozitare pentru aplicații medicale și în laborator.

Atunci când se depozitează substanțe sensibile la temperatură, este necesară utilizarea unui sistem de alarmă independent, cu monitorizare permanentă. Acest sistem de alarmă trebuie să fie conceput astfel încât o persoană de competența respectivă să poată reacționa la orice stare de alarmă, pentru a putea lua măsurile corespunzătoare.

Utilizarea eronată previzibilă

Nu folosiți aparatul pentru următoarele aplicații:

- Depozitare și răcire de:
  - substanțe instabile din punct de vedere chimic, inflamabile sau corozive
  - Sânge, plasmă sau alte fluide corporale în scopul perfuziei, administrării sau introducerii în corpul uman.
- Utilizare în zone potențial explozive.
- Utilizare în aer liber sau în zone umede și cu stropi de apă.

Utilizarea improprie a aparatului duce la prejudicii sau alterarea mărfii depozitate.

Clasele de climă

Clasa de climă corespunzătoare aparatului dumneavoastră este indicată pe marca de fabricație.

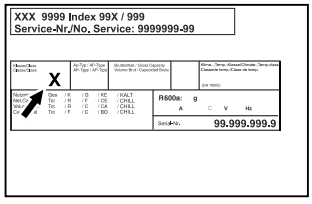

Fig. 3 Plăcuță de fabricație

(X) Această clasă climatică indică în ce condiții de mediu poate fi exploatat aparatul în siguranță.

Clasa climatică (X)	Temperatură max. a incintei	Umiditate rel. max. a aerului
7	35 °C	75 %

Indicație
Temperatura minimă admisibilă a incintei în locul de instalare este de 10 °C.

2.5 Emisia sonoră a aparatului

Nivelul presiunii acustice a emisiilor evaluat după curba de filtrare A pe parcursul funcționării aparatului se situează sub 70 dB(A) (puterea acustică rel. 1 pW).

2.6 Conformitate

Etanșeitatea circuitului de agent frigorific este verificată. Aparatul corespunde dispozițiilor de securitate în vigoare.

Produsul desemnat este conform cu prevederile următoarelor directive și regulamente europene:

(UE) 2019/2020, 2014/35/UE, 2014/30/UE, 2011/65/UE

Textul complet al declarației de conformitate UE este disponibil la următoarea adresă de internet: www.liebherr.com

2.7 Substanțe SVHC în conformitate cu regulamentul REACH

La următorul link puteți verifica dacă aparatul dvs. conține substanțe SVHC în conformitate cu regulamentul REACH: home.liebherr.com/de/deu/de/liebherr-erleben/nachhaltigkeit/umwelt/scip/scip.html

3 Instalarea și racordarea

3.1 Condiții de instalare

Condițiile de instalare sunt decisive pentru a vă asigura că puteți exploata aparatul dumneavoastră în siguranță, eficient și fără defecțiuni.

- Acordați atenție tuturor indicațiilor de securitate.
- Acordați atenție locului de instalare și poziției din cameră.

AVERTIZARE
Pericol de incendiu cauzat de instalarea improprie!
Dacă un cablu de rețea sau o fișă atinge partea posterioară a aparatului, vibrația aparatului poate deteriora cablul de rețea sau fișa, astfel încât să ducă la un scurtcircuit.

- ▶ Aveți în vedere să nu se întepenească niciun cablu de rețea sub aparat, dacă instalați aparatul.
- ▶ Instalați aparatul astfel încât acesta să nu atingă niciun ștecher sau cablu de rețea.
- ▶ Nu conectați aparate la prizele aflate în zona din spatele aparatului.
- ▶ Prizele sau barele distribuitoarelor multiple, precum și alte aparate electronice (ca de ex. transformatoare cu halogen) **nu** trebuie să fie amplasate și exploatate pe partea posterioară a aparatelor.

AVERTIZARE
Pericol de incendiu din cauza umezelii!
Atunci când componentele conducătoare de electricitate sau cablul de alimentare cu energie electrică devin umede, se poate cauza un scurtcircuit.
▶ Aparatul este conceput pentru utilizarea în spații închise. Nu utilizați aparatul în aer liber, în zone umede sau în apropierea surselor de apă.

AVERTIZARE
Scăpări de agent frigorific și ulei!
Incendiu. Agentul frigorific utilizat este ecologic, dar inflamabil. Uleiul conținut este, de asemenea, inflamabil. Scăpările de agent frigorific și de ulei se pot aprinde în cazul unei concentrații corespunzător de ridicate și în contact cu o sursă de căldură externă.
▶ Nu deteriorați conductele circuitului de agent frigorific și ale compresorului.

3.1.1 Loc de instalare

- Locul optim de instalare este o încăpere uscată și bine ventilată.
- Atunci când aparatul este montat într-o zonă foarte umedă, pe partea exterioară a aparatului se poate forma apă de condens.
  Aveți grijă să fie asigurate întotdeauna o ventilație și o aerisire corespunzătoare la locul de instalare.
- Cu cât este mai mult agent frigorific în aparat, cu atât mai mare trebuie să fie spațiul în care stă aparatul. În spații prea mici, în cazul unei scurgeri, poate apărea un amestec gaz-aer inflamabil. Pentru fiecare 8 g de agent frigorific, spațiul de instalare trebuie să fie de cel puțin 1 m^3. Informații privind agentul frigorific utilizat găsiți pe plăcuța de fabricație din interiorul aparatului.
- Podeaua de la locul de instalare trebuie să fie orizontală și netedă.
- Locul de instalare trebuie să fie rezistent la sarcină pentru greutatea aparatului, inclusiv depozitarea maximă. (vezi 10.1 Date tehnice)
- Nu instalați aparatul pe un alt aparat, pe o placă de lucru, un dulap sau asemănătoare.

3.1.2 Poziție în cameră

- Nu amplasați aparatul expus la lumina directă a soarelui sau lângă un aparat de încălzire sau altele asemenea.
- Aparatul trebuie așezat întotdeauna cu partea din spate direct la perete.
- Dacă amplasați aparatul ridicat, trebuie să montați siguranța basculantă.
  Dacă amplasați aparatul pe alt aparat, trebuie să montați cadrul de legătură cu siguranța basculantă (conținută în cadrul de legătură).
  Dacă amplasați aparatul pe un soclu cu role, trebuie să montați soclul cu role cu siguranța basculantă (conținută în soclul cu role).
  Dacă amplasați pe un soclu cu picior reglabil, trebuie să montați soclul cu picior reglabil cu siguranța basculantă (conținută în soclul cu picior reglabil).
  Puteți obține siguranța basculantă în magazinul Liebherr-Hausgeräte la home.liebherr.com/shop/de/deu/zubehor.html.
- Utilizarea în zonele cu pericol de explozie este inadmisibilă.

3.2 Cotele aparatului

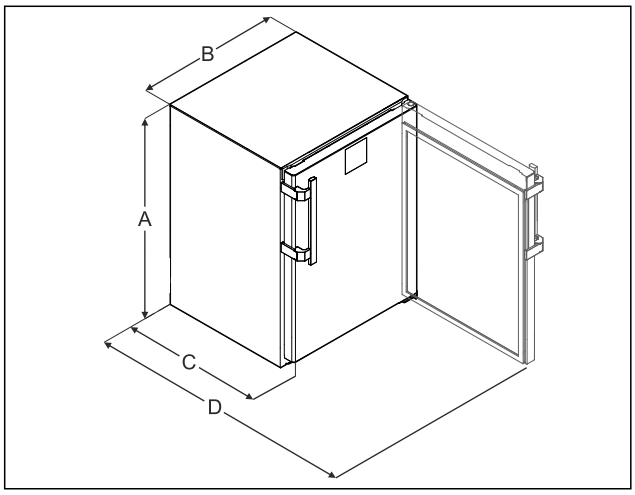

Fig. 4 Reprezentare exemplificatoare

(A) Înălțimea aparatului, inclusiv picioarele / rolele
(B) Lățimea aparatului fără mâner [adâncime mâner = 45 mm (1 6/8 in)]
(C) Adâncimea aparatului fără mâner [adâncime mâner = 45 mm (1 6/8 in)]
(D) Adâncimea aparatului cu ușa deschisă

A	819 mm
B	597 mm
C	605 mm
D	1162 mm

3.3 Transportarea aparatului

3.3.1 Transportarea aparatului pentru prima punere în funcțiune

Asigurați-vă că sunt îndeplinite următoarele condiții necesare:

❑ Aparatul este ambalat.
❑ Aparatul este așezat vertical.

▶ Transportați aparatul cu ajutorul a două persoane.
▶ Dezambalați aparatul.

3.3.2 Transportarea aparatului după prima punere în funcțiune

Aveți în vedere instrucțiunile următoare, dacă doriți să transportați din nou sau să mutați aparatul după prima punere în funcțiune.

Asigurați-vă că sunt îndeplinite următoarele condiții necesare:

❑ Aparatul este golit.
❑ Aparatul este așezat vertical.
❑ Aparat cu ușă (uși): Ușa este asigurată împotriva deschiderii nedorite.
❑ Aparat cu cărucior de extragere: Căruciorul de extragere este asigurat împotriva deschiderii nedorite.
❑ Aparat cu picioare reglabile: Picioarele reglabile sunt înșurubate.

▶ Transportați aparatul cu ajutorul a două persoane.

După transport:
▶ Extrageți prin rotire picioarele reglabile de la aparat.
▶ Aliniați aparatul.

3.4 Despachetarea aparatului

▶ Verificați aparatul și ambalajul cu privire la daune din timpul transportului. Adresați-vă imediat către furnizori, în caz că presupuneți vreo daună. Nu racordați aparatul la alimentarea cu tensiune.
▶ Înlăturați toate materialele de ambalare de pe partea posterioară sau de pe pereții laterali ai aparatului, care pot împiedica instalarea în conformitate cu prescripțiile, respectiv ventilarea și aerisirea.

3.5 Schimbare opritor ușă

3.5.1 Indicații de securitate

AVERTIZARE
Pericol de accidentare cauzat de schimbarea opritorului ușii necorespunzătoare!
▶ Încredințați schimbarea opritorului ușii personalului de specialitate.

AVERTIZARE
Pericol de vătămare și prejudicii materiale din cauza greutății ușii!
▶ Schimbați opritorul ușii numai dacă puteți să susțineți o greutate de 15 kg.
▶ Schimbați opritorul ușii cu ajutorul unei a doua persoane.

ATENȚIE
Piese conductoare electric!
Deteriorare a componentelor electrice.
▶ Deconectați ștecherul de la rețea înainte de a schimba opritorul ușii.

3.5.2 Sculă



3.5.3 Demontare placă de lucru*

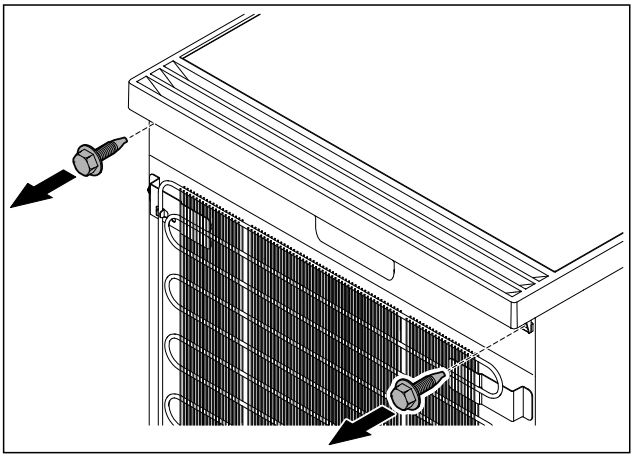

Fig. 5

▶ Desfaceți șuruburile.

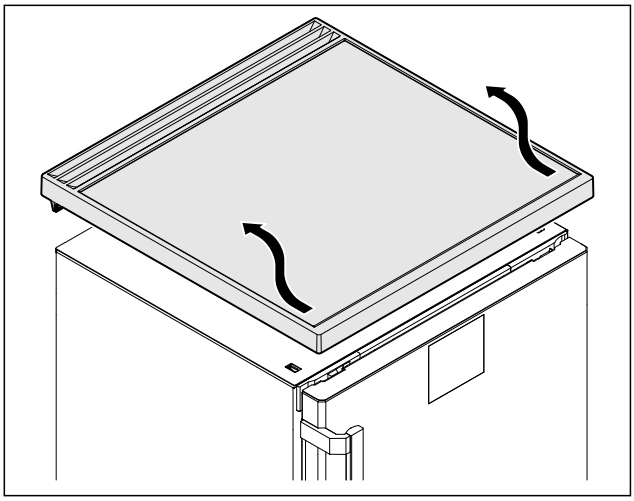

Fig. 6

▶ Îndepărtați placa de lucru.

3.5.4 Detașare capace

▶ Deschideți ușa.

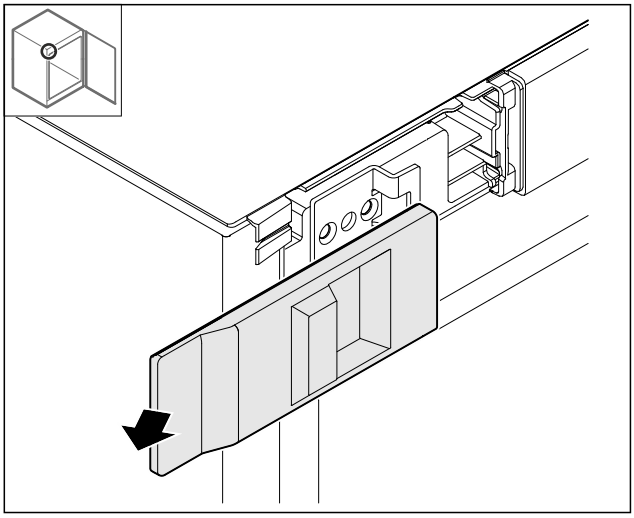

Fig. 7

▶ Îndepărtați capacul.

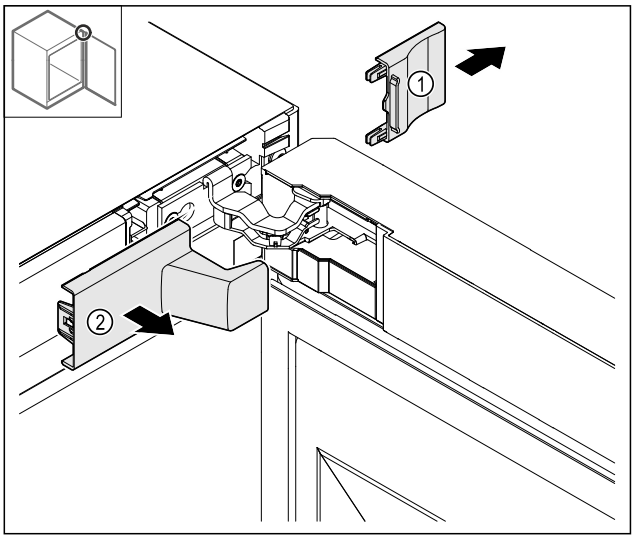

Fig. 8

▶ Îndepărtați capacul *Fig. 8 (1)* și apoi *Fig. 8 (2)*.

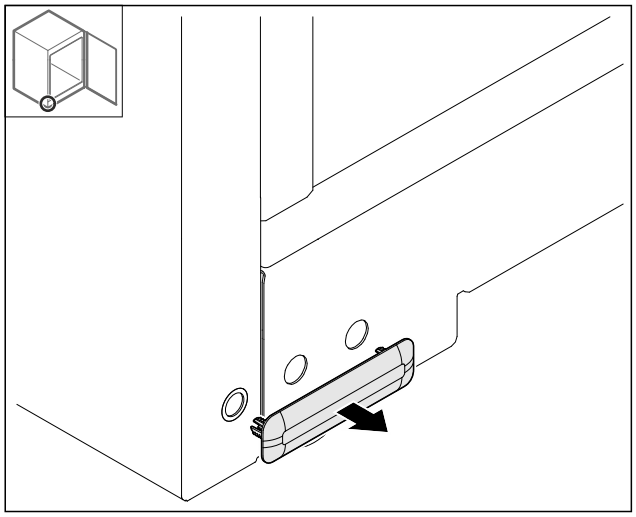

Fig. 9

▶ Îndepărtați capacul.

3.5.5 Detașare mască frontală

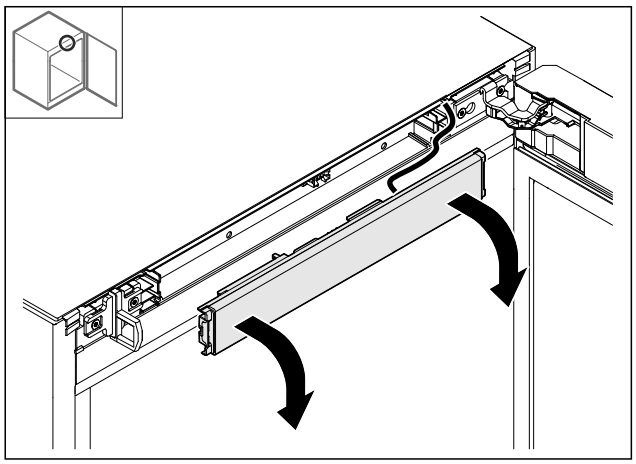

Fig. 10

▶ Detașați masca frontală.

▶ **SFAT UTIL pentru continuarea executării:** Fotografiați dispunerea cablurilor.

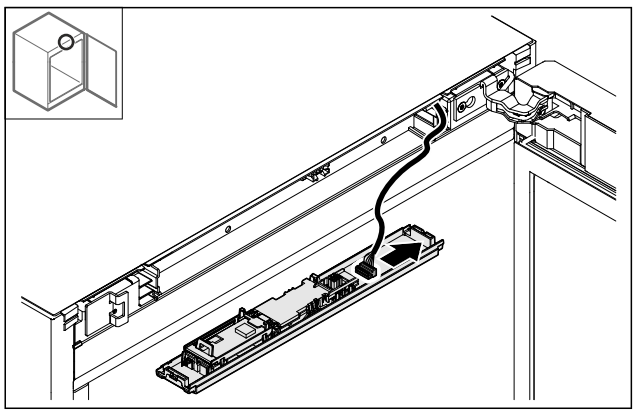

Fig. 11

▶ Scoateți fișa.

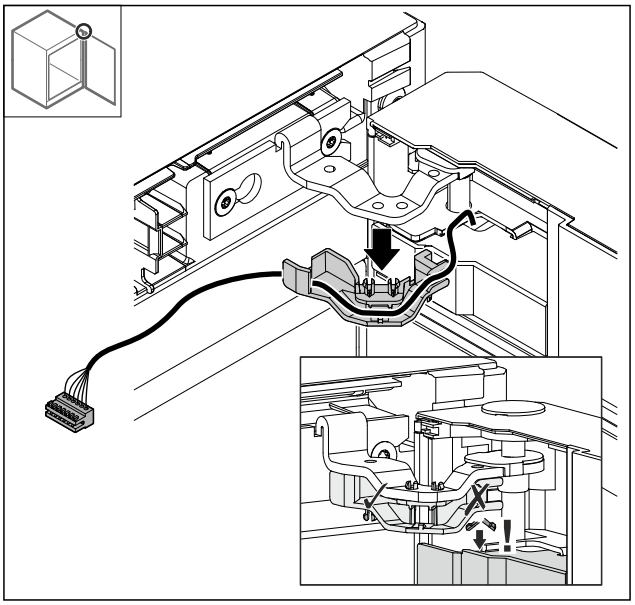

Fig. 12

▶ Extrageți **cu precauție** cablul cu suportul din balama, pentru a evita o rupere a ciocurilor de fixare.

▷ Cablul cu suportul atârnă de ușă.

3.5.6 Detașare ușă

ATENȚIE
Pericol de accidentare din cauza ușii rabatante!

▶ Țineți ferm ușa.

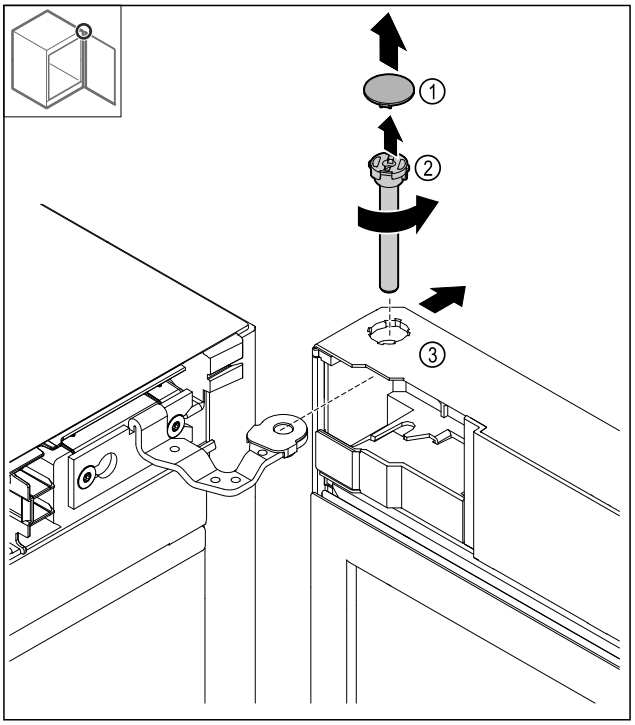

Fig. 13

▶ Detașați capacul *Fig. 13 (1)*.

▶ Desfaceți bolțul *Fig. 13 (2)* în sens antiorar și extrageți-l.

▶ Basculați ușor ușa *Fig. 13 (3)*.

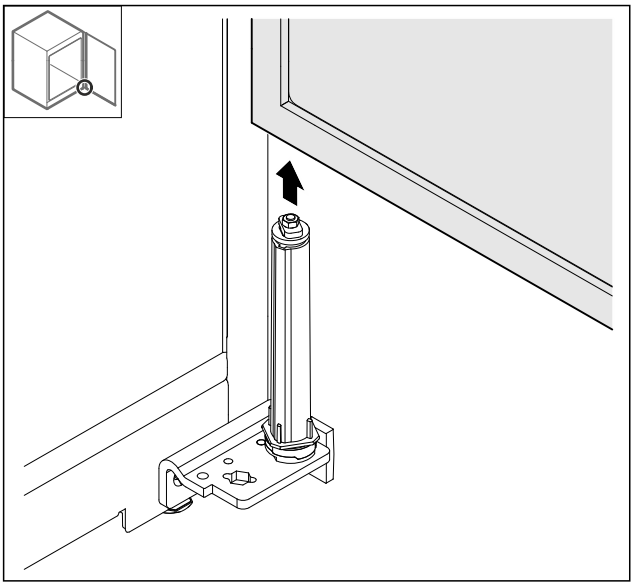

Fig. 14

▶ Detașați ușa în sus.
▶ Așezați ușa pe un suport moale.

3.5.7 Mutare capac sus

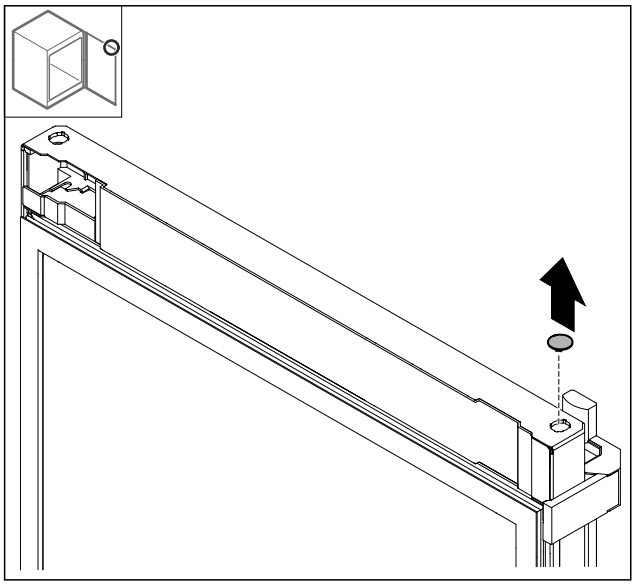

Fig. 15

▶ Extrageți capacul.

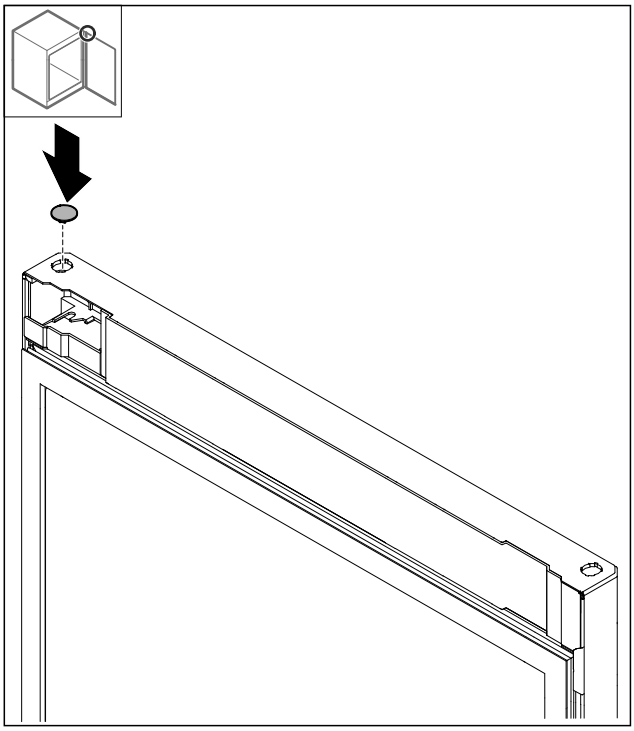

Fig. 16

▶ Montați capacul.

3.5.8 Mutarea plăcii de oprire

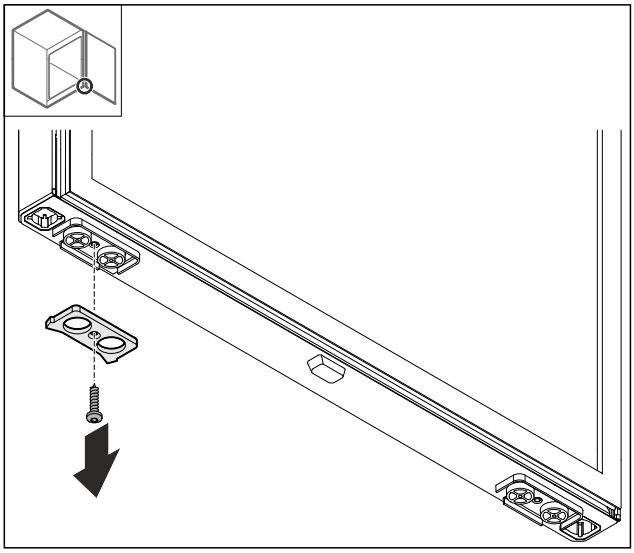

Fig. 17

▶ Demontați placa de oprire.

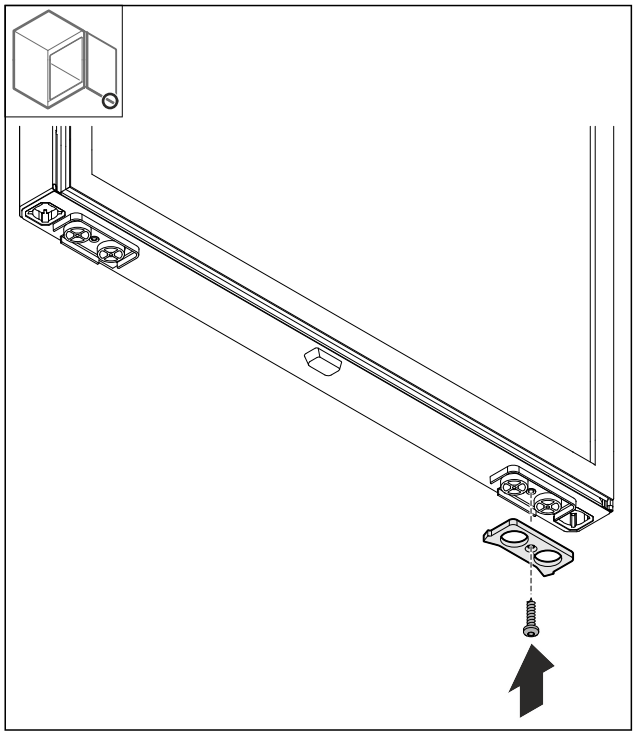

Fig. 18

▶ Montați placa de oprire pe partea opusă.

3.5.9 Modificare mâner

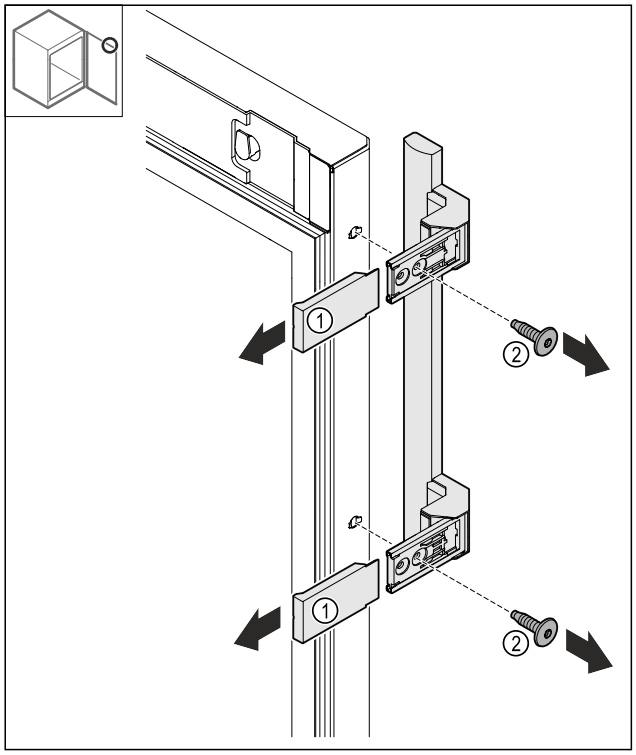

Fig. 19

▶ Desprindeți capacele *Fig. 19 (1)*.
▶ Desfaceți șuruburile *Fig. 19 (2)*.
▶ Detașați mânerul.

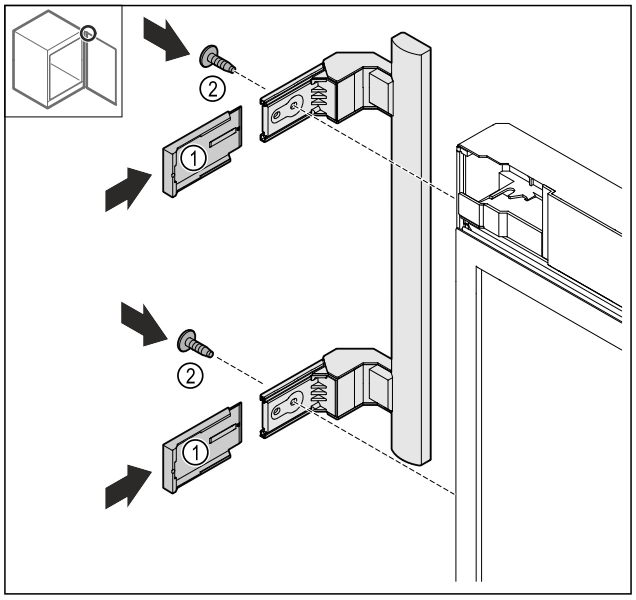

Fig. 20

▶ Mutați dopul pe partea opusă.*
▶ Înșurubați mânerul pe partea opusă.
▶ Montați capacele *Fig. 20 (1)*.

3.5.10 Detașare capac

▶ Închideți ușa.

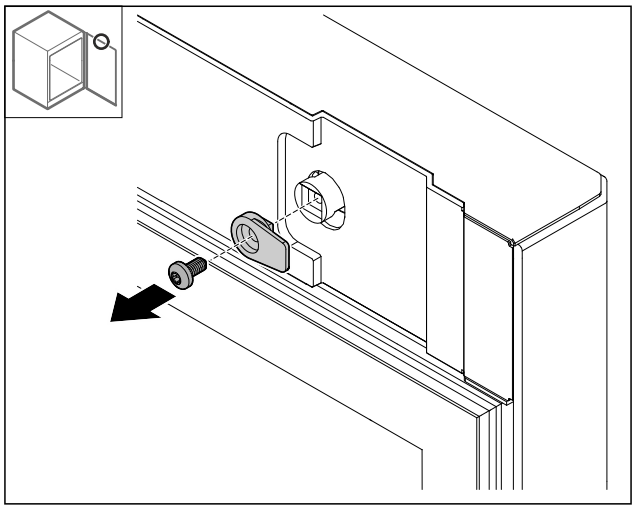

Fig. 21

▶ Demontați cârligul de închidere.

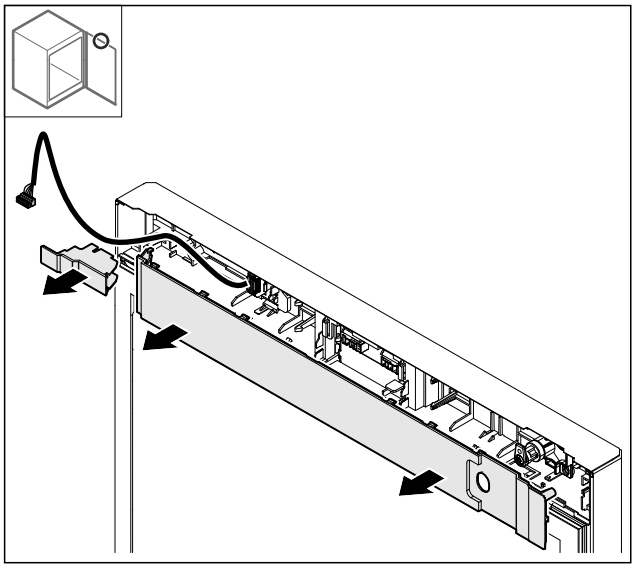

Fig. 22

▶ Detașați capacele.

3.5.11 Modificare constructivă suport fișă*

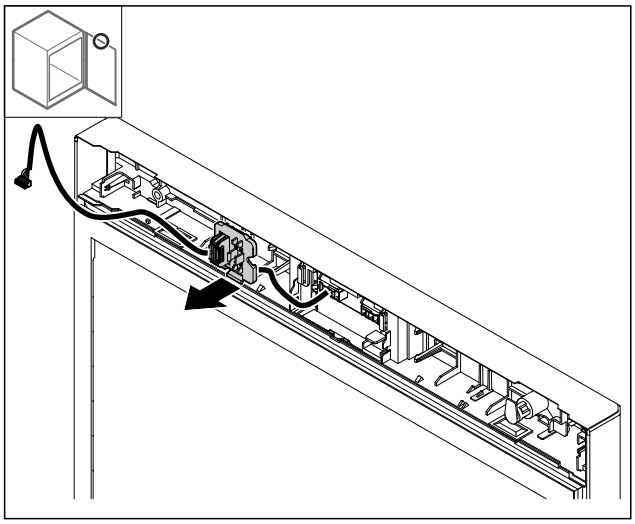

Fig. 23 Poziția de montare a suportului fișei poate fi rotită cu 180°.

▶ Deblocați suportul fișei.

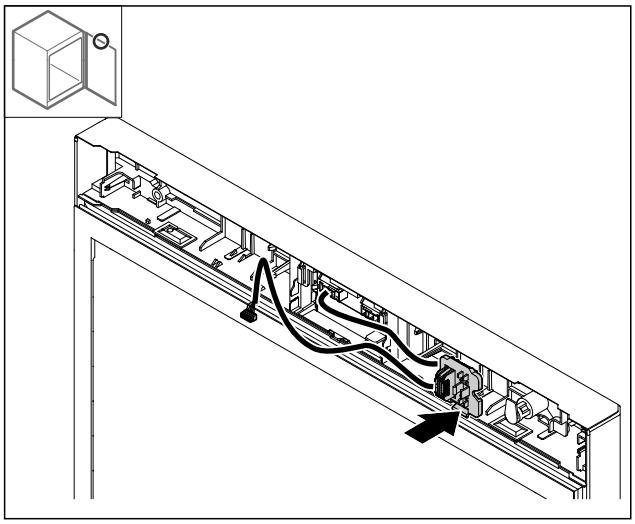

Fig. 24

▶ Fixați în poziție suportul fișei pe partea opusă.

3.5.12 Modificare constructivă cablu*

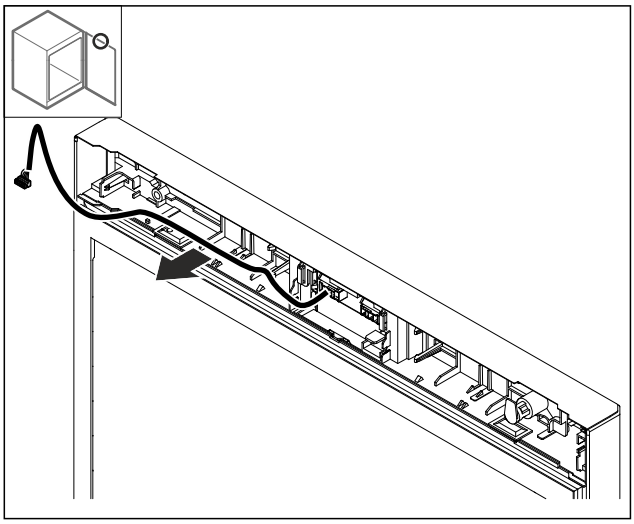

Fig. 25

▶ Extrageți cablul.

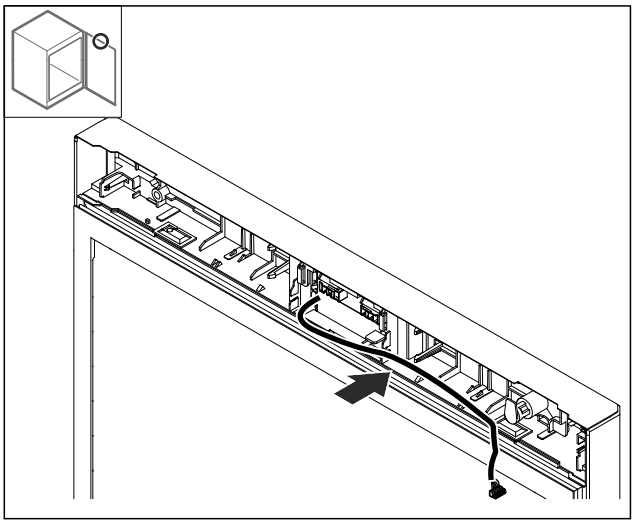

Fig. 26

▶ Dispuneți cablul pe partea opusă.

3.5.13 Modificare încuietoare

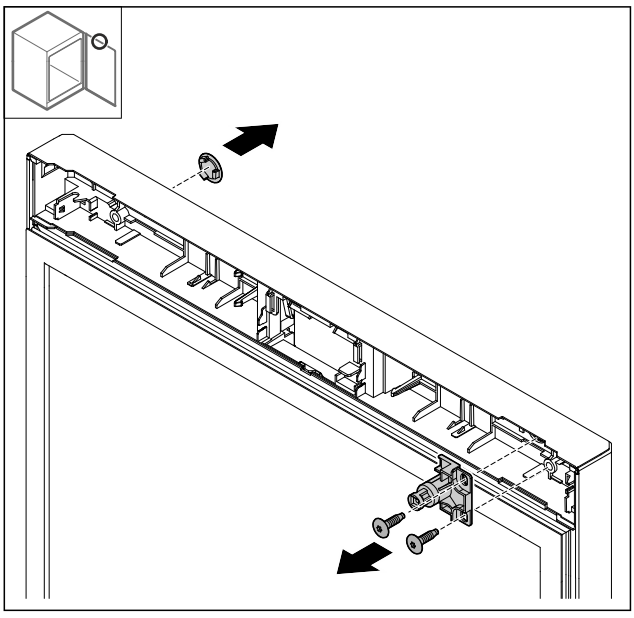

Fig. 27 Reprezentare exemplificatoare: Ușă spumată

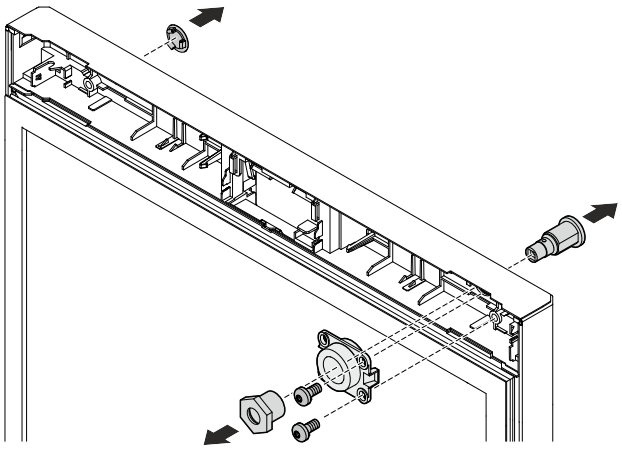

Fig. 28 Reprezentare exemplificatoare: Ușă de sticlă

▶ Detașați capacul.
▶ Demontați încuietoarea.

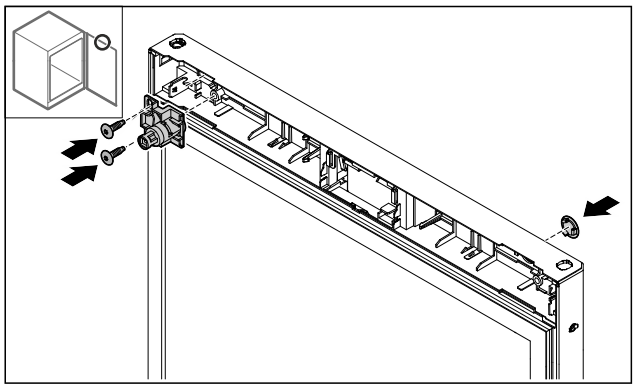

Fig. 29 Reprezentare exemplificatoare: Ușă spumată

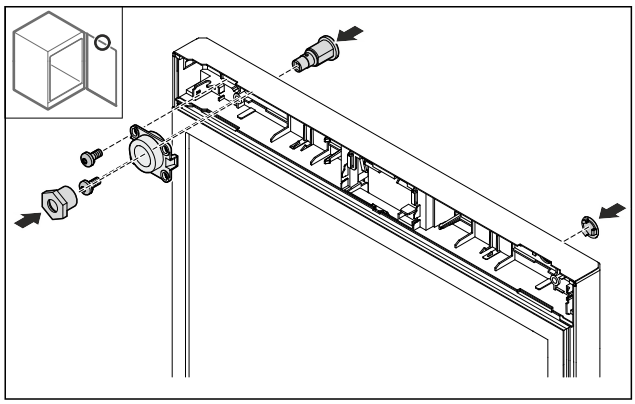

Fig. 30 Reprezentare exemplificatoare: Ușă de sticlă

▶ Montați capacul pe partea opusă.
▶ Ușă spumată: Montați încuietoarea rotită la 180° pe partea opusă.

-sau-

▶ Ușă de sticlă: Montați încuietoarea și suportul pe partea opusă.

3.5.14 Așezare capac

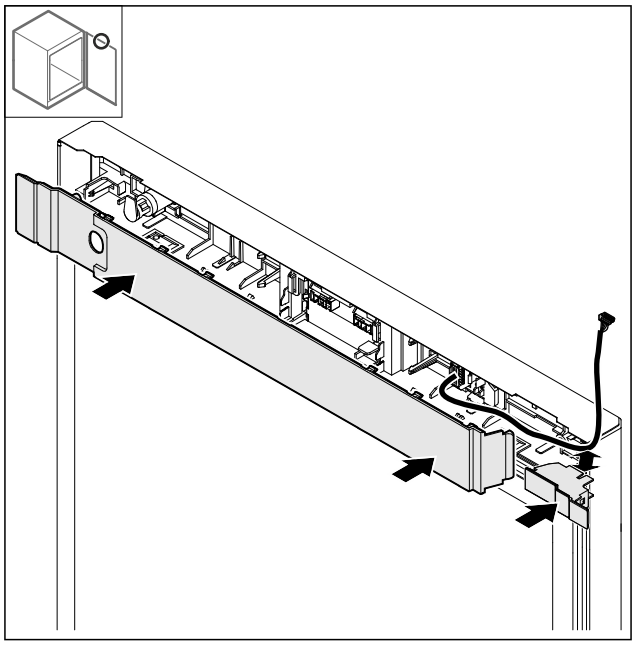

Fig. 31

▶ Montați capacele rotite cu 180°. Aveți în vedere să fie dirijat cablul prin orificiul superior al capacului mic.

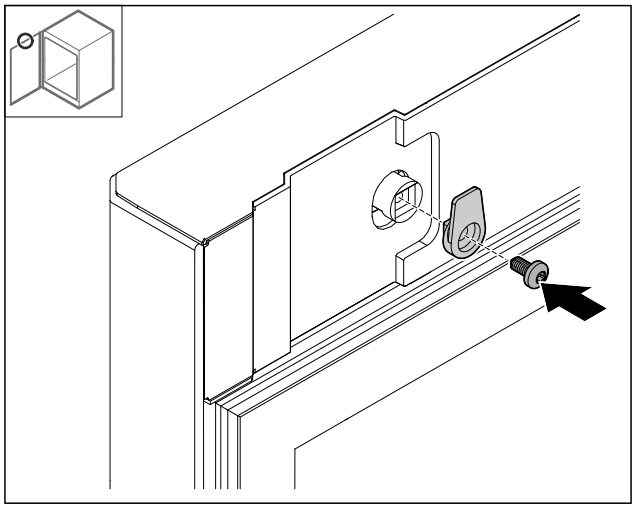

Fig. 32

▶ Montați cârligul de închidere.

3.5.15 Modificare balama sus

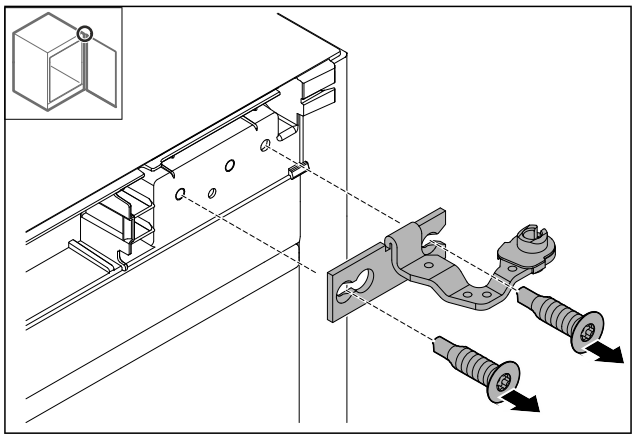

Fig. 33

▶ Demontați balamaua.

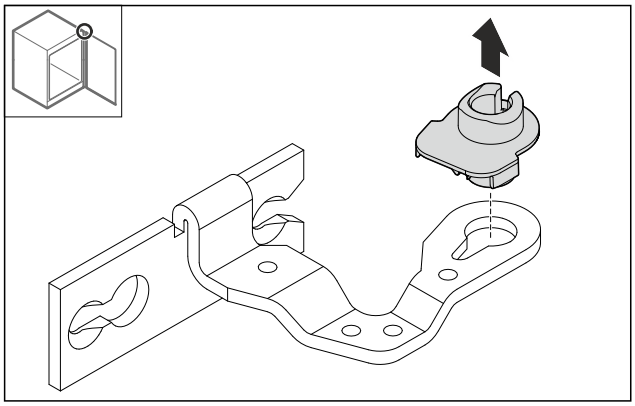

Fig. 34

▶ Extrageți prin presare bucșa lagărului.

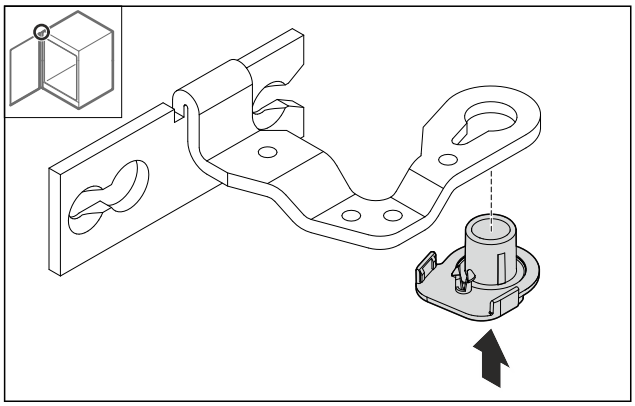

Fig. 35

▶ Întoarceți bucșa lagărului cu 180° și apăsați-o în partea inferioară.

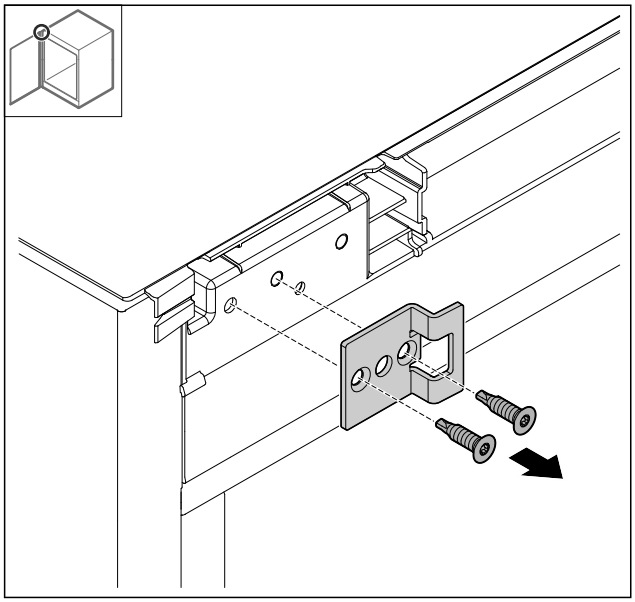

Fig. 36

▶ Demontați vinclul de închidere.

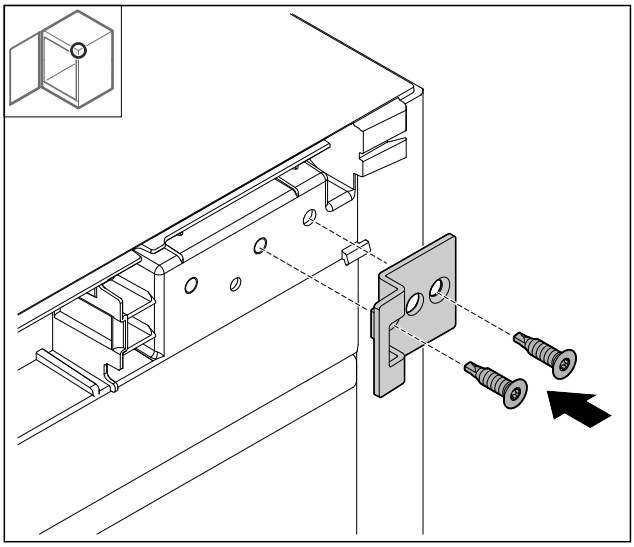

Fig. 37

▶ Montați vinclul de închidere rotit cu 180° pe partea opusă.

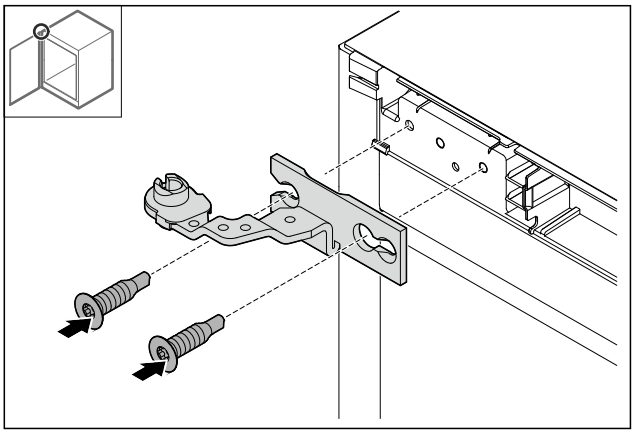

Fig. 38

▶ Montați balamaua.

3.5.16 Modificare balama jos

ATENȚIE

Pericol de vătămare cauzat de arcul tensionat!

▶ Nu dezasamblați îmbinarea filetată *Fig. 39 (1)* a sistemului de închidere.

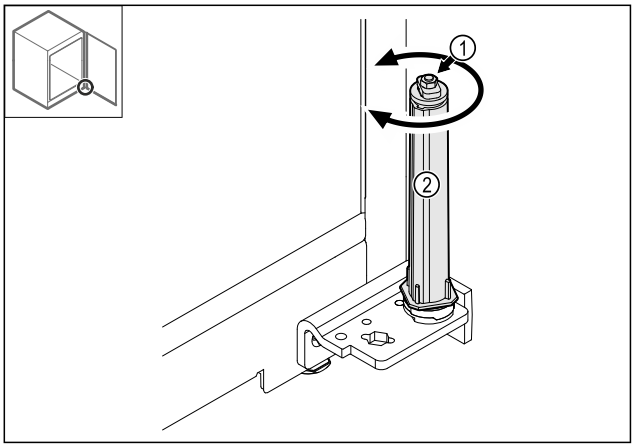

Fig. 39

▶ Rotiți sistemul de închidere *Fig. 39 (2)*, până când face clic.

▷ Pretensionarea sistemului de închidere este desfăcută.

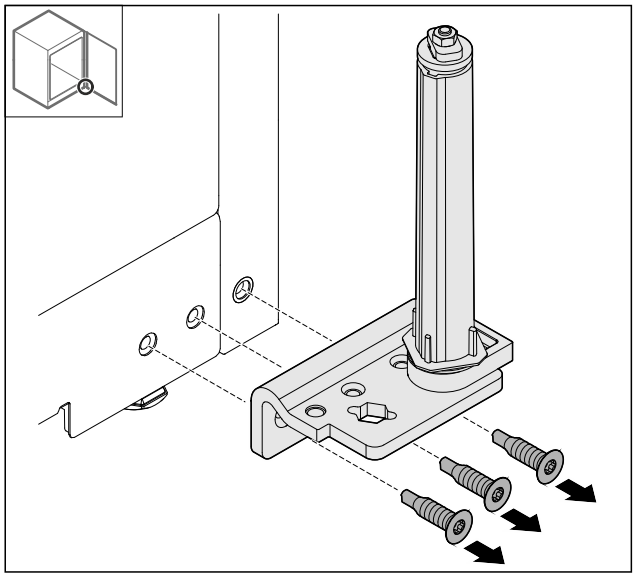

Fig. 40

▶ Demontați colțarul balamalei.

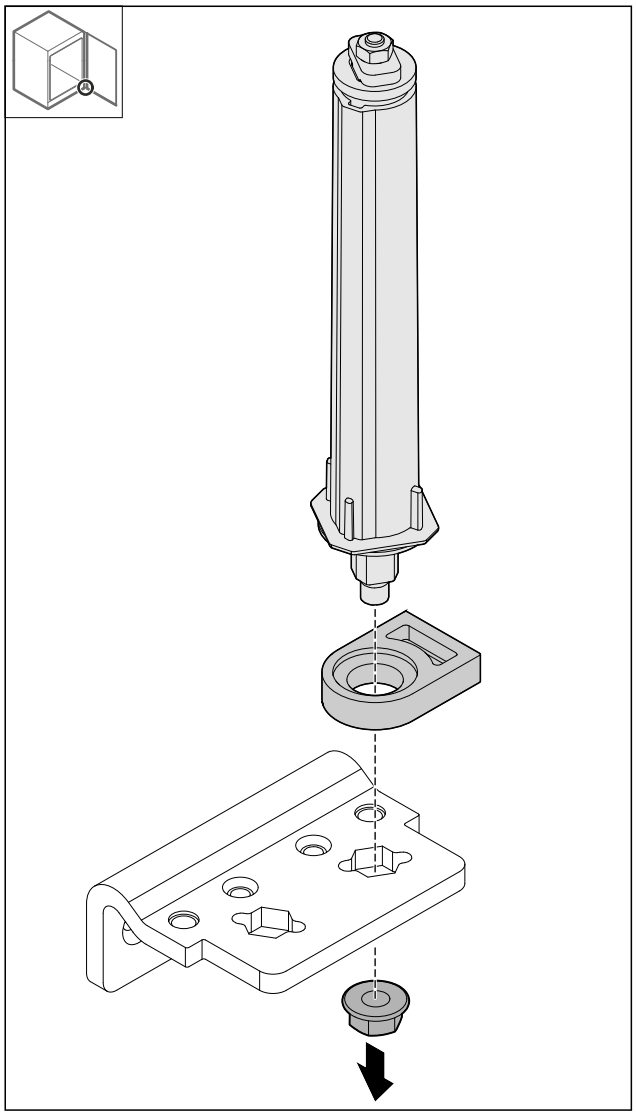

Fig. 41

▶ Desfaceți piulița.

Indicație
La utilizare aveți în vedere alinierea corectă a sistemului de închidere.

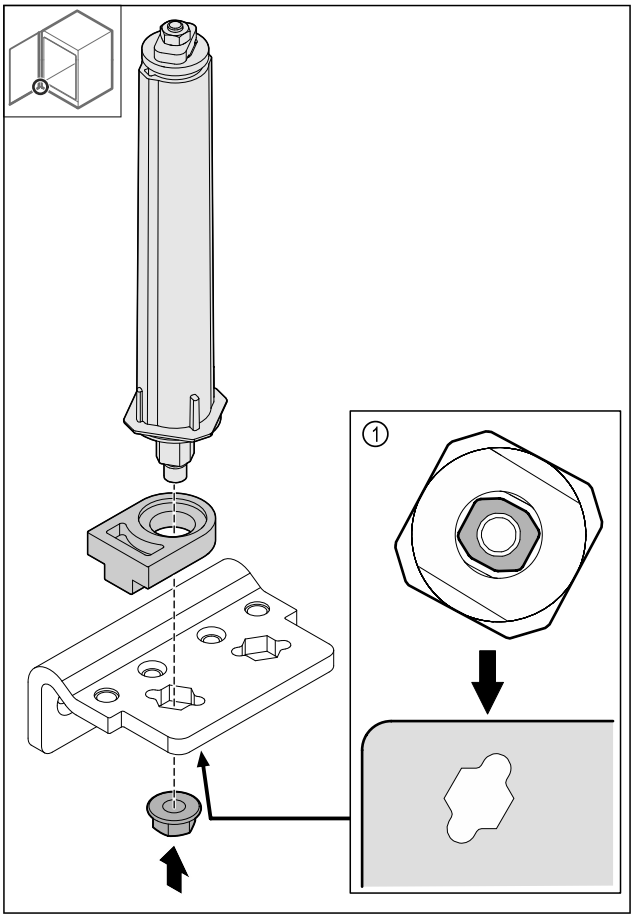

Fig. 42 Vedere de jos: Fig. 42 (1)

▶ Mutați sistemul de închidere în colțarul balamalei și fixați cu piulița.

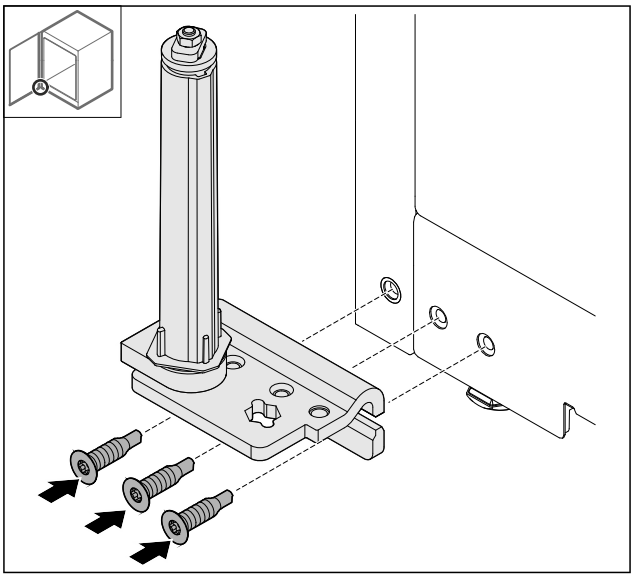

Fig. 43

▶ Montați colțarul balamalei pe partea opusă.

Indicație
Alinierea și pretensionarea corectă este importantă pentru funcționarea sistemului de închidere.

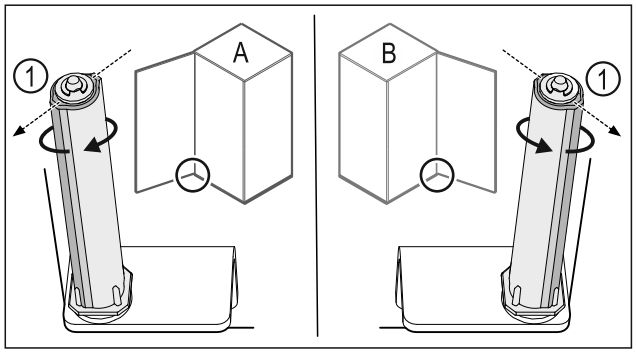

*Fig. 44 Opritorul din stânga (**A**) / opritorul din dreapta (**B**)*

- ▶ Rotiți sistemul de închidere până la rezistență, până când pragul sistemului de închidere *Fig. 44 (1)* este orientat spre exterior.
- ▷ Sistemul de închidere rămâne oprit automat în această poziție.
- ▷ Sistemul de închidere este aliniat și pretensionat.

3.5.17 Montare ușă

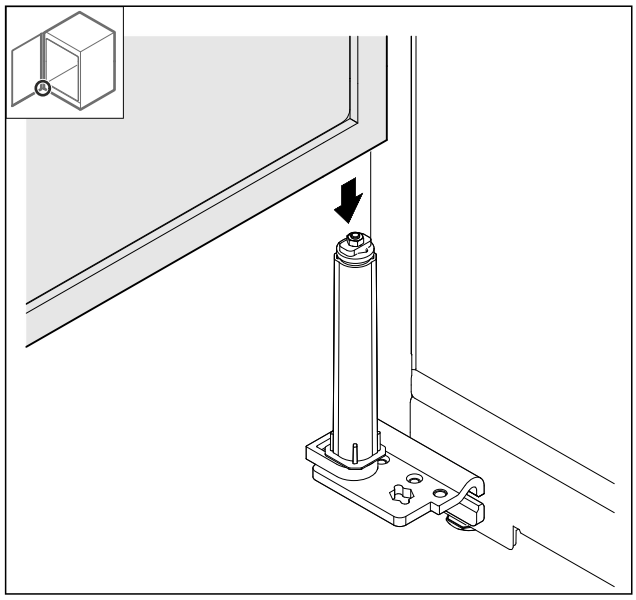

Fig. 45

- ▶ Așezați ușa pe sistemul de închidere.

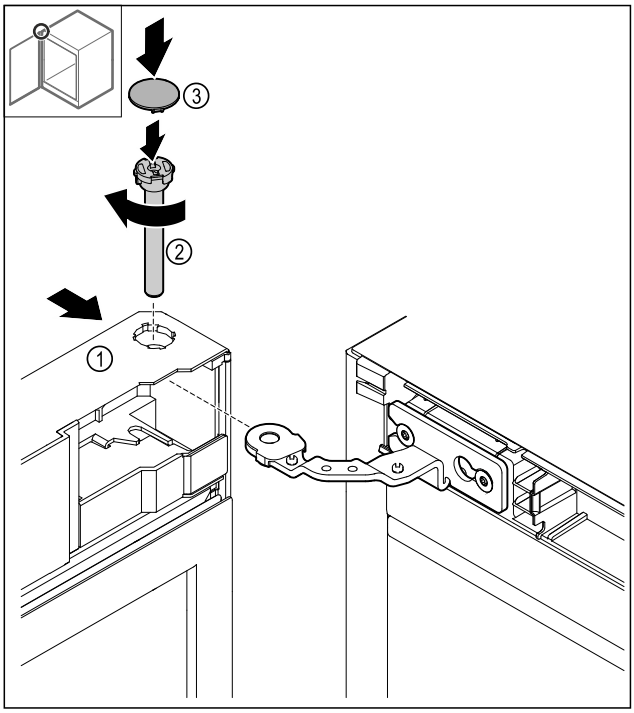

Fig. 46

- ▶ Glisați ușa *Fig. 46 (1)* sus pe balama.
- ▶ Introduceți bolțul *Fig. 46 (2)* și strângeți-l ferm în sens orar.
- ▶ Așezați capacul *Fig. 46 (4)*.

3.5.18 Așezare mască frontală

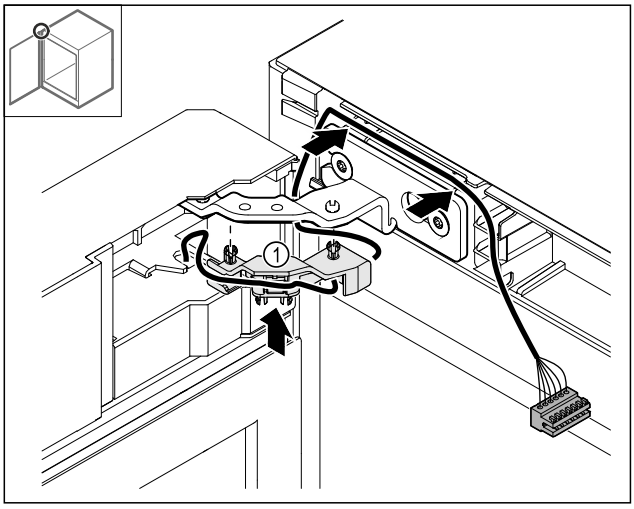

Fig. 47

- ▶ Apăsați suportul de cablu *Fig. 47 (1)* în balama.
- ▶ Dispuneți cablul în balama în direcția măștii frontale.

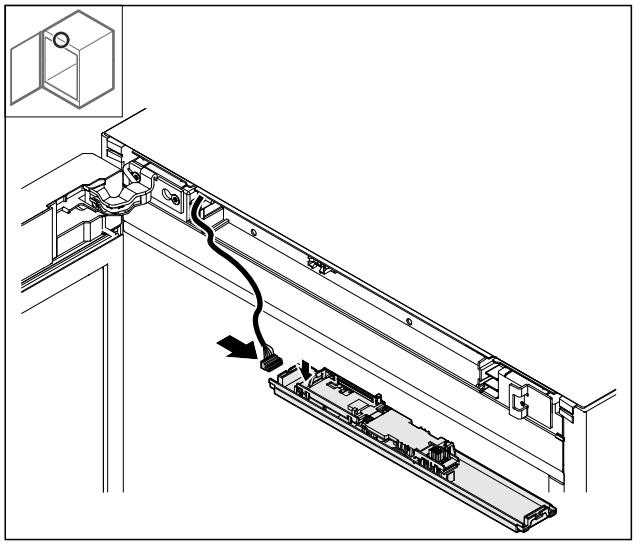

Fig. 48

▶ Introduceți fișa.

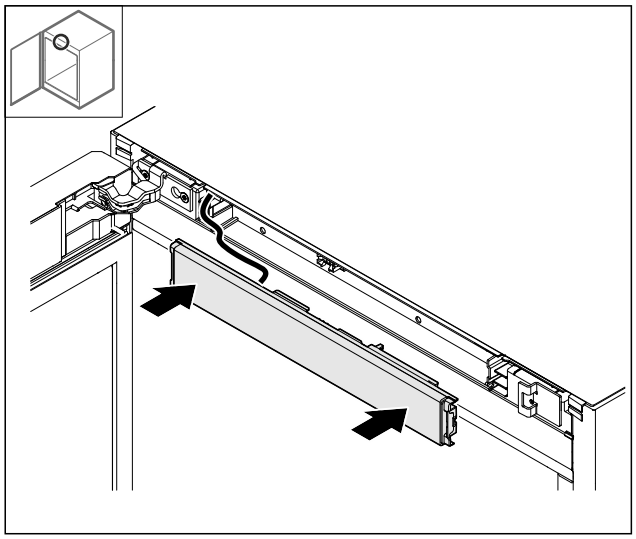

Fig. 49

▶ Așezați masca frontală.

3.5.19 Așezare capace

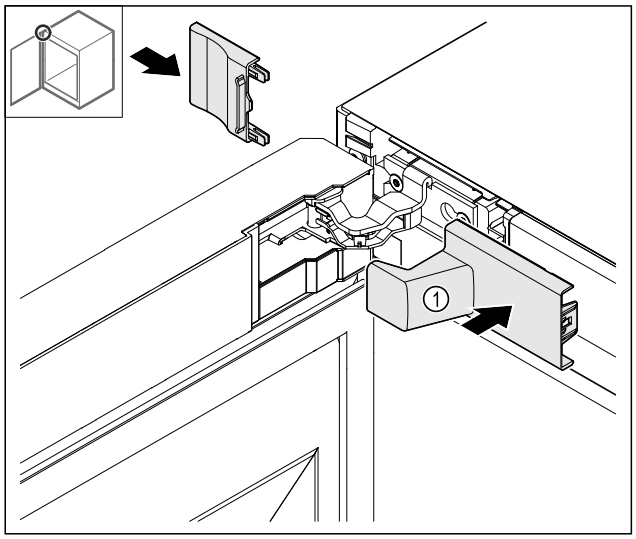

Fig. 50

(1) Capacul este inclus în pachetul de livrare al aparatului.

▶ Așezați capacele.

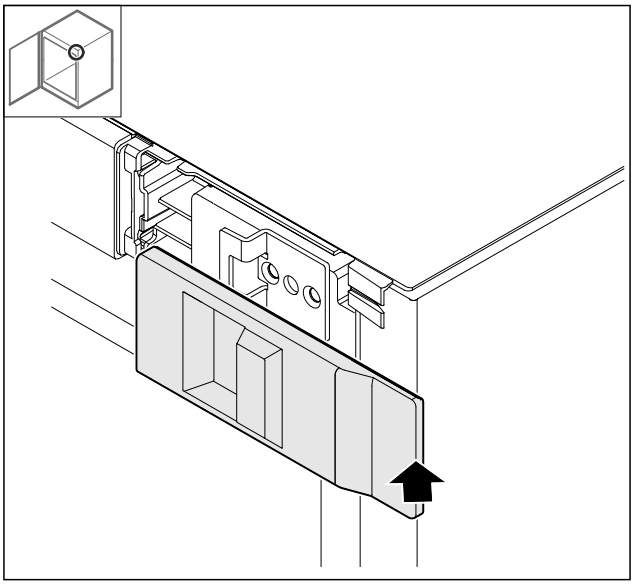

Fig. 51

▶ Așezați capacul.

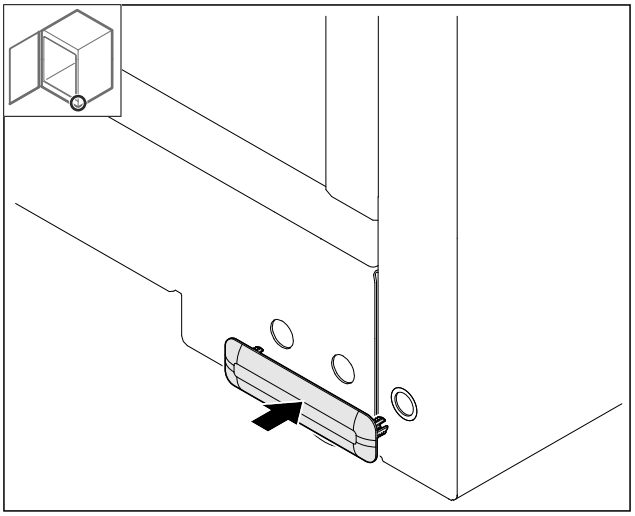

Fig. 52

▶ Așezați capacul.

3.5.20 Montare placă de lucru*

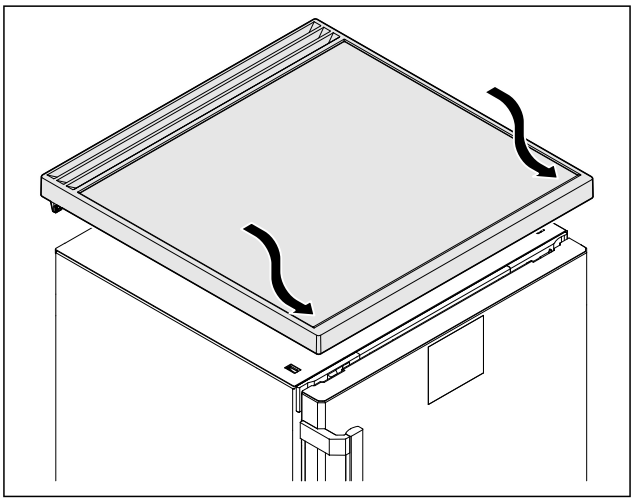

Fig. 53

▶ Așezați placa de lucru.

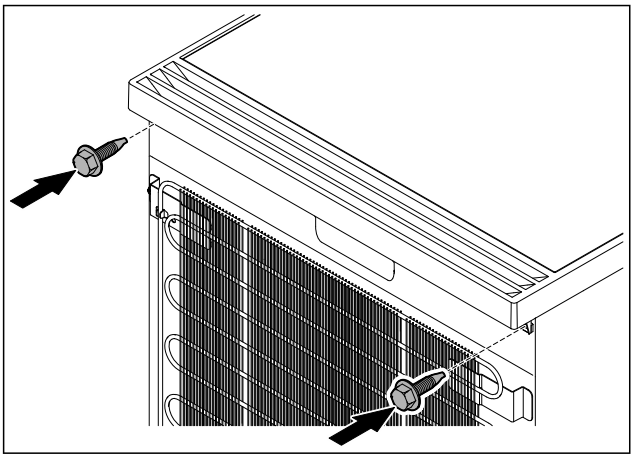

Fig. 54

▶ Înșurubați placa de lucru.

3.6 Alinierea ușii

Dacă ușa nu este dreaptă, puteți ajusta ușa la colțarul balamalei inferior.

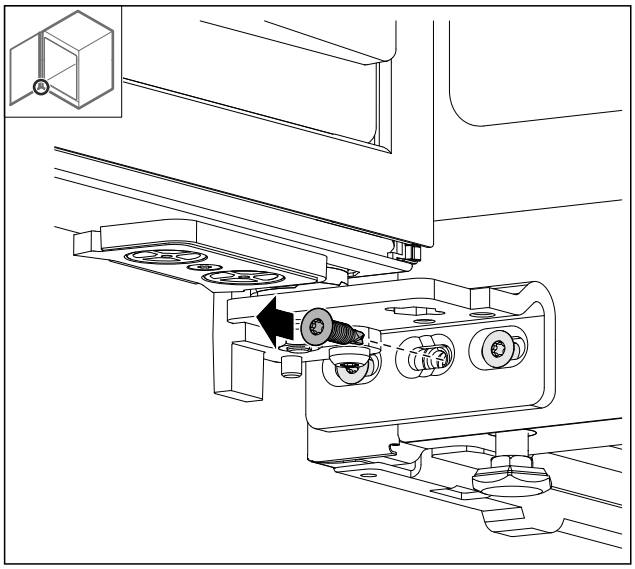

Fig. 55

▶ Îndepărtați șurubul central de la colțarul balamalei inferior.

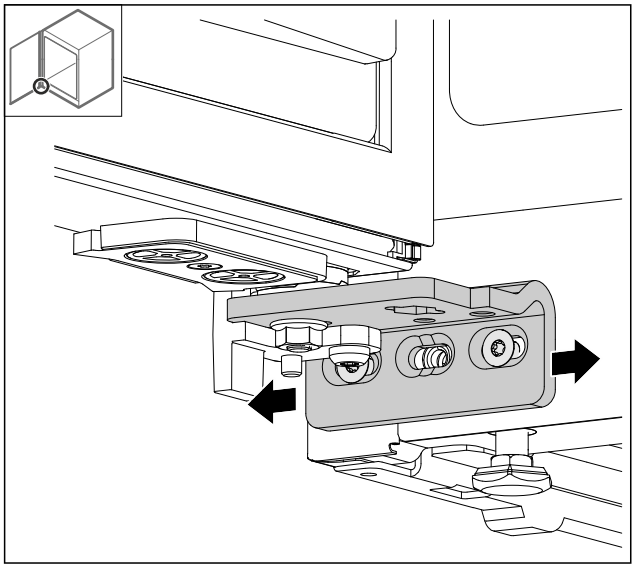

Fig. 56

▶ Desfaceți ușor cele două șuruburi și împingeți ușa cu colțarul balamalei spre dreapta sau stânga.
▶ Strângeți ferm șuruburile până la opritor (șurubul central nu mai este necesar).
▷ Ușa este aliniată drept.

3.7 Montarea mânerului ușii

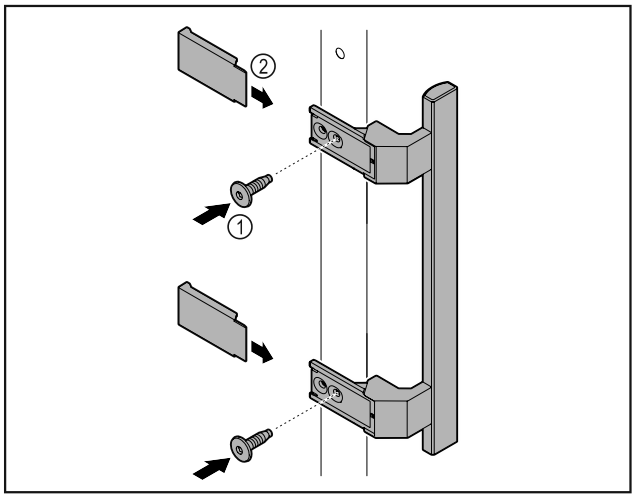

Fig. 57

▶ Atașați mânerul din pachetul de accesorii la ușă cu ajutorul șuruburilor incluse *Fig. 57 (1)*.
▶ Aplicați capacul *Fig. 57 (2)*.
▶ Introduceți dopul din pachetul de accesorii pe partea opusă. *

3.8 Instalarea aparatului

PRECAUȚIE
Pericol de vătămare sau de deteriorare a aparatului!
▶ Instalați aparatul cu 2 persoane.

PRECAUȚIE
Pericol de vătămare sau de deteriorare a aparatului!
Ușa se poate lovi de perete și poate fi astfel deteriorată. În cazul ușilor din sticlă, sticla deteriorată poate provoca vătămări!
▶ Protejați ușa contra lovirii de perete. Instalați pe perete opritoare de ușă, de exemplu opritoare din pâslă.

▶ Conectați toate componentele necesare (de exemplu, cablul de alimentare) la partea din spate a aparatului și ghidați-le în lateral.

Indicație
Cablurile pot fi deteriorate!
▶ Nu blocați cablul atunci când îl împingeți înapoi.

3.9 Alinierea aparatului

ATENȚIE
Deformare a corpului aparatului și ușa nu se închide.
▶ Aliniați aparatul pe orizontală și verticală.
▶ Egalizați denivelările podelei cu picioarele de poziționare.

AVERTIZARE
Reglarea necorespunzătoare a înălțimii piciorului reglabil!
Vătămări grave sau mortale. Reglarea incorectă a înălțimii poate cauza slăbirea părții inferioare a piciorului reglabil și răsturnarea aparatului.
▶ Nu deșurubați prea mult piciorul reglabil.

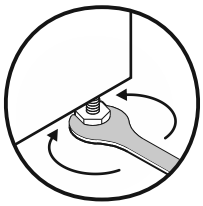

Fig. 58

Ridicați aparatul:
▶ Rotiți piciorul reglabil în sens orar.

Coborâți aparatui:
▶ Rotiți piciorul reglabil în sens antiorar.

3.10 Instalarea mai multor aparate

ATENȚIE
Pericol de deteriorare din cauza condensului dintre pereții laterali!
▶ Nu instalați aparatul direct lângă un alt frigider.
▶ Așezați aparatele la o distanță de 3 cm între ele.
▶ Așezați mai multe aparate unul lângă altul numai până la temperaturi de 35 °C și umiditatea aer 65 %.
▶ Dacă umiditatea este mai mare, măriți distanța dintre aparate.

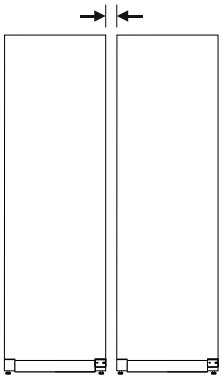

Fig. 59 Instalarea Side-by-Side

Indicație
Un kit side-by-side este disponibil ca accesoriu la centrul de service Liebherr. (vezi 10.4 Centrul de service)

3.11 Împingerea aparatului în interior sub o placă de lucru

Puteți împinge în interior aparatele de masă cu o înălțime a aparatului de maxim 850 mm sub o placă de lucru continuă.

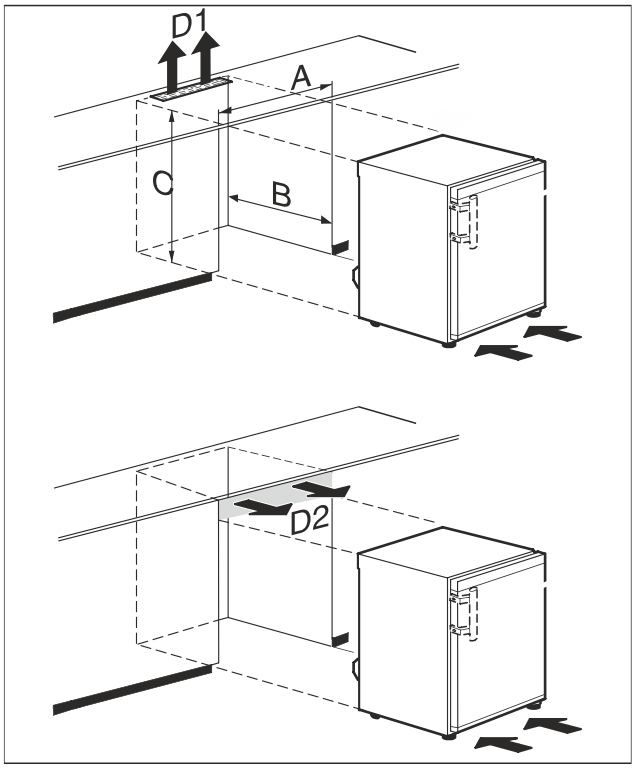

Fig. 60

(A) Lățimea aparatului fără placa mesei
(B) Adâncime nișă
(C) Înălțime nișă
(D1) Secțiune de aerisire în placa de lucru
(D2) Secțiune de aerisire între placa de lucru și aparat

A	cel puțin 600 mm
B	cel puțin 550 mm
C	cel puțin 825 mm
D1 sau D2	cel puțin 200 cm²

AVERTIZARE
Pericol de incendiu prin scurtcircuit!
▶ Când configurați aparatul: Nu îndoiți, nu ciupiți și nu deteriorați cablul de conectare la rețea.
▶ Nu folosiți aparatul cu un cablu de conectare la rețea defect.

Asigurați-vă că sunt îndeplinite următoarele condiții necesare:
❑ Placa mesei este detașată.
❑ Priza este ușor accesibilă și nu se află în spatele aparatului.
▶ Împingeți aparatul în interior sub placa de lucru.

3.12 După instalare

▶ Desprindeți foliile de protecție. *
▶ Curățați aparatul. (vezi 9.3 Curățarea aparatului)
▶ Dacă este necesar: Dezinfectați aparatul.
▶ Păstrați factura pentru a avea la dispoziție la servicii de revizie datele aparatului și ale comerciantului.

3.13 Evacuarea ambalajului la deșeuri

AVERTIZARE
Pericol de asfixiere din cauza materialului de ambalare și a foliilor!
▶ Nu lăsați copii să se joace cu materialul de ambalare.

Ambalajul este fabricat din materiale reciclabile:
- Carton ondulat/Carton
- Piese din polistiren expandat
- Folii și pungi din polietilenă
- Benzi de legare din polipropilenă
- Rame de lemn fixate cu cuie și geam de polietilenă*

▶ Predați materialul de ambalare la un centru de colectare oficial.

3.14 Racordarea aparatului la alimentarea electrică

AVERTIZARE
Pericol de electrocutare și vătămare din cauza aparatului deteriorat sau a conductorului de legătură la rețea deteriorat!
Pericol de moarte și vătămări prin tăiere. Dacă aparatul sau conductorul de legătură la rețea au fost deteriorate în timpul transportului, puteți suferi un electrocutare fatală. De asemenea, puteți suferi tăieturi la piesele deteriorate ale carcasei aparatului.
▶ Verificați dacă aparatul și conductorul de legătură la rețea sunt deteriorate după transport.
▶ Nu utilizați în niciun caz aparatul dacă acesta sau conductorul de legătură la rețea sunt deteriorate.
▶ Luați legătura cu centrul de service.

Racordați aparatul cu ajutorul conductorului de racord la rețea livrat separat la rețeaua electrică. Conductorul de racord la rețea are la un capăt o mufă de putere redusă și la celălalt capăt o fișă de rețea.

Asigurați-vă că sunt îndeplinite următoarele condiții necesare:
- Aparatul și conductorul de racord la rețea sunt nedeteriorate.
- Aparatul este instalat în conformitate cu prevederile. (vezi 3.7 Montarea mânerului ușii)
- Cerințele privind racordul electric sunt respectate. (vezi 3.1 Condiții de instalare)
- Cotele privind racordul în conformitate cu prevederile sunt cunoscute și respectate.
- Tensiunea rețelei și frecvența corespund indicațiilor de pe plăcuța de fabricație.
- Priza este legată la pământ conform prescripțiilor și protejată printr-o siguranță electrică.
- Curentul de declanșare a siguranței se situează între 10 A și 16 A.
- Priza este ușor accesibilă și nu se află în spatele aparatului.

ATENȚIE
Pericol de deteriorare cauzat de funcționarea improprie!
Deteriorare componentelor electrice ale aparatului.
▶ Utilizați exclusiv conductorul de legătură la rețea din pachetul de livrare.

AVERTIZARE
Pericol de incendiu cauzat de racordarea improprie!
Provocare de arsuri.
Deteriorări la aparat.
▶ Nu utilizați cabluri prelungitoare.
▶ Nu utilizați bare de distribuție.

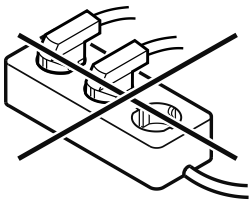

ATENȚIE
Pericol de deteriorare cauzat de racordarea improprie!
Deteriorări la aparat.
▶ Nu racordați aparatul la invertoare, ca de ex. instalații fotovoltaice și generatoare pe benzină.

▶ Racordați fișa de rețea a conductorului de racord la rețea la alimentarea cu tensiune. Aveți în vedere stabilitatea fișei de rețea în priză.
▷ Dacă în interval de 60 secunde nu se realizează nicio acțiune: Simbolul Standby se estompează sau dispare.
▷ Aparatul este racordat. Pentru prima punere în funcțiune a se vedea capitolul următor sau instrucțiunile de utilizare.

4 Modul de funcționare al display-ului Touch & Swipe

Operați aparatul dumneavoastră cu display-ul Touch & Swipe. Cu display-ul Touch & Swipe (în continuare denumit display) selectați funcțiile aparatului prin atingere sau glisare. Dacă nu executați nicio acțiune pe display timp de 10 secunde, afișajul sare fie la meniul de rang superior sau direct înapoi la afișajul de status.

4.1 Navigarea și explicitarea simbolurilor

În figuri sunt utilizate diferite simboluri pentru navigarea cu display-ul. Următorul tabel descrie aceste simboluri.

Simbol	Descriere
	**Atingeți scurt display-ul:** Activați/dezactivați funcția. Confirmați selecția. Deschideți submeniul.
	**Atingeți display-ul cu o indicare a timpului indicată (de ex. timp de 3 secunde):** Activați/dezactivați funcția sau valoarea.
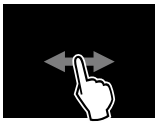	**Glisați spre dreapta sau spre stânga:** Navigați în meniu.

Simbol	Descriere
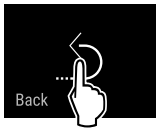	**Atingeți scurt simbolul Înapoi:** Săriți înapoi un nivel de meniu.
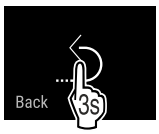	**Atingeți simbolul Înapoi timp de 3 secunde:** Săriți înapoi la afișajul de status.
	**Atingeți scurt stânga sus simbolul Înapoi:** Săriți înapoi un nivel de meniu.
	**Săgeată cu ceas:** Durează mai mult de 10 secunde, până când apare următorul afișaj pe display.
	**Săgeată cu indicarea timpului:** Durează timpul indicat, până când apare următorul afișaj pe display.
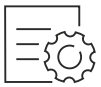	**Simbolul "Deschidere meniu de setări":** Navigați la meniul de setări și deschideți-l. Dacă este necesar: Navigați în meniul de setări la funcția dorită. (vezi 4.2.1 Deschidere meniu de setări)
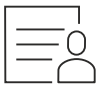	**Deschideți simbolul "Meniu extins":** Navigați la meniul extins și deschideți-l. Dacă este necesar: Navigați în meniul extins la funcția dorită. (vezi 4.2.2 Deschidere meniu extins)
Nicio acțiune într-un interval de 10 secunde	Dacă nu executați nicio acțiune pe display timp de 10 secunde, afișajul sare fie la meniul de rang superior sau direct înapoi la afișajul de status.
Deschideți ușa și închideți-o din nou.	Dacă deschideți și închideți din nou ușa, afișajul sare direct înapoi la afișajul de status.

Observație: Figurile display-ului sunt reprezentate cu noțiuni în engleză.

4.2 Meniuri

Funcțiile aparatului sunt distribuite în meniuri diferite:

Meniu	Descriere
Meniu principal	Dacă conectați aparatul, vă aflați automat în meniul principal. De aici navigați la cele mai importante funcții ale aparatului, la meniul de setări și la meniul extins.
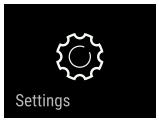 Meniu de setări	Meniul de setări conține funcții suplimentare ale aparatului pentru setarea aparatului dumneavoastră.

Meniu	Descriere
 Meniul extins	Meniul extins conține funcții speciale ale aparatului pentru setarea aparatului dumneavoastră. Accesul la meniul extins este protejat prin codul numeric **1 5 1**.

4.2.1 Deschidere meniu de setări

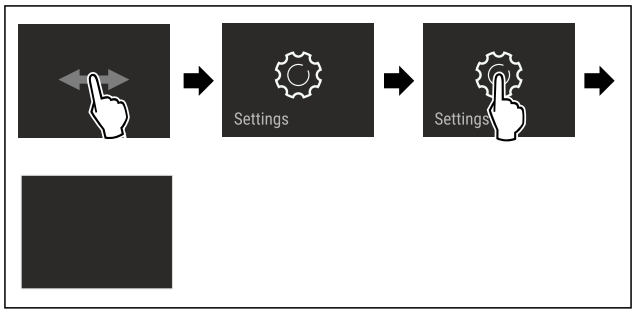

Fig. 61 Reprezentare exemplificatoare

▶ Executați pașii de acțiune conform figurii.
▷ Meniul de setare este deschis.
▶ Dacă este necesar: Navigați la funcția dorită.

4.2.2 Deschidere meniu extins

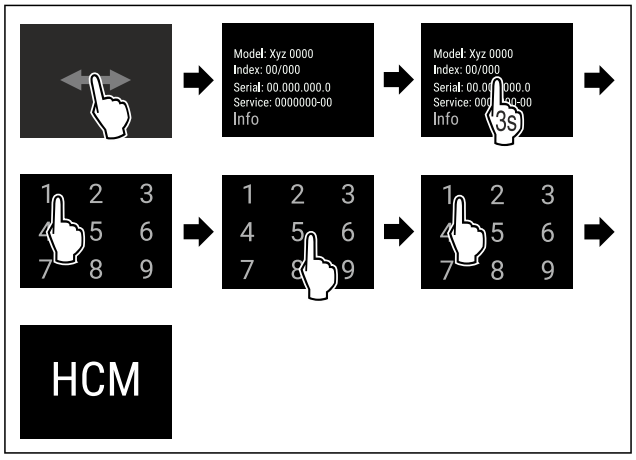

*Fig. 62 Accesul cu codul numeric **151***

▶ Executați pașii de acțiune conform figurii.
▷ Meniul extins este deschis.
▶ Dacă este necesar: Navigați la funcția dorită.

4.3 Mod de repaus

Dacă nu atingeți display-ul timp de 1 minut, acesta trece în modul de repaus. În modul de repaus este atenuată luminozitatea afișajului.

4.3.1 Încheiere mod de repaus

▶ Atingeți scurt display-ul cu degetul.
▷ Modul de repaus este încheiat.

5 Punere în funcțiune

5.1 Pornirea aparatului (prima punere în funcțiune)

Asigurați-vă că sunt îndeplinite următoarele condiții necesare:

- Aparatul este configurat și conectat.
- Toate benzile adezive, foliile adezive și de protecție, precum și siguranțele de transport din și de la aparat sunt îndepărtate.

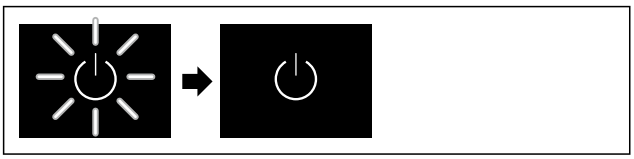

Fig. 63 Reprezentare exemplificativă

▶ Simbolul Standby luminează intermitent: Așteptați până când procesul de pornire este finalizat.
▷ Pe display apare simbolul Standby.

În cazul în care aparatul este livrat cu setările din fabrică, limba ecranului și data/ora trebuie să fie setate mai întâi la punerea în funcțiune.

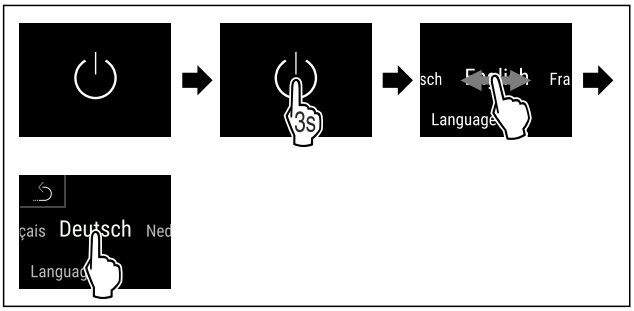

Fig. 64

▶ Executați pașii de acțiune conform figurii.
▷ Limba este setată.

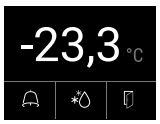

Fig. 65 Afișaj de status

▷ Aparatul este gata de funcționare de îndată ce temperatura apare pe afișaj.
▷ Indicatorul de temperatură se aprinde intermitent până când se atinge temperatura reglată.

6 Depozitare

6.1 Indicații privind depozitarea

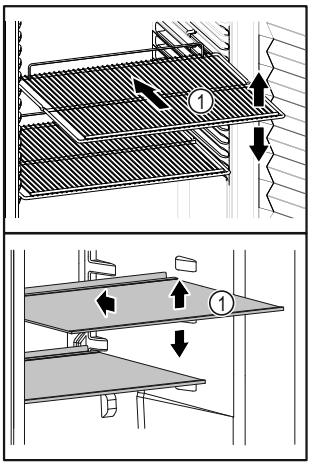

Fig. 66 Reprezentare exemplificativă

Aveți în vedere la depozitare:

- ❑ Dacă polițele *Fig. 66 (1)* pot fi mutate, adaptați-le în funcție de înălțime.
- ❑ Respectați încărcarea maximă. (vezi 10.1 Date tehnice)
- ❑ Nu încărcați aparatul decât după ce a fost atinsă temperatura de depozitare (respectarea lanțului de frig).
- ❑ Nu este permis ca produsele refrigerate să atingă peretele posterior.
- ❑ Produsele refrigerate nu ies peste suprafețele de depunere.
- ❑ Păstrați lichidele în recipiente închise.
- ❑ Depozitați produsele refrigerate la distanță unele de altele, astfel încât aerul să circule bine.

7 Deservire

7.1 Elementele de operare și de afișare

Afișajul oferă o prezentare rapidă a stării actuale a aparatului, a setării temperaturii, a stării funcțiilor și a setărilor, precum și a mesajelor de alarmă și de eroare.

Este operat direct de pe displayul-Touch & Swipe prin glisare și atingere.

Funcțiile pot fi activate sau dezactivate și valorile de setare pot fi modificate.



Fig. 67 Display-Touch & Swipe
(1) Afișaj de status

7.1.1 Afișaj de status



Fig. 68 Afișaj de status
(1) Temperatura reală
(2) Starea alarmei
(3) Starea procesului de dezghețare
(4) Starea de deschidere a ușii

Afișajul de status este afișajul de ieșire.

Acesta arată temperatura în mijloc și trei simboluri în zona inferioară. Afișajul de status poate afișa și alte simboluri diferite.

Puteți naviga către funcții și setări de pe afișajul de status.

7.1.2 Simboluri de afișare

Simbolurile de afișare oferă informații despre starea actuală a aparatului.

Simbol	Starea aparatului
	**Simbolul Standby** Aparatul este oprit.
	**Simbolul Standby (luminează intermitent)** Aparatul pornește.
	**Temperatura (luminează intermitent)** Temperatura țintă nu a fost încă atinsă. Aparatul se răcește la temperatura setată.
	**D pe afișaj** Aparatul este în modul demo.
	**Afișaj de întreținere (galben)** Intervalul de timp setat a expirat.
	**Memorie de date plină (galben)** Memoria de date (999 de ore) este plină. Cele mai vechi date vor fi suprascrise de acum încolo.
	**Memorie de alarmă plină (galben)** Memoria de alarmă este plină. Ștergeți alarmele individuale sau întreaga memorie.
	**Simbolul de eroare (roșu)** Aparatul este în stare de eroare.

Simbol	Starea aparatului
	**Fundal (albastru)** Setare activă sau funcție activă
	**Bară (în creștere)** Apăsați timp de 3 secunde pentru a activa setarea.
	**Bară (în scădere)** Apăsați timp de 3 secunde pentru a dezactiva setarea.

Simboluri afișajului de status

Simbolurile suplimentare din partea de jos a afișajului de status permit accesul rapid la informații de alarmă și la detalii privind starea aparatului.

Simbol	Starea aparatului
	**Simbolul de alarmă (gri)** Arhiva de alarme este goală. Atingerea scurtă deschide arhiva de alarme.
	**Simbolul de alarmă (alb)** Există alarme confirmate în arhiva de alarme. Atingerea scurtă deschide arhiva de alarme.
	**Simbolul de alarmă (roșu)** Nu există încă alarme confirmate în arhiva de alarme. Atingerea scurtă deschide arhiva de alarme.
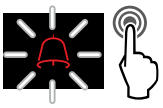	**Simbolul de alarmă (roșu, intermitent)** Există o alarmă activă în arhivă. Atingerea scurtă deschide arhiva de alarme.
	**Simbolul de dezghețare (gri)** Nu există un proces activ de dezghețare.
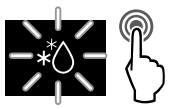	**Simbolul de dezghețare (alb, intermitent)** Procesul de dezghețare este activ. O atingere scurtă deschide funcția aparatului de dezghețare. (vezi 7.2.18 Dezghețare)
	**Simbolul de dezghețare (alb)** Procesul de dezghețare automat este activ. Funcția nu poate fi abandonată.
	**Simbolul ușii (gri)** Ușa este închisă.
	**Simbolul ușii (alb)** Ușa este deschisă.

Simbol	Starea aparatului
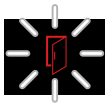	**Simbolul ușii (roșu, intermitent)** Ușa a fost deschisă pentru o perioadă lungă de timp, mesajul de avertizare corespunzător a fost confirmat. Simbolul clipește până când ușa este închisă.

Simboluri suplimentare ale afișajului de status

7.1.3 Semnale acustice

Se emite un semnal sonor în următoarele cazuri:

- Atunci când o funcție sau o valoare este confirmată.
- Atunci când o funcție sau o valoare nu poate fi activată sau dezactivată.
- Imediat ce apare o eroare.
- În cazul unui mesaj de alarmă.

Tonurile de alarmă pot fi activate și dezactivate în meniul pentru clienți.

7.2 Funcțiile aparatului

7.2.1 Indicații referitoare la funcțiile aparatului

Funcțiile aparatului sunt setate din fabricație, astfel încât aparatul dumneavoastră să fie complet funcțional.

Înainte să modificați, activați sau dezactivați funcțiile aparatului asigurați-vă că sunt îndeplinite următoarele condiții necesare:

❑ Ați citit și înțeles descrierile referitoare la modul de funcționare al display-ului. (vezi 4 Modul de funcționare al display-ului Touch & Swipe)
❑ V-ați familiarizat cu elementele de operare și afișare ale aparatului dumneavoastră. (vezi 7.1 Elementele de operare și de afișare)

7.2.2 Pornirea și oprirea aparatului 

Această funcție permite pornirea și oprirea întregului aparat.

Pornirea aparatului

Fără modul demo activat:

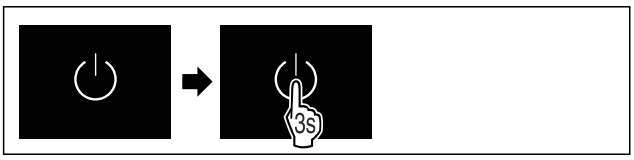

Fig. 69

▶ Executați pașii de acțiune conform figurii.

Cu modul demo activat:

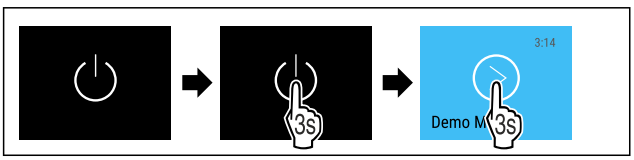

Fig. 70

▶ Executați pașii de acțiune conform figurii.

Indicație
Dezactivați modul demo înainte de expirarea numărătorii inverse.



Fig. 71 Afișaj de status

▷ Indicatorul de temperatură apare pe afișaj.

Oprirea aparatului



Fig. 72

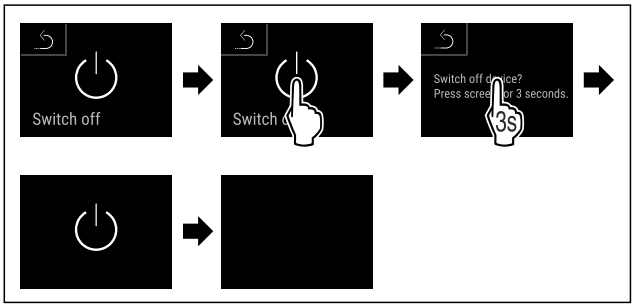

Fig. 73

▶ Executați pașii de acțiune conform figurii.
▷ Afișajul indică simbolul Standby.
▷ Displayul se stinge după aprox. 10 minute.

7.2.3 Temperatură 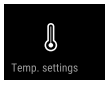

Temperatura depinde de următorii factori:

- frecvența deschiderii ușii
- durata deschiderii ușii
- temperatura ambientală de la locația de montare
- tipul, temperatura și cantitatea de produse congelate

Indicație
În unele zone din interior, temperatura aerului poate fi diferită de cea de pe afișajul de temperatură.

La o temperatură adecvată, alimentele congelate se păstrează mai mult timp. Astfel, se poate evita aruncarea excedentară a produselor alimentare.

Setarea temperaturii

Următorii pași de acțiune descriu cum se modifică temperatura de la, de ex. -33,3 °C la -31,8 °C.



Fig. 74

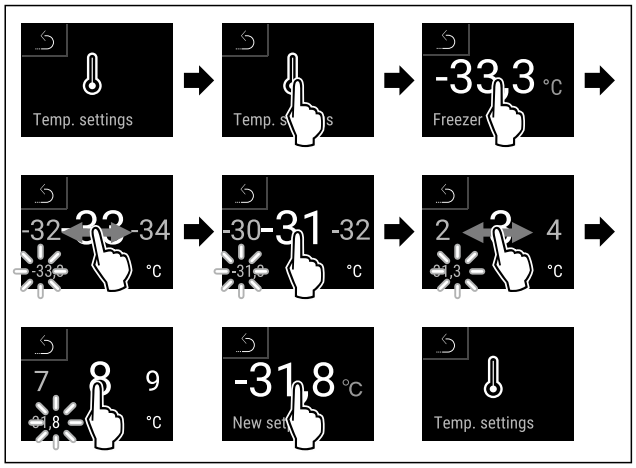

Fig. 75

▶ Executați pașii de acțiune conform figurii.
▷ Temperatura este setată.

7.2.4 Înregistrarea temperaturii



Cu această funcție, aparatul afișează temperaturile minime și maxime din interior. Înregistrarea lor începe automat la un interval de un minut după ce aparatul este pornit. După ce au trecut 999 de ore (aproximativ 40 de zile), se afișează o indicație că memoria de date este plină. Înregistrarea temperaturii trebuie apoi resetată.

Indicație
Independent de această funcție, se înregistrează, de asemenea, întregul istoric al temperaturii, precum și mesajele de alarmă și de service. Aceste date pot fi exportate și salvate pe un suport de stocare USB. (vezi 7.2.19 Descărcarea datelor (asigurarea datelor))

Indicație
Înregistrarea temperaturii trebuie resetată o dată la punerea în funcțiune a aparatului **după ce a fost atinsă temperatura setată**. (vezi Resetarea înregistrării temperaturii) Acest lucru face ca valoarea temperaturii maxime să fie semnificativă.

Afișarea înregistrării temperaturii

Înregistrarea temperaturii indică durata înregistrării și temperaturile minime și maxime măsurate în acest interval de timp.



Fig. 76

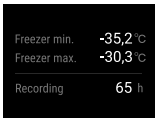

Fig. 77

▷ Se afișează ecranul de stare cu înregistrările de temperatură.

Resetarea înregistrării temperaturii

Temperaturile minime și maxime afișate pot fi resetate în orice moment. Astfel sunt șterse valorile afișate și repornește intervalul de înregistrare.

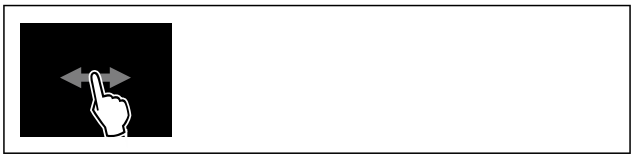

Fig. 78

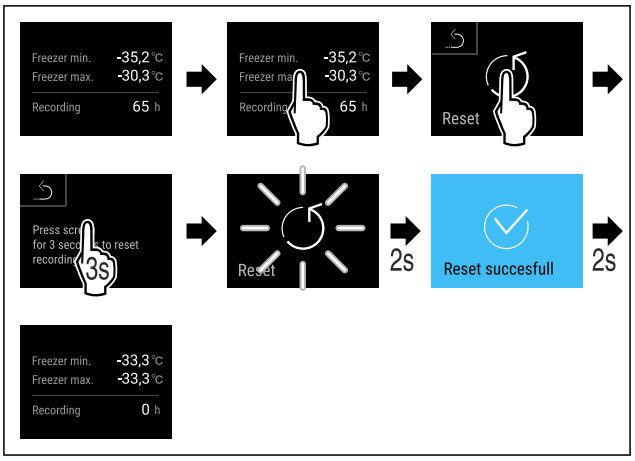

Fig. 79

▶ Executați pașii de acțiune conform figurii.
▷ Înregistrarea temperaturii este resetată.

7.2.5 Securizarea accesului meniu de setări



Această funcție permite securizarea accesului la meniul de setări printr-un cod PIN din patru cifre.

Mod de utilizare:
- Evitați modificarea involuntară a setărilor și funcțiilor.
- Evitați deconectarea involuntară a aparatului.
- Evitați setarea involuntară a temperaturii.

Indicație
▶ În exemplele următoare este utilizat codul PIN: **1 1 1 1** setat din fabrică.

Activarea securizării accesului la meniul de setări



Fig. 80

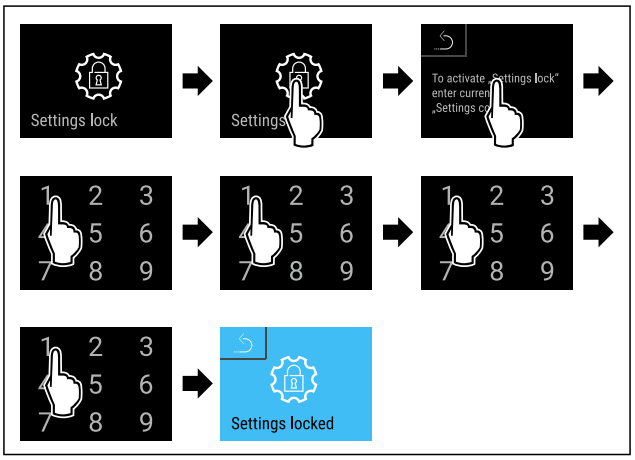

Fig. 81

▶ Executați pașii de acțiune conform figurii.
▷ Este activată securizarea accesului la meniul de setări.

Modificarea codului PIN de securizare a accesului la meniul de setări

(vezi 7.2.6 Coduri de acces)

Dezactivarea securizării accesului la meniul de setări



Fig. 82

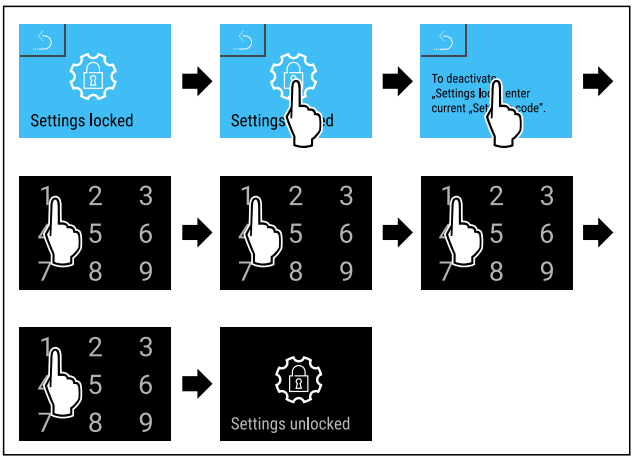

Fig. 83

▶ Executați pașii de acțiune conform figurii.
▷ Securizarea accesului meniu de setări este dezactivată.

Deschiderea meniului de setări securizat

Dacă securizarea accesului la meniul de setări este activă, trebuie introdus codul PIN pentru a deschide meniul de setări. Imediat ce părăsiți meniul de setări, se activează automat securizarea accesului.

▶ Glisați spre stânga sau spre dreapta până când este afișată funcția corespunzătoare.

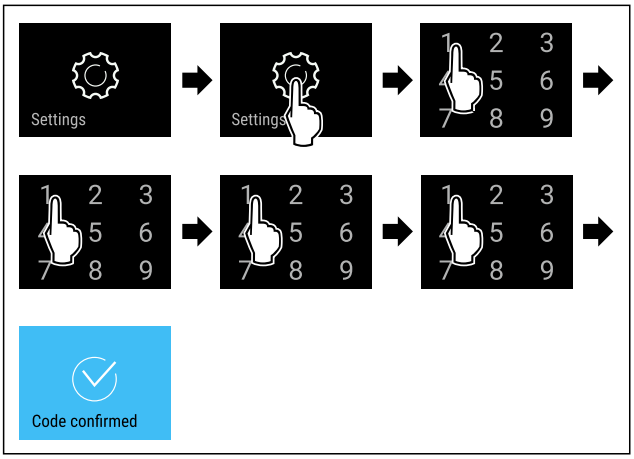

Fig. 84

▶ Executați pașii de acțiune conform figurii.
▷ Codul PIN corect: Se deschide meniul de setări.

7.2.6 Coduri de acces

Pentru anumite funcții există coduri de acces. Puteți utiliza următoarele funcții numai după introducerea codului de acces corespunzător:

- Meniu de setări

Codul de acces al meniului de setări



Cu această funcție puteți modifica sau reseta codul de acces pentru meniul de setări.

Modificarea codului de acces al meniului de setări

Modificați codul de acces în trei pași:

- Introduceți vechiul cod de acces.
- Introduceți noul cod de acces.
- Confirmați noul cod de acces.

Indicație
În exemplul următor modificați codul de acces presetat din fabricație **1 1 1 1** în noul cod de acces **2 3 4 5**.



Fig. 85

Securizarea accesului la meniul de setări trebuie să fie activă. (vezi 7.2.5 Securizarea accesului meniu de setări)

▶ Glisați spre stânga sau spre dreapta până când este afișată funcția corespunzătoare.

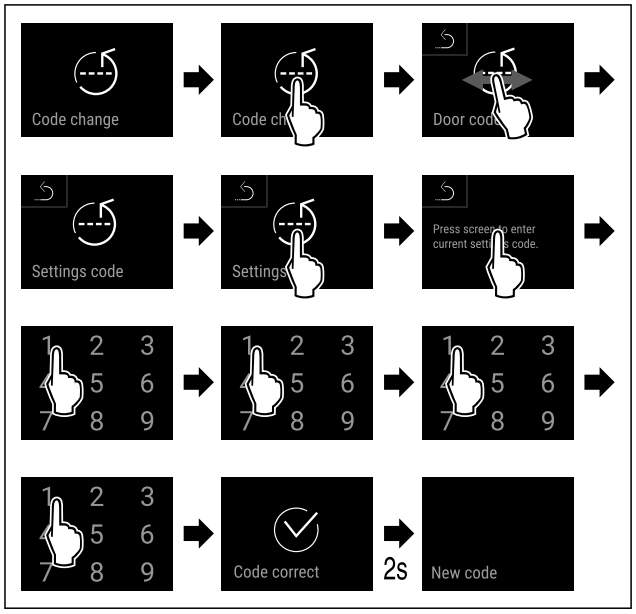

Fig. 86

▶ Executați pașii de acțiune conform figurii.
▷ Introducerea codului vechi de acces s-a efectuat cu succes.

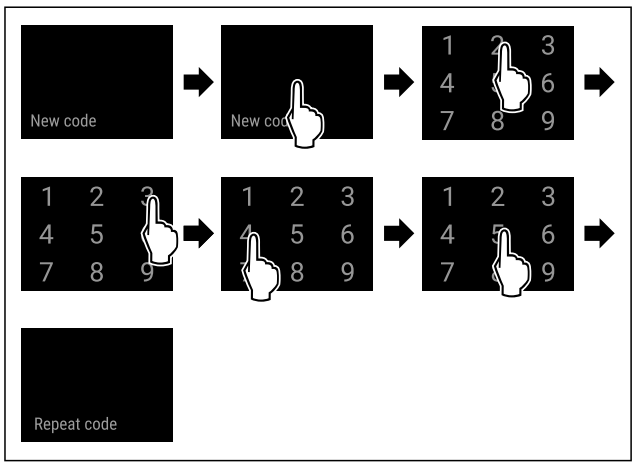

Fig. 87

▶ Executați pașii de acțiune conform figurii.
▷ Introducerea codului nou de acces s-a efectuat cu succes.

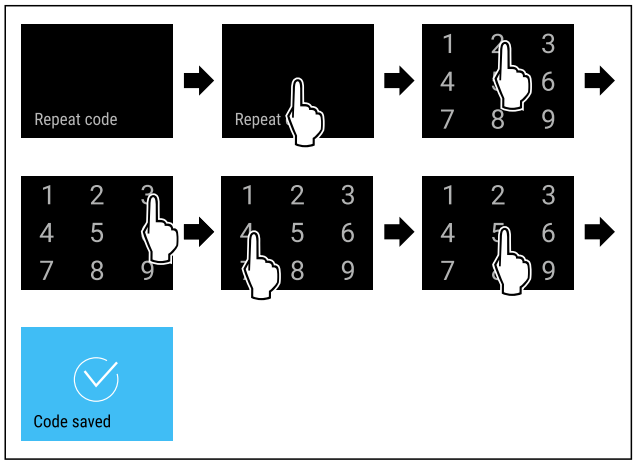

Fig. 88

▶ Executați pașii de acțiune conform figurii.
▷ Confirmarea codului nou de acces s-a efectuat cu succes.
▷ Codul de acces pentru meniul de setări este modificat.

Resetarea codului de acces al meniului de setări

Dacă nu mai știți codul de acces pentru meniul de setări, atunci îl puteți reseta.

▶ Resetați aparatul la setările din fabrică (vezi 7.2.27 Resetare pe reglajele din fabricație) .
▷ Aparatul este resetat la setările inițiale.
▷ Codul de acces din fabricație este: **1 1 1 1**

7.2.7 Reamintirea intervalului de întreținere



Setarea perioadei de timp până la reamintirea întreținerii.

Pot fi setate următoarele valori:

- 7 zile
- 14 zile
- 30 zile
- 60 zile
- 90 zile
- 180 zile
- 360 zile
- 720 zile
- 1080 zile
- Oprit

Setarea unei reamintiri pentru intervalul de întreținere

Următorii pași de acțiune descriu modul de stabilire a perioadei de timp până la întreținere.



Fig. 89

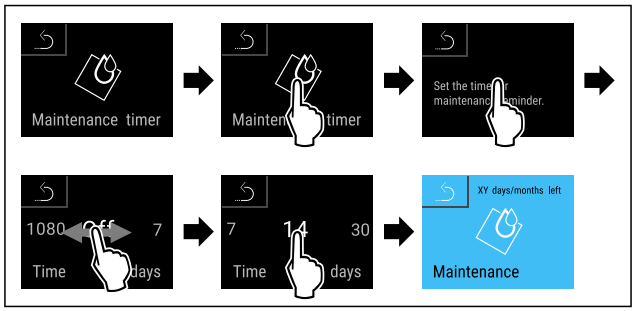

Fig. 90

▶ Executați pașii de acțiune conform figurii.
▷ Se setează perioada de timp până la reamintirea întreținerii.
▷ Se afișează timpul rămas.

7.2.8 Limba



Această setare este utilizată pentru a seta limba de afișare.

Setarea limbii



Fig. 91

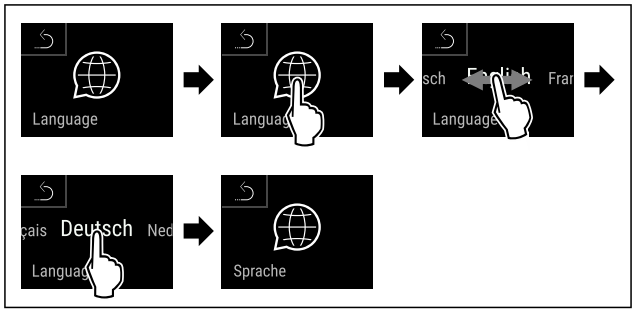

Fig. 92

▶ Executați pașii de acțiune conform figurii.
▷ Limba selectată este setată.

7.2.9 Unitate de temperatură



Cu această funcție setați unitatea de temperatură. Puteți seta unitatea de temperatură ca grade Celsius sau grade Fahrenheit.

Setarea unității de temperatură



Fig. 93

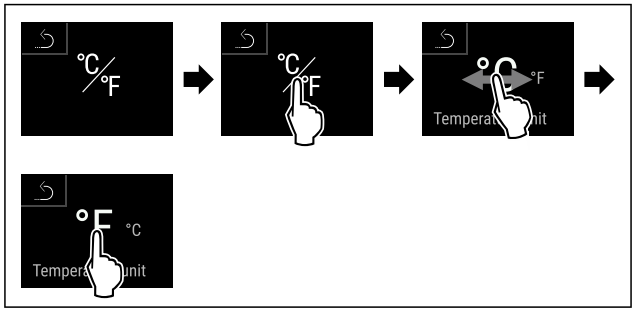

Fig. 95 Reprezentare exemplificatoare: Schimbați de la grade Celsius la grade Fahrenheit.

▶ Executați pașii de acțiune conform figurii.
▷ Unitatea de temperatură este setată.

7.2.10 Luminozitatea afișajului

Cu această funcție setați treptat luminozitatea display-ului.

Puteți seta următoarele trepte de luminozitate:

- 40 %
- 60 %
- 80 %
- 100 % (valoare presetată)

Reglarea luminozității



Fig. 96

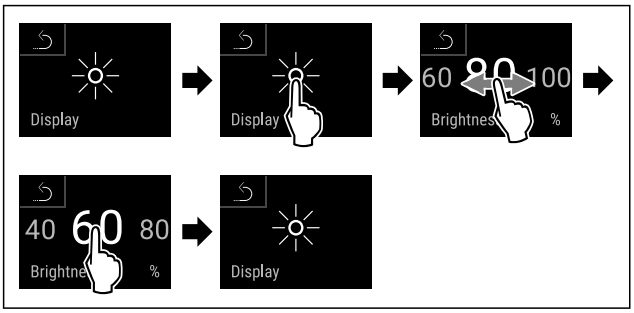

Fig. 97 Reprezentare exemplificatoare: Schimbați de la 80 % la 60 %.

▶ Executați pașii de acțiune conform figurii.
▷ Luminozitatea este setată.

7.2.11 Sunet de alarmă

Această funcție vă permite să activați și să dezactivați toate tonurile de alarmă, cum ar fi alarmele de ușă.

Activarea sunetului de alarmă



Fig. 98

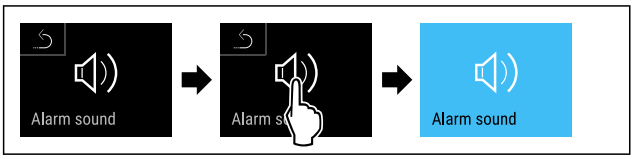

Fig. 99

▶ Executați pașii de acțiune conform figurii.
▷ Sunetul de alarmă este activat.

Dezactivarea sunetului de alarmă



Fig. 100

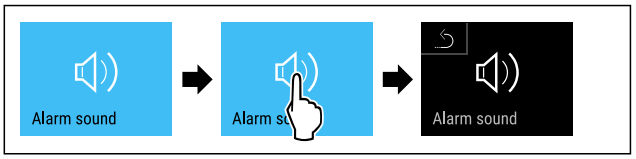

Fig. 101

▶ Executați pașii de acțiune conform figurii.
▷ Sunetul de alarmă este dezactivat.

7.2.12 Sunetul tastelor

Această funcție vă permite să activați și să dezactivați toate tonurile de taste, tonurile de confirmare și tonul de pornire.

Activarea sunetului tastelor



Fig. 102

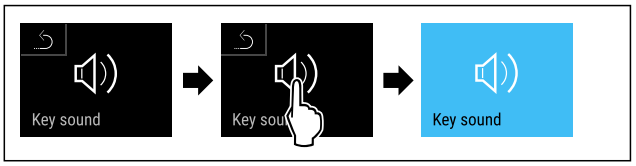

Fig. 103

▶ Executați pașii de acțiune conform figurii.
▷ Sunetul tastelor este activat.

Dezactivarea sunetului tastelor



Fig. 104

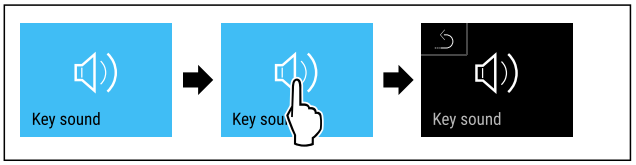

Fig. 105

▶ Executați pașii de acțiune conform figurii.
▷ Sunetul tastelor este dezactivat.

7.2.13 Conexiune-WLAN

Indicație
Liebherr SmartMonitoring Dashboard nu este disponibil în toate țările. Verificați disponibilitatea prin intermediul codului QR, introducând modelul dumneavoastră.

Indicație
Utilizarea Liebherr SmartMonitoring Dashboard de pe **https://smartmonitoring.liebherr.com** presupune instalarea unui SmartModule și un cont comercial MyLiebherr. Vă puteți conecta direct cu datele de conectare existente în timpul punerii în funcțiune online sau vă puteți înregistra din nou și crea un cont de companie.

Această setare stabilește o conexiune fără fir între aparat și Internet. Conexiunea este controlată prin SmartModule. Aparatul poate fi conectat prin Liebherr SmartMonitoring Dashboard bazat pe browser și pot fi utilizate opțiuni

extinse și individuale pentru control, administrare și monitorizare.

Indicație
Obțineți accesorii prin centrul de service (vezi 10.4 Centrul de service) sau din comerțul de specialitate prin căutarea comercianților pe pagina noastră de service de pe internet:

home.liebherr.com

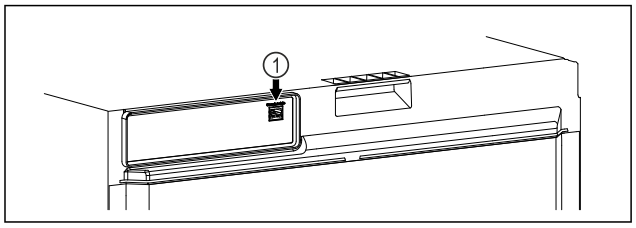

Fig. 106

Asigurați-vă că sunt îndeplinite următoarele condiții necesare:

❑ SmartModule *Fig. 106 (1)* este instalat.

Stabilirea conexiunii

Efectuați punerea în funcțiune și configurarea SmartModule online prin Liebherr SmartMonitoring Dashboard pe terminalul dvs. cu acces la internet.

Aici veți găsi, de asemenea, informații despre modernizarea ulterioară SmartModule.

Fig. 107

▶ Deschideți Liebherr SmartMonitoring Dashboard. (vezi Fig. 107)

La frigider sau congelator:

Fig. 108

Indicație
Este activată securizarea accesului la meniul de setări. (vezi 7.2.5 Securizarea accesului meniu de setări)

▶ Introduceți codul PIN selectat. Se deschide meniul de setări.

Fig. 109

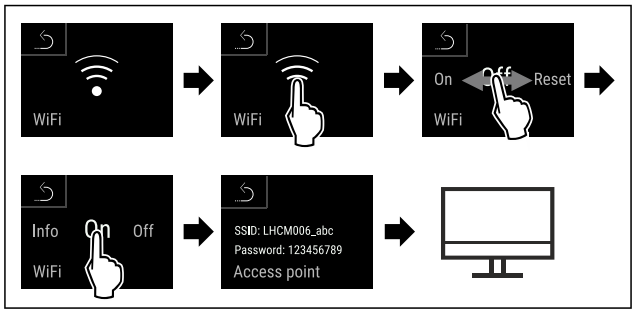

Fig. 110

▶ Executați pașii de acțiune conform figurii.
▶ Continuați procesul de configurare pe terminalul dumneavoastră cu acces la internet: Liebherr SmartMonitoring Dashboard

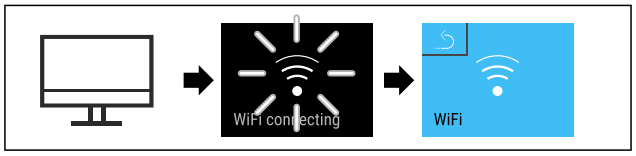

Fig. 111

▶ Executați pașii de acțiune conform figurii.
▷ Conexiunea se stabilește: Apare WiFi connecting. Simbolul pulsează.
▶ Urmați instrucțiunile Liebherr SmartMonitoring Dashboard.
▷ Conexiunea este stabilită.

Separarea conexiunii

Fig. 112

Indicație
Este activată securizarea accesului la meniul de setări. (vezi 7.2.5 Securizarea accesului meniu de setări)

▶ Introduceți codul PIN selectat. Se deschide meniul de setări.

Fig. 113

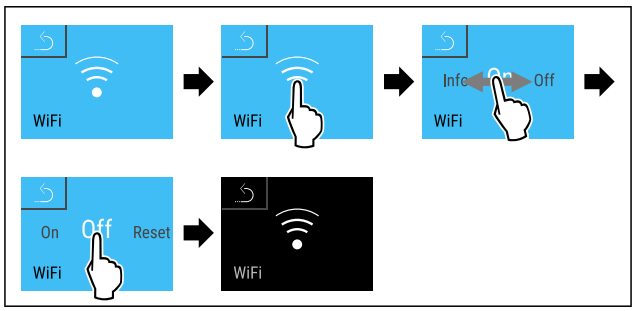

Fig. 114

▶ Executați pașii de acțiune conform figurii.
▷ Conexiunea este separată.

Resetarea conexiunii

Fig. 115

Indicație
Este activată securizarea accesului la meniul de setări. (vezi 7.2.5 Securizarea accesului meniu de setări)

▶ Introduceți codul PIN selectat. Se deschide meniul de setări.



Fig. 116

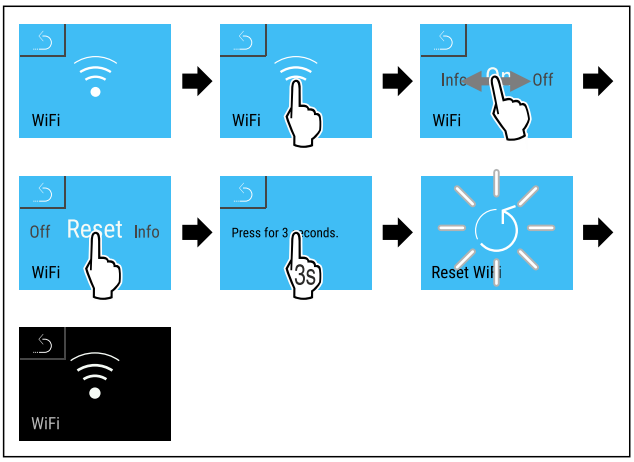

Fig. 117

▶ Executați pașii de acțiune conform figurii.
▷ Setările WiFi sunt resetate la starea de livrare.

7.2.14 Conexiune-LAN



Indicație
Liebherr SmartMonitoring Dashboard nu este disponibil în toate țările. Verificați disponibilitatea prin intermediul codului QR, introducând modelul dumneavoastră.

Indicație
Utilizarea Liebherr SmartMonitoring Dashboard de pe **https://smartmonitoring.liebherr.com** presupune instalarea unui SmartModule și un cont comercial MyLiebherr. Vă puteți conecta direct cu datele de conectare existente în timpul punerii în funcțiune online sau vă puteți înregistra din nou și crea un cont de companie.

Această setare stabilește o conexiune prin cablu între aparat și Internet. Conexiunea este controlată prin SmartModule. Aparatul poate fi conectat prin Liebherr SmartMonitoring Dashboard bazat pe browser și pot fi utilizate opțiuni extinse și individuale pentru control, administrare și monitorizare.

Indicație
Obțineți accesorii prin centrul de service (vezi 10.4 Centrul de service) sau din comerțul de specialitate prin căutarea comercianților pe pagina noastră de service de pe internet:

home.liebherr.com

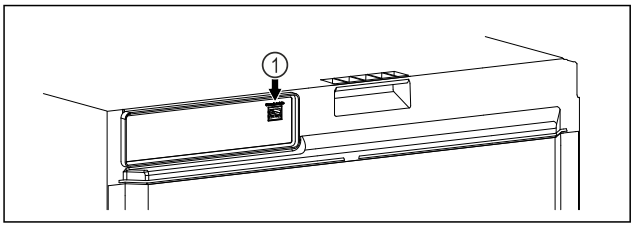

Fig. 118

Asigurați-vă că sunt îndeplinite următoarele condiții necesare:

❑ SmartModule *Fig. 118 (1)* este instalat.
❑ Este conectat un cablu de rețea.
❑ Rețeaua este conectată la internet.

Stabilirea conexiunii

Efectuați punerea în funcțiune și configurarea SmartModule online prin Liebherr SmartMonitoring Dashboard pe terminalul dvs. cu acces la internet.

Aici veți găsi, de asemenea, informații despre modernizarea ulterioară SmartModule.

Fig. 119

▶ Deschideți Liebherr SmartMonitoring Dashboard. (vezi Fig. 119)

La frigider sau congelator:



Fig. 120

Indicație
Este activată securizarea accesului la meniul de setări. (vezi 7.2.5 Securizarea accesului meniu de setări)

▶ Introduceți codul PIN selectat. Se deschide meniul de setări.

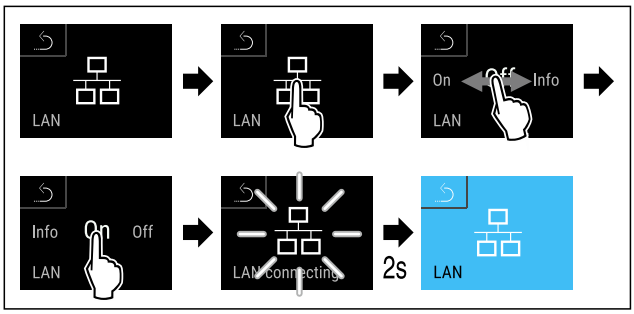

Fig. 121

▶ Executați pașii de acțiune conform figurii.
▷ Conexiunea se stabilește: Apare LAN connecting. Simbolul pulsează.
▶ Urmați instrucțiunile Liebherr SmartMonitoring Dashboard.
▷ Conexiunea este stabilită.

Separarea conexiunii



Fig. 122

Indicație
Este activată securizarea accesului la meniul de setări. (vezi 7.2.5 Securizarea accesului meniu de setări)

▶ Introduceți codul PIN selectat. Se deschide meniul de setări.

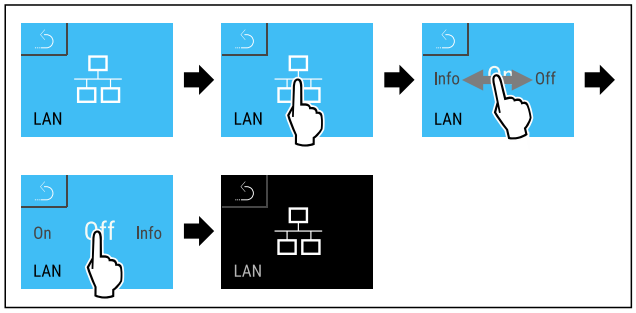

Fig. 123

▶ Executați pașii de acțiune conform figurii.
▷ Conexiunea este separată.

7.2.15 Informații despre aparat

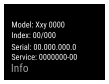

Cu această funcție afișați numărul de model, numărul de serie și numărul de service al aparatului dumneavoastră. Când luați legătura cu centrul de service aveți nevoie de informațiile despre aparat. (vezi 10.4 Centrul de service)

Cu această funcție deschideți în plus meniul extins. (vezi 4 Modul de funcționare al display-ului Touch & Swipe)

Afișarea informațiilor despere aparat



Fig. 124



Fig. 125

▶ Executați pașii de acțiune conform figurii.
▷ Display-ul afișează informațiile despre aparat.

7.2.16 Ore de funcționare

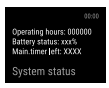

Acest afișaj indică orele de funcționare ale aparatului.

Afișarea orelor de funcționare



Fig. 126



Fig. 127

▷ Se afișează orele de funcționare.

Cu această funcție afișați și versiunea de software a aparatului dumneavoastră.

Afișarea versiunii de software



Fig. 128

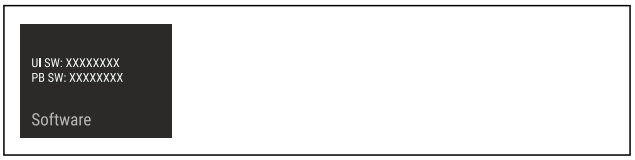

Fig. 129

▶ Executați pașii de acțiune conform figurii.
▷ Display-ul afișează versiunea de software.

7.2.18 Dezghețare



Aparatul se dezgheață automat în timpul funcționării normale.

Mod de utilizare:

- Dacă există mai multă gheață în interior, funcția de dezghețare automată poate fi pornită manual.

Pornirea manuală a decongelării automate

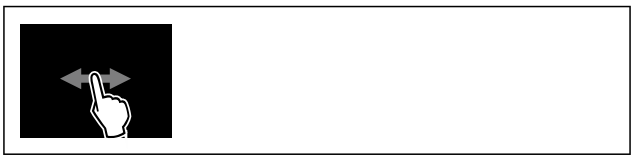

Fig. 130

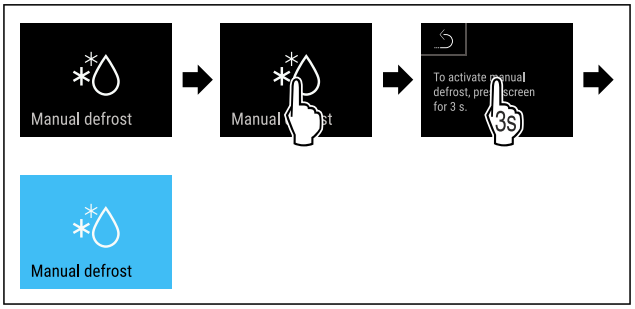

Fig. 131

▶ Executați pașii de acțiune conform figurii.
▷ Dezghețarea automată este pornită. După ce dezghețarea este finalizată, aparatul revine automat la funcționarea normală.

Indicație
Dacă există încă gheață în interior după ce ați pornit dezghețarea automată de mai multe ori, dezghețați aparatul manual. (vezi 9.2 Dezghețarea aparatului)

Abandonarea dezghețării pornite manual

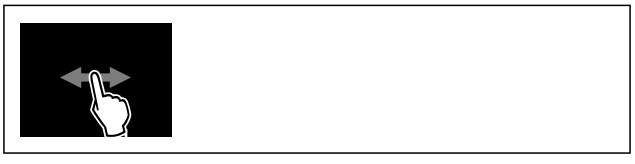

Fig. 132

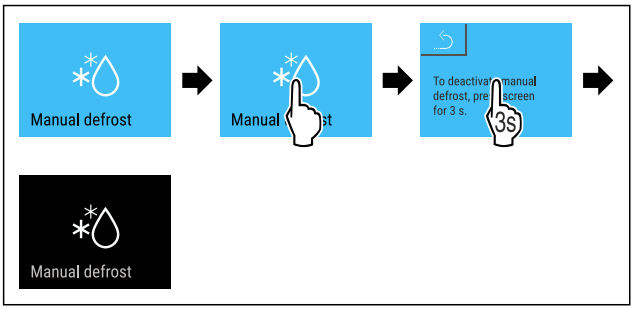

Fig. 133

▶ Executați pașii de acțiune conform figurii.
▷ Dezghețarea pornită manual este abandonată. Aparatul se comută automat din nou în regimul normal.

Informații despre dezghețare 

Această setare reglează afișajul în timpul unei dezghețări automate.

Afișaj	Descriere	
Def 1	Afișajul temperaturii nu se actualizează. El indică ultima temperatură înainte de începerea procesului de dezghețare automată.	
Def 2	Simbolul «proces de dezghețare automată» este afișat în afișajul de stare. Afișajul temperaturii este actualizat în mod continuu și indică temperatura reală.	
Def 3	Cu versiunea de software PW SW inferioară **TOD 8-800**:	Afișajul temperaturii nu se actualizează. El indică ultima temperatură înainte de începerea procesului de dezghețare automată.
	Cu versiunea de software PW SW egală sau superioară **TOD 8-800**:	Afișajul temperaturii este actualizat în mod continuu și indică temperatura reală.
Def 4	Cu versiunea de software PW SW inferioară **TOD 8-800**:	Afișajul temperaturii nu se actualizează. El indică ultima temperatură înainte de începerea procesului de dezghețare automată.
	Cu versiunea de software PW SW egală sau superioară **TOD 8-800**:	Indicația «proces de dezghețare automată» este afișată în afișajul de stare. Afișajul temperaturii nu se actualizează. El indică ultima temperatură înainte de începerea procesului de dezghețare automată.



Reprezentarea indicației «proces de dezghețare automată» pe afișajul de status



Aici vedeți versiunea de software instalată pe aparatul dumneavoastră PW SW: (vezi Afișarea versiunii de software)

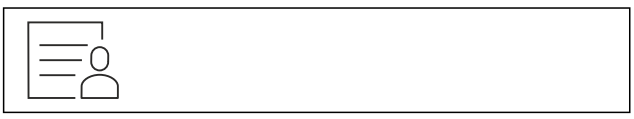

Fig. 134

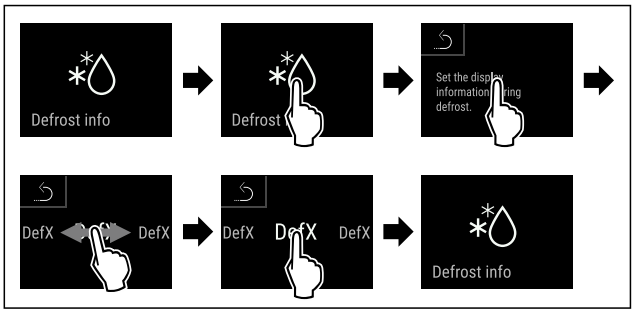

Fig. 135

▶ Executați pașii de acțiune conform figurii.
▷ Este selectată varianta de afișare dorită.

7.2.19 Descărcarea datelor (asigurarea datelor)



Cu această funcție activați asigurarea datelor de pe aparat pe un stick USB. Aparatul înregistrează automat întregul istoric al temperaturii de la diverși senzori, precum și mesajele de alarmă și de întreținere curentă. Înregistrarea pornește automat, după ce ați conectat aparatul. Aparatul înregistrează cu un interval de un minut datele ultimilor 5 ani.

Dacă activați asigurarea datelor, puteți selecta datele pe care doriți să le salvați pe stick-ul USB:

- Fișier cu istoricul temperaturii (Temperature_Log_000)
- Protocol de evenimente (Event_Log_000)
- Informații de service (Service_Info)
- Toate

Asigurarea datelor cuprinde întreaga durată de înregistrare. Fișierele text salvate sunt necriptate și au extensia „.log“.

Informații suplimentare privind fișierele text salvate:	(vezi 10.3 Înregistrare date)

Activarea asigurării datelor pe stick-ul USB

Asigurați-vă că sunt îndeplinite următoarele condiții necesare:

❑ Stick-ul USB este formatat FAT32.
❑ Stick-ul USB este conectat. Aparatul nu detectează niciun hard-disc USB.



Fig. 136

Indicație
Nu îndepărtați stick-ul USB pe parcursul asigurării datelor.

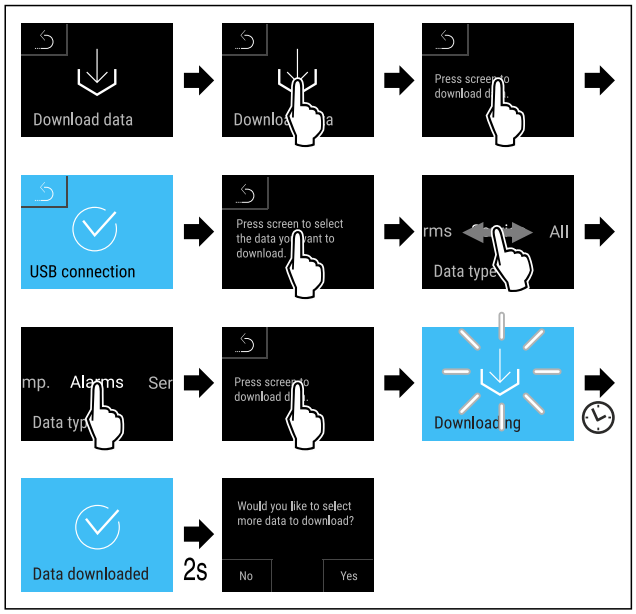

Fig. 137

▶ Executați pașii de acțiune conform figurii.
▷ Asigurarea datelor pe stick-ul USB a fost efectuată cu succes: Puteți selecta date suplimentare și le puteți salva pe stick-ul USB.

7.2.20 Calibrarea senzorului

Cu calibrarea senzorului puteți egaliza diferențele dintre temperatura setată și temperatura reală. În acest scop determinați temperatura reală cu un mijloc de măsurare calibrat.

Domeniu de setare Senzor C (senzor de control): +/- 3 Kelvin în pași de 0,1 Kelvin.

Calibrarea senzorului



Fig. 138

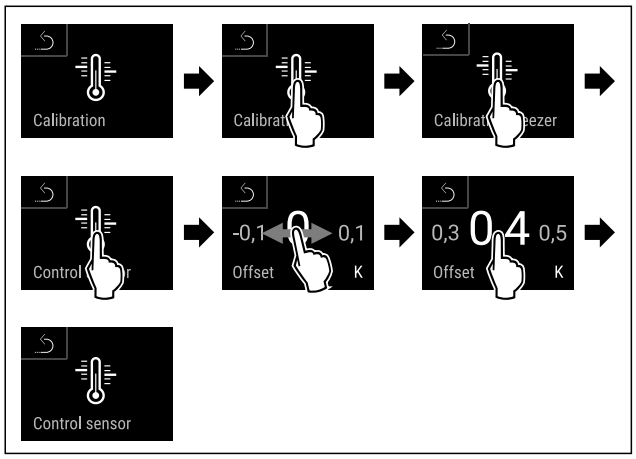

Fig. 139

▶ Executați pașii de acțiune conform figurii.
▷ Senzorul C este calibrat.
▷ Calibrarea senzorului este completă.

Indicație
Temperatura calibrată este afișată într-un interval de două ore pe display.

7.2.21 Alarmă de temperatură

Cu această funcție setați alarma de temperatură. Totodată stabiliți limita superioară și inferioară de temperatură cu o valoare-diferență la temperatura spațiului interior reglată actual. Alarma de temperatură este declanșată imediat ce temperatura interioară părăsește intervalul de temperatură setat și a expirat orice timp de întârziere setat.

Exemplu		Valoare-diferență de setat
Temperatură spațiu interior actuală	5 °C	
Limită inferioară de temperatură	2 °C	-3 °C
Limită superioară de temperatură	8 °C	+3 °C

Puteți seta următoarele valori:

- Valoarea-diferență pentru limita inferioară de temperatură în pași de 0,1 °C
- Valoarea-diferență pentru limita superioară de temperatură în pași de 0,1 °C
- Timpul de întârziere a alarmei de la 0 la 60 de minute (setarea «0» înseamnă nicio întârziere a alarmei de temperatură.)
- Frecvența de repetare a alarmei de la 0 la 30 de minute după confirmarea alarmei (setarea «0» înseamnă nicio repetare a alarmei după confirmarea alarmei.)

Setarea alarmei de temperatură



Fig. 140



Fig. 141

▶ Executați pașii de acțiune conform figurii.

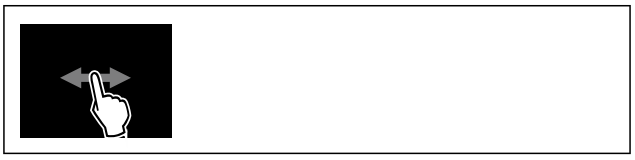

Fig. 142

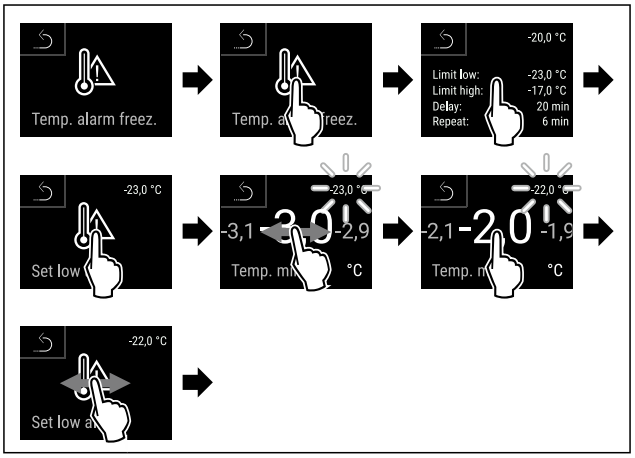

Fig. 143 Exemplu pentru setarea limitei inferioare de temperatură, pe baza unei temperaturi setate a aparatului de -20 °C.

▶ Executați pașii de acțiune conform figurii.
▷ Este setată limita inferioară a temperaturii.

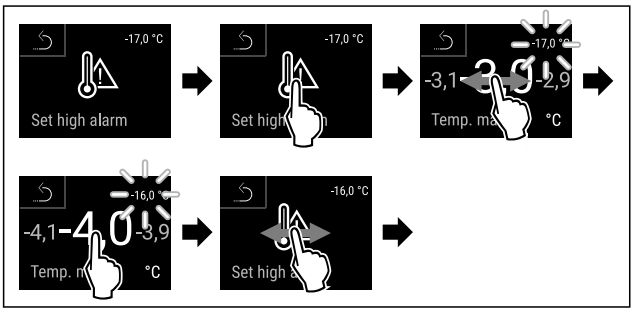

Fig. 144 Exemplu pentru setarea limitei inferioare de temperatură, pe baza unei temperaturi setate a aparatului de -20 °C.

▶ Executați pașii de acțiune conform figurii.
▷ Este setată limita superioară de temperatură.

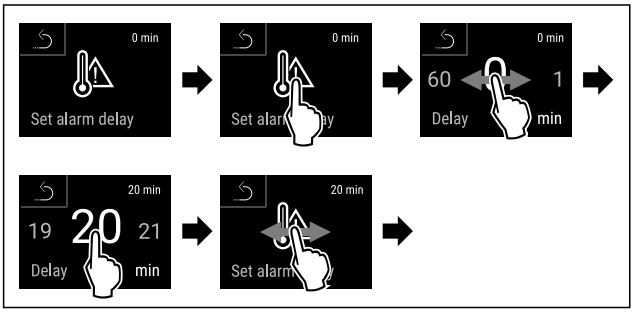

Fig. 145

▶ Executați pașii de acțiune conform figurii.
▷ Se setează timpul de întârziere a alarmei.

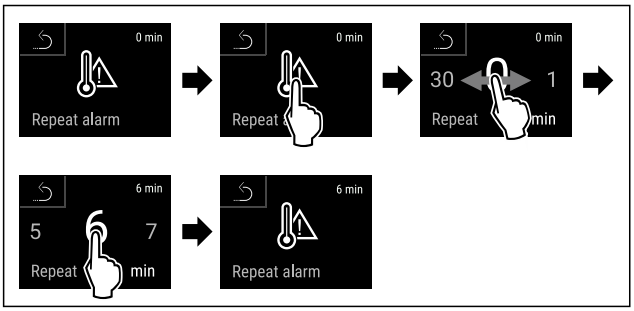

Fig. 146

▶ Executați pașii de acțiune conform figurii.
▷ Este setat intervalul de repetare a alarmei.
▷ Este setată alarma de temperatură.

Afișarea valorilor de alarmă pentru temperatura setată



Fig. 147



Fig. 148

▶ Executați pașii de acțiune conform figurii.

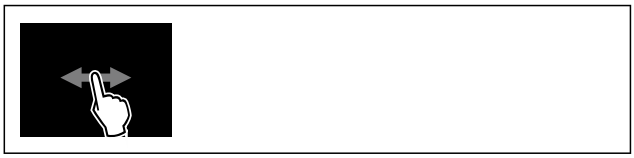

Fig. 149

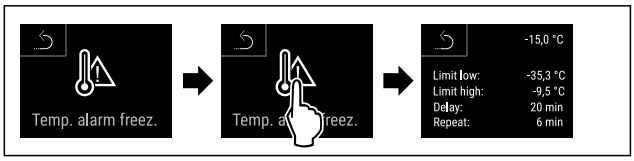

Fig. 150

▶ Executați pașii de acțiune conform figurii.
▷ Se afișează valorile de alarmă pentru temperatura setată.

7.2.22 Alarmă ușă

Door alarm

Cu această funcție activați sau dezactivați alarma ușii. Alarma ușii emite semnal sonor dacă ușa este deschisă un timp prea îndelungat. Alarma ușii este activată la livrarea de la furnizor. Puteți seta cât timp poate sta ușa deschisă înainte de a emite semnal sonor.

Puteți seta următoarele valori:

- 15 secunde
- 30 secunde
- 60 secunde
- 90 secunde
- 120 secunde
- 150 secunde
- 180 secunde
- Oprit

Setarea alarmei ușii



Fig. 151

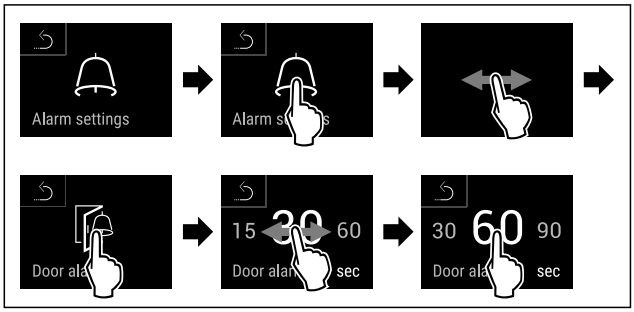

Fig. 153 Reprezentare exemplificatoare: Schimbați alarma ușii de la 30 de secunde la 60 de secunde.

▶ Executați pașii de acțiune conform figurii.
▷ Alarma ușii este setată.

Dezactivarea alarmei ușii



Fig. 154

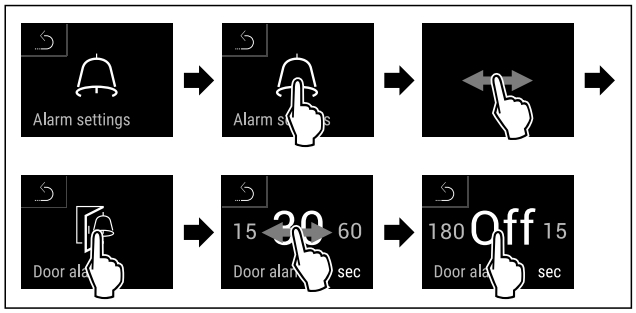

Fig. 155

▶ Executați pașii de acțiune conform figurii.
▷ Alarma ușii este dezactivată.

7.2.23 Simulare de alarmă



Cu această funcție puteți simula o alarmă de temperatură în aparat, pentru a verifica, de ex., declanșarea corectă a unui dispozitiv de siguranță. Dispozitivul de siguranță este racordat la ieșirea de alarmă fără potențial. (vezi 8.3 Interfețe)

Pornire simulare de alarmă



Fig. 156



Fig. 157

▶ Executați pașii de acțiune conform figurii.



Fig. 158

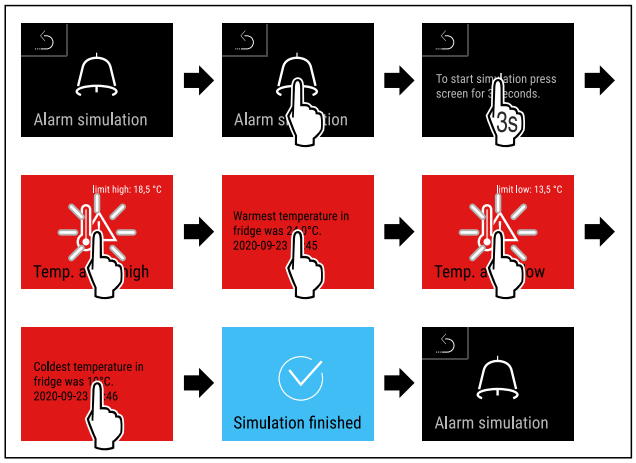

Fig. 159

▶ Executați pașii de acțiune conform figurii.
▷ Simularea a fost efectuată.
▷ Dispozitivul de siguranță conectat ar fi trebuit să se declanșeze.

7.2.24 Jurnal de alarme



Această setare permite interogarea și ștergerea ultimelor 10 alarme care au avut loc pe aparat.

Se afișează următoarele:

- Data și ora curentă
- Alarme active (roșu).
- Alarmele anterioare care nu au fost încă interogate sunt afișate ca fiind **neconfirmate (roșu)**.
  Confirmarea se face prin glisarea către următoarea eroare.
- Alarmele care au fost interogate sunt afișate ca fiind **confirmate**.
- Ștergerea tuturor alarmelor (inclusiv a alarmelor active și a celor neconfirmate).

Afișarea jurnalului de alarme și ștergerea unei alarme

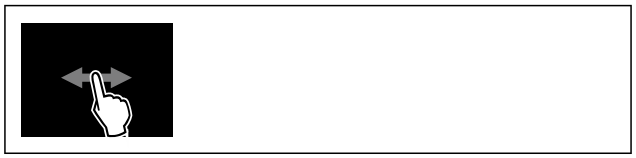

Fig. 160

-sau-

▶ Prin intermediul simbolului de afișare din partea de jos a afișajului de stare.

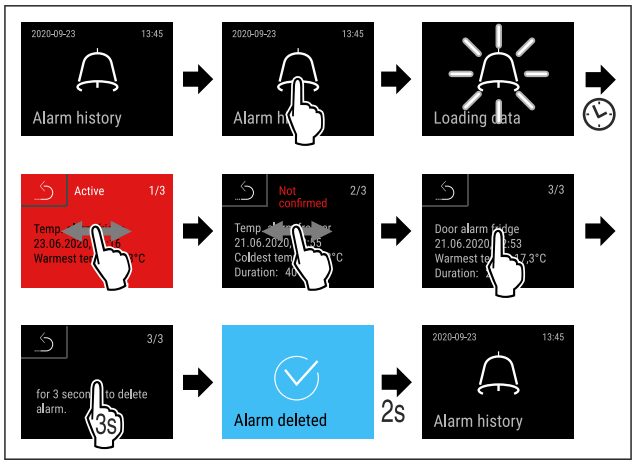

Fig. 161

▶ Executați pașii de acțiune conform figurii.
▷ Interogarea și ștergerea unei alarme a fost efectuată.

Afișarea jurnalului de alarme și ștergerea tuturor alarmelor



Fig. 162

-sau-

▶ Prin intermediul simbolului de afișare din partea de jos a afișajului de stare.

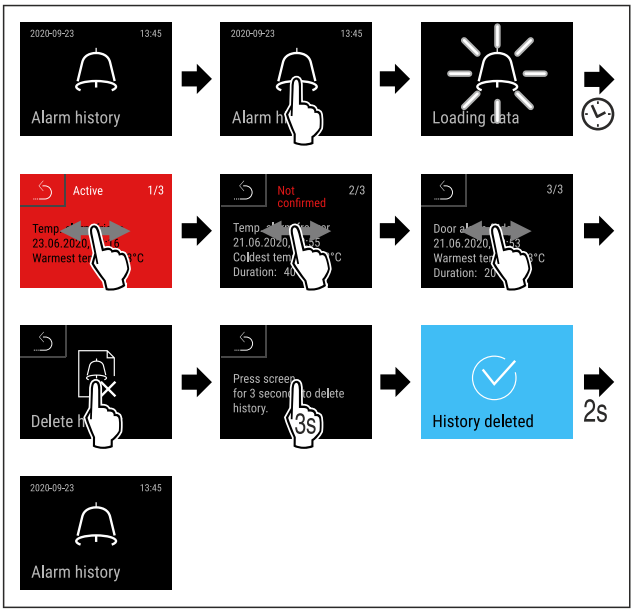

Fig. 163

▶ Executați pașii de acțiune conform figurii.
▷ A fost efectuată interogarea și ștergerea tuturor alarmelor.

7.2.25 Transmiterea alarmei 

Cu această funcție puteți seta o transmitere a unei sau a mai multor alarme către un receptor de alarmă extern. Totodată este racordat receptorul de alarmă la ieșirea de alarmă fără potențial a aparatului. (vezi 8.3 Interfețe)

Puteți alege următoarele setări:

- Tipul de alarmă:
  - Alarmă ușă
  - Alarmă de temperatură
  - Alarma ușii și alarma de temperatură
  - Toate
- Confirmați:
  - **Da:** Alarma este confirmată la aparat și la receptorul conectat din exterior.
  - **Nu:** Alarma este confirmată la aparat și rămâne activă la receptor până când eroarea este remediată.
- Actualizare (vizibil numai dacă se selectează «Da» la confirmare):
  - **Da:** Alarmă se repetă.

    Alarmă de temperatură în funcție de ora setată (vezi 7.2.21 Alarmă de temperatură)
    (Dacă setați timpul de întârziere al alarmei pe «0», atunci nu există nicio repetare a alarmei nici la releul de alarmă.)
    Alarmă ușă după 1 sau 4 minute* (vezi 7.2.22 Alarmă ușă)
  - **Nu:** Alarmă confirmată permanent.

Activare transmitere alarmă



Fig. 164

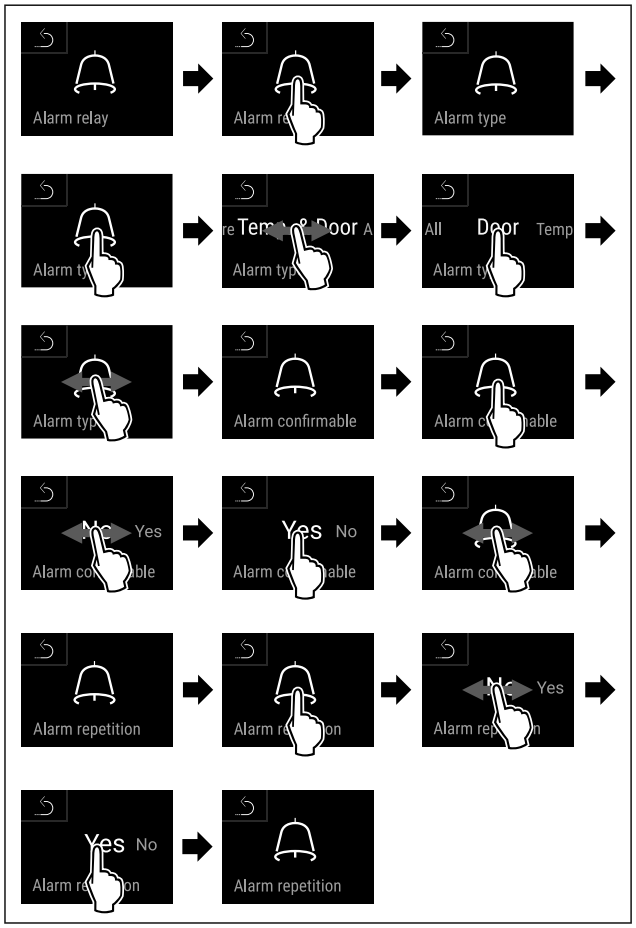

Fig. 165

▶ Executați pașii de acțiune conform figurii.
▷ Transmiterea alarmei este setată.

7.2.26 Mod demo 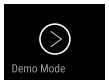

Modul demo este o funcție specială pentru reprezentantul comercial, care doresc să demonstreze funcțiile speciale. Dacă activați modul demo, sunt dezactivate toate funcțiile tehnice de răcire.

Dacă vă conectați aparatul și pe afișajul de status apare un "D", este activat deja modul demo.

Dacă activați modul demo și apoi îl dezactivați din nou, este resetat aparatul la setările din fabricație. (vezi 7.2.27 Resetare pe reglajele din fabricație)

Activarea modului demo



Fig. 166

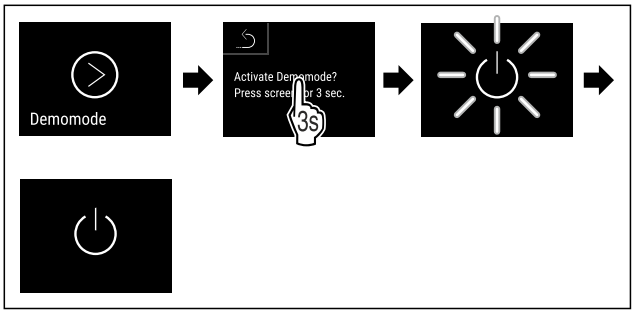

Fig. 167

▶ Executați pașii de acțiune conform figurii.
▷ Modul demo este activat.
▷ Aparatul este deconectat.
▶ Conectați aparatul. (vezi 5.1 Pornirea aparatului (prima punere în funcțiune))
▷ Pe afișajul de status apare "D".

Dezactivarea modului demo



Fig. 168

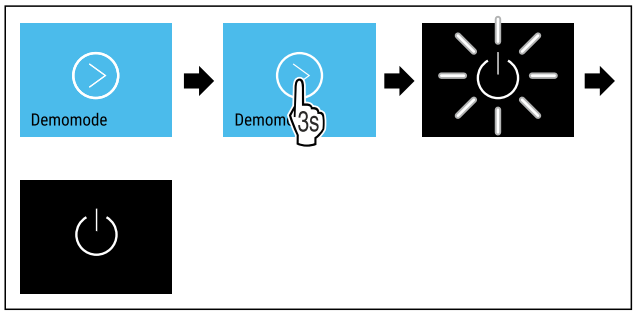

Fig. 169

▶ Executați pașii de acțiune conform figurii.
▷ Modul demo este dezactivat.
▷ Aparatul este deconectat.
▶ Conectați aparatul. (vezi 5.1 Pornirea aparatului (prima punere în funcțiune))
▷ Aparatul este resetat la setările din fabricație.

7.2.27 Resetare pe reglajele din fabricație 

Cu această funcție resetați toate reglajele pe reglajele din fabricație. Toate setările pe care le-ați realizat până în prezent vor fi readuse la valorile lor inițiale.

Efectuarea resetării



Fig. 170

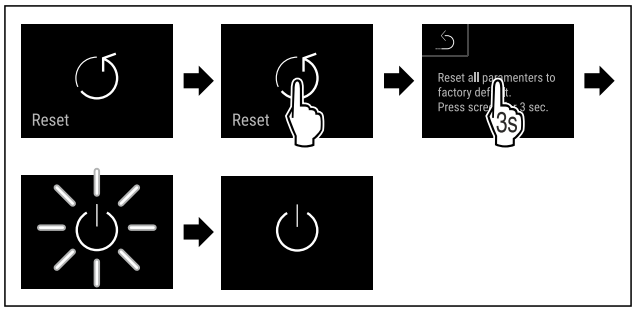

Fig. 171

▶ Executați pașii de acțiune conform figurii.
▷ Aparatul este resetat.
▷ Aparatul este oprit.
▶ Reporniți aparatul. (vezi 5.1 Pornirea aparatului (prima punere în funcțiune))

7.3 Mesaje

7.3.1 Avertizări

Avertizările sunt semnalate acustic printr-un semnal sonor și sunt afișate optic printr-un simbol pe display. Semnalul sonor se intensifică și devine mai puternic, până când este confirmat mesajul.

Mesaj (roșu)	**Cauza**	**Remediere**
 **Ușă deschisă**	Apare mesajul, dacă ușa este deschisă prea mult timp.	Închideți ușa. Atingeți scurt. Alarma este încheiată. **Indicație** Poate fi setat timpul, până când apare mesajul. (vezi 7.2.22 Alarmă ușă)
 **Alarmă de temperatură**	Apare mesajul, dacă temperatura nu corespunde temperaturii setate. Cauzele diferențelor de temperatură pot fi: Au fost introduse produse cald. În timpul sortării și scoaterii alimentelor a pătruns o cantitate prea mare de aer cald din cameră. Curentul a fost întrerupt pentru un interval de timp mai îndelungat.	Atingeți scurt. Sunt afișate informații privind erorile și starea aparatului. Atingeți scurt. Se afișează temperatura cea mai caldă/cea mai rece, data și ora. Atingeți scurt. Se afișează ecranul de stare. Temperatura actuală și simbolul de alarmă clipesc în roșu, până când se atinge temperatura setată. Verificați calitatea produselor refrigerate.

Mesaj (roșu)	**Cauza**	**Remediere**
 **Eroare**	Aparatul este defect, există o defecțiune a aparatului sau o componentă a acestuia are o defecțiune.	Repoziționați produsul congelat. Atingeți scurt. Se afișează codul de eroare (de exemplu, BT021). 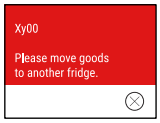 Atingeți scurt. Dacă este prezent, se afișează un alt cod de eroare **sau** Se afișează ecranul de stare cu simbolul de eroare care clipește. 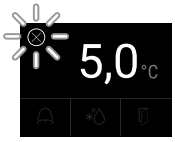 Glisați sau atingeți ușor afișajul pentru a afișa din nou codul (codurile) de eroare. Notați codul(urile) de eroare și contactați centrul de service. (vezi 10.4 Centrul de service)
	Mesajul indică un comportament de dezghețare neprogramată. De exemplu, este posibil ca evaporatorul să înghețe anormal din cauza deschiderilor mai lungi ale ușilor, iar timpul de dezghețare să nu mai fie suficient.	Atingeți scurt. **DEFR.MAX** este afișat.  Atingeți scurt. Se afișează ecranul de stare cu simbolul de eroare care clipește. 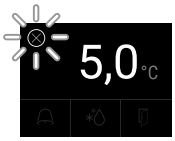 Glisați sau atingeți ușor afișajul pentru a afișa din nou mesajul. Mutați produsele refrigerate și dezghețați manual aparatul. Alternativ, dezghețarea poate fi pornită manual. (vezi 7.2.18 Dezghețare) O atingere lungă face să dispară simbolul intermitent de eroare. Dacă mesajul este afișat în mod repetat și cauzele enumerate nu se aplică, contactați serviciul clienți. (vezi 10.4 Centrul de service)
 **Pană de curent**	Mesajul apare după o întrerupere a alimentării cu energie electrică.	Atingeți scurt. Se afișează starea de încărcare a bateriei, informații despre erori și starea aparatului Atingeți scurt. Sunt afișate cea mai caldă temperatură și intervalul de timp al întreruperilor alimentării cu energie electrică. Atingeți scurt. Se afișează ecranul de stare. Temperatura actuală și simbolul de alarmă clipesc în roșu, până când se atinge temperatura setată. Verificați calitatea produselor refrigerate.
 **Eroare WLAN**	Conexiunea WLAN este întreruptă.	Verificați conexiunea. Atingeți scurt. Alarma este încheiată.
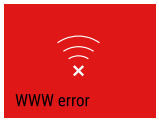 **WWW-eroare WLAN**	Mesajul apare dacă nu există o conexiune la internet prin WLAN.	Verificați conexiunea. Atingeți scurt. Alarma este încheiată.

Mesaj (roșu)	**Cauza**	**Remediere**
 **Eroare LAN**	Conexiunea LAN este întreruptă.	Verificați conexiunea și cablul de rețea. Atingeți scurt. Alarma este încheiată.
 **WWW-eroare LAN**	Mesajul apare dacă nu există o conexiune la internet prin LAN.	Verificați conexiunea. Atingeți scurt. Alarma este încheiată.

7.3.2 Reamintiri

Reamintirile apar atunci când vi se cere să faceți ceva. Acestea sunt semnalate acustic printr-un semnal sonor și sunt afișate optic printr-un simbol pe afișaj. Confirmați mesajul prin apăsarea tastei de confirmare.

Mesaj (galben)	**Cauza**	**Remediere**
 **Re amintire întreținere**	Mesajul apare atunci când a expirat temporizatorul intervalului de întreținere setat.	Atingeți scurt. Amintirea s-a încheiat. **Indicație** Intervalul de întreținere poate fi setat (vezi 7.2.7 Reamintirea intervalului de întreținere) .
 **Înregistrare-reamintire**	Mesajul apare atunci când memoria de înregistrare a temperaturii (999 ore) este plină.	Atingeți scurt. Amintirea s-a încheiat. Se suprascriu cele mai vechi date. **Indicație** Înregistrarea temperaturii poate fi resetată. (vezi 7.2.4 Înregistrarea temperaturii)
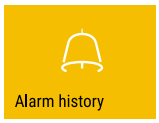 **Jurnal de alarme**	Mesajul apare atunci când există mai mult de 10 mesaje de alarmă neconfirmate.	Atingeți scurt. Verificați mesajele. Amintirea s-a încheiat.

8 Dotare

8.1 Încuietoare de securitate

Încuietoarea din ușa aparatului este echipată cu un mecanism de siguranță.

8.1.1 Blocarea aparatului

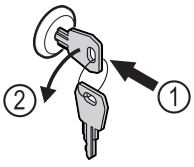

Fig. 172 Reprezentare exemplificatoare

▶ Introduceți cheia prin apăsare.
▶ Rotiți cheia cu 90° în sens invers acelor de ceasornic.
▷ Aparatul este blocat.

8.1.2 Deblocarea aparatului

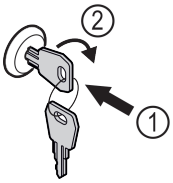

Fig. 173 Reprezentare exemplificatoare

▶ Introduceți cheia prin apăsare *Fig. 173 (1)*.
▶ Rotiți cheia cu 90° în sensul acelor de ceasornic *Fig. 173 (2)*.
▷ Aparatul este deblocat.

8.2 Senzori

Aparatul poate fi echipat cu următorii senzori pentru monitorizarea temperaturii:

- Senzor C
- Senzor P

8.2.1 Senzor C (senzor de control)

Senzorul C este instalat permanent și reglează temperatura interioară a aparatului. Dacă este necesar, puteți calibra senzorul C. (vezi 7.2.20 Calibrarea senzorului)

8.2.2 Senzor P (senzor de produs)

Puteți plasa senzorul P oriunde în interior pentru a înregistra și monitoriza în mod specific temperatura în acel loc. Dacă temperatura setată este depășită în acest punct, senzorul declanșează o alarmă. Dacă este necesar, puteți calibra senzorul P. (vezi 7.2.20 Calibrarea senzorului)

Indicație
Obțineți accesorii prin centrul de service (vezi 10.4 Centrul de service) sau din comerțul de specialitate prin căutarea comercianților pe pagina noastră de service de pe internet:
home.liebherr.com

8.3 Interfețe

Există diverse opțiuni de conectare pe partea din spate a aparatului.

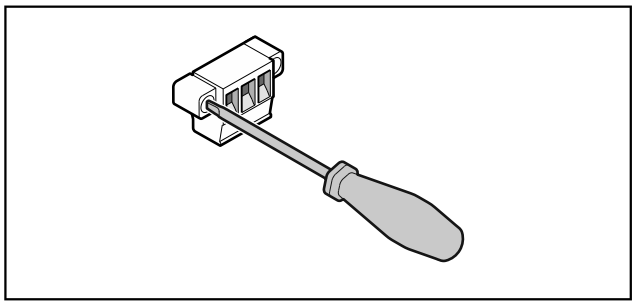

Fig. 174

Indicație
Fișele sunt fixate cu șuruburi. Pentru a putea scoate fișele, slăbiți șuruburile din dreapta și din stânga.

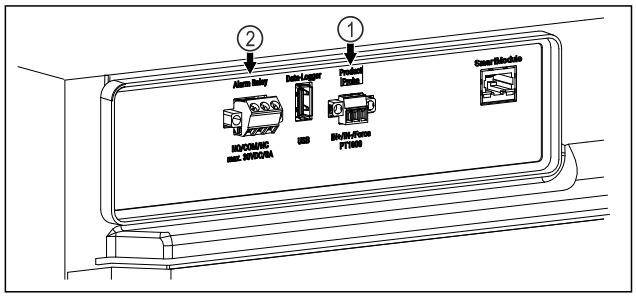

Fig. 175

(1) Ieșire de alarmă fără potențial

(2) Conexiune pentru senzorul P

8.3.1 Ieșire de alarmă fără potențial

AVERTIZARE
Pericol de accidentare prin electrocutare!
▶ Conectarea aparatului la un dispozitiv de alarmă extern trebuie efectuată numai de către personal specializat și instruit!

Aceste trei contacte pot fi utilizate pentru a conecta un dispozitiv de alarmă vizuală sau sonoră. Conexiunea este proiectată pentru un maxim de **30 V (DC) - 8 A** de la o sursă de tensiune foarte joasă de siguranță SELV **(curent minim 150 mA)**.

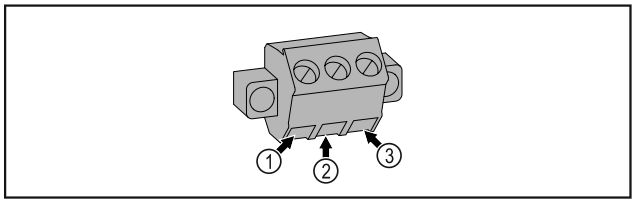

Fig. 176

(1) NO (normally open) Conexiunea pentru lampa de control, care este activă în regimul normal sau când este deconectat aparatul.

(2) COM (common) Sursă de tensiune externă

(3) NC (normally closed) Conexiunea pentru lampa de alarmă sau emițătorul de alarmă acustică, care este activ în caz de alarmă sau alimentare cu tensiune lipsă.

8.3.2 Conexiune pentru senzorul P

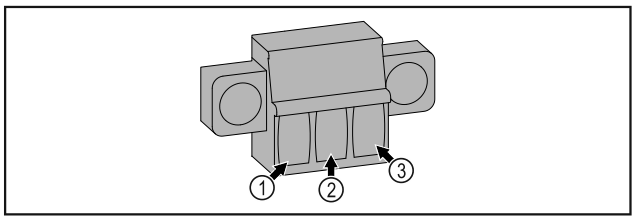

Fig. 177

(1) IN+ (conductor de măsurare +)

(2) IN- (conductor comun de retur -)

(3) FORCE (alimentare +)

9 Întreținere

9.1 Plan de întreținere

Lucrările de întreținere trebuie să fie efectuate în mod regulat pentru a menține funcționarea aparatului.

PRECAUȚIE
Risc de rănire și deteriorare din cauza lucrărilor de întreținere neprofesioniste!
Vătămări corporale și daune materiale.
▶ Lucrările de întreținere pot fi efectuate numai de către personal specializat calificat.

AVERTIZARE
Pericol de scurtcircuit din cauza unor piese sub tensiune!
Șoc electric sau deteriorarea componentelor electronice.
▶ **Opriți aparatul.**
▶ Scoateți fișa de rețea sau deconectați siguranța.

Indicație
Poate fi activată o funcție de reamintire a întreținerii. (vezi 7.2.7 Reamintirea intervalului de întreținere)

Indicație
Se recomandă crearea unui jurnal de întreținere în care să se consemneze toate lucrările efectuate (reparații, inspecții).

Indicație
Liebherr recomandă o întreținere curentă anuală. Pentru o ofertă individuală vă rugăm să vă adresați serviciului pentru clienți (vezi 10.4 Centrul de service) .

Componenta	Activitate	Intervalul de întreținere
Piese din tablă	Verificați dacă există deteriorări și coroziune. Înlocuirea pieselor deteriorate: (vezi 10.4 Centrul de service)	Anual
Ușă, balamale	Alinierea (vezi 3.6 Alinierea ușii) , funcționarea și așezarea bună.	Anual
Încuietoare, mâner de ușă *	Verificați dacă se poate mișca ușor și dacă se potrivește bine.	Anual
Etanșarea ușii	Verificați dacă sunt deteriorate, uzate și dacă se potrivesc bine. O garnitură de înlocuire a ușii, este disponibilă de la centrul de service (vezi 10.4 Centrul de service) .	Anual
Senzor	Calibrați senzorul. (vezi 7.2.20 Calibrarea senzorului)	Anual
Alimentarea senzorului	Verificați dacă materialul de etanșare este intact.	Anual
Suprafețe	Curățare (vezi 9.3 Curățarea aparatului)	Recomandare: lunar sau conform cerințelor sau specificațiilor de la locul de amplasare
Suprafețe	Dezinfectare Următorii dezinfectanți au fost testați de Liebherr: Dismozon pur 1 % Lösung (Bode Chemie), Suma Quicksan (Diversey), Incidin Extra N (Ecolab Healthcare), Acrylan (Antiseptica chem.-pharm. Produkte), Buraton 10 F (Schülke und Mayr), Frankocid N (Franken Chemie), Apesin DSR 50 (Tana), Nüscosept Spray (Dr. Nüsken), Melsept SF (B. Braun Melsungen), Kohrsolin (Bode Chemie), Neoquat S (Dr. Weigert), Indicin Rapid (Ecolab Healthcare), Bacillocid Spezial (Bode Chemie), Neoform K Spray (Dr. Weigert), Apesin Desinf. Spray (Tana), Nüscosept 100 (Dr. Nüsken), Antisept T (Fink Tec), Apesin AP 100 0,50% Lösung (Tana), Perform Pulver 2% Lösung (Schülke und Mayr) Respectați instrucțiunile de utilizare ale producătorului respectiv. În cazul în care se folosesc alți dezinfectanți decât cei menționați, testați-i mai întâi într-un loc puțin vizibil.	Recomandare: lunar sau conform cerințelor sau specificațiilor de la locul de amplasare
Locul de amplasare, aparat	Decontaminare Aparatul este potrivit pentru decontaminarea încăperilor cu peroxid de hidrogen H_2O_2. Valorile din următoarea specificație a aplicației nu trebuie să fie depășite: Concentrație maximă 250 ppm. Umiditate maximă 85 %. Temperatura maximă admisibilă a camerei în funcție de clasa climatică. (vezi 2.4 Domeniul de aplicare al aparatului)	Recomandare: după cum este necesar sau specificat la locul de amplasare, de maximum 2 ori pe an
Fante de aer pentru ventilator	Curățare	Anual
Transmiterea alarmei	Verificați conexiunile fișelor pentru a verifica dacă sunt bine fixate.	Anual
Cablu de rețea	Verificați dacă există deteriorări.	Anual sau la relocare
Picioare reglabile / roțile	Verificați funcționalitatea, deteriorarea și fixarea bună. Înlocuiți piesele deteriorate. (vezi 10.4 Centrul de service)	Anual

9.2 Dezghețarea aparatului

AVERTIZARE
Dezghețarea necorespunzătoare a dispozitivului!
Vătămări și deteriorări.
- ▶ Nu utilizați alte dispozitive mecanice sau diverse mijloace pentru accelerarea procesului de dezghețare, decât cele recomandate de producător.
- ▶ Nu utilizați aparate electrice de încălzire sau curățare cu abur, flacără deschisă sau spray-uri dejivrante.
- ▶ Nu îndepărtați gheața cu obiecte ascuțite.

Pentru a menține funcționalitatea aparatului, vă recomandăm să-l dezghețați în caz de acumulare ridicată a gheții. Pentru înghețarea în spațiul interior sunt determinante locul de instalare (de ex. umiditate ridicată a aerului), setările de la aparat și un comportament incorect al utilizatorului.

Dacă nu este suficient ciclul automat de dezghețare:
- ▶ Porniți manual dezghețarea automată. (vezi 7.2.18 Dezghețare)

Dacă problema persistă, dezghețați manual aparatul:
- ▶ Opriți aparatul. (vezi 7.2.2 Pornirea și oprirea aparatului)
- ▶ Scoateți ștecherul din priză.
- ▶ Repoziționați produsul congelat.
- ▶ În timpul procesului de dezghețare, lăsați deschisă ușa aparatului.
- ▶ Îndepărtați restul de apă de dezgheț cu o lavetă și curățați aparatul.

9.3 Curățarea aparatului

9.3.1 Pregătirea

AVERTIZARE
Pericol de scurtcircuit din cauza unor piese sub tensiune!
Șoc electric sau deteriorarea componentelor electronice.
- ▶ **Opriți aparatul.**
- ▶ Scoateți fișa de rețea sau deconectați siguranța.

AVERTIZARE
Pericol de incendiu
- ▶ Nu deteriorați circuitul de răcire.

- ▶ Goliți aparatul.
- ▶ Extrageți fișa de rețea.
- ▶ Respectați indicațiile referitoare la transportul aparatului.

9.3.2 Curățarea carcasei

ATENȚIE
Curățare necorespunzătoare!
Defecțiuni la aparat.
- ▶ Utilizați exclusiv lavete moi și agent de curățare general cu ph neutru.
- ▶ Nu folosiți bureți aspri sau abrazivi și nici bureți de sârmă.
- ▶ Nu utilizați mijloace de curățare agresive, abrazive, care conțin nisip, clor sau acizi.

AVERTIZARE
Pericol de accidentare și deteriorare a aparatului din cauza aburului fierbinte!
Aburul fierbinte poate cauza arsuri și poate deteriora suprafețele.
- ▶ Nu utilizați aparate de curățare cu aburi!

ATENȚIE
Pericol de deteriorare din cauza unui scurtcircuit!
- ▶ Când curățați aparatul, asigurați-vă că apa de curățare nu pătrunde în componentele electrice.

- ▶ Ștergeți carcasa numai cu o lavetă moale, curată. În cazul unui grad de murdărire ridicat, utilizați apă călduță cu un detergent neutru. Suprafețele de sticlă pot fi curățate suplimentar cu un detergent pentru sticlă.
- ▶ Curățați anual serpentina condensatorului. Dacă serpentina condensatorului nu este curățată, acest lucru duce la o diminuare considerabilă a eficienței aparatului.

9.3.3 Curățarea compartimentului interior

AVERTIZARE
Pericol de scurtcircuit din cauza unor piese sub tensiune!
Șoc electric sau deteriorarea componentelor electronice.
- ▶ **Opriți aparatul.**
- ▶ Scoateți fișa de rețea sau deconectați siguranța.

AVERTIZARE
Pericol de accidentare și deteriorare a aparatului din cauza aburului fierbinte!
Aburul fierbinte poate cauza arsuri și poate deteriora suprafețele.
- ▶ Nu utilizați aparate de curățare cu aburi!

ATENȚIE
Curățare necorespunzătoare!
Defecțiuni la aparat.
- ▶ Utilizați exclusiv lavete moi și agent de curățare general cu ph neutru.
- ▶ Nu folosiți bureți aspri sau abrazivi și nici bureți de sârmă.
- ▶ Nu utilizați mijloace de curățare agresive, abrazive, care conțin nisip, clor sau acizi.

Indicație
Nu deteriorați și nu îndepărtați plăcuța de fabricație din interiorul aparatului. Plăcuța de fabricație este importantă pentru centrul de service. (vezi 10.4 Centrul de service)

- ▶ Deschideți ușa.
- ▶ Goliți aparatul.
- ▶ Curățați compartimentul interior și piesele din dotare cu apă călduță și puțin detergent. Nu utilizați agenți de curățare care conțin nisip sau acizi sau soluții chimice de curățare.

9.3.4 După curățare

- ▶ Ștergeți aparatul și piesele din dotare până la uscare.
- ▶ Conectați aparatul și porniți-l.
  Atunci când temperatura este suficient de scăzută:
- ▶ Introduceți produse refrigerate.
- ▶ Repetați curățarea regulat.
- ▶ Curățați aparatul frigorific cu schimbător de căldură o dată pe an și îndepărtați praful.

10 Ajutor pentru clienți

10.1 Date tehnice

Domeniul de temperaturi	
Congelare	-9 °C până la -35 °C

Sarcina maximă pe raft A)			
Lățimea aparatului	550 mm	600 mm	750 mm
Grătare tip poliță	--	45 kg	60 kg
Placă de sticlă	40 kg	40 kg	40 kg
Sertar (aparate de congelare)	15 kg	15 kg	15 kg

A) Atunci când sunt foarte încărcate, rafturile se pot curba ușor.

Sarcina totală maximă și greutatea netă maximă		
Model (vezi 3.2 Cotele aparatului)	Sarcina totală maximă	Greutate netă
SFTvh 1501	60 kg	39 kg

Volum util
A se vedea capacitatea utilă de pe plăcuța de fabricație. (vezi 2.2 Vedere de ansamblu a aparatului și dotărilor)

Specificația de frecvență WLAN	
Bandă de frecvență	2.4 GHz
Putere maximă radiată	<100 mW
Destinația utilizării instalației radio	Integrare în rețeaua WLAN locală pentru comunicația datelor

Condiții de instalare	
Grad de murdărire (zona adiacentă a aparatului)	PD2
Temperatura mediului înconjurător	+10 °C până la +35 °C

Condiții de instalare	
Umiditate ambiantă maximă relativă	75 %, fără condensare
Poziție de exploatare la înălțime maximă (m peste nivelul mării)	2000 m

Valori electrice	
Tensiune nominală	220-240 V ~
Frecvența	50/60 Hz
Valoare de racord	2,0 A
Fluctuații maxime de rețea	+/-10 %
Categorie de supratensiune	II

Date măsurate conform DIN 13277 la temperatura ambiantă de referință de +25 °C				
Model **SFTvh**	Consum de energie (kWh/24h)	Creșterea temperaturii la căderea rețelei (min)	Omogenitatea temperaturii (°K)	Constanța temperaturii (°K)
1501	0,72	169 A)	2,2 B)	7,8 B)

A) Încălzirea corpului de referință: de la -25 °C la -10 °C / corp de referință: Recipient din sticlă de 50 ml umplut cu 50 ml izopropanol

B) Măsurat la temperatura nominală de referință de -25 °C

10.2 Defecțiune tehnică

Aparatul dumneavoastră este astfel construit și fabricat, încât să garanteze siguranța funcționării și o durată mare de viață. Sollte dennoch während des Betriebes eine Störung auftreten, so prüfen Sie bitte, ob die Störung auf einen Bedienungsfehler zurückzuführen ist. În acest caz trebuie să vă calculăm costurile reparației chiar și în perioada de garanție.

Puteți remedia singuri următoarele defecțiuni.

10.2.1 Funcția aparatului

Eroare	Cauză	Remediere
Aparatul nu funcționează.	→ Aparatul nu este pornit.	▶ Porniți aparatul.
	→ Fișa de rețea nu este conectată corect la priza de alimentare.	▶ Verificați ștecherul.
	→ Siguranța prizei de alimentare nu este funcțională.	▶ Verificați siguranța.
	→ Întrerupere de curent	▶ Țineți aparatul închis. ▶ Dacă este necesar, mutați bunurile refrigerate/congelate într-un frigider/congelator descentralizat dacă întreruperea de curent durează mai mult timp.
	→ Mufa IEC nu este introdusă corect în aparat.	▶ Verificați mufa IEC.
Temperatura nu este suficient de scăzută.	→ Ușa aparatului nu este închisă corect.	▶ Închideți ușa aparatului.

Eroare	Cauză	Remediere
	→ Ventilația și aerisirea nu sunt suficiente.	▶ Eliberați grilajul de ventilație și curățați-l.
	→ Temperatura din încăpere este prea mare.	▶ Asigurați-vă că condițiile ambiante sunt corecte: (vezi 2.4 Domeniul de aplicare al aparatului)
	→ Aparatul a fost deschis prea des sau o perioadă prea îndelungată.	▶ Așteptați, pentru a vedea dacă temperatura necesară se restabilește de la sine. În caz contrar, adresați-vă centrului de service. (vezi 10.4 Centrul de service)
	→ Temperatura este reglată incorect.	▶ Reglați o temperatură mai scăzută și controlați-o după 24 ore.
	→ Aparatul se află prea aproape de o sursă de căldură (cuptor, instalație de încălzire etc.).	▶ Schimbați locul de amplasare al aparatului sau al sursei de căldură.
Formarea de condens la cadrul carcasei și/sau pe partea interioară a ușii.	→ Garnitura ușii este deteriorată.	▶ Schimbați garnitura ușii.
	→ Ați reglat temperatura prea rece sau ați deschis prea rar ușa.	▶ Funcționarea aparatului nu este influențată negativ, îndepărtați formarea de condens cu o cârpă.

10.3 Înregistrare date

Dacă ați executat la aparat o asigurare a datelor pe stick-ul USB (vezi 7.2.19 Descărcarea datelor (asigurarea datelor)) , puteți analiza fișierele text salvate.

Următoarele fișiere sunt salvate pe stick-ul USB după asigurarea datelor:

Event_Log_*.log	Protocol de evenimente
Temperature_Log_*.log	Fișier cu istoricul temperaturii
Service_Info.log	Acest fișier este destinat numai pentru centrul de service.
Download_Info.txt	Acest fișier conține informații despre aparat și sumele de control ale fișierelor descărcate.

Fișierele Event_Log_*.log și Temperature_Log_*.log sunt numerotate consecutiv după atingerea unei mărimi a fișierului stabilite (000, 001, 002, etc.).

Fișier log Event_Log_*.log și Temperature_Log_*.log:

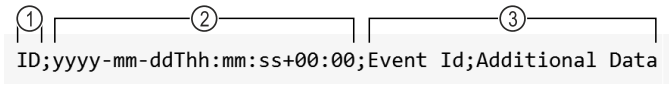

Fig. 178 Reprezentare exemplificatoare

(1) Numerotare consecutivă
(2) Dată și oră (UTC)
(3) Câmpuri de date

Valorile individuale sunt separate de punct și virgulă **(;)**.

Câmpuri de date Event_Log_*.log:

Event Id; Additional Data

(vezi 10.3.1 Protocol de evenimente → Event_Log_*.log)

Câmpuri de date Temperature_Log_*.log:

Control Sensor Zone 0; Product Sensor Zone 0; Safety-Device Sensor Zone 0; Evaporator Zone 0; Control Sensor Zone 1; Evaporator Zone 1; Ambient

(vezi 10.3.2 Fișier cu istoricul temperaturii → Temperature_Log_*.log)

10.3.1 Protocol de evenimente → Event_Log_*.log

10.3.1 A

Event Id	Additional Data		
A = Alarmă	**0** = Alarma ușii avertizează utilizatorul dacă deschide ușa prea mult timp sau uită să o închidă.	**0 până la 3** = Zona în care a apărut un eveniment.	**0** = Oprit **1** = Pornit **2** = Confirmat
A = Alarmă	**6** = Aparatul verifică ciclic dacă toți senzorii funcționează corect. În caz contrar, se declanșează modul de urgență și alarma.	**0 până la 3** = Zona în care a apărut un eveniment.	**0** = Oprit **1** = Pornit **2** = Confirmat
A = Alarmă	**12** = Alarma de pană de curent avertizează utilizatorul după o pană de curent că aparatul s-a încălzit prea tare în timpul penei de curent.	**0 până la 3** = Zona în care a apărut un eveniment.	**0** = Oprit **1** = Pornit **2** = Confirmat

Event Id	Additional Data		
A = Alarmă	**13** = Alarma de pană de curent avertizează utilizatorul după o pană de curent că aparatul s-a răcit prea tare în timpul penei de curent.	**0 până la 3** = Zona în care a apărut un eveniment.	**0** = Oprit **1** = Pornit **2** = Confirmat
A = Alarmă	**45** = Alarma de temperatură este activă atunci când temperatura afișată părăsește intervalul superior de temperatură pentru timpul configurat.	**0 până la 3** = Zona în care a apărut un eveniment.	**0** = Oprit **1** = Pornit **2** = Confirmat
A = Alarmă	**48** = Alarma de temperatură este activă atunci când temperatura afișată părăsește intervalul inferior de temperatură pentru timpul configurat.	**0 până la 3** = Zona în care a apărut un eveniment.	**0** = Oprit **1** = Pornit **2** = Confirmat
A = Alarmă	**54** = Alarma de defecțiune a aparatului este activată dacă o componentă electronică (senzor sau actuator cu reacție) prezintă o eroare și dacă este configurată funcționalitatea de defecțiune a aparatului.	**0 până la 3** = Zona în care a apărut un eveniment.	**0** = Oprit **1** = Pornit **2** = Confirmat
A = Alarmă	**127** = Avertizarea este activă atunci când înregistratorul de date detectează o pană de curent în sistemul local de 13 V.	**0 până la 3** = Zona în care a apărut un eveniment.	**0** = Oprit **1** = Pornit **2** = Confirmat

10.3.1 B

Event Id	Additional Data	
B = Eroare înregistrator de date	**I** = Info **W** = Warning **E** = Error **R** = Reset **A** = Assert	Date din jurnalul de evenimente interne pentru serviciul clienți.

10.3.1 C

Event Id	Additional Data	
C = Compresor	**0 până la 3** = Zona în care a apărut un eveniment.	**0** = Oprit **1** = Pornit

10.3.1 DF

Event Id	Additional Data	
DF = Dezghețare	**0 până la 3** = Zona în care a apărut un eveniment.	**0** = Oprit **1** = Pornit

10.3.1 DL

Event Id	Additional Data	
DL = Blocarea ușii	**0 până la 3** = Zona în care a apărut un eveniment.	**0** = Deblocat **1** = Blocat **2** = Deschidere de urgență

10.3.1 DR

Event Id	Additional Data	
DR = Ușa	**0 până la 3** = Zona în care a apărut un eveniment.	**0** = Închis **1** = Deschis

10.3.1 R

Event Id	Additional Data	
R = Stare releu	**0** = Releu alarmă **1** = Releu de siguranță	**0** = Închis **1** = Deschis

10.3.1 S

Event Id	Additional Data				
S = Modificări setare	**0** = Starea unei zone s-a schimbat.	**0** = Zona 0 este dezactivată. **1** = Zona 0 este activată. **3** = Zona 0 nu este disponibilă.	**0** = Zona 1 este dezactivată. **1** = Zona 1 este activată. **3** = Zona 1 nu este disponibilă.	**0** = Zona 2 este dezactivată. **1** = Zona 2 este activată. **3** = Zona 2 nu este disponibilă.	
S = Modificări setare	**1** = Schimbarea orei și a datei	Setați valoarea timpului în format ISO, de ex. **2020-05-20T17:02:00**			
S = Modificări setare	**2** = Parola	**1** = Cod SmartLock **2** = Displays-perre-Code	**0** = Parametru intern		
S = Modificări setare	**3** = Versiune software	**1** = User Interface **127** = Power-board	**0 până la 255** = Major Version	**0 până la 255** = Minor Version	**0 până la 255** = Patch Version
S = Modificări setare	**4** = Valori limită alarmă pentru temperatură	**0 până la 3** = Zona în care a apărut un eveniment.	**0** = eDataloggerSettingTemperatureAlarmMinAbsolute: Dacă temperatura este mai mare decât această valoare, temperatura afișată este rotunjită la temperatura de referință. **1** = eDataloggerSettingTemperatureAlarmMinRelativ: Dacă temperatura este mai mare decât temperatura de referință minus această valoare, temperatura afișată este setată la temperatura de referință. **2** = eDataloggerSettingTemperatureAlarmMaxAbsolute: Dacă temperatura este sub această valoare, temperatura afișată este rotunjită la temperatura de referință. **3** = eDataloggerSettingTemperatureAlarmMaxRelativ: Dacă temperatura este mai mică decât temperatura de referință plus această valoare, temperatura afișată este setată la temperatura de referință. **4** = eDataloggerSettingTemperatureAlarmDelayUpperTemperature:După acest interval de timp, alarma de temperatură este activată dacă temperatura afișată este mai mare decât valoarea de rotunjire. **5** = eDataloggerSettingTemperatureAlarmDelayLowerTemperature: După acest interval de timp, alarma de temperatură este activată dacă temperatura afișată este mai rece decât valoarea de rotunjire. **6** = eDataloggerSettingTemperatureAlarmRepeat: După acest interval de timp, alarma de temperatură redevine activă după ce a fost anulată. Dacă valoarea este setată la 0, funcția este dezactivată.	**-255 până la 255** = Noile valori limită ale alarmei de temperatură.	

Event Id	Additional Data		
S = Modificări setare	**5** = Senzori de compensare a calibrării	**0** = Senzor de temperatură ambiantă **1** = Senzor termostat de siguranță **2** = Senzor C (senzor de control) zona 0 **3** = Senzor de temperatură a evaporatorului zona 0 **4** = Senzor C (senzor de control) zona 1 **5** = Senzor de temperatură a evaporatorului zona 1 **6** = Senzor P (senzor produs)	**-255 până la 255** = Compensare calibrare în Celsius
S = Modificări setare	**6** = Temperatura dorită	**0 până la 3** = Zona în care a apărut un eveniment.	Temperatura setată în grade Celsius, de ex. **5.00**
S = Modificări setare	**7** = Parametrii de dezghețare	**0 până la 3** = Zona în care a apărut un eveniment.	**0 până la 65535** = Interval în minute
S = Modificări setare	**8** = Transmiterea alarmei	**00000001** = Alarma ușii este afișată ca o alarmă externă. **00000010** = Alarma de temperatură este afișată ca o alarmă externă. **00000011** = Alarma ușii și alarma de temperatură sunt afișate ca alarme externe. **00000111** = Fiecare alarmă este cartografiată ca o alarmă externă.	

10.3.1 U

Event Id	Additional Data	
U = Înregistrarea datelor	**0** = Starea înregistratorului de date	**0** = Oprit **1** = Pornit
U = Înregistrarea datelor	**1** = Comandă USB	**-1** = Test de funcționare **0** = Formatare stick USB **3** = Se creează curba de temperatură **5** = Este creat fișierul jurnal de evenimente **9** = Se creează Service_Info.log **15** = Toate fișierele jurnal sunt create
U = Înregistrarea datelor	**2** = Stare USB	**-8** = Alimentarea cu energie electrică întreruptă în timpul procesului de scriere **-7** = Stick-ul USB nu este compatibil **-6** = Alimentarea cu energie electrică întreruptă **-5** = Eroare de formatare **-4** = Stick-ul USB eliminat în timpul procesului de scriere **-3** = Stick-ul USB plin sau protejat la scriere **-2** = Stick-ul USB nu este formatat FAT32 **-1** = Nu este conectat niciun stick USB **0** = Dezactivat **1** = Pregătit **2 până la 100** = Progres procentual al comenzii executate

10.3.2 Fișier cu istoricul temperaturii → Temperature_Log_*.log

Se înregistrează întreaga curbă de temperatură a diferiților senzori. Înregistrarea are loc **întotdeauna** în grade Celsius.

Senzor de control zona 0	Senzor de produs zona 0	Senzor dispozitiv de siguranță zona 0	Evaporator zona 0	Senzor de control zona 1	Evaporator zona 1	Ambient
Senzor C (senzor de control) Zona 0	Senzor P (senzor de produs) Zona 0	Senzor termostat de siguranță Zona 0	Senzor evaporator Zona 0	Senzor C (senzor de control) Zona 1	Senzor evaporator Zona 1	Senzor temperatură ambiantă
3,89	4,10	3,69	4,00			18,81

Exemplu de aparat cu o singură zonă

Senzor de control zona 0	Senzor de produs zona 0	Senzor dispozitiv de siguranță zona 0	Evaporator zona 0	Senzor de control zona 1	Evaporator zona 1	Ambient
Senzor C (senzor de control) Zona 0	Senzor P (senzor de produs) Zona 0	Senzor termostat de siguranță Zona 0	Senzor evaporator Zona 0	Senzor C (senzor de control) Zona 1	Senzor evaporator Zona 1	Senzor temperatură ambiantă
3,89	4,10	3,69	4,00	-18,05	-18,21	18,81

Exemplu de aparat cu mai multe zone

10.4 Centrul de service

Verificați mai întâi dacă puteți remedia singur defecțiunea . Dacă nu este cazul, adresați-vă centrului de service.

Găsiți adresa în broșura atașată «Liebherr-Service» sau la home.liebherr.com/service.

AVERTIZARE
Reparație neprofesională!
Vătămări.
- ▶ Lucrările de reparații și intervențiile la aparat și racordul de alimentare cu energie electrică, care nu sunt indicate în mod expres (vezi 9 Întreținere) , trebuie executate exclusiv de către serviciul de asistență a clienților.
- ▶ Înlocuirea unui conductor de racord la rețea deteriorat este permisă numai producătorului sau serviciului de asistență pentru clienți al acestuia sau unei persoane cu calificare similară.
- ▶ În cazul aparatelor cu fișă pentru puteri mici, schimbarea poate fi efectuată de client.

10.4.1 Contactarea centrului de service

Asigurați-vă că sunt disponibile următoarele informații despre aparate:

- ❑ Denumire aparate (model și index)
- ❑ Nr. service (service)
- ❑ Nr. serie (S-Nr.)

- ▶ Apelați informațiile despre aparate prin intermediul afișajului (vezi 7.2.15 Informații despre aparat) .

-sau-

- ▶ Preluați informațiile despre aparate de pe plăcuța de fabricație. (vezi 10.5 Plăcuță de fabricație)

- ▶ Notați informațiile despre aparat.
- ▶ Înștiințați centrul de service: Comunicați eroarea și informațiile despre aparate.
- ▷ Acest lucru permite o depanare rapidă și precisă.
- ▶ Urmați instrucțiunile centrului de service.

10.5 Plăcuță de fabricație

Marca de fabricație se află pe partea interioară a aparatului. A se vedea prezentarea generală a aparatului.

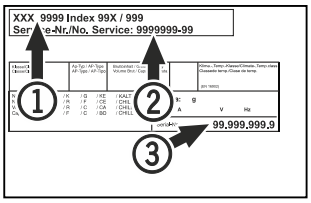

Fig. 179
(1) Denumire aparate
(2) Nr. service
(3) Nr. serie

11 Scoaterea din funcțiune

- ▶ Goliți aparatul.
- ▶ Opriți aparatul.
- ▶ Scoateți ștecherul de alimentare din priză.
- ▶ Scoateți mufa IEC, dacă este necesar: Scoateți mufa IEC din fișa aparatului și mișcați-o în același timp spre stânga și spre dreapta.
- ▶ Curățați aparatul. (vezi 9.3 Curățarea aparatului)
- ▶ Dacă este disponibil: Îndepărtați capacele și izolația pasajului pentru senzor pentru a evita formarea de mucegai.
- ▶ Lăsați ușa deschisă, pentru a evita apariția mirosurilor neplăcute.

Indicație
Deteriorări la aparat și disfuncționalități!
- ▶ Depozitați aparatul după scoaterea din funcțiune numai la o temperatură admisibilă a incintei între -10 °C și +50 °C.

12 Eliminare ca deșeu

12.1 Pregătirea aparatului pentru eliminarea ca deșeu

Li-Ion

Liebherr folosește baterii în anumite aparate. Organul legislativ din Uniunea Europeană obligă utilizatorul final, din motive ecologice, să scoată bateriile din aparatul vechi, înainte de eliminarea ca deșeu. Dacă aparatul dvs. conține baterii, pe aparat este aplicată o indicație corespunzătoare.

Lămpi — Pentru situația în care puteți scoate lămpile în mod independent și nedistructiv, demontați-le înainte de eliminarea ca deșeu.

▶ Scoateți aparatul din funcțiune.
▶ Dacă este posibil: Demontați lămpile în mod nedistructiv.

12.2 Eliminarea aparatului ca deșeu în mod ecologic



Aparatul conține încă materiale valoroase și trebuie predat la un punct de colectare a deșeurilor nesortate în vederea dezmembrării.





Pentru eliminarea ca deșeu, bateriile trebuie separate din aparatul vechi. În acest scop, puteți returna bateriile în mod gratuit la unitatea comercială, precum și la centrele de reciclare și de materiale valoroase.

Lămpi	Eliminați ca deșeu lămpile demontate prin intermediul sistemelor de colectare respective.
Pentru Germania:	Puteți elimina ca deșeu aparatul la centrele locale de reciclare și de materiale valoroase în mod gratuit prin recipientele de colectare de clasa 1. La cumpărarea unui nou frigider / congelator și la o suprafață de vânzare > 400 m^2, aparatul vechi este preluat gratuit.

AVERTIZARE
Scăpări de agent frigorific și ulei!
Incendiu. Agentul frigorific utilizat este ecologic, dar inflamabil. Uleiul conținut este, de asemenea, inflamabil. Scăpările de agent frigorific și de ulei se pot aprinde în cazul unei concentrații corespunzător de ridicate și în contact cu o sursă de căldură externă.
▶ Nu deteriorați conductele circuitului de agent frigorific și ale compresorului.

▶ Respectați indicațiile referitoare la transportul aparatului.
▶ Îndepărtați aparatul fără a-l deteriora.
▶ Eliminați ca deșeu bateriile, lămpile și aparatul conform specificațiilor menționate mai sus.

13 Informații suplimentare

Informații suplimentare privind condițiile de garanție pot fi găsite în broșura de service anexată sau pe internet la adresa https://home.liebherr.com.

Informați în cazul unei defecțiuni a aparatului:

Identificatorul modelului /
Număr de inventar:

Ghid rapid pentru utilizarea zilnică

Informații privind utilizarea acestui ghid rapid:

- Aceste instrucțiuni succinte nu înlocuiesc instrucțiunile complete de utilizare și nu înlocuiesc nici o instruire pe aparat.
- Acest ghid de referință rapidă are scopul de a vă ajuta în utilizarea și manipularea zilnică a aparatului.
- Citiți instrucțiunile complete de utilizare și instrucțiunile de siguranță conținute în acestea.

Acest ghid rapid se aplică pentru: SFTvh 15..

Puteți deschide instrucțiunile complete de utilizare prin intermediul codului QR:

Utilizarea conform destinației

Utilizarea eronată previzibilă

Nu folosiți aparatul pentru următoarele aplicații:

- Depozitare şi răcire de:
  - substanțe instabile din punct de vedere chimic, inflamabile sau corozive
  - sânge, plasmă sau alte fluide corporale în scopul perfuziei, administrării sau introducerii în corpul uman
- Utilizare în zone potențial explozive
- Utilizare în aer liber sau în zone cu umiditate şi stropi de apă

Aveți în vedere la depozitare:

- ❑ Deplasați rafturile în funcție de înălțimea necesară.
- ❑ Respectați sarcina maximă.
- ❑ Când se atinge temperatura de depozitare, încărcați aparatul (menținând lanțul frigorific).
- ❑ Nu este permis ca produsele răcite să atingă vaporizatorul de la peretele posterior.
- ❑ Păstrați lichidele în recipiente închise.
- ❑ Depozitați produsele refrigerate la distanță unele de altele, astfel încât aerul să circule bine.

Afișaj de stare



Fig. 180

(1) Temperatura reală
(2) Starea alarmei
(3) Starea procesului de dezghețare
(4) Starea de deschidere a ușii

Afișarea înregistrării temperaturii

Înregistrarea temperaturii indică durata înregistrării și temperaturile minime și maxime măsurate în acest interval de timp.

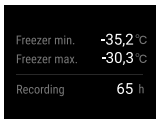

Fig. 181

Resetarea înregistrării temperaturii

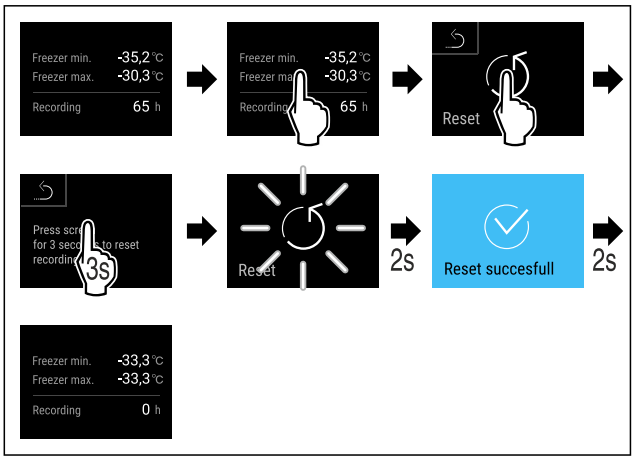

Fig. 182

Deschiderea aparatului

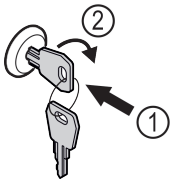

Fig. 183

▶ Introduceți cheia prin apăsare. *Fig. 183 (1)*
▶ Rotiți cheia cu 90° în sensul acelor de ceasornic. *Fig. 183 (2)*
▷ Aparatul este deblocat.

Afișarea jurnalului de alarme

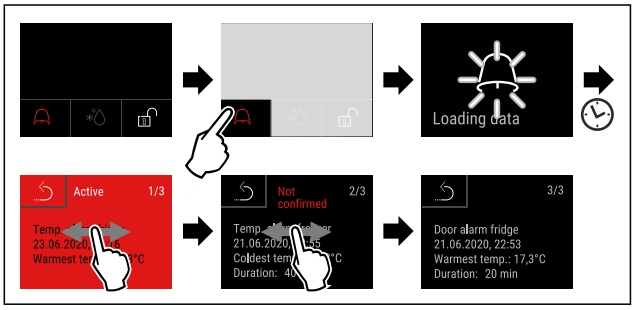

Fig. 184 Exemplul arată o alarmă activă, o alarmă neconfirmată și o alarmă confirmată.

▷ Jurnalul de alarme afișează alarmele active, confirmate sau neconfirmate (maximum 10 alarme).
▷ Ștergeți jurnalul de alarme: A se vedea instrucțiunile de utilizare.

Curăţarea aparatului

▶ Goliţi aparatul.

- ▶ Extrageți fișa de rețea.
- ▶ Urmați instrucțiunile în conformitate cu instrucțiunile de utilizare.
- ▶ Uscați complet aparatul și echipamentul după curățare.
- ▶ Racordaţi aparatul.
- ▶ Porniţi aparatul.
- ▶ Încărcați aparatul, cu produse când se atinge temperatura de depozitare.



Ce trebuie făcut în caz de defecțiune?

În cazul unei defecțiuni, pe afișajul aparatului apare un mesaj. Mesajele au semnificații diferite:

Culoarea simbolului pe afișaj	Semnificație	Soluționare
GALBEN	**Reamintire** Atrage atenția asupra proceselor generale. Puteți să executați aceste procese și, prin urmare, să anulați mesajul.	Consultați manualul de instrucțiuni și luați măsuri pentru a remedia situația.
ROȘU	**Avertizare** Apare în caz de disfuncționalități. Puteți remedia singuri defecțiunile simple.	Consultați manualul de instrucțiuni și luați măsuri pentru a remedia situația.
Dacă nu puteți remedia singur defecțiunea, contactați un membru responsabil al personalului sau cel mai apropiat centru de servicii pentru clienți.		



home.liebherr.com/fridge-manuals

RO Congelator compact
MANUAL DE EXPLOATARE ORIGINAL

Data emiterii: 20260203

Index-nr. articol: 7086675-00

Liebherr Hausgeräte Lienz GmbH
Dr.-Hans-Liebherr-Strasse 1
A-9900 Lienz
Österreich