MBsddi 9528

French-Door-Kühl-Gefrierkombination mit 2 Gefrierschubladen

◊ **Plus**



German Engineering

reddot winner 2025

LIEBHERR

Standgerät

LIEBHERR

MBsddi 9528

French-Door-Kühl-Gefrierkombination mit 2 Gefrierschubladen

◊ **Plus**

German Engineering

reddot winner 2025

Water & Ice Centre | Bio Fresh | Vario Temp Zone | Vario Space | LED | Glass & Steel Interior | Soft Telescopic | Touch & Swipe Display | Smart Device | Super Frost | Super Cool | Duo Cooling | No Frost

← 91 →



Energieeffizienzklasse	D [1]
Energieverbrauch Jahr/24 h	**284 / 0,778 kWh** [1]
Gesamtvolumen	**538 l** [2]
Volumen	Kühlteil: **214,1 l** / BioFresh-Teil: **93,9 l** / 0 Sterne
	Gefrierfach: **16,5 l** / Gefrierteil: **230 l**
Geräusch-Schallleistung	**39 dB(A)**
Klimaklasse	**SN-ST (+10 °C bis +38 °C)**
Tür / Seitenwände	**SmartSteel / Silver**
Aussenmaße in cm (H / B / T)	**180,5 / 90,6 / 74,5** [1]
Steuerung	
Art der Steuerung	2,4" TFT-Display farbig hinter der Tür, Touch- & Swipe
	Digitale Temperaturanzeige für das Kühl- und Gefrierteil
Schnittstelle	SmartDeviceBox inclusive
Türalarm	optisch und akustisch
Alarm bei Störung	optisch und akustisch
Kühlteil	
Umluftkühlung	PowerCooling mit FreshAir-Aktivkohlefilter
Innentür	GlassLine-Abstellborde mit Flaschenhalter, variabler
	Eierabsteller
Flaschenablage	Integrierte Flaschenablage
Beleuchtung	LED-Deckenbeleuchtung
	LED-BioFresh-Beleuchtung
Anzahl BioFresh-Safes	2 BioFresh-Safes mit SoftTelescopic,
	1 Fruit & Vegetable-Safe,
	1 Meat & Dairy-Safe
Gefrierteil	
Sternekennzeichnung	****
Beleuchtung	LED-Beleuchtung
Gefriervermögen in 24h	6,2 kg
Lagerzeit bei Störung	12 h
Ausstattungsvorteile	
Türanschlag	Türanschlag links fest/rechts fest
Wechselbare Türdichtung	Ja
EAN-Nr.	4016803097112

[1] Damit der deklarierte Energieverbrauch erzielt wird, sind die dem Gerät beigefügten Abstandshalter zu verwenden. Hierdurch vergrößert sich die Gerätetiefe um ca. 1,5 cm. Das Gerät ist ohne Verwendung der Abstandshalter voll funktionsfähig, hat aber einen geringfügig höheren Energieverbrauch.
[2] Gemäß Verordnung EU 2019/2016 bilden wir das Gesamtvolumen als ganze Zahl (abgerundet) und das Volumen der Tiefkühl- und Frischhaltefächer mit einer Stelle nach dem Komma ab. Die Bezeichnung „Volumen" bezieht sich auf den in der aktuellen Verordnung genannten Begriff „Rauminhalt".

Features



Water & Ice-Center

Einfach erfrischend: Das Water & Ice-Center liefert Ihnen jederzeit frisches, kaltes Wasser sowie formschön klare Eiswürfel und Crushed Ice. Und davon mehr als genug, damit Sie auch bei spontanen Partys eiskalte Drinks servieren können. Komfortables Extra: Beim Wasserspender können Sie die Wassermenge individuell für Ihr Wunschgefäß einstellen.



PowerCooling-System

Sie möchten bei Ihrem Kühlgerät sicher sein, dass die Kälte nahezu gleichmäßig verteilt ist? Dafür sorgt das PowerCooling-System: Der ebenso kraftvolle wie leise Ventilator verteilt die kalte Luft effizient im gesamten Kühlraum.



BioFresh

Freuen Sie sich auf lange frische Lebensmittel und eine flexible Lagerung: Die BioFresh-Safes bieten mit knapp über 0 °C schon ein ideales Klima. Das Besondere: Für Obst und Gemüse schließen Sie den dichten Deckel – das erhöht die Luftfeuchtigkeit und sorgt für noch längere Frische. Fleisch und Milchprodukte lagern bei geöffnetem Deckel und geringerer Luftfeuchtigkeit perfekt.



VarioTempZone

Erleben Sie maximale Flexibilität beim Lagern Ihrer Lebensmittel: Die VarioTempZone können Sie gradgenau von –18 bis –10 °C und von –2 bis +5 °C einstellen. So freuen Sie sich bei Partys über eine Extra-Kühlzone zum Beispiel für Getränke. Und wenn noch etwas vom Buffet übrig ist? Dann haben Sie immer noch genug Platz zum Einfrieren – und müssen nichts wegwerfen.



Organizer für Türabsteller

Der praktische Organizer für Türabsteller sorgt für noch mehr Ordnung und Sicherheit in den Türen. Der transparente Trenner hält auch kleine Gegenstände sicher an ihrem Platz – ideal beispielsweise für Fläschchen, Kosmetika und kleine Dosen. Er lässt sich problemlos in jeden Türabsteller einsetzen



Universalbox

Die Universalbox ist ein echtes Organisationstalent: Dank ihrer Platzierung in der VarioTempZone lagern hier Eiswürfel, Gefriergut oder auch gekühlte Lebensmittel übersichtlich sortiert – ganz nach Bedarf. Praktisch: Sie können die Box auch als Tablett nutzen und die Inhalte direkt an den Tisch bringen.

Die Übersicht stellt einen Auszug der wichtigsten Geräte-Features dar. Alle weiteren Features des Geräts sowie weitere Informationen finden Sie unter home.liebherr.com.

LIEBHERR

Technische Zeichnung

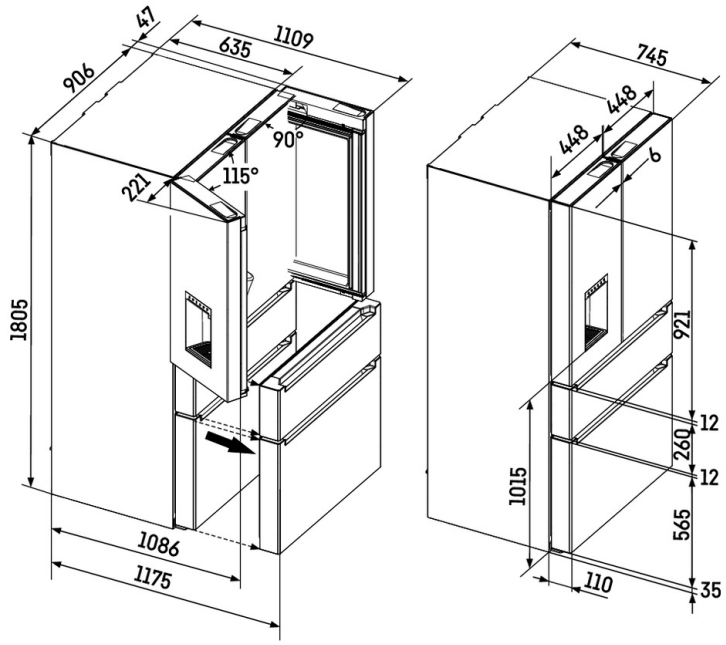

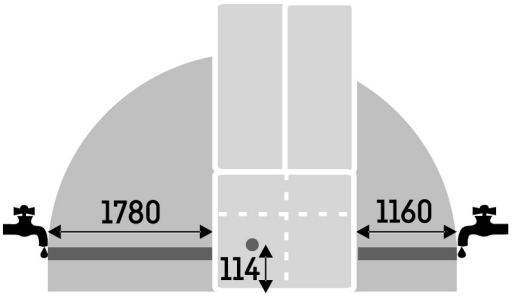

Die Produkte und ihre Details sind zu Werbezwecken inszeniert. Obwohl wir uns bemühen, die Richtigkeit aller Angaben und Informationen in diesem Flyer zu gewährleisten, behält sich Liebherr das Recht vor, Änderungen ohne Vorankündigung vorzunehmen. Soweit die tatsächlichen Geräteabmessungen, -spezifikationen und -leistungen von entscheidender Bedeutung sind, empfehlen wir, die dem jeweiligen Gerät beiliegende Einbauanleitung zu prüfen. Liebherr haftet nicht für eventuelle Schäden. (29.01.2026)