Fci 1624

Tischgefrierschrank mit SmartFrost

◊ **Plus**



German Engineering

LIEBHERR

Tischgerät

Fci 1624

Tischgefrierschrank mit SmartFrost

◊ **Plus**

German Engineering

LED | Touch Control | Vario Space | Frost Protect | Smart Device | Smart Frost

←60→



Energieeffizienzklasse	C [1]
Energieverbrauch Jahr/24 h	**110 / 0,301 kWh** [1]
Gesamtvolumen	**107 l** [2]
Geräusch-Schallleistung	**36 dB(A)**
Klimaklasse	**SN-T (+10 °C bis +43 °C)**
Tür / Seitenwände	**Weiß / Weiß**
Aussenmaße in cm (H / B / T)	**85 / 60 / 60,7** [1]
Steuerung	
Art der Steuerung	TouchControl in der Arbeitsplatte, Touch-Elektronik Digitale Temperaturanzeige
Schnittstelle	SmartDeviceBox inclusive
Türalarm	optisch und akustisch
Alarm bei Störung	optisch und akustisch
Gefrierteil	
Sternekennzeichnung	****
Beleuchtung	LED-Beleuchtung
Schubfächer im Gefrierteil	4 Schubfächer, VarioSpace
Gefriervermögen in 24h	7,5 kg
Lagerzeit bei Störung	15 h
VarioSpace	Ja
Eiswürfelschale	1
Ausstattungsvorteile	
Türanschlag	Wechselbarer Türanschlag
Wechselbare Türdichtung	Ja
EAN-Nr.	4016803094395

[1] Damit der deklarierte Energieverbrauch erzielt wird, sind die dem Gerät beigefügten Abstandshalter zu verwenden. Hierdurch vergrößert sich die Gerätetiefe um ca. 3,5 cm. Das Gerät ist ohne Verwendung der Abstandshalter voll funktionsfähig, hat aber einen geringfügig höheren Energieverbrauch.
[2] Gemäß Verordnung EU 2019/2016 bilden wir das Gesamtvolumen als ganze Zahl (abgerundet) und das Volumen der Tiefkühl- und Frischhaltefächer mit einer Stelle nach dem Komma ab. Die Bezeichnung „Volumen“ bezieht sich auf den in der aktuellen Verordnung genannten Begriff „Rauminhalt“.

Features



LED osvetljenje odeljka u zamrzivaču

Kada otvorite fioke u vašem Liebherr zamrzivaču, ne samo da vas dočeka prizor vaše hrane, nego i privlačno osvetljenje. Ovo omogućavaju snažna dugotrajna ekološka LED svetla. Zbog osvetljenja se još lakše vidi sav sadržaj, a ujedno je i jedinstveni element dizajna.



TouchControl

Lagani dodir prsta i uključujete pametne funkcije poput SuperFrost ili drugih skrivenih funkcija, a sve bez otvaranja vrata frižidera. Tako prosto i energetski efikasno – to je TouchControl.



VarioSpace

Svi zamrzivači sa NoFrost i SmartFrost tehnologijom imaju fioke i srednje staklene police ispod njih koje se mogu lako ukloniti. Rezultat je VarioSpace – praktičan sistem za dodatni prostor za skladištenje, tako da se prostor može brzo osloboditi čak i za veće zamrznute namirnice.

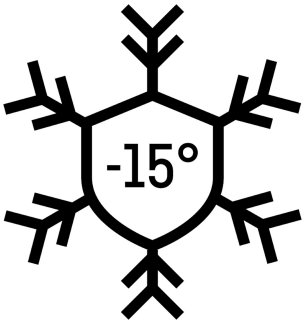

FrostProtect

Ne nalaze se svi zamrzivači u zagrejanim prostorijama. Neki stoje u hladnim garažama ili šupama. Dobro je da je vaš Liebherr uređaj idealno podešen za takva hladna okruženja jer su svi delovi osmišljeni za rad na ambijentalnim temperaturama do -15 °C.



Integrisana funkcija SmartDeviceBox

Vaš Liebherr uređaj može da stoji u kuhinji, ali može i da se poveže na internet bilo kada ako želite. Integrisana funkcija SmartDeviceBox otvara vrata svim pogodnostima koje nudi Smart Home. Samo ga uključite u struju, pokrenite i povežite svoj Liebherr uređaj na mrežu Wi-Fi.



Tanka ručka sa integrisanim mehanizmom za otvaranje

Krute i čvrste ručke imaju elegantan izgled vrhunskog kvaliteta i dolaze sa integrisanim mehanizmom za otvaranje koji omogućava praktično i neometano otvaranje vrata.

Die Übersicht stellt einen Auszug der wichtigsten Geräte-Features dar. Alle weiteren Features des Geräts sowie weitere Informationen finden Sie unter home.liebherr.com.

Tischgerät Fci 1624

LIEBHERR

Technische Zeichnung

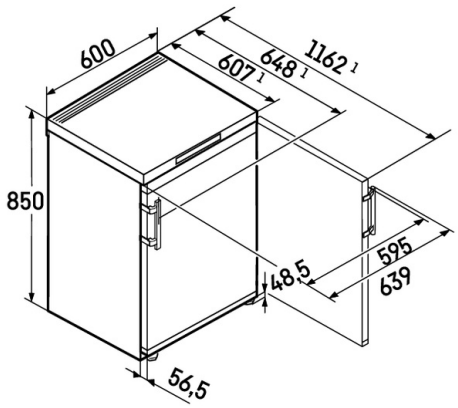

Die Produkte und ihre Details sind zu Werbezwecken inszeniert. Obwohl wir uns bemühen, die Richtigkeit aller Angaben und Informationen in diesem Flyer zu gewährleisten, behält sich Liebherr das Recht vor, Änderungen ohne Vorankündigung vorzunehmen. Soweit die tatsächlichen Geräteabmessungen, -spezifikationen und -leistungen von entscheidender Bedeutung sind, empfehlen wir, die dem jeweiligen Gerät beiliegende Einbauanleitung zu prüfen. Liebherr haftet nicht für eventuelle Schäden. (29.01.2026)