Instrucțiuni de utilizare

Quality, Design and Innovation

home.liebherr.com/fridge-manuals

LIEBHERR

Conținut

1 Informații referitoare la siguranță și avertizări.... 3
1.1 Licențe Open-Source.... 4
1.2 Piese de schimb.... 4

2 Vedere de ansamblu asupra aparatului.... 4
2.1 Furnitura de livrare.... 4
2.2 Vedere de ansamblu a aparatului și dotărilor.... 4
2.3 Dotarea specială.... 4
2.4 Domeniul de utilizare al aparatului.... 4
2.5 Emisia sonoră a aparatului.... 5
2.6 Conformitate.... 5
2.7 Substanțe SVHC în conformitate cu regulamentul REACH.... 5
2.8 Baza de date EPREL.... 5

3 Instalarea și racordarea.... 5
3.1 Condiții de instalare.... 5
3.2 Cotele aparatului.... 6
3.3 Transportarea aparatului.... 6
3.4 Despachetarea aparatului.... 7
3.5 Montarea mânerului ușii.... 7
3.6 Schimbare opritor ușă.... 7
3.7 Alinierea ușii.... 15
3.8 Instalarea aparatului.... 15
3.9 Alinierea aparatului.... 15
3.10 Instalarea mai multor aparate.... 16
3.11 Împingerea aparatului în interior sub o placă de lucru.... 16
3.12 După instalare.... 16
3.13 Evacuarea ambalajului la deșeuri.... 16
3.14 Racordarea aparatului la alimentarea electrică.... 17

4 Modul de funcționare al display-ului.... 17
4.1 Navigarea cu butonul tactil și explicitarea simbolurilor.... 17
4.2 Meniuri.... 17

5 Punere în funcțiune.... 19
5.1 Pornirea aparatului (prima punere în funcțiune).... 19

6 Depozitare.... 19
6.1 Indicaţii privind depozitarea.... 19
6.2 Intervale de depozitare.... 19

7 Deservire.... 19
7.1 Elementele de operare și de afișare.... 19
7.1.1 Indicatorul de temperatură/afișajul de status....20
7.1.2 Comportamentul LED-urilor....20
7.1.3 Semnale acustice....20
7.2 Funcțiile aparatului.... 20
7.2.1 Indicații referitoare la funcțiile aparatului.... 20
Oprirea și pornirea aparatului....20
Temperatură.... 20
Lumină de prezentare....21
Blocare introducere.... 21
Modul demo.... 21
Resetare pe reglajele din fabricație.... 22
7.3 Mesaje.... 22
7.3.1 Încheierea mesajelor....22

8 Dotare.... 22
8.1 Încuietoare de securitate.... 22

9 Întreținere.... 22
9.1 Dezgheţarea aparatului.... 22
9.2 Curăţarea aparatului.... 23

10 Ajutor pentru clienți.... 23
10.1 Date tehnice.... 23
10.2 Defecţiune tehnică.... 24
10.3 Centrul de service.... 24
10.4 Plăcuţă de fabricaţie.... 24

11 Scoaterea din funcțiune.... 25

12 Eliminare ca deșeu.... 25
12.1 Pregătirea aparatului pentru eliminarea ca deșeu. 25
12.2 Eliminarea aparatului ca deșeu în mod ecologic.... 25

13 Informații suplimentare.... 25

Producătorul lucrează permanent la dezvoltarea tuturor tipurilor și modelelor. Din acest motiv, vă rugăm să înțelegeți că trebuie să ne rezervăm dreptul de a efectua modificări în ceea ce privește forma, dotarea și tehnica.

Simbol	Explicație
	**Citirea manualului** Pentru a vă familiariza cu toate avantajele oferite de noul dumneavoastră aparat, vă rugăm să citiți cu atenție indicațiile din prezentul manual de utilizare.
	**Informații suplimentare pe internet** Manualul digital cu informații complementare și în alte limbi este disponibil pe internet prin scanarea codului QR de pe partea frontală a acestui manual sau prin introducerea numărului de service la **home.liebherr.com/fridge-manuals**. Găsiți numărul de service pe plăcuța de fabricație: 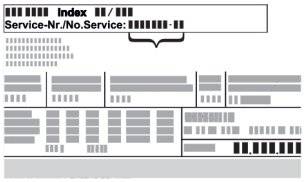 *Fig.* Reprezentare exemplificativă
	**Verificarea aparatului** Verificați toate piesele cu privire la daune din timpul transportului. Adresați-vă în caz de plângeri comerciantului sau serviciului pentru clienți.
	**Abateri** Manualul este valabil pentru mai multe modele, prin urmare sunt posibile unele abateri. Paragrafele, care sunt valabile numai pentru anumite aparate, sunt marcate cu o steluță (*).
	**Instrucțiuni de manevrare și rezultatele acțiunii** Instrucțiunile de manevrare sunt marcate cu o ▶. Rezultatele acțiunii sunt marcate cu o ▷.
	**Videoclipuri** Videoclipurile referitoare la aparate sunt disponibile pe canalul de YouTube al Liebherr-Hausgeräte.

Aceste instrucțiuni de utilizare sunt valabile pentru:

- MRTve 1501
- MRTve 1511

1 Informații referitoare la siguranță și avertizări

Păstrați cu grijă prezentele instrucțiuni de utilizare, astfel încât să le aveți la îndemână în orice moment.

Dacă retransmiteți aparatul, înmânați mai departe și instrucțiunile de utilizare la posesorul ulterior.

Pentru a utiliza aparatul conform prescripțiilor și în siguranță, citiți prezentele instrucțiuni de utilizare cu atenție înainte de utilizare. Urmați în permanență instrucțiunile, indicațiile de securitate și indicațiile de avertizare cuprinse în acestea. Acestea sunt importante, astfel încât să puteți instala și exploata aparatul în siguranță și în stare impecabilă.

Pericole pentru utilizator:

- Acest aparat poate fi utilizat de copii cu vârsta de peste 8 ani, precum și de persoane cu deficiențe fizice, senzoriale sau mentale ori cu lipsă de experiență și cunoștințe, dacă se află sub supraveghere sau dacă au fost instruite cu privire la utilizarea aparatului în condiții de siguranță și pericolele rezultate. Copiii nu trebuie se joace cu aparatul. Curățarea și întreținerea de către utilizator nu trebuie executate de către copii nesupravegheați.
- Priza trebuie să fie ușor accesibilă, pentru ca aparatul să poată fi deconectat rapid de la alimentarea electrică în caz de urgență. Ea trebuie să fie poziționată în afara zonei acoperite de partea posterioară a aparatului.
- Atunci când deconectați aparatul de la rețeaua electrică, apucați întotdeauna de fișă. Nu trageți de cablu.
- În caz de defecțiune, scoateți ștecherul din priză sau deconectați siguranța.
- **AVERTIZARE:** Nu deteriorați cablul de conectare la rețeaua electrică. Nu folosiți aparatul cu un cablu de conectare la rețea defect.
- **AVERTIZARE:** Nu este permisă amplasarea și funcționarea barelor distribuitoare/prizelor multiple, precum și a altor aparate electronice (ca de ex. transformatoare cu halogen) la partea posterioară a aparatelor.
- **AVERTIZARE:** Nu blocați orificiile de ventilație din carcasa aparatului și din carcasa de încorporare.
- Reparațiile și intervențiile asupra aparatului trebuie executate numai de către serviciul de asistență a clienților sau alt personal de specialitate cu calificare corespunzătoare.
- Montați, conectați și evacuați aparatul la deșeuri numai în conformitate cu indicațiile din manual.

Pericol de incendiu:

- Agentul frigorific utilizat (specificații pe marca de fabricație) este ecologic, dar inflamabil. Agentul frigorific scurs se poate aprinde.
  - **AVERTIZARE:** Nu deteriorați circuitul agentului frigorific.
  - Nu umblați cu surse de foc în interiorul aparatului.
  - **AVERTIZARE:** Nu folosiți în interiorul compartimentului de răcire aparate electrice care nu corespund tipului constructiv recomandat de producător.
  - Dacă există scurgeri de agent frigorific: Îndepărtați orice flacără sau sursă de foc din apropierea locului de scurgere. Aerisiți bine încăperea. Anunțați serviciul de asistență a clienților.
- Nu utilizați aparatul în apropierea unor gaze explozive.
- Nu depozitați sau utilizați benzină sau alte gaze și lichide inflamabile în apropierea aparatului.
- Nu depozitați în aparat substanțe cu capacitate de explozie, ca de exemplu recipiente de aerosoli cu gaz carburant inflamabil. Astfel de doze de spray pot fi recunoscute după conținutul sau simbolul flăcării imprimate pe acestea. Eventualele gaze degajate se pot aprinde din cauza componentelor electrice.
- Nu amplasați în apropierea aparatului lumânări aprinse, lămpi sau alte obiecte cu flacără deschisă, pentru a evita incendierea aparatului.
- Depozitați băuturile alcoolice sau alte recipiente care conțin alcool numai dacă sunt astupate etanș. Eventualul alcool degajat se poate aprinde din cauza componentelor electrice.

Pericol de cădere și răsturnare:

- Nu utilizați soclurile, sertarele, ușile etc. pe post de treaptă sau ca punct de sprijin.

Pericol de degerare, senzații de amorțeală și dureri:

- Evitați contactul de prelungit al pielii cu suprafețe reci sau cu produse refrigerate/congelate sau luați măsuri de protecție, de exemplu folosiți mănuși.

Pericol de rănire și de deteriorare:

- **AVERTIZARE:** Nu utilizați alte dispozitive mecanice sau diverse mijloace pentru accelerarea procesului de dezghețare, decât cele recomandate de producător.
- **AVERTIZARE:** Pericol de accidentare prin electrocutare! Sub capac se află componente conducătoare de energie electrică.
  Iluminarea interioară cu LED-uri trebuie înlocuită sau reparată numai de către serviciul pentru clienți sau de către personal de specialitate calificat în acest scop.*
- **ATENȚIE:** Aparatul poate fi utilizat numai cu accesorii originale ale producătorului sau cu accesorii de la alți furnizori aprobate de producător. Utilizatorul își asumă riscul atunci când utilizează accesorii neaprobate.

Pericol de strivire:

- La deschiderea și închiderea ușii, nu introduceți mâna în balama. Degetele pot fi prinse.

Calificarea personalului specializat:

Personalul calificat este format din persoane care, datorită pregătirii tehnice, cunoștințelor și experienței lor, precum și datorită cunoașterii standardelor relevante, sunt capabile să evalueze și să efectueze lucrările care le sunt încredințate și să recunoască eventualele pericole. Aceștia trebuie să aibă pregătire, instruire și autorizație pentru a lucra la aparat.

Simboluri pe aparat:



Simbolul se poate afla pe compresor. Acesta se referă la uleiul din compresor și atrage atenția asupra pericolului următor: **În caz de ingerare și pătrundere în căile respiratorii poate provoca decesul.** Această indicație are semnificație numai pentru reciclare. În regimul de funcționare normal nu există niciun pericol.



AVERTIZARE: Pericol de incendiu / materiale inflamabile. Simbolul se află la compresor și semnalează pericolul de substanțe inflamabile. Nu îndepărtați eticheta autocolantă.



Acesta sau o etichetă autocolantă similară se poate găsi pe partea din spate a aparatului. Aceasta indică faptul că există panouri de izolare în vid (VIP) sau panouri de perlit în ușă și/sau în carcasă. Această indicație are semnificație numai pentru reciclare. Nu îndepărtați eticheta autocolantă.

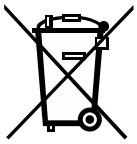

Acest simbol se află pe plăcuța de fabricație. Atrage atenția asupra faptului că aparatul conține materiale valoroase și că nu aveți voie să eliminați ca deșeu aparatul împreună cu deșeurile menajere.

Respectați indicațiile de avertizare și indicațiile suplimentare specifice din capitolele corespunzătoare:

	**PERICOL**	Marchează o situație de pericol imediat, care va cauza vătămări corporale grave sau mortale dacă nu este evitată.
	**AVERTIZARE**	Marchează o situație periculoasă, care ar putea cauza vătămări corporale grave sau mortale dacă nu este evitată.
	**PRECAUȚIE**	Marchează o situație periculoasă, care ar putea cauza vătămări corporale ușoare sau medii dacă nu este evitată.
	ATENȚIE	Marchează o situație periculoasă, care ar putea cauza pagube materiale dacă nu este evitată.
	Indicație	Marchează indicații importante și sfaturi utile.

1.1 Licențe Open-Source

- Aparatul conține componente software, care utilizează licențe Open-Source. Informații referitoare la licențele Open-Source utilizate pot fi interogate aici: home.liebherr.com/open-source-licences

1.2 Piese de schimb

- Disponibilitatea pieselor de schimb pentru piesele funcționale și piesele cu capacitate de depozitare ale dotării este de 15 ani.

2 Vedere de ansamblu asupra aparatului

2.1 Furnitura de livrare

Verificați toate piesele cu privire la daune din timpul transportului. În cazul în care aveți plângeri, contactați comerciantul sau serviciul pentru clienți. (vezi 10.3 Centrul de service)

Livrarea constă din următoarele piese:

- Aparat individual
- Dotarea *
- Material de montaj *
- Instrucțiuni de utilizare
- Broșură de service
- Certificat de calitate *
- Cablu de rețea

2.2 Vedere de ansamblu a aparatului și dotărilor

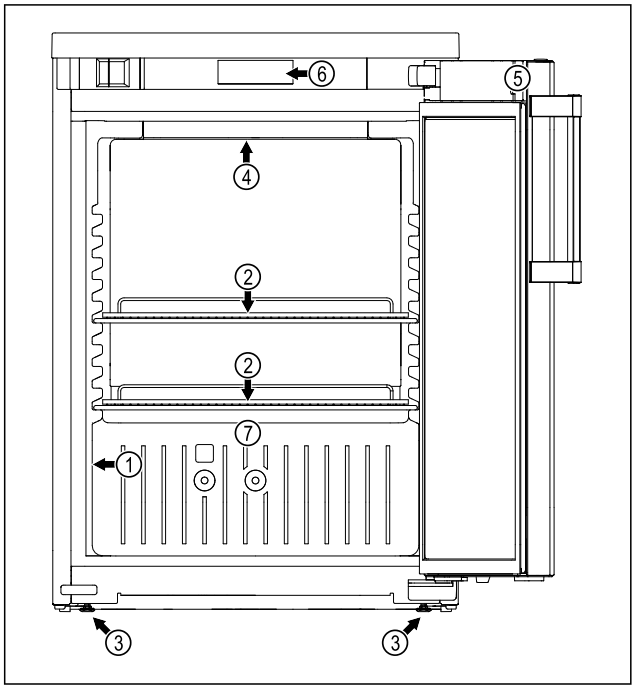

Fig. 1 Reprezentare exemplificatoare

(1) Plăcuță de fabricație
(2) Grătar tip poliță
(3) Picior reglabil
(4) Iluminat interior*
(5) Încuietoare
(6) Elemente de operare și indicator de temperatură
(7) Scurgere pentru apa din dezgheț

2.3 Dotarea specială

Indicație
Obțineți accesorii prin centrul de service (vezi 10.3 Centrul de service) sau din comerțul de specialitate prin căutarea comercianților pe pagina noastră de service de pe internet:
home.liebherr.com

2.4 Domeniul de utilizare al aparatului

Utilizarea conform destinației

Acest aparat de răcire este adecvat pentru utilizare profesională în domeniul de industrie mică și comerț cu amănuntul. El poate fi utilizat pentru depozitare, prezentare și vânzare de alimente și băuturi ambalate și răcite. Este adecvat pentru ridicarea mărfurilor răcite de către client.

Aparatul este conceput pentru utilizarea în spații închise.

Orice alt tip de utilizare este interzis.

Utilizarea eronată previzibilă

Următoarele modalități de utilizare sunt explicit interzise:

- Depozitare și răcire de:
  - Substanțe instabile chimic, inflamabile sau caustice
  - Medicamente, plasmă sanguină, preparate de laborator sau alte materiale și produse asemănătoare care intră sub incidența directivei pentru produse medicale 2007/47/CE
- Exploatarea în domenii cu pericol de explozie
- Utilizare în aer liber sau în zone cu umiditate și stropi de apă

Utilizarea improprie a aparatului duce la prejudicii sau alterarea mărfii depozitate.

Clasele de climă

Clasa de climă corespunzătoare aparatului dumneavoastră este indicată pe marca de fabricație.

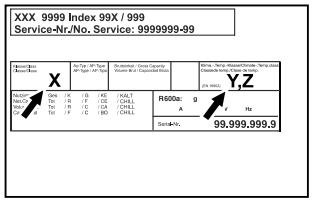

Fig. 2 Plăcuță de fabricație

(X) Această clasă climatică indică în ce condiții de mediu poate fi exploatat aparatul în siguranță.

(Y) Această clasă climatică definește condițiile cadru pentru o funcționare impecabilă a aparatului.

(Z) Clasa de temperatură indică la ce setări ale temperaturii funcționează impecabil aparatul.

Clasa climatică (X)	Temperatură max. a incintei	Umiditate rel. max. a aerului
3	+25 °C	60 %
4	+30 °C	55 %
5	+40 °C	40 %
7	+35 °C	75 %

Indicație

Temperatura minimă admisibilă a incintei în locul de instalare este de +10 °C.

În condiții limită, la ușa din sticlă se poate forma un ușor condens pe pereții laterali.

Clasa climatică (Y)	Temperatură max. a incintei	Umiditate rel. max. a aerului
CC1	+25,5 °C	60 %
CC2	+32,2 °C	65 %
CC3	+40,6 °C	75 %

Reglaj recomandat al temperaturii:	
Clasa de temperatură (Z)	**Reglare temperatură**
K1	+3,5 °C
K2	+2,5 °C
K3	-1 °C
K4	+5 °C
M1	+5 °C
M2	+7 °C

2.5 Emisia sonoră a aparatului

Nivelul presiunii acustice a emisiilor evaluat după curba de filtrare A pe parcursul funcționării aparatului se situează sub 70 dB(A) (puterea acustică rel. 1 pW).

2.6 Conformitate

Etanșeitatea circuitului de agent frigorific este verificată. Aparatul corespunde dispozițiilor de securitate în vigoare.

Declarația de conformitate UE	
Producător/emitent:	LIEBHERR-HAUSGERÄTE LIENZ GMBH
Adresa:	A-9900 Lienz, Dr. Hans Liebherr Straße 1

Produsul desemnat este conform cu prevederile următoarelor directive și regulamente europene:

(UE) 2019/2020, (UE) 2019/2024, (UE) 2019/2018, (UE) 2017/1369, 2006/42/CE, 2014/30/UE, 2009/125/CE, 2011/65/UE

Textul complet al declarației de conformitate UE este disponibil la următoarea adresă de internet: www.liebherr.com

2.7 Substanțe SVHC în conformitate cu regulamentul REACH

La următorul link puteți verifica dacă aparatul dvs. conține substanțe SVHC în conformitate cu regulamentul REACH: https://go.liebherr.com/z3eewm

2.8 Baza de date EPREL

Începând cu 1 martie 2021 informațiile referitoare la identificarea consumului de energie și cerințele pentru ecodesign se găsesc în baza de date a produselor (EPREL). Sub următorul link https://eprel.ec.europa.eu/ ajungeți la baza de date a produselor. Aici vi se solicită introducerea identificatorului modelului. Identificarea modelului se găsește pe plăcuța de fabricație.

3 Instalarea și racordarea

3.1 Condiții de instalare

Condițiile de instalare sunt decisive pentru a vă asigura că puteți exploata aparatul dumneavoastră în siguranță, eficient și fără defecțiuni.

- Acordați atenție tuturor indicațiilor de securitate.
- Acordați atenție locului de instalare și poziției din cameră.

AVERTIZARE

Pericol de incendiu cauzat de instalarea improprie!
Dacă un cablu de rețea sau o fișă atinge partea posterioară a aparatului, vibrația aparatului poate deteriora cablul de rețea sau fișa, astfel încât să ducă la un scurtcircuit.

- ▶ Aveți în vedere să nu se întepenească niciun cablu de rețea sub aparat, dacă instalați aparatul.
- ▶ Instalați aparatul astfel încât acesta să nu atingă niciun ștecher sau cablu de rețea.
- ▶ Nu conectați aparate la prizele aflate în zona din spatele aparatului.
- ▶ Prizele sau barele distribuitoarelor multiple, precum și alte aparate electronice (ca de ex. transformatoare cu halogen) **nu** trebuie să fie amplasate și exploatate pe partea posterioară a aparatelor.

AVERTIZARE
Pericol de incendiu din cauza umezelii!
Atunci când componentele conducătoare de electricitate sau cablul de alimentare cu energie electrică devin umede, se poate cauza un scurtcircuit.
▶ Aparatul este conceput pentru utilizarea în spații închise. Nu utilizați aparatul în aer liber, în zone umede sau în apropierea surselor de apă.

AVERTIZARE
Scăpări de agent frigorific și ulei!
Incendiu. Agentul frigorific utilizat este ecologic, dar inflamabil. Uleiul conținut este, de asemenea, inflamabil. Scăpările de agent frigorific și de ulei se pot aprinde în cazul unei concentrații corespunzător de ridicate și în contact cu o sursă de căldură externă.
▶ Nu deteriorați conductele circuitului de agent frigorific și ale compresorului.

3.1.1 Loc de instalare

- Locul optim de instalare este o încăpere uscată și bine ventilată.
- Atunci când aparatul este montat într-o zonă foarte umedă, pe partea exterioară a aparatului se poate forma apă de condens.
  Aveți grijă să fie asigurate întotdeauna o ventilație și o aerisire corespunzătoare la locul de instalare.
- Cu cât este mai mult agent frigorific în aparat, cu atât mai mare trebuie să fie spațiul în care stă aparatul. În spații prea mici, în cazul unei scurgeri, poate apărea un amestec gaz-aer inflamabil. Pentru fiecare 8 g de agent frigorific, spațiul de instalare trebuie să fie de cel puțin 1 m^3. Informații privind agentul frigorific utilizat găsiți pe plăcuța de fabricație din interiorul aparatului.
- Podeaua de la locul de instalare trebuie să fie orizontală și netedă.
- Locul de instalare trebuie să fie rezistent la sarcină pentru greutatea aparatului, inclusiv depozitarea maximă. (vezi 10.1 Date tehnice)

3.1.2 Poziție în cameră

- Nu amplasați aparatul expus la lumina directă a soarelui sau lângă un aparat de încălzire sau altele asemenea.
- Aparatul trebuie așezat întotdeauna cu partea din spate direct la perete.
- Dacă amplasați aparatul ridicat, trebuie să montați siguranța basculantă.
  Dacă amplasați aparatul pe alt aparat, trebuie să montați cadrul de legătură cu siguranța basculantă (conținută în cadrul de legătură).
  Dacă amplasați aparatul pe un soclu cu role, trebuie să montați soclul cu role cu siguranța basculantă (conținută în soclul cu role).
  Dacă amplasați pe un soclu cu picior reglabil, trebuie să montați soclul cu picior reglabil cu siguranța basculantă (conținută în soclul cu picior reglabil).
  Puteți obține siguranța basculantă în magazinul Liebherr-Hausgeräte la home.liebherr.com/shop/de/deu/zubehor.html.
- Utilizarea în zonele cu pericol de explozie este inadmisibilă.

3.1.3 Sarcina de solicitare a părții superioare a aparatului

Puteți utiliza partea superioară a aparatului ca suprafață de depunere.

Asigurați-vă că sunt îndeplinite următoarele condiții, astfel încât să nu se ajungă la nicio deteriorare de bunuri materiale.

- Blatul mesei este montat pe aparat.
- Sarcina de solicitare este de maxim 50 kg.
- Sarcina de solicitare este distribuită uniform la partea superioară a aparatului.
- Fantele de ventilare sunt libere.

3.2 Cotele aparatului

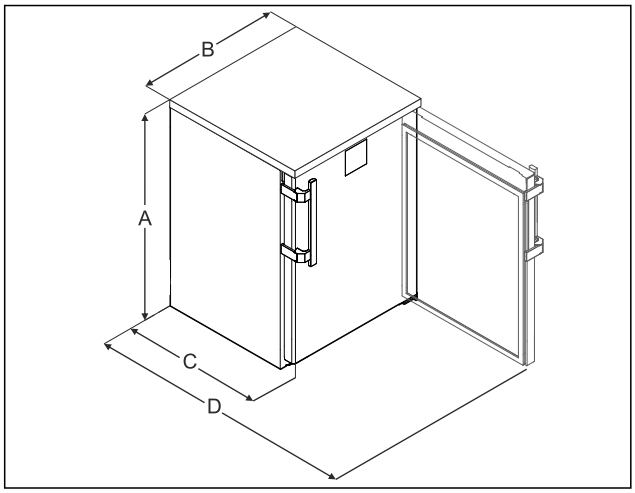

Fig. 3 Reprezentare exemplificatoare

(A) Înălțimea aparatului, inclusiv picioarele / rolele

(B) Lățimea aparatului fără mâner [adâncime mâner = 45 mm (1 6/8 in)]

(C) Adâncimea aparatului fără mâner [adâncime mâner = 45 mm (1 6/8 in)]

(D) Adâncimea aparatului cu ușa deschisă

A	852 mm
B	600 mm
C	648 mm
D	1162 mm

3.3 Transportarea aparatului

AVERTIZARE
Pericol de accidentare din cauza cioburilor de sticlă!*
În timpul transportului la o înălțime mai mare de 1500 m, geamurile de sticlă ale ușii se pot sparge. Bucățile de geam sparte au muchii ascuțite și pot provoca vătămări grave.
▶ Luați măsurile de protecție corespunzătoare.

3.3.1 Transportarea aparatului pentru prima punere în funcțiune

Asigurați-vă că sunt îndeplinite următoarele condiții necesare:

❑ Aparatul este ambalat.
❑ Aparatul este așezat vertical.

▶ Transportați aparatul cu ajutorul a două persoane.
▶ Dezambalați aparatul.

3.3.2 Transportarea aparatului după prima punere în funcțiune

Aveți în vedere instrucțiunile următoare, dacă doriți să transportați din nou sau să mutați aparatul după prima punere în funcțiune.

Asigurați-vă că sunt îndeplinite următoarele condiții necesare:

- ❑ Aparatul este golit.
- ❑ Aparatul este așezat vertical.
- ❑ Aparat cu ușă (uși): Ușa este asigurată împotriva deschiderii nedorite.
- ❑ Aparat cu cărucior de extragere: Căruciorul de extragere este asigurat împotriva deschiderii nedorite.
- ❑ Aparat cu picioare reglabile: Picioarele reglabile sunt înșurubate.

▶ Transportați aparatul cu ajutorul a două persoane.

După transport:

▶ Extrageți prin rotire picioarele reglabile de la aparat.
▶ Aliniați aparatul.

3.4 Despachetarea aparatului

▶ Verificați aparatul și ambalajul cu privire la daune din timpul transportului. Adresați-vă imediat către furnizori, în caz că presupuneți vreo daună. Nu racordați aparatul la alimentarea cu tensiune.
▶ Înlăturați toate materialele de ambalare de pe partea posterioară sau de pe pereții laterali ai aparatului, care pot împiedica instalarea în conformitate cu prescripțiile, respectiv ventilarea și aerisirea.

3.5 Montarea mânerului ușii

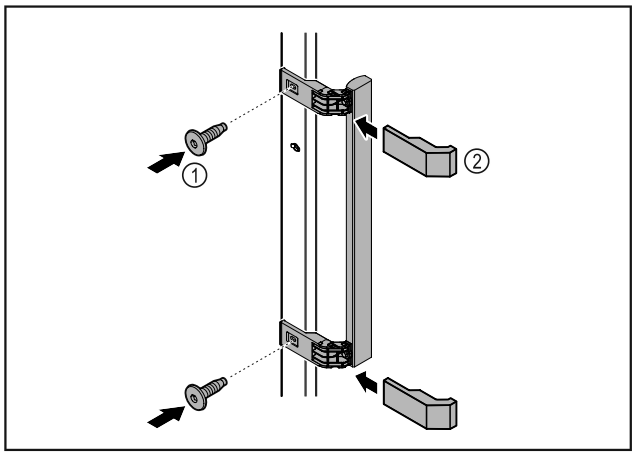

Fig. 4

▶ Atașați mânerul din pachetul de accesorii la ușă cu ajutorul șuruburilor incluse *Fig. 4 (1)*.
▶ Aplicați capacul *Fig. 4 (2)*.
▶ Introduceți dopul din pachetul de accesorii pe partea opusă. *

3.6 Schimbare opritor ușă

3.6.1 Indicații de securitate

AVERTIZARE
Pericol de accidentare cauzat de schimbarea opritorului ușii necorespunzătoare!
▶ Încredințați schimbarea opritorului ușii personalului de specialitate.

AVERTIZARE
Pericol de vătămare și prejudicii materiale din cauza greutății ușii!
▶ Schimbați opritorul ușii numai dacă puteți să susțineți o greutate de 15 kg.
▶ Schimbați opritorul ușii cu ajutorul unei a doua persoane.

ATENȚIE
Piese conductoare electric!
Deteriorare a componentelor electrice.
▶ Deconectați ștecherul de la rețea înainte de a schimba opritorul ușii.

3.6.2 Sculă



3.6.3 Demontare placă de lucru*

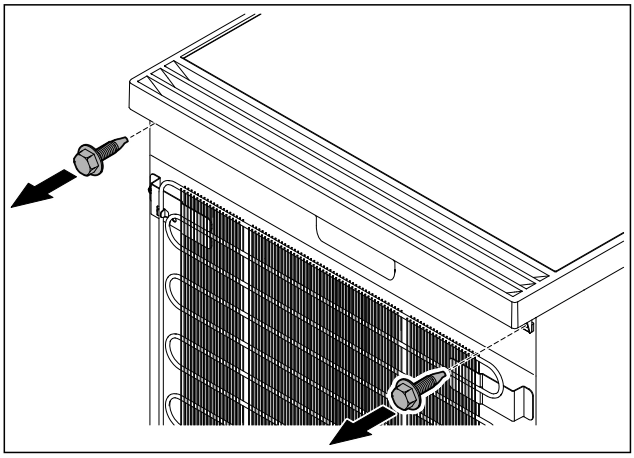

Fig. 5

▶ Desfaceți șuruburile.

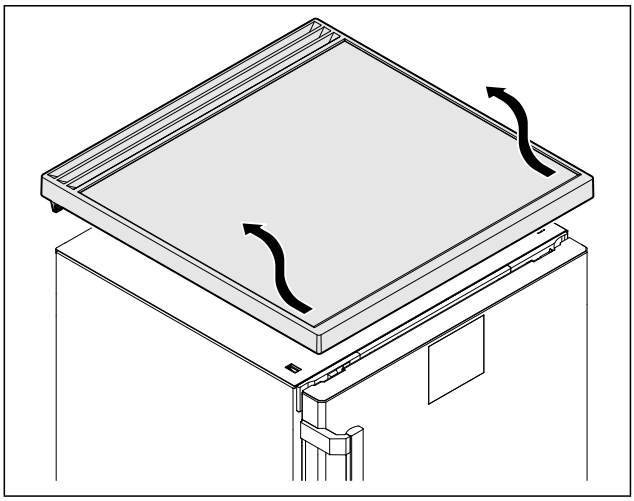

Fig. 6

▶ Îndepărtați placa de lucru.

3.6.4 Detașare capace

▶ Deschideți ușa.

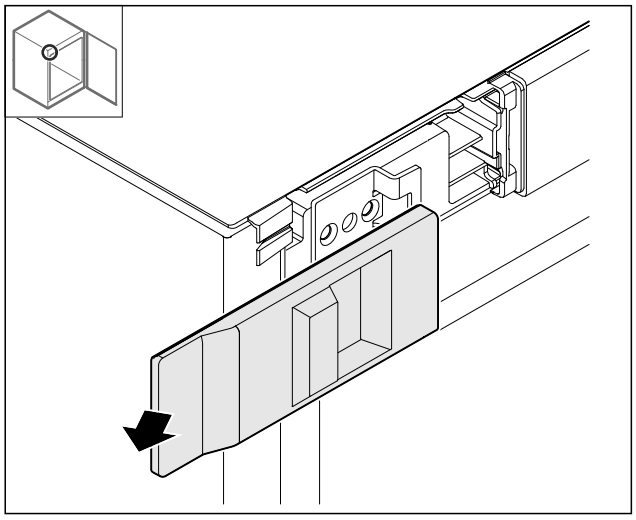

Fig. 7

▶ Îndepărtați capacul.

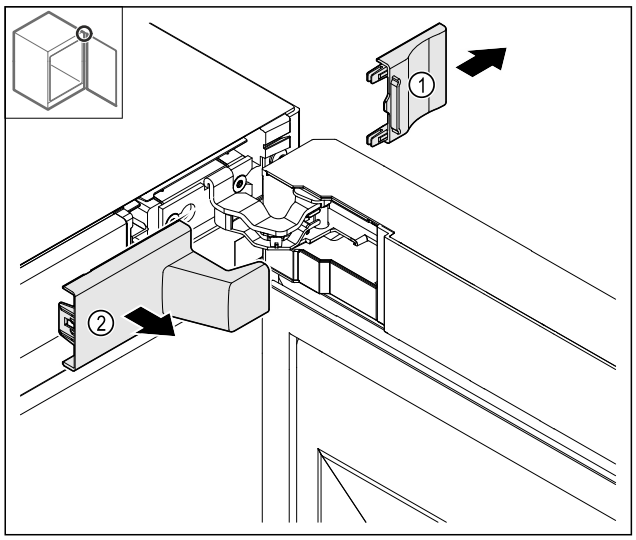

Fig. 8

▶ Îndepărtați capacul *Fig. 8 (1)* și apoi *Fig. 8 (2)*.

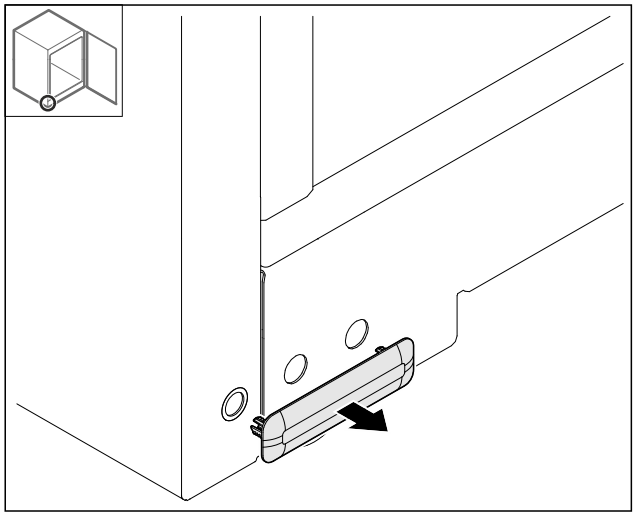

Fig. 9

▶ Îndepărtați capacul.

3.6.5 Detașare ușă

ATENȚIE
Pericol de accidentare din cauza ușii rabatante!
▶ Țineți ferm ușa.

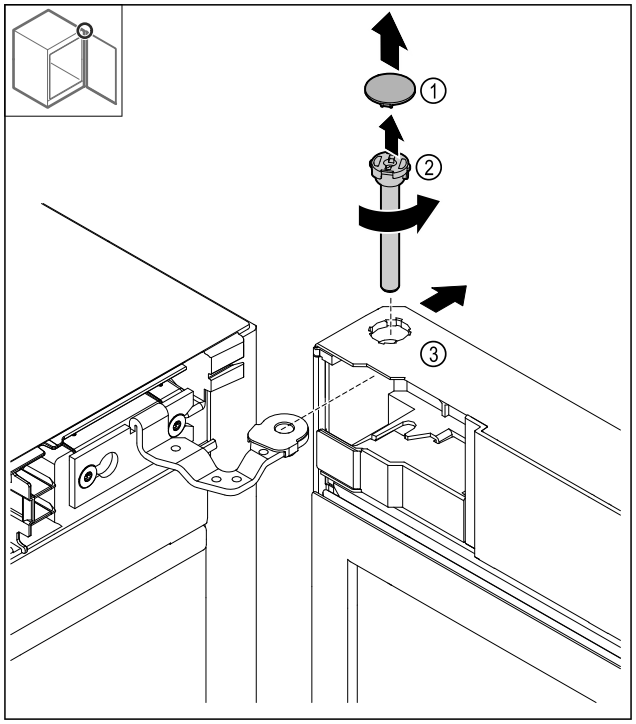

Fig. 10

▶ Detașați capacul *Fig. 10 (1)*.
▶ Desfaceți bolțul *Fig. 10 (2)* în sens antiorar și extrageți-l.
▶ Basculați ușor ușa *Fig. 10 (3)*.

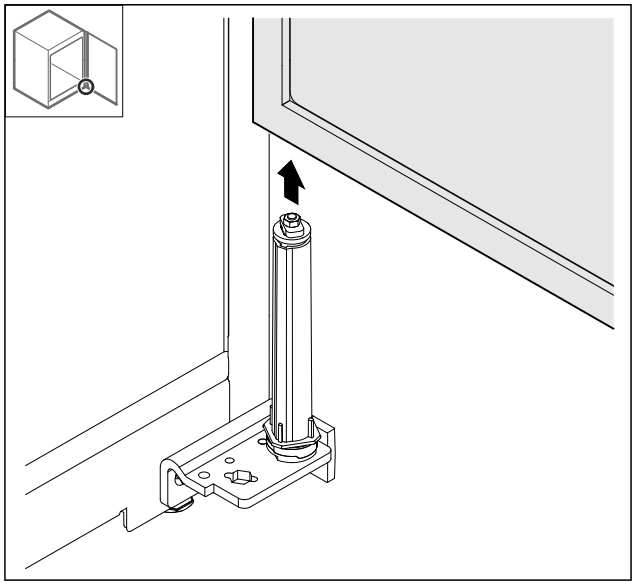

Fig. 11

▶ Detașați ușa în sus.
▶ Așezați ușa pe un suport moale.

3.6.6 Mutare capac sus

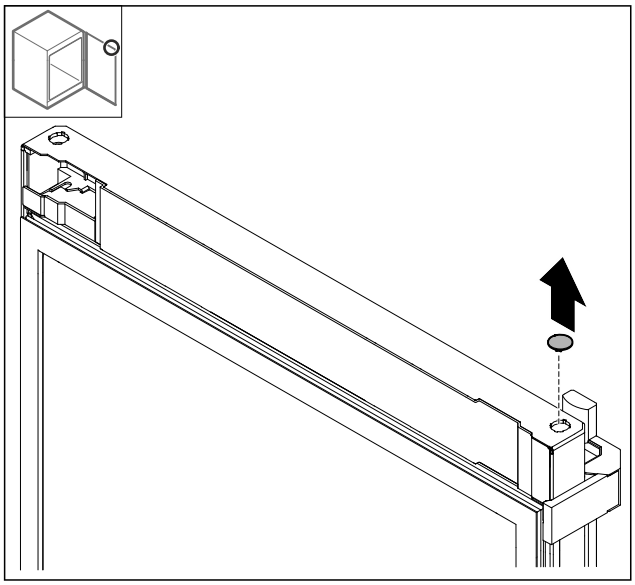

Fig. 12

▶ Extrageți capacul.

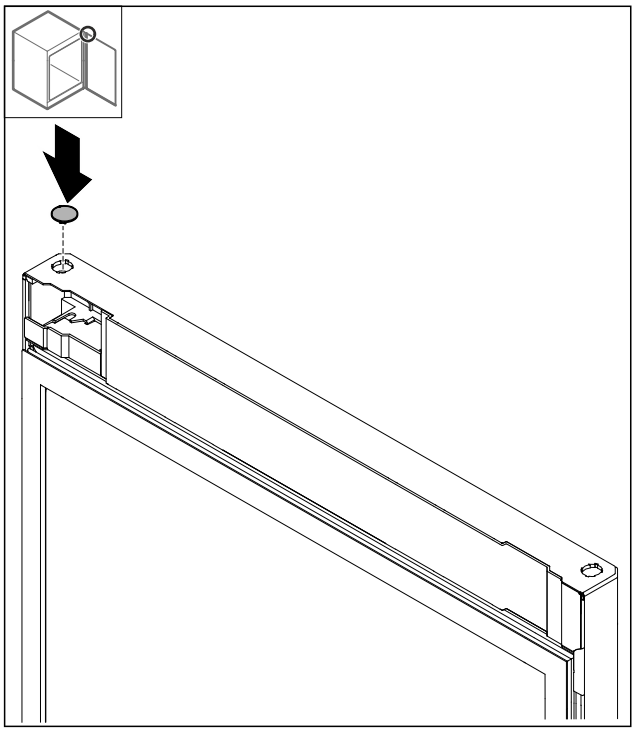

Fig. 13

▶ Montați capacul.

3.6.7 Mutarea plăcii de oprire

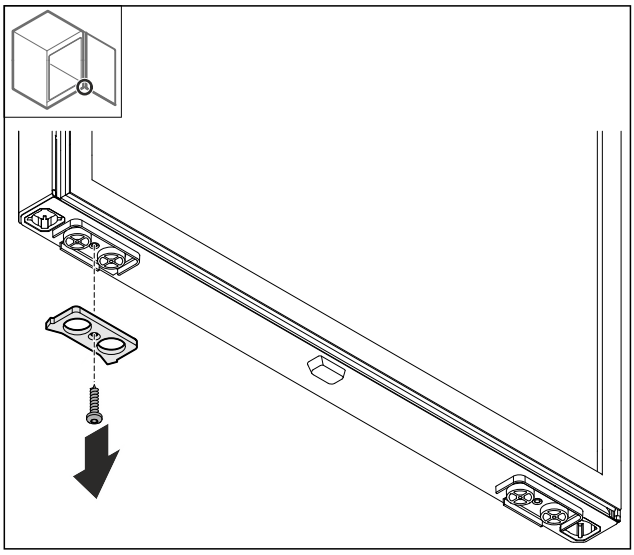

Fig. 14

▶ Demontați placa de oprire.

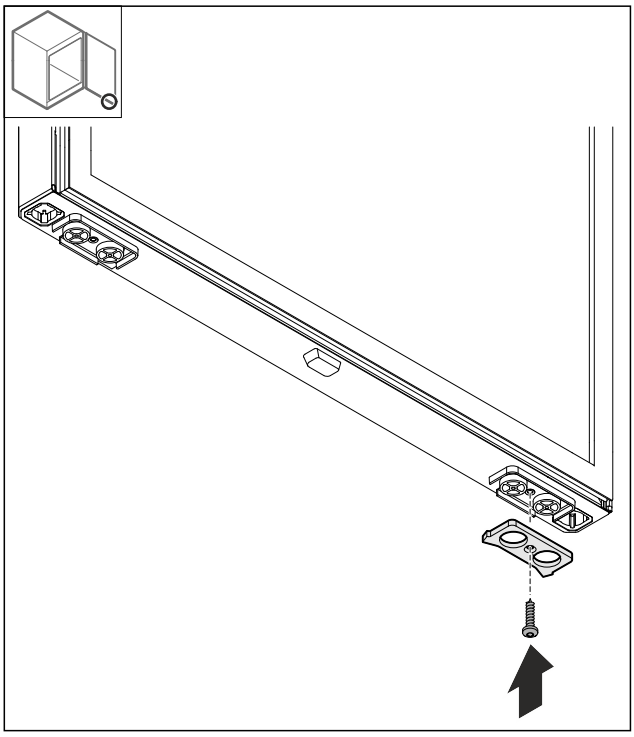

Fig. 15

▶ Montați placa de oprire pe partea opusă.

3.6.8 Modificare mâner

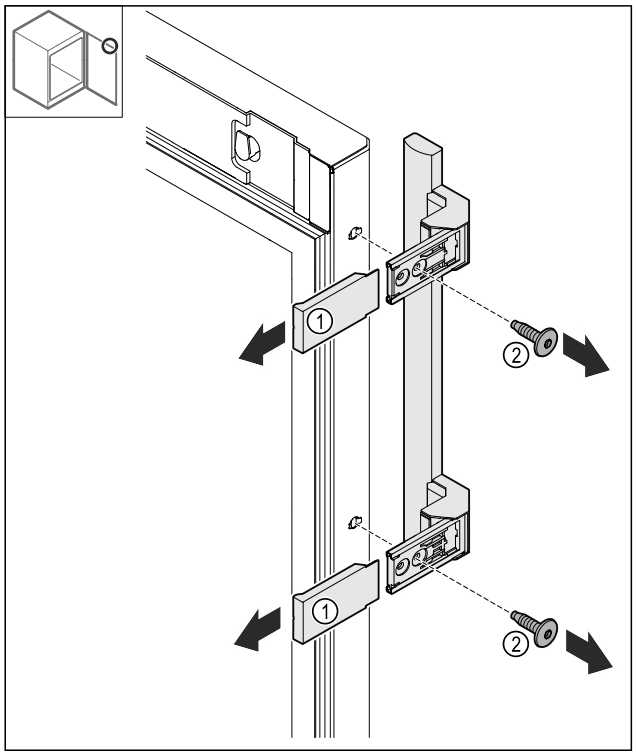

Fig. 16

- ▶ Desprindeți capacele *Fig. 16 (1)*.
- ▶ Desfaceți șuruburile *Fig. 16 (2)*.
- ▶ Detașați mânerul.

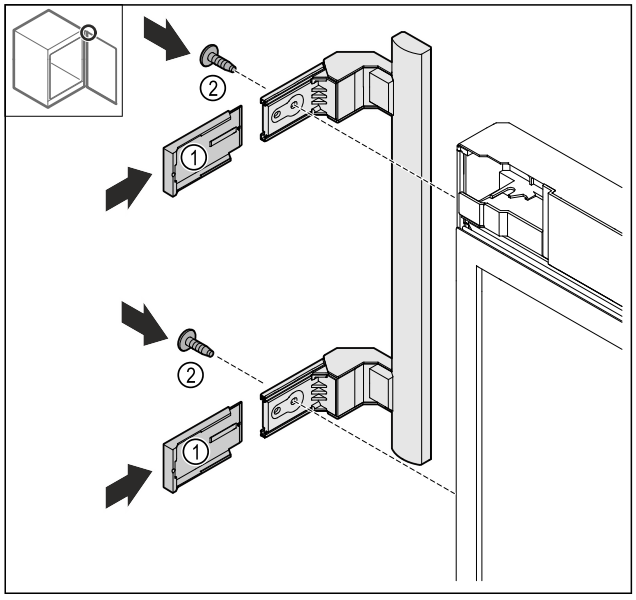

Fig. 17

- ▶ Mutați dopul pe partea opusă.*
- ▶ Înșurubați mânerul pe partea opusă.
- ▶ Montați capacele *Fig. 17 (1)*.

3.6.9 Detașare capac

- ▶ Închideți ușa.

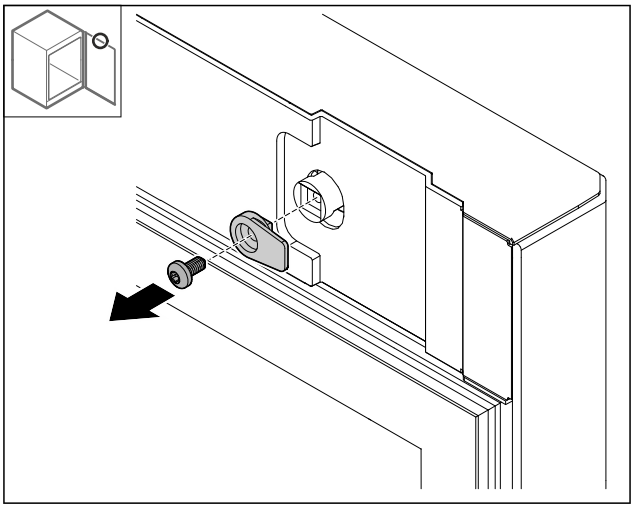

Fig. 18

- ▶ Demontați cârligul de închidere.

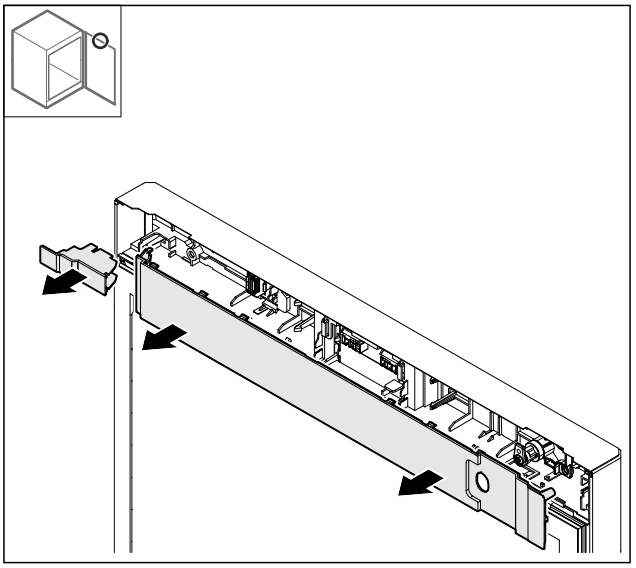

Fig. 19

- ▶ Detașați capacele.

3.6.10 Modificare încuietoare

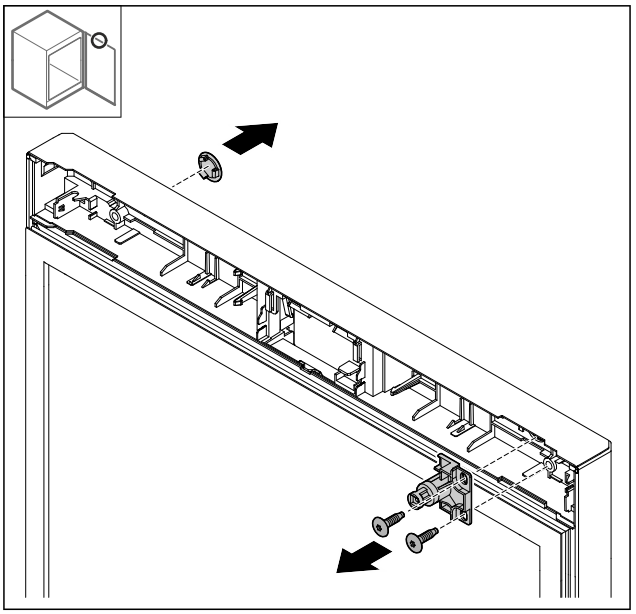

Fig. 20 Reprezentare exemplificatoare: Ușă spumată

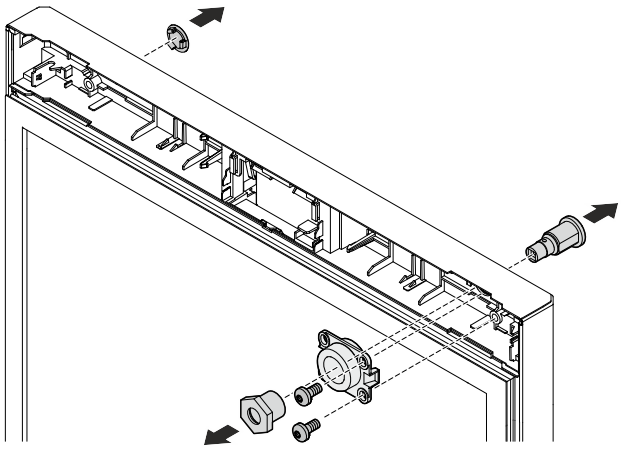

Fig. 21 Reprezentare exemplificatoare: Ușă de sticlă

▶ Detașați capacul.
▶ Demontați încuietoarea.

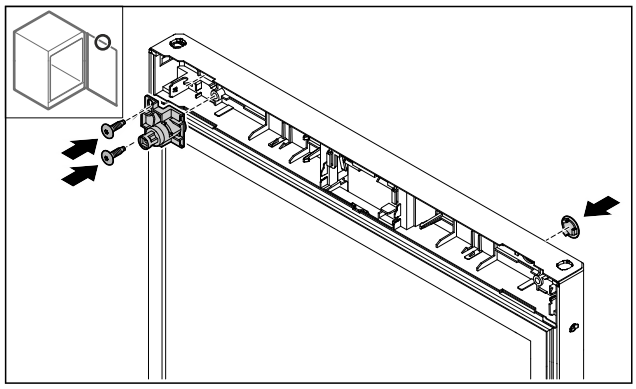

Fig. 22 Reprezentare exemplificatoare: Ușă spumată

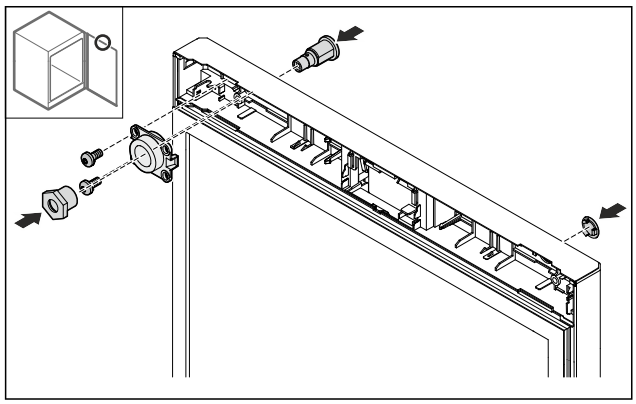

Fig. 23 Reprezentare exemplificatoare: Ușă de sticlă

▶ Montați capacul pe partea opusă.
▶ Ușă spumată: Montați încuietoarea rotită la 180° pe partea opusă.

-sau-

▶ Ușă de sticlă: Montați încuietoarea și suportul pe partea opusă.

3.6.11 Așezare capac

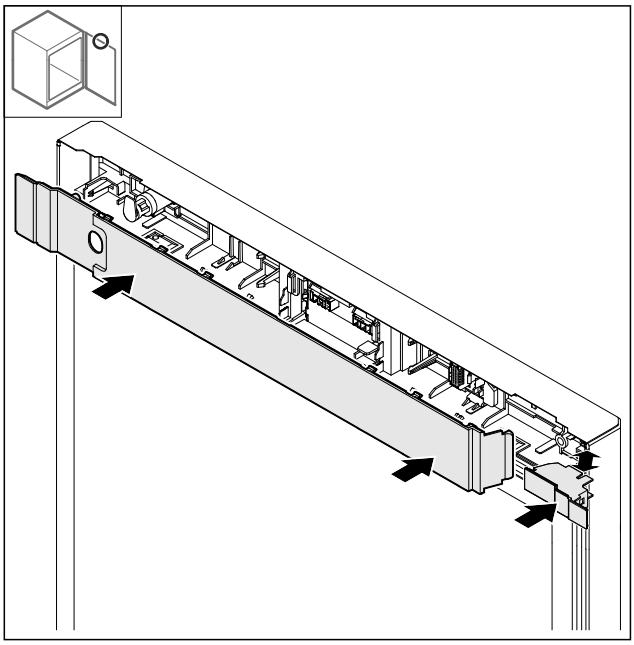

Fig. 24

▶ Montați capacele rotite cu 180°. Aveți în vedere să fie dirijat cablul prin orificiul superior al capacului mic.

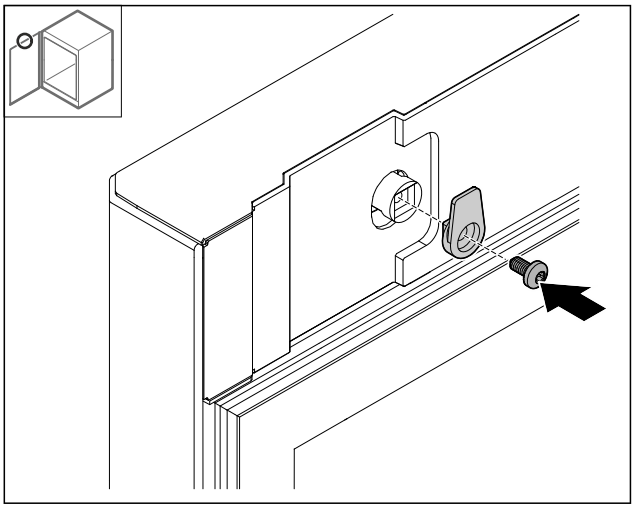

Fig. 25

▶ Montați cârligul de închidere.

3.6.12 Modificare balama sus

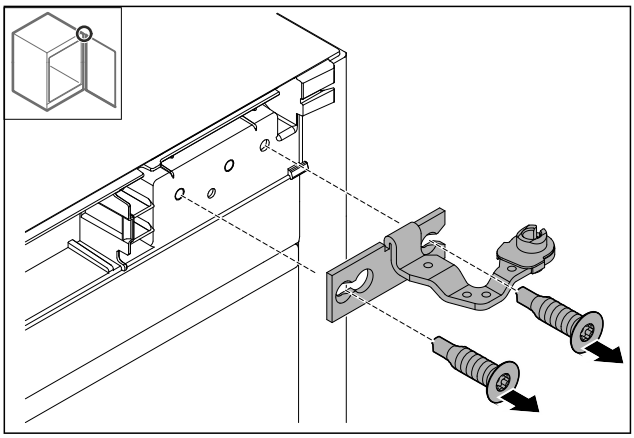

Fig. 26

▶ Demontați balamaua.

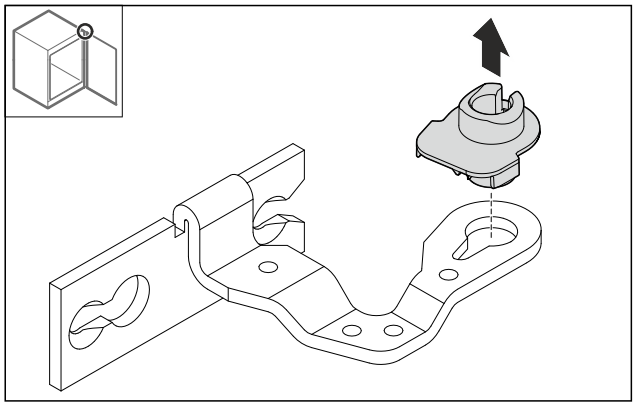

Fig. 27

▶ Extrageți prin presare bucșa lagărului.

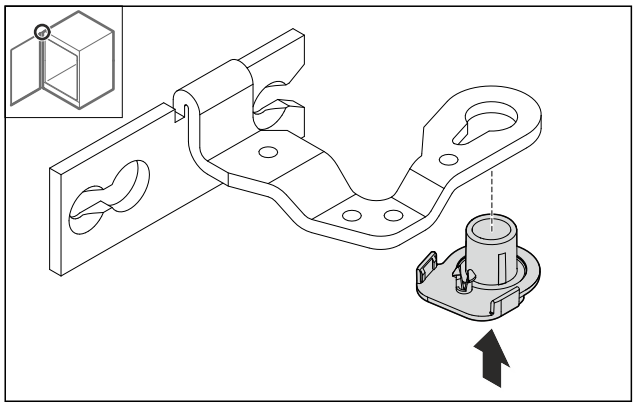

Fig. 28

▶ Întoarceți bucșa lagărului cu 180° și apăsați-o în partea inferioară.

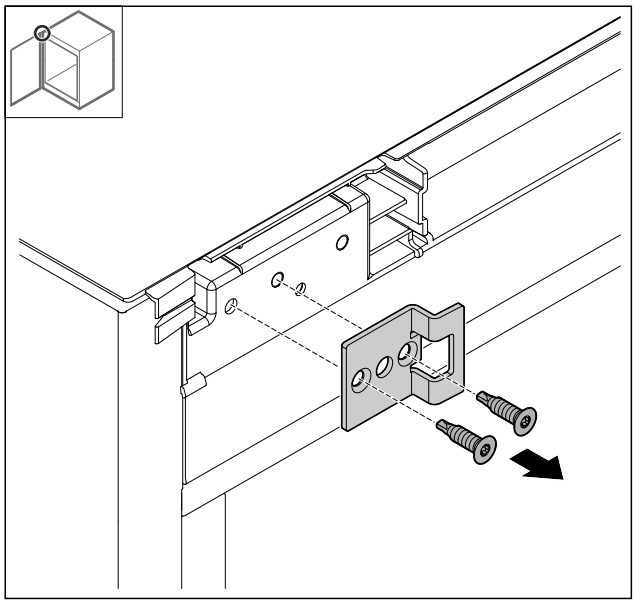

Fig. 29

▶ Demontați vinclul de închidere.

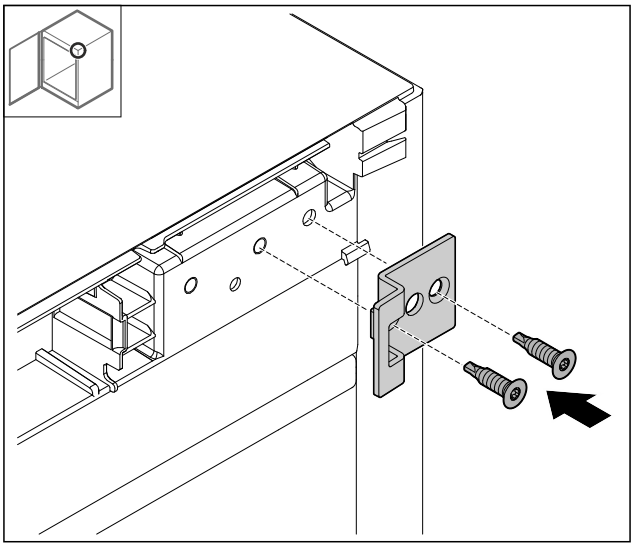

Fig. 30

▶ Montați vinclul de închidere rotit cu 180° pe partea opusă.

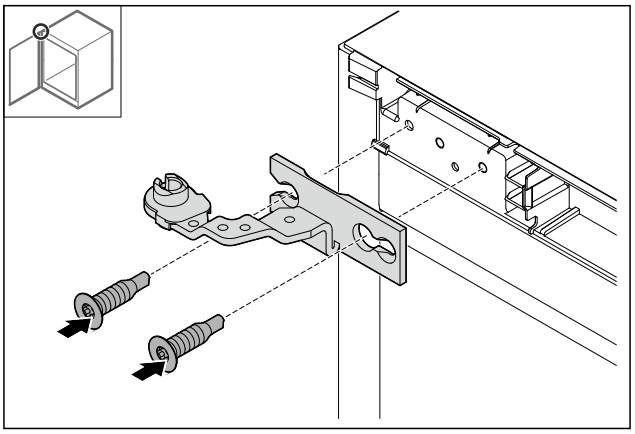

Fig. 31

▶ Montați balamaua.

3.6.13 Modificare balama jos

ATENȚIE

Pericol de vătămare cauzat de arcul tensionat!

▶ Nu dezasamblați îmbinarea filetată *Fig. 32 (1)* a sistemului de închidere.

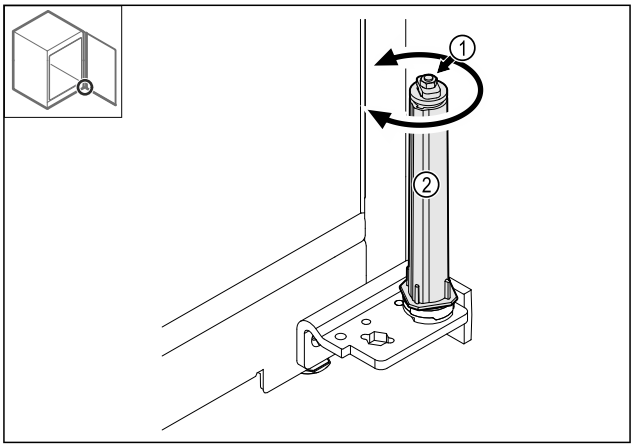

Fig. 32

▶ Rotiți sistemul de închidere *Fig. 32 (2)*, până când face clic.

▷ Pretensionarea sistemului de închidere este desfăcută.

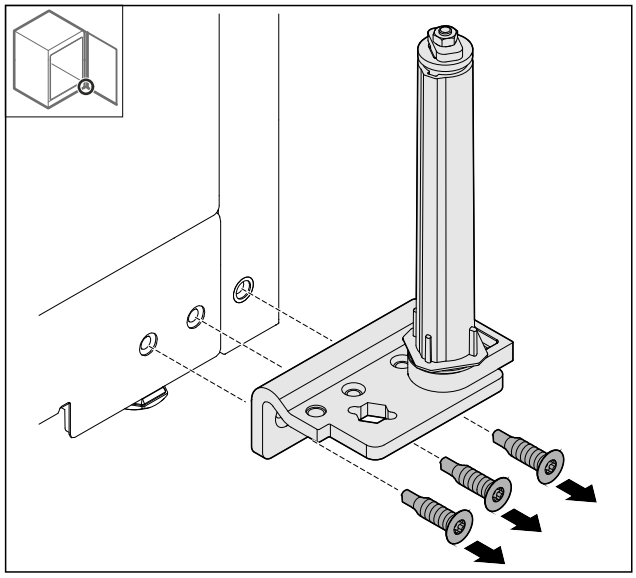

Fig. 33

▶ Demontați colțarul balamalei.

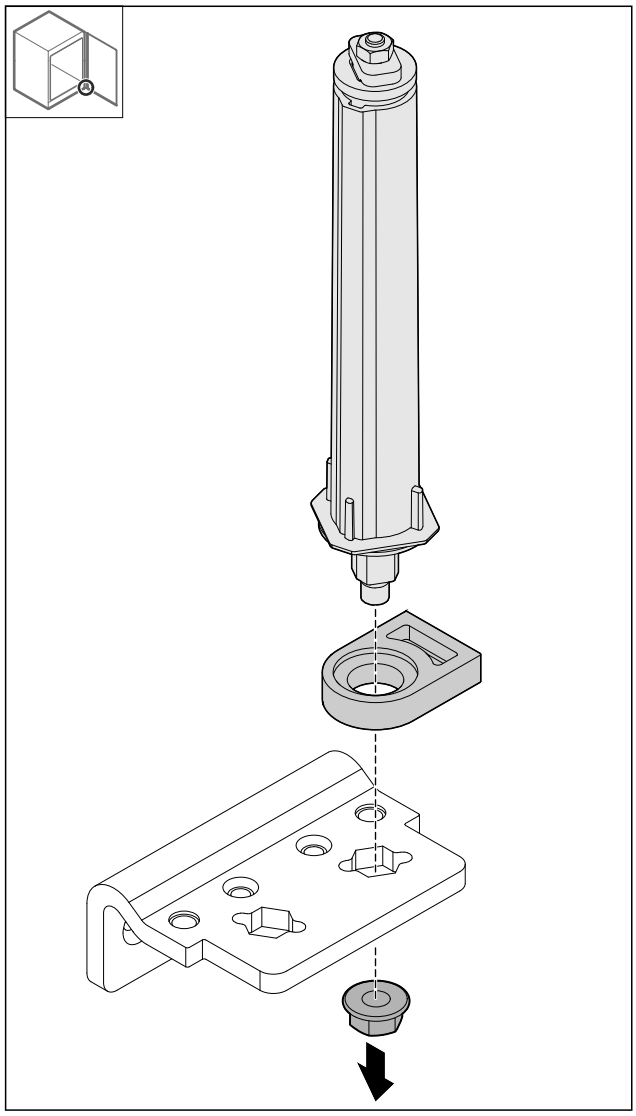

Fig. 34

▶ Desfaceți piulița.

Indicație
La utilizare aveți în vedere alinierea corectă a sistemului de închidere.

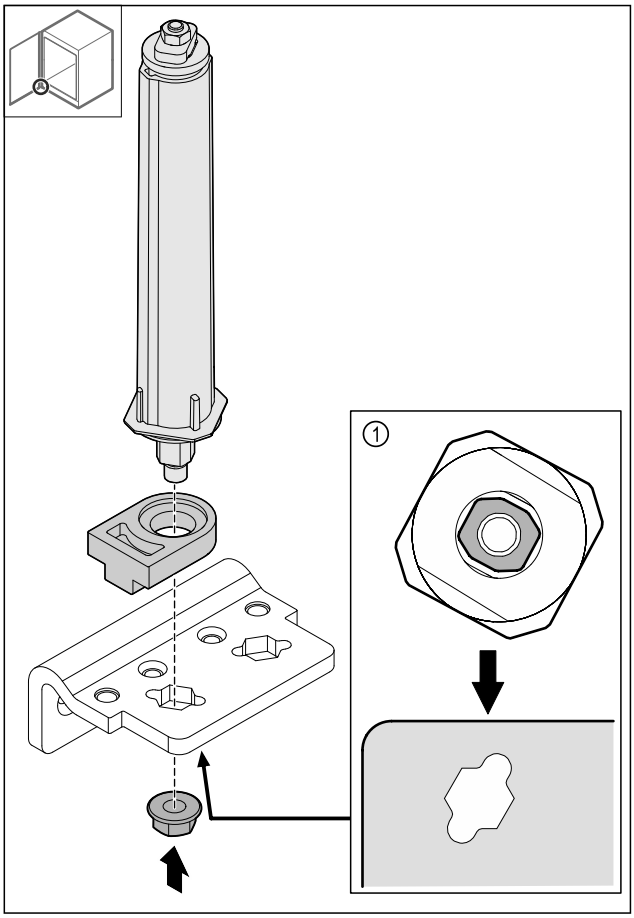

Fig. 35 Vedere de jos: Fig. 35 (1)

▶ Mutați sistemul de închidere în colțarul balamalei și fixați cu piulița.

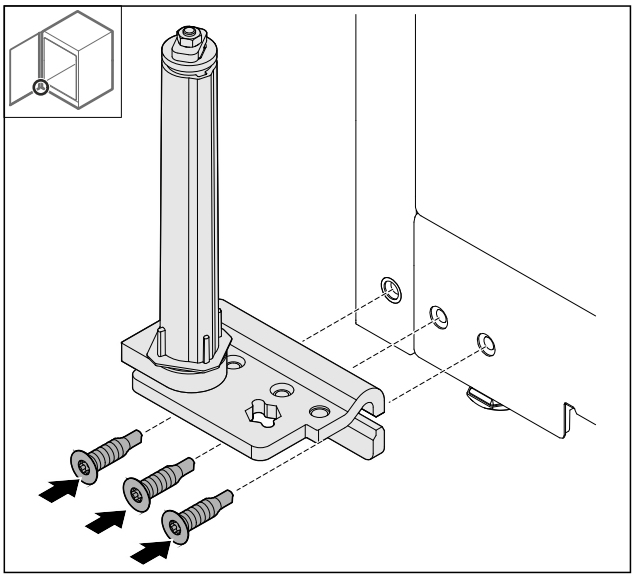

Fig. 36

▶ Montați colțarul balamalei pe partea opusă.

Indicație
Alinierea și pretensionarea corectă este importantă pentru funcționarea sistemului de închidere.

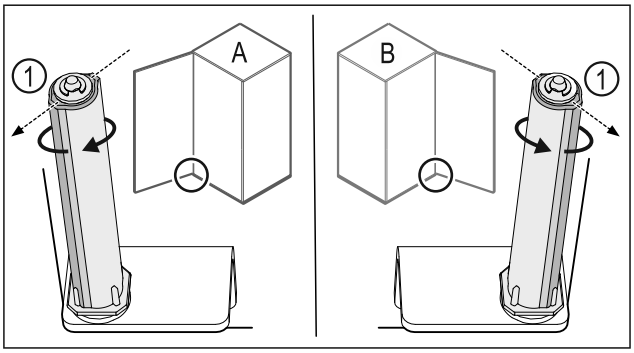

*Fig. 37 Opritorul din stânga (**A**) / opritorul din dreapta (**B**)*

▶ Rotiți sistemul de închidere până la rezistență, până când pragul sistemului de închidere *Fig. 37 (1)* este orientat spre exterior.
▷ Sistemul de închidere rămâne oprit automat în această poziție.
▷ Sistemul de închidere este aliniat și pretensionat.

3.6.14 Montare ușă

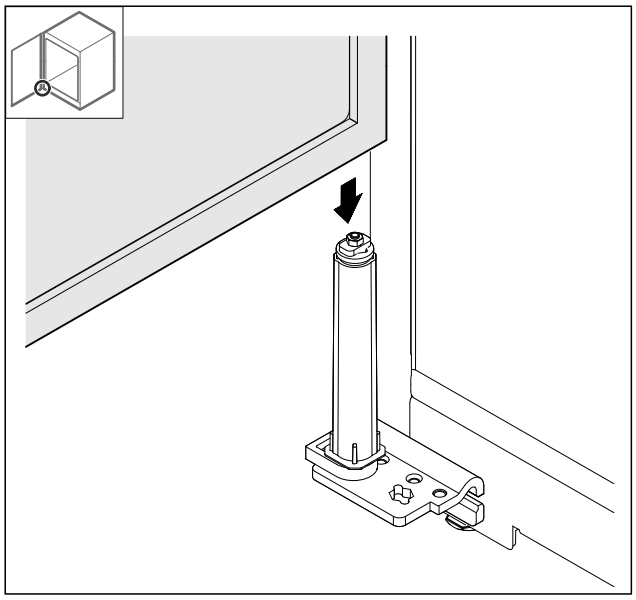

Fig. 38

▶ Așezați ușa pe sistemul de închidere.

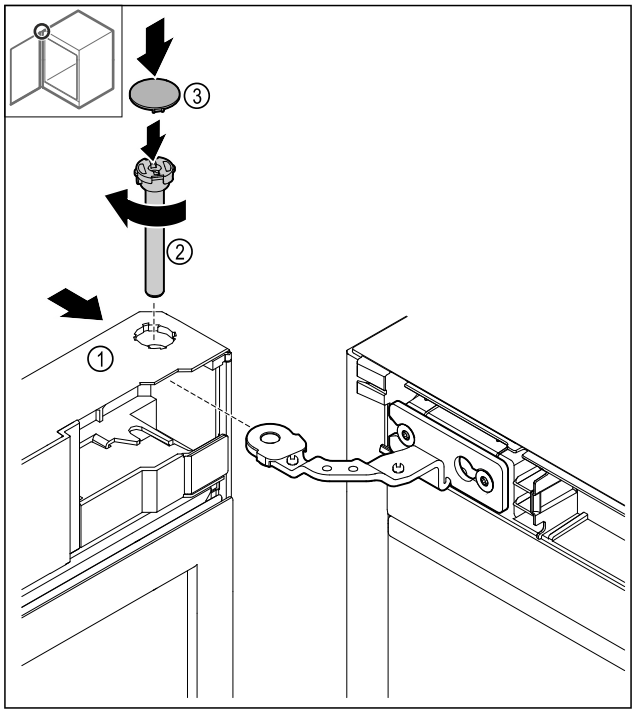

Fig. 39

▶ Glisați ușa *Fig. 39 (1)* sus pe balama.
▶ Introduceți bolțul *Fig. 39 (2)* și strângeți-l ferm în sens orar.
▶ Așezați capacul *Fig. 39 (4)*.

3.6.15 Așezare capace

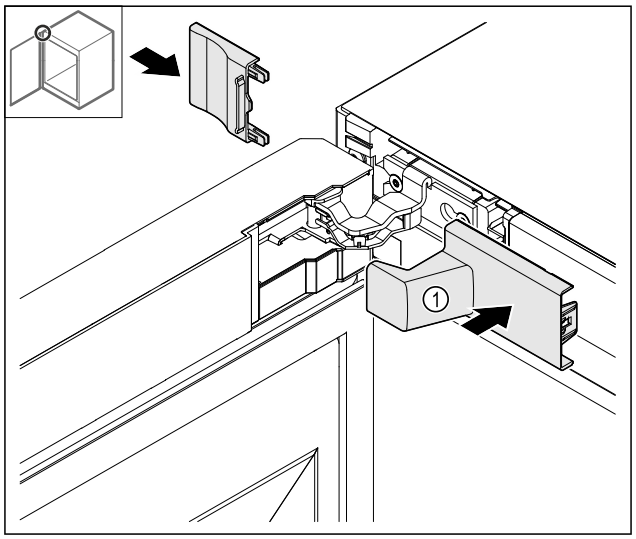

Fig. 40

(1) Capacul este inclus în pachetul de livrare al aparatului.

▶ Așezați capacele.

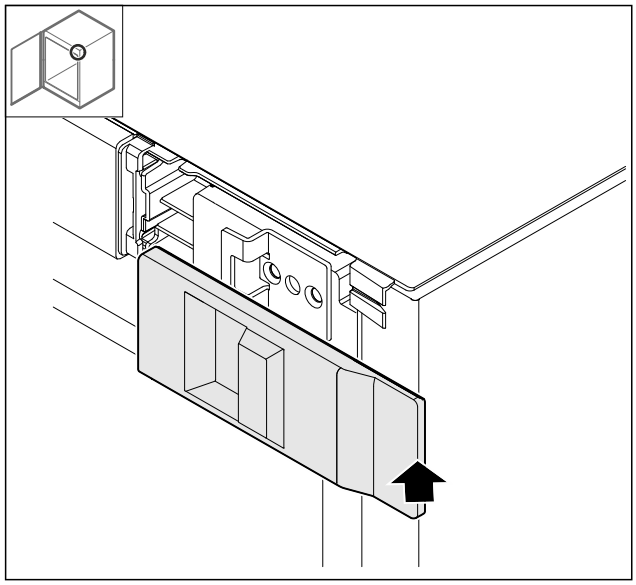

Fig. 41

▶ Așezați capacul.

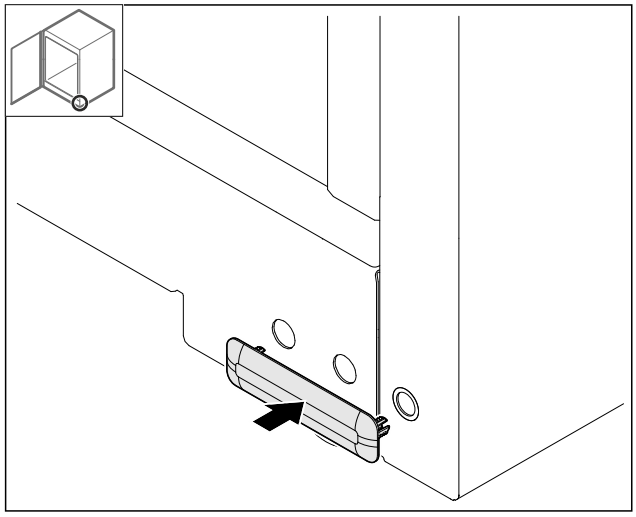

Fig. 42

▶ Așezați capacul.

3.6.16 Montare placă de lucru*

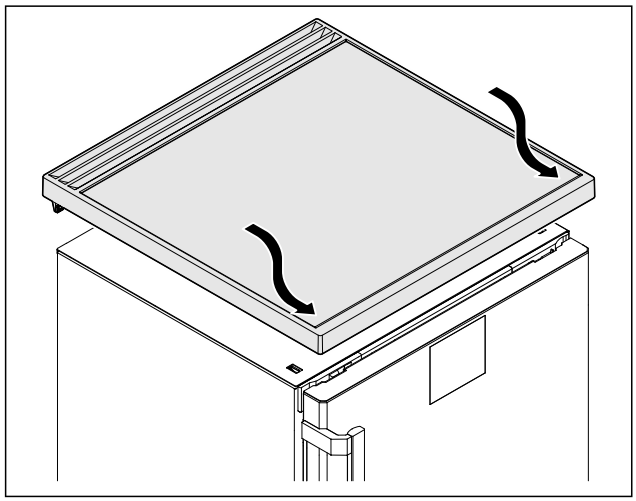

Fig. 43

▶ Așezați placa de lucru.

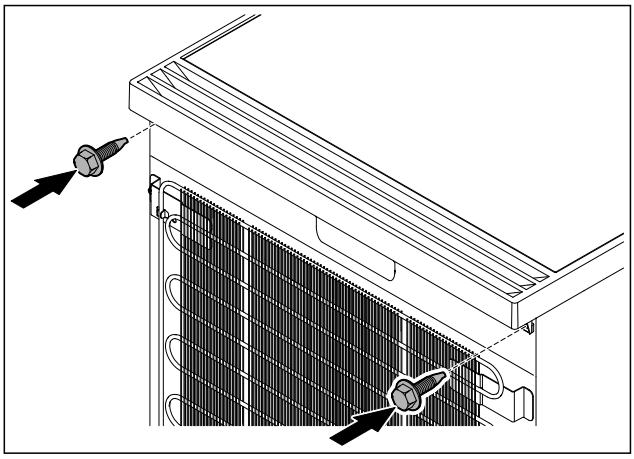

Fig. 44

▶ Înșurubați placa de lucru.

3.7 Alinierea ușii

Dacă ușa nu este dreaptă, puteți ajusta ușa la colțarul balamalei inferior.

▶ Desfaceți ușor cele două șuruburi și împingeți ușa cu colțarul balamalei spre dreapta sau stânga.
▶ Strângeți ferm șuruburile până la opritor.
▷ Ușa este aliniată drept.

3.8 Instalarea aparatului

PRECAUȚIE

Pericol de vătămare sau de deteriorare a aparatului!

▶ Instalați aparatul cu 2 persoane.

PRECAUȚIE

Pericol de vătămare sau de deteriorare a aparatului!
Ușa se poate lovi de perete și poate fi astfel deteriorată.
În cazul ușilor din sticlă, sticla deteriorată poate provoca vătămări!

▶ Protejați ușa contra lovirii de perete. Instalați pe perete opritoare de ușă, de exemplu opritoare din pâslă.

▶ Conectați toate componentele necesare (de exemplu, cablul de alimentare) la partea din spate a aparatului și ghidați-le în lateral.

Indicație

Cablurile pot fi deteriorate!

▶ Nu blocați cablul atunci când îl împingeți înapoi.

3.9 Alinierea aparatului

ATENȚIE

Deformare a corpului aparatului și ușa nu se închide.

▶ Aliniați aparatul pe orizontală și verticală.
▶ Egalizați denivelările podelei cu picioarele de poziționare.

AVERTIZARE

Reglarea necorespunzătoare a înălțimii piciorului reglabil!
Vătămări grave sau mortale. Reglarea incorectă a înălțimii poate cauza slăbirea părții inferioare a piciorului reglabil și răsturnarea aparatului.

▶ Nu deșurubați prea mult piciorul reglabil.

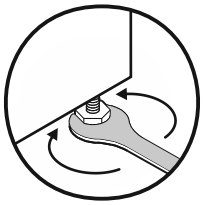

Fig. 45

Ridicați aparatul:
▶ Rotiți piciorul reglabil în sens orar.

Coborâți aparatui:
▶ Rotiți piciorul reglabil în sens antiorar.

3.10 Instalarea mai multor aparate

ATENȚIE
Pericol de deteriorare din cauza condensului dintre pereții laterali!
▶ Nu instalați aparatul direct lângă un alt frigider.
▶ Așezați aparatele la o distanță de 3 cm între ele.
▶ Așezați mai multe aparate unul lângă altul numai până la temperaturi din clasa climatică CC2 (32,2 °C, umiditatea aer 65 %).
▶ Dacă umiditatea este mai mare, măriți distanța dintre aparate.

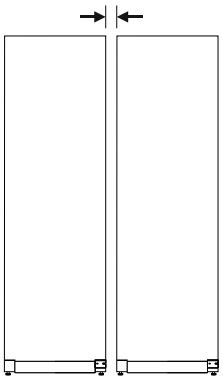

Fig. 46 Instalarea Side-by-Side

Indicație
Un kit side-by-side este disponibil ca accesoriu la centrul de service Liebherr. (vezi 10.3 Centrul de service)

3.11 Împingerea aparatului în interior sub o placă de lucru

Puteți împinge în interior aparatele de masă cu o înălțime a aparatului de maxim 850 mm sub o placă de lucru continuă.

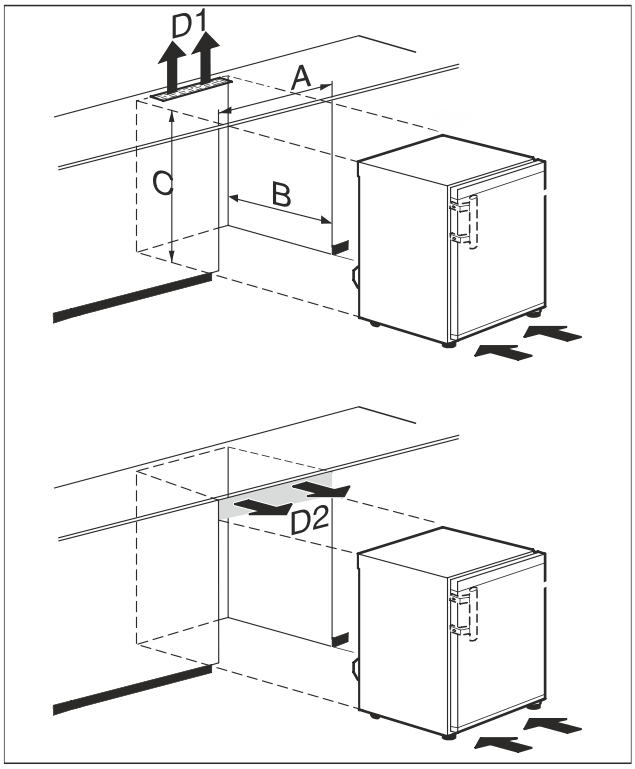

Fig. 47

(A) Lățimea aparatului fără placa mesei
(B) Adâncime nișă
(C) Înălțime nișă
(D1) Secțiune de aerisire în placa de lucru
(D2) Secțiune de aerisire între placa de lucru și aparat

AVERTIZARE
Pericol de incendiu prin scurtcircuit!
▶ Când configurați aparatul: Nu îndoiți, nu ciupiți și nu deteriorați cablul de conectare la rețea.
▶ Nu folosiți aparatul cu un cablu de conectare la rețea defect.

Asigurați-vă că sunt îndeplinite următoarele condiții necesare:
❑ Placa mesei este detașată.
❑ Priza este ușor accesibilă și nu se află în spatele aparatului.
▶ Împingeți aparatul în interior sub placa de lucru.

3.12 După instalare

▶ Desprindeți foliile de protecție. *
▶ Curățați aparatul. (vezi 9.2 Curățarea aparatului)
▶ Păstrați factura pentru a avea la dispoziție la servicii de revizie datele aparatului și ale comerciantului.

3.13 Evacuarea ambalajului la deșeuri

AVERTIZARE
Pericol de asfixiere din cauza materialului de ambalare și a foliilor!
▶ Nu lăsați copii să se joace cu materialul de ambalare.

Ambalajul este fabricat din materiale reciclabile:
- Carton ondulat/Carton
- Piese din polistiren expandat
- Folii și pungi din polietilenă

- Benzi de legare din polipropilenă
- Rame de lemn fixate cu cuie și geam de polietilenă*

▶ Predați materialul de ambalare la un centru de colectare oficial.

3.14 Racordarea aparatului la alimentarea electrică

AVERTIZARE
Pericol de electrocutare și vătămare din cauza aparatului deteriorat sau a conductorului de legătură la rețea deteriorat!
Pericol de moarte și vătămări prin tăiere. Dacă aparatul sau conductorul de legătură la rețea au fost deteriorate în timpul transportului, puteți suferi un electrocutare fatală. De asemenea, puteți suferi tăieturi la piesele deteriorate ale carcasei aparatului.

▶ Verificați dacă aparatul și conductorul de legătură la rețea sunt deteriorate după transport.
▶ Nu utilizați în niciun caz aparatul dacă acesta sau conductorul de legătură la rețea sunt deteriorate.
▶ Luați legătura cu centrul de service.

Racordați aparatul cu ajutorul conductorului de racord la rețea livrat separat la rețeaua electrică. Conductorul de racord la rețea are la un capăt o mufă de putere redusă și la celălalt capăt o fișă de rețea.

Asigurați-vă că sunt îndeplinite următoarele condiții necesare:

- Aparatul și conductorul de racord la rețea sunt nedeteriorate.
- Aparatul este instalat în conformitate cu prevederile. (vezi 3.8 Instalarea aparatului)
- Cerințele privind racordul electric sunt respectate.
- Cotele privind racordul în conformitate cu prevederile sunt cunoscute și respectate.
- Tensiunea rețelei și frecvența corespund indicațiilor de pe plăcuța de fabricație.
- Priza este legată la pământ conform prescripțiilor și protejată printr-o siguranță electrică.
- Curentul de declanșare a siguranței se situează între 10 A și 16 A.
- Priza este ușor accesibilă și nu se află în spatele aparatului.

ATENȚIE
Pericol de deteriorare cauzat de funcționarea improprie!
Deteriorare componentelor electrice ale aparatului.

▶ Utilizați exclusiv conductorul de legătură la rețea din pachetul de livrare.

AVERTIZARE
Pericol de incendiu cauzat de racordarea improprie!
Provocare de arsuri.
Deteriorări la aparat.

▶ Nu utilizați cabluri prelungitoare.
▶ Nu utilizați bare de distribuție.

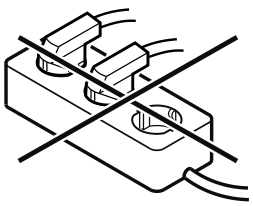

ATENȚIE
Pericol de deteriorare cauzat de racordarea improprie!
Deteriorări la aparat.

▶ Nu racordați aparatul la invertoare, ca de ex. instalații fotovoltaice și generatoare pe benzină.

▶ Racordați fișa de rețea a conductorului de racord la rețea la alimentarea cu tensiune. Aveți în vedere stabilitatea fișei de rețea în priză.
▷ Aparatul este racordat. Pentru prima punere în funcțiune a se vedea capitolul următor sau instrucțiunile de utilizare.

4 Modul de funcționare al display-ului

Operați aparatul dumneavoastră cu butonul tactil.

4.1 Navigarea cu butonul tactil și explicitarea simbolurilor

În figuri sunt utilizate diferite simboluri pentru navigarea cu butonul tactil. Următorul tabel descrie aceste simboluri.

Simbol	Descriere
	**Atingeți scurt butonul tactil cu degetul:** Navigați prin meniul principal și prin submeniu. Dacă este reprezentată o cifră pe mână: După cifră recunoașteți cât de des trebuie să atingeți scurt succesiv butonul tactil pentru a naviga la o anumită funcție.
	**Atingeți butonul tactil timp de 3 secunde cu degetul:** Porniți aparatul. În meniul principal: Opriți aparatul. În submeniu: Treceți în meniul principal. Dezactivați funcția activă a submeniului.
	**Atingeți butonul tactil timp de 7 secunde cu degetul:** În meniul principal: Deschideți submeniul.
	**Săgeată cu ceas:** Durează mai mult de 10 secunde, până când apare următorul afișaj pe display.
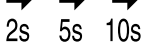 2s 5s 10s	**Săgeată cu indicarea timpului:** Durează timpul indicat, până când apare următorul afișaj pe display.

4.2 Meniuri

Funcțiile aparatului sunt distribuite în meniuri diferite.

Meniu	Descriere
Meniu principal	Dacă conectați aparatul, vă aflați automat în meniul principal. De aici navigați la funcțiile aparatului și la submeniu.
Submeniu	Submeniul conține funcții suplimentare ale aparatului pentru setarea aparatului dumneavoastră.

4.2.1 Meniu principal

În meniul principal puteți activa/dezactiva următoarele funcții:

LED	Descriere
1°C	Temperatura 1 °C
3°C	Temperatura 3 °C
5°C	Temperatura 5 °C
7°C	Temperatura 7 °C
9°C	Temperatura 9 °C

Semnificația LED-urilor din meniul principal

4.2.1 Deschiderea meniului principal

Dacă conectați aparatul, vă aflați automat în meniul principal.

Dacă vă aflați în submeniu și doriți să comutați în meniul principal.:

▶ Efectuați pașii de acțiune (vezi 4.2.2 Părăsirea submeniului) .

4.2.1 Navigarea în meniul principal

Dacă navigați în meniul principal, atunci după LED-ul 5 urmează din nou LED-ul 1.



Fig. 48

▶ Atingeți butonul tactil în mod repetat, scurt, până când se aprinde LED-ul corespunzător funcției dorite.

▷ Funcția este activată.

4.2.1 Modul de repaus al display-ului

Dacă nu atingeți butonul tactil în meniul principal timp de 10 secunde, atunci display-ul trece în modul de repaus. Modul de repaus vă împiedică să corectați temperatura prin atingerea accidentală a butonului tactil.

Încheiere mod de repaus:



Fig. 49

▶ Atingeți scurt butonul tactil.

▷ Se emite un semnal sonor de confirmare.

▷ Temperatura setată se aprinde intermitent o dată.

▷ Modul de repaus este încheiat.

4.2.2 Submeniu

În submeniu puteți activa/dezactiva următoarele funcții:

LED	Descriere	Poziție LED
1°C	Blocare introducere	LED 1
3°C	Lumină de prezentare	LED 2
5°C	Resetare pe reglajele din fabricație	LED 3

Semnificația LED-urilor din submeniu

4.2.2 Deschiderea submeniului



Fig. 50

▶ Efectuați pașii de acțiune conform figurii până când se emite un ton de confirmare după 7 secunde.

▷ LED-urile 1-5 se aprind: Vă aflați în submeniu.

▷ Dacă nu executați nicio acțiune pe display timp de 5 secunde, afișajul sare înapoi la meniul principal.

4.2.2 Părăsirea submeniului



Fig. 51

▶ Executați pașii de acțiune conform figurii.

-sau-

▶ Nu atingeți butonul tactil timp de 5 secunde.

▷ Vă aflați în meniul principal.

4.2.2 Navigarea în submeniu

Dacă navigați în submeniu, atunci după LED-ul ultimei funcții a submeniului urmează din nou LED-ul 1.



Fig. 52

▶ Atingeți butonul tactil în mod repetat, scurt, până când se aprinde LED-ul corespunzător funcției dorite.

▷ După 5 secunde fără interacțiune se activează automat funcția selectată.

5 Punere în funcțiune

5.1 Pornirea aparatului (prima punere în funcțiune)

Asigurați-vă că sunt îndeplinite următoarele condiții necesare:

- ❑ Aparatul este instalat și racordat corespunzător instrucțiunilor de montaj.
- ❑ Toate benzile adezive, foliile adezive și de protecție, precum și siguranțele de transport din și de la aparat sunt îndepărtate.
- ❑ Toate inserturile publicitare din sertare sunt extrase.
- ❑ Modul de funcționare al display-ului este cunoscut. (vezi 4 Modul de funcționare al display-ului)

Pornirea aparatului:

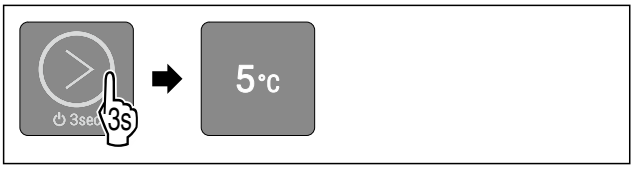

Fig. 53

▶ Atingeți butonul tactil conform figurii, timp de 3 secunde până când se emite un semnal sonor de confirmare.
▷ Aparatul este pornit.
▷ Iluminatul interior este activat.*
▷ Aparatul se răcește la temperatura țintă setată din fabricație.

Aparatul pornește în modul demo:

Dacă aparatul pornește în modul demo:

▶ Dezactivați modul demo. (vezi Dezactivarea modului demo)

Display-ul trece în modul de repaus:

Dacă display-ul trece în modul de repaus:

▶ Atingeți scurt butonul tactil. (vezi 4.2.1 Modul de repaus al display-ului)

Indicație
Producătorul recomandă:
▶ Respectați indicațiile privind depozitarea. (vezi 6.1 Indicații privind depozitarea)

Indicație
Puteți obține accesorii din Liebherr-Hausgeräte-Shop la home.liebherr.com/shop/de/deu/zubehor.html.

6 Depozitare

6.1 Indicații privind depozitarea

Indicație
Nerespectarea acestor prevederi poate conduce la alterarea alimentelor.

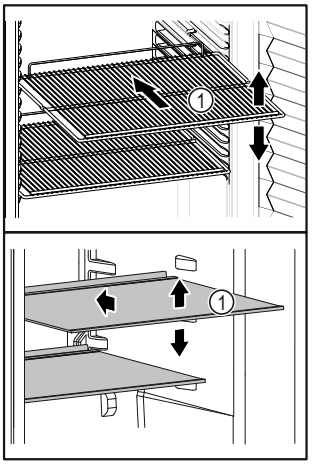

Fig. 54 Reprezentare exemplificativă

Aveți în vedere la depozitare:

- ❑ Dacă polițele *Fig. 54 (1)* pot fi mutate, adaptați-le în funcție de înălțime.
- ❑ Respectați încărcarea maximă. (vezi 10.1 Date tehnice)
- ❑ Nu încărcați aparatul decât după ce a fost atinsă temperatura de depozitare (respectarea lanțului de frig).
- ❑ Nu este permis ca produsele refrigerate să atingă peretele posterior.
- ❑ Produsele refrigerate nu ies peste suprafețele de depunere.
- ❑ Ambalați bine produsele refrigerate.
- ❑ Ambalați sau acoperiți în recipiente închise produsele refrigerate care preiau sau degajă ușor miros sau gust.
- ❑ Păstrați lichidele în recipiente închise.
- ❑ Ambalați carnea crudă sau peștele crud în recipiente curate, închise. Acest lucru împiedică carnea sau peștele să atingă alte alimente sau să se scurgă pe acestea.
- ❑ Depozitați produsele refrigerate la distanță unele de altele, astfel încât aerul să circule bine.

6.2 Intervale de depozitare

Ca valoare orientativă pentru durata de depozitare, este valabil termenul de valabilitate specificat pe ambalaj.

7 Deservire

7.1 Elementele de operare și de afișare

Afișajul oferă o prezentare rapidă a stării actuale a aparatului, a setării temperaturii, a stării funcțiilor, precum și a mesajelor.

Operați aparatul dumneavoastră cu butonul tactil.

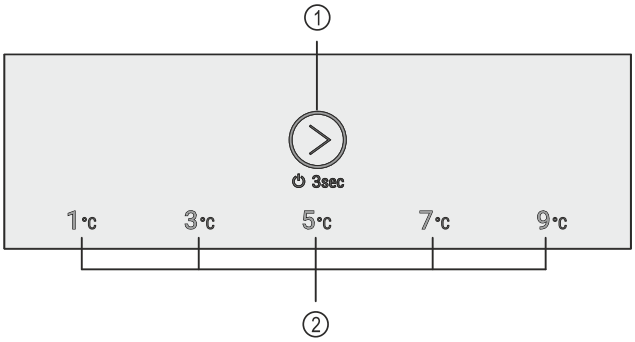

Fig. 55 Reprezentare exemplificatoare: Display

(1) Buton tactil (element de operare)
(2) Indicator de temperatură/afișaj de status

7.1.1 Indicatorul de temperatură/afișajul de status

Indicatorul de temperatură/afișajul de status constă din cinci LED-uri:

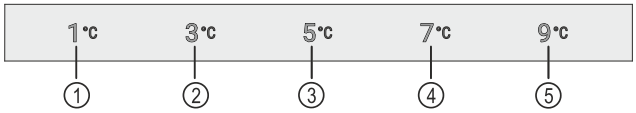

Fig. 56 Reprezentare exemplificatoare

(1) LED 1
(2) LED 2
(3) LED 3
(4) LED 4
(5) LED 5

LED-urile indică în meniul principal setările temperaturii (vezi 4.2.1 Meniu principal) și în submeniu funcțiile (vezi 4.2.2 Submeniu) .

7.1.2 Comportamentul LED-urilor

Recunoașteți starea aparatului după aprinderea sau aprinderea intermitentă a LED-urilor:

Comportamentul LED-urilor (reprezentare exemplificatoare)	Descriere
	**LED-ul nu se aprinde:** LED-ul nu este selectat. Funcția nu este activă.
	**LED-ul se aprinde:** LED-ul este selectat sau funcția este activă.
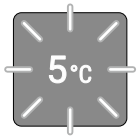	**Mai multe LED-uri se aprind intermitent simultan:** A apărut o eroare. (vezi 7.3 Mesaje)

Comportamentul LED-urilor

7.1.3 Semnale acustice

Se emite un semnal acustic în următoarele cazuri:

Semnal acustic	Descriere
Ton de confirmare	Se emite dacă atingeți butonul tactil.
Alarmă sonoră	Se emite dacă apare o eroare. (vezi 7.3 Mesaje)
Ton de eroare	Se emite dacă atingeți butonul tactil dar interacțiunea nu este posibilă.

7.2 Funcțiile aparatului

7.2.1 Indicații referitoare la funcțiile aparatului

Funcțiile aparatului sunt setate din fabricație, astfel încât aparatul dumneavoastră să fie complet funcțional.

Înainte să modificați, activați sau dezactivați funcțiile aparatului asigurați-vă că sunt îndeplinite următoarele condiții necesare:

- ❑ Ați citit și înțeles descrierile referitoare la modul de funcționare al display-ului. (vezi 4 Modul de funcționare al display-ului)
- ❑ V-ați familiarizat cu elementele de operare și afișare ale aparatului dumneavoastră. (vezi 7.1 Elementele de operare și de afișare)

Oprirea și pornirea aparatului

Această funcție permite oprirea și pornirea întregului aparat.

Oprirea aparatului

Dacă deconectați aparatul, setările pe care le-ați făcut anterior sunt salvate.

Asigurați-vă că sunt îndeplinite următoarele condiții necesare:

- ❑ Instrucțiunile de lucru sunt executate.
- ❑ Vă aflați în meniul principal. (vezi 4.2.2 Părăsirea submeniului)



Fig. 57

▶ Efectuați pașii de acțiune conform figurii până când se emite un semnal sonor de confirmare.
▷ LED-urile display-ului nu se mai aprind.
▷ Iluminatul interior este dezactivat.*
▷ Aparatul este oprit.

Pornirea aparatului

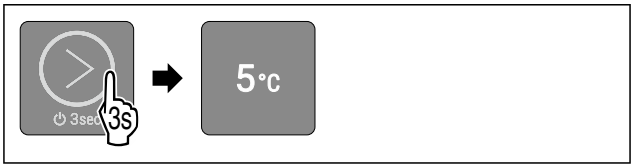

Fig. 61 Reprezentare exemplificatoare: La aparate fără SmartModule

▶ Efectuați pașii de acțiune conform figurii până când se emite un semnal sonor de confirmare.
▷ Aparatul este pornit.
▷ Iluminatul interior este activat.*
▷ La prima punere în funcțiune: Aparatul se răcește la temperatura țintă setată din fabricație.
▷ Dacă aparatul a fost deja în funcțiune în prealabil: Aparatul se răcește la temperatura țintă setată în prealabil.

Temperatură

Cu această funcție setați temperatura.

Temperatura depinde de următorii factori:

- Frecvența deschiderii ușii
- Durata deschiderii ușii
- Temperatura ambientală de la locația de montare
- Tipul, temperatura și cantitatea alimentelor

Setarea temperaturii

Funcția se află în meniul principal pe poziția LED-urilor 1-5.

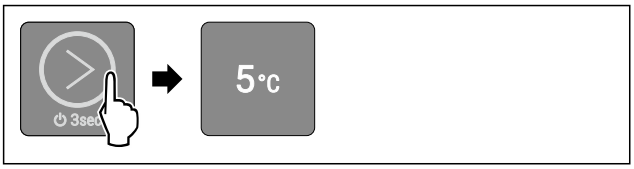

Fig. 63 Reprezentare exemplificatoare

▶ Atingeți butonul tactil conform figurii, în mod repetat, scurt, până când se aprinde temperatura dorită.
▷ Temperatura este setată.
▷ Aparatul se răcește la temperatura țintă setată.

Lumină de prezentare

Cu această funcție setați iluminarea incintei.

Activarea luminii de prezentare

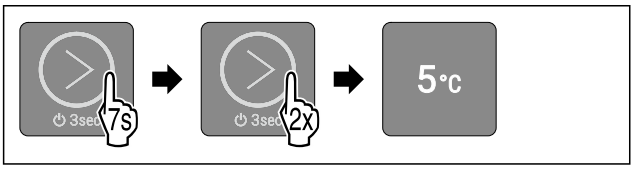

Fig. 64

▶ Executați pașii de acțiune conform figurii.
▷ LED-ul 2 se aprinde.
▷ Lumina de prezentare este activată.

Dezactivarea luminii de prezentare

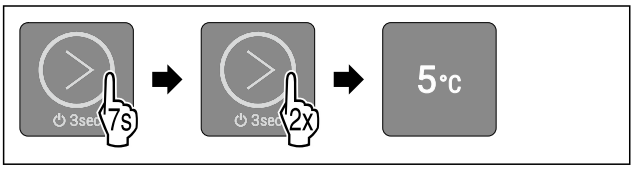

Fig. 65

▶ Efectuați pașii de acțiune conform figurii până când se emite un semnal sonor de confirmare.
▷ Lumina de prezentare este dezactivată.
▷ Vă aflați în meniul principal.

Blocare introducere

Cu această funcție activați sau dezactivați blocarea introducerii. Blocarea introducerii împiedică ca aparatul să fie operat accidental de copii.

Mod de utilizare:

- Evitați modificarea involuntară a funcțiilor.
- Evitați deconectarea involuntară a aparatului.
- Evitați setarea involuntară a temperaturii.

Activare blocare introducere

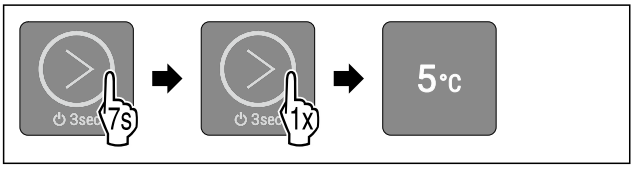

Fig. 66

▶ Executați pașii de acțiune conform figurii.
▷ LED-ul 1 se aprinde.
▷ După 5 secunde fără interacțiune se activează blocarea introducerii.

Dezactivare blocare introducere



Fig. 67

▶ Efectuați pașii de acțiune conform figurii până când se emite un semnal sonor de confirmare.
▷ Blocarea introducerii este dezactivată.
▷ Vă aflați în meniul principal.

Modul demo

Modul demo este o funcție specială pentru reprezentanții comerciali, care doresc să demonstreze funcțiile aparatului. Dacă activați modul demo, sunt dezactivate toate funcțiile tehnice de răcire și nu puteți deschide submeniul.

Dacă activați modul demo și apoi îl dezactivați din nou, atunci aparatul se resetează la setările din fabricație. (vezi Resetare pe reglajele din fabricație)

Activarea modului demo

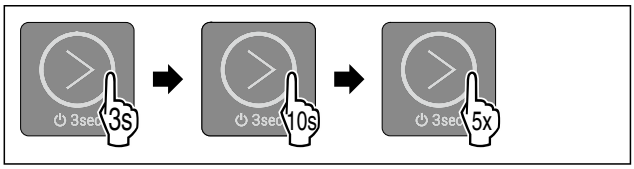

Fig. 68

▶ Atingeți butonul tactil conform figurii, timp de 3 secunde până când se emite un semnal sonor de confirmare.
▷ Aparatul este oprit.
▶ Atingeți butonul tactil conform figurii, timp de 10 secunde până când se emite după 10 secunde un semnal sonor de confirmare.
▶ Atingeți scurt butonul tactil de cinci ori.
▷ Toate LED-urile de temperatură se aprind scurt de două ori: Modul demo este activat.
▷ Aparatul este oprit.
▶ Conectați aparatul. (vezi Pornirea aparatului)
▷ Aparatul se află în modul demonstrativ.

Dezactivarea modului demo

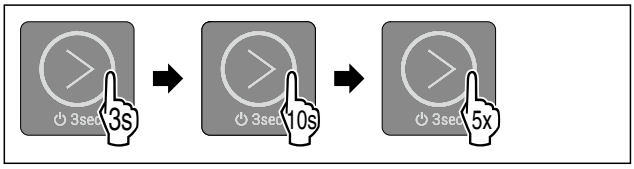

Fig. 69

▶ Atingeți butonul tactil conform figurii, timp de 3 secunde până când se emite un semnal sonor de confirmare.
▷ Aparatul este oprit.
▶ Atingeți butonul tactil conform figurii, timp de 10 secunde până când se emite după 10 secunde un semnal sonor de confirmare.
▶ Atingeți scurt butonul tactil de cinci ori.
▷ Toate LED-urile de temperatură se aprind scurt de patru ori: Modul demo este dezactivat.
▷ Aparatul este oprit.
▶ Conectați aparatul. (vezi Pornirea aparatului)

Resetare pe reglajele din fabricație

Cu această funcție resetați toate reglajele pe reglajele din fabricație. Toate setările pe care le-ați realizat până în prezent (de ex. date de autentificare) vor fi resetate la setarea inițială.

Mod de utilizare:

- Resetarea aparatului

Efectuarea resetării

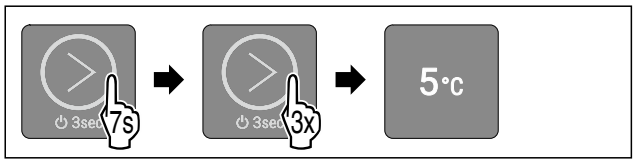

Fig. 70 Reprezentare exemplificatoare

▶ Executați pașii de acțiune conform figurii.
▷ LED-ul 3 se aprinde.
▷ După 5 secunde fără interacțiune aparatul este resetat.
▷ Aparatul este oprit.
▶ Conectați aparatul. (vezi 5.1 Pornirea aparatului (prima punere în funcțiune))
▷ Datele de autentificare sunt resetate.

7.3 Mesaje

Mesajele sunt semnalate acustic printr-un sunet de alarmă și optic printr-o aprindere intermitentă a LED-urilor pe display. În funcție De tipul de mesaj se aprind intermitent diferite LED-uri.

Puteți încheia mesajele următoare chiar dumneavoastră. La toate celelalte mesaje trebuie să luați legătura cu centrul de service. (vezi 10.3 Centrul de service)

Mesaj	Cauza	Încheierea mesajului
Se emite un semnal sonor. Iluminatul interior pulsează.* **Alarmă ușă**	Mesajul apare când ușa este lăsată deschisă mai mult de 60 secunde.	Efectuați pașii de acțiune (vezi Alarmă ușă) .

Perspectivă generală asupra mesajelor

7.3.1 Încheierea mesajelor

Alarmă ușă



Fig. 71

▶ Încheiere alarmă: Executați pașii de acțiune conform figurii.

-sau-

▶ Închideți ușa.

▷ Alarma este încheiată.
▷ Dacă nu închideți ușa: Mesajul apare după 1 minute din nou.

8 Dotare

8.1 Încuietoare de securitate

Încuietoarea din ușa aparatului este echipată cu un mecanism de siguranță.

8.1.1 Blocarea aparatului

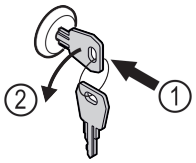

Fig. 72 Reprezentare exemplificatoare

▶ Introduceți cheia prin apăsare.
▶ Rotiți cheia cu 90° în sens invers acelor de ceasornic.
▷ Aparatul este blocat.

8.1.2 Deblocarea aparatului

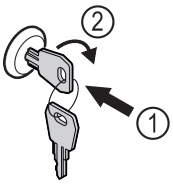

Fig. 73 Reprezentare exemplificatoare

▶ Introduceți cheia prin apăsare *Fig. 73 (1)*.
▶ Rotiți cheia cu 90° în sensul acelor de ceasornic *Fig. 73 (2)*.
▷ Aparatul este deblocat.

9 Întreținere

9.1 Dezghețarea aparatului

AVERTIZARE

Dezghețarea necorespunzătoare a dispozitivului!
Vătămări și deteriorări.

▶ Nu utilizați alte dispozitive mecanice sau diverse mijloace pentru accelerarea procesului de dezghețare, decât cele recomandate de producător.
▶ Nu utilizați aparate electrice de încălzire sau curățare cu abur, flacără deschisă sau spray-uri dejivrante.
▶ Nu îndepărtați gheața cu obiecte ascuțite.

Dezghețarea se realizează automat. Apa din dezgheț curge prin deschizătura de scurgere și se evaporă.

Pentru a menține funcționalitatea aparatului, vă recomandăm să-l dezghețați în caz de acumulare ridicată a gheții. Pentru înghețarea în spațiul interior sunt determinante locul de instalare (de ex. umiditate ridicată a aerului), setările de la aparat și un comportament incorect al utilizatorului.

Dacă nu este suficientă dezghețarea automată, dezghețați manual aparatul:

▶ Opriți aparatul. (vezi Oprirea și pornirea aparatului)
▶ Scoateți ștecherul din priză.
▶ Repoziționați produsul congelat.
▶ În timpul procesului de dezghețare, lăsați deschisă ușa aparatului.
▶ Captați cu o lavetă orice apă rezultată din dezghețare rămasă, curățați orificiul de scurgere și aparatul.

9.2 Curățarea aparatului

9.2.1 Pregătirea

AVERTIZARE
Pericol de scurtcircuit din cauza unor piese sub tensiune!
Șoc electric sau deteriorarea componentelor electronice.
▶ **Opriți aparatul.**
▶ Scoateți fișa de rețea sau deconectați siguranța.

AVERTIZARE
Pericol de incendiu
▶ Nu deteriorați circuitul de răcire.

▶ Goliți aparatul.
▶ Extrageți fișa de rețea.
▶ Respectați indicațiile referitoare la transportul aparatului.

9.2.2 Curățarea carcasei

ATENȚIE
Curățare necorespunzătoare!
Defecțiuni la aparat.
▶ Utilizați exclusiv lavete moi și agent de curățare general cu ph neutru.
▶ Nu folosiți bureți aspri sau abrazivi și nici bureți de sârmă.
▶ Nu utilizați mijloace de curățare agresive, abrazive, care conțin nisip, clor sau acizi.

AVERTIZARE
Pericol de accidentare și deteriorare a aparatului din cauza aburului fierbinte!
Aburul fierbinte poate cauza arsuri și poate deteriora suprafețele.
▶ Nu utilizați aparate de curățare cu aburi!

ATENȚIE
Pericol de deteriorare din cauza unui scurtcircuit!
▶ Când curățați aparatul, asigurați-vă că apa de curățare nu pătrunde în componentele electrice.

▶ Ștergeți carcasa numai cu o lavetă moale, curată. În cazul unui grad de murdărire ridicat, utilizați apă călduță cu un detergent neutru. Suprafețele de sticlă pot fi curățate suplimentar cu un detergent pentru sticlă.
▶ Curățați anual serpentina condensatorului. Dacă serpentina condensatorului nu este curățată, acest lucru duce la o diminuare considerabilă a eficienței aparatului.

9.2.3 Curățarea compartimentului interior

AVERTIZARE
Pericol de scurtcircuit din cauza unor piese sub tensiune!
Șoc electric sau deteriorarea componentelor electronice.
▶ **Opriți aparatul.**
▶ Scoateți fișa de rețea sau deconectați siguranța.

AVERTIZARE
Pericol de accidentare și deteriorare a aparatului din cauza aburului fierbinte!
Aburul fierbinte poate cauza arsuri și poate deteriora suprafețele.
▶ Nu utilizați aparate de curățare cu aburi!

ATENȚIE
Curățare necorespunzătoare!
Defecțiuni la aparat.
▶ Utilizați exclusiv lavete moi și agent de curățare general cu ph neutru.
▶ Nu folosiți bureți aspri sau abrazivi și nici bureți de sârmă.
▶ Nu utilizați mijloace de curățare agresive, abrazive, care conțin nisip, clor sau acizi.

Indicație
▶ Evacuarea apei rezultate din dezghețare (vezi 2.2 Vedere de ansamblu a aparatului și dotărilor) : Îndepărtați depunerile cu un mijloc ajutător subțire (de exemplu, un bețigaș cu vată).

Indicație
Nu deteriorați și nu îndepărtați plăcuța de fabricație din interiorul aparatului. Plăcuța de fabricație este importantă pentru centrul de service. (vezi 10.3 Centrul de service)

▶ Deschideți ușa.
▶ Goliți aparatul.
▶ Curățați compartimentul interior și piesele din dotare cu apă călduță și puțin detergent. Nu utilizați agenți de curățare care conțin nisip sau acizi sau soluții chimice de curățare.

9.2.4 După curățare

▶ Ștergeți aparatul și piesele din dotare până la uscare.
▶ Conectați aparatul și porniți-l.
Atunci când temperatura este suficient de scăzută:
▶ Introduceți produse refrigerate.
▶ Repetați curățarea regulat.
▶ Curățați aparatul frigorific cu schimbător de căldură o dată pe an și îndepărtați praful.

10 Ajutor pentru clienți

10.1 Date tehnice

Domeniul de temperaturi	
Răcire	+1 °C până la +9 °C

Sarcina maximă pe raft A)			
Lățimea aparatului	550 mm	600 mm	750 mm
Grătare tip poliță	--	45 kg	60 kg
Placă de sticlă	40 kg	40 kg	40 kg
Sertar (aparate de congelare)	15 kg	15 kg	15 kg

A) Atunci când sunt foarte încărcate, rafturile se pot curba ușor.

Volum util
A se vedea capacitatea utilă de pe plăcuța de fabricație. (vezi 2.2 Vedere de ansamblu a aparatului și dotărilor)

Iluminat*	
Clasa de eficiență energetică [A] *	Sursă de lumină*
Acest produs conține una sau mai multe surse de lumină de clasa de eficiență energetică G	LED

[A] Aparatul poate conține surse de lumină cu diferite clase de eficiență energetică. Cea mai redusă clasă de eficiență energetică este indicată.

10.2 Defecțiune tehnică

Aparatul dumneavoastră este astfel construit și fabricat, încât să garanteze siguranța funcționării și o durată mare de viață. Sollte dennoch während des Betriebes eine Störung auftreten, so prüfen Sie bitte, ob die Störung auf einen Bedienungsfehler zurückzuführen ist. În acest caz trebuie să vă calculăm costurile reparației chiar și în perioada de garanție.

Puteți remedia singuri următoarele defecțiuni.

10.2.1 Funcția aparatului

Eroare	Cauză	Remediere
Aparatul nu funcționează.	→ Aparatul nu este pornit.	▶ Porniți aparatul.
	→ Fișa de rețea nu este conectată corect la priza de alimentare.	▶ Verificați ștecherul.
	→ Siguranța prizei de alimentare nu este funcțională.	▶ Verificați siguranța.
	→ Întrerupere de curent	▶ Țineți aparatul închis.
	→ Mufa IEC nu este introdusă corect în aparat.	▶ Verificați mufa IEC.
Temperatura nu este suficient de scăzută.	→ Ușa aparatului nu este închisă corect.	▶ Închideți ușa aparatului.
	→ Ventilația și aerisirea nu sunt suficiente.	▶ Eliberați grilajul de ventilație și curățați-l.
	→ Temperatura din încăpere este prea mare.	▶ Asigurați-vă că condițiile ambiante sunt corecte: (vezi 2.4 Domeniul de utilizare al aparatului)
	→ Aparatul a fost deschis prea des sau o perioadă prea îndelungată.	▶ Așteptați, pentru a vedea dacă temperatura necesară se restabilește de la sine. În caz contrar, adresați-vă centrului de service. (vezi 10.3 Centrul de service)
	→ Temperatura este reglată incorect.	▶ Reglați o temperatură mai scăzută și controlați-o după 24 ore.
	→ Aparatul se află prea aproape de o sursă de căldură (cuptor, instalație de încălzire etc.).	▶ Schimbați locul de amplasare al aparatului sau al sursei de căldură.

10.3 Centrul de service

Verificați mai întâi dacă puteți remedia singur defecțiunea . Dacă nu este cazul, adresați-vă centrului de service.

Găsiți adresa în broșura atașată «Liebherr-Service» sau la home.liebherr.com/service.

AVERTIZARE

Reparație neprofesională!
Vătămări.

- ▶ Lucrările de reparații și intervențiile la aparat și racordul de alimentare cu energie electrică, care nu sunt indicate în mod expres (vezi 9 Întreținere) , trebuie executate exclusiv de către serviciul de asistență a clienților.
- ▶ Înlocuirea unui conductor de racord la rețea deteriorat este permisă numai producătorului sau serviciului de asistență pentru clienți al acestuia sau unei persoane cu calificare similară.
- ▶ În cazul aparatelor cu fișă pentru puteri mici, schimbarea poate fi efectuată de client.

10.3.1 Contactarea centrului de service

Asigurați-vă că sunt disponibile următoarele informații despre aparate:

- ❑ Denumire aparate (model și index)
- ❑ Nr. service (service)
- ❑ Nr. serie (S-Nr.)

-sau-

- ▶ Preluați informațiile despre aparate de pe plăcuța de fabricație. (vezi 10.4 Plăcuță de fabricație)
- ▶ Notați informațiile despre aparat.
- ▶ Înștiințați centrul de service: Comunicați eroarea și informațiile despre aparate.
- ▷ Acest lucru permite o depanare rapidă și precisă.
- ▶ Urmați instrucțiunile centrului de service.

10.4 Plăcuță de fabricație

Marca de fabricație se află pe partea interioară a aparatului. A se vedea prezentarea generală a aparatului.

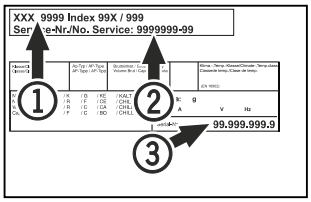

Fig. 74

(1) Denumire aparate
(2) Nr. service
(3) Nr. serie

11 Scoaterea din funcțiune

- ▶ Goliți aparatul.
- ▶ Opriți aparatul.
- ▶ Scoateți ștecherul de alimentare din priză.
- ▶ Scoateți mufa IEC, dacă este necesar: Scoateți mufa IEC din fișa aparatului și mișcați-o în același timp spre stânga și spre dreapta.
- ▶ Curățați aparatul. (vezi 9.2 Curățarea aparatului)
- ▶ Dacă este disponibil: Îndepărtați capacele și izolația pasajului pentru senzor pentru a evita formarea de mucegai.
- ▶ Lăsați ușa deschisă, pentru a evita apariția mirosurilor neplăcute.

Indicație
Deteriorări la aparat și disfuncționalități!
- ▶ Depozitați aparatul după scoaterea din funcțiune numai la o temperatură admisibilă a incintei între -10 °C și +50 °C.

12 Eliminare ca deșeu

12.1 Pregătirea aparatului pentru eliminarea ca deșeu



Liebherr folosește baterii în anumite aparate. Organul legislativ din Uniunea Europeană obligă utilizatorul final, din motive ecologice, să scoată bateriile din aparatul vechi, înainte de eliminarea ca deșeu. Dacă aparatul dvs. conține baterii, pe aparat este aplicată o indicație corespunzătoare.

Lămpi — Pentru situația în care puteți scoate lămpile în mod independent și nedistructiv, demontați-le înainte de eliminarea ca deșeu.

- ▶ Scoateți aparatul din funcțiune.
- ▶ Dacă este posibil: Demontați lămpile în mod nedistructiv.

12.2 Eliminarea aparatului ca deșeu în mod ecologic



Aparatul conține încă materiale valoroase și trebuie predat la un punct de colectare a deșeurilor nesortate în vederea dezmembrării.





Pentru eliminarea ca deșeu, bateriile trebuie separate din aparatul vechi. În acest scop, puteți returna bateriile în mod gratuit la unitatea comercială, precum și la centrele de reciclare și de materiale valoroase.

Lămpi — Eliminați ca deșeu lămpile demontate prin intermediul sistemelor de colectare respective.

Pentru Germania: Puteți elimina ca deșeu aparatul la centrele locale de reciclare și de materiale valoroase în mod gratuit prin recipientele de colectare de clasa 1. La cumpărarea unui nou frigider / congelator și la o suprafață de vânzare > 400 m², aparatul vechi este preluat gratuit.

AVERTIZARE
Scăpări de agent frigorific și ulei!
Incendiu. Agentul frigorific utilizat este ecologic, dar inflamabil. Uleiul conținut este, de asemenea, inflamabil. Scăpările de agent frigorific și de ulei se pot aprinde în cazul unei concentrații corespunzător de ridicate și în contact cu o sursă de căldură externă.
- ▶ Nu deteriorați conductele circuitului de agent frigorific și ale compresorului.

- ▶ Respectați indicațiile referitoare la transportul aparatului.
- ▶ Îndepărtați aparatul fără a-l deteriora.
- ▶ Eliminați ca deșeu bateriile, lămpile și aparatul conform specificațiilor menționate mai sus.

13 Informații suplimentare

Informații suplimentare privind condițiile de garanție pot fi găsite în broșura de service anexată sau pe internet la adresa https://home.liebherr.com.



home.liebherr.com/fridge-manuals

RO Frigider compact
MANUAL DE EXPLOATARE ORIGINAL

Data emiterii: 20260403

Index-nr. articol: 7086715-00

Liebherr-Hausgeräte GmbH
Memminger Straße 77-79
88416 Ochsenhausen
Deutschland