MBsddi 9524

French-Door-Kühl-Gefrierkombination mit 2 Gefrierschubladen

◊ **Plus**



German Engineering

reddot winner 2025

LIEBHERR

Standgerät

MBsddi 9524

French-Door-Kühl-Gefrierkombination mit 2 Gefrierschubladen

◊ **Plus**

German Engineering

reddot winner 2025

Bio Fresh | Vario Space | LED | Glass & Steel Interior | Soft Telescopic | Touch & Swipe Display | Smart Device | Super Frost | Super Cool | Duo Cooling | No Frost

← 91 →



Energieeffizienzklasse	D [1]
Energieverbrauch Jahr/24 h	**287 / 0,786 kWh** [1]
Gesamtvolumen	**584 l** [2]
Volumen	Kühlteil: **253,5 l** / BioFresh-Teil: **100,2 l** / Gefrierteil: **231 l**
Geräusch-Schallleistung	**39 dB(A)**
Klimaklasse	**SN-ST (+10 °C bis +38 °C)**
Tür / Seitenwände	**SmartSteel / Silver**
Aussenmaße in cm (H / B / T)	**180,5 / 90,6 / 74,5** [1]
Steuerung	
Art der Steuerung	2,4" TFT-Display farbig hinter der Tür, Touch- & Swipe Digitale Temperaturanzeige für das Kühl-, BioFresh- und Gefrierteil
Schnittstelle	SmartDeviceBox inclusive
Türalarm	optisch und akustisch
Alarm bei Störung	optisch und akustisch
Kühlteil	
Umluftkühlung	PowerCooling mit FreshAir-Aktivkohlefilter
Innentür	GlassLine-Abstellborde mit Flaschenhalter, variabler Eierabsteller
Flaschenablage	Integrierte Flaschenablage
Beleuchtung	LED-Deckenbeleuchtung LED-BioFresh-Beleuchtung
Anzahl BioFresh-Safes	2 BioFresh-Safes mit SoftTelescopic, 1 Fruit & Vegetable-Safe, 1 Meat & Dairy-Safe
Gefrierteil	
Sternekennzeichnung	****
Beleuchtung	LED-Beleuchtung
IceMaker	für Festwasseranschluss 3/4"
Eiswürfelproduktion in 24 h	0,8 kg
Eiswürfelvorrat	2,3 kg
Gefriervermögen in 24h	10,4 kg
Lagerzeit bei Störung	12 h
Ausstattungsvorteile	
Türanschlag	Türanschlag links fest/rechts fest
Wechselbare Türdichtung	Ja
EAN-Nr.	4016803097037

[1] Damit der deklarierte Energieverbrauch erzielt wird, sind die dem Gerät beigefügten Abstandshalter zu verwenden. Hierdurch vergrößert sich die Gerätetiefe um ca. 1,5 cm. Das Gerät ist ohne Verwendung der Abstandshalter voll funktionsfähig, hat aber einen geringfügig höheren Energieverbrauch.
[2] Gemäß Verordnung EU 2019/2016 bilden wir das Gesamtvolumen als ganze Zahl (abgerundet) und das Volumen der Tiefkühl- und Frischhaltefächer mit einer Stelle nach dem Komma ab. Die Bezeichnung „Volumen" bezieht sich auf den in der aktuellen Verordnung genannten Begriff „Rauminhalt".

Features



PowerCooling-System

Sie möchten bei Ihrem Kühlgerät sicher sein, dass die Kälte nahezu gleichmäßig verteilt ist? Dafür sorgt das PowerCooling-System: Der ebenso kraftvolle wie leise Ventilator verteilt die kalte Luft effizient im gesamten Kühlraum.



BioFresh

Freuen Sie sich auf lange frische Lebensmittel und eine flexible Lagerung: Die BioFresh-Safes bieten mit knapp über 0 °C schon ein ideales Klima. Das Besondere: Für Obst und Gemüse schließen Sie den dichten Deckel – das erhöht die Luftfeuchtigkeit und sorgt für noch längere Frische. Fleisch und Milchprodukte lagern bei geöffnetem Deckel und geringerer Luftfeuchtigkeit perfekt.



Organizer für Türabsteller

Der praktische Organizer für Türabsteller sorgt für noch mehr Ordnung und Sicherheit in den Türen. Der transparente Trenner hält auch kleine Gegenstände sicher an ihrem Platz – ideal beispielsweise für Fläschchen, Kosmetika und kleine Dosen. Er lässt sich problemlos in jeden Türabsteller einsetzen



Universalbox

Die Universalbox ist ein echtes Organisationstalent: Dank ihrer Platzierung in der VarioTempZone lagern hier Eiswürfel, Gefriergut oder auch gekühlte Lebensmittel übersichtlich sortiert – ganz nach Bedarf. Praktisch: Sie können die Box auch als Tablett nutzen und die Inhalte direkt an den Tisch bringen.



Abklappbarer Türabsteller

Sie wünschen sich möglichst viel extra Stauraum in Ihrem Kühlschrank? Dann freuen Sie sich auf den abklappbaren Türabsteller: Dieses flache Fach nutzt die Lücke unterhalb der Türabsteller perfekt aus, um kleinere Lebensmittel wie Tuben oder kleine Flaschen zu verstauen. Besonders praktisch: Es ist kippbar – so können Sie besonders leicht auf die Inhalte zugreifen.



Flexible Türabsteller

Sie wünschen sich eine sichere Lagerfläche für Ihre Getränke oder Lebensmittel? Und wollen sie dennoch leicht erreichen? Unsere höhenverstellbaren Türabsteller bieten Ihnen beides – dank der Böden aus Sicherheitsglas und Edelstahlrelings. Und die verschiebbare und herausnehmbare Flaschenhalterung sorgt für den sicheren Stand Ihrer Flaschen.

Die Übersicht stellt einen Auszug der wichtigsten Geräte-Features dar. Alle weiteren Features des Geräts sowie weitere Informationen finden Sie unter home.liebherr.com.

LIEBHERR

Technische Zeichnung

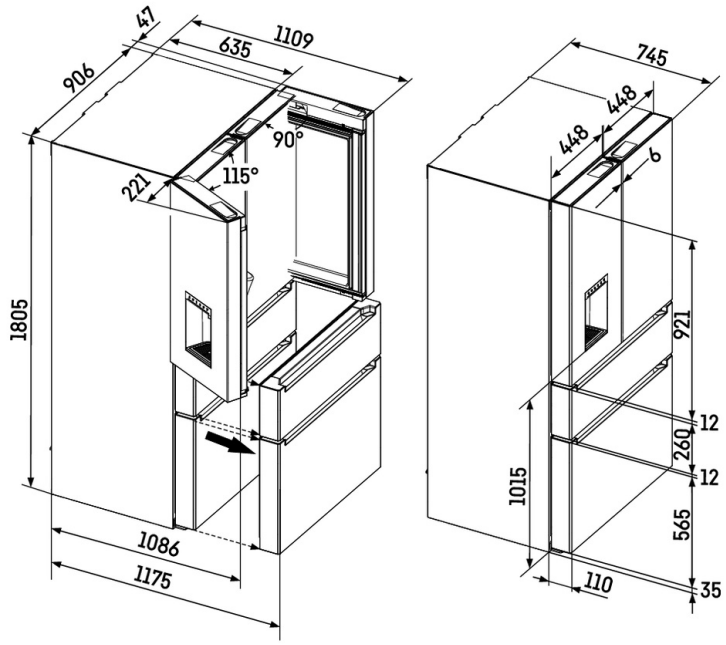

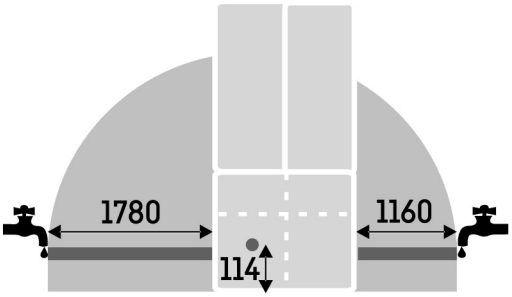

Die Produkte und ihre Details sind zu Werbezwecken inszeniert. Obwohl wir uns bemühen, die Richtigkeit aller Angaben und Informationen in diesem Flyer zu gewährleisten, behält sich Liebherr das Recht vor, Änderungen ohne Vorankündigung vorzunehmen. Soweit die tatsächlichen Geräteabmessungen, -spezifikationen und -leistungen von entscheidender Bedeutung sind, empfehlen wir, die dem jeweiligen Gerät beiliegende Einbauanleitung zu prüfen. Liebherr haftet nicht für eventuelle Schäden. (29.01.2026)