安装说明

Quality, Design and Innovation

home.liebherr.com/fridge-manuals

LIEBHERR

内容

1	**一般安全提示**	**2**
2	**安装条件**	**3**
2.1	安装位置	3
2.2	房间内的所处位置	3
3	**冰箱尺寸**	**3**
4	**壁龛尺寸**	**4**
5	**通风规定**	**5**
6	**家具正面重量**	**5**
7	**水接口***	**5**
7.1	水接口尺寸	6
7.2	水压	6
8	**运输设备**	**6**
8.1	运输冰箱进行首次开机	6
8.2	首次开机后运输冰箱	6
9	**拆开冰箱包装**	**6**
10	**安放冰箱**	**6**
10.1	完成安放后	6
11	**安放多台冰箱**	**7**
12	**处理包装**	**7**
13	**所用符号的说明**	**7**
14	******- 冷冻室门***	**8**
14.1	调换门铰链	8
15	**门挡更换**	**8**
16	**将冰箱连接至供水装置***	**10**
16.1	连接软管	11
16.2	检查水系统	11
17	**在壁龛中安装冰箱**	**11**
18	**橱柜正面**	**18**
18.1	尺寸	18
18.2	安装橱柜正面	18
18.3	在无碰撞的情况下调整间隙尺寸	18
19	**水箱***	**19**
19.1	装入水箱	19
20	**水过滤器***	**19**
20.1	插入水过滤器	19
21	**将冰箱连接至电源**	**19**

制造商不断致力于各型号和品牌的进一步开发。所以请您理解，我们必须保留在样式、装备和技术上进行修改的权利。

符号	说明
	阅读说明书 为了了解您的新冰箱的所有优点，请仔细阅读本说明书中的提示。

符号	说明
	线上的补充信息 您可通过扫描说明书封面上的二维码或在 **home.liebherr.com/fridge-manuals** 输入服务代号在线查看带有附加信息和其他语言版本的电子说明书。 服务代号请参阅铭牌： 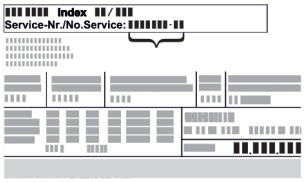 *Fig.* 例图
	检查冰箱 检查所有部件是否有运输损坏。如有投诉，请您联系经销商或客户服务部。
	偏差 本说明书适用于多个型号，可能存在偏差。仅适用于特定冰箱的段落用星号 (*) 标注。
	操作说明和操作结果 操作说明用 ▶ 标注。 操作结果用 ▷ 标注。
	视频 在 Liebherr-Hausgeräte 的 YouTube 频道上有冰箱视频可供使用。

开源许可证：

冰箱包含使用开源许可证的软件组件。所使用开源许可证的信息可以参见：**home.liebherr.com/open-source-licences**

1 一般安全提示

- 小心保管本安装说明，以便能够随时取用。
- 转让冰箱时，也请将安装说明转交给下一个用户。
- 请在安装和使用前认真阅读安装说明，以便按规定、安全使用冰箱。始终遵循其中包含的指示、安全提示和警告提示。这对于安全、无故障安装和运行冰箱至关重要。
- 首先请阅读并遵循本安装说明所含**使用说明**内的一般安全提示，相关内容位于“一般安全提示”一章。如果无法再找到**使用说明**，可以在线通过在 **home.liebherr.com/fridge-manuals** 输入服务代号下载**使用说明**。服务代号请参阅铭牌：

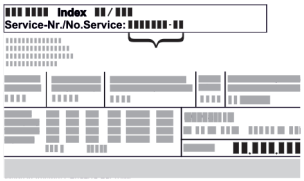

- **安装冰箱时，请遵守警告提示和其他章节中的其他特别提示：**

	危险	指出如果不加避免，将导致死亡或严重身体伤害的直接危险情况。
	警告	指出如果不加避免，可能导致死亡或严重身体伤害的危险情况。
	小心	指出如果不加避免，可能导致轻微或中度身体伤害的危险情况。

* 按冰箱型号配置

	注意	指出如果不加避免，可能导致物质损失的危险情况。
	提示	指出有用的说明和技巧。

2 安装条件

安放条件对确保冰箱安全、高效和无故障运行至关重要。

- 注意所有安全提示。
- 请注意安装位置和房间内的所处位置。

警告

安装不当会造成火灾危险！
如果电源线或插头与冰箱背面接触，电源线或插头可能会因冰箱振动而损坏甚至引起短路。

▶ 安装冰箱时，请确保没有电源线被卡夹在冰箱下方。
▶ 安装设备时，不要接触插头或电源线。
▶ 在处于冰箱背面区域内的插座上不要连接任何设备。
▶ **不得**在冰箱背面放置和运行多个插座或配电板以及其他电子设备（例如：卤素变压器）。

警告

潮湿造成的火灾危险！
如果导电部件或电源连接线受潮，可能导致短路。

▶ 设备设计在封闭的室内使用。 不要在室外或潮湿和喷溅水的区域运行设备。

警告

制冷剂和机油泄漏！
火灾。所含有的制冷剂是环保的，但易燃。所含机油也是易燃的。泄漏的制冷剂和油会在相应的高浓度下与外部热源接触时可能引燃。

▶ 不要损坏制冷剂回路或压缩机的管道。

2.1 安装位置

- 只能操作安装好的冰箱。
- 如果安装在非常潮湿的环境中，冰箱的外面可能形成冷凝水。
  始终确保安装地点通风和排气良好。
- 冰箱中的制冷剂越多，冰箱所处的空间必须越大。较小空间中，发生泄漏时会产生可燃的气体空气混合物质。每 8 g 制冷剂必须至少有 1 m^3 的放置空间。设备内部的铭牌上可以找到所含制冷剂的说明。
- 冰箱所处位置必须水平、平坦。

2.2 房间内的所处位置

- 请勿将设备安装在太阳直接照射的区域，或取暖器及同类装置旁边。
- 冰箱只能安装在稳定的家具中。
- 严禁在具有爆炸危险的区域内使用。

3 冰箱尺寸

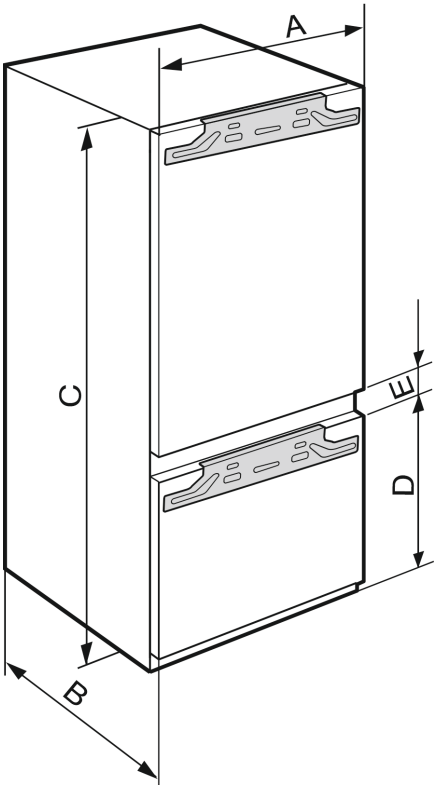

Fig. 1

ICB..(i) 51..	
A (mm)	559
B (mm)	546
C (mm)	1770
D (mm)	549
E (mm)	15

壁龛高度 1780 - 包括 2 个冷冻抽屉

IC(B)(N)..(i) 51.. / ICBNbsci 5173 / IKG 51Ve03 / IKGN 51Vc03 / IKGBN 51VD23i / ICNbsci 5173 / SICN..i 51.. / IKGN 51Ve03 / IKGNc 1783	
A (mm)	559
B (mm)	546
C (mm)	1770
D (mm)	695
E (mm)	15

壁龛高度 1780 - 包括 3 个冷冻抽屉

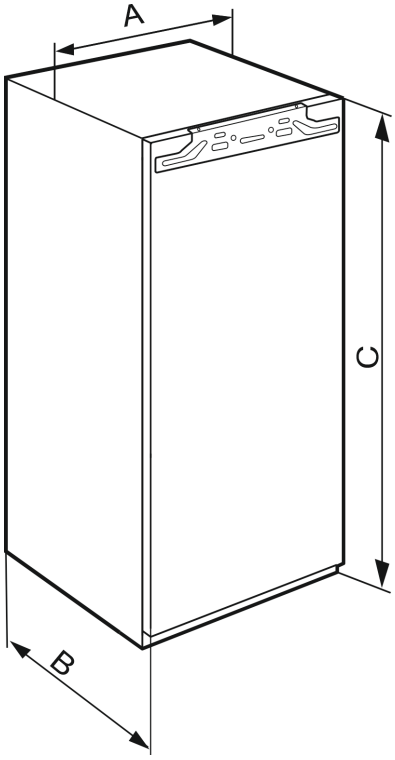

Fig. 2

IFN..(i) 35..	
A (mm)	559
B (mm)	546
C (mm)	712

壁龛高度 720 - 单门冰箱

IFN..(i) 39.. / IR..(i) 39.. / SIBa20i 3905 / SIFN..i 39..	
A (mm)	559
B (mm)	546
C (mm)	872

壁龛高度 880 - 单门冰箱

IR(B)..(i) 40..	
A (mm)	559
B (mm)	546
C (mm)	1022

壁龛高度 1020 - 单门冰箱

IR(B)..(i) 41.. / IRBbsbi 4170 / SIFN..i 41..	
A (mm)	559
B (mm)	546
C (mm)	1213

壁龛高度 1220 - 单门冰箱

IR(B)..(i) 45.. / IRBbsbi 4570 / SIFN..i 45..	
A (mm)	559
B (mm)	546
C (mm)	1395

壁龛高度 1400 - 单门冰箱

IRB..i 48..	
A (mm)	559
B (mm)	546
C (mm)	1572

壁龛高度 1580 - 单门冰箱

IR(B)(P)..(i) 51.. / IRD..i 51.. / IRBbsci 5170 / IRBbsci 5171 / IRBPbsci 5170 / IKB 51Vc50i / IKB 51Vc51i / IK 51Ve00 / IK 51Ve01 / IK 51Vd00 / SIFN..(i) 51.. / SIFNbsdi 51.. / IK(B).. 1780 / IK(B).. 1784 / SIGN 51Vd28	
A (mm)	559
B (mm)	546
C (mm)	1770

壁龛高度 1780 - 单门冰箱

4 壁龛尺寸

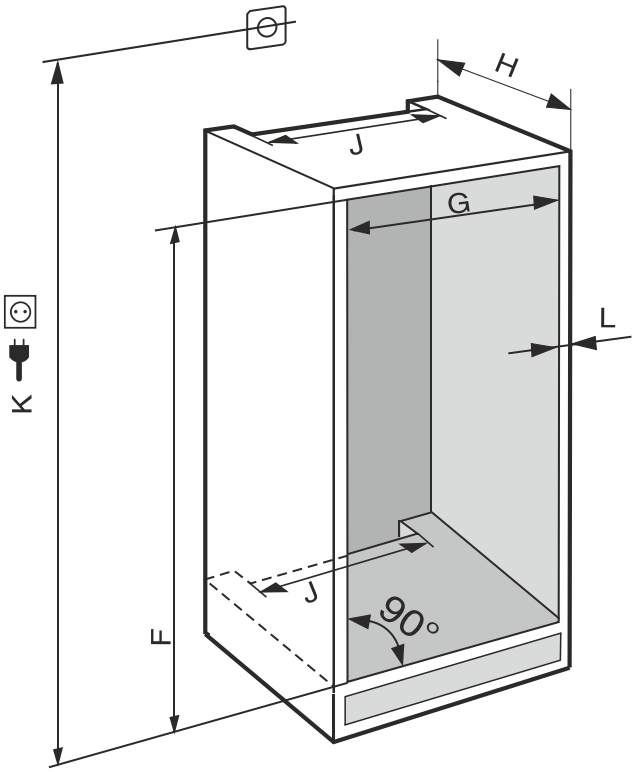

Fig. 3 ***(K):*** *最大 2100 mm*

在带有固定水接口的冰箱中，请注意以下信息：

- 水接口 (参见 7 水接口*)
- 将冰箱连接到供水装置上 (参见 16 将冰箱连接至供水装置*)

IFN..(i) 35..	
F (mm)	714 至 730
G (mm)	560 至 570
H (mm)	最小 550，推荐 560
J (mm)	最小 500
L (mm)	最大 19

IFN..(i) 39.. / IR..(i) 39.. / SIBa20i 3905 / SIFN..i 39..	
F (mm)	874 至 890
G (mm)	560 至 570

* 按冰箱型号配置

IFN..(i) 39.. / IR..(i) 39.. / SIBa20i 3905 / SIFN..i 39..	
H (mm)	最小 550，推荐 560
J (mm)	最小 500
L (mm)	最大 19

IR(B)..(i) 40..	
F (mm)	1024 至 1040
G (mm)	560 至 570
H (mm)	最小 550，推荐 560
J (mm)	最小 500
L (mm)	最大 19

IR(B)..(i) 41.. / IRBbsbi 4170 / SIFN..i 41..	
F (mm)	1216 至 1236
G (mm)	560 至 570
H (mm)	最小 550，推荐 560
J (mm)	最小 500
L (mm)	最大 19

IR(B)..(i) 45../ IRBbsbi 4570 / SIFN..i 45..	
F (mm)	1397 至 1413
G (mm)	560 至 570
H (mm)	最小 550，推荐 560
J (mm)	最小 500
L (mm)	最大 19

IRB..i 48..	
F (mm)	1574 至 1590
G (mm)	560 至 570
H (mm)	最小 550，推荐 560
J (mm)	最小 500
L (mm)	最大 19

IC(B)(N)..(i) 51.. / ICBNbsci 5173 / IKG 51Ve03 / IKGN 51Vc03 / ICNbsci 5173 / IKGN 51Ve03 / IKGBN 51Vd23i / IR(B)(P)..(i) 51.. / IRD..i 51.. / IRBbsci 5170 / IRBbsci 5171 / IRBPbsci 5170 / IKB 51Vc50i / IKB 51Vc51i / IK 51Vd00 / IK 51Ve00 / IK 51Ve01 / IK(B).. 1780 / IK(B).. 1784 / IKGNc 1783 / SICN..i 51.. / SIFN..(i) 51.. / SIFNbsdi 51.. / SIGN 51Vd28	
F (mm)	1772 至 1788
G (mm)	560 至 570
H (mm)	最小 550，推荐 560
J (mm)	最小 500
L (mm)	最大 19

所标示的能耗是基于 560 mm 的橱柜深度计算得出的。当橱柜深度为 550 mm 时，冰箱能运转良好，但能耗略高。

▶ 检查周围家具的壁厚：其最小必须为 16 mm 。
▶ 设备只能安装在稳定厨柜中。防止家具翻倒。
▶ 厨柜可通过水平尺和标记角尺进行校准，并在需要使用通过垫东西弄平。
▶ 确保地板与厨柜的侧壁垂直。

5 通风规定

注意
遮盖通风口！
损坏。设备可能会过热，从而降低设备部件的使用寿命并导致功能受限。
▶ 始终确保良好的通风和排气。
▶ 始终保持设备外壳和橱柜（内嵌式设备）中的通风口或通风格栅畅通无阻。
▶ 确保风机通风槽始终畅通。

通风横截面必须遵守：

- 家具后壁处的通风道的深度最小必须为 38 mm。
- 上部家具支座和家具改动处的送风/通风横截面最小必须为 200 cm^2。
- 原则上：通风横截面越大，冰箱工作越节能。

运行冰箱需要充分的通风和排气。工厂提供的通风格栅可保证冰箱的有效通风截面为 200 cm^2。如果用隔板更换通风格栅，其通风截面必须与制造商的通风格栅相同或更大。

6 家具正面重量

注意
较重的家具门会产生损坏危险！
若家具门较重，可能导致铰链损坏进而出现功能限制。
▶ 安装家具门前确保未超过家具门的允许重量。

壁龛高度 (mm)*	家具门最大重量 (kg)*
720	16
880	16
1020	13
1220	19
1400	21
1580	22
1780	26

单门冷藏箱和冷冻箱

壁龛高度 (mm)*	家具门最大重量 (kg)*	
	冷藏区门 *	冷冻区门*
1780	18	12

组合

7 水接口*

如果您的冰箱配备固定水接口，则您的冰箱中同时会有一根相应的软管。

提示
您可以购买作为附件的不同长度的软管。

水接口尺寸概览：	(参见 7.1 水接口尺寸)
水压要求：	(参见 7.2 水压)
建立水连接：	(参见 16 将冰箱连接至供水装置*)

7.1 水接口尺寸

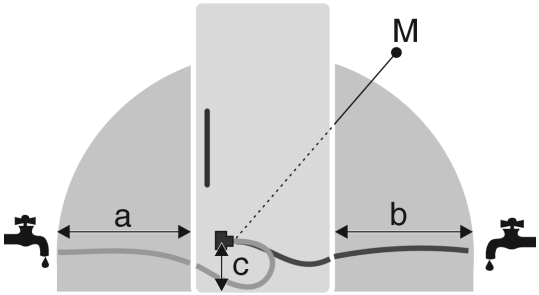

Fig. 4
(a) 最大可用的软管长度*
(b) 最大可用的软管长度*
(c) 磁阀到底部的距离*
(M) 电磁阀*

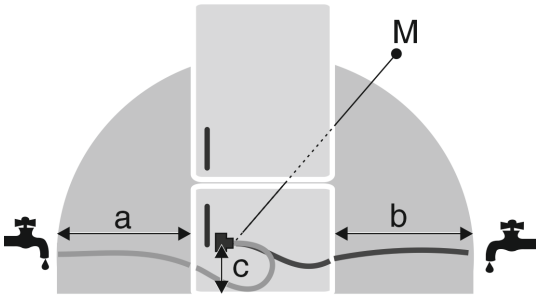

Fig. 5
(a) 最大可用的软管长度*
(b) 最大可用的软管长度*
(c) 磁阀到底部的距离*
(M) 电磁阀*

a	b	c
~ 1200 mm	~ 1200 mm	~ 55 mm

7.2 水压

冰箱的水连接管和电磁阀适用于最高 1 MPa (10 bar) 的水压。

为确保您的冰箱正常运行（流量、冰块大小、噪音水平），请遵守以下水压：

水压：	
bar	MPa
1.5 至 6.2	0.15 至 0.62

使用水过滤器时的水压：*	
bar*	MPa*
2.8 至 6.2	0.28 至 0.62

如果压力高于 6.2 bar：
▶ 前置减压器。
▶ 建立水连接。〔参见 16 将冰箱连接至供水装置*〕

8 运输设备

8.1 运输冰箱进行首次开机

确保已满足下列前提条件：
❑ 冰箱已打包。
❑ 冰箱直立放置。

▶ 由两名人员运输设备。
▶ 拆开冰箱包装。〔参见 9 拆开冰箱包装〕

8.2 首次开机后运输冰箱

如果要在首次开机后再次运输或移动冰箱，则请注意以下说明。

确保已满足下列前提条件：
❑ 冰箱已清空。
❑ 冰箱直立放置。
❑ 确保不会意外开门。
❑ 确保拉出式滑架不会意外打开。

▶ 由两名人员运输设备。

9 拆开冰箱包装

若冰箱在连接前损坏，请立即询问供货商。
▶ 检查冰箱和包装是否有运输损坏。如果您怀疑有任何损坏，请立即联系供货商。
▶ 取下冰箱背面和侧壁上所有妨碍正常安装或通风/排气的材料。
▶ 从设备上移除所有保护膜。请勿使用任何尖锐或锋利的物品！

10 安放冰箱

小心
沉重的冰箱可能导致受伤危险！
▶ 冰箱需由两个人搬运到安装地点。

警告
冰箱不稳定会造成受伤和损坏危险！
冰箱可能倾翻。
▶ 按照说明书固定冰箱。

警告
火灾和损坏危险！
▶ 不要将散热设备，例如微波炉、烤面包机等等放在设备上！

尽量由专业人员将冰箱安装至厨柜中。

不能在没有帮助的情况下安放冰箱。

10.1 完成安放后

▶ 拆除所有运输安全部件。

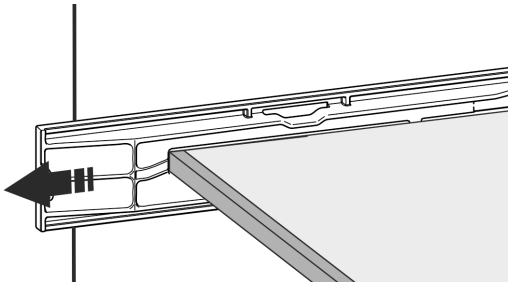

*Fig. 6 **

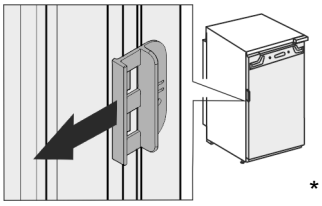

*

▶ 将运输保险装置从冰箱门上拉下。

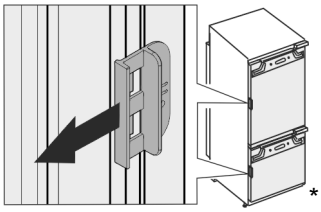

▶ 清洁冰箱（参见使用说明书，清洁冰箱）。

11 安放多台冰箱

这些冰箱是针对不同摆放方式而开发的。如果要并排或上下摆放多台冰箱时，确保已满足下列前提条件：

❑ 只能并排或上下摆放专门为此开发的冰箱。
❑ 遵守提示和下表。

注意
由于冷凝水造成的损坏危险！
▶ 请勿将冰箱直接放在另一台冰箱/冰柜旁。

注意
冷凝水会造成损坏危险！
▶ 请勿将冰箱直接安放在其他冰箱/冰柜之上。

型号	摆放方式
所有型号	单个
名称以 **S...** 开头的型号。	并排 (SBS)
最大壁龛高度不超过 880 mm 且具有顶板加热的型号可以“上下”叠放。 上部冰箱：最大壁龛高度不超过 140 mm	上下

型号及其摆放方式

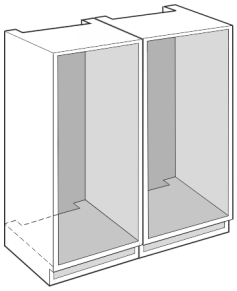

Fig. 7

每台冰箱装入一个单独的橱柜壁龛中。

12 处理包装

警告
包装材料和薄膜会造成窒息！
▶ 不要让孩子玩耍包装材料。

包装是采用可重复利用的材料制造：

- 瓦楞纸板/硬纸板
- 部件由发泡聚苯乙烯制成
- 薄膜和袋子用聚乙烯制成
- 捆扎带用聚丙烯制成。
- 已钉牢的木框，带有由聚乙烯制成的垫片*

▶ 将包装材料送到正式的收集站。

13 所用符号的说明

	执行该操作步骤时存在受伤危险！注意安全提示！
	本说明书适用于多个型号。只有当适用于您的设备时，才可执行此步骤。
	安装时，请注意说明书文本中的详细说明。
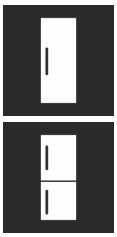	此章节既适用于单门冰箱，也适用于双门冰箱。
	请在可选型号之间选择：门挡位于右侧的冰箱或门挡位于左侧的冰箱。
	IceMaker 和/或 InfinitySpring 需要执行安装步骤。
	只需拧松或稍微拧上螺栓。
	拧紧螺栓。
	请检查，您所用的冰箱型号是否需要执行以下步骤。
	请检查，所用组件的安装是否正确/位置是否正确。
	请测量给定的尺寸，并在必要时进行校正。
	安装工具：米尺

	安装工具：电动螺丝刀和插入件 建议使用长接头以便更好地接触到螺栓。
	安装工具：水平仪
	安装工具：SW 7 和 SW 10 型叉形扳手
	此工作步骤需要两个人完成。
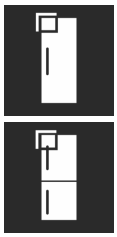	必须在冰箱上的标记位置执行此工作步骤。
	安装辅助工具：捆扎绳
	安装辅助工具：量角器
	安装辅助工具：螺丝刀
	安装辅助工具：剪刀
	安装辅助工具：记号笔，可擦除
	附件包：取出组件

	以专业方式正确处置不再需要使用的组件。

14 ****- 冷冻室门*

更换门挡时，您可以通过一个简单的动作调换 **** - 冷冻抽屉门。如果冰箱门的打开角度可以超过 115° (1)，则不更换门挡也可以打开冷冻抽屉。如果冰箱门的打开角度较小 (2)，则必须调换门挡。

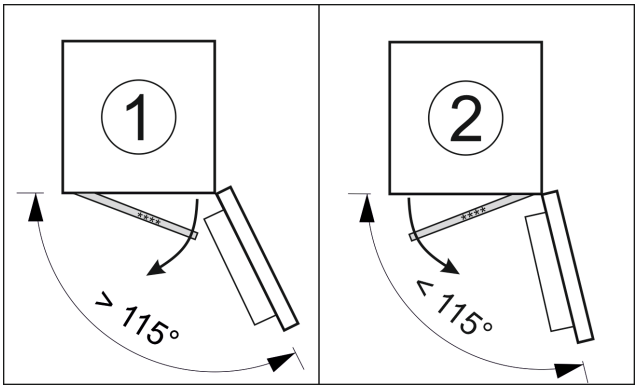

Fig. 8

14.1 调换门铰链

用于调换门铰链的滑块位于 **** - 冷冻室门背面的底部。

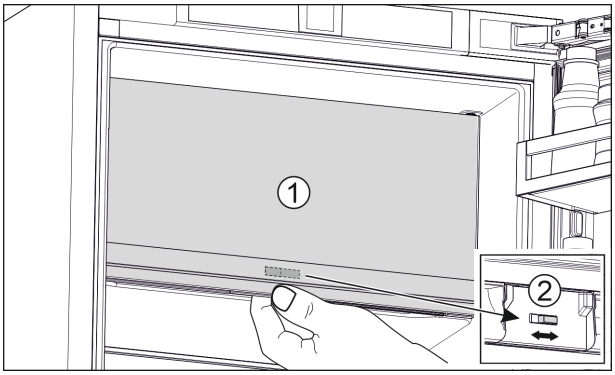

Fig. 9

▶ 关闭 **** - 冷冻室门 (1)。
▶ 从下方抓住 **** - 冷冻室门。
▶ 将滑块 (2) 向右或向左滑动。

15 门挡更换

工具

Fig. 10

注意
带电部件！
损坏电气元件。
▶ 更换门挡前，请拔下电源插头。

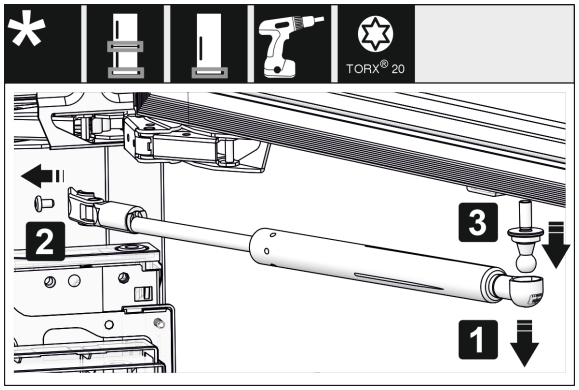

Fig. 11 *

▶ 取下关门阻尼器：从球头销上拔出关门阻尼器 (1)，拧下支架 (2)。用螺丝刀拆下球头销 (3)。*

提示
如果关门阻尼器刚好位于地板正上方，则只能在门被拆下的情况下拆除球头销。*

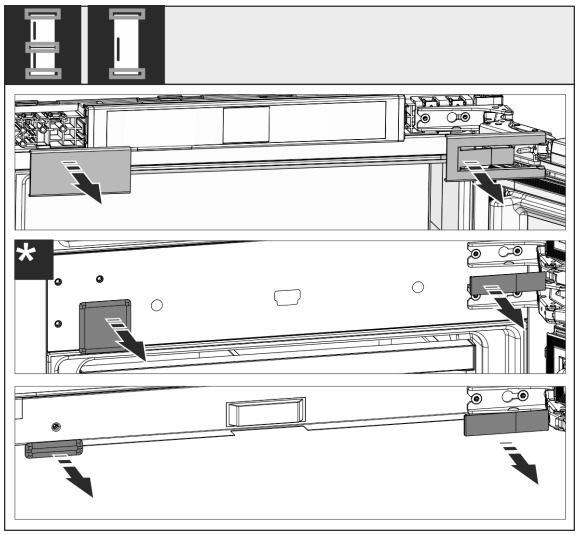

Fig. 12

▶ 取下盖子。

提示
取下盖板时，请注意不要刮伤表面。

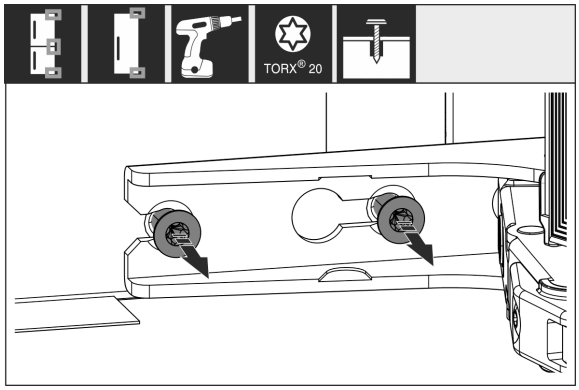

Fig. 13

▶ 松开**所有**铰链上的螺栓，不要旋出。

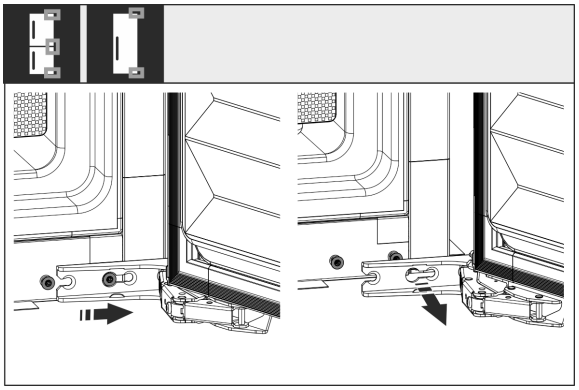

Fig. 14

▶ 取下门：向前，然后向外推门，取下并放到旁边。

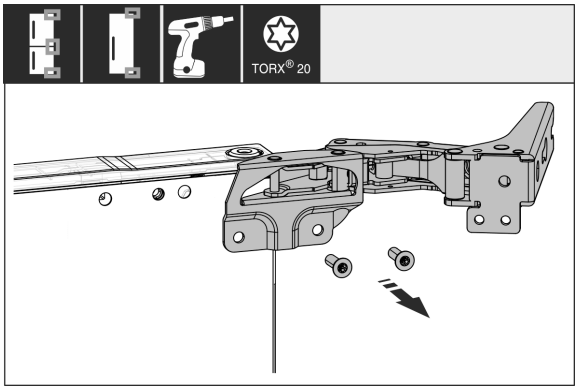

Fig. 15

▶ 卸下所有铰链，并将其与螺栓一起放到旁边。

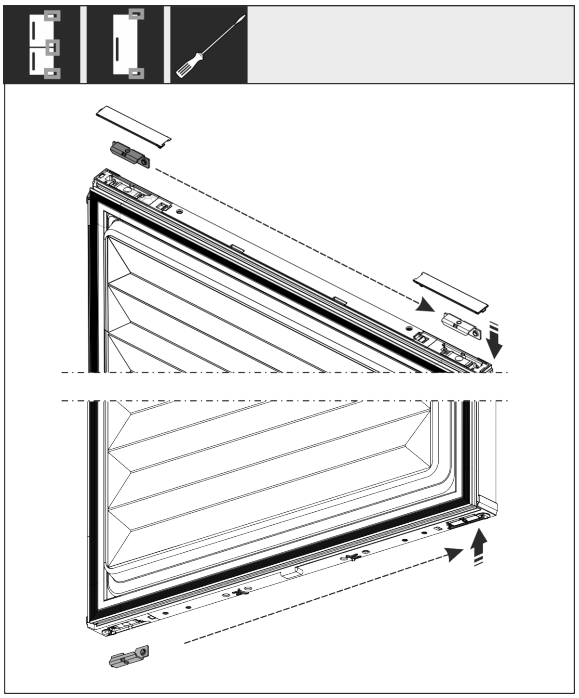

Fig. 16

▶ 松开门上的上下角钢并调换位置。必须调换角钢位置，以拧紧铰链。

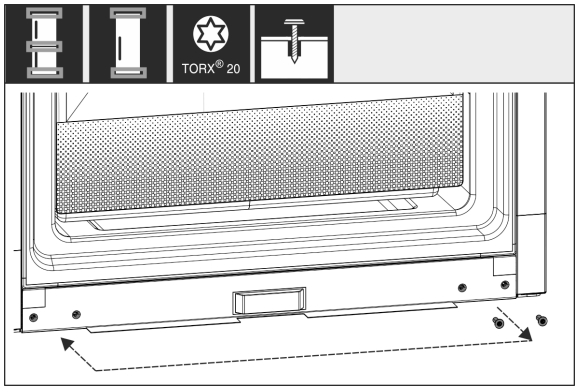

Fig. 17

▶ 调换用于固定铰链的螺栓。调换后不要拧紧，稍后必须挂入铰链。

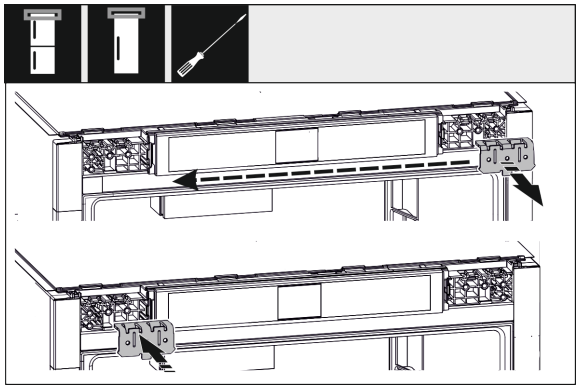

Fig. 18

▶ 对调固定角钢。

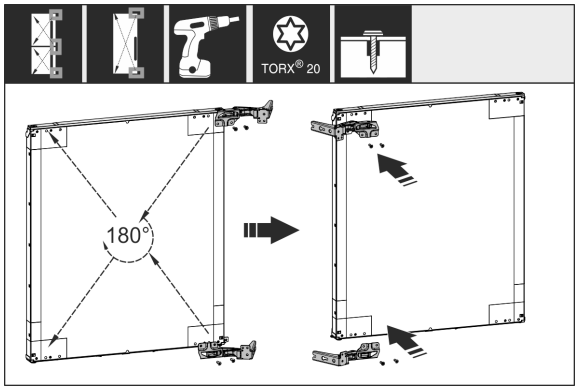

Fig. 19

▶ 将所有铰链旋转 180° 移到反面并拧紧固定。

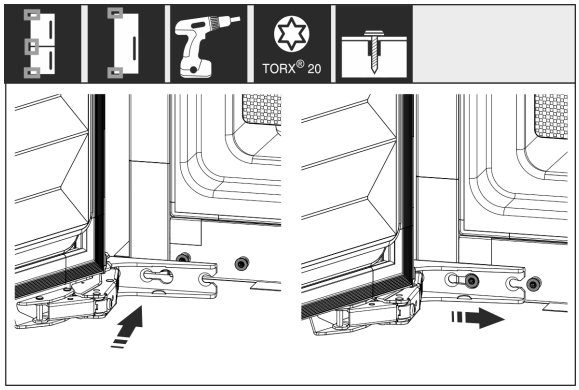

Fig. 20

▶ 重新安装门：装上门与铰链并拧紧螺栓。

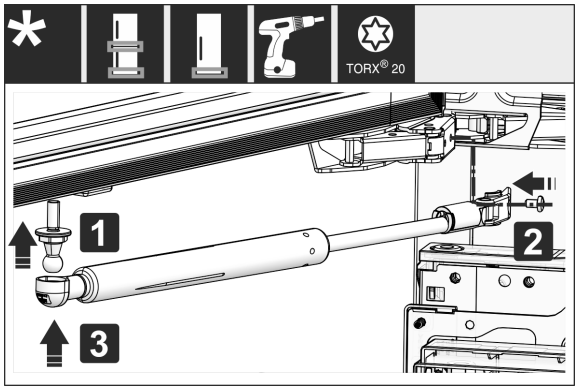

*Fig. 21 **

▶ 重新安装关门阻尼器：旋入球头销 (1)，紧固支架 (2) 并将关门阻尼器装在球头销中。*

▶ 检查所有螺丝，必要时重新拧紧。

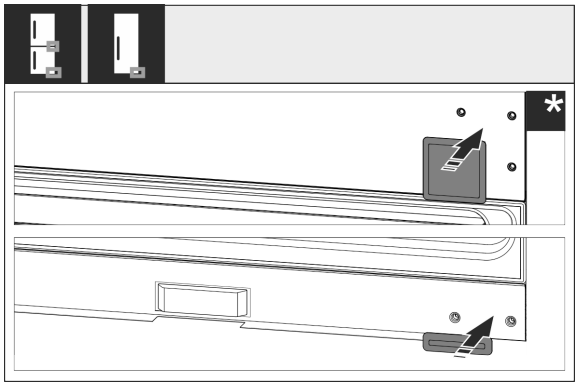

Fig. 22

▶ 重新安装下方和中间的盖板。将其装入橱柜后，才能重新安装剩余的盖板。

16 将冰箱连接至供水装置*

确保已满足下列前提条件：

- ❑ 已了解并遵守了供水装置接口尺寸。(参见 7.1 水接口尺寸)
- ❑ 已遵守水压。(参见 7.1 水接口尺寸)
- ❑ 向冰箱供水的冷水管能够承受工作压力并与饮用水源相连。
- ❑ 供水所使用的所有设备和装置必须符合相应国家/地区的适用法规。
- ❑ 可触及冰箱背面，以便您可以将冰箱连接到饮用水源。
- ❑ 使用随附的软管。妥善处置旧软管。
- ❑ 软管连接件中有一个带密封件的滤网。
- ❑ 在软管管道和家庭供水接口之间有一个水龙头，以便在需要的情况下能够中断供水。
- ❑ 水龙头位于冰箱背面区域以外的地方并且易于接近。由此可将冰箱尽可能深地推入橱柜壁龛，并可在必要时快速关闭水龙头。

警告

水会造成触电危险！

▶ 连接水管前：断开冰箱与插座的连接。

▶ 连接进水管前：关闭供水。

▶ 确保仅让具有资质的专业人员将冰箱连接到饮用水供给装置。

警告

脏污的水会造成中毒危险！

▶ 仅连接饮用水供给装置。

16.1 连接软管

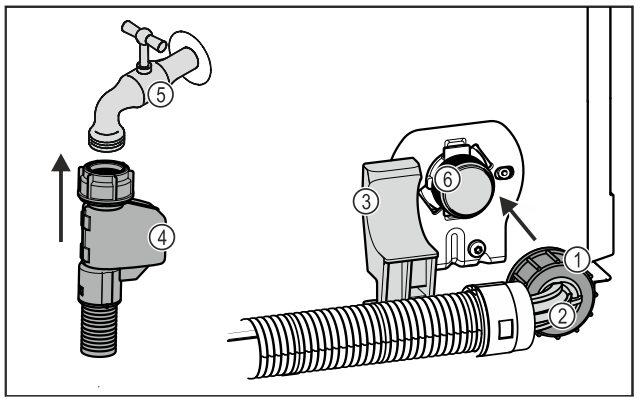

Fig. 23

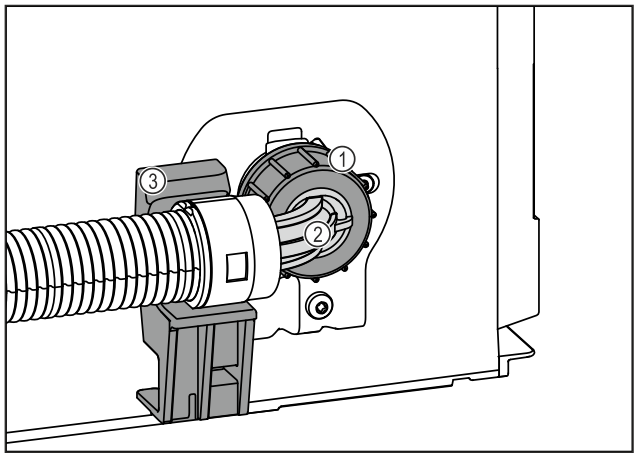

Fig. 23

(1) 螺母
(2) 软管弯头
(3) 支架
(4) 软管直头
(5) 水龙头
(6) 磁阀：磁阀位于冰箱背面下部。连接螺纹为 R3/4。

注意
安装错误会导致财产损失危险！
▶ 安装时不要损坏或折弯软管。
▶ 安装到橱柜壁龛中时不要损坏或折弯软管。

将软管连接到冰箱：
▶ 将软管弯头 *Fig. 23 (2)*水平放置并固定在支架 *Fig. 23 (3)*上。
▶ 用手将螺母 *Fig. 23 (1)*拧到螺纹上，直至达到紧固位置。
▷ 软管已连接至冰箱。

软管已连接至水龙头：
▶ 将软管直头 *Fig. 23 (4)*连接到水龙头 *Fig. 23 (5)*上。
▷ 软管已连接至水龙头。

16.2 检查水系统

在将冰箱完全安装到橱柜壁龛中之前，Liebherr 建议检查水系统的密封性。
▶ 装入 InfinitySpring 水箱。〔参见 19 水箱*〕*
▶ 装入 InfinitySpring 水过滤器。〔参见 20 水过滤器*〕*
▶ 缓慢打开水龙头。
▶ 检查软管、进水口和接口是否密封。
▷ 检查水系统的密封性。
▷ 水系统密封：您可将冰箱完全推入橱柜壁龛。

提示
InfinitySpring：在首次使用前，必须先启用 InfinitySpring。为此必须给水系统排气并进行清洁。（参见 Quick Start Guide 或使用说明）*

IceMaker：在首次使用前，必须先清洁 IceMaker。（参见 Quick Start Guide 或使用说明）*

17 在壁龛中安装冰箱

工具

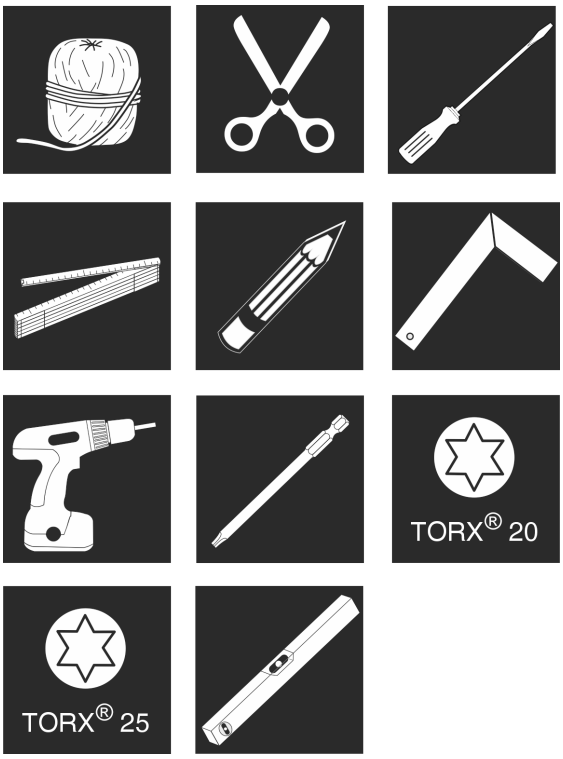

Fig. 24

随附的装配件

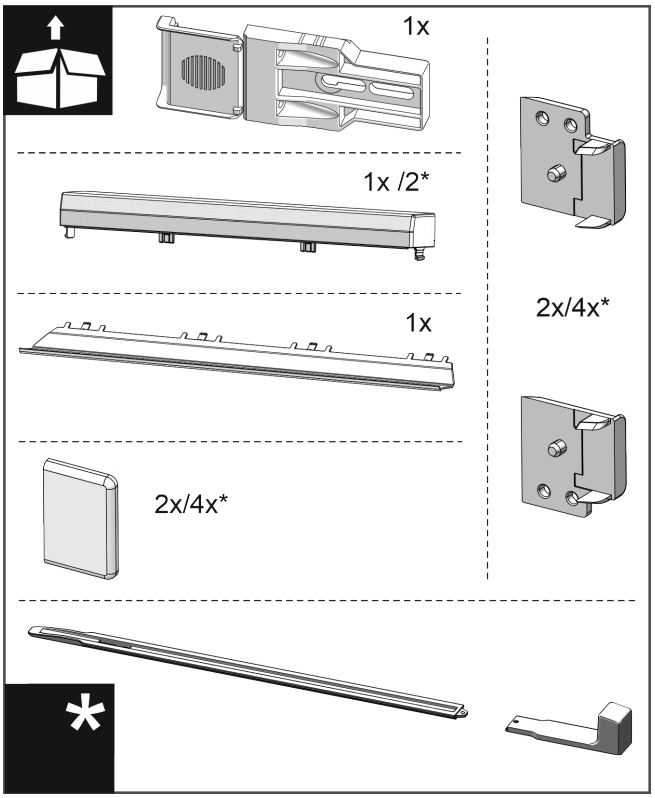

Fig. 25

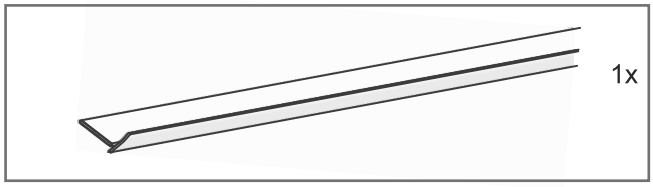

Fig. 26

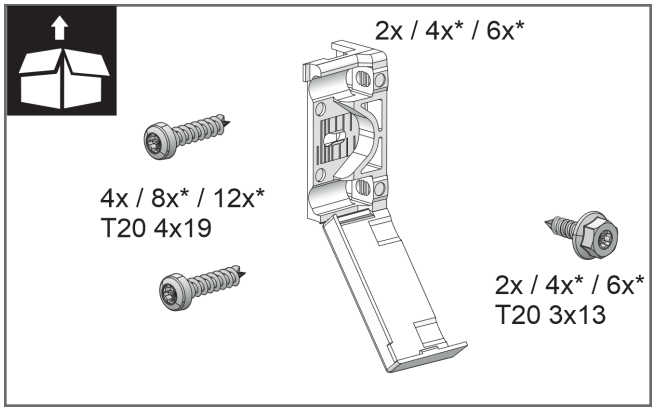

Fig. 27

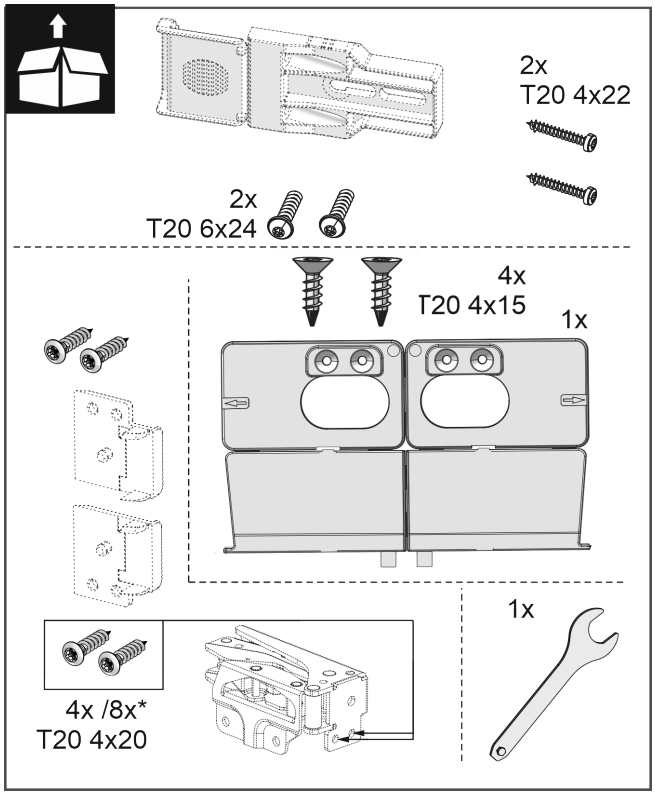

Fig. 28

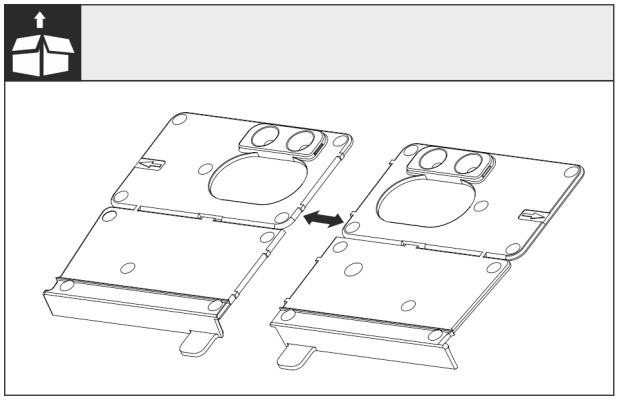

Fig. 29

▶ 在开孔处分开装配角架底部。

注意

冰箱正确的安装深度。

▶ 使用装配角架可确保冰箱的正确安装深度。

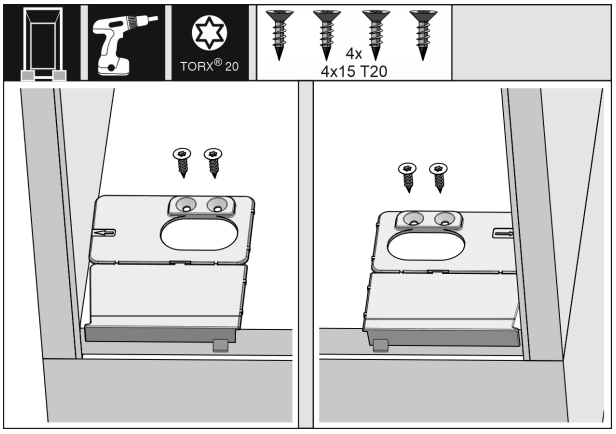

Fig. 30

▶ 将装配角架底部根据左右齐平与侧壁固定在橱柜壁龛底部。

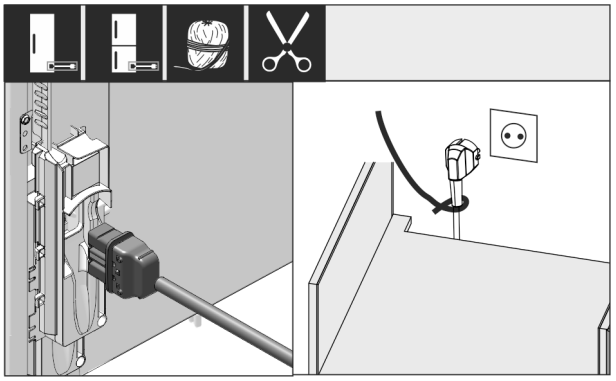

Fig. 31

▶ 从附件包中取出电源连接线。

▶ 将电源连接线的冰箱插座完全插到冰箱背面的冰箱插头上。确保冰箱插座牢固就位。

▶ 借助绳子将电源插头通到可自由接近的插座上。

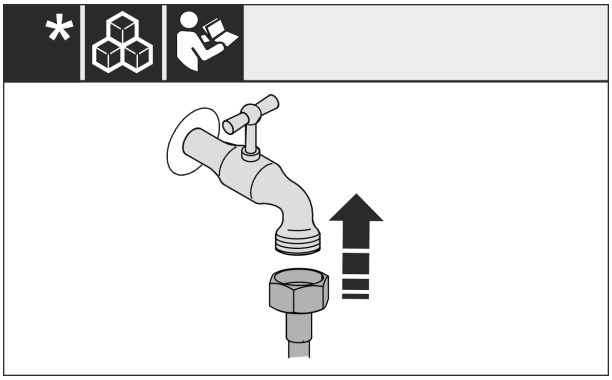

*Fig. 32 **

▶ 如有必要，现在按照操作说明书的说明安装水连接。*

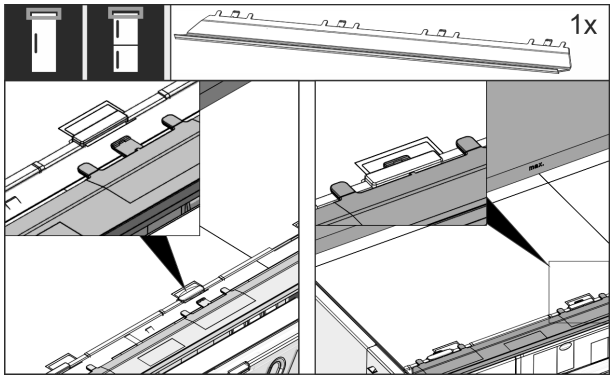

Fig. 33

▶ 将补偿板插到冰箱上部。补偿板可以向两侧移动。

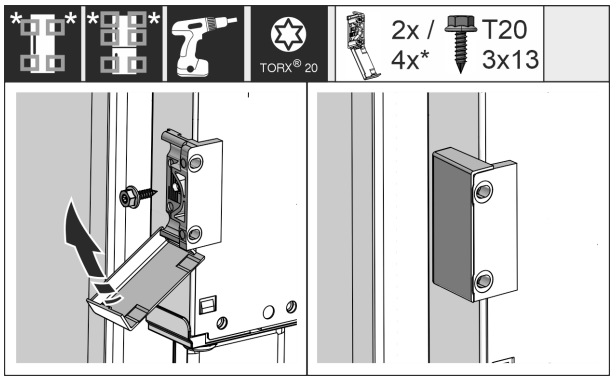

Fig. 34

▶ 安装固定角钢。在橱柜门把手的高度位置安装固定角钢。如果是大尺寸的门，则总共需要使用四个固定角钢。

▶ 安装后将盖板盖到角钢上。

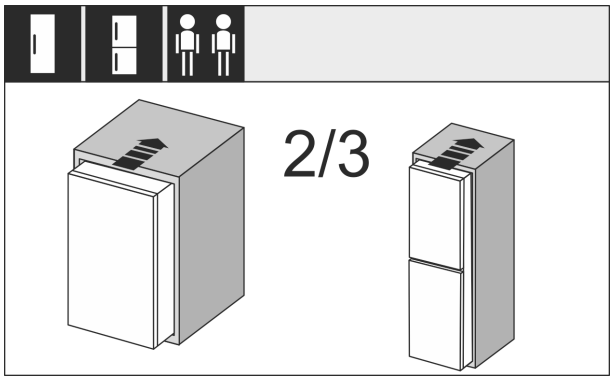

Fig. 35

▶ 将冰箱的 2/3 推入橱柜壁龛。

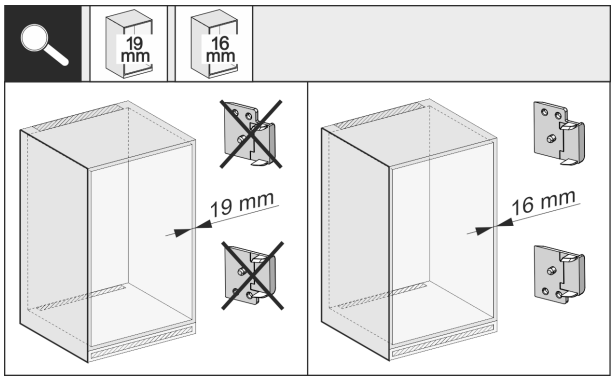

Fig. 36

▶ 检查橱柜侧壁的壁厚是为 16 mm 厚，还是 19 mm 厚。

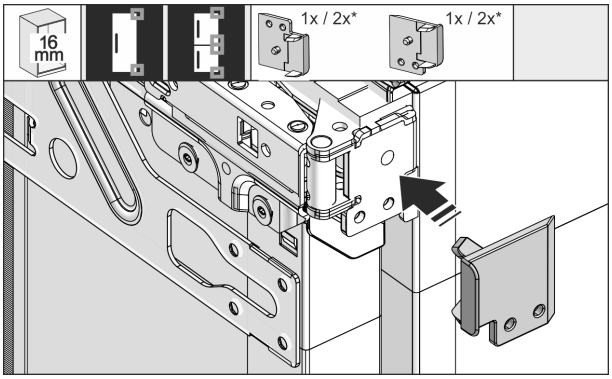

Fig. 37

▶ 对于 16 mm 厚的橱柜壁：将垫片插到所有铰链上。

▶ 对于 19 mm 厚的橱柜壁：其不需要垫片。

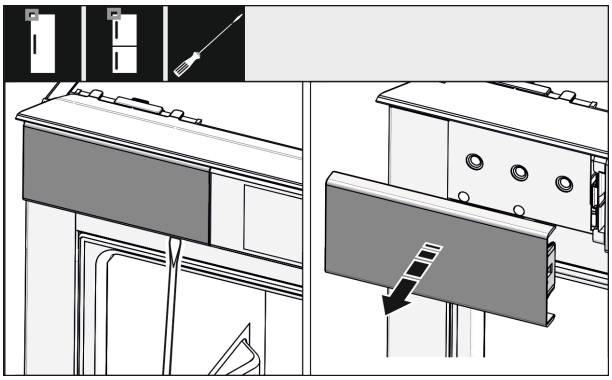

Fig. 38

▶ 用螺丝刀松开左上方的盖板，然后将其卸下。

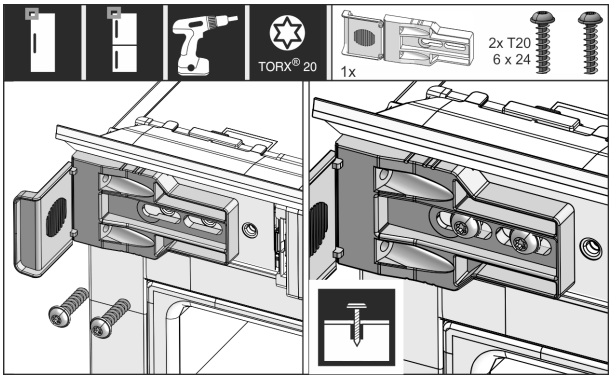

Fig. 39

▶ 拧松固定角钢。角钢应仍能略微移动。

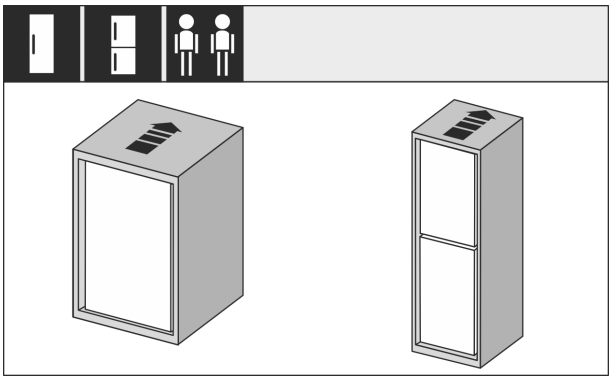

Fig. 40

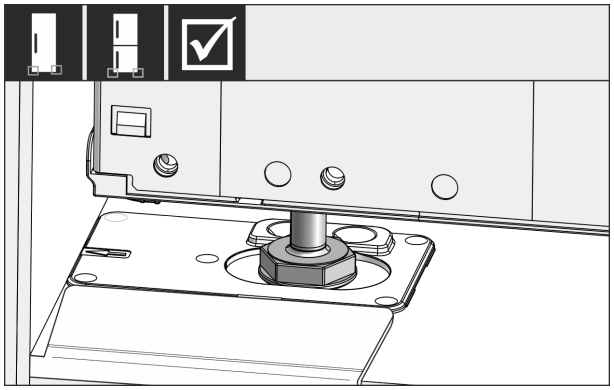

Fig. 41

警告

短路会造成火灾危险！

▶ 将冰箱推入壁龛时：请勿折弯、挤压或损坏电源连接线。

▶ 不要使用损坏的电源连接线运行冰箱。

▶ 将冰箱完全推入橱柜壁龛。两侧的垫脚必须都位于止动角件的凹口中。

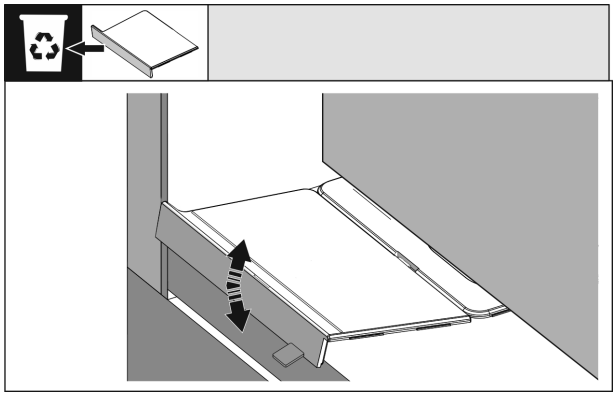

Fig. 42

▶ 移除底部装配角架的止挡。通过来回活动止挡使之松脱，必要时用钳子扯下。

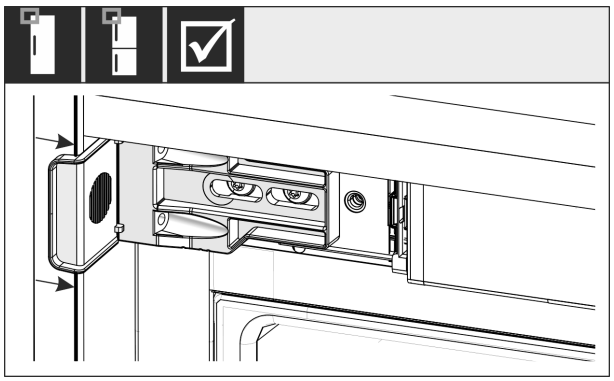

Fig. 43

▶ 检查冰箱是否与橱柜壁龛齐平。固定角钢必须贴靠在橱柜壁龛侧壁上。

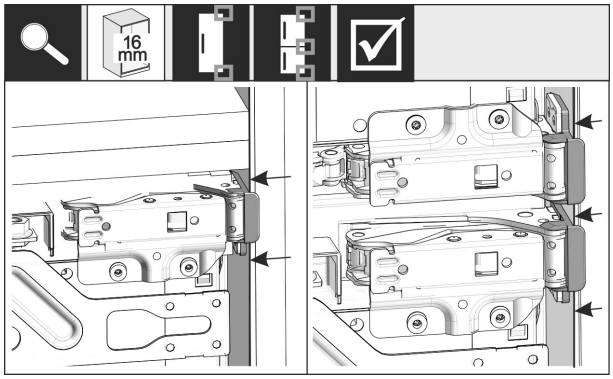

Fig. 44

提示

当橱柜侧壁为 16 mm 厚时，垫片位于橱柜壁龛的铰链侧。

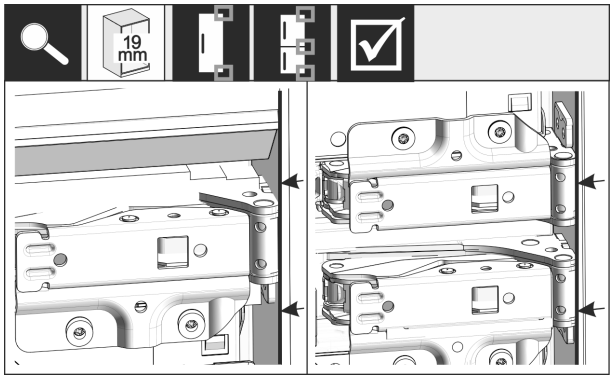

Fig. 45

▶ 对于 19 mm 厚的橱柜侧壁：将铰链前缘与橱柜侧壁前端对齐。

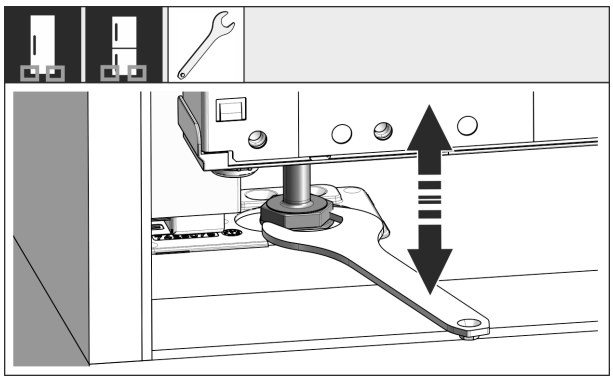

Fig. 46

▶ 需要时，通过垫脚调整冰箱的倾斜度。

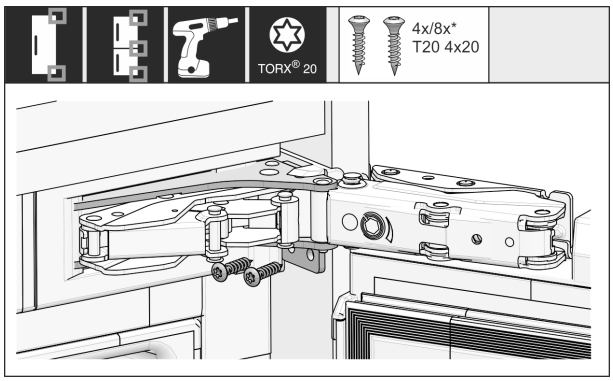

Fig. 47

▶ 在铰链侧拧紧冰箱。

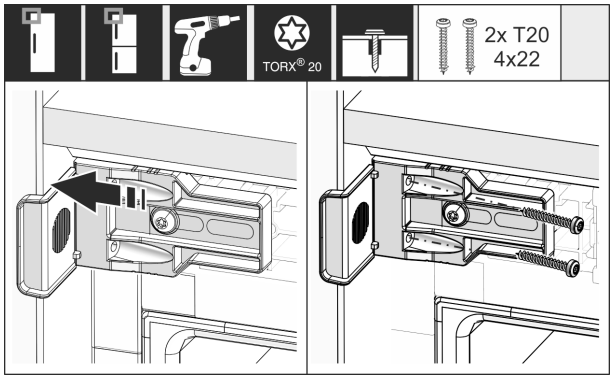

Fig. 48

▶ 移动角钢，使之与橱柜壁龛侧壁齐平。
▶ 拧紧所有螺丝。

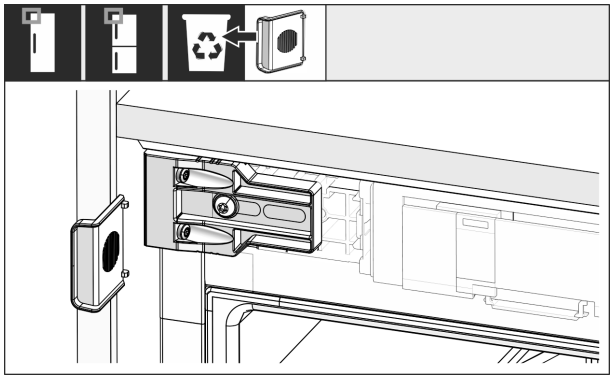

Fig. 49

▶ 拆除并处理把手上方的角钢止挡块。

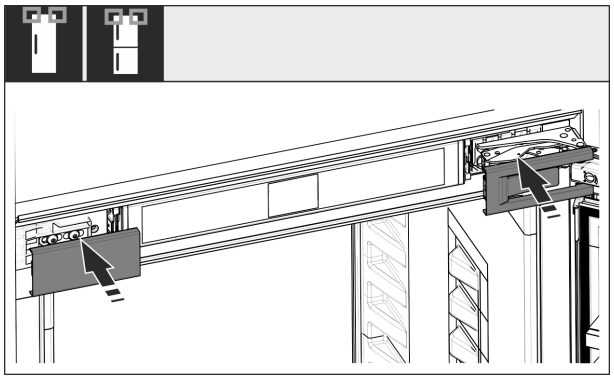

Fig. 50

▶ 盖上盖板。

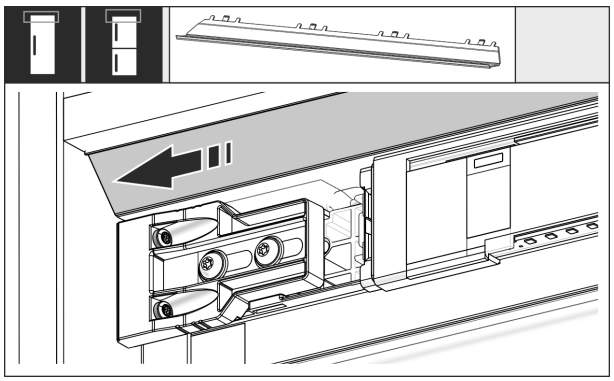

Fig. 51

▶ 移动补偿板，使之与橱柜壁的侧面齐平。

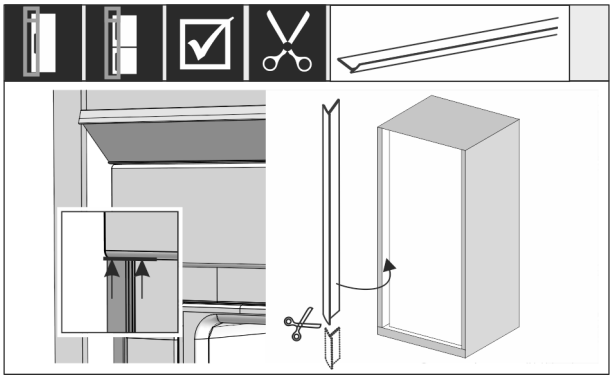

Fig. 52

▶ 根据需求：用锋利的剪刀将防水条剪至所需长度。
▶ 将防水条置于上盖板下方，然后按压。防水条是磁性的。

壁龛高度在 1400 mm 以上时，安装水平导轨：

Fig. 53

当壁龛高度在 1400 mm 以上时，必须在冰箱下方安装水平导轨。水平导轨**可降低噪音水平**。壁龛高度在 1400 mm 以上时，附件包中标配两个水平导轨和一个安装手柄。

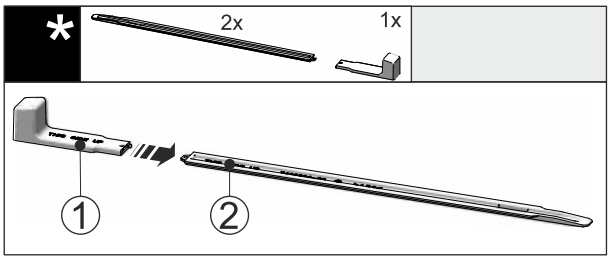

Fig. 54

▶ 将安装手柄 *Fig. 54 (1)* 插到水平导轨 *Fig. 54 (2)* 上。

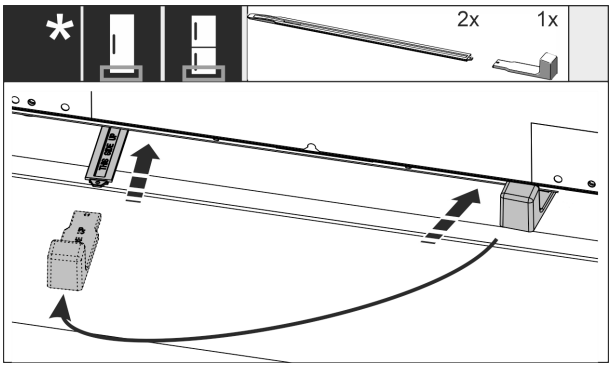

Fig. 55

▶ 将水平导轨推入冰箱底部下方的导向装置中，直至止挡。
▶ 拔下安装手柄，并将其插到第二个水平导轨上。
▶ 对第二个水平导轨执行相同的操作。

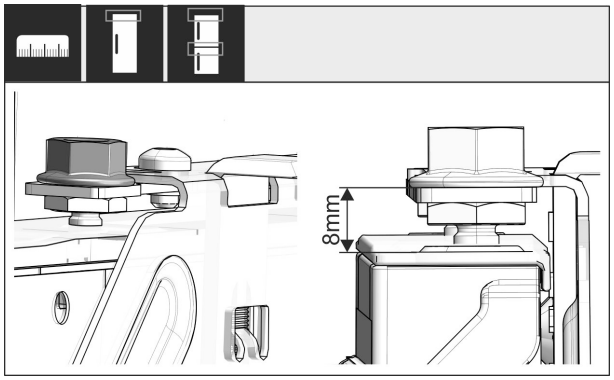

Fig. 56

▶ 关闭冰箱门。
▶ 检查冰箱门上缘到横梁支撑的 8 mm 预设值。

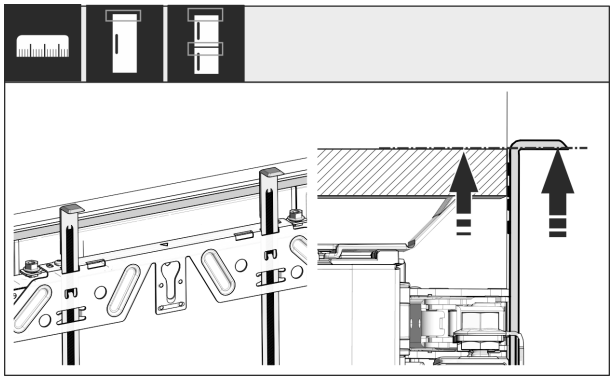

Fig. 57

▶ 将安装辅助装置向上推至橱柜门的高度。安装辅助装置的下止挡边缘 = 待安装门的上缘。

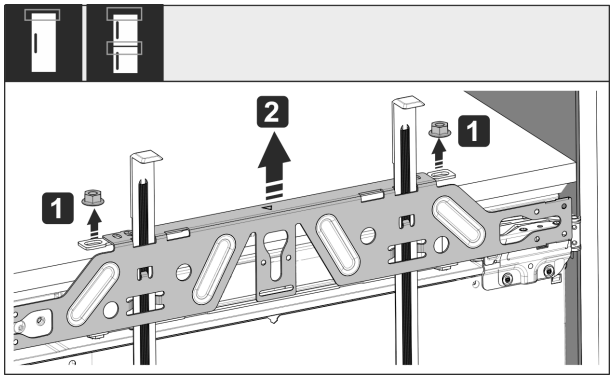

Fig. 58

▶ 松开锁紧螺母 *Fig. 58 (1)*。
▶ 取下安装横梁 *Fig. 58 (2)*。

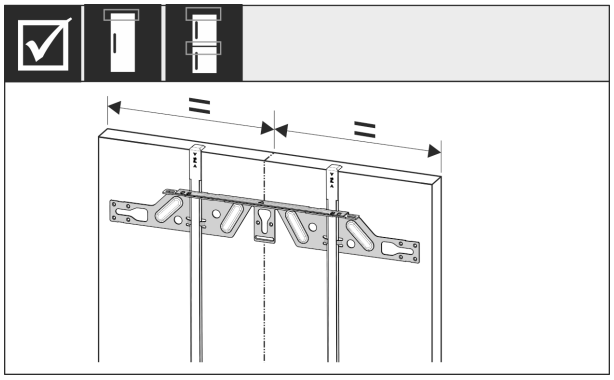

Fig. 59

▶ 将安装横梁挂在橱柜门的内侧并居中对齐。

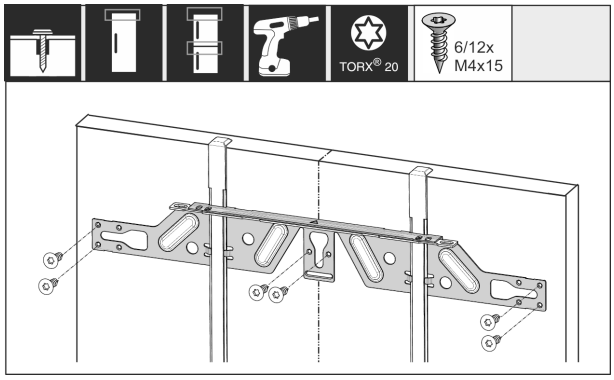

Fig. 60

▶ 用至少 6 颗螺丝将安装横梁安装在门的刨花板上，用至少 4 颗螺丝将其安装在板门上。

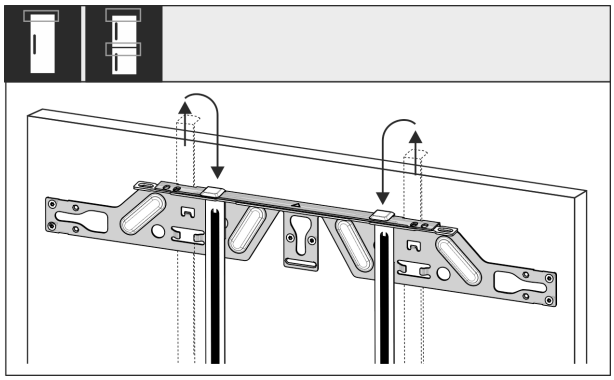

Fig. 61

▶ 拉出安装辅助装置，并旋转推入旁边的孔中。

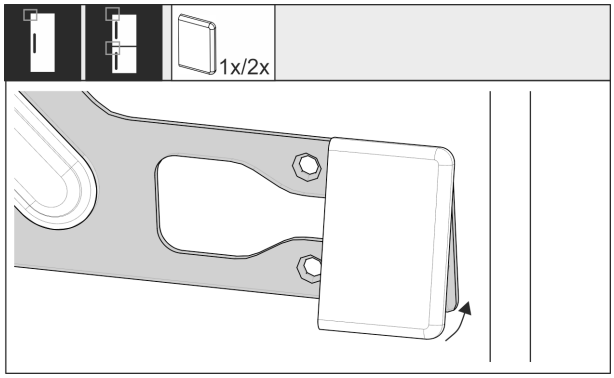

Fig. 62

▶ 将把手侧的盖子罩在安装横梁上。

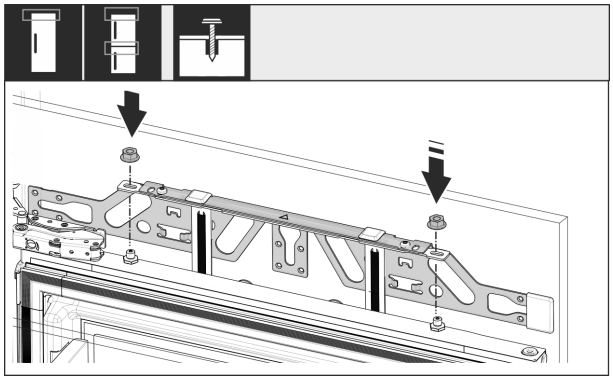

Fig. 63

▶ 挂上橱柜门，并将锁紧螺母重新拧到调整螺柱上，但不拧紧。

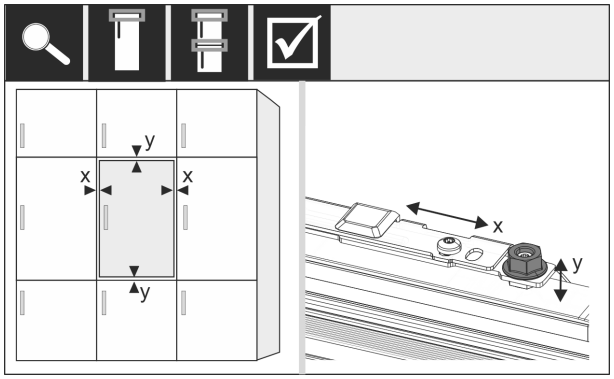

Fig. 64

▶ 通过调整螺柱在 X 和 Y 方向对准橱柜门。

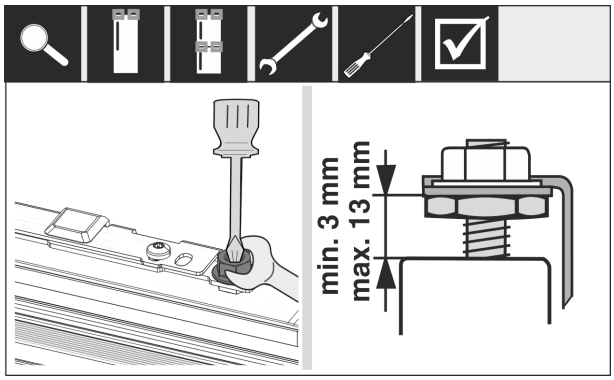

Fig. 65

▶ 拧紧锁紧螺母。
▶ 检查调节高度。

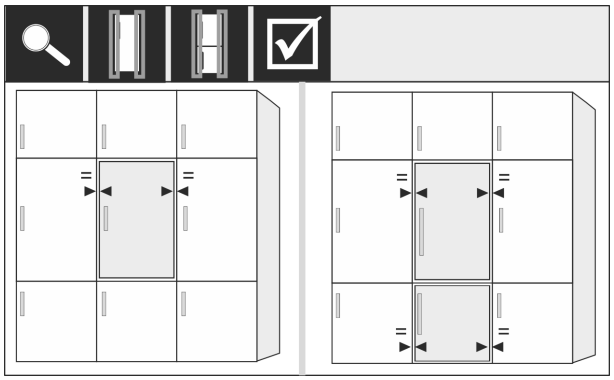

Fig. 66

厚度超过 19 mm 的橱柜正面：

▶ 注意下列章节中的尺寸、重量和提示：〔参见 6 家具正面重量〕〔参见 18 橱柜正面〕

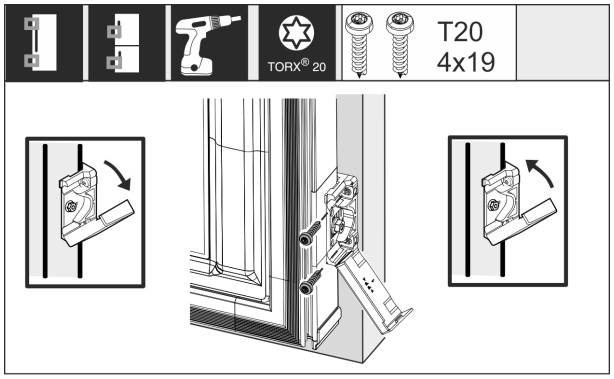

Fig. 67

将固定角钢安装到橱柜门：

▶ 打开盖板。

将固定角钢安装到橱柜门：

▶ 将固定角钢的前缘与橱柜门边缘平行对准，拧紧角钢。

将固定角钢安装到橱柜门：

▶ 翻开盖板。

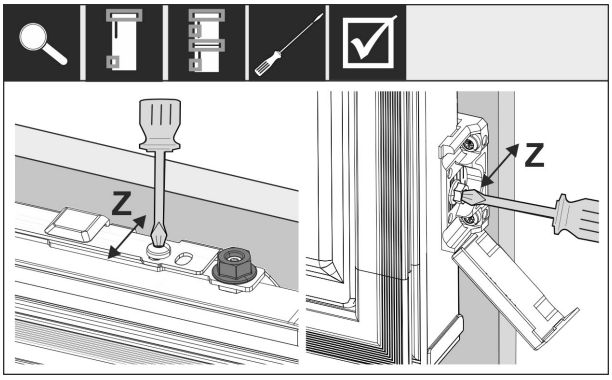

Fig. 68

沿 Z 方向调整橱柜门：

▶ 松开安装横梁和固定角钢上的螺丝。
▶ 推移门。

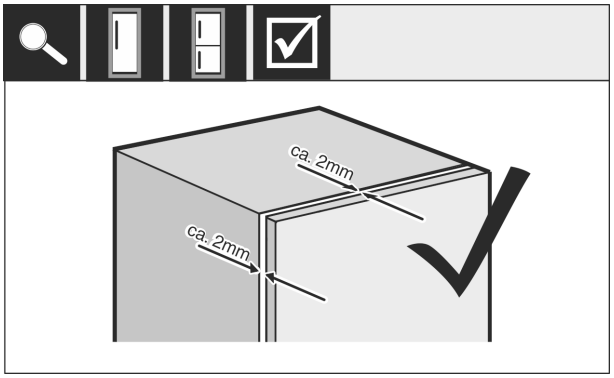

Fig. 69

▶ 检查家具门和家具主体之间的距离。
▶ 检查所有螺丝，必要时重新拧紧。

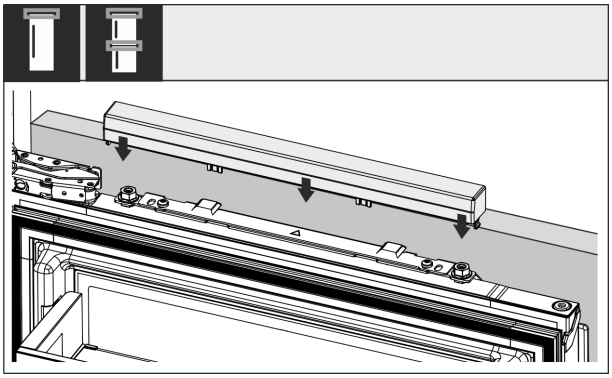

Fig. 70

▶ 罩上上盖板。

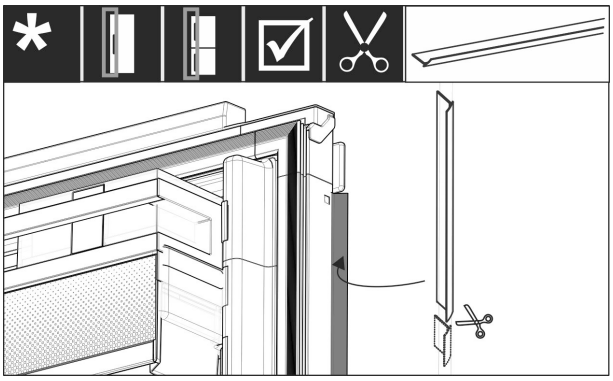

Fig. 71

▶ 将防水条剪至相应长度。
▶ 将防水条装在橱柜正面门和冰箱门之间。

为确保正确安装冰箱且不会出现结霜、产生冷凝水和功能故障，需遵循以下标准：

- 门必须正确关闭。
- 家具门不能紧靠家具主体。
- 把手侧上角的密封件必须靠紧。

▶ 根据上述标准检查壁龛安装。

18 橱柜正面

18.1 尺寸

根据冰箱的规格，需要一个橱柜门或两个橱柜门。相应橱柜门的尺寸取决于整个壁龛尺寸和橱柜主体厚度。

提示
请注意相应的冰箱尺寸和壁龛尺寸以及安装图纸 。

一般规定：

- 请注意我们针对固定门安装的尺寸和重量的设备特定建议〔参见 6 家具正面重量〕。
- 橱柜主体厚度应最小为 16 mm 并且最大为 19 mm。
- 安装双开门式橱柜门时，请注意接合位置。*

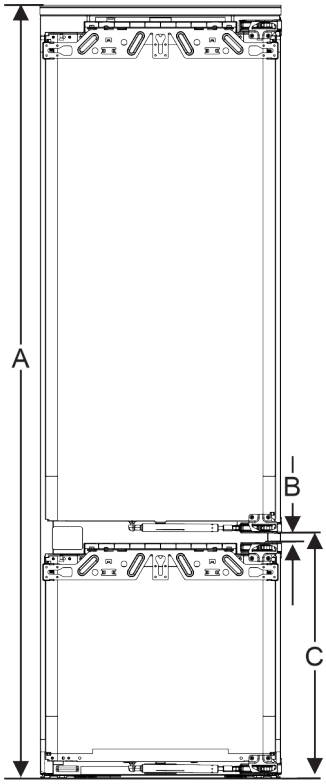

*Fig. 72 双开门式橱柜正面的接合位置**

178-2 抽屉壁龛高度*	
冰箱高度 (A) (mm)	1770
距离 (B) (mm)	15
固定门接合位置 (C) (mm)	549 + 15

178-3 抽屉壁龛高度*	
冰箱高度 (A) (mm)	1770
距离 (B) (mm)	15
固定门接合位置 (C) (mm)	695 + 15

上方、下方或旁边的其他橱柜门：

- 橱柜门之间的垂直间隙尺寸必须为 4 mm。
- 橱柜门之间的水平间隙尺寸必须为 4 mm。在此处请检查碰撞特性。〔参见 18.3 在无碰撞的情况下调整间隙尺寸〕

重量和铰链：

- 若橱柜正面较重，铰链的负荷则会非常大。可能会损坏铰链。为此，请注意章节中有关您的冰箱的最大重量说明 〔参见 6 家具正面重量〕。
- 如果橱柜正面超出了允许的最大重量，则可以采用滑动门技术的冰箱加以补救，因为重量会通过橱柜上的多个隐藏式铰链进行分担。
- 如果您使用的橱柜正面突出冰箱较多，我们建议使用附加的门铰链（例如：Kamat），该铰链的回转点必须与冰箱上使用的固定门铰链相同。通过使用附加的铰链 〔Kamat〕，可以通过多个点减轻重量。针对橱柜正面较高的情况，建议使用铣削补偿配件，以抵消扭曲变形（凸/凹）。

18.2 安装橱柜正面

安装时注意：

- 橱柜正面必须与冰箱门对称安装。
- 相邻的橱柜正面位于完全相同的高度。
- 相邻的橱柜正面与冰箱正面的边缘半径相同。
- 橱柜正面平整并且无张力。
- 橱柜正面到主体的最小深度设置约为 2 mm。

▶ 将冰箱安装到壁龛中。〔参见 17 在壁龛中安装冰箱〕
▶ 将橱柜正面固定到冰箱门上。〔参见 17 在壁龛中安装冰箱〕
▶ 检查橱柜正面是否存在碰撞。〔参见 18.3 在无碰撞的情况下调整间隙尺寸〕

18.3 在无碰撞的情况下调整间隙尺寸

安装好橱柜正面之后，必须检查橱柜正面是否不会发生碰撞。

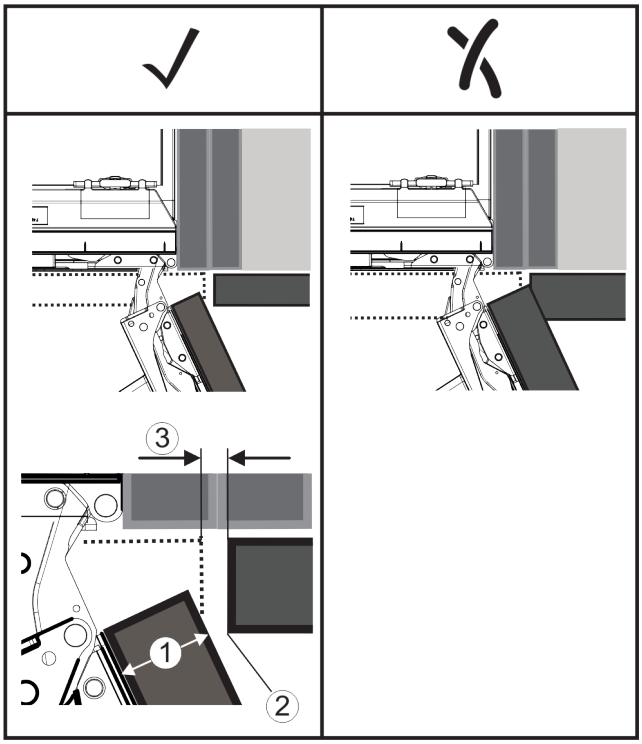

Fig. 73

(1) 正面厚度 (FD)
(2) 边缘半径 (R)
(3) 间隙尺寸 (S)

* 按冰箱型号配置

	R (2) = 0 mm		R = 1,2 mm		R = 2 mm		R = 3 mm	
FD(1) (mm)	Gmin	Gmax	Gmin	Gmax	Gmin	Gmax	Gmin	Gmax
16	0,3	0,9	0,1	0,4	0,1	0,2	0,1	0,2
19	0,7	2,4	0,3	1,9	0,23	3,25	0,1	0,8
20	2	4,3	1,5	3,6	1	3,1	0,6	2,7
22	3,5	6,3	3	5,6	2,6	5,3	2,1	4,6
24	5,5	8,3	5	7,8	4,5	7,4	4	6,9
26	7,6	10,7	7	10,3	6,6	9,9	6,2	9,4

Fig. 74 间隙尺寸极限范围表格

G_{min} = 间隙尺寸的下限范围，单位：mm

G_{max} = 间隙尺寸的上限范围，单位：mm

提示
进行校正时，请始终确保橱柜正面适合正面的整体外观。

检查碰撞特性，并进行适当校正：
▶ 确定正面厚度和边缘半径。
▶ 在表格中读取间隙尺寸的极限范围。
▶ 将间隙尺寸与表格中的值进行比较。
▶ 根据评估的间隙尺寸执行以下操作之一。

间隙尺寸	说明
$S > G_{max}$	若间隙尺寸大于这两个极限值，则无需进行任何校正。
$S < G_{min}$	若间隙尺寸低于极限值，则必须增大间隙尺寸。另一种方法是增加边缘半径。
$G_{min} \leq S \leq G_{max}$	若间隙尺寸介于两个极限值之间，则必须精确地工作。在这种情况下，可能会快速发生碰撞。

19 水箱*

不同冰箱的 InfinitySpring 水箱可位于冷藏区或 BioFresh 区内的最下层抽屉的后方。*

19.1 装入水箱

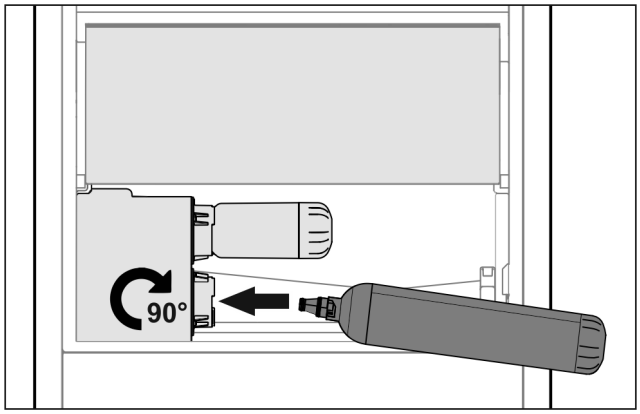

Fig. 75
▶ 取出抽屉。
▶ 插入水箱，然后向右旋转约 90°至止挡。
▶ 检查水箱是否密封且无水溢出。
▶ 插入抽屉。
▶ 给水系统排气。（参见 Quick Start Guide 或使用说明）

可以用一个辅助水箱来代替水过滤器。*

提示
可以购买作为备件的水箱。

20 水过滤器*

不同冰箱的水过滤器分别位于冷藏区内或 BioFresh 区内的最下层抽屉的后方。*

其可清除水中的沉积物并减少氯味。
❑ 当按给定的功率运行时，至少每 6 个月或者如果流速明显降低更换一次性水过滤器。
❑ 水过滤器含有活性炭，可与普通家庭垃圾一起处理。

提示
您可以通过 Liebherr-Hausgeräte 网店购买水过滤器，网址为 home.liebherr.com/shop/de/deu/zubehor.html。

20.1 插入水过滤器

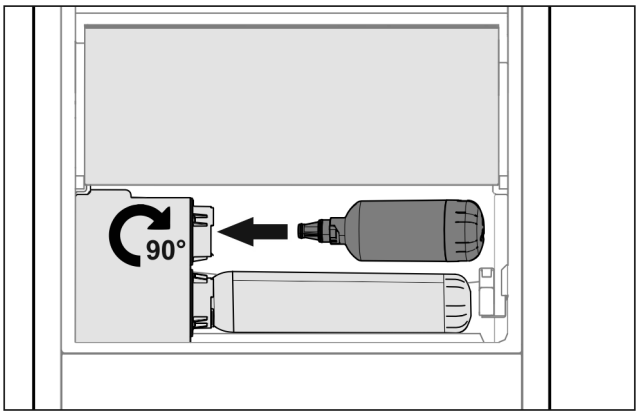

Fig. 76
▶ 取出抽屉。
▶ 插入水过滤器，然后向右旋转约 90°至止挡。
▶ 检查过滤器是否密封且无水溢出。
▶ 插入抽屉。

提示
新的水过滤器可能含有悬浮物。*
▶ 更换过滤器之后：从 InfinitySpring 放出 3 l 水并妥善处理。

▷ 现在水过滤器可供使用。

21 将冰箱连接至电源

警告
设备损坏或电源线损坏会造成触电风险和受伤风险！
生命危险和切割伤害。如设备或电源线在运输过程中受损，直接使用或可使您遭受致命电击。设备外壳的损坏部件也可致您割伤。
▶ 运输完成后须检查设备和电源线损坏情况。
▶ 如果设备或电源线损坏，任何情况下不得继续使用设备。
▶ 联系客服。

使用单独提供的电源线将冰箱连接到电源上。电源线的一端是冰箱电源插口，另一端是电源插头。

确保已满足下列前提条件：
- 冰箱和电源线未受损。
- 冰箱安装符合规定。〔参见 17 在壁龛中安装冰箱〕
- 遵守电气连接要求。
- 了解并遵守规定的接口尺寸。
- 电压和频率符合铭牌上的说明。
- 插座按规定接地并且电气安全。
- 保险丝的释放电流在 10 A 和 16 A 之间。
- 插座便于接近，且不位于冰箱后面。〔参见 4 壁龛尺寸〕

注意
使用不当会造成损坏危险！
冰箱电气组件损坏。
▶ 只能使用附带的电源线。

警告
连接不当会造成火灾危险！
着火。
损坏冰箱。
▶ 请勿使用延长电缆。
▶ 请勿使用延长线。

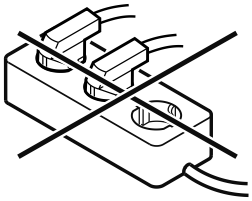

注意
连接不当会造成损坏危险！
损坏冰箱。
▶ 冰箱不要与孤岛变流器例如太阳能发电设备和汽油发电机连接。

▶ 将电源线的电源插头连接到电源。确认电源插头牢固插在插座中。
▷ 显示屏中出现 Liebherr 商标。
▷ 显示屏切换到待机符号。
▷ 如果在 60 秒钟内无任何操作：待机符号变淡或消失。
▷ 冰箱已连接。初次启动参见以下章节或使用说明书。

home.liebherr.com/fridge-manuals

ZH 可集成的冷藏箱和冷冻箱，固定门

出版日期： 20251008

产品编号索引： 7088411-01

Liebherr-Hausgeräte GmbH
Memminger Straße 77-79
88416 Ochsenhausen
Deutschland

安装说明

Quality, Design and Innovation

home.liebherr.com/fridge-manuals

LIEBHERR

内容

1	**一般安全提示**	**2**
2	**安装条件**	**3**
2.1	安装位置	3
2.2	房间内的所处位置	3
3	**冰箱尺寸**	**3**
4	**壁龛尺寸**	**4**
5	**通风规定**	**5**
6	**家具正面重量**	**5**
7	**水接口***	**5**
7.1	水接口尺寸	6
7.2	水压	6
8	**运输设备**	**6**
8.1	运输冰箱进行首次开机	6
8.2	首次开机后运输冰箱	6
9	**拆开冰箱包装**	**6**
10	**安放冰箱**	**6**
10.1	完成安放后	6
11	**安放多台冰箱**	**7**
12	**处理包装**	**7**
13	**所用符号的说明**	**7**
14	******- 冷冻室门***	**8**
14.1	调换门铰链	8
15	**门挡更换**	**8**
16	**将冰箱连接至供水装置***	**10**
16.1	连接软管	11
16.2	检查水系统	11
17	**在壁龛中安装冰箱**	**11**
18	**橱柜正面**	**18**
18.1	尺寸	18
18.2	安装橱柜正面	18
18.3	在无碰撞的情况下调整间隙尺寸	18
19	**水箱***	**19**
19.1	装入水箱	19
20	**水过滤器***	**19**
20.1	插入水过滤器	19
21	**将冰箱连接至电源**	**19**

制造商不断致力于各型号和品牌的进一步开发。所以请您理解，我们必须保留在样式、装备和技术上进行修改的权利。

符号	说明
	阅读说明书 为了了解您的新冰箱的所有优点，请仔细阅读本说明书中的提示。

符号	说明
	线上的补充信息 您可通过扫描说明书封面上的二维码或在 **home.liebherr.com/fridge-manuals** 输入服务代号在线查看带有附加信息和其他语言版本的电子说明书。 服务代号请参阅铭牌： 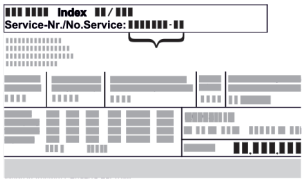 *Fig.* 例图
	检查冰箱 检查所有部件是否有运输损坏。如有投诉，请您联系经销商或客户服务部。
	偏差 本说明书适用于多个型号，可能存在偏差。仅适用于特定冰箱的段落用星号 (*) 标注。
	操作说明和操作结果 操作说明用 ▶ 标注。 操作结果用 ▷ 标注。
	视频 在 Liebherr-Hausgeräte 的 YouTube 频道上有冰箱视频可供使用。

开源许可证：

冰箱包含使用开源许可证的软件组件。所使用开源许可证的信息可以参见：**home.liebherr.com/open-source-licences**

1 一般安全提示

- 小心保管本安装说明，以便能够随时取用。
- 转让冰箱时，也请将安装说明转交给下一个用户。
- 请在安装和使用前认真阅读安装说明，以便按规定、安全使用冰箱。始终遵循其中包含的指示、安全提示和警告提示。这对于安全、无故障安装和运行冰箱至关重要。
- 首先请阅读并遵循本安装说明所含**使用说明**内的一般安全提示，相关内容位于“一般安全提示”一章。如果无法再找到**使用说明**，可以在线通过在 **home.liebherr.com/fridge-manuals** 输入服务代号下载**使用说明**。服务代号请参阅铭牌：

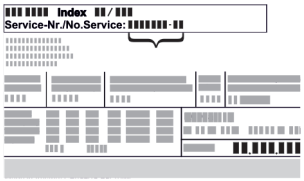

- **安装冰箱时，请遵守警告提示和其他章节中的其他特别提示：**

	危险	指出如果不加避免，将导致死亡或严重身体伤害的直接危险情况。
	警告	指出如果不加避免，可能导致死亡或严重身体伤害的危险情况。
	小心	指出如果不加避免，可能导致轻微或中度身体伤害的危险情况。

* 按冰箱型号配置

	注意	指出如果不加避免，可能导致物质损失的危险情况。
	提示	指出有用的说明和技巧。

2 安装条件

安放条件对确保冰箱安全、高效和无故障运行至关重要。

- 注意所有安全提示。
- 请注意安装位置和房间内的所处位置。

警告

安装不当会造成火灾危险！
如果电源线或插头与冰箱背面接触，电源线或插头可能会因冰箱振动而损坏甚至引起短路。

▶ 安装冰箱时，请确保没有电源线被卡夹在冰箱下方。
▶ 安装设备时，不要接触插头或电源线。
▶ 在处于冰箱背面区域内的插座上不要连接任何设备。
▶ **不得**在冰箱背面放置和运行多个插座或配电板以及其他电子设备（例如：卤素变压器）。

警告

潮湿造成的火灾危险！
如果导电部件或电源连接线受潮，可能导致短路。

▶ 设备设计在封闭的室内使用。 不要在室外或潮湿和喷溅水的区域运行设备。

警告

制冷剂和机油泄漏！
火灾。所含有的制冷剂是环保的，但易燃。所含机油也是易燃的。泄漏的制冷剂和油会在相应的高浓度下与外部热源接触时可能引燃。

▶ 不要损坏制冷剂回路或压缩机的管道。

2.1 安装位置

- 只能操作安装好的冰箱。
- 如果安装在非常潮湿的环境中，冰箱的外面可能形成冷凝水。
  始终确保安装地点通风和排气良好。
- 冰箱中的制冷剂越多，冰箱所处的空间必须越大。较小空间中，发生泄漏时会产生可燃的气体空气混合物质。每 8 g 制冷剂必须至少有 1 m^3 的放置空间。设备内部的铭牌上可以找到所含制冷剂的说明。
- 冰箱所处位置必须水平、平坦。

2.2 房间内的所处位置

- 请勿将设备安装在太阳直接照射的区域，或取暖器及同类装置旁边。
- 冰箱只能安装在稳定的家具中。
- 严禁在具有爆炸危险的区域内使用。

3 冰箱尺寸

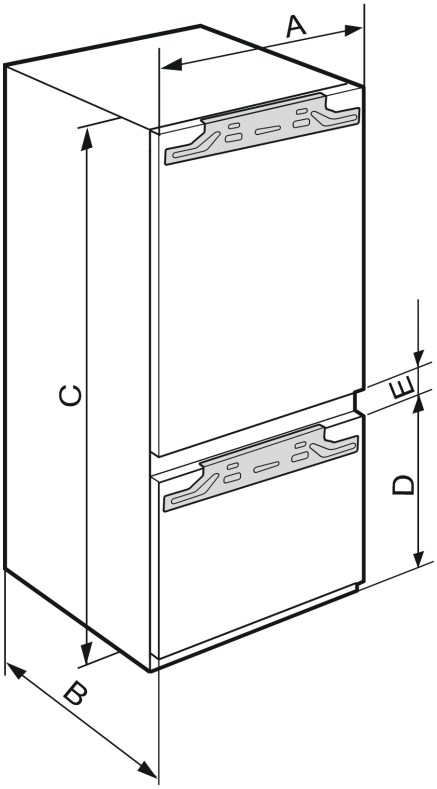

Fig. 1

ICB..(i) 51..	
A (mm)	559
B (mm)	546
C (mm)	1770
D (mm)	549
E (mm)	15

壁龛高度 1780 - 包括 2 个冷冻抽屉

IC(B)(N)..(i) 51.. / ICBNbsci 5173 / IKG 51Ve03 / IKGN 51Vc03 / IKGBN 51VD23i / ICNbsci 5173 / SICN..i 51.. / IKGN 51Ve03 / IKGNc 1783	
A (mm)	559
B (mm)	546
C (mm)	1770
D (mm)	695
E (mm)	15

壁龛高度 1780 - 包括 3 个冷冻抽屉

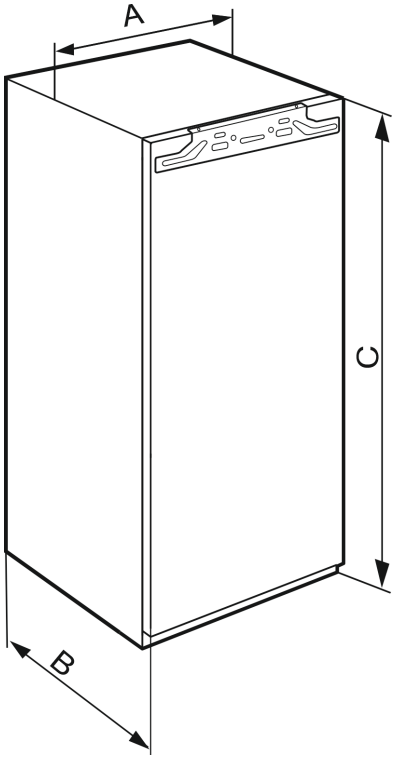

Fig. 2

IFN..(i) 35..	
A (mm)	559
B (mm)	546
C (mm)	712

壁龛高度 720 - 单门冰箱

IFN..(i) 39.. / IR..(i) 39.. / SIBa20i 3905 / SIFN..i 39..	
A (mm)	559
B (mm)	546
C (mm)	872

壁龛高度 880 - 单门冰箱

IR(B)..(i) 40..	
A (mm)	559
B (mm)	546
C (mm)	1022

壁龛高度 1020 - 单门冰箱

IR(B)..(i) 41.. / IRBbsbi 4170 / SIFN..i 41..	
A (mm)	559
B (mm)	546
C (mm)	1213

壁龛高度 1220 - 单门冰箱

IR(B)..(i) 45.. / IRBbsbi 4570 / SIFN..i 45..	
A (mm)	559
B (mm)	546
C (mm)	1395

壁龛高度 1400 - 单门冰箱

IRB..i 48..	
A (mm)	559
B (mm)	546
C (mm)	1572

壁龛高度 1580 - 单门冰箱

IR(B)(P)..(i) 51.. / IRD..i 51.. / IRBbsci 5170 / IRBbsci 5171 / IRBPbsci 5170 / IKB 51Vc50i / IKB 51Vc51i / IK 51Ve00 / IK 51Ve01 / IK 51Vd00 / SIFN..(i) 51.. / SIFNbsdi 51.. / IK(B).. 1780 / IK(B).. 1784 / SIGN 51Vd28	
A (mm)	559
B (mm)	546
C (mm)	1770

壁龛高度 1780 - 单门冰箱

4 壁龛尺寸

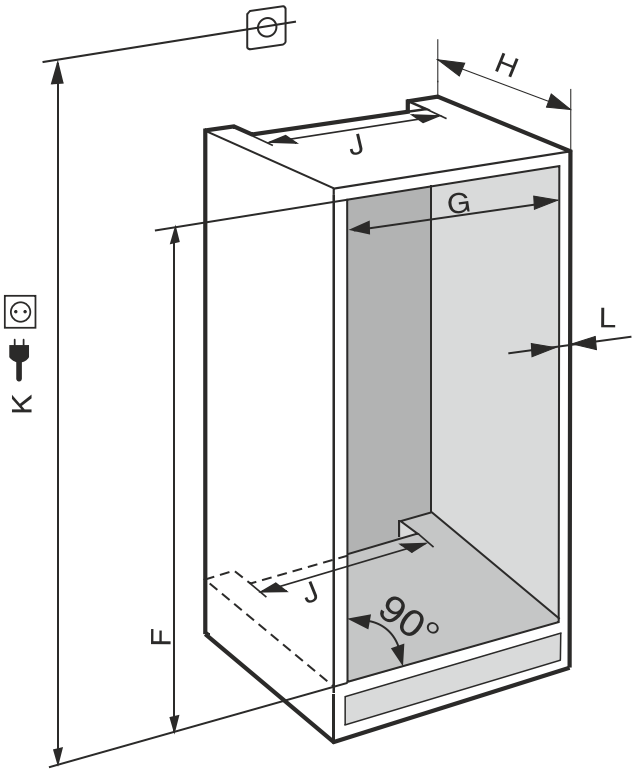

Fig. 3 ***(K):*** *最大 2100 mm*

在带有固定水接口的冰箱中，请注意以下信息：

- 水接口 (参见 7 水接口*)
- 将冰箱连接到供水装置上 (参见 16 将冰箱连接至供水装置*)

IFN..(i) 35..	
F (mm)	714 至 730
G (mm)	560 至 570
H (mm)	最小 550，推荐 560
J (mm)	最小 500
L (mm)	最大 19

IFN..(i) 39.. / IR..(i) 39.. / SIBa20i 3905 / SIFN..i 39..	
F (mm)	874 至 890
G (mm)	560 至 570

* 按冰箱型号配置

IFN..(i) 39.. / IR..(i) 39.. / SIBa20i 3905 / SIFN..i 39..	
H (mm)	最小 550，推荐 560
J (mm)	最小 500
L (mm)	最大 19

IR(B)..(i) 40..	
F (mm)	1024 至 1040
G (mm)	560 至 570
H (mm)	最小 550，推荐 560
J (mm)	最小 500
L (mm)	最大 19

IR(B)..(i) 41.. / IRBbsbi 4170 / SIFN..i 41..	
F (mm)	1216 至 1236
G (mm)	560 至 570
H (mm)	最小 550，推荐 560
J (mm)	最小 500
L (mm)	最大 19

IR(B)..(i) 45../ IRBbsbi 4570 / SIFN..i 45..	
F (mm)	1397 至 1413
G (mm)	560 至 570
H (mm)	最小 550，推荐 560
J (mm)	最小 500
L (mm)	最大 19

IRB..i 48..	
F (mm)	1574 至 1590
G (mm)	560 至 570
H (mm)	最小 550，推荐 560
J (mm)	最小 500
L (mm)	最大 19

IC(B)(N)..(i) 51.. / ICBNbsci 5173 / IKG 51Ve03 / IKGN 51Vc03 / ICNbsci 5173 / IKGN 51Ve03 / IKGBN 51Vd23i / IR(B)(P)..(i) 51.. / IRD..i 51.. / IRBbsci 5170 / IRBbsci 5171 / IRBPbsci 5170 / IKB 51Vc50i / IKB 51Vc51i / IK 51Vd00 / IK 51Ve00 / IK 51Ve01 / IK(B).. 1780 / IK(B).. 1784 / IKGNc 1783 / SICN..i 51.. / SIFN..(i) 51.. / SIFNbsdi 51.. / SIGN 51Vd28	
F (mm)	1772 至 1788
G (mm)	560 至 570
H (mm)	最小 550，推荐 560
J (mm)	最小 500
L (mm)	最大 19

所标示的能耗是基于 560 mm 的橱柜深度计算得出的。当橱柜深度为 550 mm 时，冰箱能运转良好，但能耗略高。

▶ 检查周围家具的壁厚：其最小必须为 16 mm 。
▶ 设备只能安装在稳定厨柜中。防止家具翻倒。
▶ 厨柜可通过水平尺和标记角尺进行校准，并在需要使用通过垫东西弄平。
▶ 确保地板与厨柜的侧壁垂直。

5 通风规定

注意
遮盖通风口！
损坏。设备可能会过热，从而降低设备部件的使用寿命并导致功能受限。
▶ 始终确保良好的通风和排气。
▶ 始终保持设备外壳和橱柜（内嵌式设备）中的通风口或通风格栅畅通无阻。
▶ 确保风机通风槽始终畅通。

通风横截面必须遵守：

- 家具后壁处的通风道的深度最小必须为 38 mm。
- 上部家具支座和家具改动处的送风/通风横截面最小必须为 200 cm^2。
- 原则上：通风横截面越大，冰箱工作越节能。

运行冰箱需要充分的通风和排气。工厂提供的通风格栅可保证冰箱的有效通风截面为 200 cm^2。如果用隔板更换通风格栅，其通风截面必须与制造商的通风格栅相同或更大。

6 家具正面重量

注意
较重的家具门会产生损坏危险！
若家具门较重，可能导致铰链损坏进而出现功能限制。
▶ 安装家具门前确保未超过家具门的允许重量。

壁龛高度 (mm)*	家具门最大重量 (kg)*
720	16
880	16
1020	13
1220	19
1400	21
1580	22
1780	26

单门冷藏箱和冷冻箱

壁龛高度 (mm)*	家具门最大重量 (kg)*	
	冷藏区门 *	冷冻区门*
1780	18	12

组合

7 水接口*

如果您的冰箱配备固定水接口，则您的冰箱中同时会有一根相应的软管。

提示
您可以购买作为附件的不同长度的软管。

水接口尺寸概览：	(参见 7.1 水接口尺寸)
水压要求：	(参见 7.2 水压)
建立水连接：	(参见 16 将冰箱连接至供水装置*)

7.1 水接口尺寸

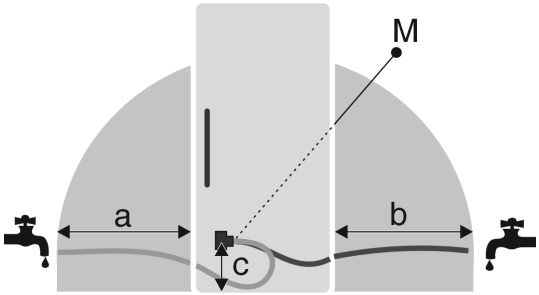

Fig. 4
(a) 最大可用的软管长度*
(b) 最大可用的软管长度*
(c) 磁阀到底部的距离*
(M) 电磁阀*

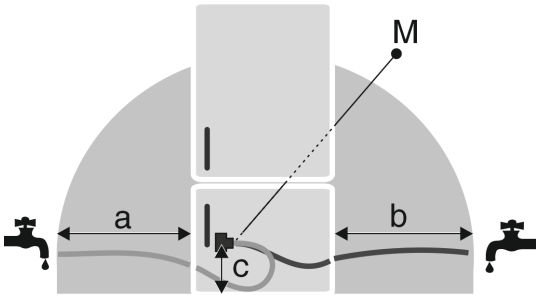

Fig. 5
(a) 最大可用的软管长度*
(b) 最大可用的软管长度*
(c) 磁阀到底部的距离*
(M) 电磁阀*

a	b	c
~ 1200 mm	~ 1200 mm	~ 55 mm

7.2 水压

冰箱的水连接管和电磁阀适用于最高 1 MPa (10 bar) 的水压。

为确保您的冰箱正常运行（流量、冰块大小、噪音水平），请遵守以下水压：

水压：	
bar	MPa
1.5 至 6.2	0.15 至 0.62

使用水过滤器时的水压：*	
bar*	MPa*
2.8 至 6.2	0.28 至 0.62

如果压力高于 6.2 bar：
▶ 前置减压器。
▶ 建立水连接。〔参见 16 将冰箱连接至供水装置*〕

8 运输设备

8.1 运输冰箱进行首次开机

确保已满足下列前提条件：
❑ 冰箱已打包。
❑ 冰箱直立放置。

▶ 由两名人员运输设备。
▶ 拆开冰箱包装。〔参见 9 拆开冰箱包装〕

8.2 首次开机后运输冰箱

如果要在首次开机后再次运输或移动冰箱，则请注意以下说明。

确保已满足下列前提条件：
❑ 冰箱已清空。
❑ 冰箱直立放置。
❑ 确保不会意外开门。
❑ 确保拉出式滑架不会意外打开。

▶ 由两名人员运输设备。

9 拆开冰箱包装

若冰箱在连接前损坏，请立即询问供货商。
▶ 检查冰箱和包装是否有运输损坏。如果您怀疑有任何损坏，请立即联系供货商。
▶ 取下冰箱背面和侧壁上所有妨碍正常安装或通风/排气的材料。
▶ 从设备上移除所有保护膜。请勿使用任何尖锐或锋利的物品！

10 安放冰箱

小心
沉重的冰箱可能导致受伤危险！
▶ 冰箱需由两个人搬运到安装地点。

警告
冰箱不稳定会造成受伤和损坏危险！
冰箱可能倾翻。
▶ 按照说明书固定冰箱。

警告
火灾和损坏危险！
▶ 不要将散热设备，例如微波炉、烤面包机等等放在设备上！

尽量由专业人员将冰箱安装至厨柜中。

不能在没有帮助的情况下安放冰箱。

10.1 完成安放后

▶ 拆除所有运输安全部件。

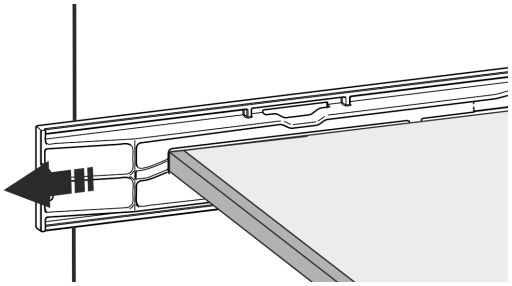

*Fig. 6 **

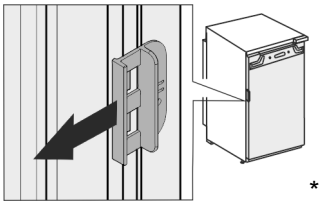

*

▶ 将运输保险装置从冰箱门上拉下。

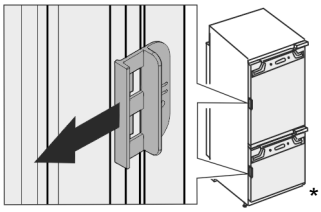

▶ 清洁冰箱（参见使用说明书，清洁冰箱）。

11 安放多台冰箱

这些冰箱是针对不同摆放方式而开发的。如果要并排或上下摆放多台冰箱时，确保已满足下列前提条件：

❑ 只能并排或上下摆放专门为此开发的冰箱。
❑ 遵守提示和下表。

注意
由于冷凝水造成的损坏危险！
▶ 请勿将冰箱直接放在另一台冰箱/冰柜旁。

注意
冷凝水会造成损坏危险！
▶ 请勿将冰箱直接安放在其他冰箱/冰柜之上。

型号	摆放方式
所有型号	单个
名称以 **S...** 开头的型号。	并排 (SBS)
最大壁龛高度不超过 880 mm 且具有顶板加热的型号可以“上下”叠放。 上部冰箱：最大壁龛高度不超过 140 mm	上下

型号及其摆放方式

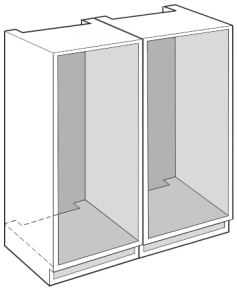

Fig. 7

每台冰箱装入一个单独的橱柜壁龛中。

12 处理包装

警告
包装材料和薄膜会造成窒息！
▶ 不要让孩子玩耍包装材料。

包装是采用可重复利用的材料制造：

- 瓦楞纸板/硬纸板
- 部件由发泡聚苯乙烯制成
- 薄膜和袋子用聚乙烯制成
- 捆扎带用聚丙烯制成。
- 已钉牢的木框，带有由聚乙烯制成的垫片*

▶ 将包装材料送到正式的收集站。

13 所用符号的说明

	执行该操作步骤时存在受伤危险！注意安全提示！
	本说明书适用于多个型号。只有当适用于您的设备时，才可执行此步骤。
	安装时，请注意说明书文本中的详细说明。
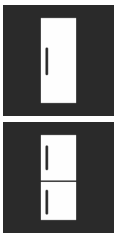	此章节既适用于单门冰箱，也适用于双门冰箱。
	请在可选型号之间选择：门挡位于右侧的冰箱或门挡位于左侧的冰箱。
	IceMaker 和/或 InfinitySpring 需要执行安装步骤。
	只需拧松或稍微拧上螺栓。
	拧紧螺栓。
	请检查，您所用的冰箱型号是否需要执行以下步骤。
	请检查，所用组件的安装是否正确/位置是否正确。
	请测量给定的尺寸，并在必要时进行校正。
	安装工具：米尺

	安装工具：电动螺丝刀和插入件 建议使用长接头以便更好地接触到螺栓。
	安装工具：水平仪
	安装工具：SW 7 和 SW 10 型叉形扳手
	此工作步骤需要两个人完成。
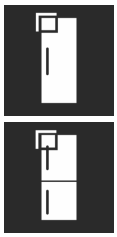	必须在冰箱上的标记位置执行此工作步骤。
	安装辅助工具：捆扎绳
	安装辅助工具：量角器
	安装辅助工具：螺丝刀
	安装辅助工具：剪刀
	安装辅助工具：记号笔，可擦除
	附件包：取出组件

	以专业方式正确处置不再需要使用的组件。

14 ****- 冷冻室门*

更换门挡时，您可以通过一个简单的动作调换 **** - 冷冻抽屉门。如果冰箱门的打开角度可以超过 115° (1)，则不更换门挡也可以打开冷冻抽屉。如果冰箱门的打开角度较小 (2)，则必须调换门挡。

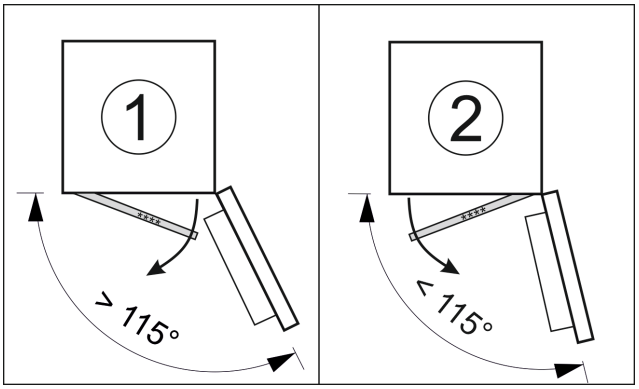

Fig. 8

14.1 调换门铰链

用于调换门铰链的滑块位于 **** - 冷冻室门背面的底部。

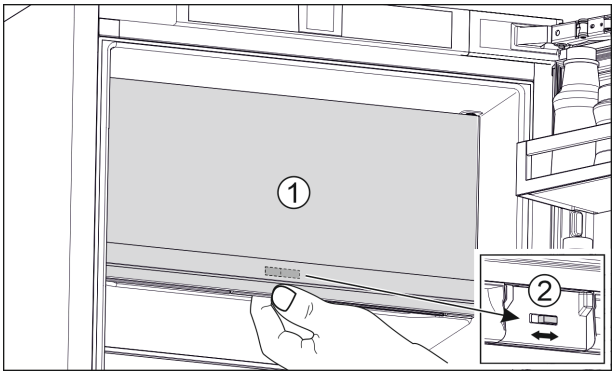

Fig. 9

▶ 关闭 **** - 冷冻室门 (1)。
▶ 从下方抓住 **** - 冷冻室门。
▶ 将滑块 (2) 向右或向左滑动。

15 门挡更换

工具

Fig. 10

注意
带电部件！
损坏电气元件。
▶ 更换门挡前，请拔下电源插头。

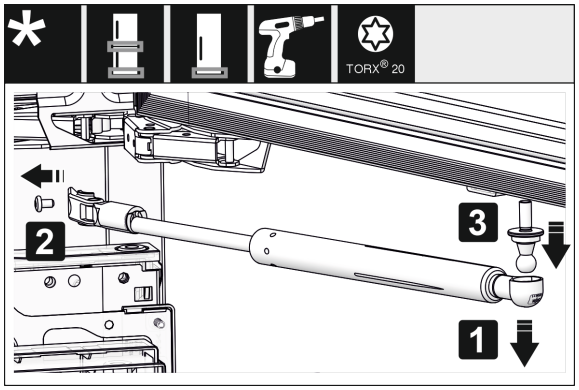

Fig. 11 *

▶ 取下关门阻尼器：从球头销上拔出关门阻尼器 (1)，拧下支架 (2)。用螺丝刀拆下球头销 (3)。*

提示
如果关门阻尼器刚好位于地板正上方，则只能在门被拆下的情况下拆除球头销。*

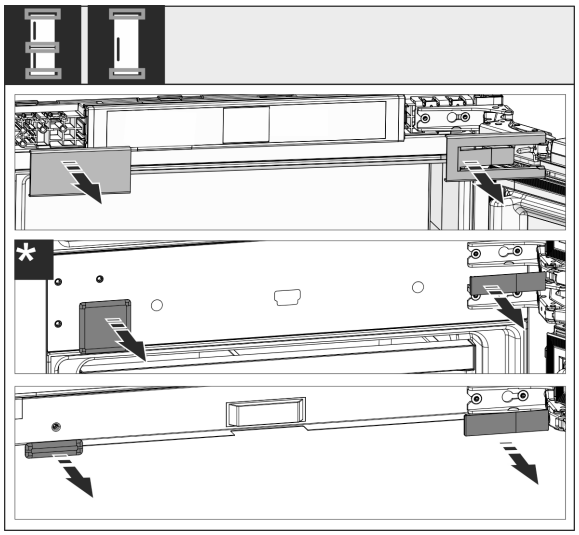

Fig. 12

▶ 取下盖子。

提示
取下盖板时，请注意不要刮伤表面。

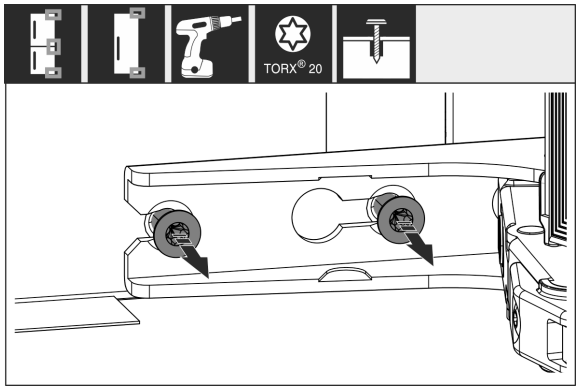

Fig. 13

▶ 松开**所有**铰链上的螺栓，不要旋出。

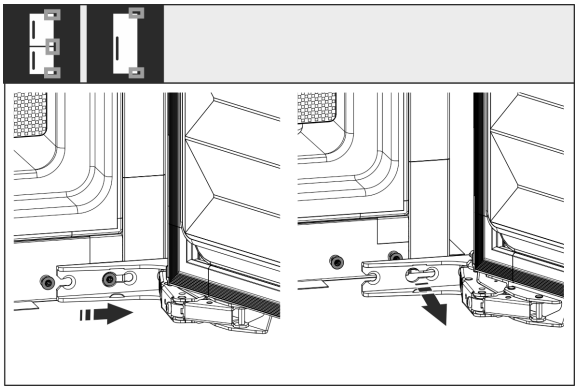

Fig. 14

▶ 取下门：向前，然后向外推门，取下并放到旁边。

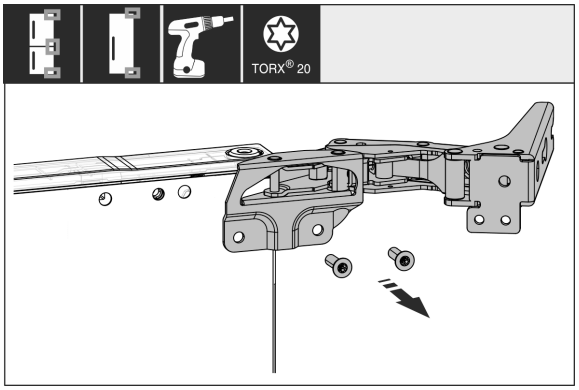

Fig. 15

▶ 卸下所有铰链，并将其与螺栓一起放到旁边。

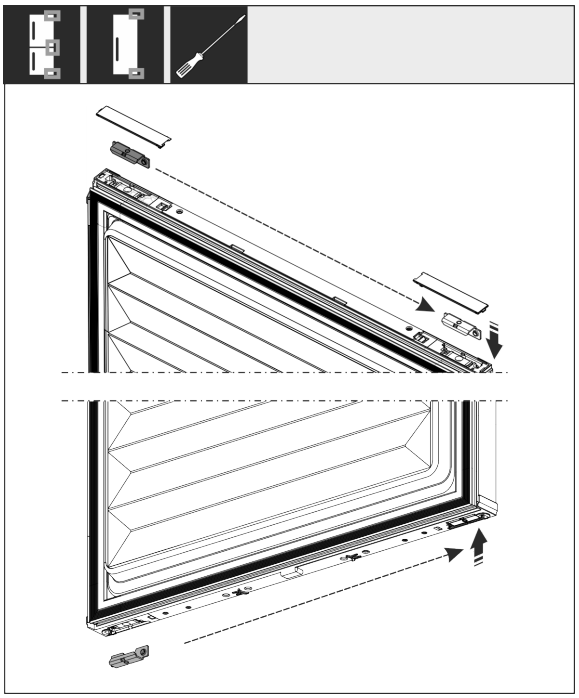

Fig. 16

▶ 松开门上的上下角钢并调换位置。必须调换角钢位置，以拧紧铰链。

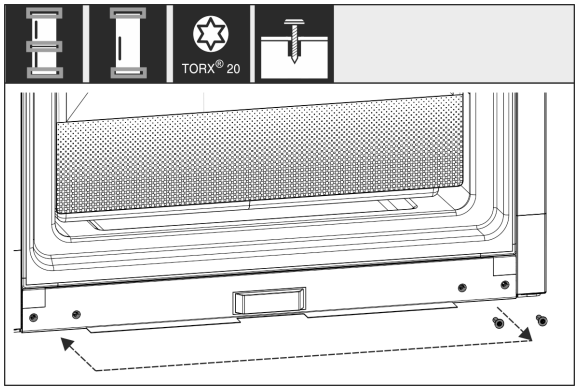

Fig. 17

▶ 调换用于固定铰链的螺栓。调换后不要拧紧，稍后必须挂入铰链。

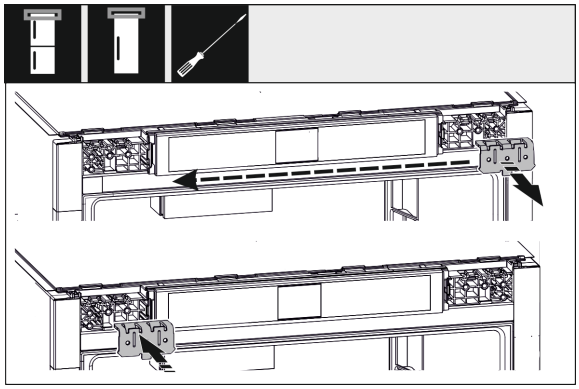

Fig. 18

▶ 对调固定角钢。

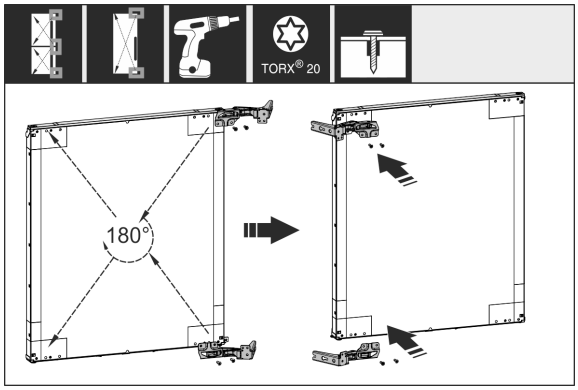

Fig. 19

▶ 将所有铰链旋转 180° 移到反面并拧紧固定。

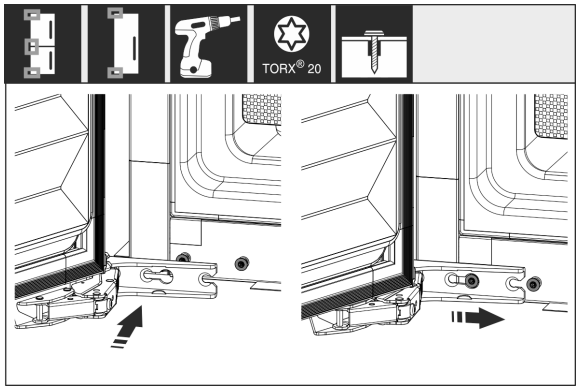

Fig. 20

▶ 重新安装门：装上门与铰链并拧紧螺栓。

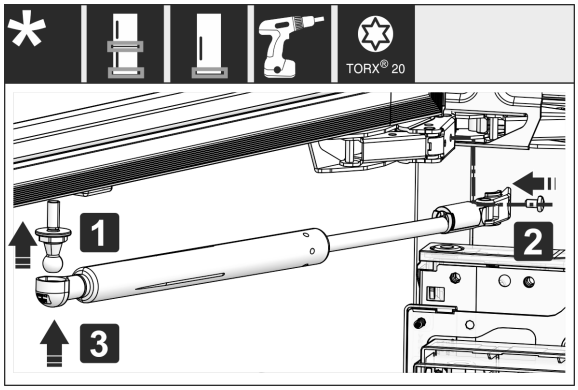

*Fig. 21 **

▶ 重新安装关门阻尼器：旋入球头销 (1)，紧固支架 (2) 并将关门阻尼器装在球头销中。*

▶ 检查所有螺丝，必要时重新拧紧。

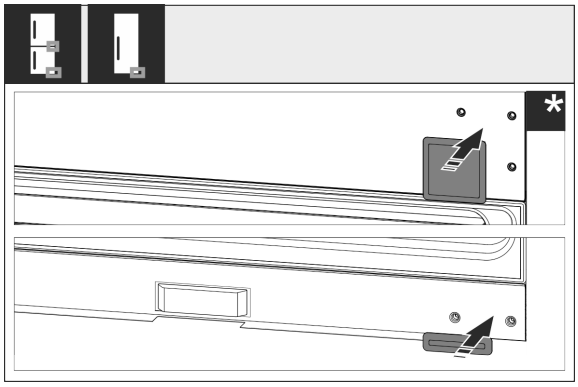

Fig. 22

▶ 重新安装下方和中间的盖板。将其装入橱柜后，才能重新安装剩余的盖板。

16 将冰箱连接至供水装置*

确保已满足下列前提条件：

- ❑ 已了解并遵守了供水装置接口尺寸。(参见 7.1 水接口尺寸)
- ❑ 已遵守水压。(参见 7.1 水接口尺寸)
- ❑ 向冰箱供水的冷水管能够承受工作压力并与饮用水源相连。
- ❑ 供水所使用的所有设备和装置必须符合相应国家/地区的适用法规。
- ❑ 可触及冰箱背面，以便您可以将冰箱连接到饮用水源。
- ❑ 使用随附的软管。妥善处置旧软管。
- ❑ 软管连接件中有一个带密封件的滤网。
- ❑ 在软管管道和家庭供水接口之间有一个水龙头，以便在需要的情况下能够中断供水。
- ❑ 水龙头位于冰箱背面区域以外的地方并且易于接近。由此可将冰箱尽可能深地推入橱柜壁龛，并可在必要时快速关闭水龙头。

警告

水会造成触电危险！

▶ 连接水管前：断开冰箱与插座的连接。

▶ 连接进水管前：关闭供水。

▶ 确保仅让具有资质的专业人员将冰箱连接到饮用水供给装置。

警告

脏污的水会造成中毒危险！

▶ 仅连接饮用水供给装置。

16.1 连接软管

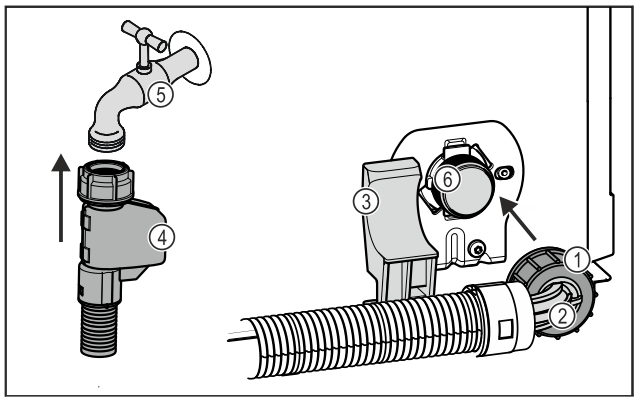

Fig. 23

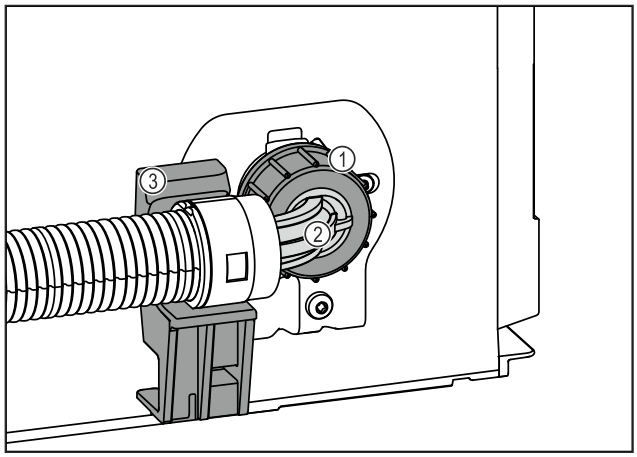

Fig. 23

(1) 螺母
(2) 软管弯头
(3) 支架
(4) 软管直头
(5) 水龙头
(6) 磁阀：磁阀位于冰箱背面下部。连接螺纹为 R3/4。

注意
安装错误会导致财产损失危险！
▶ 安装时不要损坏或折弯软管。
▶ 安装到橱柜壁龛中时不要损坏或折弯软管。

将软管连接到冰箱：
▶ 将软管弯头 *Fig. 23 (2)*水平放置并固定在支架 *Fig. 23 (3)*上。
▶ 用手将螺母 *Fig. 23 (1)*拧到螺纹上，直至达到紧固位置。
▷ 软管已连接至冰箱。

软管已连接至水龙头：
▶ 将软管直头 *Fig. 23 (4)*连接到水龙头 *Fig. 23 (5)*上。
▷ 软管已连接至水龙头。

16.2 检查水系统

在将冰箱完全安装到橱柜壁龛中之前，Liebherr 建议检查水系统的密封性。
▶ 装入 InfinitySpring 水箱。〔参见 19 水箱*〕*
▶ 装入 InfinitySpring 水过滤器。〔参见 20 水过滤器*〕*
▶ 缓慢打开水龙头。
▶ 检查软管、进水口和接口是否密封。
▷ 检查水系统的密封性。
▷ 水系统密封：您可将冰箱完全推入橱柜壁龛。

提示
InfinitySpring：在首次使用前，必须先启用 InfinitySpring。为此必须给水系统排气并进行清洁。（参见 Quick Start Guide 或使用说明）*

IceMaker：在首次使用前，必须先清洁 IceMaker。（参见 Quick Start Guide 或使用说明）*

17 在壁龛中安装冰箱

工具

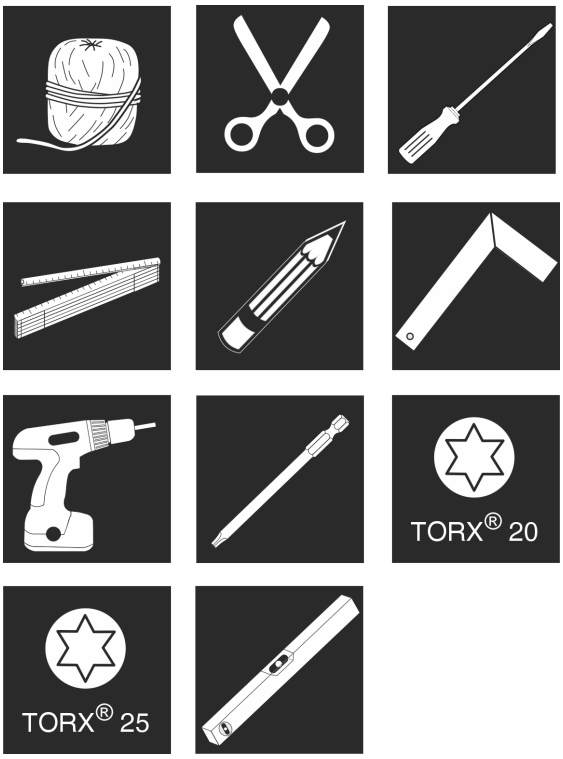

Fig. 24

随附的装配件

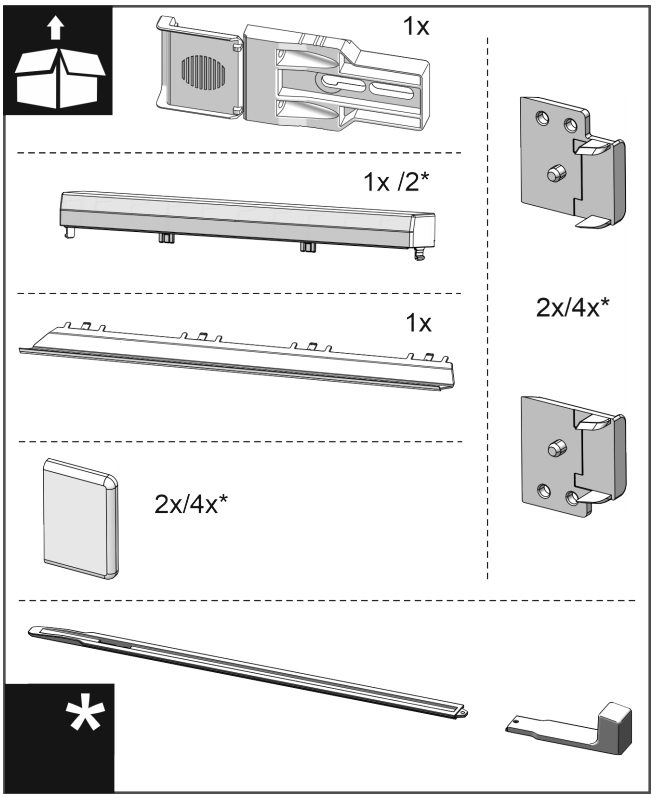

Fig. 25

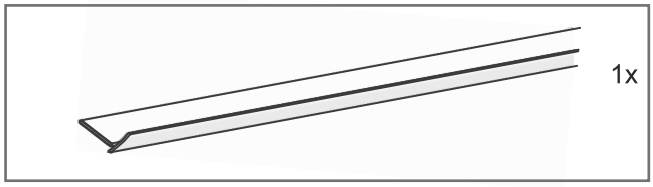

Fig. 26

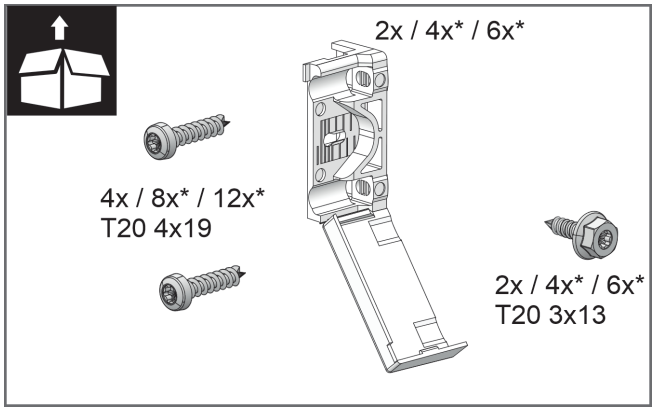

Fig. 27

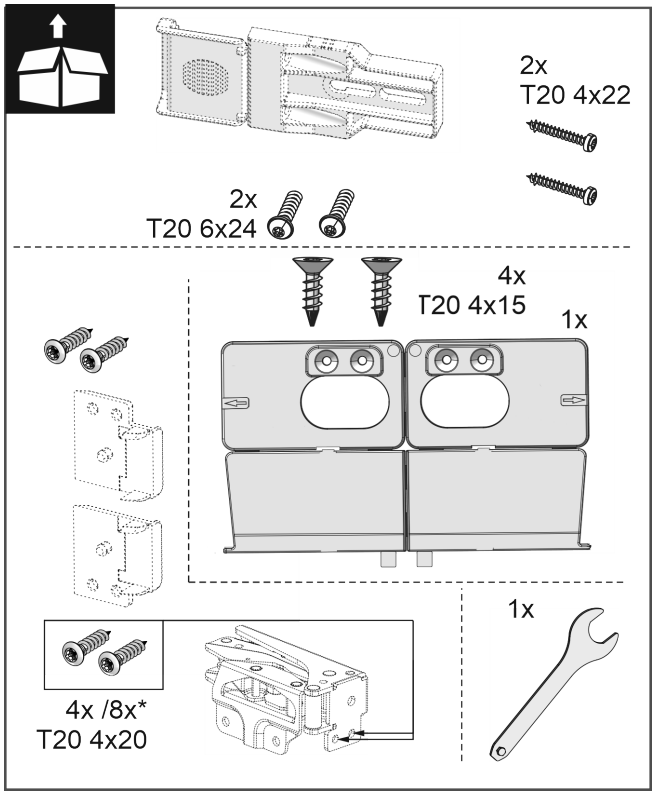

Fig. 28

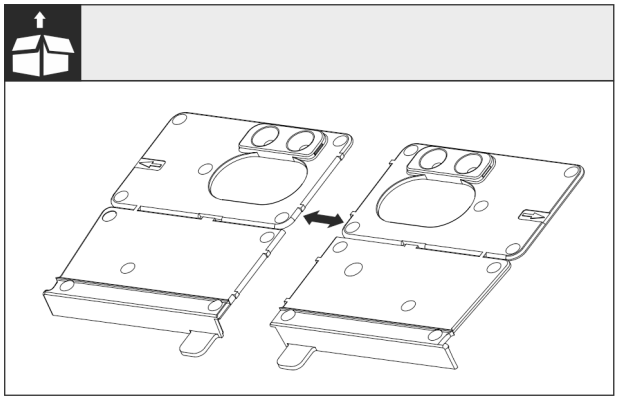

Fig. 29

▶ 在开孔处分开装配角架底部。

注意

冰箱正确的安装深度。

▶ 使用装配角架可确保冰箱的正确安装深度。

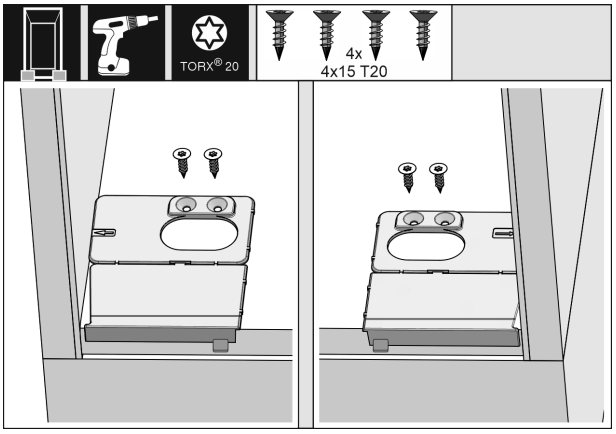

Fig. 30

▶ 将装配角架底部根据左右齐平与侧壁固定在橱柜壁龛底部。

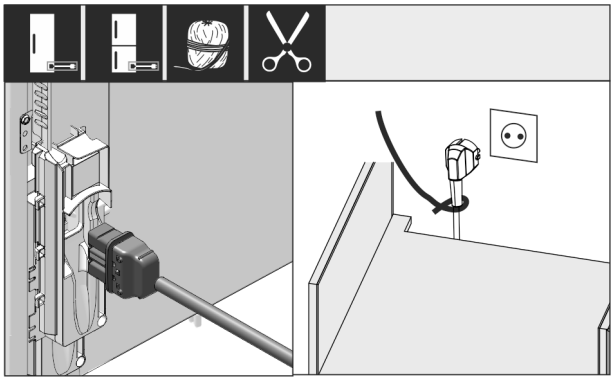

Fig. 31

▶ 从附件包中取出电源连接线。

▶ 将电源连接线的冰箱插座完全插到冰箱背面的冰箱插头上。确保冰箱插座牢固就位。

▶ 借助绳子将电源插头通到可自由接近的插座上。

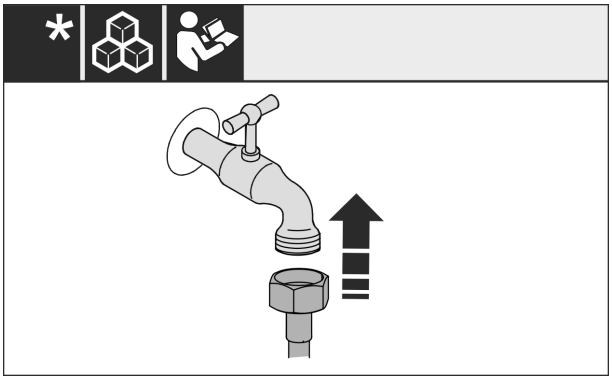

*Fig. 32 **

▶ 如有必要，现在按照操作说明书的说明安装水连接。*

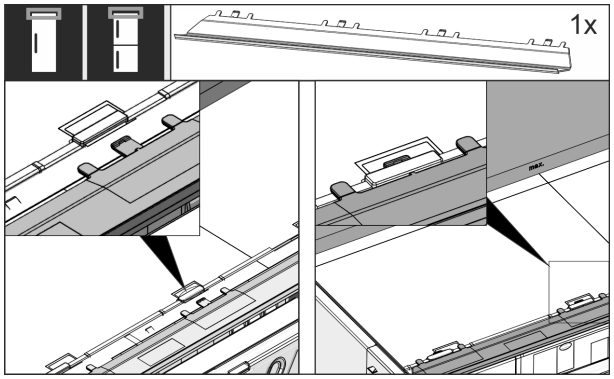

Fig. 33

▶ 将补偿板插到冰箱上部。补偿板可以向两侧移动。

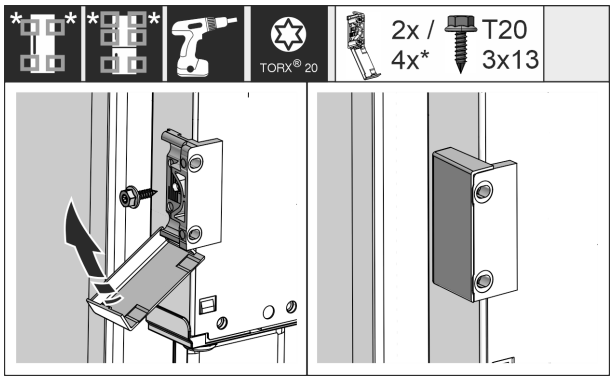

Fig. 34

▶ 安装固定角钢。在橱柜门把手的高度位置安装固定角钢。如果是大尺寸的门，则总共需要使用四个固定角钢。

▶ 安装后将盖板盖到角钢上。

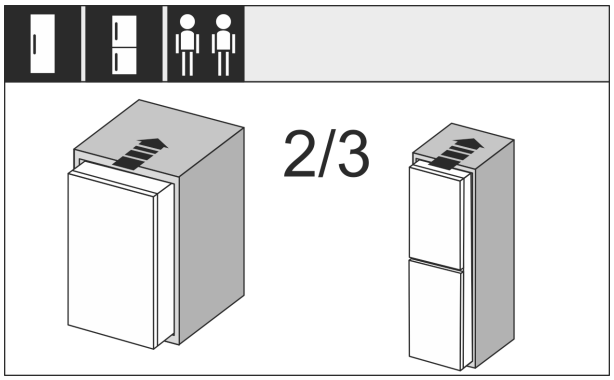

Fig. 35

▶ 将冰箱的 2/3 推入橱柜壁龛。

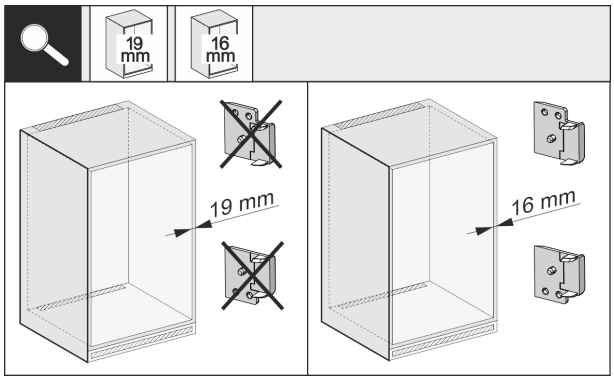

Fig. 36

▶ 检查橱柜侧壁的壁厚是为 16 mm 厚，还是 19 mm 厚。

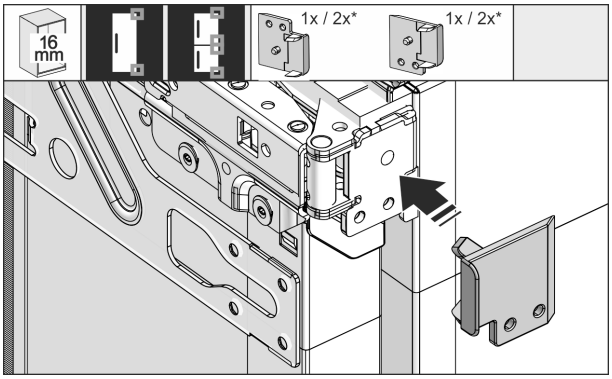

Fig. 37

▶ 对于 16 mm 厚的橱柜壁：将垫片插到所有铰链上。

▶ 对于 19 mm 厚的橱柜壁：其不需要垫片。

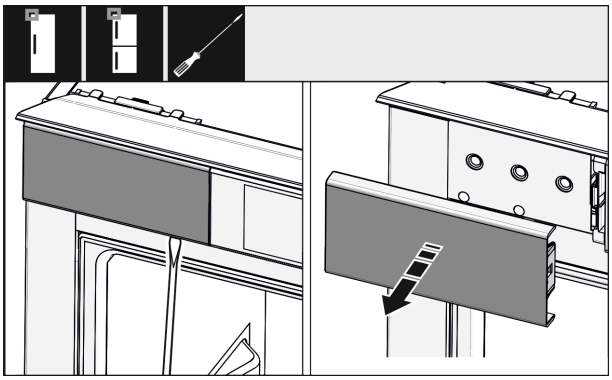

Fig. 38

▶ 用螺丝刀松开左上方的盖板，然后将其卸下。

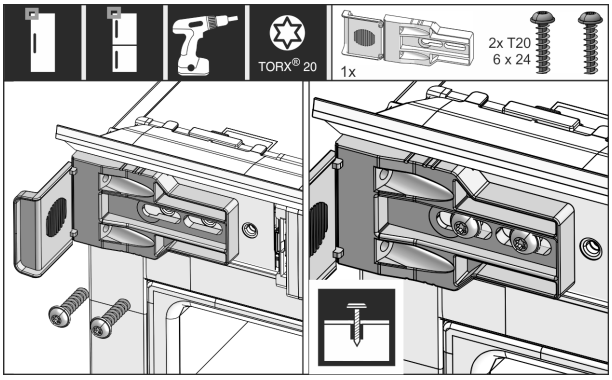

Fig. 39

▶ 拧松固定角钢。角钢应仍能略微移动。

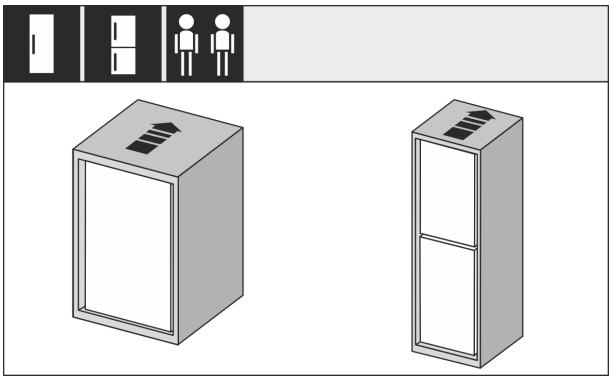

Fig. 40

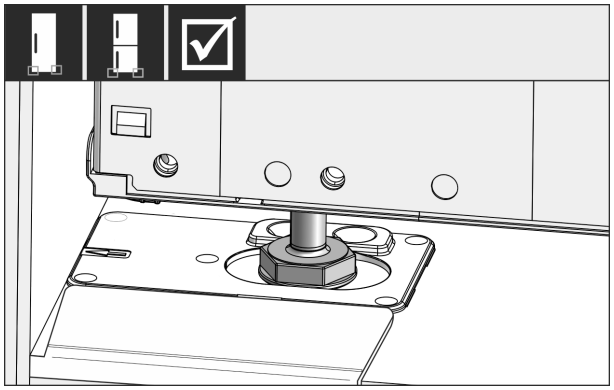

Fig. 41

警告

短路会造成火灾危险！

▶ 将冰箱推入壁龛时：请勿折弯、挤压或损坏电源连接线。

▶ 不要使用损坏的电源连接线运行冰箱。

▶ 将冰箱完全推入橱柜壁龛。两侧的垫脚必须都位于止动角件的凹口中。

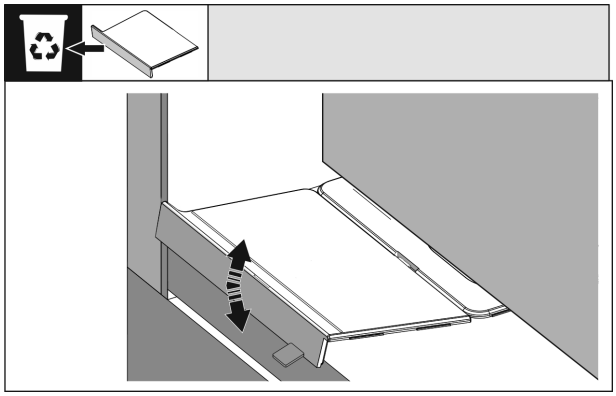

Fig. 42

▶ 移除底部装配角架的止挡。通过来回活动止挡使之松脱，必要时用钳子扯下。

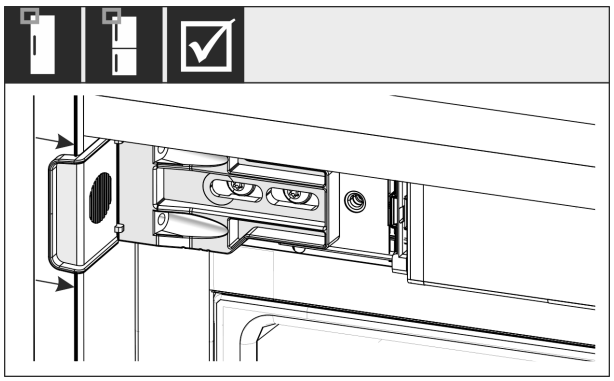

Fig. 43

▶ 检查冰箱是否与橱柜壁龛齐平。固定角钢必须贴靠在橱柜壁龛侧壁上。

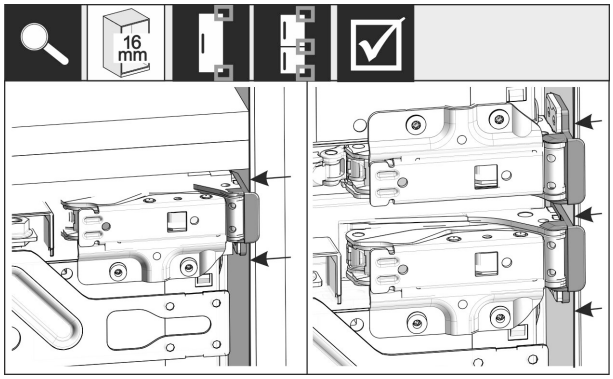

Fig. 44

提示

当橱柜侧壁为 16 mm 厚时，垫片位于橱柜壁龛的铰链侧。

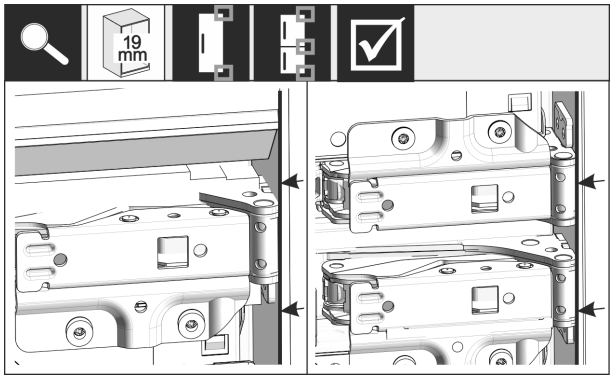

Fig. 45

▶ 对于 19 mm 厚的橱柜侧壁：将铰链前缘与橱柜侧壁前端对齐。

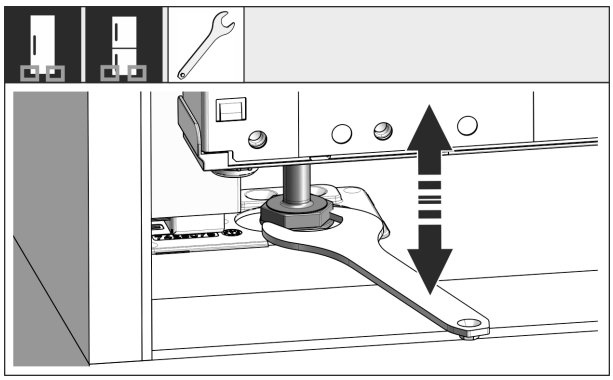

Fig. 46

▶ 需要时，通过垫脚调整冰箱的倾斜度。

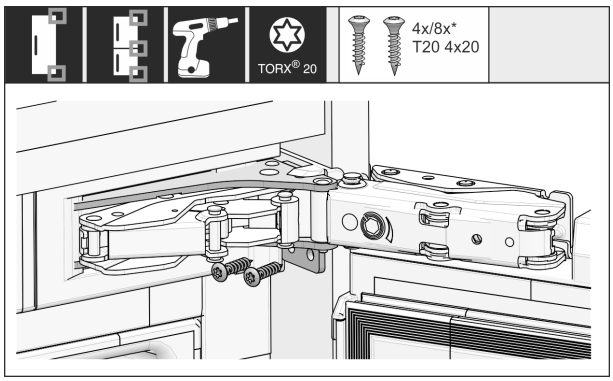

Fig. 47

▶ 在铰链侧拧紧冰箱。

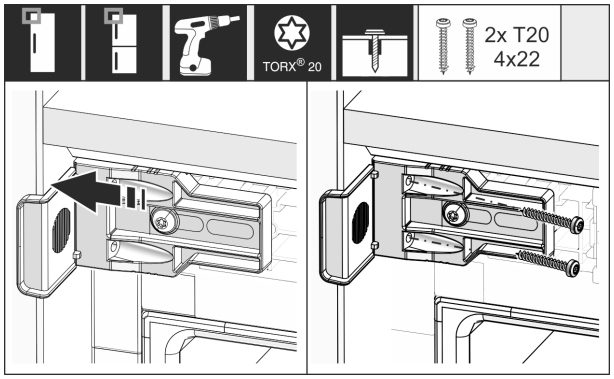

Fig. 48

▶ 移动角钢，使之与橱柜壁龛侧壁齐平。
▶ 拧紧所有螺丝。

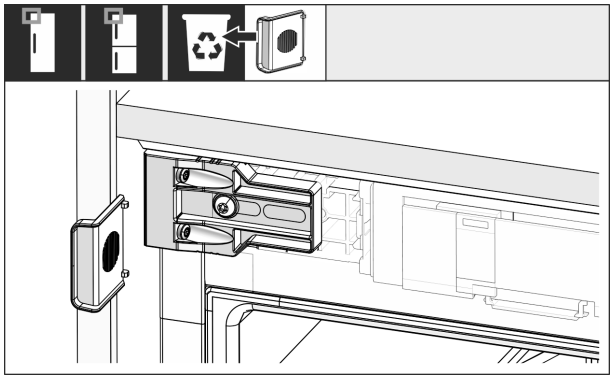

Fig. 49

▶ 拆除并处理把手上方的角钢止挡块。

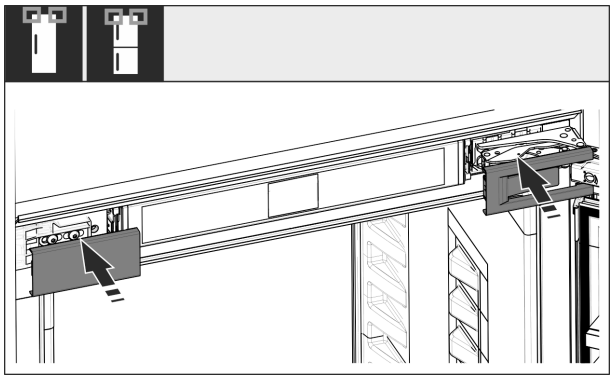

Fig. 50

▶ 盖上盖板。

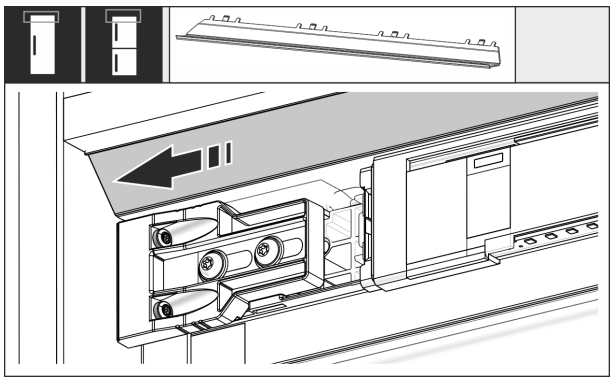

Fig. 51

▶ 移动补偿板，使之与橱柜壁的侧面齐平。

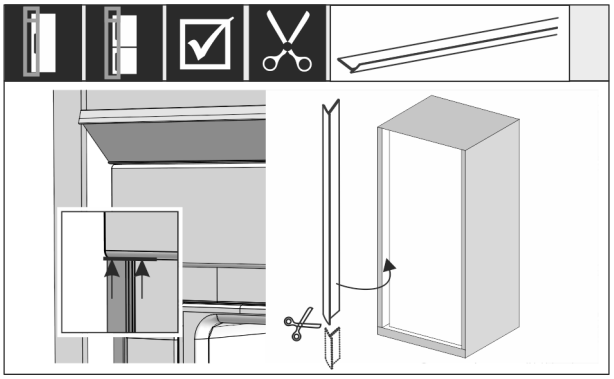

Fig. 52

▶ 根据需求：用锋利的剪刀将防水条剪至所需长度。
▶ 将防水条置于上盖板下方，然后按压。防水条是磁性的。

壁龛高度在 1400 mm 以上时，安装水平导轨：

Fig. 53

当壁龛高度在 1400 mm 以上时，必须在冰箱下方安装水平导轨。水平导轨**可降低噪音水平**。壁龛高度在 1400 mm 以上时，附件包中标配两个水平导轨和一个安装手柄。

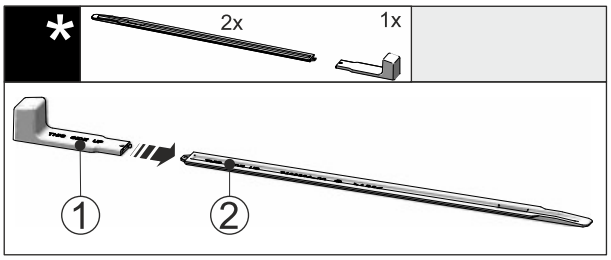

Fig. 54

▶ 将安装手柄 *Fig. 54 (1)* 插到水平导轨 *Fig. 54 (2)* 上。

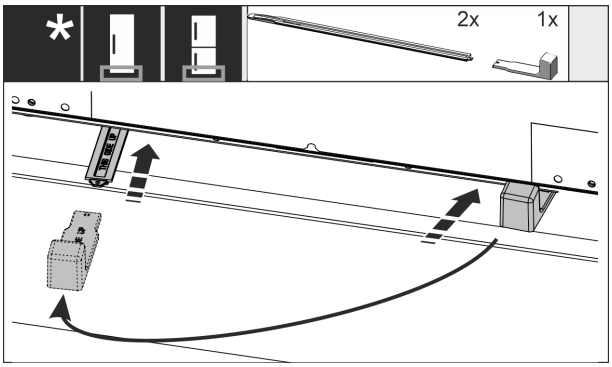

Fig. 55

▶ 将水平导轨推入冰箱底部下方的导向装置中，直至止挡。
▶ 拔下安装手柄，并将其插到第二个水平导轨上。
▶ 对第二个水平导轨执行相同的操作。

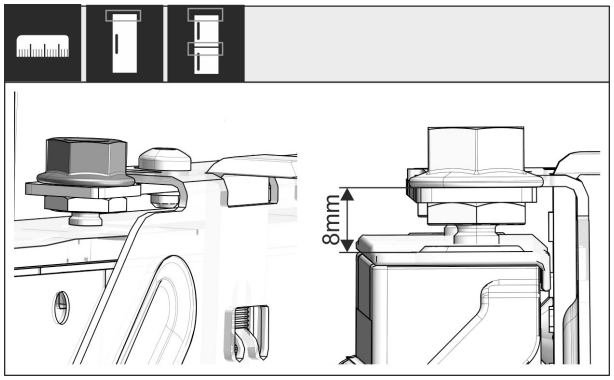

Fig. 56

▶ 关闭冰箱门。
▶ 检查冰箱门上缘到横梁支撑的 8 mm 预设值。

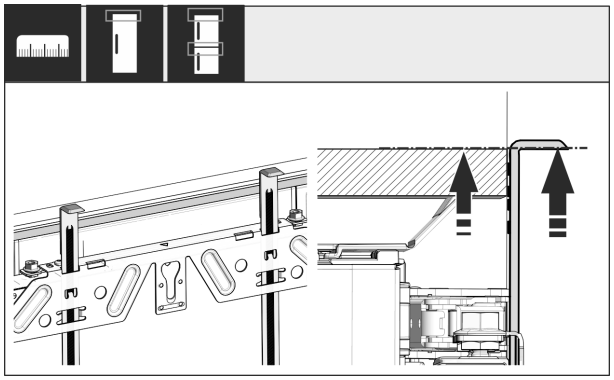

Fig. 57

▶ 将安装辅助装置向上推至橱柜门的高度。安装辅助装置的下止挡边缘 = 待安装门的上缘。

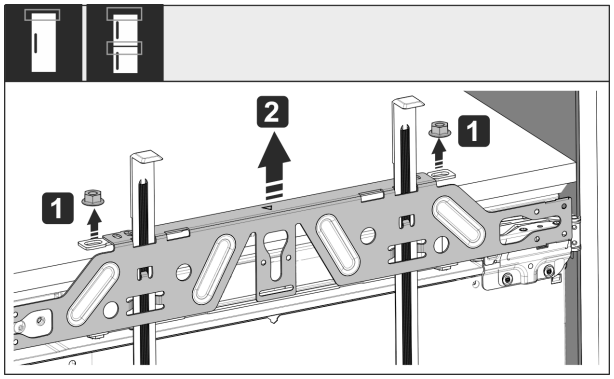

Fig. 58

▶ 松开锁紧螺母 *Fig. 58 (1)*。
▶ 取下安装横梁 *Fig. 58 (2)*。

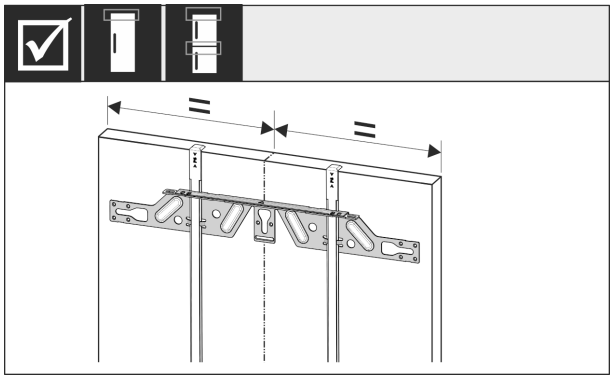

Fig. 59

▶ 将安装横梁挂在橱柜门的内侧并居中对齐。

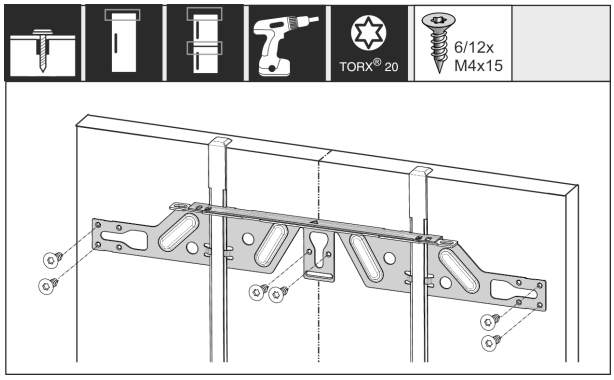

Fig. 60

▶ 用至少 6 颗螺丝将安装横梁安装在门的刨花板上，用至少 4 颗螺丝将其安装在板门上。

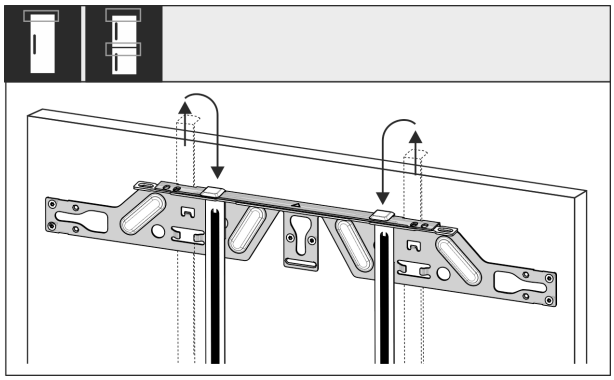

Fig. 61

▶ 拉出安装辅助装置，并旋转推入旁边的孔中。

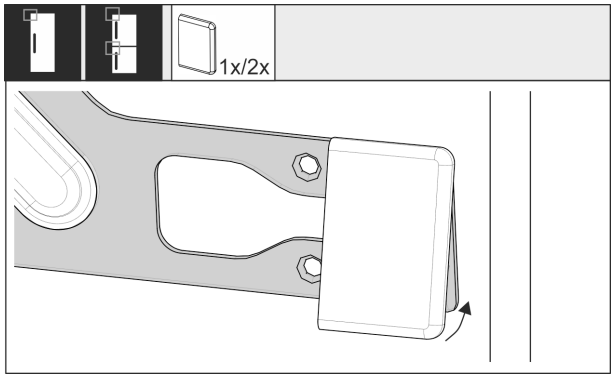

Fig. 62

▶ 将把手侧的盖子罩在安装横梁上。

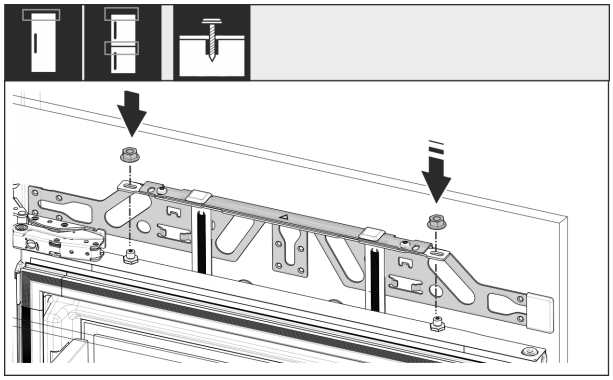

Fig. 63

▶ 挂上橱柜门，并将锁紧螺母重新拧到调整螺柱上，但不拧紧。

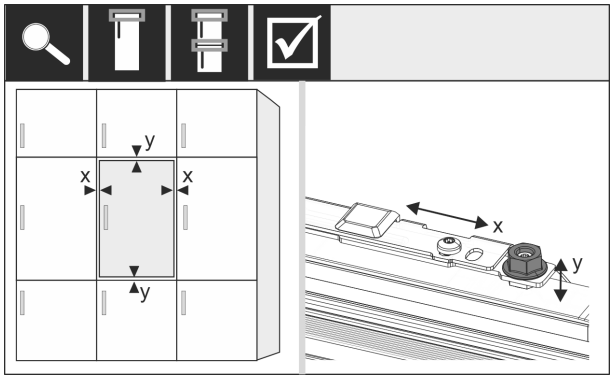

Fig. 64

▶ 通过调整螺柱在 X 和 Y 方向对准橱柜门。

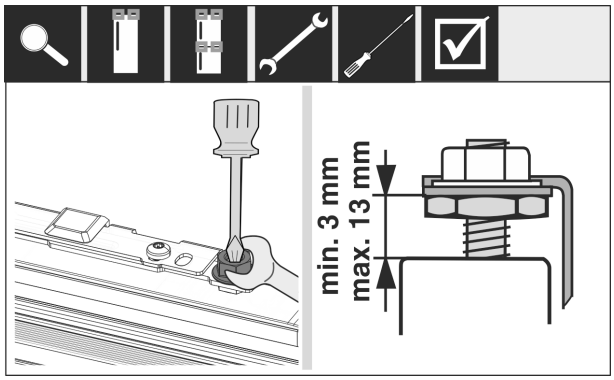

Fig. 65

▶ 拧紧锁紧螺母。
▶ 检查调节高度。

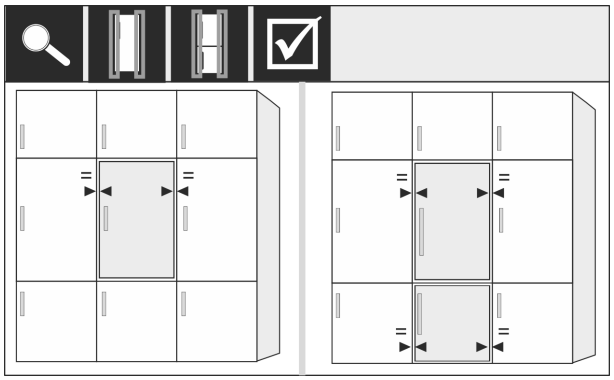

Fig. 66

厚度超过 19 mm 的橱柜正面：

▶ 注意下列章节中的尺寸、重量和提示：〔参见 6 家具正面重量〕〔参见 18 橱柜正面〕

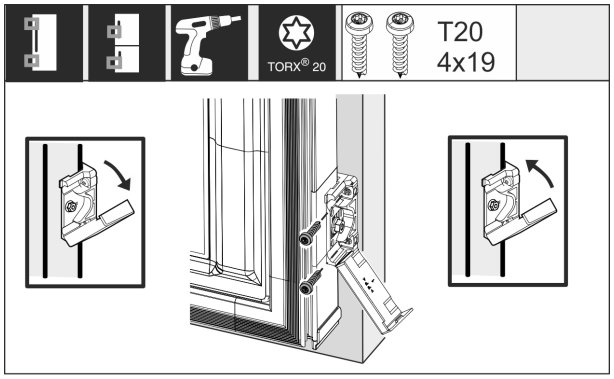

Fig. 67

将固定角钢安装到橱柜门：

▶ 打开盖板。

将固定角钢安装到橱柜门：

▶ 将固定角钢的前缘与橱柜门边缘平行对准，拧紧角钢。

将固定角钢安装到橱柜门：

▶ 翻开盖板。

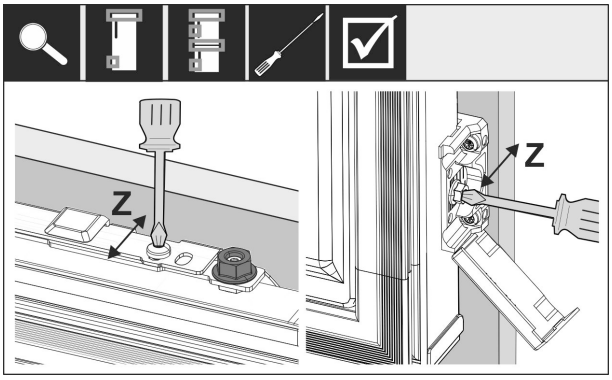

Fig. 68

沿 Z 方向调整橱柜门：

▶ 松开安装横梁和固定角钢上的螺丝。
▶ 推移门。

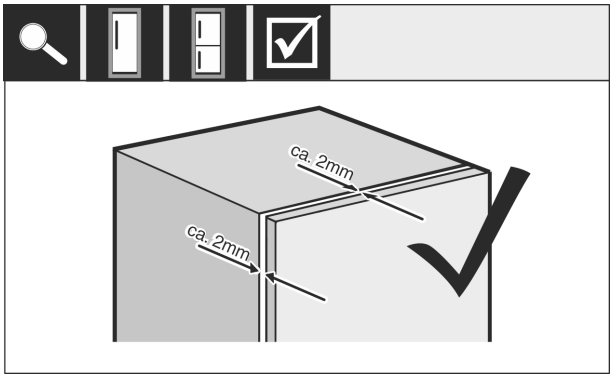

Fig. 69

▶ 检查家具门和家具主体之间的距离。
▶ 检查所有螺丝，必要时重新拧紧。

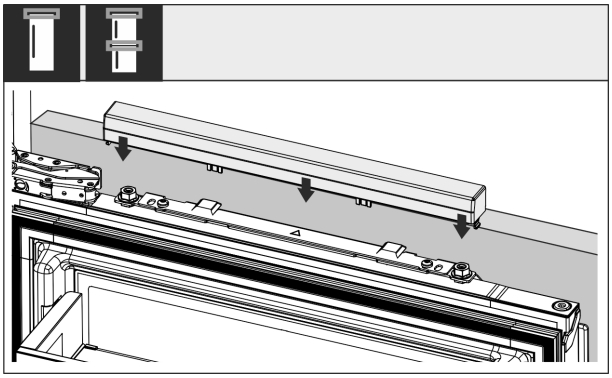

Fig. 70

▶ 罩上上盖板。

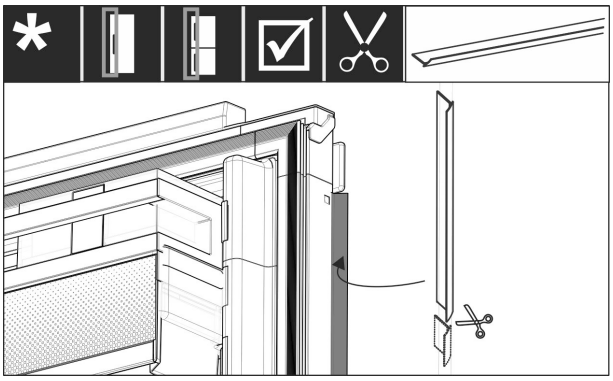

Fig. 71

▶ 将防水条剪至相应长度。
▶ 将防水条装在橱柜正面门和冰箱门之间。

为确保正确安装冰箱且不会出现结霜、产生冷凝水和功能故障，需遵循以下标准：

- 门必须正确关闭。
- 家具门不能紧靠家具主体。
- 把手侧上角的密封件必须靠紧。

▶ 根据上述标准检查壁龛安装。

18 橱柜正面

18.1 尺寸

根据冰箱的规格，需要一个橱柜门或两个橱柜门。相应橱柜门的尺寸取决于整个壁龛尺寸和橱柜主体厚度。

提示
请注意相应的冰箱尺寸和壁龛尺寸以及安装图纸 。

一般规定：

- 请注意我们针对固定门安装的尺寸和重量的设备特定建议〔参见 6 家具正面重量〕。
- 橱柜主体厚度应最小为 16 mm 并且最大为 19 mm。
- 安装双开门式橱柜门时，请注意接合位置。*

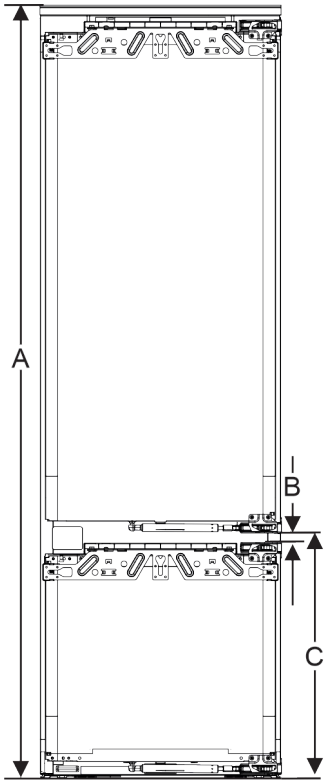

*Fig. 72 双开门式橱柜正面的接合位置**

178-2 抽屉壁龛高度*	
冰箱高度 (A) (mm)	1770
距离 (B) (mm)	15
固定门接合位置 (C) (mm)	549 + 15

178-3 抽屉壁龛高度*	
冰箱高度 (A) (mm)	1770
距离 (B) (mm)	15
固定门接合位置 (C) (mm)	695 + 15

上方、下方或旁边的其他橱柜门：

- 橱柜门之间的垂直间隙尺寸必须为 4 mm。
- 橱柜门之间的水平间隙尺寸必须为 4 mm。在此处请检查碰撞特性。〔参见 18.3 在无碰撞的情况下调整间隙尺寸〕

重量和铰链：

- 若橱柜正面较重，铰链的负荷则会非常大。可能会损坏铰链。为此，请注意章节中有关您的冰箱的最大重量说明 〔参见 6 家具正面重量〕。
- 如果橱柜正面超出了允许的最大重量，则可以采用滑动门技术的冰箱加以补救，因为重量会通过橱柜上的多个隐藏式铰链进行分担。
- 如果您使用的橱柜正面突出冰箱较多，我们建议使用附加的门铰链（例如：Kamat），该铰链的回转点必须与冰箱上使用的固定门铰链相同。通过使用附加的铰链 〔Kamat〕，可以通过多个点减轻重量。针对橱柜正面较高的情况，建议使用铣削补偿配件，以抵消扭曲变形（凸/凹）。

18.2 安装橱柜正面

安装时注意：

- 橱柜正面必须与冰箱门对称安装。
- 相邻的橱柜正面位于完全相同的高度。
- 相邻的橱柜正面与冰箱正面的边缘半径相同。
- 橱柜正面平整并且无张力。
- 橱柜正面到主体的最小深度设置约为 2 mm。

▶ 将冰箱安装到壁龛中。〔参见 17 在壁龛中安装冰箱〕
▶ 将橱柜正面固定到冰箱门上。〔参见 17 在壁龛中安装冰箱〕
▶ 检查橱柜正面是否存在碰撞。〔参见 18.3 在无碰撞的情况下调整间隙尺寸〕

18.3 在无碰撞的情况下调整间隙尺寸

安装好橱柜正面之后，必须检查橱柜正面是否不会发生碰撞。

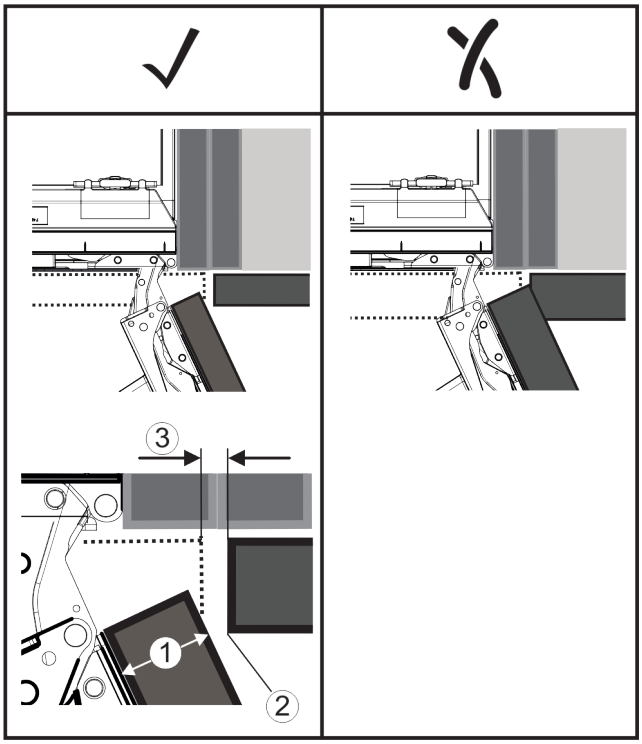

Fig. 73

(1) 正面厚度 (FD)
(2) 边缘半径 (R)
(3) 间隙尺寸 (S)

* 按冰箱型号配置

	R (2) = 0 mm		R = 1,2 mm		R = 2 mm		R = 3 mm	
FD(1) (mm)	Gmin	Gmax	Gmin	Gmax	Gmin	Gmax	Gmin	Gmax
16	0,3	0,9	0,1	0,4	0,1	0,2	0,1	0,2
19	0,7	2,4	0,3	1,9	0,23	3,25	0,1	0,8
20	2	4,3	1,5	3,6	1	3,1	0,6	2,7
22	3,5	6,3	3	5,6	2,6	5,3	2,1	4,6
24	5,5	8,3	5	7,8	4,5	7,4	4	6,9
26	7,6	10,7	7	10,3	6,6	9,9	6,2	9,4

Fig. 74 间隙尺寸极限范围表格

G_{min} = 间隙尺寸的下限范围，单位：mm

G_{max} = 间隙尺寸的上限范围，单位：mm

提示
进行校正时，请始终确保橱柜正面适合正面的整体外观。

检查碰撞特性，并进行适当校正：
▶ 确定正面厚度和边缘半径。
▶ 在表格中读取间隙尺寸的极限范围。
▶ 将间隙尺寸与表格中的值进行比较。
▶ 根据评估的间隙尺寸执行以下操作之一。

间隙尺寸	说明
$S > G_{max}$	若间隙尺寸大于这两个极限值，则无需进行任何校正。
$S < G_{min}$	若间隙尺寸低于极限值，则必须增大间隙尺寸。另一种方法是增加边缘半径。
$G_{min} \leq S \leq G_{max}$	若间隙尺寸介于两个极限值之间，则必须精确地工作。在这种情况下，可能会快速发生碰撞。

19 水箱*

不同冰箱的 InfinitySpring 水箱可位于冷藏区或 BioFresh 区内的最下层抽屉的后方。*

19.1 装入水箱

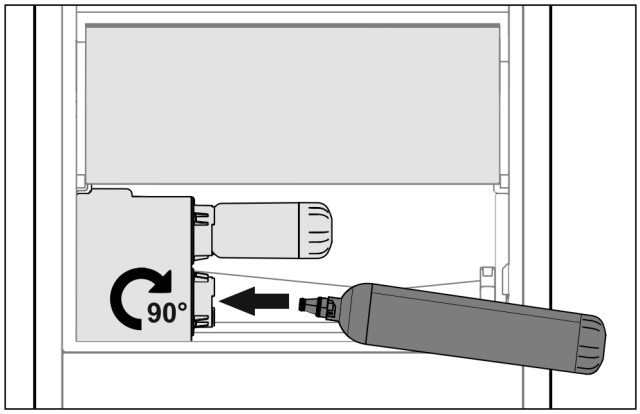

Fig. 75
▶ 取出抽屉。
▶ 插入水箱，然后向右旋转约 90°至止挡。
▶ 检查水箱是否密封且无水溢出。
▶ 插入抽屉。
▶ 给水系统排气。（参见 Quick Start Guide 或使用说明）

可以用一个辅助水箱来代替水过滤器。*

提示
可以购买作为备件的水箱。

20 水过滤器*

不同冰箱的水过滤器分别位于冷藏区内或 BioFresh 区内的最下层抽屉的后方。*

其可清除水中的沉积物并减少氯味。
❑ 当按给定的功率运行时，至少每 6 个月或者如果流速明显降低更换一次性水过滤器。
❑ 水过滤器含有活性炭，可与普通家庭垃圾一起处理。

提示
您可以通过 Liebherr-Hausgeräte 网店购买水过滤器，网址为 home.liebherr.com/shop/de/deu/zubehor.html。

20.1 插入水过滤器

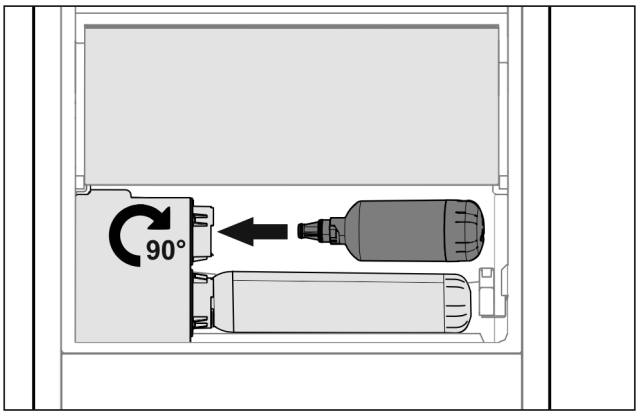

Fig. 76
▶ 取出抽屉。
▶ 插入水过滤器，然后向右旋转约 90°至止挡。
▶ 检查过滤器是否密封且无水溢出。
▶ 插入抽屉。

提示
新的水过滤器可能含有悬浮物。*
▶ 更换过滤器之后：从 InfinitySpring 放出 3 l 水并妥善处理。

▷ 现在水过滤器可供使用。

21 将冰箱连接至电源

警告
设备损坏或电源线损坏会造成触电风险和受伤风险！
生命危险和切割伤害。如设备或电源线在运输过程中受损，直接使用或可使您遭受致命电击。设备外壳的损坏部件也可致您割伤。
▶ 运输完成后须检查设备和电源线损坏情况。
▶ 如果设备或电源线损坏，任何情况下不得继续使用设备。
▶ 联系客服。

使用单独提供的电源线将冰箱连接到电源上。电源线的一端是冰箱电源插口，另一端是电源插头。

确保已满足下列前提条件：
- 冰箱和电源线未受损。
- 冰箱安装符合规定。〔参见 17 在壁龛中安装冰箱〕
- 遵守电气连接要求。
- 了解并遵守规定的接口尺寸。
- 电压和频率符合铭牌上的说明。
- 插座按规定接地并且电气安全。
- 保险丝的释放电流在 10 A 和 16 A 之间。
- 插座便于接近，且不位于冰箱后面。〔参见 4 壁龛尺寸〕

注意
使用不当会造成损坏危险！
冰箱电气组件损坏。
▶ 只能使用附带的电源线。

警告
连接不当会造成火灾危险！
着火。
损坏冰箱。
▶ 请勿使用延长电缆。
▶ 请勿使用延长线。

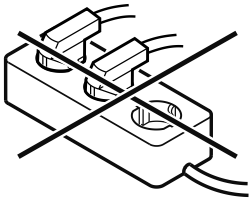

注意
连接不当会造成损坏危险！
损坏冰箱。
▶ 冰箱不要与孤岛变流器例如太阳能发电设备和汽油发电机连接。

▶ 将电源线的电源插头连接到电源。确认电源插头牢固插在插座中。
▷ 显示屏中出现 Liebherr 商标。
▷ 显示屏切换到待机符号。
▷ 如果在 60 秒钟内无任何操作：待机符号变淡或消失。
▷ 冰箱已连接。初次启动参见以下章节或使用说明书。

home.liebherr.com/fridge-manuals

ZH 可集成的冷藏箱和冷冻箱，固定门

出版日期： 20251008

产品编号索引： 7088411-01

Liebherr-Hausgeräte GmbH
Memminger Straße 77-79
88416 Ochsenhausen
Deutschland