# CBNsfc 572i

Kühl-Gefrierkombination mit BioFresh und NoFrost

◊ **Plus**



German Engineering

LIEBHERR

Standgerät

# CBNsfc 572i

Kühl-Gefrierkombination mit BioFresh und NoFrost

◊ **Plus**

German Engineering

Bio Fresh | Duo Cooling | No Frost | Smart Device | Touch Display | Easy Twist Ice | Super Silent | Vario Space

←60→



| | |
|---|---|
| Energieeffizienzklasse | C [1] |
| Energieverbrauch Jahr/24 h | **181 / 0,495 kWh** [1] |
| Gesamtvolumen | **360 l** [2] |
| Volumen | Kühlteil: **158,8 l** / BioFresh-Teil: **98,9 l** / Gefrierteil: **103 l** |
| Geräusch-Schallleistung | **35 dB(A)** |
| Klimaklasse | **SN-T (+10 °C bis +43 °C)** |
| Tür / Seitenwände | **SteelFinish / Silver** |
| Aussenmaße in cm (H / B / T) | **201,5 / 59,7 / 67,5** [1] |
| **Steuerung** | |
| Art der Steuerung | LC-Display monochrom hinter der Tür, Touch-Elektronik<br>Digitale Temperaturanzeige für das Kühl- und Gefrierteil |
| Schnittstelle | SmartDeviceBox inclusive |
| Türalarm | optisch und akustisch |
| Alarm bei Störung | optisch und akustisch |
| **Kühlteil** | |
| Umluftkühlung | PowerCooling mit FreshAir-Aktivkohlefilter |
| Innentür | Kunststoff Türabsteller mit Flaschenhalter, Eierabsteller, FlexCube |
| Flaschenablage | Integrierte Flaschenablage |
| Beleuchtung | LED-Deckenbeleuchtung |
| Anzahl BioFresh-Safes | 2 BioFresh-Safes mit Teilauszug auf Teleskopschienen,<br>1 Fruit & Vegetable-Safe,<br>1 Meat & Dairy-Safe |
| **Gefrierteil** | |
| Sternekennzeichnung | **** |
| Beleuchtung | – |
| Schubfächer im Gefrierteil | 3 Schubfächer, VarioSpace |
| Gefriervermögen in 24h | 10 kg |
| Lagerzeit bei Störung | 20 h |
| **Ausstattungsvorteile** | |
| Türanschlag | Wechselbarer Türanschlag |
| Wechselbare Türdichtung | Ja |
| EAN-Nr. | 4016803129158 |

[1] Damit der deklarierte Energieverbrauch erzielt wird, sind die dem Gerät beigefügten Abstandshalter zu verwenden. Hierdurch vergrößert sich die Gerätetiefe um ca. 1,5 cm. Das Gerät ist ohne Verwendung der Abstandshalter voll funktionsfähig, hat aber einen geringfügig höheren Energieverbrauch.
[2] Gemäß Verordnung EU 2019/2016 bilden wir das Gesamtvolumen als ganze Zahl (abgerundet) und das Volumen der Tiefkühl- und Frischhaltefächer mit einer Stelle nach dem Komma ab. Die Bezeichnung „Volumen" bezieht sich auf den in der aktuellen Verordnung genannten Begriff „Rauminhalt".

# Features



## Fruit & Vegetable-Safe

Knackiger Salat oder Erdbeeren: Die empfindlichsten Lebensmittel verdienen einen besonderen Platz, um länger frisch zu bleiben: BioFresh-Safes. Im „Fruit & Vegetable-Safe“ ist die Temperatur nahe 0 °C. In Verbindung mit der dort dauerhaft herrschenden Luftfeuchtigkeit, dank dichtem Verschluss, fühlen sich unverpacktes Obst und Gemüse besonders wohl. Sie müssen nichts einstellen.



## Meat & Dairy-Safe

Sie möchten, dass das zarte Kalbsfilet oder die Frischmilch möglichst lange frisch bleiben? Dafür sorgen die BioFresh-Safes: Im „Meat & Dairy-Safe“ herrscht eine Temperatur nahe 0 °C – ideale Lagerbedingungen auch für empfindlichste Lebensmittel. Und das Beste: Alles ist ab Werk perfekt eingestellt zum sofortigen Gebrauch - für längere Frische.



## DuoCooling

DuoCooling sorgt dank zwei komplett getrennter Kältekreisläufe dafür, dass zwischen Kühl- und Gefrierteil kein Luftaustausch stattfindet. Die Lebensmittel trocknen weder aus noch wird Geruch übertragen. Und das heißt: weniger wegwerfen, seltener einkaufen, aber mehr sparen und genießen.




## NoFrost

Wenn Sie Ihr Gefrierfach öffnen, möchten Sie gefrorene Lebensmittel sehen – aber sicher kein Eis und keinen Reif. NoFrost schützt den Gefrierraum vor unerwünschter Vereisung, die viel Energie verbraucht und mitunter teuer ist. NoFrost bedeutet: Nie mehr das Gefrierfach mühsam und zeitintensiv abtauen, mehr Zeit für andere Dinge haben – und Geld sparen.



## SmartDeviceBox integriert

Ihr Liebherr steht zwar in der Küche – aber wenn Sie wollen, geht er auch jederzeit ins Internet: Die integrierte SmartDeviceBox öffnet das Tor zu allen Smart Home-Vorteilen. Einfach einstecken, einschalten und über WLAN Ihren Liebherr mit dem Netz verbinden.



## SteelFinish

Sie lieben kühle Eleganz in Ihrer Küche? Dann ist ein Liebherr mit SteelFinish-Oberfläche Ihre Wahl. Das Colaminat-Material mit vertikaler Bürstung ist echtem Edelstahl optisch sehr ähnlich, robust und leicht zu reinigen. Die silberfarben lackierten Seitenwände ergänzen den eleganten Look perfekt.

Die Übersicht stellt einen Auszug der wichtigsten Geräte-Features dar. Alle weiteren Features des Geräts sowie weitere Informationen finden Sie unter home.liebherr.com.

**Standgerät CBNsfc 572i**

# Technische Zeichnung

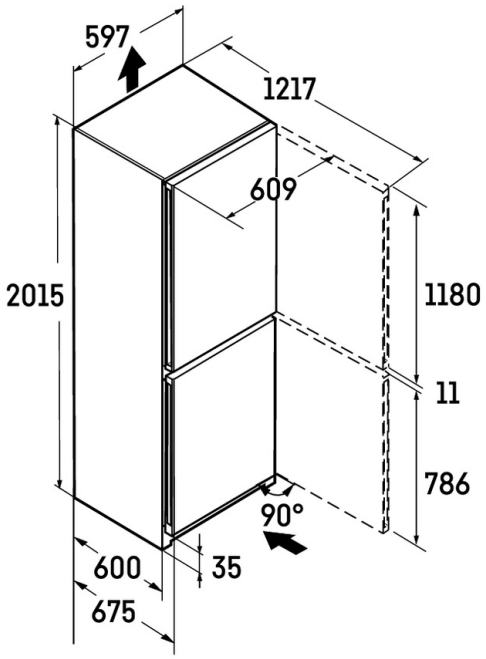


Die Produkte und ihre Details sind zu Werbezwecken inszeniert. Obwohl wir uns bemühen, die Richtigkeit aller Angaben und Informationen in diesem Flyer zu gewährleisten, behält sich Liebherr das Recht vor, Änderungen ohne Vorankündigung vorzunehmen. Soweit die tatsächlichen Geräteabmessungen, -spezifikationen und -leistungen von entscheidender Bedeutung sind, empfehlen wir, die dem jeweiligen Gerät beiliegende Einbauanleitung zu prüfen. Liebherr haftet nicht für eventuelle Schäden. (29.01.2026)