UBCgb 3731

◊ Plus

LIEBHERR

Appareil encastrable

German Engineering

Appareil encastrable

UBCgb 3731

◊ Plus

LIEBHERR

German Engineering

Fresh Air

Super Cool

86-92

Type	**Charnières autoporteuses / Sous plan**
Classe énergétique	B (A–G)
Cons. électrique annuelle/24h	**161 / 0,441 kWh**
Volume total	**135 l** [1]
Niveau sonore	**34 dB(A)**
Dimensions de niche en cm (H / L / P)	**86-92 / 60 / min. 56,5**
Commandes	
Régulation électronique	Ecran LCD monochrome tactile Affichage digital de la température
Interface de connexion	Compatible Smart Home avec la SmartDeviceBox en option
Alarme de porte	visuelle et sonore
Alarme de température	visuelle et sonore
Réfrigérateur	
PowerCooling	PowerCooling FreshAir avec filtre à charbon
Eclairage intérieur	Eclairage plafonnier LED
Avantages d'équipement	
Ouverture de porte	Porte réversible
Joint de porte amovible	oui
EAN-Nr.	9005382260616

Accessoires

612526500	SmartDeviceBox
909735100	3 mètres de câble d'alimentation Type F
909581100	Clips étiquette
774287400	Finition de la base
909581000	Ensemble Side-by-Side

L'aperçu représente un extrait des principaux accessoires.
Vous trouverez tous les autres accessoires de l'appareil ainsi que des informations complémentaires sur le site home.liebherr.com.

[1] Conformément au règlement UE 2019/2016, nous indiquons le volume total sous forme de nombre entier (arrondi à l'unité inférieure) et le volume des compartiments congélation et réfrigération avec un chiffre après la décimale.

LIEBHERR

Caractéristiques

Clayettes GlassLine

Si vous stockez une carafe ou de grands récipients dans le réfrigérateur, vous ne voulez pas avoir à retirer une tablette en verre entière pour le faire. Pourquoi le feriez-vous ? Parce que la clayette en verre séparable existe. Il suffit de glisser la moitié avant de la clayette sous la moitié arrière. Cela vous permet de placer des récipients plus hauts à l'avant et d'avoir tout de même encore assez de place pour d'autres aliments à l'arrière.

Réglage pratique de la hauteur des clayettes en verre

Vous voulez placer un grand récipient dans le réfrigérateur ? Il vous suffit d'ajuster les hauteurs auxquelles vous souhaitez insérer les tablettes en verre. Grâce au réglage pratique de la hauteur, cela peut être fait rapidement et séparément, même lorsque des aliments se trouvent sur les tablettes.

Filtre à charbon actif FreshAir

L'odeur de certains aliments est parfois peu agréable. Mais ce n'est pas un problème avec votre appareil Liebherr. Grâce aux filtres à charbon actif FreshAir, de l'air frais circule en permanence à l'intérieur de votre réfrigérateur. Le filtre est situé directement sur l'entrée d'air dans le boîtier du ventilateur et neutralise les odeurs. L'écran vous rappelle de changer le filtre.

Verrouillage de l'écran

Vous pourriez modifier les réglages de votre réfrigérateur à boissons sans le vouloir. C'est pour cela que votre produit Liebherr est doté d'une fonction de verrouillage de l'écran. Elle empêche toute modification intempestive des réglages. Bien entendu, vous pouvez aussi désactiver le verrouillage de l'écran très facilement si besoin.

Filtre à charbon actif FreshAir

Votre produit Liebherr ne laisse aucune chance aux odeurs indésirables : le filtre à charbon actif FreshAir garantit une fraîcheur optimale. Placé directement dans le flux d'air, il neutralise efficacement les mauvaises odeurs. Un affichage pratique vous avertit lorsqu'il faut remplacer le filtre.

Clayettes en verres avec baguettes décoratives BlackSteel

Vos boissons méritent un rangement fonctionnel et élégant : les clayettes en verre transparent permettent de stocker des bouteilles de tailles différentes en toute simplicité, puisque vous pouvez régler leur hauteur d'un seul geste. Les baguettes décoratives BlackSteel ajoutent une touche de modernité et de raffinement à l'intérieur.

L'aperçu présente un extrait des principales caractéristiques de l'appareil. Vous trouverez toutes les autres caractéristiques de l'appareil ainsi que des informations complémentaires sur home.liebherr.com.

LIEBHERR

Dessin technique

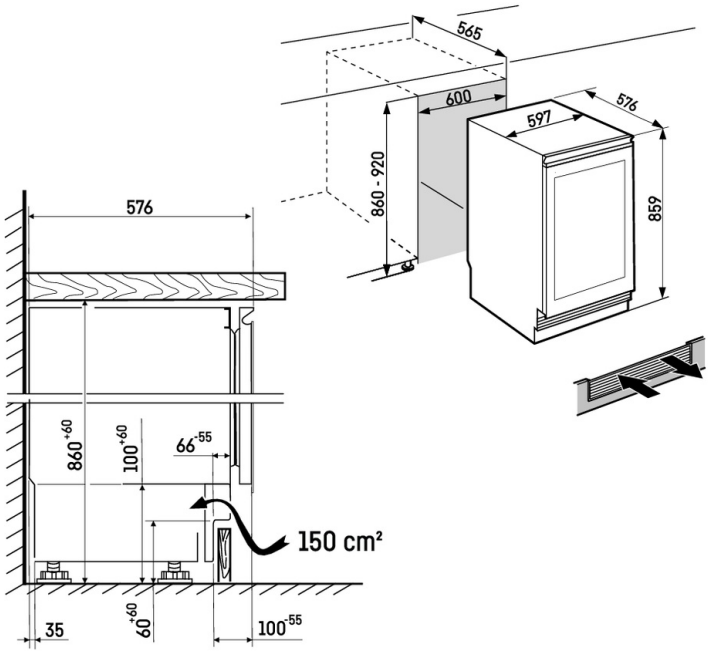

Les produits et leurs détails sont mis en scène à des fins publicitaires. Bien que nous nous efforcions de garantir l'exactitude de toutes les données et informations contenues dans ce dépliant, Liebherr se réserve le droit de procéder à des modifications sans préavis. Dans la mesure où les dimensions, les spécifications et les performances réelles de l'appareil sont d'une importance décisive, nous recommandons de vérifier les instructions de montage jointes à l'appareil concerné. Liebherr décline toute responsabilité en cas de dommages éventuels.
(25.11.2025)