Instrucțiuni de utilizare

Quality, Design and Innovation

home.liebherr.com/fridge-manuals

LIEBHERR

Conținut

1 Informații referitoare la siguranță și avertizări.... 3
1.1 Utilizarea conform destinației..... 3
1.2 Clasele de climă..... 3
1.3 Grupă de utilizatori..... 4
1.4 Instalare şi punere în funcțiune..... 4
1.5 Lucrul în siguranță cu aparatul..... 4
1.6 Curățare..... 4
1.7 Defecțiuni, deteriorări și reparații..... 4
1.8 Eliminare ca deșeu..... 4
1.9 Conformitate..... 5
1.10 Substanțe SVHC în conformitate cu regulamentul REACH..... 5
1.11 Baza de date EPREL..... 5
1.12 Licențe Open-Source..... 5
1.13 Piese de schimb..... 5
1.14 Simboluri pe aparat..... 5
1.15 Trepte de avertizare..... 5

2 Vedere de ansamblu asupra aparatului..... 5
2.1 Furnitura de livrare..... 5
2.2 Vedere de ansamblu a aparatului și dotărilor..... 6
AutoDoor..... 6
2.4 SmartDevice..... 6

3 Modul de funcționare al display-ului Touch & Swipe..... 6
3.1 Navigarea și explicitarea simbolurilor..... 7
3.2 Meniuri..... 7
3.3 Mod de repaus..... 8

4 Punere în funcțiune..... 8
4.1 Pornirea aparatului (prima punere în funcțiune).... 8
4.2 Punere în funcțiune InfinitySpring*..... 8
4.3 Punere în funcțiune HydroBreeze..... 8

5 Depozitare..... 8
5.1 Indicații privind depozitarea..... 8
5.2 Frigider..... 9
5.3 BioFresh..... 9
5.4 ****-Compartiment de congelare*..... 9
5.5 Intervale de depozitare..... 9

6 Economisirea energiei..... 10

7 Deservire..... 11
7.1 Elementele de operare şi de afişare..... 11
7.1.1 Afișaj de status..... 11
7.1.2 Simboluri de afișare..... 11
7.2 Funcțiile aparatului..... 11
7.2.1 Indicații referitoare la funcțiile aparatului..... 11
Oprirea și pornirea aparatului..... 11
WLAN..... 11
Temperatură..... 12
Unitate de temperatură..... 13
BioFresh B-Value..... 13
C-Value*..... 13
D-Value..... 14
AutoDoor..... 14
SuperCool..... 16
PartyMode..... 17
HolidayMode..... 17
SabbathMode..... 18
EnergySaver..... 18
HydroBreeze..... 19
CleaningMode..... 19
Luminozitate display..... 20
Alarmă ușă..... 20
Sunetul AutoDoor..... 21
Blocare introducere..... 21
Limbă..... 21
Informații despre aparat..... 22
Software..... 22
Reamintire..... 22
Mod demo..... 22
Resetare pe reglajele din fabricație..... 23
7.3 Mesaje..... 24
7.3.1 Perspectivă generală asupra avertizărilor..... 24
7.3.2 Încheierea avertizărilor..... 24
7.3.3 Perspectivă generală asupra reamintirilor..... 25
7.3.4 Încheierea reamintirilor..... 26

8 Dotare..... 26
8.1 Compartiment de congelare de 4-stele*..... 26
8.2 Raft montat pe ușă..... 27
8.3 Rafturi..... 28
8.4 Raft divizibil..... 28
8.5 VarioSafe..... 29
8.6 InfinitySpring*..... 31
8.7 Raft variabil pentru sticle..... 31
8.8 Sertare..... 32
8.9 Capacul compartimentului Fruit & Vegetable-Safe..... 33
8.10 HydroBreeze..... 33
8.11 Cutie pentru unt..... 34
8.12 Suport pentru ouă..... 35
8.13 Suport pentru sticle..... 35
8.14 FlexSystem..... 35

9 Întreținere..... 35
9.1 Filtru de cărbune activ-FreshAir..... 35
9.2 Rezervor de apă*..... 36
9.3 Filtru pentru apă*..... 36
9.4 Dezasamblarea raftului montat pe uşă..... 37
9.5 Asamblarea raftului montat pe uşă..... 37
9.6 Dezasamblare / montare sisteme de extragere..... 38

9.7 Extragerea / introducerea raftului variabil pentru sticle ... 38
9.8 Capacul compartimentului Fruit & Vegetable-Safe ... 38
9.9 Dezgheţarea aparatului ... 39
9.10 Dezgheţarea manuală a compartimentului de congelare* ... 39
9.11 Curăţarea aparatului ... 39

10 Ajutor pentru clienți ... 40
10.1 Date tehnice ... 40
10.2 Zgomote de funcționare ... 40
10.3 Defecţiune tehnică ... 41
10.4 Centrul de service ... 43
10.5 Plăcuță de fabricație ... 43

11 Scoaterea din funcțiune ... 43

12 Eliminare ca deșeu ... 44
12.1 Pregătirea aparatului pentru eliminarea ca deșeu. 44
12.2 Eliminarea aparatului ca deșeu în mod ecologic ... 44

Producătorul lucrează permanent la dezvoltarea tuturor tipurilor și modelelor. Din acest motiv, vă rugăm să înțelegeți că trebuie să ne rezervăm dreptul de a efectua modificări în ceea ce privește forma, dotarea și tehnica.

Simbol	Explicație
	**Citirea manualului** Pentru a vă familiariza cu toate avantajele oferite de noul dumneavoastră aparat, vă rugăm să citiți cu atenție indicațiile din prezentul manual de utilizare.
	**Informații suplimentare pe internet** Manualul digital cu informații complementare și în alte limbi este disponibil pe internet prin scanarea codului QR de pe partea frontală a acestui manual sau prin introducerea numărului de service la **home.liebherr.com/fridge-manuals**. Găsiți numărul de service pe plăcuța de fabricație: 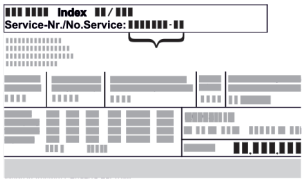 *Fig.* Reprezentare exemplificativă
	**Verificarea aparatului** Verificați toate piesele cu privire la daune din timpul transportului. Adresați-vă în caz de plângeri comerciantului sau serviciului pentru clienți.
	**Abateri** Manualul este valabil pentru mai multe modele, prin urmare sunt posibile unele abateri. Paragrafele, care sunt valabile numai pentru anumite aparate, sunt marcate cu o steluță (*).
	**Instrucțiuni de manevrare și rezultatele acțiunii** Instrucțiunile de manevrare sunt marcate cu o ▶. Rezultatele acțiunii sunt marcate cu o ▷.

Simbol	Explicație
	**Videoclipuri** Videoclipurile referitoare la aparate sunt disponibile pe canalul de YouTube al Liebherr-Hausgeräte.

Licențe Open-Source:

Aparatul conține componente software, care utilizează licențe Open-Source. Informații referitoare la licențele Open-Source utilizate pot fi interogate aici: **home.liebherr.com/open-source-licences**

Aceste informații pentru utilizator sunt valabile pentru aparatele următoare:

IRBA..	51..

1 Informații referitoare la siguranță și avertizări

Păstrați cu grijă această informație pentru utilizator, astfel încât să o aveți la îndemână în orice moment.

Dacă retransmiteți aparatul, înmânați mai departe această informație pentru utilizator la posesorul ulterior.

Pentru a utiliza aparatul conform prescripțiilor și în siguranță, citiți această informație pentru utilizator cu atenție înainte de instalare și utilizare. Urmați în permanență instrucțiunile, indicațiile de securitate și indicațiile de avertizare cuprinse în acestea. Acestea sunt importante, astfel încât să puteți instala și exploata aparatul în siguranță și în stare impecabilă.

1.1 Utilizarea conform destinației

- Acest aparat este prevăzut pentru utilizare casnică și domenii aplicative asemănătoare, ca de ex.:
  - în zonele bucătăriilor pentru personal din magazine, birouri și alte zone de lucru
  - în mediul agricol și de către oaspeții din hoteluri, moteluri și alte spații de cazare
  - în pensiuni cu mic dejun inclus
  - în serviciile de catering și alte servicii similare în comerțul cu ridicata
- Alte utilizări:
  - Acest aparat nu este adecvat pentru înghețarea alimentelor.*
  - Orice alt tip de utilizare este interzis.

1.2 Clasele de climă

Aparatul este proiectat, în funcție de clasa de climă, pentru utilizarea între anumite limite de temperatură a mediului înconjurător. Clasa de climă corespunzătoare aparatului dumneavoastră este indicată pe marca de fabricație.

Indicație

▶ Pentru a asigura o funcționare optimă, respectați temperaturile ambiante indicate.

Clasa climatică	Pentru temperaturi ale mediului înconjurător de
SN	10 °C până la 32 °C
N	16 °C până la 32 °C
ST	16 °C până la 38 °C
T	16 °C până la 43 °C

Clasa climatică	Pentru temperaturi ale mediului înconjurător de
SN-ST	10 °C până la 38 °C
SN-T	10 °C până la 43 °C

1.3 Grupă de utilizatori

- Acest aparat poate fi utilizat de copii cu vârsta de peste 8 ani, precum și de persoane cu deficiențe fizice, senzoriale sau mentale ori cu lipsă de experiență și cunoștințe, dacă se află sub supraveghere sau dacă au fost instruite cu privire la utilizarea aparatului în condiții de siguranță și pericolele rezultate.
- Copiii nu trebuie se joace cu aparatul.
- Copiii nu trebuie să execute curățarea și întreținerea utilizatorului fără supraveghere.
- Copiii cu vârsta între 3-8 ani au permisiunea de a încărca și descărca aparatul.

1.4 Instalare și punere în funcțiune

- Montați și racordați aparatul numai conform instrucțiunilor din informațiile pentru utilizator.
- Montați aparatul conform instrucțiunilor din informațiile pentru utilizator, pentru a evita o răsturnare a aparatului.
- Nu blocați orificiile de ventilație din carcasa aparatului și din carcasa de încorporare.
- Nu deteriorați cablul de conectare la rețeaua electrică. Nu folosiți aparatul cu un cablu de conectare la rețeaua electrică defect.
- Nu amplasați prize multiple sau surse de rețea cu amplasament variabil pe partea posterioară a aparatului.
- Priza trebuie să fie ușor accesibilă, pentru ca aparatul să poată fi deconectat rapid de la alimentarea electrică în caz de urgență. Ea trebuie să fie poziționată în afara zonei acoperite de partea posterioară a aparatului.

Aparate cu racord de apă fix:*

- Racordați racordul de apă fix numai la alimentarea cu apă potabilă, pentru a evita o intoxicare cu apă contaminată.
- Racordați aparatul numai cu setul de furtunuri nou, care este livrat cu aparatul, la alimentarea cu apă potabilă. Nu reutilizați seturi vechi de furtunuri, ci eliminați-le ca deșeu.

1.5 Lucrul în siguranță cu aparatul

- Nu depozitați în aparat substanțe cu capacitate de explozie, ca de exemplu recipiente de aerosoli cu gaz carburant inflamabil. Astfel de doze de spray pot fi recunoscute după conținutul sau simbolul flăcării imprimate pe acestea. Eventualele gaze degajate se pot aprinde din cauza componentelor electrice.
- Nu amplasați în apropierea aparatului lumânări aprinse, lămpi sau alte obiecte cu flacără deschisă, pentru a evita incendierea aparatului.
- Depozitați băuturile alcoolice sau alte recipiente care conțin alcool numai dacă sunt astupate etanș. Eventualul alcool degajat se poate aprinde din cauza componentelor electrice.
- Evitați contactul prelungit al pielii cu suprafețele reci sau produsele răcite/congelate. Pentru protecție utilizați de ex. mănuși.
- Agentul frigorific utilizat (specificații pe marca de fabricație) este ecologic, dar inflamabil. Agentul frigorific scurs se poate aprinde.
  - Nu deteriorați circuitul agentului frigorific.
  - Nu utilizați surse de aprindere în interiorul aparatului.
  - Nu utilizați aparate electrice în interiorul aparatului (de ex. aparate de curățare cu aburi, aparate de încălzire).
  - Dacă există scurgeri de agent frigorific: Îndepărtați orice flacără sau sursă de foc din apropierea locului de scurgere. Aerisiți bine încăperea. Înștiințați centrul de service.
- Deschideți ușa numai pentru scurt timp. Astfel evitați creșterea temperaturii din interiorul aparatului.
- La deschidere și închidere, nu interveniți între ușă și aparat. Degetele pot fi prinse.
- Valoarea temperaturii din cea mai caldă zonă a aparatului poate fi mai ridicată decât valoarea setată a temperaturii.

Aparate cu rezervor de apă:

- Umpleți rezervorul de apă HydroBreeze numai cu apă potabilă, pentru a evita o intoxicare cu apă contaminată.

Pentru aparate cu AutoDoor aveți în vedere să evitați vătămările și deteriorările:

- Pe durata închiderii automate a ușii, mențineți distanța față de ușă și nu interveniți.
- Nu deschideți, închideți sau blocați ușa cu mâna împotriva mișcării automate a ușii, pentru a evita o deteriorare a unității de acționare.
- Dacă se închide ușa automat, pot fi deteriorate sertarele și șinele telescopice extinse.
  - Împingeți complet în interior sertarele, înainte să se închidă automat ușa.
  - Dacă sertarele au fost scoase: Împingeți complet în interior șinele telescopice, înainte să se închidă automat ușa.

1.6 Curățare

- Curățați regulat suprafețele care ajung în contact cu alimentele.
- Curățați regulat scurgerea pentru apa din dezgheț.
- Nu utilizați pentru accelerarea procesului de dezghețare aparate electrice de încălzire sau curățare cu abur, flacără deschisă sau spray-uri dejivrante.
- Nu îndepărtați gheața cu obiecte ascuțite.

1.7 Defecțiuni, deteriorări și reparații

- Dacă este deteriorat cablul de conectare la rețeaua electrică, schimbați-l.
- Reparațiile și intervențiile asupra aparatului trebuie executate numai de către centrul de service sau alt personal de specialitate cu calificare corespunzătoare.
- În cazul unor defecțiuni și erori ale aparatului, scoateți fișa de rețea sau deconectați siguranța. Dacă este scoasă fișa de rețea, apucați întotdeauna de fișă. Nu trageți de cablu.

1.8 Eliminare ca deșeu

- Aparatul conține materiale valoroase și este marcat cu un simbol corespunzător. (vezi 1.14 Simboluri pe aparat)
  - Nu eliminați ca deșeu aparatul împreună cu deșeurile menajere.
  - Eliminați ca deșeu aparatul la centrele locale de reciclare și de materiale valoroase în mod gratuit prin recipientele de colectare de clasa 1.

*** în funcție de model și dotări**

  - La achiziționarea unui aparat nou, returnați gratuit aparatul vechi la unitatea comercială.
  - Informați-vă despre posibilitățile de returnare.
- Pe aparatul dumneavoastră se pot afla date cu caracter personal.
  - Ștergeți datele cu caracter personal înainte de eliminarea ca deșeu.
- Aparatul conține agent frigorific (specificații de pe plăcuța de fabricație) și ulei. Agentul frigorific utilizat este ecologic, dar inflamabil. Uleiul conținut este, de asemenea, inflamabil. Scăpările de agent frigorific și de ulei se pot aprinde în cazul unei concentrații corespunzător de ridicate și în contact cu o sursă de căldură externă.
  - Nu deteriorați circuitul agentului frigorific.
  - Eliminați ca deșeu aparatul numai conform instrucțiunilor din informațiile pentru utilizator.

1.9 Conformitate

Etanșeitatea circuitului de agent frigorific este verificată. Aparatul în stare montată respectă normele de siguranță admisibile precum și directivele corespunzătoare.

Pentru piața UE:	Aparatul corespunde directivei 2014/53/UE.
Pentru piața GB:	Aparatul corespunde Radio Equipment Regulations 2017 SI 2017 No. 1206.

Textul complet al declarației de conformitate UE este disponibil la următoarea adresă de internet: www.Liebherr.com

Compartimentul BioFresh îndeplinește condițiile impuse unui compartiment frigorific, conform DIN EN 62552:2020.

1.10 Substanțe SVHC în conformitate cu regulamentul REACH

- La următorul link puteți verifica dacă aparatul dvs. conține substanțe SVHC în conformitate cu regulamentul REACH:
  https://go.liebherr.com/z3eewm

1.11 Baza de date EPREL

- Începând cu 1 martie 2021 informațiile referitoare la identificarea consumului de energie și cerințele pentru ecodesign se găsesc în baza de date a produselor (EPREL). Sub următorul link https://eprel.ec.europa.eu/ ajungeți la baza de date a produselor. Aici vi se solicită introducerea identificatorului modelului. Identificarea modelului se găsește pe plăcuța de fabricație.

1.12 Licențe Open-Source

- Aparatul conține componente software, care utilizează licențe Open-Source. Informații referitoare la licențele Open-Source utilizate pot fi interogate aici:
  home.liebherr.com/open-source-licences

1.13 Piese de schimb

- Disponibilitatea pieselor de schimb pentru piesele funcționale și piesele cu capacitate de depozitare ale dotării este de 15 ani.

1.14 Simboluri pe aparat

	Acest simbol se poate afla pe compresor. Acesta se referă la uleiul din compresor și atrage atenția asupra pericolului următor: În caz de ingerare și pătrundere în căile respiratorii poate provoca decesul. Această indicație are semnificație numai pentru reciclare. În regimul de funcționare normal nu există niciun pericol. Nu îndepărtați acest simbol.
	Avertizare: Pericol de incendiu cauzat de substanțele inflamabile. Acest simbol se află la compresor și se poate afla suplimentar în alte locuri la aparat. Acest simbol avertizează asupra substanțelor inflamabile. Nu îndepărtați acest simbol.
	Acesta sau un simbol asemănător se poate afla pe partea posterioară a aparatului. Acesta indică faptul că există panouri de izolare în vid (VIP) sau panouri de perlit în ușă și/sau în carcasă. Această indicație are semnificație numai pentru reciclare. Nu îndepărtați acest simbol.
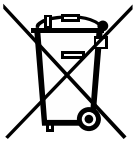	Acest simbol se află pe plăcuța de fabricație. Atrage atenția asupra faptului că aparatul conține materiale valoroase și că nu aveți voie să eliminați ca deșeu aparatul împreună cu deșeurile menajere. (vezi 1.8 Eliminare ca deșeu)

1.15 Trepte de avertizare

PERICOL	Marchează o situație periculoasă directă, care va cauza accidente mortale sau vătămări corporale grave, dacă nu este evitată.
AVERTIZARE	Marchează o situație periculoasă, care ar putea cauza accidente mortale sau vătămări corporale grave, dacă nu este evitată.
PRECAUȚIE	Marchează o situație periculoasă, care ar putea cauza vătămări corporale ușoare sau medii, dacă nu este evitată.
ATENȚIE	Marchează o situație periculoasă, care ar putea cauza pagube materiale, dacă nu este evitată.
Indicație	Marchează indicații importante și sfaturi utile.

2 Vedere de ansamblu asupra aparatului

2.1 Furnitura de livrare

Verificați toate piesele cu privire la daune din timpul transportului. În cazul în care aveți plângeri, contactați comerciantul sau serviciul pentru clienți. (vezi 10.4 Centrul de service)

Livrarea constă din următoarele piese:

- Aparat încorporat
- Dotare (în funcție de model)
- Material de montaj (în funcție de model)

- «Quick Start Guide»
- «Installation Guide»*
- Broșură de service

2.2 Vedere de ansamblu a aparatului și dotărilor

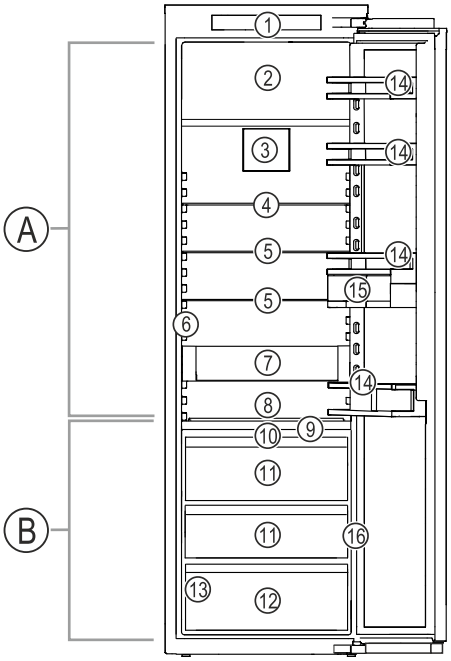

Fig. 1 Reprezentare exemplificatoare

Domeniul de temperaturi

(A) Frigider **(B)** BioFresh

Dotarea

(1) Elemente de operare
(2) Compartiment de congelare de 4 stele*
(3) Ventilator cu filtrul cu cărbune activ FreshAir
(4) Raft divizibil
(5) Raft
(6) InfinitySpring*
(7) VarioSafe
(8) Raft pentru sticle variabil
(9) HydroBreeze
(10) Capac Fruit & Vegetable-Safe
(11) Fruit & Vegetable-Safe
(12) Meat & Dairy-Safe
(13) Plăcuță de fabricație
(14) Raft montat pe ușă
(15) VarioBox
(16) Senzor funcție ciocănire

AutoDoor

Aparatul dumneavoastră este dotat cu AutoDoor.

Puteți să deschideți ușa în diferite moduri:

- manual cu mâna
- prin semnal de ciocănit
- prin smartphone
- prin comandă vocală

	Semnal de ciocănit Deschideți și închideți ușa prin ciocănire cu mâna pe ușă. Configurați semnalul de ciocănit prin intermediul elementelor de operare și afișare. Puteți modifica în orice moment sensibilitatea semnalului de ciocănit.
	Smartphone Deschideți și închideți ușa prin smartphone. În acest sens trebuie să instalați aplicația SmartDevice pe smartphone și să conectați aparatul dumneavoastră cu WLAN. Efectuați toate setările în aplicația SmartDevice.
	Comandă vocală Deschideți și închideți ușa prin comandă vocală. În acest sens trebuie să instalați aplicația SmartDevice pe smartphone-ul dumneavoastră, să conectați aparatul dumneavoastră cu WLAN și să utilizați un asistent vocal adecvat. Efectuați toate setările în aplicația SmartDevice.

Informații adiționale și tutoriale găsiți la:
home.liebherr.com/faq-autodoor

2.4 SmartDevice

SmartDevice este soluția de conectare în rețea pentru frigiderul dumneavoastră.

Dacă aparatul dumneavoastră este compatibil cu SmartDevice sau este pregătit pentru acesta, puteți integra aparatul rapid și simplu în WLAN. Cu aplicația SmartDevice vă puteți opera aparatul de la un echipament terminal mobil. În aplicația SmartDevice vă stau la dispoziție funcții suplimentare și posibilități de setare.

Aparat compatibil cu SmartDevice:	Aparatul dumneavoastră este compatibil cu SmartDevice. Pentru a putea conecta aparatul dumneavoastră cu WLAN, trebuie să descărcați aplicația SmartDevice.
Informații suplimentare privind SmartDevice:	**smartdevice.liebherr.com**
Descărcați aplicația SmartDevice:	După instalarea și configurarea aplicației SmartDevice puteți integra aparatul dumneavoastră cu ajutorul aplicației SmartDevice și funcției aparatului WLAN (vezi WLAN) în WLAN-ul dumneavoastră.

Indicație
În următoarele țări nu este disponibilă funcția SmartDevice: Rusia, Belarus, Kazahstan.

3 Modul de funcționare al display-ului Touch & Swipe

Operați aparatul dumneavoastră cu display-ul Touch & Swipe. Cu display-ul Touch & Swipe (în continuare denumit display) selectați funcțiile aparatului prin atingere sau glisare. Dacă nu executați nicio acțiune pe display timp de 10 secunde, afișajul sare fie la meniul de rang superior sau direct înapoi la afișajul de status.

3.1 Navigarea și explicitarea simbolurilor

În figuri sunt utilizate diferite simboluri pentru navigarea cu display-ul. Următorul tabel descrie aceste simboluri.

Simbol	Descriere
	**Atingeți scurt display-ul:** Activați/dezactivați funcția. Confirmați selecția. Deschideți submeniul.
	**Atingeți display-ul cu o indicare a timpului indicată (de ex. timp de 3 secunde):** Activați/dezactivați funcția sau valoarea.
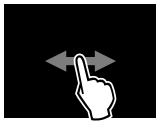	**Glisați spre dreapta sau spre stânga:** Navigați în meniu.
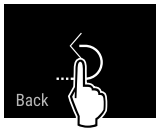	**Atingeți scurt simbolul Înapoi:** Săriți înapoi un nivel de meniu.
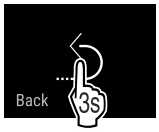	**Atingeți simbolul Înapoi timp de 3 secunde:** Săriți înapoi la afișajul de status.
	**Săgeată cu ceas:** Durează mai mult de 10 secunde, până când apare următorul afișaj pe display.
	**Săgeată cu indicarea timpului:** Durează timpul indicat, până când apare următorul afișaj pe display.
	**Simbolul "Deschidere meniu de setări":** Navigați la meniul de setări și deschideți-l. Dacă este necesar: Navigați în meniul de setări la funcția dorită. (vezi 3.2.1 Deschidere meniu de setări)
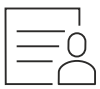	**Deschideți simbolul "Meniu extins":** Navigați la meniul extins și deschideți-l. Dacă este necesar: Navigați în meniul extins la funcția dorită. (vezi 3.2.2 Deschidere meniu extins)
Nicio acțiune într-un interval de 10 secunde	Dacă nu executați nicio acțiune pe display timp de 10 secunde, afișajul sare fie la meniul de rang superior sau direct înapoi la afișajul de status.
Închideți ușa și deschideți-o din nou.	Dacă închideți ușa și o deschideți imediat din nou, afișajul sare direct înapoi la afișajul de status.

Observație: Figurile display-ului sunt reprezentate cu noțiuni în engleză.

3.2 Meniuri

Funcțiile aparatului sunt distribuite în meniuri diferite:

Meniu	Descriere
Meniu principal	Dacă conectați aparatul, vă aflați automat în meniul principal. De aici navigați la cele mai importante funcții ale aparatului, la meniul de setări și la meniul extins.
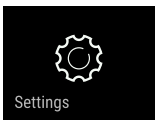 Meniu de setări	Meniul de setări conține funcții suplimentare ale aparatului pentru setarea aparatului dumneavoastră.
Meniul extins	Meniul extins conține funcții speciale ale aparatului pentru setarea aparatului dumneavoastră. Accesul la meniul extins este protejat prin codul numeric **1 5 1**.

3.2.1 Deschidere meniu de setări

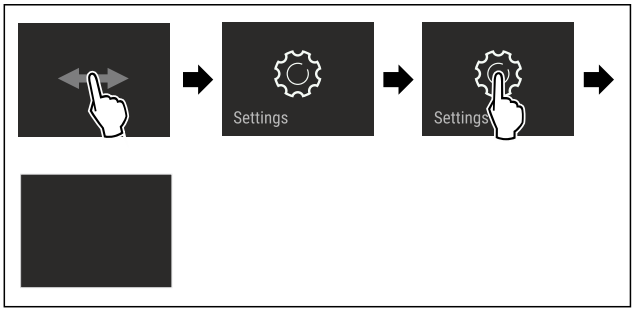

Fig. 2 Reprezentare exemplificatoare

▶ Executați pașii de acțiune conform figurii.
▷ Meniul de setare este deschis.
▶ Dacă este necesar: Navigați la funcția dorită.

3.2.2 Deschidere meniu extins



Fig. 3

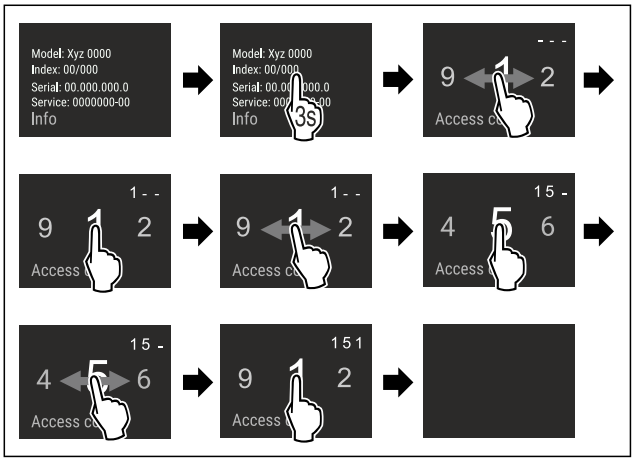

*Fig. 4 Reprezentare exemplificatoare, accesul cu codul numeric **151***

▶ Executați pașii de acțiune conform figurii.
▷ Meniul extins este deschis.
▶ Dacă este necesar: Navigați la funcția dorită.

3.3 Mod de repaus

Dacă nu atingeți display-ul timp de 1 minut, acesta trece în modul de repaus. În modul de repaus este atenuată luminozitatea afișajului.

3.3.1 Încheiere mod de repaus

▶ Atingeți scurt display-ul cu degetul.
▷ Modul de repaus este încheiat.

4 Punere în funcțiune

4.1 Pornirea aparatului (prima punere în funcțiune)

Asigurați-vă că sunt îndeplinite următoarele condiții necesare:

- ❑ Aparatul este montat și racordat corespunzător instrucțiunilor de montaj.
- ❑ Toate benzile adezive, foliile adezive și de protecție, precum și siguranțele de transport din și de la aparat sunt îndepărtate.
- ❑ Toate inserturile publicitare din sertare sunt extrase.
- ❑ Modul de funcționare al display-ului Touch & Swipe este cunoscut. (vezi 3 Modul de funcționare al display-ului Touch & Swipe)

Conectați aparatul prin intermediul display-ului Touch & Swipe:

▶ Dacă display-ul este în modul de repaus: Atingeți scurt display-ul.
▶ Executați pașii de acțiune conform figurii.

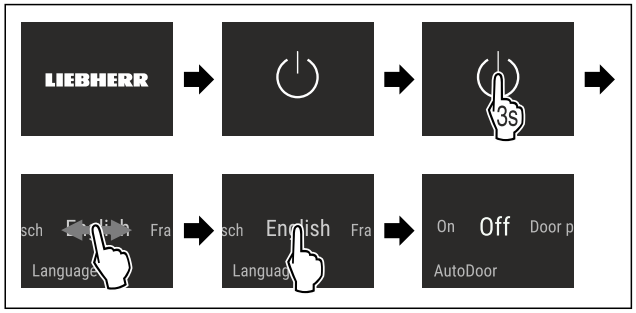

Fig. 5 Reprezentare exemplificatoare

▶ Activați AutoDoor. (vezi AutoDoor)

-sau-

▶ Nu activați AutoDoor.

Indicație
Dacă nu activați AutoDoor, puteți să deschideți sau să închideți ușa întotdeauna cu mâna.

▷ Apare afișajul de status.
▷ Aparatul se răcește la temperatura țintă setată din fabricație.
▷ Aparatul pornește în modul demo (apare afișajul de status cu DEMO): Dacă aparatul pornește în modul demo, puteți dezactiva modul demo în interval de 5 minute. (vezi Mod demo)

Informații suplimentare:

- Puneți în funcțiune InfinitySpring. (vezi 4.2 Punere în funcțiune InfinitySpring*) *
- Puneți în funcțiune HydroBreeze. (vezi 4.3 Punere în funcțiune HydroBreeze)
- Puneți în funcțiune SmartDevice. (vezi 2.4 SmartDevice) și (vezi WLAN)

Indicație
Producătorul recomandă:

▶ Așezarea produselor alimentare: Așteptați aproximativ 6 ore, până când este atinsă temperatura setată.
▶ Depozitați **produsele de congelat** la -18 °C sau la temperaturi mai scăzute.*
▶ Respectați indicațiile privind depozitarea. (vezi 5.1 Indicații privind depozitarea)

Indicație
Puteți obține accesorii din Liebherr-Hausgeräte-Shop la home.liebherr.com/shop/de/deu/zubehor.html.

4.2 Punere în funcțiune InfinitySpring*

Dacă este dotat aparatul dumneavoastră cu un InfinitySpring, **înainte de prima folosire** trebuie să aerisiți sistemul de apă pentru InfinitySpring și curățați InfinitySpring.

Asigurați-vă că sunt îndeplinite următoarele condiții necesare:

- ❑ Racordul de apă este stabilit. Vezi Installation Guide sau manualul de montaj.
- ❑ Rezervorul de apă este introdus. Vezi Installation Guide sau manualul de montaj.
- ❑ Filtrul de apă este introdus. Vezi Installation Guide sau manualul de montaj.*
- ❑ Aparatul este complet montat și racordat.

4.2.1 Aerisirea sistemului de apă

▶ Deschideți ușa aparatului.
▶ Apăsați paharul contra părții inferioare a dozatorului InfinitySpring.
▷ Partea superioară se deplasează în afară și iese aer sau curge apă în pahar.
▶ Continuați procesul până când apa curge cu jet uniform în pahar.
▷ Sistemul de apă este aerisit.

4.2.2 Curățarea InfinitySpring

(vezi 9.11.4 Curățarea InfinitySpring *)

4.3 Punere în funcțiune HydroBreeze

Dacă este dotat aparatul dumneavoastră cu un HydroBreeze, **înainte de prima folosire** trebuie să curățați HydroBreeze.

Asigurați-vă că sunt îndeplinite următoarele condiții necesare:

- ❑ Aparatul este complet montat și racordat.

▶ Curățați HydroBreeze. (vezi 9.11.5 Curățarea HydroBreeze)
▶ Umpleți rezervorul de apă. (vezi 8.10.1 Umplerea rezervorului de apă)
▶ Activați HydroBreeze. (vezi HydroBreeze)

5 Depozitare

5.1 Indicații privind depozitarea

AVERTIZARE
Pericol de incendiu cauzat de aparate electrice!
Dacă utilizați aparate electrice în spațiul de alimente al aparatului dumneavoastră, acestea pot provoca un incendiu.
▶ Nu utilizați aparate electrice în spațiul de alimente al aparatului, dacă nu au fost recomandate de producător.

Indicație
Consumul de energie crește și puterea de răcire scade atunci când ventilația nu este suficientă.
▶ Mențineți întotdeauna libere fantele.

Respectați următoarele prescripții referitoare la depozitare:
- Mențineți libere fantele pentru aer de la ventilator.
- În compartimentul de congelare: Ambalați bine alimentele.*
- Ambalați sau acoperiți alimentele care preiau sau degajă ușor miros sau aromă în recipiente închise.
- Ambalați carnea crudă sau peștele crud în recipiente curate, închise. Acest lucru împiedică carnea sau peștele să atingă alte alimente sau să se scurgă pe acestea.
- Păstrați lichidele în recipiente închise.
- Depozitați alimentele la distanță unele de altele, astfel încât aerul să circule bine.
- Depozitați alimentele corespunzător indicațiilor de pe ambalaj.
- Respectați întotdeauna termenul de valabilitate specificat pe ambalaj.

Indicație
Nerespectarea acestor prevederi poate conduce la alterarea alimentelor.

5.2 Frigider

Prin circulația aerului în aparat se formează diferite zone de temperatură. Diferitele zone de temperatură se găsesc în vederea de ansamblu a aparatului și dotărilor. (vezi 2.2 Vedere de ansamblu a aparatului și dotărilor)

5.2.1 Dispunerea alimentelor

▶ Zona superioară și zona ușii: Depozitați unt, brânză, conserve și tuburi.
▶ Zona de temperatură cea mai rece: Depozitați alimente perisabile, precum mâncăruri.

5.3 BioFresh

Compartimentul BioFresh prelungește perioada de depozitare pentru câteva alimente proaspete decât în cazul răcirii obișnuite.

Indicație
Dacă temperaturile scad sub 0 °C, alimentele pot îngheța.
▶ Depozitați legume sensibile la frig cum ar fi castraveți, vinete și dovlecei, precum și fructe tropicale sensibile la frig în frigider.

5.3.1 Fruit & Vegetable-Safe

În acest compartiment se menține un climat de depozitare apropiat de 0 °C. Capacul compartimentului asigură o umiditate permanentă a aerului. Acest climat de depozitare este adecvat pentru depozitarea alimentelor neambalate cu umiditate proprie ridicată (de ex. salată, legume, fructe).

Umiditatea aerului din compartiment depinde de conținutul de umiditate al produselor introduse și de frecvența de deschidere a compartimentului. Puteți regla umiditatea aerului.

Dispunerea alimentelor

▶ Depozitați fructe și legume neambalate.
Dacă umiditatea aerului este prea ridicată:
▶ Reglați umiditatea aerului.

5.3.2 Meat & Dairy-Safe

În acest compartiment se menține un climat de depozitare apropiat de 0 °C. Acest climat de depozitare este adecvat pentru alimente sensibile (de ex. produse lactate, carne, pește, mezeluri).

Dispunerea alimentelor

▶ Depozitați alimente uscate sau ambalate.

5.4 ****-Compartiment de congelare*

Aici se setează la -18 °C o climă de depozitare uscată, înghețată. Climatul de depozitare înghețat este adecvat pentru depozitarea alimentelor congelate și produselor congelate timp de câteva luni, pentru producerea cuburilor de gheață sau pentru congelarea alimentelor proaspete.

Temperatura aerului din compartimentul de congelare, măsurată cu termometrul sau cu alte aparate de măsură, poate oscila. Fluctuațiile de temperatură sunt mai mari într-un compartiment de congelare pe jumătate plin sau gol și este posibil să se atingă temperaturi mai mari de -18 °C.

5.4.1 Congelarea alimentelor

Într-un interval de 24 ore puteți congela o cantitate maximă de alimente proaspete egală cu cea indicată pe plăcuța de fabricație (vezi 10.5 Plăcuță de fabricație) la rubrica „Capacitate de congelare ... kg/24h”.

Pentru a congela rapid și complet alimentele, respectați următoarele cantități pe pachet:
- Fructe și legume, până la 1 kg
- Carne, până la 2,5 kg

Dispunerea alimentelor

PRECAUȚIE
Pericol de accidentare din cauza cioburilor de sticlă!
Sticlele și dozele cu băuturi se pot sparge dacă îngheață. Acest lucru este valabil în special pentru băuturile carbogazoase.
▶ Nu congelați sticle și doze cu băuturi!

▶ Introduceți produsele alimentare ambalate în compartimentul de congelare.

Dezghețarea alimentelor

AVERTIZARE
Pericol de toxiinfecție alimentară!
▶ Nu recongelați niciodată alimentele dezghețate.
▶ Prelucrați alimentele dezghețate cât mai repede posibil.

Puteți dezgheța alimente în diferite moduri:
- în frigider
- în cuptorul cu microunde
- în cuptor/cuptor cu aer cald
- la temperatura camerei

▶ Scoateți numai câte alimente sunt necesare.

5.5 Intervale de depozitare

Perioadele de depozitare indicate reprezintă valori orientative.

În cazul alimentelor cu termenul de garanție specificat este valabilă întotdeauna data indicată pe ambalaj.

5.5.1 Frigider

Este valabil termenul de valabilitate specificat pe ambalaj.

5.5.2 BioFresh

Valori orientative pentru durata depozitării în Meat & Dairy-Safe		
Unt	la 1 °C	până la 90 zile
Caşcaval	la 1 °C	până la 110 zile
Lapte	la 1 °C	până la 12 zile
Mezeluri, feliate	la 1 °C	până la 8 zile
Carne de pasăre	la 1 °C	până la 6 zile
Carne de porc	la 1 °C	până la 6 zile
Carne de vită	la 1 °C	până la 6 zile
Vânat	la 1 °C	până la 6 zile

Indicaţie

▶ Aveţi în vedere că alimentele bogate în albumină se alterează mai rapid. Aceasta înseamnă că moluştele şi crustaceele se alterează mai repede decât peştele, iar peştele se alterează mai repede decât carnea.

Valori orientative pentru durata depozitării în Fruit & Vegetable-Safe		
Legume, salată		
Anghinare	la 1 °C	până la 14 zile
Ţelină	la 1 °C	până la 28 zile
Conopidă	la 1 °C	până la 21 zile
Brocoli	la 1 °C	până la 13 zile
Cicoare	la 1 °C	până la 27 zile
Fetică	la 1 °C	până la 19 zile
Mazăre	la 1 °C	până la 14 zile
Varză verde	la 1 °C	până la 14 zile
Morcovi	la 1 °C	până la 80 zile
Usturoi	la 1 °C	până la 160 zile
Gulie	la 1 °C	până la 14 zile
Salată cu căpăţână	la 1 °C	până la 13 zile
Verdeţuri	la 1 °C	până la 13 zile
Praz	la 1 °C	până la 29 zile
Ciuperci	la 1 °C	până la 7 zile
Ridichi de lună	la 1 °C	până la 10 zile
Varză de Bruxelles	la 1 °C	până la 20 zile
Sparanghel	la 1 °C	până la 18 zile
Spanac	la 1 °C	până la 13 zile
Varză creaţă	la 1 °C	până la 20 zile
Fructe		
Caise	la 1 °C	până la 13 zile
Mere	la 1 °C	până la 80 zile
Pere	la 1 °C	până la 55 zile
Mure	la 1 °C	până la 3 zile
Curmale	la 1 °C	până la 180 zile
Căpşuni	la 1 °C	până la 7 zile
Smochine	la 1 °C	până la 7 zile
Afine	la 1 °C	până la 9 zile
Zmeură	la 1 °C	până la 3 zile
Coacăze	la 1 °C	până la 7 zile
Cireşe, dulci	la 1 °C	până la 14 zile
Kiwi	la 1 °C	până la 80 zile
Piersici	la 1 °C	până la 13 zile
Prune	la 1 °C	până la 20 zile
Merişoare de munte	la 1 °C	până la 60 zile
Rubarbă	la 1 °C	până la 13 zile
Agrişe	la 1 °C	până la 13 zile
Struguri	la 1 °C	până la 29 zile

5.5.3 Compartiment de congelare*

Valori orientative pentru durata depozitării alimentelor proaspete		
Îngheţată	la -18 °C	2 până la 6 luni
Mezeluri, şuncă	la -18 °C	2 până la 3 luni
Pâine, produse de panificaţie	la -18 °C	2 până la 6 luni
Vânat, carne de porc	la -18 °C	6 până la 9 luni
Peşte, gras	la -18 °C	2 până la 6 luni
Peşte, slab	la -18 °C	6 până la 8 luni
Brânză	la -18 °C	2 până la 6 luni
Carne de pasăre, carne de vită	la -18 °C	6 până la 12 luni
Legume, fructe	la -18 °C	6 până la 12 luni

6 Economisirea energiei

- Aveţi grijă să fie asigurate întotdeauna o ventilaţie şi o aerisire corespunzătoare. Nu acoperiţi orificiile, respectiv grilajele de ventilaţie.
- Menţineţi întotdeauna liberă fanta de ventilaţie.
- Nu instalaţi aparatul în lumina directă a soarelui sau lângă un aparat de încălzire sau similar.
- Dacă amplasaţi aparatul direct lângă un cuptor, consumul de energie poate creşte uşor. Acest lucru depinde de durata şi de intensitatea utilizării cuptorului.
- Consumul de energie depinde de condiţiile de amplasare, de ex. de temperatura mediului ambiant . La o mai ridicată a mediului, consumul de energie se poate mări.
- Deschideţi aparatul cât mai puţin timp posibil.
- Cu cât temperatura reglată este mai scăzută, cu atât mai mare va fi consumul de energie.
- Sortaţi alimentele: home.liebherr.com/food.
- Păstraţi toate alimentele bine ambalate şi acoperite. Se evită formarea de chiciură.
- Scoateţi alimentele numai pentru perioada strict necesară, pentru a evita încălzirea excesivă a acestora.
- Introducerea alimentelor calde: lăsaţi-le mai întâi să se răcească până la temperatura camerei.
- Dezgheţarea produselor congelate în frigider.*

- Atunci când în aparat există un start gros de brumă: Dezgheţaţi aparatul.*
- În cazul unor perioade de concediu mai lungi, utilizaţi HolidayMode (vezi HolidayMode) .

7 Deservire

7.1 Elementele de operare şi de afişare

7.1.1 Afişaj de status



Fig. 6 Afişajul de status arată temperatura reală.

(1) Indicator de temperatură frigider

(2) Afişajul pentru temperatură BioFresh

Afişajul de status arată temperatura reală şi este afişajul de ieşire. De acolo se realizează navigarea la funcţii şi setări.

7.1.2 Simboluri de afişare

Simbolurile de afişare oferă informaţii despre starea actuală a aparatului.

Simbol	Starea aparatului
	Standby Aparatul sau zona de temperatură este deconectată.
 	**Numărul care pulsează** Aparatul funcţionează. Temperatura pulsează până când este atinsă valoarea setată.
 	**Simbol care pulsează** Aparatul funcţionează. Este efectuată setarea.

7.2 Funcţiile aparatului

7.2.1 Indicaţii referitoare la funcţiile aparatului

Funcţiile aparatului sunt setate din fabricaţie, astfel încât aparatul dumneavoastră să fie complet funcţional.

Înainte să modificaţi, activaţi sau dezactivaţi funcţiile aparatului asiguraţi-vă că sunt îndeplinite următoarele condiţii necesare:

- ❑ Aţi citit şi înţeles descrierile referitoare la modul de funcţionare al display-ului. (vezi 3 Modul de funcţionare al display-ului Touch & Swipe)
- ❑ V-aţi familiarizat cu elementele de operare şi afişare ale aparatului dumneavoastră.

Oprirea şi pornirea aparatului

Această funcţie permite oprirea şi pornirea întregului aparat.

Oprirea aparatului

Dacă deconectaţi aparatul, setările pe care le-aţi făcut anterior sunt salvate.

Asiguraţi-vă că sunt îndeplinite următoarele condiţii necesare:

- ❑ Instrucţiunile de lucru (vezi 11 Scoaterea din funcţiune) sunt executate.



Fig. 7

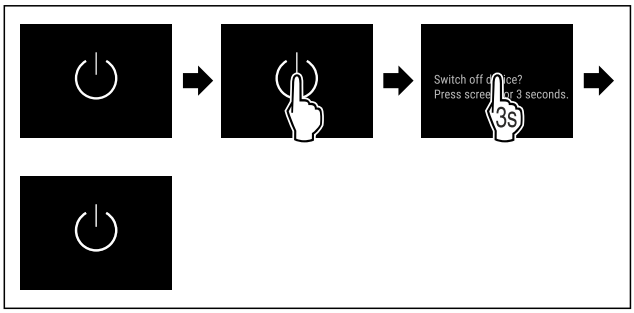

Fig. 8

▶ Executaţi paşii de acţiune conform figurii.
▷ Aparatul este oprit.
▷ Simbolul Standby apare pe display.
▷ Display-ul devine negru.

Pornirea aparatului

Dacă display-ul se află pe modul de repaus:

▶ Atingeţi scurt display-ul.

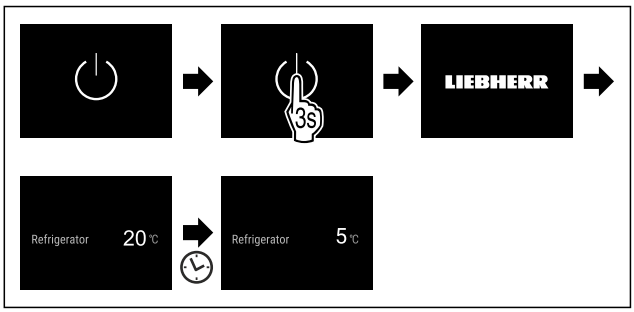

Fig. 9 Reprezentare exemplificatoare

▶ Executaţi paşii de acţiune conform figurii.
Dacă aparatul porneşte în modul demo:
▶ Dezactivaţi modul demo. (vezi Dezactivarea modului demo)
▷ Aparatul este pornit.
▷ Setările efectuate anterior sunt restabilite.
▷ Aparatul se răceşte la temperatura ţintă setată.

WLAN

Cu această funcţie conectaţi aparatul cu WLAN. Apoi puteţi opera prin aplicaţia SmartDevice de pe un echipament terminal mobil. Cu această funcţie puteţi separa sau reseta din nou conexiunea WLAN.

Informaţii suplimentare privind SmartDevice:
(vezi 2.4 SmartDevice)

Indicaţie
În următoarele ţări nu este disponibilă funcţia SmartDevice: Rusia, Belarus, Kazahstan.

Stabilirea conexiunii WLAN pentru prima dată

Asigurați-vă că sunt îndeplinite următoarele condiții necesare:

- ❑ Aplicația SmartDevice este instalată (a se vedea apps.home.liebherr.com).
- ❑ Înregistrarea în aplicația SmartDevice este încheiată.



Fig. 10

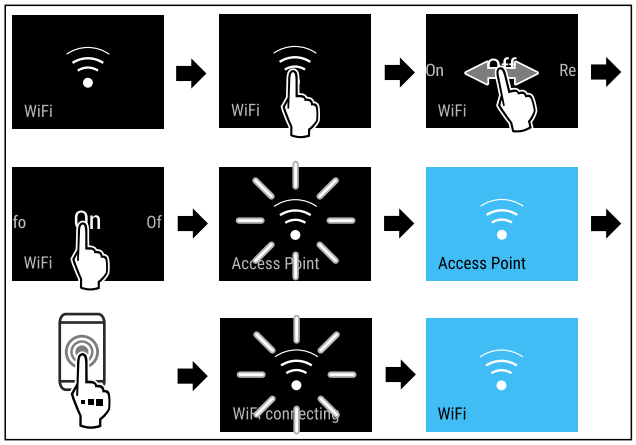

Fig. 11

▶ Executați pașii de acțiune conform figurii.
▷ Conexiunea este stabilită.

Separarea conexiunii WLAN



Fig. 12

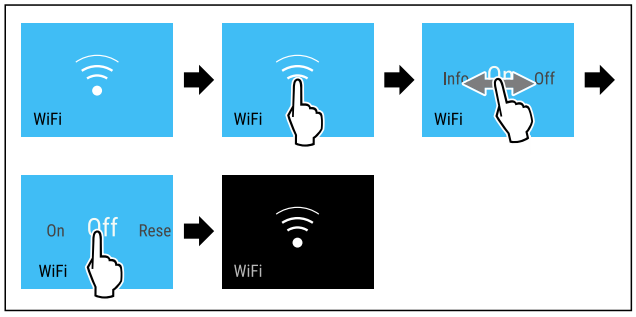

Fig. 13

▶ Executați pașii de acțiune conform figurii.
▷ Conexiunea este separată.

Resetarea conexiunii WLAN

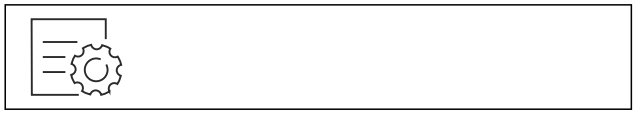

Fig. 14

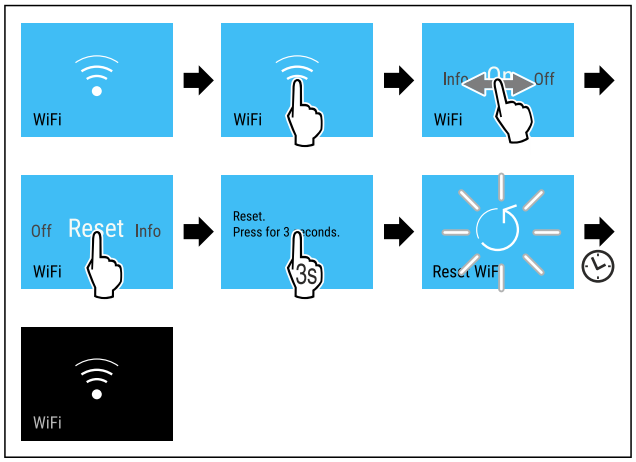

Fig. 15

▶ Executați pașii de acțiune conform figurii.
▷ Conexiunea WLAN și alte setări WLAN sunt resetate la setarea din fabricație.

Afișarea informațiilor referitoare la conexiunea WLAN



Fig. 16

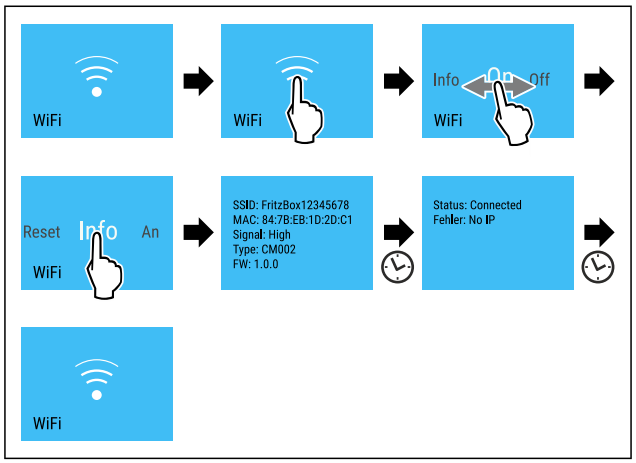

Fig. 17

▶ Executați pașii de acțiune conform figurii.

5 °C Temperatură

Cu această funcție setați temperatura.

Temperatura depinde de următorii factori:

- Frecvența deschiderii ușii
- Durata deschiderii ușii
- Temperatura ambientală de la locația de montare
- Tipul, temperatura și cantitatea alimentelor

Zona de temperatură	Temperatura setată din fabricație	Setare recomandată
5 °C Frigider	5 °C	4 °C
0 °C BioFresh	0 °C	B-Value (vezi BioFresh B-Value)

Setarea temperaturii în frigider

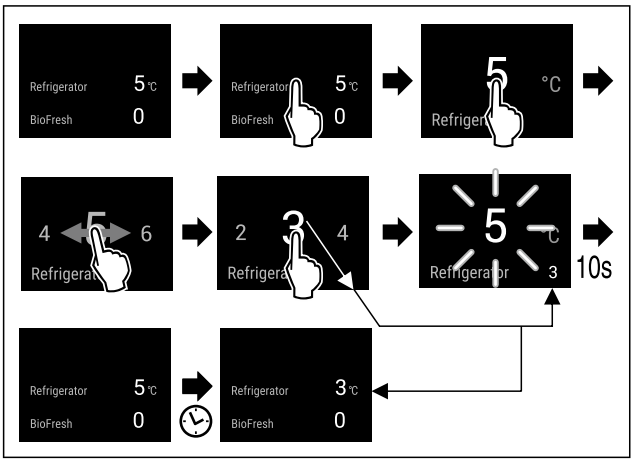

Fig. 18 Reprezentare exemplificatoare

▶ Executați pașii de acțiune conform figurii.
▷ Temperatura este setată.

Setarea temperaturii în BioFresh

Setați temperatura de la **BioFresh B-Value**. (vezi BioFresh B-Value)

°C/°F Unitate de temperatură

Cu această funcție setați unitatea de temperatură. Puteți seta unitatea de temperatură ca grade Celsius sau grade Fahrenheit.

Setarea unității de temperatură



Fig. 19

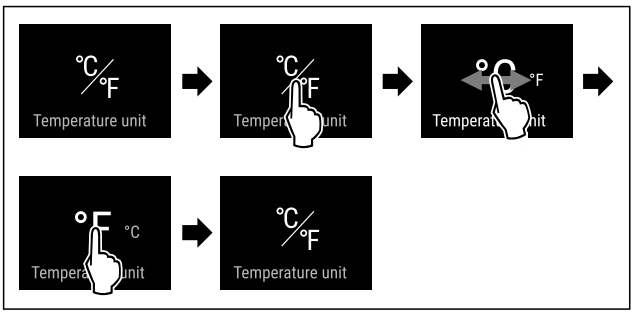

Fig. 21 Reprezentare exemplificatoare: Schimbați de la grade Celsius la grade Fahrenheit.

▶ Executați pașii de acțiune conform figurii.
▷ Unitatea de temperatură este setată.

B5 BioFresh B-Value

Cu această funcție setați BioFresh B-Value. Cu BioFresh B-Value puteți seta BioFresh puțin mai cald sau mai rece dacă acest lucru este necesare din cauza temperaturii ambiante mai ridicate sau mai scăzute. BioFresh B-Value este setat la livrarea de la furnizor pe valoarea B5. Dacă modificați B-Value, respectați tabelul următor:

Valoare	Descriere
B1	Temperatura cea mai scăzută
B1-B4	Temperatura poate scădea sub 0 °C, astfel încât produsele alimentare să poată îngheța ușor.
B5	Temperatură prestabilită
B9	Temperatură cea mai înaltă

Setare BioFresh B-Value



Fig. 22

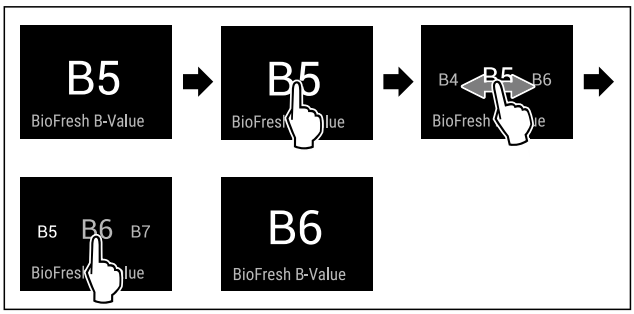

Fig. 24 Reprezentare exemplificatoare: Schimbați de la B5 la B6.

▶ Executați pașii de acțiune conform figurii.
▷ BioFresh B-Value este setat.
▷ Afișajul de status afișează temperatura țintă.

C5 C-Value*

Cu această funcție setați C-Value. Cu C-Value puteți seta compartimentul de congelare **** puțin mai cald sau mai rece. C-Value este setat la livrarea de la furnizor pe valoarea C5.

Valoare	Descriere
C1 până la C4	Compartimentul de congelare **** devine mai rece.
C5	Valoare prestabilită
C6 până la C9	Compartimentul de congelare **** devine mai cald.

Setarea C-Value



Fig. 25

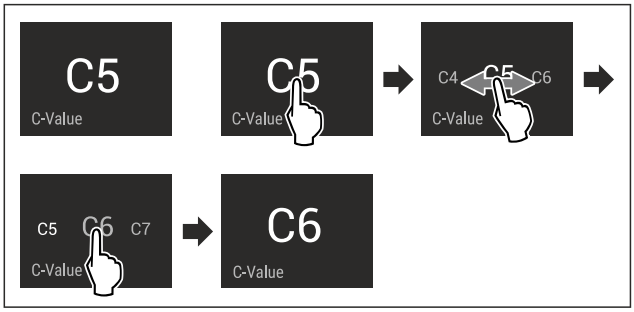

Fig. 27 Reprezentare exemplificatoare: Schimbați de la C5 la C6.

▶ Executați pașii de acțiune conform figurii.
▷ C-Value este setat.

D1 D-Value

D-Value este presetată pentru aparatul dumneavoastră și modificarea sa nu este permisă.

AutoDoor

Cu această funcție activați și configurați AutoDoor la punerea în funcțiune a aparatului sau la un moment ulterior. Dacă ați activat și configurat deja AutoDoor, atunci dezactivați AutoDoor cu această funcție. Cu această funcție configurați totodată unghiul de deschidere a ușii.

Dacă activați AutoDoor, puteți să deschideți ușa în diferite moduri:

- prin semnal de ciocănit
- prin smartphone
- prin comandă vocală

Indicație
Dacă nu activați AutoDoor, puteți să deschideți sau să închideți ușa întotdeauna cu mâna.

Dacă este activă funcția, aparatul funcționează cu o putere mai mare. Astfel zgomotele de lucru ale aparatului pot fi mai puternice provizoriu și se mărește consumul de energie.

Activarea și configurarea AutoDoor pentru prima oară

Activați și configurați AutoDoor pentru prima oară fie direct la **punerea în funcțiune** a aparatului sau la un moment ulterior.



Fig. 28

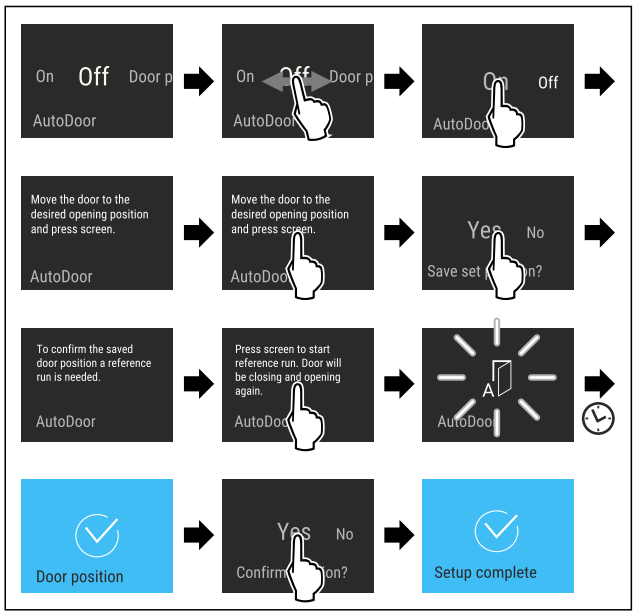

Fig. 29

- ▶ Executați pașii de acțiune conform figurii. până când sunteți solicitat pe display, să mișcați ușa până la poziția dorită.
- ▶ Configurarea unghiului de deschidere a ușii: Deschideți ușa cel puțin 70°.
- ▶ Asigurați-vă că ușa nu atinge mobila sau pereții învecinați.
- ▶ Confirmarea unghiului de deschidere a ușii: Atingeți scurt display-ul scurt după reprezentare.
- ▶ Salvați unghiul de deschidere a ușii: Confirmați mesajul de pe display după reprezentare.

PRECAUȚIE
Pericol de vătămare cauzat de deschiderea și închiderea automată a ușii!
- ▶ Mențineți liberă zona de deschidere a ușii.
- ▶ Nu interveniți cu mâna în balama.
- ▶ Nu blocați ușa.

ATENȚIE
Deteriorarea sertarelor și șinelor telescopice prin închiderea automată a ușii!
- ▶ Înainte de închiderea ușii: Împingeți complet în interior sertarele.
- ▶ Înainte de închiderea ușii a fost extras un sertar: Împingeți complet în interior șinele telescopice.



Fig. 30

Pentru a regla unghiul de deschidere a ușii, aparatul trebuie să execute o cursă de referință a ușii.
- ▶ Pornirea cursei de referință: Atingeți scurt display-ul scurt după reprezentare.
- ▷ Cursa de referință pornește.
- ▷ Simbolul AutoDoor se aprinde intermitent.
- ▷ Dacă cursa de referință s-a realizat în mod reușit: Display-ul devine albastru timp de 2 secunde.
- ▷ Se emite semnalul sonor de confirmare.
- ▶ Confirmați mesajul de pe display după reprezentare.
- ▷ Display-ul devine albastru.
- ▷ Se emite semnalul sonor de confirmare.
- ▷ Configurația AutoDoor s-a încheiat.
- ▷ Ușa poate fi deschisă prin semnal de ciocănit.

Activarea și dezactivarea AutoDoor

Ați activat și configurat deja AutoDoor. Doriți să dezactivați și să activați AutoDoor.

Dezactivare AutoDoor



Fig. 31

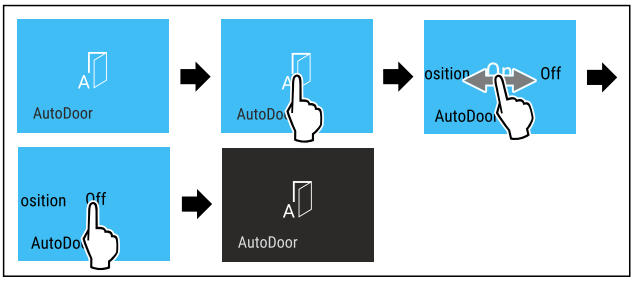

Fig. 32

▶ Executați pașii de acțiune conform figurii.
▷ AutoDoor este dezactivat.
▷ Ușa poate fi deschisă cu mâna.

AutoDoor activare



Fig. 33

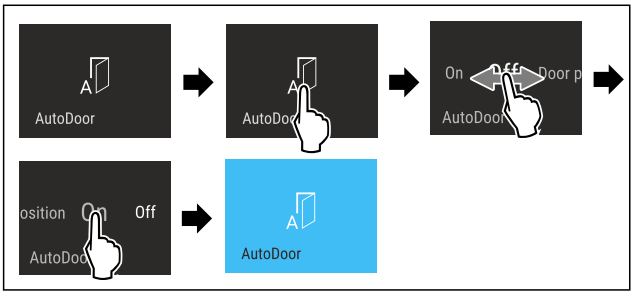

Fig. 34

▶ Executați pașii de acțiune conform figurii.
▷ AutoDoor este activat.
▷ Ușa poate fi deschisă prin semnal de ciocănit.
▷ Unghiul de deschidere a ușii reglat în prealabil este salvat în continuare.

Modificarea unghiului de deschidere a ușii

Ați configurat deja un unghi de deschidere a ușii și doriți să modificați unghiul de deschidere a ușii.



Fig. 35

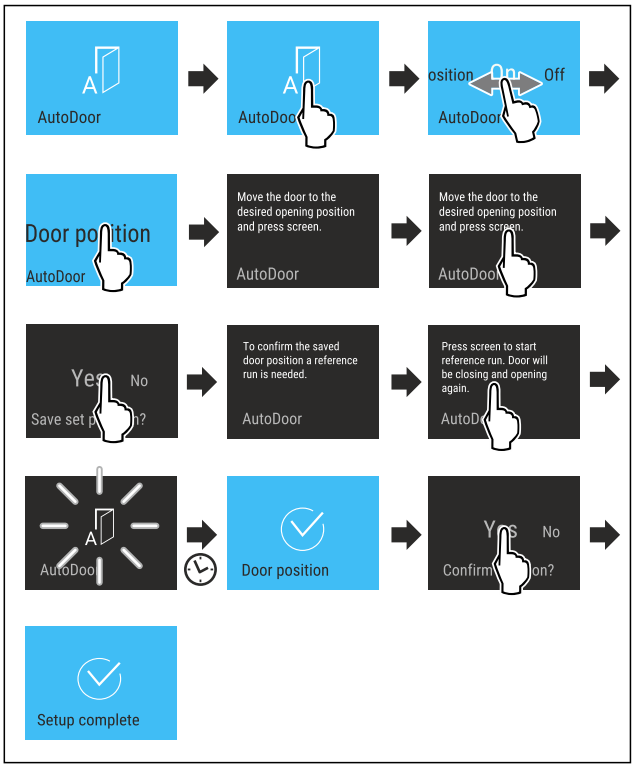

Fig. 36

▶ Executați pașii de acțiune conform figurii. până când sunteți solicitat pe display, să mișcați ușa până la poziția dorită.
▶ Configurarea unghiului de deschidere a ușii: Deschideți ușa cel puțin 70°.
▶ Asigurați-vă că ușa nu atinge mobila sau pereții învecinați.
▶ Confirmarea unghiului de deschidere a ușii: Atingeți scurt display-ul scurt după reprezentare.
▶ Salvați unghiul de deschidere a ușii: Confirmați mesajul de pe display după reprezentare.

PRECAUȚIE

Pericol de vătămare cauzat de deschiderea și închiderea automată a ușii!

▶ Mențineți liberă zona de deschidere a ușii.
▶ Nu interveniți cu mâna în balama.
▶ Nu blocați ușa.

ATENȚIE

Deteriorarea sertarelor și șinelor telescopice prin închiderea automată a ușii!

▶ Înainte de închiderea ușii: Împingeți complet în interior sertarele.
▶ Înainte de închiderea ușii a fost extras un sertar: Împingeți complet în interior șinele telescopice.



Fig. 37

Pentru a regla unghiul de deschidere a ușii, aparatul trebuie să execute o cursă de referință a ușii.

▶ Pornirea cursei de referință: Atingeți scurt display-ul scurt după reprezentare.
▷ Cursa de referință pornește.
▷ Simbolul AutoDoor se aprinde intermitent.
▷ Dacă cursa de referință s-a realizat în mod reușit: Display-ul devine albastru timp de 2 secunde.
▷ Se emite semnalul sonor de confirmare.
▶ Confirmați mesajul de pe display după reprezentare.
▷ Display-ul devine albastru.
▷ Se emite semnalul sonor de confirmare.
▷ Unghiul de deschidere a ușii este configurat.

Setarea sensibilității semnalului pentru ciocănit

Puteți seta sensibilitatea senzorului pentru ciocănit cu ajutorul unui comutator *Fig. 38 (1)*. Întrerupătorul se află pe partea balamalei, în treimea inferioară a ușii.

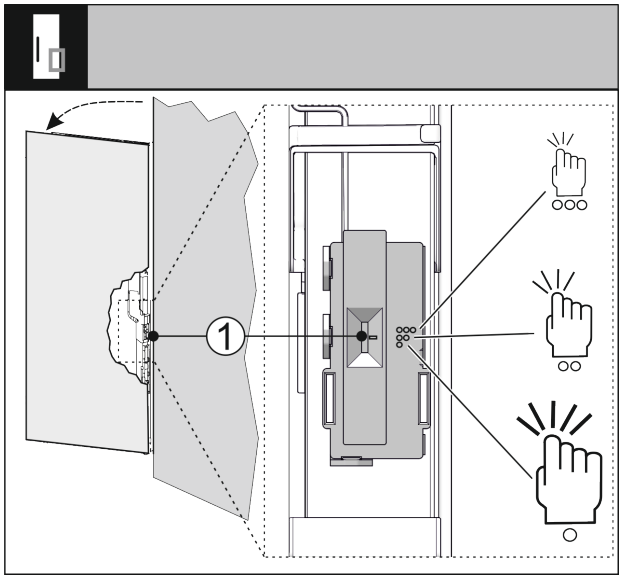

Fig. 38

Poziția comutatorului	Simbol	Semnificație
Sus	◯◯◯	Sensibilitate ridicată, este suficient ciocănitul ușor.
Mijloc	◯◯	Sensibilitate medie, este nevoie de mai puține ciocănituri. Acest reglaj este prestabilit.
Jos	◯	Sensibilă scăzută, este necesară un ciocănit puternic.

▶ Glisați comutatorul *Fig. 38 (1)* în poziția dorită.
▷ Sensibilitatea este setată.

Utilizarea AutoDoor cu smartphone-ul

Doriți să utilizați smartphone-ul pentru deschidere și închidere.

▶ Activați și configurați AutoDoor. (vezi Activarea și configurarea AutoDoor pentru prima oară)
▶ Instalați aplicația SmartDevice pe smartphone.
▶ Stabiliți legătura WLAN la aparat. (vezi WLAN)
▶ Înregistrarea aparatului în aplicația SmartDevice: Urmați instrucțiunile din aplicația SmartDevice.
▷ Suplimentar față de semnalul de ciocănit, ușa poate fi deschisă prin intermediul smartphone-ului.

Utilizarea AutoDoor cu comandă vocală

Doriți să utilizați o comandă vocală pentru deschidere și închidere.

▶ Activați și configurați AutoDoor. (vezi Activarea și configurarea AutoDoor pentru prima oară)
▶ Instalați aplicația SmartDevice pe smartphone.
▶ Stabiliți legătura WLAN la aparat. (vezi WLAN)
▶ Înregistrarea aparatului în aplicația SmartDevice: Urmați instrucțiunile din aplicația SmartDevice.
▶ Instalați asistentul vocal.
▷ Suplimentar față de semnalul de ciocănit, ușa poate fi deschisă prin intermediul asistentului vocal.

Informații adiționale și tutoriale găsiți la:
home.liebherr.com/faq-autodoor

SuperCool

Cu această funcție activați sau dezactivați SuperCool. Dacă activați SuperCool, aparatul crește puterea de răcire. Puteți obține astfel temperaturi de răcire mai scăzute. Puteți activa SuperCool dacă doriți să răciți rapid cantități mari de produse alimentare.

Dacă activați SuperCool, se vor atinge suplimentar temperaturi mai scăzute în compartimentul de congelare ****. Puteți activa SuperCool dacă doriți să congelați produse alimentare în compartimentul de congelare *****.

Dacă este activă funcția, aparatul funcționează cu o putere mai mare. Astfel zgomotele de lucru ale aparatului pot fi mai puternice provizoriu și se mărește consumul de energie.

Activare SuperCool

Momentul pentru activarea funcției:

- Dacă doriți să depozitați produse alimentare proaspete în frigider: Activați funcția la introducerea produselor alimentare.
- Dacă doriți să depozitați produse alimentare proaspete în compartimentul de congelare ****: Activați funcția cu 3 ore înainte de a introduce produsele alimentare.*

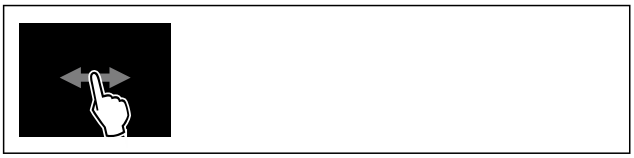

Fig. 39

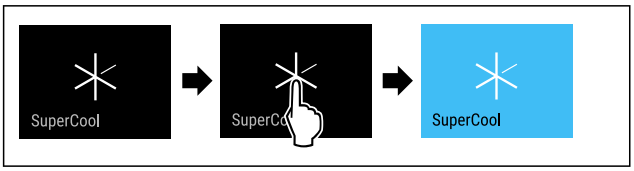

Fig. 40

▶ Executați pașii de acțiune conform figurii.

-sau-

▶ Activați cu aplicația SmartDevice.

▷ SuperCool este activat.
▷ Indicatorul de temperatură devine albastru.

Dezactivare SuperCool

SuperCool va fi dezactivată automat după 18 de ore. Puteți dezactiva însă SuperCool și manual în orice moment:



Fig. 41

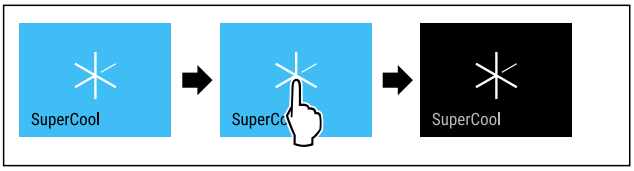

Fig. 42

▶ Executați pașii de acțiune conform figurii.

-sau-

▶ Dezactivați cu aplicația SmartDevice.

▷ SuperCool este dezactivat.
▷ Aparatul continuă să funcționeze în regim normal.
▷ Aparatul se răcește la temperatura setată în prealabil.

PartyMode

Cu această funcție activați sau dezactivați PartyMode. PartyMode activează diferite funcții, care sunt utile pentru o petrecere.

PartyMode activează următoarele funcții:

- SuperCool (vezi SuperCool)

Puteți seta individual și flexibil toate funcțiile enumerate. Dacă dezactivați PartyMode, sunt respinse toate modificările.

Dacă este activă funcția, aparatul funcționează cu o putere mai mare. Astfel zgomotele de lucru ale aparatului pot fi mai puternice provizoriu și se mărește consumul de energie.

Activare PartyMode



Fig. 43

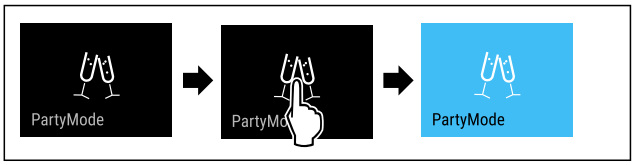

Fig. 44

▶ Executați pașii de acțiune conform figurii.
▷ PartyMode și funcțiile aferente sunt activate.
▷ Indicatorul de temperatură devine albastru.
▷ Temperatura actuală se aprinde intermitent, până când este atinsă temperatura țintă.

Dezactivare PartyMode

PartyMode va fi dezactivată automat după 24 de ore. Puteți dezactiva însă PartyMode și manual în orice moment:



Fig. 45

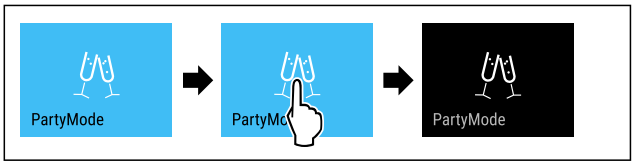

Fig. 46

▶ Executați pașii de acțiune conform figurii.
▷ PartyMode este dezactivat.
▷ Aparatul se răcește la temperatura setată în prealabil: Temperatura actuală se aprinde intermitent, până când este atinsă temperatura țintă.

HolidayMode

Cu această funcție activați sau dezactivați HolidayMode. Dacă activați HolidayMode, este setat frigiderul pe 15 °C. Astfel economisiți energie în timpul perioadelor mai lungi de absență și evitați mirosurile neplăcute și formarea de mucegai.

Starea aparatului la HolidayMode activ
Frigiderul răcește la 15 °C.
BioFresh răcește la 15 °C.
În compartimentul de congelare **** se păstrează temperatura setată.*
PartyMode este dezactivat.
SuperCool este dezactivat.

Activare HolidayMode

▶ Goliți complet frigiderul.
▶ Goliți complet BioFresh.

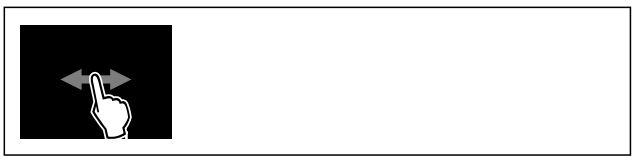

Fig. 47

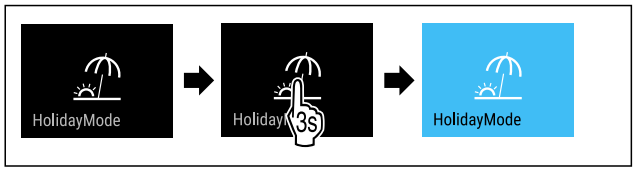

Fig. 48

▶ Executați pașii de acțiune conform figurii.
▷ HolidayMode este activat.
▷ Indicatorul de temperatură devine albastru și afișează simbolul HolidayMode.

Dezactivare HolidayMode



Fig. 49

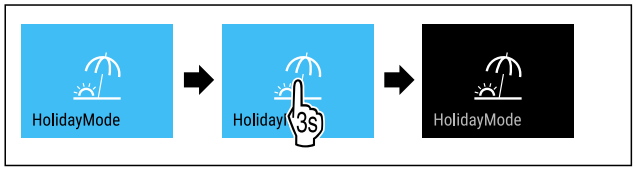

Fig. 50

▶ Executați pașii de acțiune conform figurii.
▷ HolidayMode este dezactivat.
▷ Aparatul se răcește la temperatura setată în prealabil.

SabbathMode

Cu această funcție activați sau dezactivați SabbathMode. Dacă activați această funcție, sunt deconectate unele funcții electronice. Astfel aparatul dumneavoastră îndeplinește cerințele religioase privind sărbătorile evreiești ca de ex. Sabat și corespunde certificării Kosher STAR-K.

Starea aparatului la SabbathMode activ
Afișajul de stare indică în permanență SabbathMode.
Toate funcțiile de pe display exceptând **funcția Dezactivarea SabbathMode** sunt blocate.
Toate funcțiile rămân active.
Display-ul rămâne iluminat, dacă închideți ușa.
Iluminarea interioară este dezactivată.
Atenționările nu sunt executate. Intervalul de timp setat este oprit.
Atenționările și avertizările nu sunt afișate.
Nu există o alarmă a ușii.
Nu există o alarmă de temperatură.
InfinitySpring este scos din funcțiune.*
Ciclul de dezghețare se activează numai la timpul prestabilit fără luarea în considerare a folosirii aparatului.
După o pană de curent aparatul se întoarce în SabbathMode.

Starea aparatului

Indicație
Acest aparat are certificarea institutului „Institute for Science and Halacha“. (www.machonhalacha.co.il)

O listă despre aparatele certificate STAR-K se găsește la www.star-k.org/appliances.

Activare SabbathMode

AVERTIZARE
Pericol de intoxicare din cauza alimentelor alterate!
Dacă ați activat SabbathMode și apare o întrerupere de curent, nu apare niciun mesaj pe afișajul de stare din cauza întreruperii de curent. Dacă este încheiată întreruperea de curent, aparatul funcționează în continuare în SabbathMode. Din cauza întreruperii de curent se pot altera alimentele și alterarea acestora poate duce la o intoxicație alimentară.
După o întrerupere de curent:
▶ Nu consumați alimentele, care au înghețat și au fost dezghețate.



Fig. 51

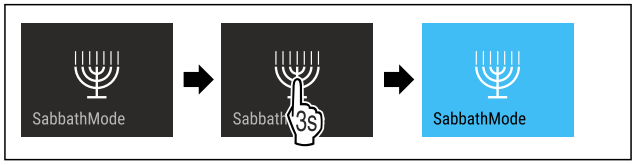

Fig. 52

▶ Executați pașii de acțiune conform figurii.
▷ SabbathMode este activat.
▷ Afișajul de stare indică în permanență SabbathMode.

Dezactivare SabbathMode

SabbathMode va fi dezactivată automat după 80 de ore. Puteți dezactiva însă SabbathMode și manual în orice moment:

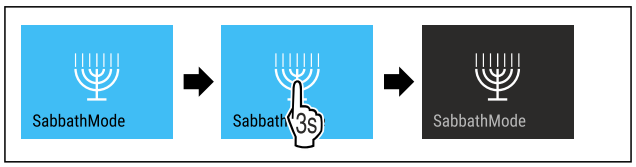

Fig. 53

▶ Executați pașii de acțiune conform figurii.
▷ SabbathMode este dezactivat.

EnergySaver

Cu această funcție activați sau dezactivați modul de economie energetică. Dacă activați modul de economie energetică, consumul de energie scade, iar temperatura crește în aparat. Alimentele rămân proaspete, dar termenul de valabilitate este scurtat.

Zona de temperatură	Setare recomandată (vezi Setarea temperaturii în frigider)	Temperatură cu EnergySaver activ
5 °C Frigider	4 °C	7 °C

Temperaturi

EnergySaver activare



Fig. 54

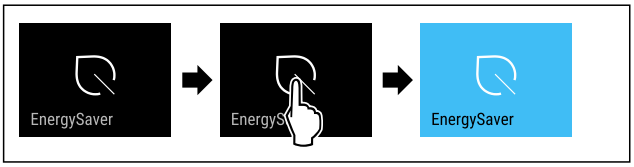

Fig. 55

▶ Executați pașii de acțiune conform figurii.
▷ Modul de economisire a energiei este activat.

Dezactivare EnergySaver



Fig. 56

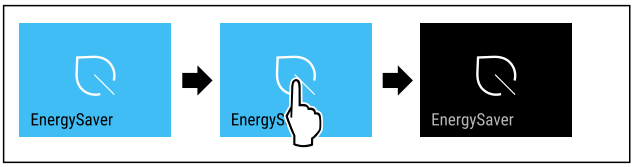

Fig. 57

▶ Executați pașii de acțiune conform figurii.
▷ Modul de economisire a energiei este dezactivat.

HydroBreeze

Cu această funcție activați sau dezactivați HydroBreeze. Dacă activați funcția, HydroBreeze din BioFresh-Safe generează o ceață fină, rece. Astfel se mărește durata de valabilitate a salatei neambalate, legumelor și fructelor cu umiditate proprie ridicată.

Dacă activați funcția, se activează HydroBreeze la fiecare 90 minute pentru 4 secunde când ușa este închisă. Dacă deschideți ușa, se activează HydroBreeze în funcție de setare:

Valoare	Descriere
1	HydroBreeze este activ timp de 4 secunde când ușa este deschisă.
2	HydroBreeze este activ timp de 6 secunde când ușa este deschisă.
3	HydroBreeze este activ timp de 8 secunde când ușa este deschisă.
dezactivat (valoare presetată)	HydroBreeze este dezactivat.

Durata de la HydroBreeze când ușa este deschisă

Activare HydroBreeze

Indicație
Dacă activați HydroBreeze, dar nu depozitați produse alimentare în sertar, se constituie condens pe baza sertarului.
▶ Activați HydroBreeze numai dacă depozitați produse alimentare în sertar.

Asigurați-vă că sunt îndeplinite următoarele condiții necesare:

- ❑ HydroBreeze este curățat. (vezi 9.11.5 Curățarea HydroBreeze)
- ❑ Rezervorul de apă este umplut. (vezi 8.10.1 Umplerea rezervorului de apă)

Activați HydroBreeze prin selectarea unei valori pentru durata de la HydroBreeze:

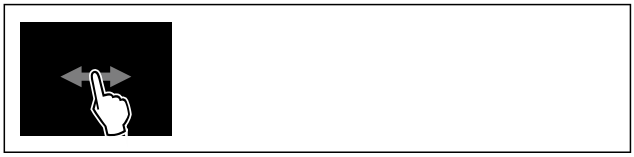

Fig. 58

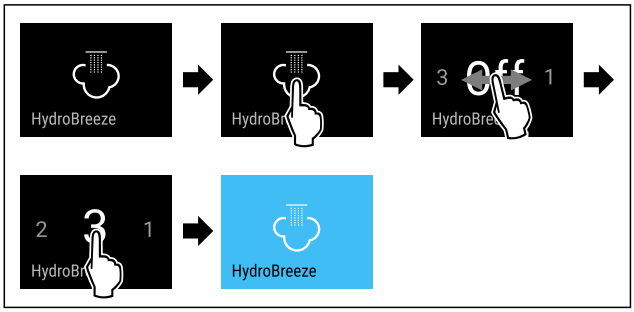

Fig. 59 Reprezentare exemplificatoare: Activați HydroBreeze cu valoarea 3.

▶ Executați pașii de acțiune conform figurii.
▷ HydroBreeze este activat.

Dezactivare HydroBreeze

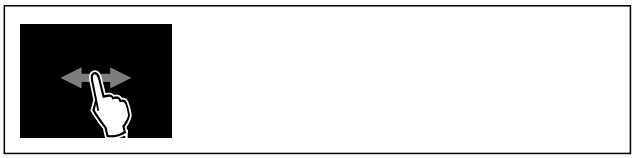

Fig. 60

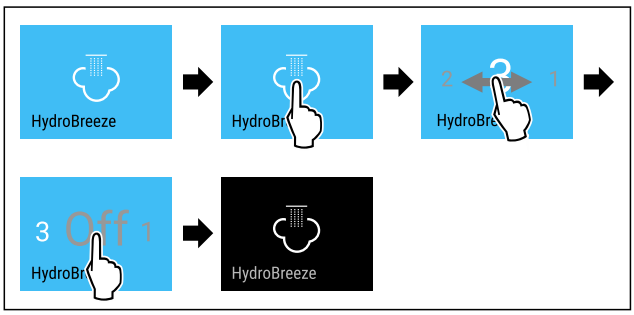

Fig. 61

▶ Executați pașii de acțiune conform figurii.
▷ HydroBreeze este dezactivat.

CleaningMode

Cu această funcție activați sau dezactivați CleaningMode. CleaningMode permite o curățare confortabilă a aparatului.

Această setare se referă la frigider.

Mod de utilizare:
- Curățați frigiderul. (vezi 9.11 Curățarea aparatului)
- Curățați InfinitySpring. (vezi 9.11.4 Curățarea InfinityS-pring *) *

Starea aparatului la CleaningMode activ
Afișajul de stare indică în permanență CleaningMode.
Frigiderul este oprit.
Iluminarea interioară este activată.
Atenționările și avertizările nu sunt afișate. Nu se emite niciun semnal sonor.
InfinitySpring este scos din funcțiune.*

Starea aparatului

Activare CleaningMode



Fig. 62

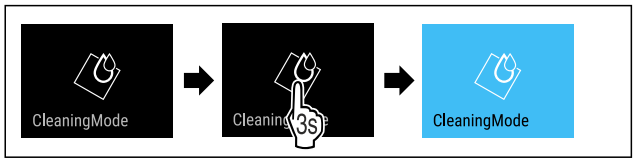

Fig. 63

▶ Executați pașii de acțiune conform figurii.
▷ CleaningMode este activat.
▷ Afișajul de stare indică în permanență CleaningMode.

Dezactivare CleaningMode

CleaningMode va fi dezactivat automat după 60 minute. Puteți dezactiva însă CleaningMode și manual în orice moment:

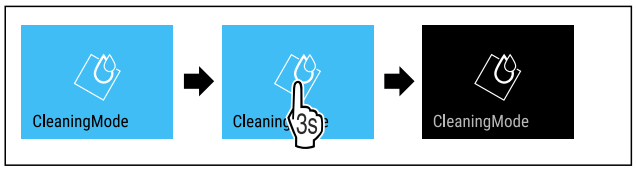

Fig. 64

▶ Executați pașii de acțiune conform figurii.
▷ CleaningMode este dezactivat.
▷ Aparatul se răcește la temperatura setată în prealabil.

Luminozitate display

Cu această funcție setați treptat luminozitatea display-ului.

Puteți seta următoarele trepte de luminozitate:
- 40 %
- 60 %
- 80 %
- 100 % (valoare presetată)

Reglarea luminozității



Fig. 65

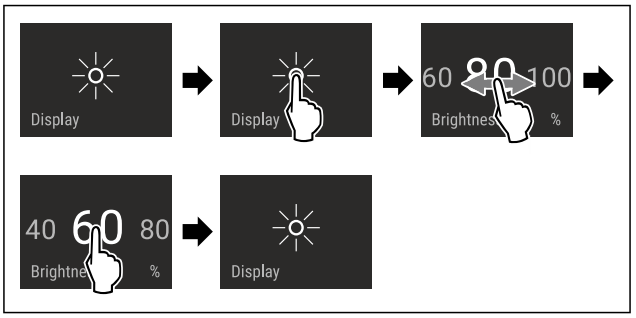

Fig. 66 Reprezentare exemplificatoare: Schimbați de la 80 % la 60 %.

▶ Executați pașii de acțiune conform figurii.
▷ Luminozitatea este setată.

Alarmă ușă

Cu această funcție activați sau dezactivați alarma ușii. Alarma ușii emite semnal sonor dacă ușa este deschisă un timp prea îndelungat. Alarma ușii este activată la livrarea de la furnizor. Puteți seta cât timp poate sta ușa deschisă înainte de a emite semnal sonor.

Puteți seta următoarele valori:
- 1 minut
- 2 minute
- 3 minute
- Oprit

Setarea alarmei ușii



Fig. 67

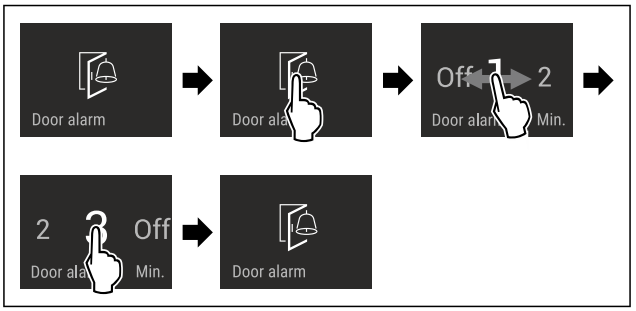

Fig. 68 Reprezentare exemplificatoare: Schimbați alarma ușii de la 1 minut la 3 minute.

▶ Executați pașii de acțiune conform figurii.
▷ Alarma ușii este setată.

Dezactivarea alarmei ușii



Fig. 70

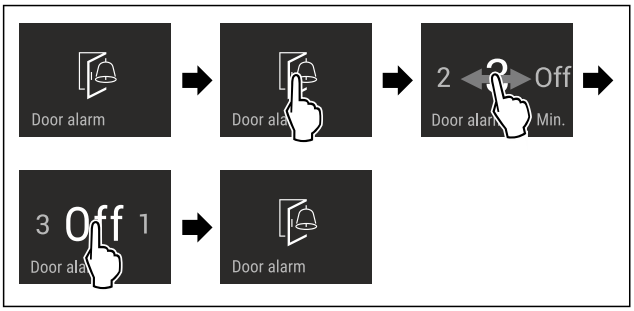

Fig. 71

▶ Executați pașii de acțiune conform figurii.
▷ Alarma ușii este dezactivată.

Sunetul AutoDoor

Cu această funcție activați sau dezactivați sunetul Auto-Door. Sunetul AutoDoor este activat la livrarea de la furnizor.

Activarea sunetului AutoDoor



Fig. 72

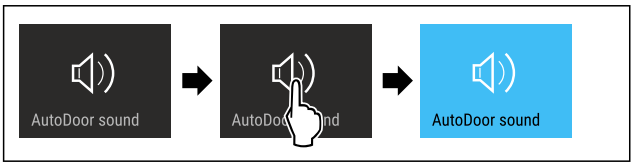

Fig. 73

▶ Executați pașii de acțiune conform figurii.
▷ Sunetul AutoDoor este activat.

Dezactivarea sunetului AutoDoor



Fig. 74

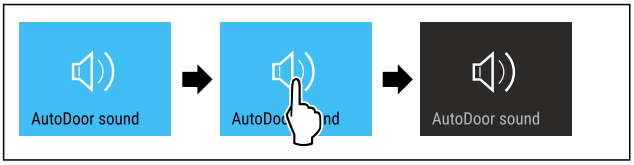

Fig. 75

▶ Executați pașii de acțiune conform figurii.
▷ Sunetul AutoDoor este dezactivat.

Blocare introducere

Cu această funcție activați sau dezactivați blocarea introducerii. Blocarea introducerii împiedică ca aparatul să fie operat accidental de copii.

Mod de utilizare:

- Evitați modificarea involuntară a funcțiilor.
- Evitați deconectarea involuntară a aparatului.
- Evitați setarea involuntară a temperaturii.

Activare blocare introducere

Dacă activați blocarea introducerii, puteți să navigați în continuare în meniuri, dar nu puteți selecta sau modifica alte funcții.



Fig. 76

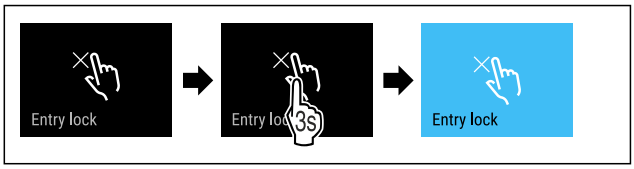

Fig. 77

▶ Executați pașii de acțiune conform figurii.
▷ Blocarea introducerii este activată.

Dezactivare blocare introducere



Fig. 78

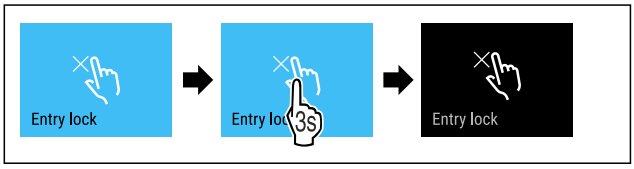

Fig. 79

▶ Executați pașii de acțiune conform figurii.
▷ Blocarea introducerii este dezactivată.

Limbă

Cu această funcție setați limba afișajului.

Puteți seta următoarele limbi:

- Germană
- Engleză
- Franceză
- Spaniolă
- Italiană
- Olandeză
- Cehă
- Poloneză
- Portugheză
- Bulgară
- Rusă
- Chineză

Setarea limbii



Fig. 80

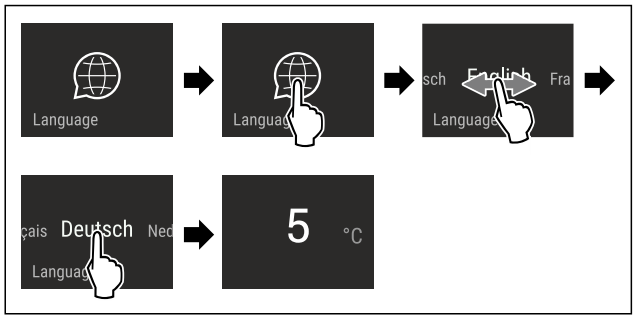

Fig. 81 Reprezentare exemplificatoare în funcție de limbă și temperatură

▶ Executați pașii de acțiune conform figurii.
▷ Limba este setată.
▷ Afișajul revine la afișajul de status.

Informații despre aparat

Cu această funcție afișați numărul de model, numărul de serie și numărul de service al aparatului dumneavoastră. Când luați legătura cu centrul de service aveți nevoie de informațiile despre aparat. (vezi 10.4 Centrul de service)

Cu această funcție deschideți în plus meniul extins. (vezi 3 Modul de funcționare al display-ului Touch & Swipe)

Afișarea informațiilor despere aparat



Fig. 82



Fig. 83

▶ Executați pașii de acțiune conform figurii.
▷ Display-ul afișează informațiile despre aparat.

Software

Cu această funcție afișați și versiunea de software a aparatului dumneavoastră.

Afișarea versiunii de software



Fig. 84

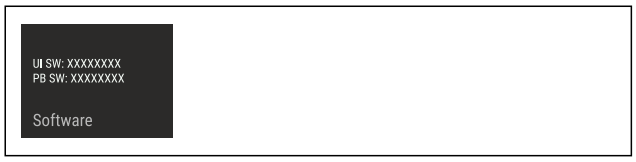

Fig. 85

▶ Executați pașii de acțiune conform figurii.
▷ Display-ul afișează versiunea de software.

Reamintire

Cu această funcție activați sau dezactivați reamintirile. Funcția este activată la livrarea de la furnizor.

Dacă este activată funcția, apar următoarele reamintiri:

- Înlocuire filtru pentru apă (vezi Înlocuire filtru pentru apă*) *
- Înlocuire filtru cu cărbune activ FreshAir (vezi Înlocuire filtru cu cărbune activ FreshAir)

Activare reamintire



Fig. 86

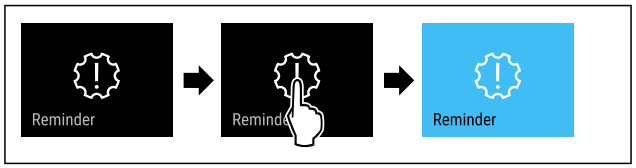

Fig. 87

▶ Executați pașii de acțiune conform figurii.
▷ Reamintirea este activată.

Dezactivare reamintire



Fig. 88

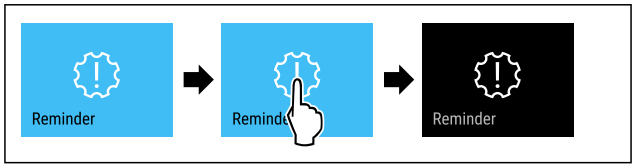

Fig. 89

▶ Executați pașii de acțiune conform figurii.
▷ Reamintirea este dezactivată.

Mod demo

Modul demo este o funcție specială pentru reprezentantul comercial, care doresc să demonstreze funcțiile speciale. Dacă activați modul demo, sunt dezactivate toate funcțiile tehnice de răcire.

Dacă vă conectați aparatul și pe afișajul de status apare "Demo", este activat deja modul demo.

Dacă activați modul demo și apoi îl dezactivați din nou, este resetat aparatul la setările din fabricație. (vezi Resetare pe reglajele din fabricație)

Activarea modului demo



Fig. 90

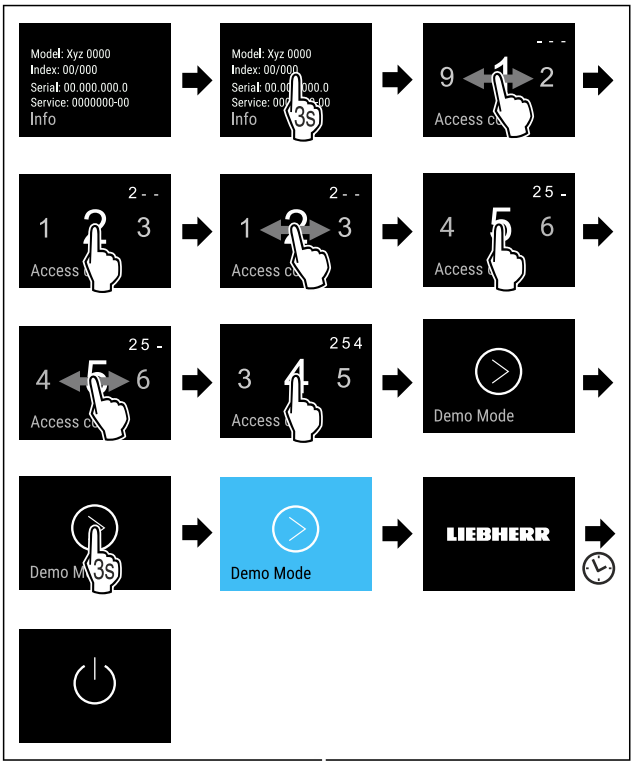

Fig. 91

▶ Executați pașii de acțiune conform figurii.
▷ Modul demo este activat.
▷ Aparatul este deconectat.
▶ Conectați aparatul. (vezi 4.1 Pornirea aparatului (prima punere în funcțiune))
▷ Pe afișajul de status apare "DEMO".

Dezactivarea modului demo



Fig. 92

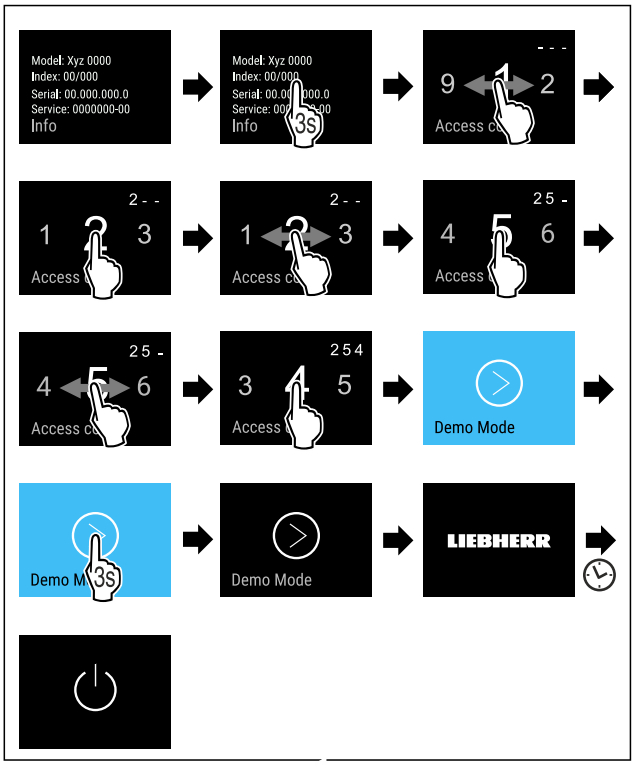

Fig. 93

▶ Executați pașii de acțiune conform figurii.
▷ Modul demo este dezactivat.
▷ Aparatul este deconectat.
▶ Conectați aparatul. (vezi 4.1 Pornirea aparatului (prima punere în funcțiune))
▷ Aparatul este resetat la setările din fabricație.

Resetare pe reglajele din fabricație

Cu această funcție resetați toate reglajele pe reglajele din fabricație. Toate setările pe care le-ați realizat până în prezent vor fi readuse la valorile lor inițiale.

Efectuarea resetării



Fig. 94

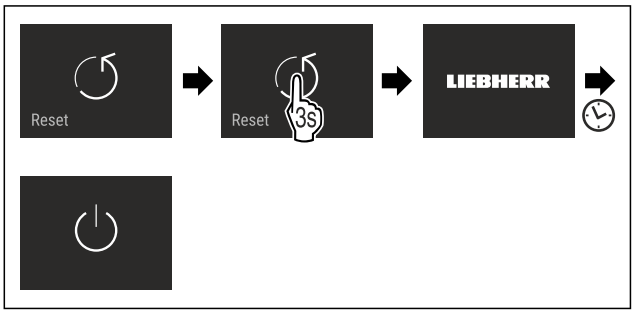

Fig. 95

▶ Executați pașii de acțiune conform figurii.
▷ Aparatul este resetat.
▷ Aparatul este oprit.
▶ Reporniți aparatul. (vezi 4.1 Pornirea aparatului (prima punere în funcțiune))

7.3 Mesaje

Există două categorii de mesaje:

Categorie	Semnificație
Avertizare	Avertizările apar la o alarmă a ușii sau la disfuncționalități. Puteți încheia avertizările mai simple chiar dumneavoastră. La disfuncționalități grave trebuie să contactați centrul de service. (vezi 10.4 Centrul de service)
Reamintire	Reamintirile atrag atenția asupra proceselor generale. Puteți să executați aceste procese și, prin urmare, să încheiați mesajul.

7.3.1 Perspectivă generală asupra avertizărilor

Comportamentul aparatului la avertizări:
- Avertizarea apare pe display în roșu.
- Sunetul de alarmă se emite în volum sonor ascendent.
- La unele avertizări pulsează iluminatul interior.

Mesaj	Cauza	Încheierea mesajului
 **Alarmă ușă**	Apare mesajul, dacă ușa este deschisă prea mult timp.	Efectuați pașii de acțiune. (vezi Alarmă ușă)
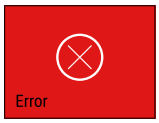 **Eroare**	Apare mesajul, dacă există o eroare a aparatului. O componentă a aparatului prezintă o eroare.	Efectuați pașii de acțiune. (vezi Eroare)
 **Eroare WLAN**	Mesajul apare, dacă aparatul nu s-a putut conecta la WLAN. (vezi Stabilirea conexiunii WLAN pentru prima dată) Apare mesajul numai la prima configurare.	Efectuați pașii de acțiune. (vezi Eroare WLAN)

Mesaj	Cauza	Încheierea mesajului
 **AutoDoor** AutoDoor a fost oprit.	Apare mesajul, dacă un obstacol împiedică deschiderea sau închiderea automată a ușii.	Efectuați pașii de acțiune. (vezi AutoDoor a fost oprit)
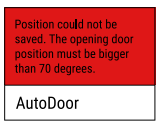 **AutoDoor** Poziția nu a putut fi salvată.	Mesajul apare la configurația AutoDoor, dacă unghiul de deschidere a ușii selectat este prea mic. (vezi AutoDoor)	Efectuați pașii de acțiune. (vezi Poziția nu a putut fi salvată)
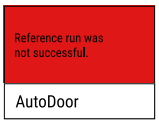 **AutoDoor** Cursa de referință nu a reușit.	Mesajul apare la configurația AutoDoor, dacă nu a reușit cursa de referință. (vezi AutoDoor)	Efectuați pașii de acțiune. (vezi Cursa de referință nu a reușit)
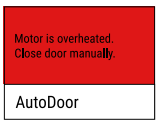 **AutoDoor** Motorul se răcește.	Apare mesajul, dacă se răcește motorul ușii.	Efectuați pașii de acțiune. (vezi Motorul se răcește)

7.3.2 Încheierea avertizărilor

Alarmă ușă

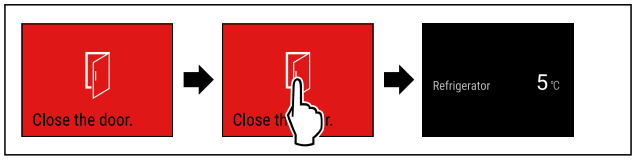

Fig. 96 Reprezentare exemplificatoare

▶ Executați pașii de acțiune conform figurii.

-sau-

▶ Închideți ușa.

▷ Display-ul sare la afișajul de status.

Puteți seta cât timp poate sta ușa deschisă înainte de a emite alarma ușii. (vezi Setarea alarmei ușii)

Eroare

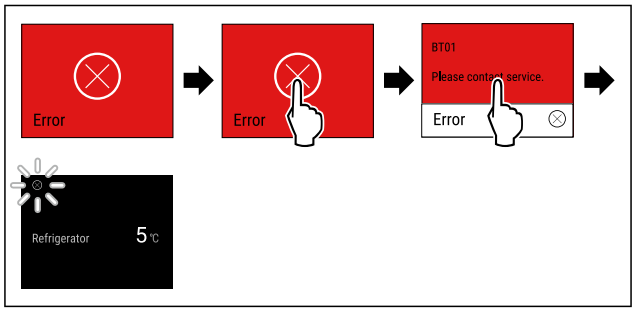

Fig. 97 Reprezentare exemplificatoare

▶ Atingeți scurt display-ul.
▷ Este afișat codul de eroare.
▶ Notați codul de eroare.
▶ Atingeți scurt display-ul.
▷ Display-ul sare la afișajul de status.
▶ Adresați-vă centrului de service. (vezi 10.4 Centrul de service)

Eroare WLAN

▶ Verificați conexiunea WLAN.
▶ Conectați din nou aparatul la WLAN. (vezi WLAN)

AutoDoor a fost oprit

PRECAUȚIE

Pericol de vătămare cauzat de deschiderea și închiderea automată a ușii!

▶ Mențineți liberă zona de deschidere a ușii.
▶ Nu interveniți cu mâna în balama.
▶ Nu blocați ușa.

ATENȚIE
Deteriorarea sertarelor și șinelor telescopice prin închiderea automată a ușii!
▶ Înainte de închiderea ușii: Împingeți complet în interior sertarele.
▶ Înainte de închiderea ușii a fost extras un sertar: Împingeți complet în interior șinele telescopice.



Fig. 98
▶ Înlăturați obstacolul.
▷ Dacă este înlăturat obstacolul: Ușa se deschide sau se închide automat.
▷ Dacă nu este înlăturat obstacolul: Apare din nou mesajul și alarma ușii este activă.

Poziția nu a putut fi salvată

Unghiul de deschidere a ușii trebuie să fie mai mare de 70°.

Dacă doriți să abandonați configurația AutoDoor:

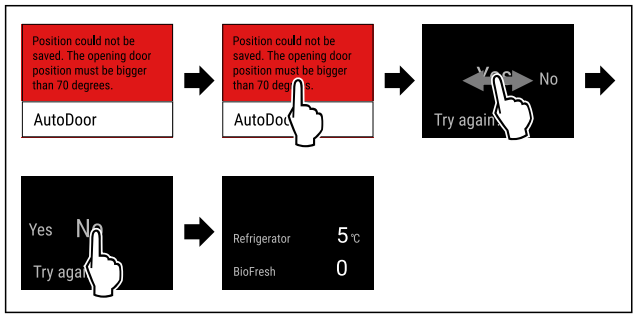

Fig. 99 Reprezentare exemplificatoare
▶ Executați pașii de acțiune conform figurii.
▷ Display-ul sare la afișajul de status.

Dacă doriți să continuați configurația AutoDoor și să setați unghiul de deschidere a ușii:

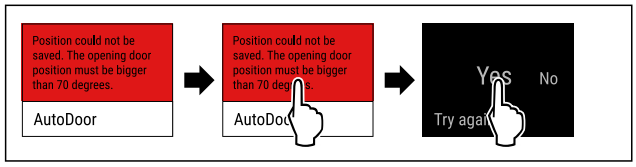

Fig. 100
▶ Executați pașii de acțiune conform figurii.
▶ Configurați din nou unghiul de deschidere a ușii. (vezi AutoDoor)

Cursa de referință nu a reușit

Dacă doriți să abandonați configurația AutoDoor:

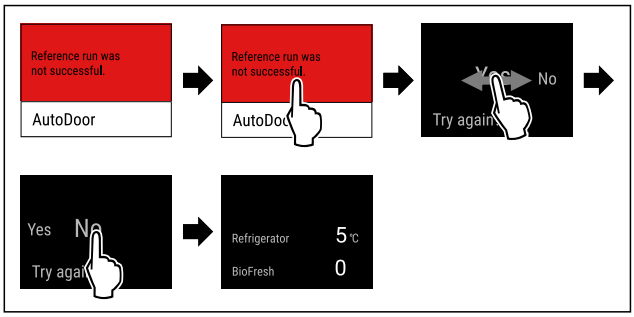

Fig. 101 Reprezentare exemplificatoare
▶ Executați pașii de acțiune conform figurii.
▷ Display-ul sare la afișajul de status.

Dacă doriți să continuați configurația AutoDoor și să setați unghiul de deschidere a ușii:

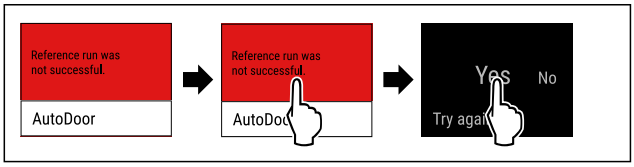

Fig. 102
▶ Executați pașii de acțiune conform figurii.
▶ Configurați din nou unghiul de deschidere a ușii. (vezi AutoDoor)

Motorul se răcește

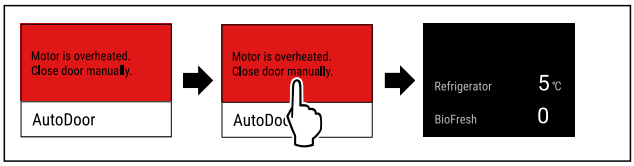

Fig. 103 Reprezentare exemplificatoare
▶ Executați pașii de acțiune conform figurii.
▷ Display-ul sare la afișajul de status.
▷ Motorul se răcește și devine activ în scurt timp.
▶ Închideți ușa cu mâna.

7.3.3 Perspectivă generală asupra reamintirilor

Comportamentul aparatului la reamintiri:
- Reamintirea apare pe display în galben.
- Se emite un semnal sonor.
- La unele reamintiri pulsează iluminatul interior.

Puteți dezactiva următoarele mesaje memento (vezi Dezactivare reamintire) :
- Înlocuire filtru cu cărbune activ FreshAir

Mesaj	Cauza	Încheierea mesajului
Water filter * **Înlocuire filtru pentru apă***	Apare mesajul, dacă trebuie să înlocuiți filtrul pentru apă.*	Efectuați pașii de acțiune. (vezi Înlocuire filtru pentru apă*) *
FreshAir filter **Înlocuire filtru cu cărbune activ FreshAir**	Apare mesajul, dacă trebuie să înlocuiți filtrul cu cărbune activ FreshAir.	Efectuați pașii de acțiune. (vezi Înlocuire filtru cu cărbune activ FreshAir)

Mesaj	Cauza	Încheierea mesajului
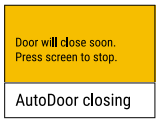 **AutoDoor se închide în curând**	Apare mesajul, dacă deschideți ușa mai mult de 10 secunde.	Efectuați pașii de acțiune. (vezi AutoDoor se închide în curând)

7.3.4 Încheierea reamintirilor

Înlocuire filtru pentru apă*

Liebherr recomandă: Înlocuiți filtrul pentru apă la fiecare 6 luni.

Indicație
Puteți obține filtrul pentru apă din Liebherr-Hausgeräte-Shop la home.liebherr.com/shop/de/deu/zubehor.html.

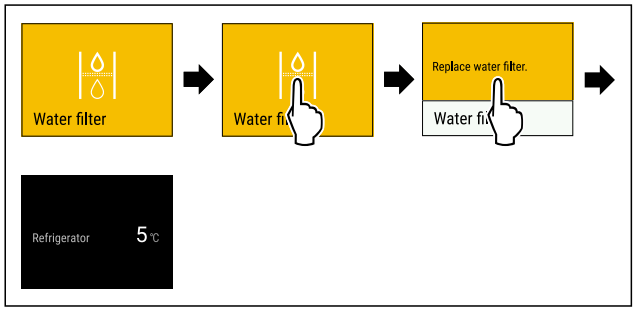

Fig. 104 Reprezentare exemplificatoare

▶ Atingeți scurt display-ul.
▷ Display-ul afișează informațiile referitoare la reamintire.
▶ Atingeți scurt display-ul.
▶ Înlocuiți filtrul pentru apă. (vezi 9.3 Filtru pentru apă*)
▷ Filtrul de apă asigură calitatea optimă a apei.
▷ Reamintirea apare după 6 luni din nou.

Dacă nu doriți să mai primiți această reamintire, puteți dezactiva reamintirea. (vezi Dezactivare reamintire)

Înlocuire filtru cu cărbune activ FreshAir

Liebherr recomandă: Înlocuiți filtrul cu cărbune activ FreshAir la fiecare 6 luni.

Indicație
Puteți obține filtrul cu cărbune activ FreshAir din Liebherr-Hausgeräte-Shop la home.liebherr.com/shop/de/deu/zubehor.html.

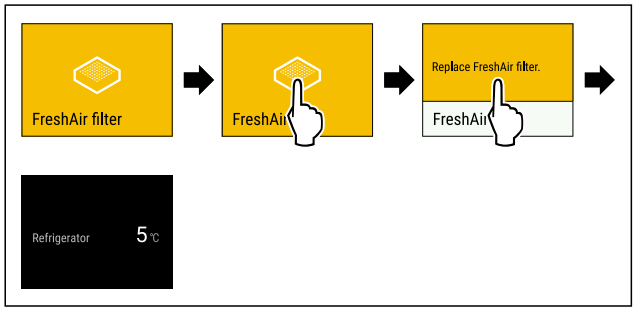

Fig. 105 Reprezentare exemplificatoare

▶ Atingeți scurt display-ul.
▷ Display-ul afișează informațiile referitoare la reamintire.
▶ Atingeți scurt display-ul.
▶ Înlocuiți filtrul cu cărbune activ. (vezi 9.1 Filtru de cărbune activ-FreshAir)
▷ Filtrul cu cărbune activ asigură calitatea optimă a aerului din frigider.
▷ Reamintirea apare după 6 luni din nou.

Dacă nu doriți să mai primiți această reamintire, puteți dezactiva reamintirea. (vezi Dezactivare reamintire)

AutoDoor se închide în curând

Dacă apare reamintirea și mai aveți nevoie de timp înainte de a se închide automat ușa:

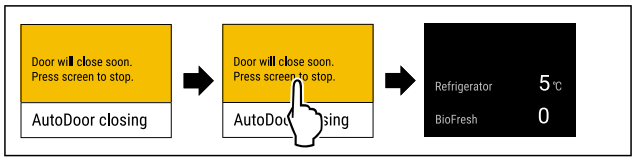

Fig. 106 Reprezentare exemplificatoare

▶ Executați pașii de acțiune conform figurii.
▷ Închiderea automată a ușii va fi întreruptă.
▷ Display-ul sare la afișajul de status.
▷ Alarma ușii este activă. (vezi Alarmă ușă)
▷ Dacă se emite alarma ușii: Ușa se închide automat.

Dacă apare reamintirea și doriți să se închidă ușa:

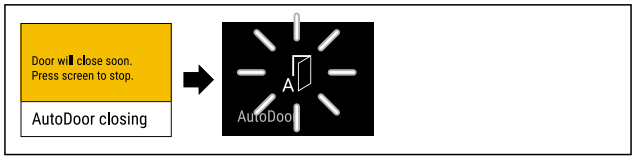

Fig. 107

▶ Nu executați nicio acțiune pe display.
▷ Imediat ce începe închiderea automată a ușii: Display-ul afișează simbolul AutoDoor intermitent.
▷ Ușa se închide automat.

8 Dotare

8.1 Compartiment de congelare de 4-stele*

8.1.1 Deschiderea / închiderea compartimentului de congelare

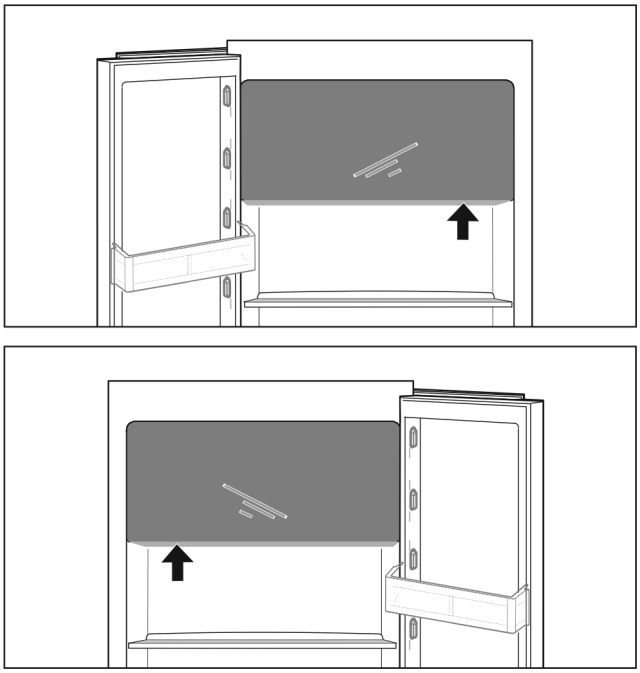

Fig. 108

Deschideți compartimentul de congelare:
▶ Interveniți de jos în zona de prindere.
▶ Apăsați mânerul și trageți simultan ușa spre față.

Închideți compartimentul de congelare:
▶ Închideți ușa și apăsați simultan spre față.
▷ Ușa este blocată.

8.2 Raft montat pe ușă

Rafturile montate pe ușă se pretează la depozitarea băuturilor și alimentelor. Puteți muta rafturile montate pe ușă pentru o utilizare individuală și le puteți dezasambla pentru curățare. Liebherr recomandă însă utilizarea rafturilor montate pe ușă în poziția de livrare din fabrică din ușă.

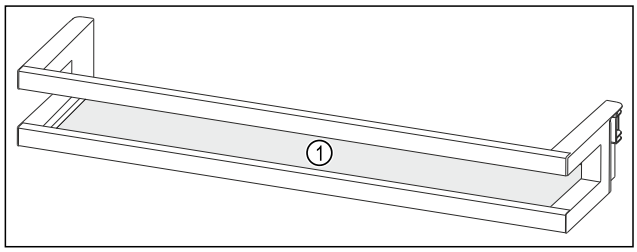

Fig. 109 Reprezentare exemplificatoare raft montat pe ușă
(1) Raft

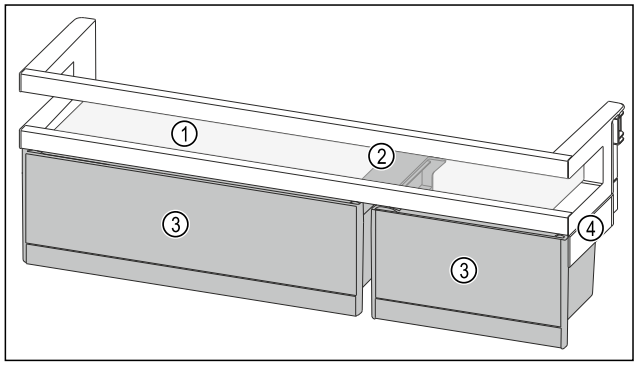

Fig. 110 Reprezentare exemplificatoare raft montat pe ușă cu VarioBox-uri
(1) Raft
(2) Piesă de susținere pentru VarioBox-uri
(3) VarioBox-uri
(4) Parte laterală

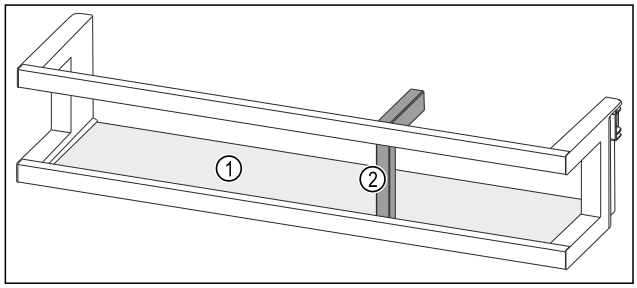

Fig. 111 Reprezentare exemplificatoare raft montat pe ușă cu suport pentru sticle
(1) Raft
(2) Suport pentru sticle

Următorul tabel indică exemple cu ce puteți depozita în rafturile montate pe ușă respective. Totodată nu trebuie să depășiți masa maximă de încărcare a ușii.

Raft montat pe ușă	Alimente
Raft montat pe ușă (vezi Fig. 109)	Unt, brânzeturi, conserve, tuburi
Raft montat pe ușă cu suport pentru sticle (vezi Fig. 111)	Sticle Cu suportul pentru sticle mobil asigurați sticlele în raftul montat pe ușă.
Raft montat pe ușă	Alimente
Raft montat pe ușă cu VarioBox-uri (vezi Fig. 110)	Alimente de dimensiuni reduse

8.2.1 Extragerea VarioBox-urilor

Puteți utiliza fie numai unul sau ambele VarioBox-uri. Dacă doriți să stocați în raftul montat pe ușă sub raftul montat pe ușă cu VarioBox-uri sticle deosebit de înalte, puteți extrage unul sau ambele VarioBox-uri.

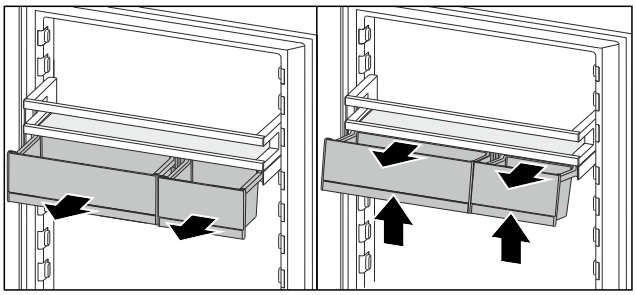

Fig. 112
▶ Extrageți VarioBox-urile până la opritor.
▶ Ridicați în față VarioBox-urile.
▶ Extrageți în față VarioBox-urile.

8.2.2 Extragerea raftului montat pe ușă

Asigurați-vă că sunt îndeplinite următoarele condiții necesare:

❑ VarioBox-urile sunt extrase. (vezi 8.2.1 Extragerea VarioBox-urilor)

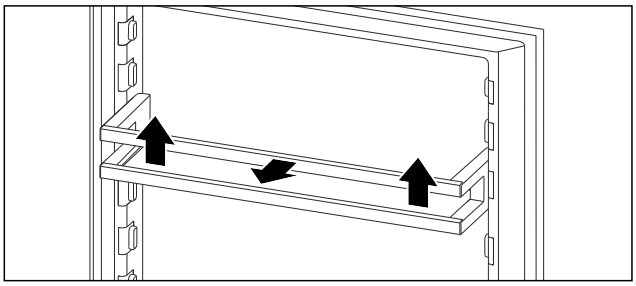

Fig. 113 Reprezentare exemplificatoare
▶ Împingeți raftul montat pe ușă în sus.
▶ Trageți raftul montat pe ușă în față.

8.2.3 Introducerea raftului montat pe ușă

Indicație
Formare de condens la compartimentul de congelare de 4 stele prin poziționarea greșită a raftului montat pe ușă cu VarioBox-uri!*
Dacă aparatul dumneavoastră este dotat cu un compartiment de congelare de 4 stele, raftul montat pe ușă cu VarioBox-uri poate perturba repartizarea aerului în frigider și se poate forma condens la compartimentul de congelare de 4 stele.
Pentru o repartizare optimă a aerului în frigider Liebherr recomandă:
▶ Introduceți raftul montat pe ușă cu VarioBox-uri la o înălțime sub compartimentul de congelare de 4 stele.

Asigurați-vă că sunt îndeplinite următoarele condiții necesare:

❑ VarioBox-urile sunt extrase. (vezi 8.2.1 Extragerea VarioBox-urilor)

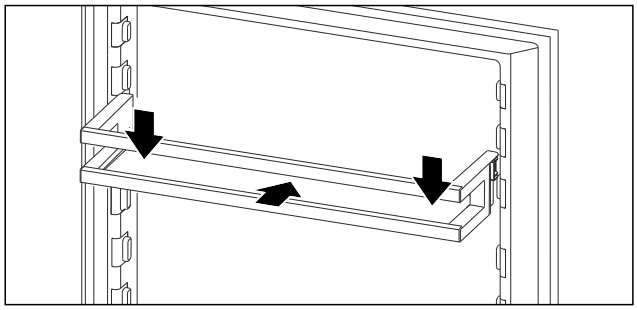

Fig. 114 Reprezentare exemplificatoare

▶ Împingeți în interior raftul montat pe ușă.
▶ Apăsați în jos raftul montat pe ușă.

8.2.4 Introducerea VarioBox-urilor

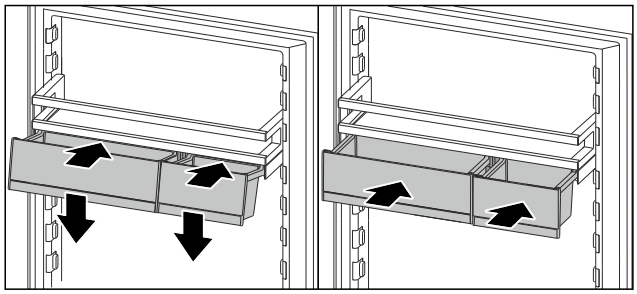

Fig. 115

▶ Așezați VarioBox-urile oblic pe nervura raftului montat pe ușă.
▶ Coborâți VarioBox-urile.
▶ Împingeți în interior VarioBox-urile.

8.2.5 Mutarea VarioBox-urilor

Asigurați-vă că sunt îndeplinite următoarele condiții necesare:

❑ VarioBox-urile sunt extrase. (vezi 8.2.1 Extragerea VarioBox-urilor)
❑ Raftul montat pe ușă este extras. (vezi 8.2.2 Extragerea raftului montat pe ușă)

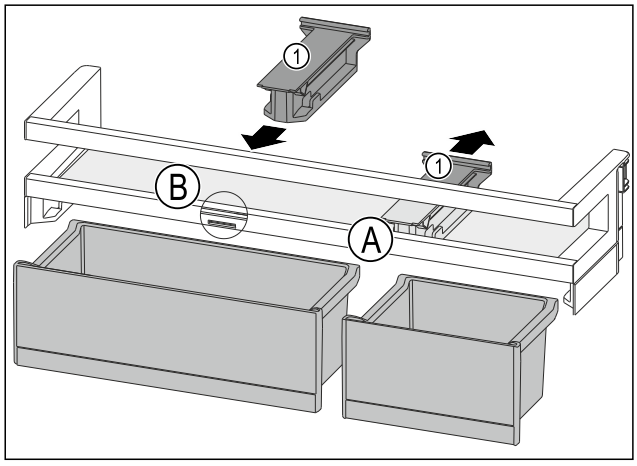

Fig. 116

▶ Desprindeți piesa de susținere *Fig. 116 (1)* din poziție *Fig. 116 (A)* spre spate.
▶ Introduceți piesa de susținere *Fig. 116 (1)* în poziție *Fig. 116 (B)*.
▶ Introduceți raftul montat pe ușă. (vezi 8.2.3 Introducerea raftului montat pe ușă)

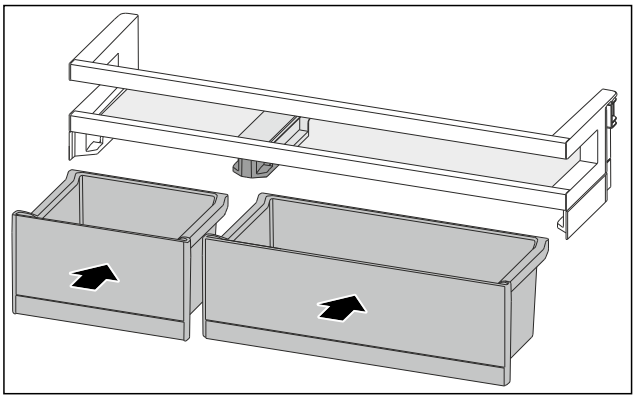

Fig. 117

▶ Introduceți VarioBox-urile dispuse invers. (vezi Fig. 117)

8.3 Rafturi

8.3.1 Deplasarea / scoaterea rafturilor

Rafturile sunt asigurate cu opritoare împotriva extragerii accidentale.

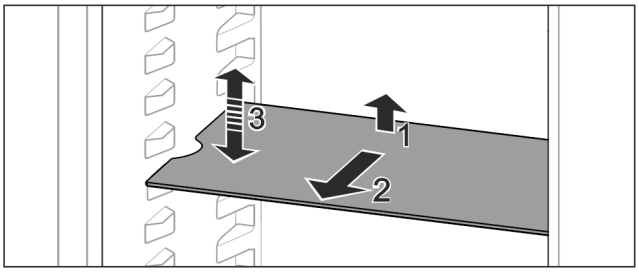

Fig. 118

▶ Ridicați raftul și trageți-l în față.
▷ Degajare laterală pe poziția așezare.
▶ Demontați raftul: Ridicați sau coborâți la înălțimea dorită și împingeți în interior.

-sau-

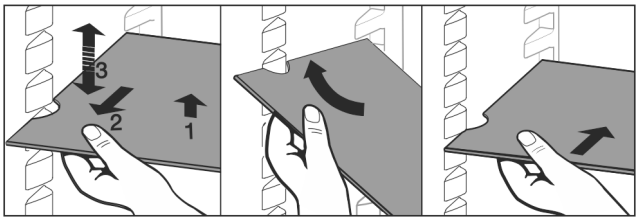

Fig. 119

▶ Extrageți complet raftul: Extrageți spre înainte.

▶ Scoatere simplificată: Poziționați oblic raftul.
▶ Reintroducerea raftului: Împingeți până la opritor.
▷ Opritoarele împotriva extragerii arată în jos.
▷ Opritoarele împotriva extragerii se află în spatele raftului frontal.

8.4 Raft divizibil

8.4.1 Utilizarea raftului divizibil

Rafturile sunt asigurate cu opritoare împotriva extragerii accidentale.

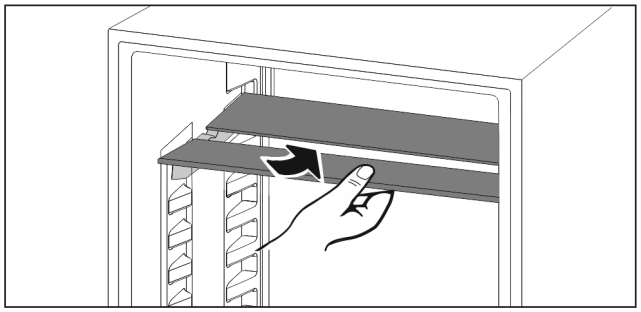

Fig. 120

▶ Împingeți în jos raftul divizibil după cum se vede în figură.

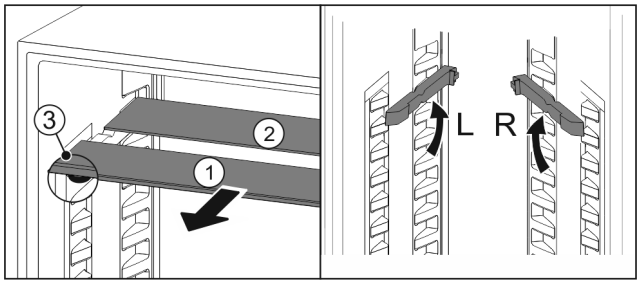

Fig. 121

Deplasarea pe înălțime:

▶ Extrageți *Fig. 121 (1)* pe rând plăcile de sticlă spre înainte.
▶ Trageți șinele de sprijin din sistemul de fixare și încliche-tați la înălțimea dorită.
▶ Împingeți plăcile de sticlă în interior pe rând una după alta.
▷ Opritoare plate împotriva extragerii în față, direct în spatele șinei de sprijin.
▷ Opritoare înalte împotriva extragerii în spate.

Utilizarea celor două rafturi:

▶ Prindeți cu o mână placa de sticlă inferioară și trageți-o spre înainte.
▷ Placa de sticlă *Fig. 121 (1)* cu șipca decorativă se află în față.
▷ Opritoarele *Fig. 121 (3)* indică în jos.
Aparate cu compartiment de congelare:*
▶ Nu amplasați șinele de sprijin și rafturile divizibile înaintea ventilatorului.*

8.5 VarioSafe

VarioSafe oferă în frigider spațiu de ex. pentru alimente și ambalaje mici, tuburi și borcane.

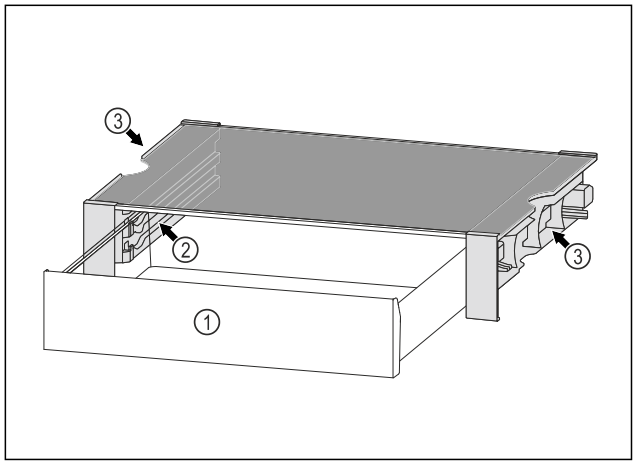

Fig. 122

(1) Sertar VarioSafe

(2) Pereți laterali cu nervuri pentru sertarul VarioSafe

(3) Degajări la peretele lateral din stânga și dreapta

8.5.1 Introducerea VarioSafe

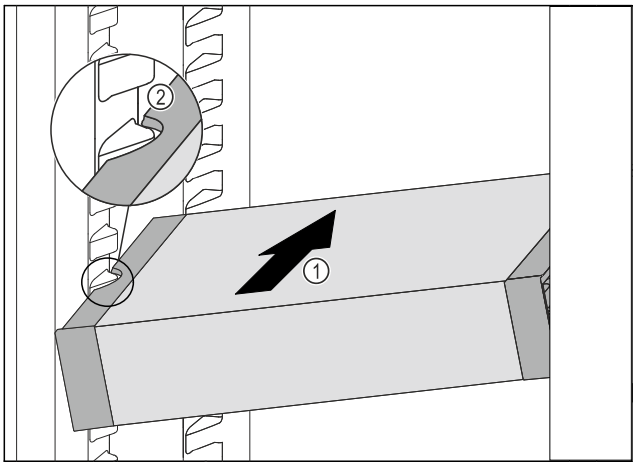

Fig. 123

▶ Împingeți VarioSafe oblic în frigider *Fig. 123 (1)*, până când degajările laterale *Fig. 123 (2)* ale VarioSafese află la înăl-țimea nervurii recipientului din frigider.

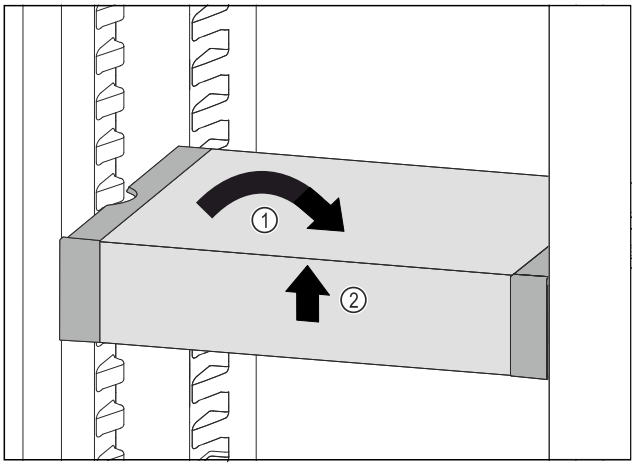

Fig. 124

▶ Poziționați drept VarioSafe. *Fig. 124 (1)*
▶ Ridicați în față VarioSafe. *Fig. 124 (2)*

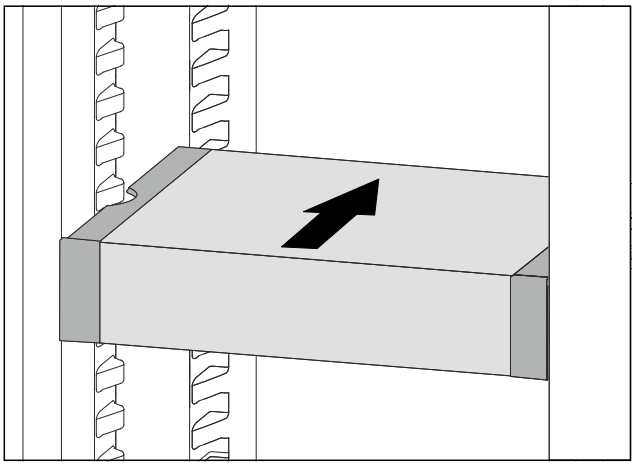

Fig. 125

▶ Ridicați în față VarioSafe.
▶ Împingeți VarioSafe spre înapoi.
▶ Coborâți VarioSafe.
▷ VarioSafe se fixează în poziție în față cu zgomot.
▷ VarioSafe este introdus.

8.5.2 Deplasarea VarioSafe

Puteți deplasa VarioSafe ca un întreg în frigider.

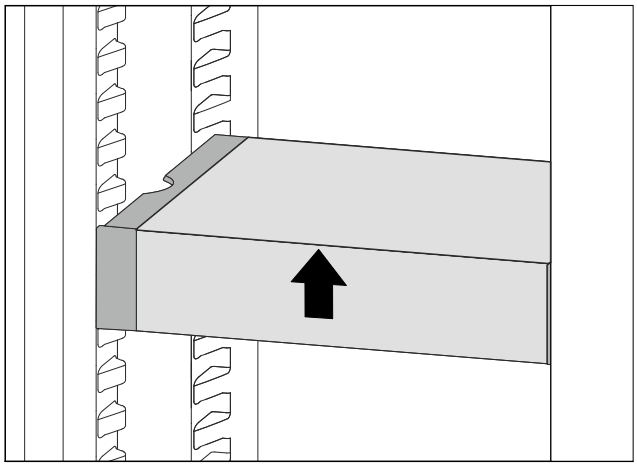

Fig. 126

▶ Ridicați în față VarioSafe.

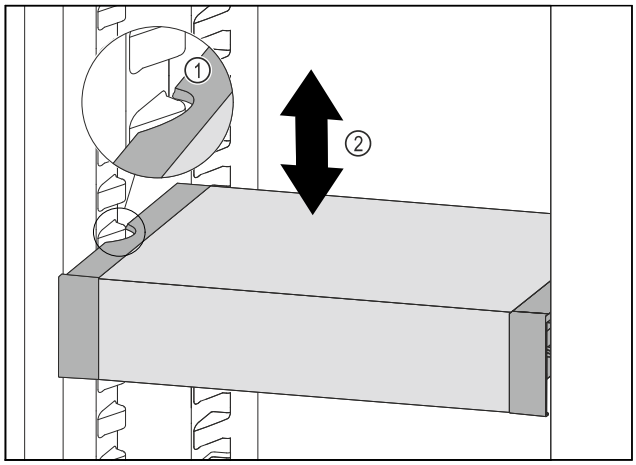

Fig. 127

▶ Trageți în față VarioSafe, până când degajările laterale ale VarioSafe se află la înălțimea nervurii recipientului din frigider. *Fig. 127 (1)*

▶ Mișcați în sus sau în jos VarioSafe în frigider, până când este atinsă înălțimea dorită. *Fig. 127 (2)*

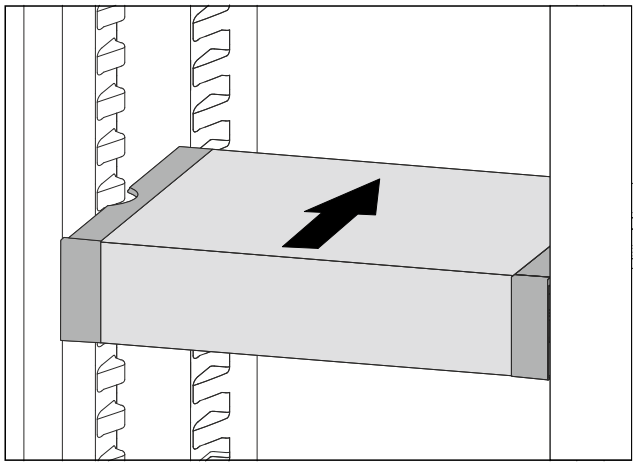

Fig. 128

▶ Ridicați în față VarioSafe.
▶ Împingeți VarioSafe spre înapoi.
▷ VarioSafe se fixează în poziție în față cu zgomot.
▷ VarioSafe este deplasat pe înălțime.

8.5.3 Deplasarea sertarului VarioSafe

Puteți introduce sertarul VarioSafe la două înălțimi diferite. Dacă doriți să depozitați alimente mai înalte în sertarul VarioSafe, împingeți sertarul VarioSafe pe nervura inferioară. Dacă doriți să depozitați alimente mai joase în sertarul VarioSafe, împingeți sertarul VarioSafe pe nervura superioară.

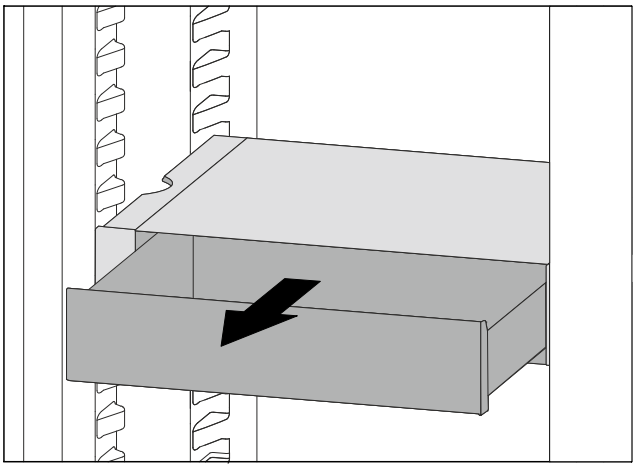

Fig. 129

▶ Extrageți sertarul VarioSafe până la opritor.
▶ Ridicați în față sertarul VarioSafe.
▶ Extrageți sertarul VarioSafe spre înainte.

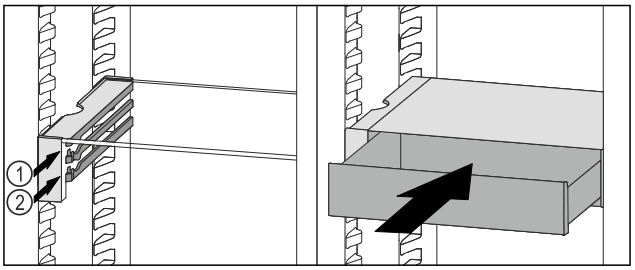

Fig. 130

▶ Ridicați în față sertarul VarioSafe.
▶ Așezați sertarul VarioSafe în spatele opritoarelor pe nervura dorită *Fig. 130 (1)* sau *Fig. 130 (2)*.
▷ Sertarul VarioSafe este deplasat pe înălțime.

8.5.4 Extragerea VarioSafe

Puteți extrage VarioSafe ca pe un întreg.

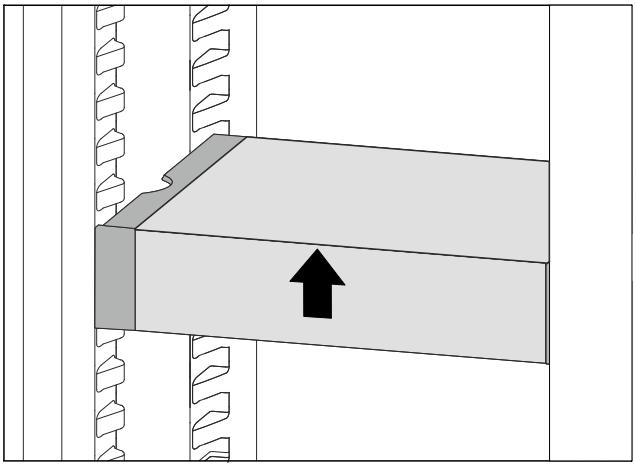

Fig. 131

▶ Ridicați în față VarioSafe.

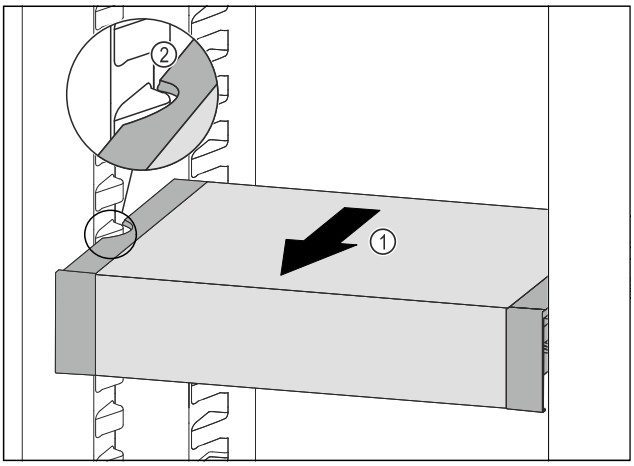

Fig. 132

▶ Trageți în față VarioSafe *Fig. 132 (1)*, până când degajările laterale ale VarioSafe se află la înălțimea nervurii recipientului din frigider. *Fig. 132 (2)*

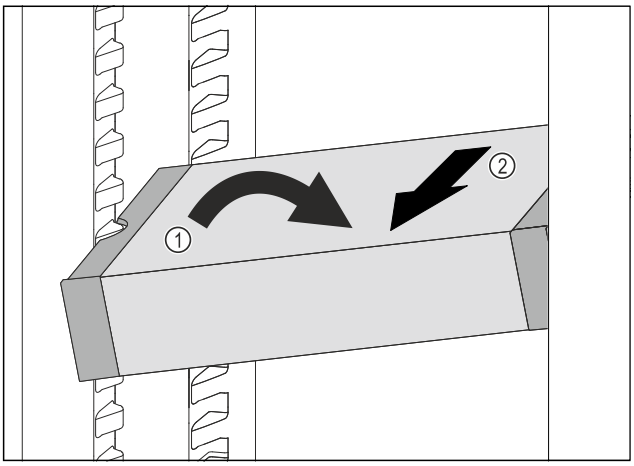

Fig. 133

▶ Poziționați oblic VarioSafe în frigider. *Fig. 133 (1)*
▶ Extrageți VarioSafe spre înainte. *Fig. 133 (2)*
▷ VarioSafe este extras.

8.5.5 Dezasamblarea VarioSafe

Puteți dezasambla VarioSafe în piesele componente, dacă doriți să curățați VarioSafe sau să montați sau demontați piesele componente.

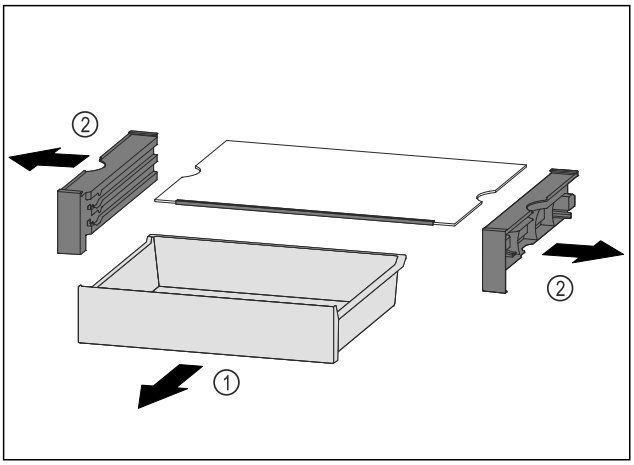

Fig. 134

▶ Extrageți VarioSafe ca un întreg. (vezi 8.5.4 Extragerea VarioSafe)
▶ Dezasamblați VarioSafe conform figurii.

8.6 InfinitySpring*

Dozatorul de apă integrat este adecvat pentru scoaterea confortabilă a apei de băut. Temperatura apei depinde de temperatura din frigider.

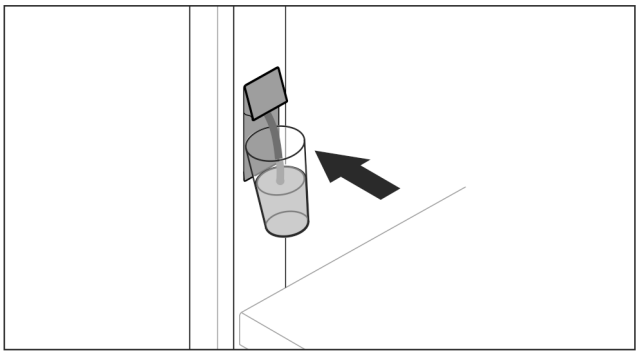

Fig. 135

▶ Apăsați paharul contra butonului inferior a dozatorului.
▷ Unitatea de ieșire se deplasează în afară: Apa curge în sticlă.
▶ Evitați stropirea cu apă: Îndepărtați lent paharul. Scoateți multă apă:
▶ Îndepărtați recipientul de apă și apăsați din nou contra butonului inferior al dozatorului, dacă nu mai curge apă.

8.7 Raft variabil pentru sticle

La baza frigiderului puteți utiliza fie placa de sticlă sau raftul variabil pentru sticle. Placa de sticlă este introdusă la livrarea de la furnizor.

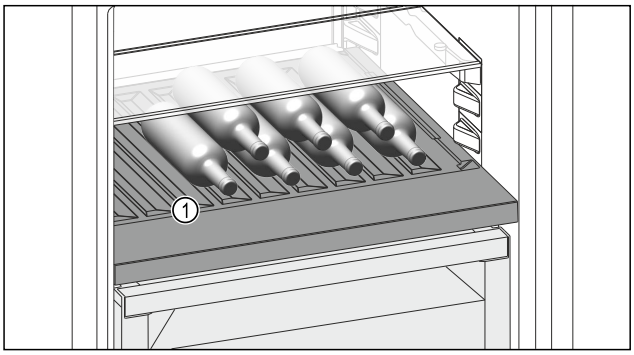

Fig. 136 Reprezentare exemplificatoare

(1) Raft variabil pentru sticle

8.7.1 Utilizarea raftului variabil pentru sticle

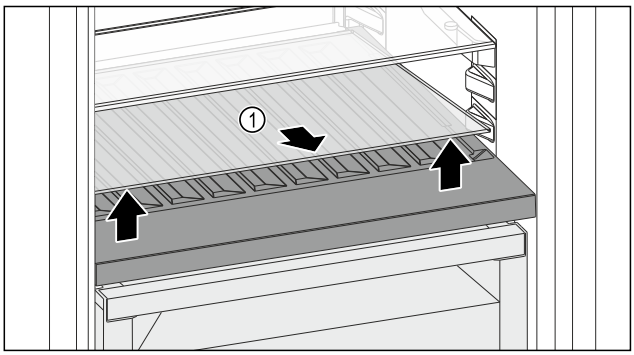

Fig. 137

▶ Ridicați în față și extrageți placa de sticlă *Fig. 137 (1)* din degajare.
▶ Păstrați placa de sticlă *Fig. 137 (1)* în siguranță în afara aparatului.
▶ Așezați placa de sticlă în poziție de lucru *(2)* sub raftul variabil pentru sticle.

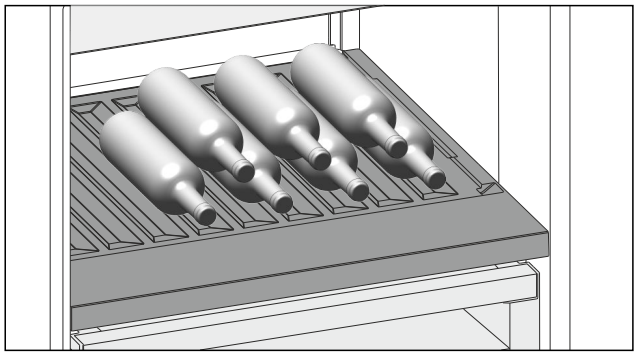

Fig. 138 Reprezentare exemplificatoare

▶ Introduceți sticlele cu fundul în spate, către peretele posterior. (vezi Fig. 138)

Indicație
Dacă sticlele ies peste raftul variabil pentru sticle în față:
▶ Puneți mai sus cu o poziție raftul inferior montat pe ușă.

8.7.2 Utilizarea plăcii de sticlă

Asigurați-vă că sunt îndeplinite următoarele condiții necesare:

❑ Sticlele sunt extrase.
❑ Raftul variabil pentru sticle este curățat.
(vezi 9.7 Extragerea / introducerea raftului variabil pentru sticle)
(vezi 9.11.3 Curățați dotarea)

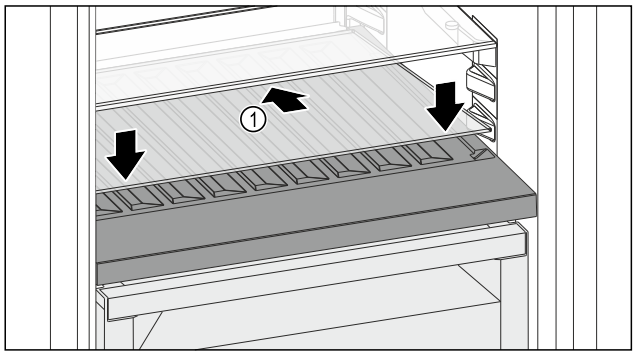

Fig. 139

▶ Așezați placa de sticlă *Fig. 139 (1)* oblic și spre spate înclinată în jos.
▶ Coborâți în față placa de sticlă *Fig. 139 (1)*.

8.8 Sertare

Puteți extrage sertarele pentru curățare.

Scoaterea și introducerea sertarelor se diferențiază în funcție de sistemul de extragere. Aparatul dumneavoastră poate conține diferite sisteme de extragere.

Indicație
Consumul de energie crește și puterea de răcire scade atunci când ventilația nu este suficientă.
▶ Mențineți întotdeauna liberă fanta ventilatorului din interior de la peretele posterior.

8.8.1 Sertar pe șine telescopice

Sertarul se deplasează pe șine extensibile (șine telescopice). Există șine telescopice cu extragere completă și șine telescopice cu extragere parțială. Sertarele cu extragere completă se extrag complet din aparat. Sertarele cu extragere parțială nu pot fi scoase complet din aparat. Ce sistem se află în aparatul dumneavoastră depinde de tipul de aparat.

Extragerea completă*

Puteți recunoaște extragerea completă printr-o clemă situată în partea din spate, în stânga și în dreapta șinei.

Scoaterea sertarului

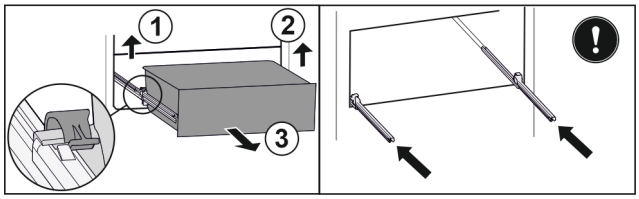

Fig. 140

▶ Scoateți sertarul până la opritor.
▶ Ridicați clema din stânga și trageți concomitent sertarul din stânga spre înainte. *Fig. 140 (1)*
▶ Ridicați clema din dreapta și trageți concomitent sertarul din dreapta spre înainte. *Fig. 140 (2)*
▶ Extrageți sertarul spre înainte. *Fig. 140 (3)*
▶ Introduceți șinele.

Introducerea sertarului

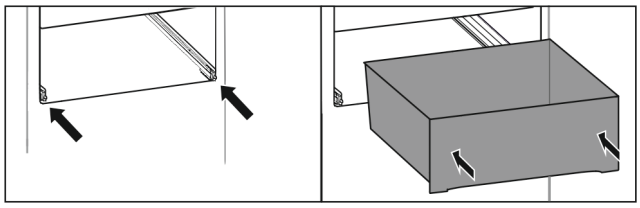

Fig. 141

▶ Introduceți șinele.
▶ Așezați sertarul pe șine.
▶ Împingeți sertarul spre spate.
▷ Sertarul se înclichetează în spate cu zgomot.

Extragerea parțială frigider*

Scoaterea sertarului

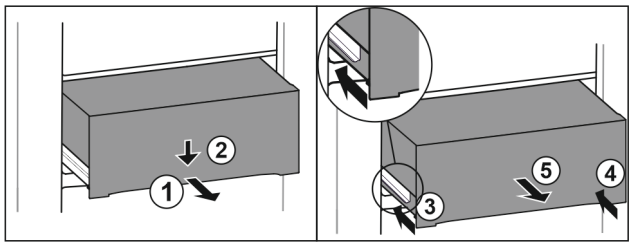

Fig. 142

▶ Extrageți pe jumătate sertarul. *Fig. 142 (1)*
▶ Apăsați în jos sertarul pe partea frontală. *Fig. 142 (2)*
▶ Inserați șina stângă aproximativ 2 cm. *Fig. 142 (3)*
▶ Inserați șina dreaptă aproximativ 2 cm. *Fig. 142 (4)*
▶ Extrageți sertarul spre înainte. *Fig. 142 (5)*

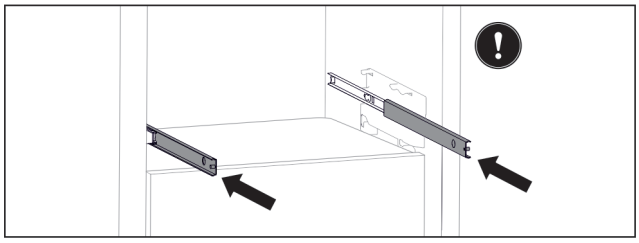

Fig. 143

Dacă șinele nu sunt încă inserate complet după extragerea sertarului:
▶ Inserați șinele complet.

Introducerea sertarului

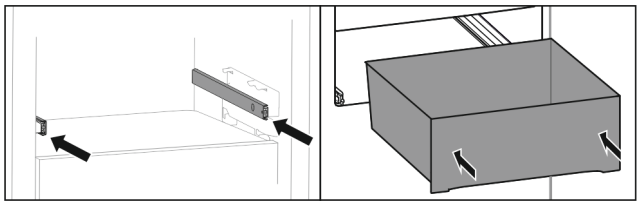

Fig. 144

▶ Introduceți șinele.
▶ Așezați sertarul pe șine.
▶ Împingeți sertarul spre spate.

8.9 Capacul compartimentului Fruit & Vegetable-Safe

Capacul compartimentului asigură o umiditate permanentă a aerului.

Capacul compartimentului se află direct pe sertar și poate fi acoperit de rafturi sau sertare suplimentare.

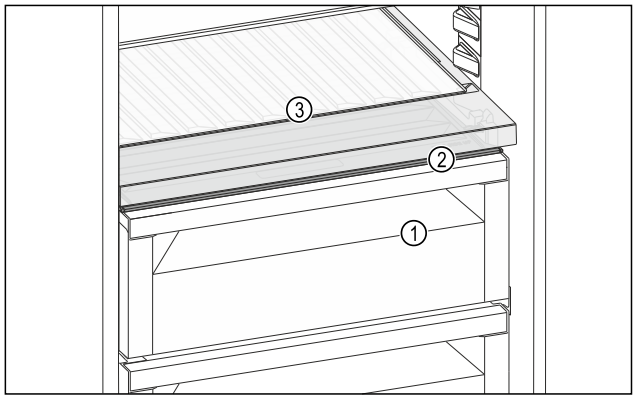

Fig. 145 Reprezentare exemplificatoare a capacului compartimentului Fruit & Vegetable-Safe

(1) Fruit & Vegetable-Safe
(2) Capacul compartimentului Fruit & Vegetable-Safe
(3) Raft variabil pentru sticle

8.9.1 Reducerea umidității aerului din sertar

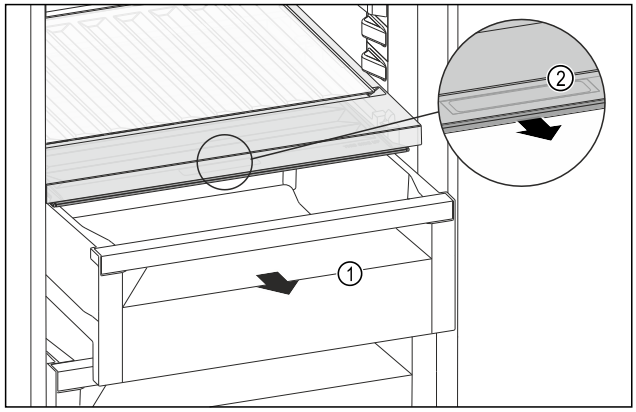

Fig. 146

▶ Extrageți sertarul *Fig. 146 (1)*.
▶ Prindeți mânerul încastrat *Fig. 146 (2)* de la capacul compartimentului și trageți concomitent capacul compartimentului spre partea frontală.
▷ Dacă este închis sertarul există o fantă mică între capacul compartimentului și sertar.
▷ Utilizarea HydroBreeze nu este posibilă. (vezi 8.10 HydroBreeze)

8.9.2 Creșterea umidității aerului din sertar

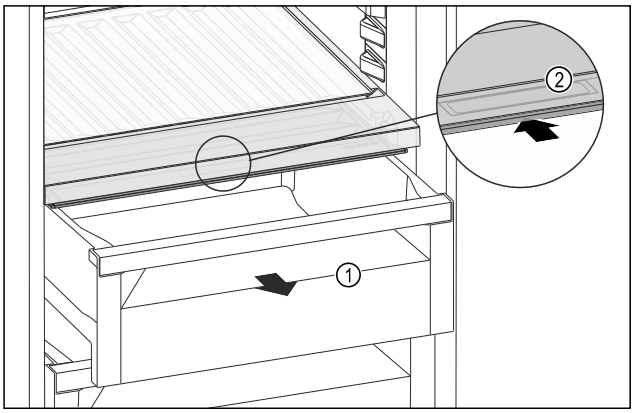

Fig. 147

▶ Extrageți sertarul *Fig. 147 (1)*.
▶ Prindeți mânerul încastrat *Fig. 147 (2)* de la capacul compartimentului și glisați concomitent capacul compartimentului spre partea posterioară.
▷ Dacă este închis sertarul se închide etanș capacul compartimentului cu sertarul.
▷ Utilizarea HydroBreeze este posibilă. (vezi 8.10 HydroBreeze)

8.9.3 Utilizare Fruit & Vegetable-Safe ca Meat & Dairy-Safe

Puteți utiliza Fruit & Vegetable-Safe ca Meat & Dairy-Safe. În acest scop trebuie să reduceți umiditatea din sertar. (vezi 8.9.1 Reducerea umidității aerului din sertar)

8.9.4 Utilizare Fruit & Vegetable-Safe cu HydroBreeze

Puteți utiliza Fruit & Vegetable-Safe cu HydroBreeze. În acest scop trebuie să creșteți umiditatea din sertar. (vezi 8.9.2 Creșterea umidității aerului din sertar)

8.10 HydroBreeze

HydroBreeze umezește produsele frigorifice și asigură umiditatea în compartiment.

HydroBreeze și rezervorul de apă aferent se află în suportul variabil pentru sticle.

Asigurați-vă că sunt îndeplinite următoarele condiții necesare:

- Rezervorul de apă este curățat. (vezi 9.11.3 Curățați dotarea)
- Rezervorul de apă este închietat regulamentar.
- Umiditatea din sertar este setată la umiditate ridicată a aerului. (vezi 8.9.2 Creșterea umidității aerului din sertar)
- HydroBreeze este activat. (vezi HydroBreeze)

8.10.1 Umplerea rezervorului de apă

AVERTIZARE
Apă murdară!
Otrăviri.
▶ Umpleți exclusiv cu apă potabilă.
▶ HydroBreeze este dezactivat: Goliți rezervorul de apă.
▶ HydroBreeze nu mai este folosit: Goliți rezervorul de apă.

ATENȚIE
Lichide care conțin zahăr!
Deteriorarea HydroBreeze.
▶ Umpleți exclusiv cu apă potabilă.

Indicație
Prin utilizarea de apă filtrată, decarbonizată se obține apă potabilă de cea mai bună calitate pentru funcționarea fără defecțiuni a HydroBreeze.
Această calitate a apei poate fi obținută cu un filtru de apă disponibil în comerțul de specialitate.

▶ Umpleți rezervorul de apă cu apă potabilă filtrată, decarbonizată.

Rezervorul de apă este încorporat în suportul variabil pentru sticle (vezi 2.2 Vedere de ansamblu a aparatului și dotărilor) .

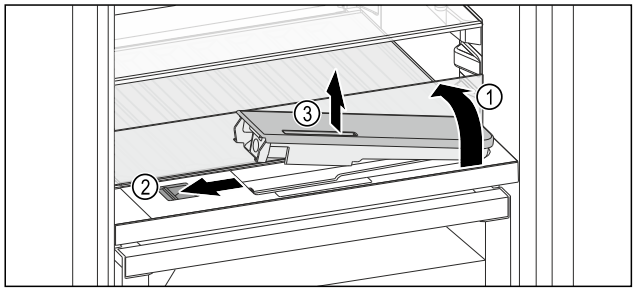

Fig. 148

▶ Apăsați pe colțul din spate stânga al plăcii din sticlă frontale.
▷ Placa de sticlă se rabatează în față sus.
▶ Ridicați placa de sticlă și rabatați în spate până la opritor *Fig. 148 (1)*.
▷ Placa de sticlă stă vertical.
▶ Împingeți zăvorul *Fig. 148 (2)* spre stânga.
▷ Rezervorul de apă iese din adâncitură.
▶ Scoaterea rezervorului de apă *Fig. 148 (3)*.
▶ Curățați rezervorul de apă (vezi 9.11.3 Curățați dotarea) .
Deschizătură unghiulară:
▶ Încărcați apă potabilă până la marcaj.
▶ Introduceți rezervorul de apă, mai întâi cu partea posterioară, în adâncitură.
▶ Coborâți încet partea frontală și apăsați rezervorul.
▷ Rezervorul de apă este fixat în poziție.

8.10.2 Dezasamblați rezervorul de apă

Puteți demonta rezervorul de apă al HydroBreeze pentru curățare.

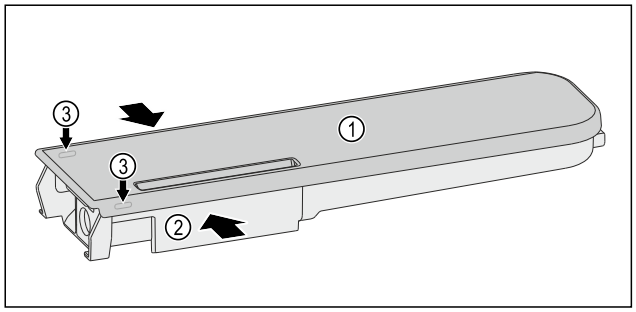

Fig. 149

▶ Presați rezervorul de apă *Fig. 149 (2)* împreună și trageți cu grijă capacul *Fig. 149 (1)* peste ciocurile opritoare *Fig. 149 (3)* și trageți-l în sus.
▷ Capacul este slăbit.

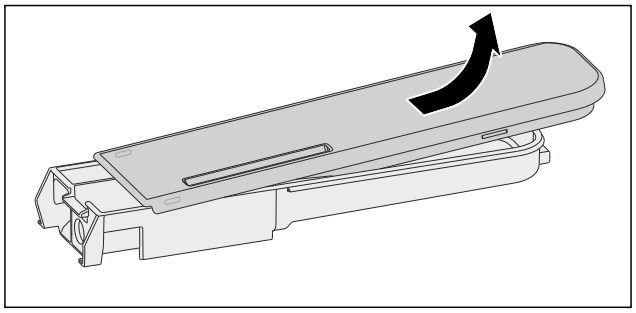

Fig. 150

▶ Mișcați ușor capacul *Fig. 149 (1)* înainte și înapoi și scoateți-l în sus.
▷ Rezervorul de apă este dezasamblat.

8.11 Cutie pentru unt

8.11.1 Deschiderea / închiderea cutiei pentru unt

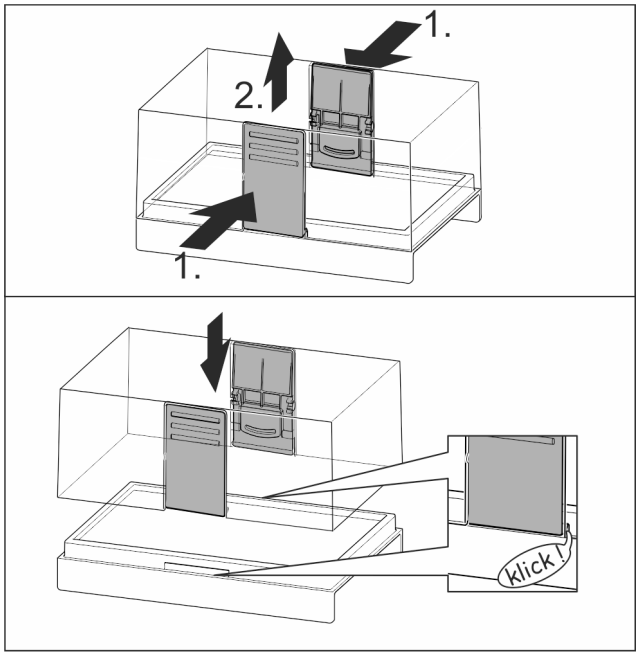

Fig. 151

8.11.2 Dezasamblarea cutiei pentru unt

Cutia pentru unt poate fi dezasamblată în vederea curățării.

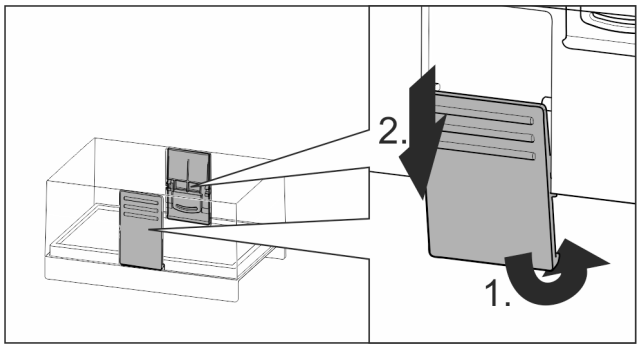

Fig. 152

▶ Dezasamblați cutia pentru unt.

8.12 Suport pentru ouă

Suportul pentru ouă este extractibil și inversabil. Cele două piese ale suportului pentru ouă pot fi utilizate pentru a marca diferențe precum data cumpărării.

8.12.1 Utilizarea suportului pentru ouă

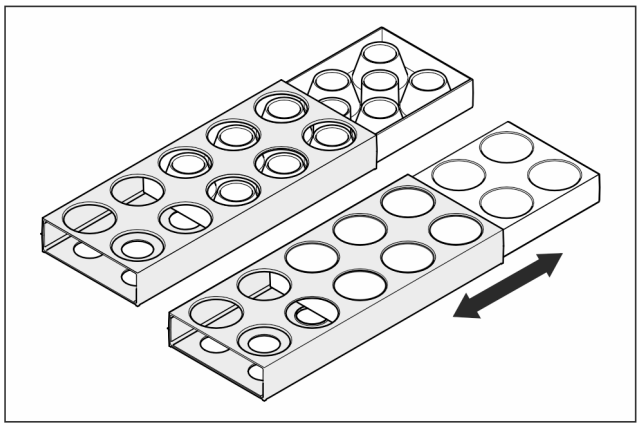

Fig. 153

▶ Partea superioară: Depozitați ouăle de găină.
▶ Partea inferioară: Depozitați ouă de prepeliță.

8.13 Suport pentru sticle

8.13.1 Utilizarea suportului pentru sticle

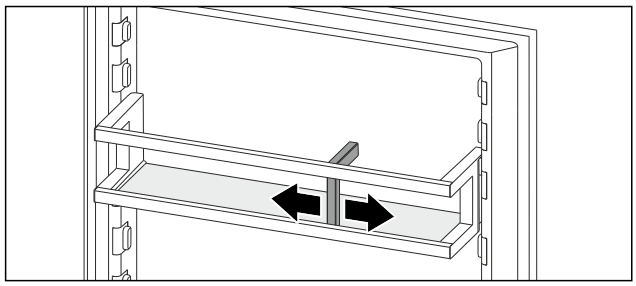

Fig. 154

▶ Împingeți suportul de sticle pe sticle.
▷ Nu răsturnați sticlele.

8.14 FlexSystem

8.14.1 Utilizarea FlexSystem

Sistemul FlexSystem vă ajută la depozitarea și sortarea alimentelor într-o manieră clară și flexibilă. Permite o împărțire clară pe subcategorii, de exemplu fructe, legume sau perioadă de valabilitate.

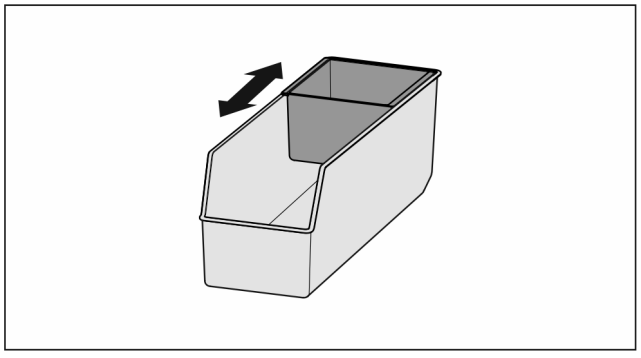

Fig. 155

▶ Deplasați învelișul interior.

8.14.2 Scoaterea FlexSystem

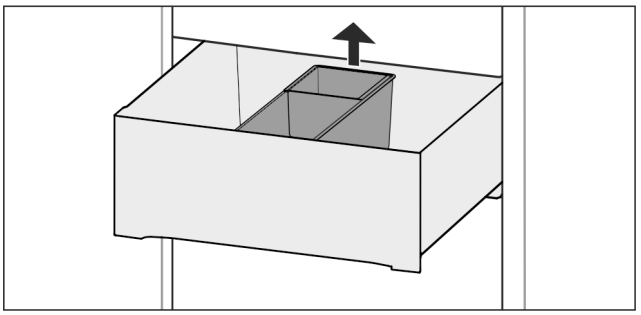

Fig. 156

▶ Ridicați FlexSystem spre spate.
▶ Scoateți în sus.

8.14.3 Introducerea FlexSystem

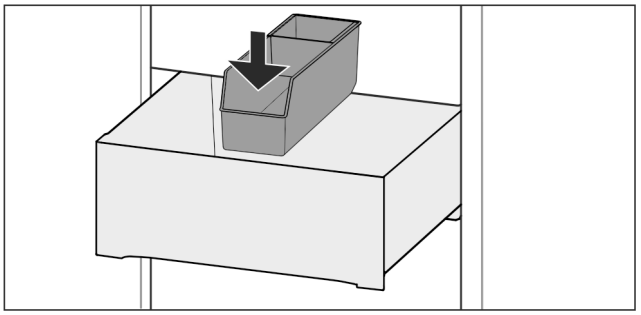

Fig. 157

▶ Introduceți FlexSystem mai întîi în față.
▶ Coborâți partea din spate.

8.14.4 Dezasamblarea FlexSystem

FlexSystem poate fi dezasamblat în vederea curățării.

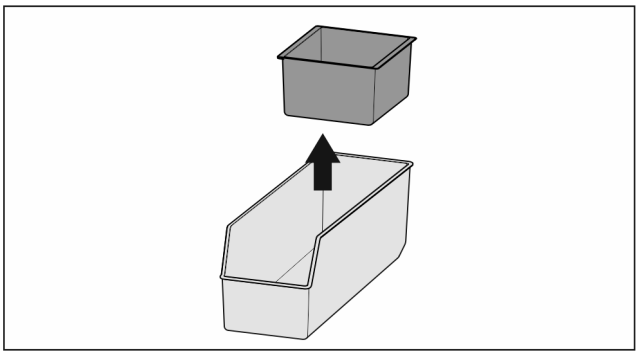

Fig. 158

▶ Dezasamblați FlexSystem.

9 Întreținere

9.1 Filtru de cărbune activ-FreshAir

Filtrul de cărbune activ-FreshAirse află în compartimentul de deasupra ventilatorului.

Acesta asigură o calitate optimă a aerului.

❑ Schimbați filtrul de cărbune activ la fiecare 6 luni. Dacă atenționarea este activată, apare pe afișaj un mesaj care solicită schimbarea.
❑ Filtrul de cărbune activ poate fi eliminat cu gunoiul menajer normal.

Indicație
Puteți obține filtrul cu cărbune activ FreshAir din Liebherr-Hausgeräte-Shop la home.liebherr.com/shop/de/deu/zubehor.html.

9.1.1 Scoaterea filtrului de cărbune activ-FreshAir

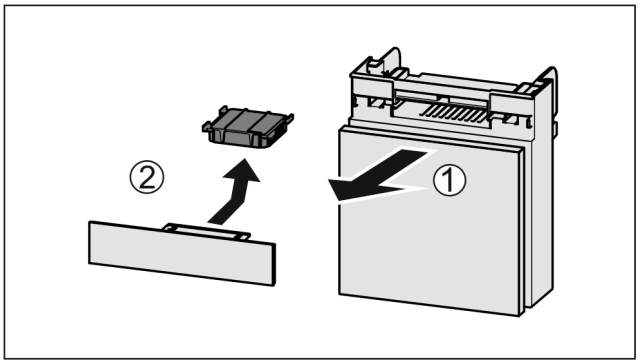

Fig. 159

▶ Extrageți *Fig. 159 (1)* compartimentul către înainte.
▶ Scoateți *Fig. 159 (2)* filtrul de cărbune activ.

9.1.2 Introducerea filtrului de cărbune activ-FreshAir

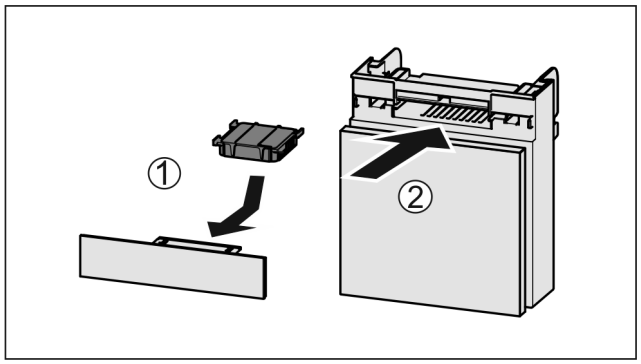

Fig. 160

▶ Introduceți *Fig. 160 (1)* filtrul de cărbune activ după cum se vede în figură.
▷ Filtrul de cărbune activ se înclichetează.
Dacă filtrul de cărbune activ arată în jos:
▶ Împingeți *Fig. 160 (2)* compartimentul în interior.
▷ Filtrul de cărbune activ este acum pregătit de funcționare.

9.2 Rezervor de apă*

Rezervorul de apă InfinitySpring se află în spatele sertarului cel mai de jos.*

9.2.1 Scoaterea rezervorului de apă

▶ Închideți robinetul de apă.
▶ Lăsați apa să curgă din InfinitySpring timp de 30 secunde și colectați apa rămasă într-un pahar.*
▶ Scoateți sertarul.
▶ Rotiți rezervorul de apă spre stânga până la opritor și extrageți-l.
▷ Apa care picură afară este captată în tava de captare a apei.
▶ Scoateți apa din tava de captare a apei.*
▶ Curățați tava de captare a apei cu o cârpă sau în mașina de spălat vase.*

9.2.2 Introducerea rezervorului de apă

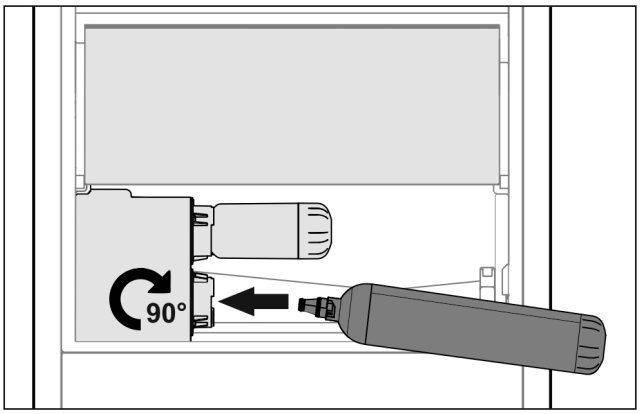

Fig. 161

▶ Scoateți sertarul.
▶ Introduceți rezervorul de apă și rotiți la dreapta cu aproximativ 90° până la opritor.
▶ Verificați dacă rezervorul de apă este etanș și dacă nu se scurge apă.
▶ Introduceți sertarul.
▶ Deschideți robinetul de apă.
▶ Aerisiți sistemul de apă. (vezi 4.2.1 Aerisirea sistemului de apă) *

În locul filtrului pentru apă se poate utiliza un rezervor de apă suplimentar.*

Indicație
Rezervorul de apă este disponibil ca accesoriu.

9.2.3 Demontarea/extragerea tăvii de captare a apei*

Tava de captare a apei poate fi extrasă în vederea curățării.

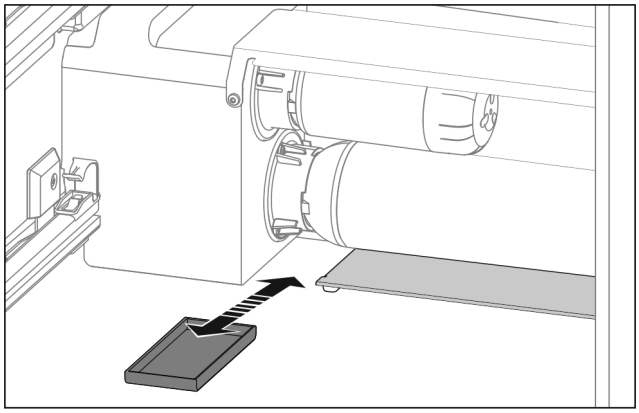

Fig. 162

▶ Extrageți tava de captare a apei spre partea frontală.

9.3 Filtru pentru apă*

Filtrul pentru apă se află în spatele sertarului cel mai de jos.

Acesta preia depunerile din apă și reduce gustul de clor.

❑ Înlocuiți filtrul pentru apă la capacitatea specificată cel puțin o dată la 6 luni sau dacă există o reducere semnificativă a debitului.
❑ Filtrul pentru apă conține cărbune activ și se poate arunca împreună cu gunoiul menajer normal.

Indicație
Puteți obține filtrul pentru apă din Liebherr-Hausgeräte-Shop la home.liebherr.com/shop/de/deu/zubehor.html.

9.3.1 Scoaterea filtrului pentru apă

▶ Scoateți sertarul.
▶ Rotiți filtrul pentru apă spre stânga până la opritor și extrageți-l.
▷ Apa care picură afară este captată în tava de captare a apei.
▶ Curățați tava de captare a apei cu o cârpă sau în mașina de spălat vase.*

9.3.2 Introducerea filtrului pentru apă

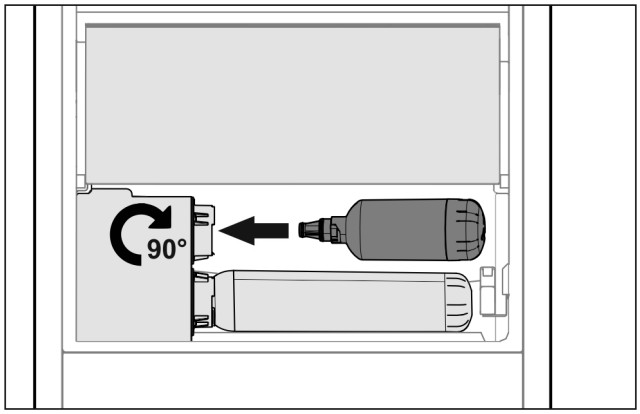

Fig. 163

▶ Scoateți sertarul.
▶ Introduceți filtrul pentru apă și rotiți spre dreapta cu aproximativ 90° până la opritor.
▶ Verificați dacă filtrul este etanș și dacă nu se scurge apă.
▶ Introduceți sertarul.

Indicație
Noul filtru pentru apă poate conține particule în suspensie.*
▶ După schimbarea filtrului: Scoateți 3 l de apă de la InfinitySpring și eliminați-o.

▷ Filtrul pentru apă este acum pregătit de funcționare.

9.4 Dezasamblarea raftului montat pe ușă

Puteți dezasambla unele rafturi montate pe ușă, dacă doriți să curățați rafturile montate pe ușă sau să montați sau demontați piese de schimb.

9.4.1 Dezasamblarea raftului montat pe ușă

Asigurați-vă că sunt îndeplinite următoarele condiții necesare:

❑ Raftul montat pe ușă este extras. (vezi 8.2.2 Extragerea raftului montat pe ușă)

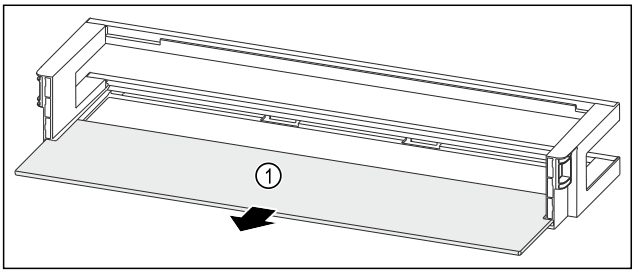

Fig. 164 Raft montat pe ușă cu raft

▶ Extrageți raftul *Fig. 164 (1)*.

9.4.2 Dezasamblarea raftului montat pe ușă cu VarioBox-uri

Asigurați-vă că sunt îndeplinite următoarele condiții necesare:

❑ Raftul montat pe ușă este extras. (vezi 8.2.2 Extragerea raftului montat pe ușă)

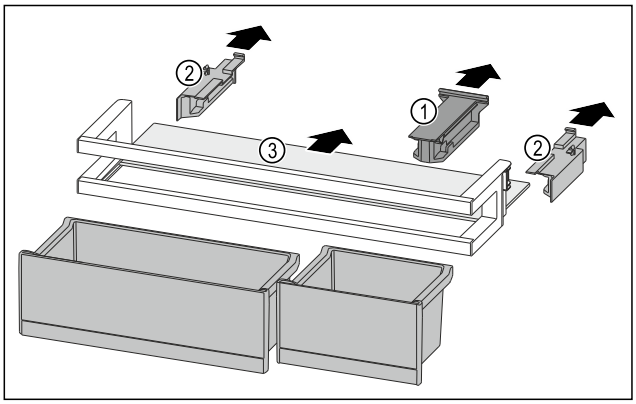

Fig. 165

▶ Extrageți VarioBox-uri. (vezi 8.2.1 Extragerea VarioBox-urilor)
▶ Desprindeți piesa de susținere *Fig. 165 (1)*.
▶ Desprindeți piesele laterale *Fig. 165 (2)*.
▶ Extrageți raftul *Fig. 165 (3)*.

9.4.3 Dezasamblarea raftului montat pe ușă cu suport pentru sticle

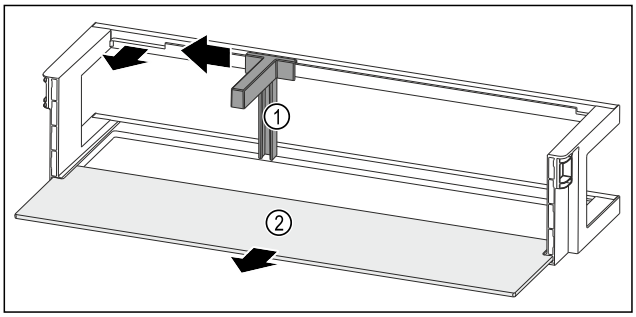

Fig. 166 Raft montat pe ușă cu suport pentru sticle și raft

▶ Împingeți în lateral suportul pentru sticle *Fig. 166 (1)* până la degajare.
▶ Extrageți suportul pentru sticle *Fig. 166 (1)*.
▶ Extrageți raftul *Fig. 166 (2)*.

9.5 Asamblarea raftului montat pe ușă

9.5.1 Asamblarea raftului montat pe ușă

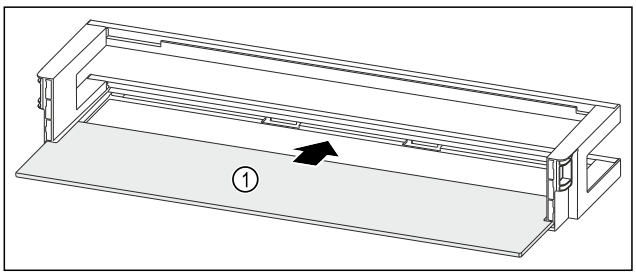

Fig. 167 Raft montat pe ușă cu raft

▶ Împingeți în interior raftul *Fig. 167 (1)* în degajările laterale.

9.5.2 Asamblarea raftului montat pe ușă cu VarioBox-uri

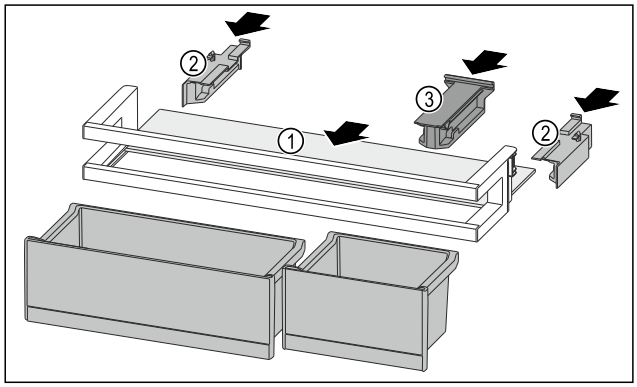

Fig. 168

▶ Împingeți în interior raftul *Fig. 168 (1)* în degajările laterale.
▶ Introduceți piesele laterale *Fig. 168 (2)*.
▶ Introduceți piesa de susținere *Fig. 168 (3)*.
▶ Introduceți VarioBox-urile. (vezi 8.2.4 Introducerea VarioBox-urilor)

9.5.3 Asamblarea raftului montat pe ușă cu suport pentru sticle

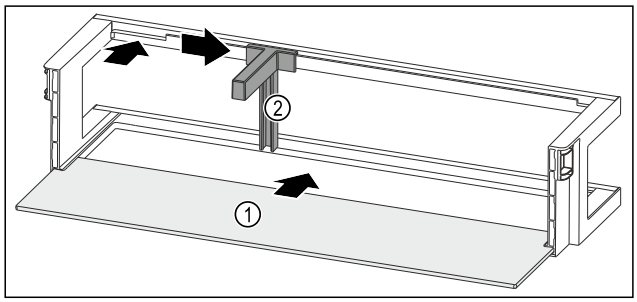

Fig. 169 Raft montat pe ușă cu raft

▶ Împingeți în interior raftul *Fig. 169 (1)* în degajările laterale.
▶ Introduceți suportul pentru sticle *Fig. 169 (2)* în degajare.
▶ Împingeți în lateral suportul pentru sticle *Fig. 169 (2)* în poziția dorită.

9.6 Dezasamblare / montare sisteme de extragere

9.6.1 Indicații referitoare la dezasamblare

Puteți dezasambla unele sisteme de extragere pentru curățare. Aparatul dumneavoastră poate conține diferite sisteme de extragere.

Următoarele sisteme de extragere sunt demontabile sau nedemontabile:

Sistem de extragere	demontabil / nedemontabil
Extragerea completă*	nedemontabil*
Extragerea parțială frigider*	nedemontabil*

9.7 Extragerea / introducerea raftului variabil pentru sticle

Puteți extrage raftul variabil pentru sticle pentru curățare.

9.7.1 Extragerea raftului variabil pentru sticle

Asigurați-vă că sunt îndeplinite următoarele condiții necesare:

❑ Sticlele sunt extrase.
❑ Placa de sticlă este extrasă. (vezi 8.7.1 Utilizarea raftului variabil pentru sticle)

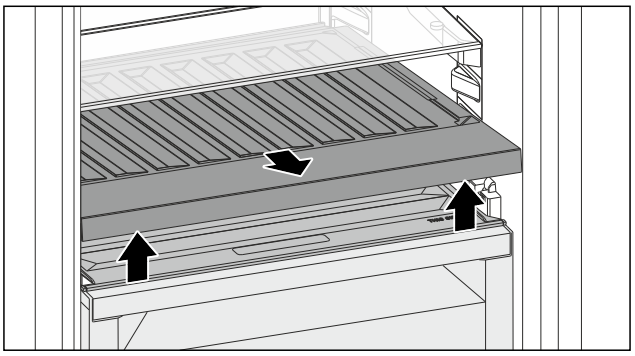

Fig. 170

▶ Ridicați în față și extrageți raftul variabil pentru sticle.
▷ Capacul compartimentului este vizibil.

Indicație
Liebherr recomandă:

Pe capacul compartimentului aflat sub acesta nu depozitați niciun produs.

9.7.2 Introducerea raftului variabil pentru sticle

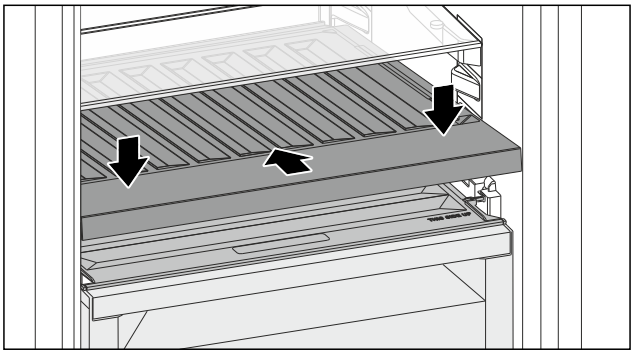

Fig. 171

▶ Împingeți raftul variabil pentru sticle până la opritor și apăsați în jos.
▷ Fișele din spatele raftului variabil pentru sticle sunt conectate automat.
▷ LED-ul luminează.
▶ Introduceți placa de sticlă. (vezi 8.7.2 Utilizarea plăcii de sticlă)

-sau-

▶ În cazul sticlelor utilizați raftul variabil pentru sticle.

9.8 Capacul compartimentului Fruit & Vegetable-Safe

Puteți extrage capacul compartimentului pentru curățare.

9.8.1 Extragere capac al compartimentului

Asigurați-vă că sunt îndeplinite următoarele condiții necesare:

❑ Placa de sticlă este extrasă direct deasupra raftului variabil pentru sticle.
❑ Raftul variabil pentru sticle este extras.
❑ Sertarul este extras direct sub capacul compartimentului. (vezi 8.8 Sertare)

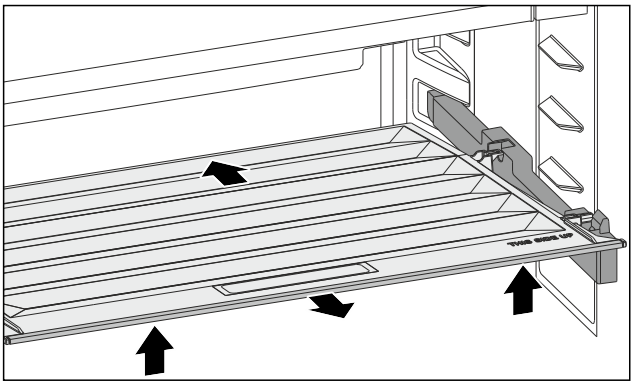

Fig. 172

▶ Împingeți capacul compartimentului în spate.
▶ Ridicați capacul compartimentului în față.
▶ Extrageți capacul compartimentului în față oblic în sus.

9.8.2 Introducere capac al compartimentului

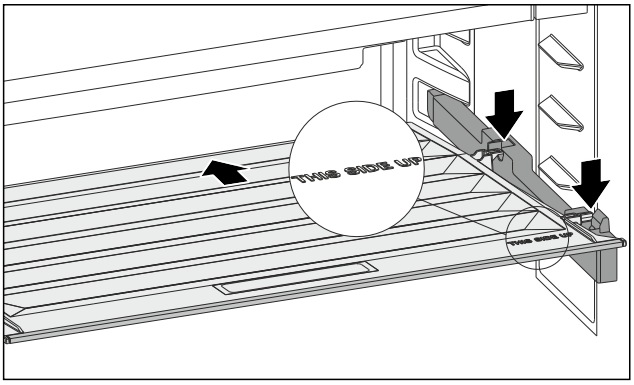

Fig. 173

Dacă inscripția THIS SIDE UP se situează sus:
▶ Introduceți piesele de susținere posterioare în orificiile posterioare respective.
▶ Împingeți capacul compartimentului în spate.
▶ Coborâți capacul compartimentului în față și fixați în poziție piesele de susținere frontale în orificii.
▶ Aduceți capacul compartimentului în poziția dorită.

9.9 Dezghețarea aparatului

AVERTIZARE
Dezghețarea necorespunzătoare a dispozitivului!
Vătămări și deteriorări.
▶ Nu utilizați alte dispozitive mecanice sau diverse mijloace pentru accelerarea procesului de dezghețare, decât cele recomandate de producător.
▶ Nu utilizați aparate electrice de încălzire sau curățare cu abur, flacără deschisă sau spray-uri dejivrante.
▶ Nu îndepărtați gheața cu obiecte ascuțite.

Dezghețarea se realizează automat. Apa din dezgheț curge prin deschizătura de scurgere și se evaporă.
▶ Curățați regulat deschizătura de scurgere. (vezi 9.11 Curățarea aparatului)

9.10 Dezghețarea manuală a compartimentului de congelare*

După o funcționare mai lungă se formează un strat de chiciură, resp. gheață.

Următorii factori accelerează formarea stratului de chiciură, resp. gheață:
- Aparatul este deschis frecvent.
- Sunt introduse alimente calde.

▶ Opriți aparatul.
▶ Scoateți ștecherul de alimentare din priză sau deconectați siguranța.
▶ Înveliți produsele congelate în hârtie de ziar sau introduceți-le în cutii și depozitați-le într-un loc rece.

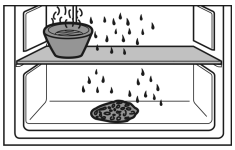

▶ Așezați pe un raft la înălțime medie un vas cu apă fierbinte, dar nu clocotită.
▷ Dezghețarea va fi accelerată.
▶ În timpul procesului de dezghețare, lăsați deschisă ușa compartimentului și a aparatului.
▶ Scoateți bucățile de gheață desprinse.
▶ Îndepărtați apa de dezgheț cu un burete sau o lavetă, repetând eventual operația.
▶ Curățați aparatul. (vezi 9.11 Curățarea aparatului)

9.11 Curățarea aparatului

9.11.1 Pregătirea

AVERTIZARE
Pericol de electrocutare!
▶ Scoateți ștecherul aparatului de răcire sau întrerupeți alimentarea cu curent.

AVERTIZARE
Pericol de incendiu
▶ Nu deteriorați circuitul de răcire.

▶ Goliți aparatul.
▶ Extrageți fișa de rețea.
-sau-
▶ Activați CleaningMode. (vezi CleaningMode)

9.11.2 Curățarea compartimentului interior

ATENȚIE
Curățare necorespunzătoare!
Defecțiuni la aparat.
▶ Utilizați exclusiv lavete moi și agent de curățare general cu ph neutru.
▶ Nu folosiți bureți aspri sau abrazivi și nici bureți de sârmă.
▶ Nu utilizați mijloace de curățare agresive, abrazive, care conțin nisip, clor sau acizi.

▶ Suprafețele din plastic: curățați cu mâna cu o cârpă moale, curată, apă călduță și puțin agent de spălare.
▶ Suprafețele din metal: curățați cu mâna cu o cârpă moale, curată, apă călduță și puțin agent de spălare.
▶ Deschizătură de scurgere: îndepărtați depunerile cu un mijloc ajutător subțire, de ex. bețigașe cu vată.

9.11.3 Curățați dotarea

ATENȚIE
Curățare necorespunzătoare!
Defecțiuni la aparat.
▶ Utilizați exclusiv lavete moi și agent de curățare general cu ph neutru.
▶ Nu folosiți bureți aspri sau abrazivi și nici bureți de sârmă.
▶ Nu utilizați mijloace de curățare agresive, abrazive, care conțin nisip, clor sau acizi.

Curățarea cu o cârpă moale, curată, apă călduță și puțin agent de spălare:
- Raft
- Suprafață de depunere divizibilă
- VarioSafe
- Capacul compartimentului Fruit & Vegetable-Safe
- Sertar
- Raft variabil pentru sticle
- FlexSystem

Curățare cu o cârpă umedă:
- Șina telescopică
  Vă rugăm respectați: Grăsimea din căile de rulare are rol de lubrifiere și nu trebuie îndepărtată!

Curățarea în mașina de spălat 60 °C:
- Suport montat pe ușă
- VarioBox
- Suport pentru sticle
- Piesă de susținere suprafață divizibilă de depunere
- HydroBreeze rezervor de apă și capac rezervor de apă
- Tavă de captare a apei*
- Suport pentru ouă
- Cutie pentru unt

▶ Demontați dotarea: consultați capitolul respectiv.
▶ Curățați dotarea.

9.11.4 Curățarea InfinitySpring *

Unitatea de ieșire a InfinitySpring și zona din jur pot fi curățate, fără să separați aparatul de la rețeaua de curent.

Curățarea este efectuată la:
❑ Prima punere în funcțiune
❑ În caz de nefolosire mai îndelungată de 5 zile.

▶ Apăsați butonul inferior al dozatorului.
▷ Unitatea de ieșire se deplasează în afară.
▶ Curățați scurgerea apei și zona din jur cu o lavetă moale, curată, apă călduță și puțin agent de spălare.
▶ Eliberați butonul inferior.
▶ Scoateți 2 l de apă de la InfinitySpring și eliminați-o.

9.11.5 Curățarea HydroBreeze

Curățarea este efectuată la:
❑ Prima punere în funcțiune
❑ HydroBreeze este dezactivat mai mult de 48 ore.
❑ O nouă umplere a rezervorului de apă.

Asigurați-vă că sunt îndeplinite următoarele condiții necesare:
❑ HydroBreeze este dezactivat (vezi HydroBreeze) .
❑ Rezervorul de apă este extras și curățat în mașina de spălat vase.

▶ Curățați degajarea prin ștergere cu o lavetă umedă.
▶ Introduceți rezervorul de apă.
▶ Activați HydroBreeze.

9.11.6 După curățare

▶ Ștergeți aparatul și piesele din dotare până la uscare.
▶ Racordați și porniți aparatul.
Atunci când temperatura este suficient de scăzută:
▶ Introduceți alimentele.
▶ Repetați curățarea regulat.

10 Ajutor pentru clienți

10.1 Date tehnice

Domeniul de temperaturi	
Răcire	3 °C până la 9 °C
BioFresh	0 °C până la 3 °C

Cantitate maximă de congelare / 24 ore	
Compartiment de congelare*	a se vedea plăcuța de fabricație la «Capacitate de congelare .../ 24 h» *

Iluminare	
Clasa de eficiență energetică[1]	Sursă de lumină
Acest produs conține una sau mai multe surse de lumină de clasa de eficiență energetică G.	LED

[1] *Aparatul poate conține surse de lumină cu diferite clase de eficiență energetică. Cea mai redusă clasă de eficiență energetică este indicată.*

Pentru aparate cu conexiune WLAN:

Indicare frecvență	
Bandă de frecvență	2.4 GHz
Putere maximă radiată	< 100 mW
Destinația utilizării instalației radio	Integrare în rețeaua WLAN locală pentru comunicația datelor

10.2 Zgomote de funcționare

Aparatul produce în timpul funcționării diferite zgomote de funcționare.
- La **putere de răcire mai redusă** aparatul lucrează cu economie de energie, dar mai mult timp. Volumul este **mai redus**.
- La **putere de răcire mai puternică** alimentele se răcesc mai repede. Volumul este **mai mare**.

  Exemple:
  - funcții activate (vezi 7.2 Funcțiile aparatului)
  - ventilator în funcțiune
  - aliment introdus proaspăt
  - temperatură ambientală ridicată
  - ușă deschisă mult timp

Zgomot	Cauză posibilă	Tip-zgomot
Bolborosit și susur	Agentul frigorific curge în circuitul de răcire.	zgomot normal de lucru
Șuierat și fluierat	Agentul frigorific este injectat în circuitul de răcire.	zgomot normal de lucru

Zgomot	Cauză posibilă	Tip-zgomot
Zumzet	Aparatul răcește. Intensitatea zgomotului depinde de puterea de răcire.	zgomot normal de lucru
Zgomote de sorbire	Ușa cu amortizorul de închidere este deschisă și închisă.	zgomot normal de lucru
Fâșâit și foșnet	Ventilatorul funcționează.	zgomot normal de funcționare
Clic	Componentele sunt pornite și oprite.	zgomot normal de comutare
Zdrângănit și bâzâit	Supapele sau clapele sunt active.	zgomot normal de comutare

Zgomot	Cauză posibilă	Tip-zgomot	Remediere
Vibrație	Montaj inadecvat	Eroare-zgomot	Verificați montajul. Aliniați aparatul.

Zgomot	Cauză posibilă	Tip-zgomot	Remediere
Rabatare	Dotare, Obiecte în spațiul interior al aparatului	Eroare-zgomot	Fixați piesele dotării. Lăsați distanță între obiecte.

10.3 Defecțiune tehnică

Aparatul dumneavoastră este astfel construit și fabricat, încât să garanteze siguranța funcționării și o durată mare de viață. Sollte dennoch während des Betriebes eine Störung auftreten, so prüfen Sie bitte, ob die Störung auf einen Bedienungsfehler zurückzuführen ist. În acest caz trebuie să vă calculăm costurile reparației chiar și în perioada de garanție.

Puteți remedia singuri următoarele defecțiuni.

10.3.1 Funcția aparatului

Eroare	Cauză	Remediere
Aparatul nu funcționează.	→ Aparatul nu este pornit.	▶ Porniți aparatul.
	→ Fișa de rețea nu este conectată corect la priza de alimentare.	▶ Verificați ștecherul.
	→ Siguranța prizei de alimentare nu este funcțională.	▶ Verificați siguranța.
	→ Întrerupere de curent	▶ Țineți aparatul închis. ▶ Protejarea produselor alimentare: Așezați acumulatorii frigorifici pe produsele alimentare sau utilizați un alt congelator, în situația în care întreruperea curentului durează mai mult.* ▶ Nu recongelați niciodată produsele alimentare dezghețate.*
	→ Mufa IEC nu este introdusă corect în aparat.	▶ Verificați mufa IEC.
Temperatura nu este suficient de scăzută.	→ Ușa aparatului nu este închisă corect.	▶ Închideți ușa aparatului.
	→ Ventilația și aerisirea nu sunt suficiente.	▶ Eliberați grilajul de ventilație și curățați-l.
	→ Temperatura din încăpere este prea mare.	▶ Soluționarea problemei: (vezi 1.2 Clasele de climă)
	→ Aparatul a fost deschis prea des sau o perioadă prea îndelungată.	▶ Așteptați, pentru a vedea dacă temperatura necesară se restabilește de la sine. În caz contrar, adresați-vă centrului de service. (vezi 10.4 Centrul de service)
	→ Temperatura este reglată incorect.	▶ Reglați o temperatură mai scăzută și controlați-o după 24 ore.
	→ Aparatul se află prea aproape de o sursă de căldură (cuptor, instalație de încălzire etc.).	▶ Schimbați locul de amplasare al aparatului sau al sursei de căldură.
	→ Aparatul nu a fost montat corect în nișă.	▶ Verificați dacă aparatul a fost montat corect și dacă ușa se închide corect.

Eroare	Cauză	Remediere
Garnitura de etanșare a ușii este defectă sau trebuie înlocuită din alte motive.	→ Garnitura de etanșare a ușii se poate înlocui. Ea poate fi schimbată fără alte scule ajutătoare.	▶ Adresați-vă centrului de service. (vezi 10.4 Centrul de service)
Aparatul este înghețat sau se formează apă de condens.	→ Este posibil ca garnitura de etanșare a ușii să fi alunecat afară din canelură.	▶ Verificați dacă garnitura de etanșare a ușii este așezată corect în canelură.

10.3.2 Dotarea

Eroare	Cauză	Remediere
InfinitySpring nu funcționează.*	→ Se află aer în circuitul de apă.	▶ Aerisiți circuitul de apă. (vezi 4.2 Punere în funcțiune InfinitySpring*)
	→ Racordul de apă nu este deschis.	▶ Deschideți racordul de apă.
Debitul de apă de la InfinitySpring este neuniform.*	→ Perlatorul este murdărit.	▶ Schimbați perlatorul. Adresați-vă centrului de service. (vezi 10.4 Centrul de service)
HydroBreeze nu umidifică produsele frigorifice.	→ HydroBreeze nu este activat.	▶ Activați HydroBreeze.
	→ Nu există apă suficientă în rezervorul de apă.	▶ Umpleți rezervorul de apă.
	→ Se află murdărie înainte de concentrator.	▶ Curățați HydroBreeze.
	→ Rezervorul de apă nu este fixat corect în poziție în adâncitura prevăzută.	▶ Fixați corect în poziție rezervorul de apă.
	→ Capacul compartimentul Fruit & Vegetable-Safe este setat la «umiditate redusă a aerului».	▶ Setați capacul compartimentul Fruit & Vegetable-Safe la «umiditate ridicată a aerului».
Iluminarea interioară nu este aprinsă.	→ Aparatul nu este pornit.	▶ Porniți aparatul.
	→ Ușa a rămas deschisă mai mult de 15 minute.	▶ Iluminatul interior se întrerupe automat după aproximativ 15 minute dacă ușa este deschisă.
	→ Iluminarea cu LED-uri este defectă sau capacul este deteriorat.	▶ Adresați-vă centrului de service. (vezi 10.4 Centrul de service)
Compartimentul de congelare nu se poate închide.*	→ Închizătorul de blocare este fixat la ușa deschisă.	▶ Acționați din nou mânerul.

Auto Door

FAQ AutoDoor

Eroare	Cauză	Remediere
Ușa se deschide cu viteză modificată.	→ Viteza ușii este dependentă de încărcarea ușii.	▶ Nicio intervenție necesară.
Motorul se oprește și ușa nu se închide.	→ În zona ușii se află obstacole.	▶ Îndepărtați obstacolele. ▶ Împingeți complet în interior sertarele. ▶ Așteptați un timp scurt. ▶ Mișcați ușa cu mâna.
	→ Partea mecanică este blocată.	▶ Evitați deteriorarea la balama: Nu mișcați ușa spre motor.

Eroare	Cauză	Remediere
		▶ Contactați centrul de service. (vezi 10.4.1 Contactarea centrului de service)
	→ Motorul este supraîncălzit.	▶ Lăsați motorul să se răcească. ▶ Așteptați un timp scurt. ▶ Mișcați ușa cu mâna.
Unghiul de deschidere a ușii nu poate fi salvat.	→ Unghiul de deschidere a ușii este ales prea mic.	▶ Reglați din nou unghiul de deschidere a ușii: Alegeți un unghi de deschidere a ușii de cel puțin 70°. Liebherr recomandă cel puțin 90°, pentru a fi posibilă extragerea impecabilă a sertarelor. (vezi AutoDoor)
Ușa nu reacționează la semnalul de ciocănit.	→ Ciocănitul este prea slab.	▶ Majorați sensibilitatea senzorului pentru ciocănit. Senzorul pentru ciocănit se află pe partea balamalei pe latura îngustă a ușii. (A se vedea instrucțiunile de montaj)
	→ Funcția Ciocănire nu este activată.	▶ Activați funcția AutoDoor. (vezi AutoDoor)
Ușa nu se închide prin intermediul comenzii vocale.	→ Asistentul vocal nu este configurat.	▶ Configurați asistentul vocal. (vezi AutoDoor)
	→ Informații adiționale și tutoriale găsiți la:	▶ home.liebherr.com/faq-autodoor

10.4 Centrul de service

Verificați mai întâi dacă puteți remedia singur defecțiunea (vezi 10 Ajutor pentru clienți) . Dacă nu este cazul, adresați-vă centrului de service.

Adresa se găsește în broșura atașată «Liebherr-Service» sau la home.liebherr.com/service.

AVERTIZARE
Reparație neprofesională!
Vătămări.
- ▶ Lucrările de reparații și intervențiile la aparat și racordul de alimentare cu energie electrică, care nu sunt indicate în mod expres (vezi 9 Întreținere) , trebuie executate exclusiv de către serviciul de asistență a clienților.
- ▶ Înlocuirea unui conductor de racord la rețea deteriorat este permisă numai producătorului sau serviciului de asistență pentru clienți al acestuia sau unei persoane cu calificare similară.
- ▶ În cazul aparatelor cu fișă pentru puteri mici, schimbarea poate fi efectuată de client.

10.4.1 Contactarea centrului de service

Asigurați-vă că sunt disponibile următoarele informații despre aparate:

- ❑ Denumire aparate (model și index)
- ❑ Nr. service (service)
- ❑ Nr. serie (S-Nr.)

▶ Apelați informațiile despre aparate prin intermediul afișajului. (vezi Informații despre aparat)

-sau-

▶ Preluați informațiile despre aparate de pe plăcuța de fabricație. (vezi 10.5 Plăcuță de fabricație)

▶ Notați informațiile despre aparat.
▶ Înștiințați centrul de service: Comunicați eroarea și informațiile despre aparate.
▷ Acest lucru permite o depanare rapidă și precisă.
▶ Urmați instrucțiunile centrului de service.

10.5 Plăcuță de fabricație

Plăcuța de fabricație se află pe din spate a sertarelor de la partea interioară a aparatelor.

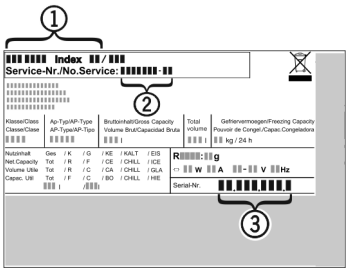

Fig. 174

(1) Denumire aparate
(2) Nr. service
(3) Nr. serie

▶ Citiți informațiile de pe plăcuța de fabricație.

11 Scoaterea din funcțiune

▶ Goliți aparatul.
▶ Dezactivați HydroBreeze. (vezi Dezactivare HydroBreeze)
▶ Deconectați aparatul. (vezi Oprirea și pornirea aparatului)
▶ Scoateți ștecherul de alimentare din priză.
▶ Scoateți mufa IEC, dacă este necesar: Scoateți mufa IEC din fișa aparatului și mișcați-o în același timp spre stânga și spre dreapta.
▶ Curățați aparatul. (vezi 9.11 Curățarea aparatului)
▶ Lăsați ușa deschisă pentru a nu se produce mirosuri neplăcute.

12 Eliminare ca deșeu

Asigurați-vă că sunt îndeplinite următoarele condiții necesare:

- ❑ Semnificațiile simbolurilor de pe aparat sunt cunoscute. (vezi 1.14 Simboluri pe aparat)
- ❑ Indicațiile privind eliminarea ca deșeu sunt cunoscute. (vezi 1.8 Eliminare ca deșeu)

12.1 Pregătirea aparatului pentru eliminarea ca deșeu

▶ Scoateți din funcțiune aparatul. (vezi 11 Scoaterea din funcțiune)

12.2 Eliminarea aparatului ca deșeu în mod ecologic

AVERTIZARE
Scăpări de agent frigorific și ulei!
Incendiu. Agentul frigorific utilizat este ecologic, dar inflamabil. Uleiul conținut este, de asemenea, inflamabil. Scăpările de agent frigorific și de ulei se pot aprinde în cazul unei concentrații corespunzător de ridicate și în contact cu o sursă de căldură externă.
▶ Nu deteriorați conductele circuitului de agent frigorific și ale compresorului.

▶ Respectați indicațiile referitoare la transportul aparatului.
▶ Îndepărtați aparatul fără a-l deteriora.
▶ Eliminați ca deșeu aparatul conform specificațiilor.



home.liebherr.com/fridge-manuals

RO Frigider cu BioFresh pentru montare în mobilier

Data emiterii: 20260423

Index-nr. articol: 7088408-01

Liebherr-Hausgeräte GmbH
Memminger Straße 77-79
88416 Ochsenhausen
Deutschland