Instrucțiuni de utilizare

Quality, Design and Innovation

home.liebherr.com/fridge-manuals

LIEBHERR

Conținut

1 Informații referitoare la siguranță și avertizări.... 3
1.1 Utilizarea conform destinației.... 3
1.2 Clasele de climă.... 3
1.3 Grupă de utilizatori.... 3
1.4 Instalare şi punere în funcțiune.... 3
1.5 Lucrul în siguranță cu aparatul.... 3
1.6 Curățare.... 4
1.7 Defecțiuni, deteriorări și reparații.... 4
1.8 Eliminare ca deșeu.... 4
1.9 Conformitate.... 4
1.10 Substanțe SVHC în conformitate cu regulamentul REACH.... 4
1.11 Baza de date EPREL.... 4
1.12 Licențe Open-Source.... 4
1.13 Piese de schimb.... 4
1.14 Simboluri pe aparat.... 4
1.15 Trepte de avertizare.... 5

2 Vedere de ansamblu asupra aparatului.... 5
2.1 Furnitura de livrare.... 5
2.2 Vedere de ansamblu a aparatului și dotărilor.... 5
2.3 SmartDevice.... 5

3 Modul de funcționare al display-ului Touch & Swipe.... 6
3.1 Navigarea și explicitarea simbolurilor.... 6
3.2 Meniuri.... 6
3.3 Mod de repaus.... 7

4 Punere în funcțiune.... 7
4.1 Pornirea aparatului (prima punere în funcțiune).... 7

5 Depozitare.... 7
5.1 Indicații privind depozitarea.... 7
5.2 Schiță de depozitare.... 7

6 Economisirea energiei.... 8

7 Deservire.... 8
7.1 Elementele de operare şi de afişare.... 8
7.1.1 Afișaj de status.... 9
7.1.2 Simboluri de afişare.... 9
7.1.3 Semnale acustice.... 9
7.2 Funcțiile aparatului.... 9
7.2.1 Indicații referitoare la funcțiile aparatului.... 9
7.2.2 Pornirea şi oprirea aparatului.... 9
7.2.3 WLAN.... 10
7.2.4 Temperatură.... 11
7.2.5 Unitate de temperatură.... 11
7.2.6 SabbathMode.... 11
7.2.7 HumiditySelect.... 12
7.2.8 Lumină de prezentare *.... 12
7.2.9 Luminozitatea afișajului.... 13
7.2.10 Alarmă ușă.... 13
7.2.11 Alarmă de lumină.... 13
7.2.12 Sunet de alarmă.... 14
7.2.13 Sunetul tastelor.... 14
7.2.14 Blocare display.... 14
7.2.15 Coduri de acces.... 15
7.2.16 Limba.... 16
7.2.17 Informații despre aparat și software.... 16
7.2.18 Mesaj memento.... 16
7.2.19 Mod demo.... 17
7.2.20 Resetare pe reglajele din fabricație.... 17
7.3 Mesaje.... 18
7.3.1 Avertizări.... 18
7.3.2 Reamintiri.... 19

8 Dotare.... 19
8.1 Încuietoare de securitate*.... 19
8.2 TipOpen.... 19
8.3 Grătar de lemn.... 20
8.4 Etichete pentru inscripționare.... 21

9 Întreținere.... 21
9.1 Filtru de cărbune activ FreshAir.... 21
9.2 Curăţarea aparatului.... 22

10 Ajutor pentru clienți.... 22
10.1 Date tehnice.... 22
10.2 Zgomote de funcționare.... 23
10.3 Defecțiune tehnică.... 23
10.4 Centrul de service.... 24
10.5 Plăcuță de fabricație.... 25

11 Scoaterea din funcțiune.... 25

12 Eliminare ca deșeu.... 25
12.1 Pregătirea aparatului pentru eliminarea ca deșeu. 25
12.2 Eliminarea aparatului ca deșeu în mod ecologic.... 25

Producătorul lucrează permanent la dezvoltarea tuturor tipurilor și modelelor. Din acest motiv, vă rugăm să înțelegeți că trebuie să ne rezervăm dreptul de a efectua modificări în ceea ce privește forma, dotarea și tehnica.

Simbol	Explicație
	**Citirea manualului** Pentru a vă familiariza cu toate avantajele oferite de noul dumneavoastră aparat, vă rugăm să citiți cu atenție indicațiile din prezentul manual de utilizare.
	**Informații suplimentare pe internet** Manualul digital cu informații complementare și în alte limbi este disponibil pe internet prin scanarea codului QR de pe partea frontală a acestui manual sau prin introducerea numărului de service la **home.liebherr.com/fridge-manuals**. Găsiți numărul de service pe plăcuța de fabricație: 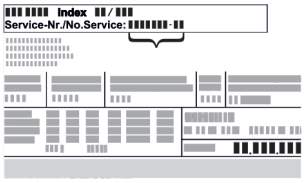 *Fig.* Reprezentare exemplificativă
	**Verificarea aparatului** Verificați toate piesele cu privire la daune din timpul transportului. Adresați-vă în caz de plângeri comerciantului sau serviciului pentru clienți.
	**Abateri** Manualul este valabil pentru mai multe modele, prin urmare sunt posibile unele abateri. Paragrafele, care sunt valabile numai pentru anumite aparate, sunt marcate cu o steluță (*).
	**Instrucțiuni de manevrare și rezultatele acțiunii** Instrucțiunile de manevrare sunt marcate cu o ▶. Rezultatele acțiunii sunt marcate cu o ▷.
	**Videoclipuri** Videoclipurile referitoare la aparate sunt disponibile pe canalul de YouTube al Liebherr-Hausgeräte.

Licențe Open-Source:

Aparatul conține componente software, care utilizează licențe Open-Source. Informații referitoare la licen-

țele Open-Source utilizate pot fi interogate aici:
home.liebherr.com/open-source-licences

Aceste informații pentru utilizator sunt valabile pentru aparatele următoare:

UWpri	3661 3662 3672 3761 3762 3782
UWgbi	3682 3782

1 Informații referitoare la siguranță și avertizări

Păstrați cu grijă această informație pentru utilizator, astfel încât să o aveți la îndemână în orice moment.

Dacă retransmiteți aparatul, înmânați mai departe această informație pentru utilizator la posesorul ulterior.

Pentru a utiliza aparatul conform prescripțiilor și în siguranță, citiți această informație pentru utilizator cu atenție înainte de instalare și utilizare. Urmați în permanență instrucțiunile, indicațiile de securitate și indicațiile de avertizare cuprinse în acestea. Acestea sunt importante, astfel încât să puteți instala și exploata aparatul în siguranță și în stare impecabilă.

1.1 Utilizarea conform destinației

- Acest aparat este prevăzut pentru utilizare casnică și domenii aplicative asemănătoare, ca de ex.:
  - în zonele bucătăriilor pentru personal din magazine, birouri și alte zone de lucru
  - în mediul agricol și de către oaspeții din hoteluri, moteluri și alte spații de cazare
  - în pensiuni cu mic dejun inclus
  - în serviciile de catering și alte servicii similare în comerțul cu ridicata
- Alte utilizări:
  - Acest aparat este prevăzut exclusiv pentru depozitarea vinului.
  - Acest aparat nu este adecvat pentru înghețarea alimentelor.
  - Acest aparat este adecvat pentru montarea integrată în mobilier.
  - Orice alt tip de utilizare este interzis.

1.2 Clasele de climă

Aparatul este proiectat, în funcție de clasa de climă, pentru utilizarea între anumite limite de temperatură a mediului înconjurător. Clasa de climă corespunzătoare aparatului dumneavoastră este indicată pe marca de fabricație.

Indicație

▶ Pentru a asigura o funcționare optimă, respectați temperaturile ambiante indicate.

Clasa climatică	Pentru temperaturi ale mediului înconjurător de
SN	10 °C până la 32 °C
N	16 °C până la 32 °C
ST	16 °C până la 38 °C
T	16 °C până la 43 °C
SN-ST	10 °C până la 38 °C
SN-T	10 °C până la 43 °C

1.3 Grupă de utilizatori

- Acest aparat poate fi utilizat de copii cu vârsta de peste 8 ani, precum și de persoane cu deficiențe fizice, senzoriale sau mentale ori cu lipsă de experiență și cunoștințe, dacă se află sub supraveghere sau dacă au fost instruite cu privire la utilizarea aparatului în condiții de siguranță și pericolele rezultate.
- Copiii nu trebuie se joace cu aparatul.
- Copiii nu trebuie să execute curățarea și întreținerea utilizatorului fără supraveghere.

1.4 Instalare și punere în funcțiune

- Montați și racordați aparatul numai conform instrucțiunilor din informațiile pentru utilizator.
- Montați aparatul conform instrucțiunilor din informațiile pentru utilizator, pentru a evita o răsturnare a aparatului.
- Nu blocați orificiile de ventilație din carcasa aparatului și din carcasa de încorporare.
- Nu deteriorați cablul de conectare la rețeaua electrică. Nu folosiți aparatul cu un cablu de conectare la rețeaua electrică defect.
- Nu amplasați prize multiple sau surse de rețea cu amplasament variabil pe partea posterioară a aparatului.
- Priza trebuie să fie ușor accesibilă, pentru ca aparatul să poată fi deconectat rapid de la alimentarea electrică în caz de urgență. Ea trebuie să fie poziționată în afara zonei acoperite de partea posterioară a aparatului.

1.5 Lucrul în siguranță cu aparatul

- Nu depozitați în aparat substanțe cu capacitate de explozie, ca de exemplu recipiente de aerosoli cu gaz carburant inflamabil. Astfel de doze de spray pot fi recunoscute după conținutul sau simbolul flăcării imprimate pe acestea. Eventualele gaze degajate se pot aprinde din cauza componentelor electrice.
- Nu amplasați în apropierea aparatului lumânări aprinse, lămpi sau alte obiecte cu flacără deschisă, pentru a evita incendierea aparatului.
- Depozitați băuturile alcoolice sau alte recipiente care conțin alcool numai dacă sunt astupate etanș. Eventualul alcool degajat se poate aprinde din cauza componentelor electrice.
- Evitați contactul prelungit al pielii cu suprafețele reci sau produsele răcite/congelate. Pentru protecție utilizați de ex. mănuși.
- Agentul frigorific utilizat (specificații pe marca de fabricație) este ecologic, dar inflamabil. Agentul frigorific scurs se poate aprinde.
  - Nu deteriorați circuitul agentului frigorific.
  - Nu utilizați surse de aprindere în interiorul aparatului.
  - Nu utilizați aparate electrice în interiorul aparatului (de ex. aparate de curățare cu aburi, aparate de încălzire).
  - Dacă există scurgeri de agent frigorific: Îndepărtați orice flacără sau sursă de foc din apropierea locului de scurgere. Aerisiți bine încăperea. Înștiințați centrul de service.
- Deschideți ușa numai pentru scurt timp. Astfel evitați creșterea temperaturii din interiorul aparatului.

- La deschidere și închidere, nu interveniți între ușă și aparat. Degetele pot fi prinse.
- Valoarea temperaturii din cea mai caldă zonă a aparatului poate fi mai ridicată decât valoarea setată a temperaturii.

1.6 Curățare

- Curățați regulat suprafețele care ajung în contact cu alimentele.
- Curățați regulat scurgerea pentru apa din dezgheț.
- Nu utilizați pentru accelerarea procesului de dezghețare aparate electrice de încălzire sau curățare cu abur, flacără deschisă sau spray-uri dejivrante.
- Nu îndepărtați gheața cu obiecte ascuțite.

1.7 Defecțiuni, deteriorări și reparații

- Dacă este deteriorat cablul de conectare la rețeaua electrică, schimbați-l.
- Reparațiile și intervențiile asupra aparatului trebuie executate numai de către centrul de service sau alt personal de specialitate cu calificare corespunzătoare.
- În cazul unor defecțiuni și erori ale aparatului, scoateți fișa de rețea sau deconectați siguranța. Dacă este scoasă fișa de rețea, apucați întotdeauna de fișă. Nu trageți de cablu.

1.8 Eliminare ca deșeu

- Aparatul conține materiale valoroase și este marcat cu un simbol corespunzător. (vezi 1.14 Simboluri pe aparat)
  - Nu eliminați ca deșeu aparatul împreună cu deșeurile menajere.
  - Eliminați ca deșeu aparatul la centrele locale de reciclare și de materiale valoroase în mod gratuit prin recipientele de colectare de clasa 1.
  - La achiziționarea unui aparat nou, returnați gratuit aparatul vechi la unitatea comercială.
  - Informați-vă despre posibilitățile de returnare.
- Dacă aparatul conține lămpi, pe care le puteți extrage singur și nedistructiv:
  - Demontați lămpile înainte de eliminarea ca deșeu.
  - Eliminați ca deșeu lămpile prin intermediul sistemelor de colectare respective.
- Pe aparatul dumneavoastră se pot afla date cu caracter personal.
  - Ștergeți datele cu caracter personal înainte de eliminarea ca deșeu.
- Aparatul conține agent frigorific (specificații de pe plăcuța de fabricație) și ulei. Agentul frigorific utilizat este ecologic, dar inflamabil. Uleiul conținut este, de asemenea, inflamabil. Scăpările de agent frigorific și de ulei se pot aprinde în cazul unei concentrații corespunzător de ridicate și în contact cu o sursă de căldură externă.
  - Nu deteriorați circuitul agentului frigorific.
  - Eliminați ca deșeu aparatul numai conform instrucțiunilor din informațiile pentru utilizator.

1.9 Conformitate

Etanșeitatea circuitului de agent frigorific este verificată. Aparatul în stare montată respectă normele de siguranță admisibile precum și directivele corespunzătoare.

Pentru piața UE:*	Aparatul corespunde directivei 2014/53/UE.*
Pentru piața GB:*	Aparatul corespunde Radio Equipment Regulations 2017 SI 2017 No. 1206.*

Textul complet al declarației de conformitate UE este disponibil la următoarea adresă de internet: www.Liebherr.com

1.10 Substanțe SVHC în conformitate cu regulamentul REACH

- La următorul link puteți verifica dacă aparatul dvs. conține substanțe SVHC în conformitate cu regulamentul REACH:
  https://go.liebherr.com/z3eewm

1.11 Baza de date EPREL

- Începând cu 1 martie 2021 informațiile referitoare la identificarea consumului de energie și cerințele pentru ecodesign se găsesc în baza de date a produselor (EPREL). Sub următorul link https://eprel.ec.europa.eu/ ajungeți la baza de date a produselor. Aici vi se solicită introducerea identificatorului modelului. Identificarea modelului se găsește pe plăcuța de fabricație.

1.12 Licențe Open-Source

- Aparatul conține componente software, care utilizează licențe Open-Source. Informații referitoare la licențele Open-Source utilizate pot fi interogate aici:
  home.liebherr.com/open-source-licences

1.13 Piese de schimb

- Disponibilitatea pieselor de schimb pentru piesele funcționale și piesele cu capacitate de depozitare ale dotării este de 15 ani.

1.14 Simboluri pe aparat

	Acest simbol se poate afla pe compresor. Acesta se referă la uleiul din compresor și atrage atenția asupra pericolului următor: În caz de ingerare și pătrundere în căile respiratorii poate provoca decesul. Această indicație are semnificație numai pentru reciclare. În regimul de funcționare normal nu există niciun pericol. Nu îndepărtați acest simbol.
	Avertizare: Pericol de incendiu cauzat de substanțele inflamabile. Acest simbol se află la compresor și se poate afla suplimentar în alte locuri la aparat. Acest simbol avertizează asupra substanțelor inflamabile. Nu îndepărtați acest simbol.
	Acesta sau un simbol asemănător se poate afla pe partea posterioară a aparatului. Acesta indică faptul că există panouri de izolare în vid (VIP) sau panouri de perlit în ușă și/sau în carcasă. Această indicație are semnificație numai pentru reciclare. Nu îndepărtați acest simbol.
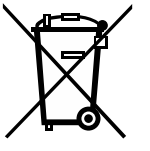	Acest simbol se află pe plăcuța de fabricație. Atrage atenția asupra faptului că aparatul conține materiale valoroase și că nu aveți voie să eliminați ca deșeu aparatul împreună cu deșeurile menajere. (vezi 1.8 Eliminare ca deșeu)

1.15 Trepte de avertizare

PERICOL	Marchează o situație periculoasă directă, care va cauza accidente mortale sau vătămări corporale grave, dacă nu este evitată.
AVERTIZARE	Marchează o situație periculoasă, care ar putea cauza accidente mortale sau vătămări corporale grave, dacă nu este evitată.
PRECAUȚIE	Marchează o situație periculoasă, care ar putea cauza vătămări corporale ușoare sau medii, dacă nu este evitată.
ATENȚIE	Marchează o situație periculoasă, care ar putea cauza pagube materiale, dacă nu este evitată.
Indicație	Marchează indicații importante și sfaturi utile.

2 Vedere de ansamblu asupra aparatului

2.1 Furnitura de livrare

Verificați toate piesele cu privire la daune din timpul transportului. În cazul în care aveți plângeri, contactați comerciantul sau serviciul pentru clienți. (vezi 10.4 Centrul de service)

Livrarea constă din următoarele piese:

- Aparat încorporat
- Dotare (în funcție de model)
- Material de montaj (în funcție de model)
- «Quick Start Guide»
- «Installation Guide»*
- Broșură de service

2.2 Vedere de ansamblu a aparatului și dotărilor

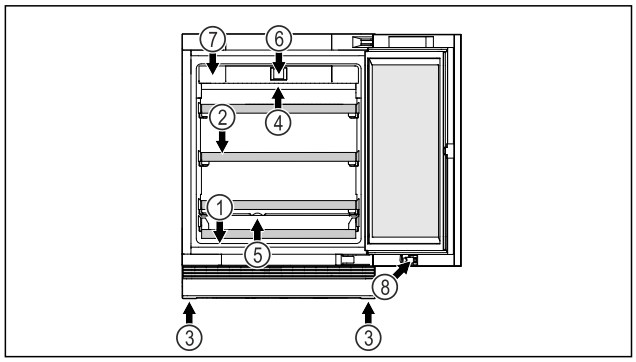

Fig. 1 Reprezentare exemplificatoare partea frontală

Dotarea

(1) Plăcuță de fabricație
(2) Grătar tip poliță
(3) Picior reglabil
(4) Iluminat interior*
(5) Evacuarea apei rezultate din dezghețare
(6) Elemente de operare și indicator de temperatură
(7) Filtru cu cărbune activ FreshAir
(8) Încuietoare*

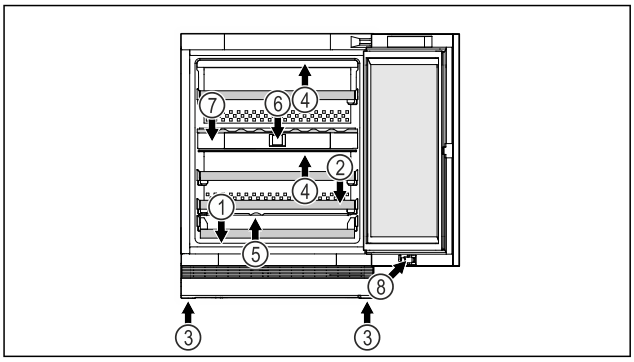

Fig. 2 Reprezentare exemplificatoare partea frontală

Dotarea

(1) Plăcuță de fabricație
(2) Grătar tip poliță
(3) Picior reglabil
(4) Iluminat interior*
(5) Evacuarea apei rezultate din dezghețare
(6) Elemente de operare și indicator de temperatură
(7) Filtru cu cărbune activ FreshAir
(8) Încuietoare*

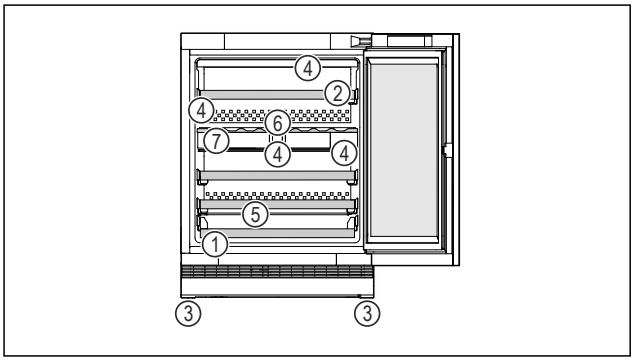

Fig. 3 Reprezentare exemplificatoare partea frontală

Dotarea

(1) Plăcuță de fabricație
(2) Grătar tip poliță
(3) Picior reglabil
(4) Iluminat interior*
(5) Evacuarea apei rezultate din dezghețare
(6) Elemente de operare și indicator de temperatură
(7) Filtru cu cărbune activ FreshAir

2.3 SmartDevice

SmartDevice este soluția de conectare în rețea pentru frigiderul dumneavoastră de vin.

Dacă aparatul dumneavoastră este compatibil cu SmartDevice sau este pregătit pentru acesta, puteți integra aparatul rapid și simplu în WLAN. Cu aplicația SmartDevice vă puteți opera aparatul de la un echipament terminal mobil. În aplicația SmartDevice vă stau la dispoziție funcții suplimentare și posibilități de setare.

Aparat compatibil cu SmartDevice:*	Aparatul dumneavoastră este compatibil cu SmartDevice. Pentru a putea conecta aparatul dumneavoastră cu WLAN, trebuie să descărcați aplicația SmartDevice.*
Aparat pregătit pentru SmartDevice:*	Aparatul dumneavoastră este pregătit pentru utilizarea cu SmartDeviceBox. Mai întâi trebuie să achiziționați și să instalați SmartDeviceBox. Pentru a putea conecta aparatul dumneavoastră cu WLAN, trebuie să descărcați aplicația SmartDevice.*

Informații suplimentare privind SmartDevice:	**smartdevice.liebherr.com**
Achiziționați SmartDeviceBox din Liebherr-Hausgeräte-Shop:*	**home.liebherr.com/shop/de/deu/smartdevicebox.html***
Descărcați aplicația SmartDevice:	

După instalarea și configurarea aplicației SmartDevice puteți integra aparatul dumneavoastră cu ajutorul aplicației SmartDevice și funcției aparatului WLAN (vezi 7.2.3 WLAN) în WLAN-ul dumneavoastră.

Indicație
În următoarele țări nu este disponibilă funcția SmartDevice: Rusia, Belarus, Kazahstan.

Nu puteți utiliza SmartDeviceBox.*

3 Modul de funcționare al display-ului Touch & Swipe

Operați aparatul dumneavoastră cu display-ul Touch & Swipe. Cu display-ul Touch & Swipe (în continuare denumit display) selectați funcțiile aparatului prin atingere sau glisare. Dacă nu executați nicio acțiune pe display timp de 10 secunde, afișajul sare fie la meniul de rang superior sau direct înapoi la afișajul de status.

3.1 Navigarea și explicitarea simbolurilor

În figuri sunt utilizate diferite simboluri pentru navigarea cu display-ul. Următorul tabel descrie aceste simboluri.

Simbol	Descriere
	**Atingeți scurt display-ul:** Activați/dezactivați funcția. Confirmați selecția. Deschideți submeniul.
	**Atingeți display-ul cu o indicare a timpului indicată (de ex. timp de 3 secunde):** Activați/dezactivați funcția sau valoarea.
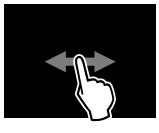	**Glisați spre dreapta sau spre stânga:** Navigați în meniu.
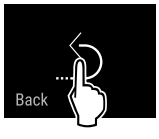	**Atingeți scurt simbolul Înapoi:** Săriți înapoi un nivel de meniu.
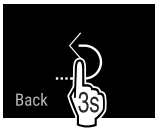	**Atingeți simbolul Înapoi timp de 3 secunde:** Săriți înapoi la afișajul de status.
	**Atingeți scurt stânga sus simbolul Înapoi:** Săriți înapoi un nivel de meniu.
	**Săgeată cu ceas:** Durează mai mult de 10 secunde, până când apare următorul afișaj pe display.
	**Săgeată cu indicarea timpului:** Durează timpul indicat, până când apare următorul afișaj pe display.
	**Simbolul "Deschidere meniu de setări":** Navigați la meniul de setări și deschideți-l. Dacă este necesar: Navigați în meniul de setări la funcția dorită. (vezi 3.2.1 Deschidere meniu de setări)
Nicio acțiune într-un interval de 10 secunde	Dacă nu executați nicio acțiune pe display timp de 10 secunde, afișajul sare fie la meniul de rang superior sau direct înapoi la afișajul de status.
Închideți ușa și deschideți-o din nou.	Dacă închideți ușa și o deschideți imediat din nou, afișajul sare direct înapoi la afișajul de status.

Observație: Figurile display-ului sunt reprezentate cu noțiuni în engleză.

3.2 Meniuri

Funcțiile aparatului sunt distribuite în meniuri diferite:

Meniu	Descriere
Meniu principal	Dacă conectați aparatul, vă aflați automat în meniul principal. De aici navigați la cele mai importante funcții ale aparatului, la meniul de setări și la meniul extins.
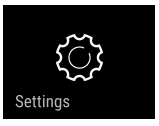 Meniu de setări	Meniul de setări conține funcții suplimentare ale aparatului pentru setarea aparatului dumneavoastră.

3.2.1 Deschidere meniu de setări

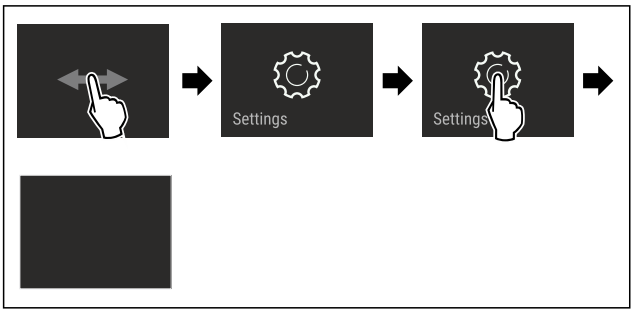

Fig. 4 Reprezentare exemplificatoare

▶ Executați pașii de acțiune conform figurii.
▷ Meniul de setare este deschis.
▶ Dacă este necesar: Navigați la funcția dorită.

3.3 Mod de repaus

Dacă nu atingeți display-ul timp de 1 minut, acesta trece în modul de repaus. În modul de repaus este atenuată luminozitatea afișajului.

3.3.1 Încheiere mod de repaus

▶ Atingeți scurt display-ul cu degetul.
▷ Modul de repaus este încheiat.

4 Punere în funcțiune

4.1 Pornirea aparatului (prima punere în funcțiune)

Asigurați-vă că sunt îndeplinite următoarele condiții necesare:

- Aparatul este configurat și conectat.
- Toate benzile adezive, foliile adezive și de protecție, precum și siguranțele de transport din și de la aparat sunt îndepărtate.

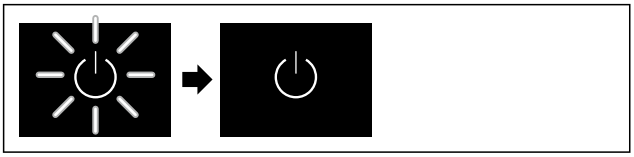

Fig. 5 Reprezentare exemplificativă

▶ Simbolul Standby luminează intermitent: Așteptați până când procesul de pornire este finalizat.
▷ Pe display apare simbolul Standby.

În cazul în care aparatul este livrat cu setările din fabrică, la punerea în funcțiune trebuie mai întâi setată limba de pe ecran.

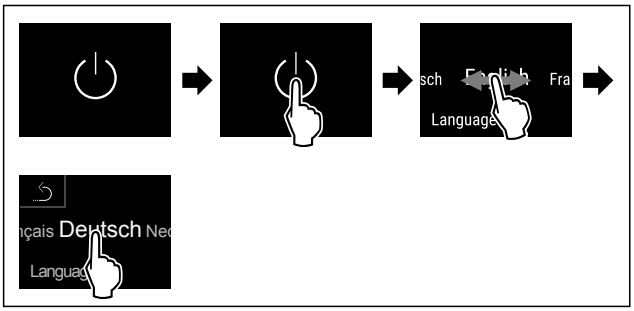

Fig. 6

▶ Executați pașii de acțiune conform figurii.
▷ Limba este setată.

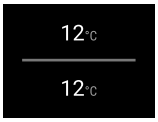

Fig. 8 Afișaj de status

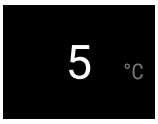

Fig. 8 Afișaj de status

▷ Aparatul este gata de funcționare de îndată ce temperatura apare pe afișaj.
▷ Indicatorul de temperatură se aprinde intermitent până când se atinge temperatura reglată.

5 Depozitare

5.1 Indicații privind depozitarea

AVERTIZARE
Pericol de incendiu cauzat de aparate electrice!
Dacă utilizați aparate electrice în spațiul de alimente al aparatului dumneavoastră, acestea pot provoca un incendiu.
▶ Nu utilizați aparate electrice în spațiul de alimente al aparatului, dacă nu au fost recomandate de producător.

Indicație
Consumul de energie crește și puterea de răcire scade atunci când ventilația nu este suficientă.
▶ Mențineți întotdeauna libere fantele.

Respectați următoarele prescripții referitoare la depozitare:

- Mențineți libere fantele pentru aer de la ventilator.

5.2 Schiță de depozitare

5.2.1 UWpri 3761

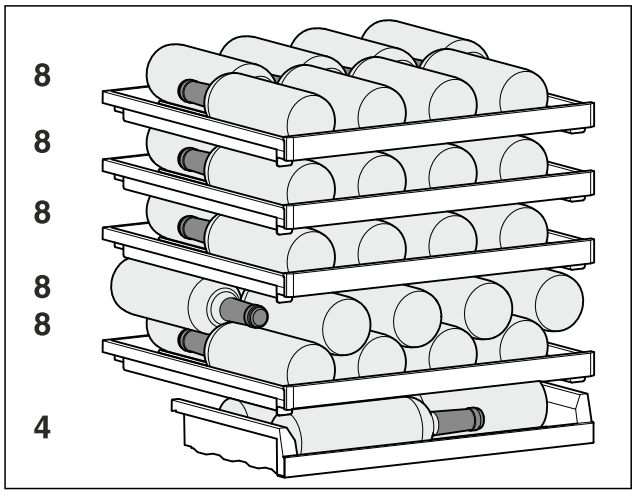

Fig. 9 Total 44 sticle (0,75 l sticle Bordeaux conform normei NF H 35-124)

5.2.2 UWpri 3661

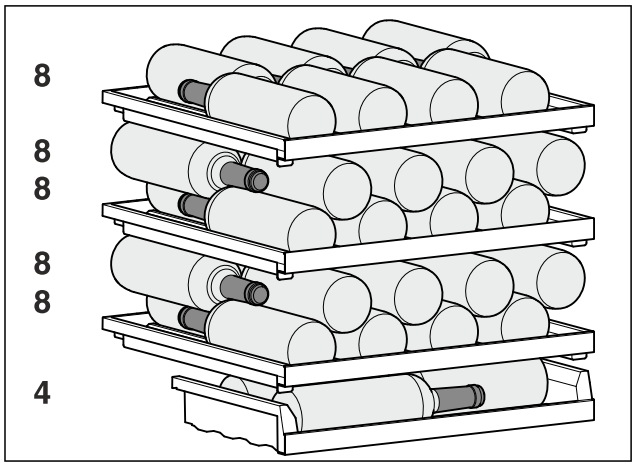

Fig. 10 Total 44 sticle (0,75 l sticle Bordeaux conform normei NF H 35-124)

5.2.3 UWpri 3662 / UWpri 3672 / UWgbi 3682

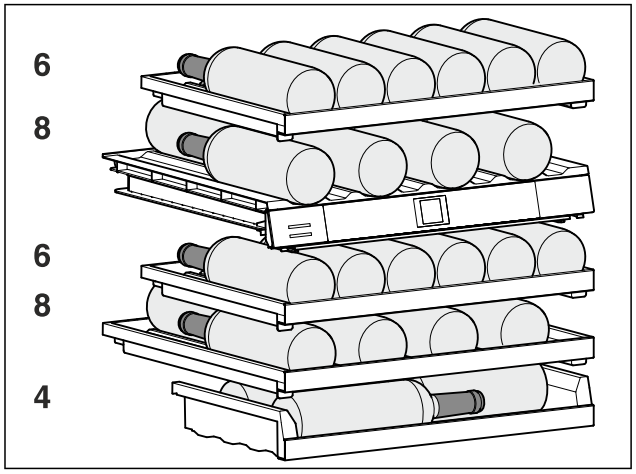

Fig. 11 Total 32 sticle (0,75 l sticle Bordeaux conform normei NF H 35-124)

5.2.4 UWpri 3762 / UWpri 3782 / UWgbi 3782

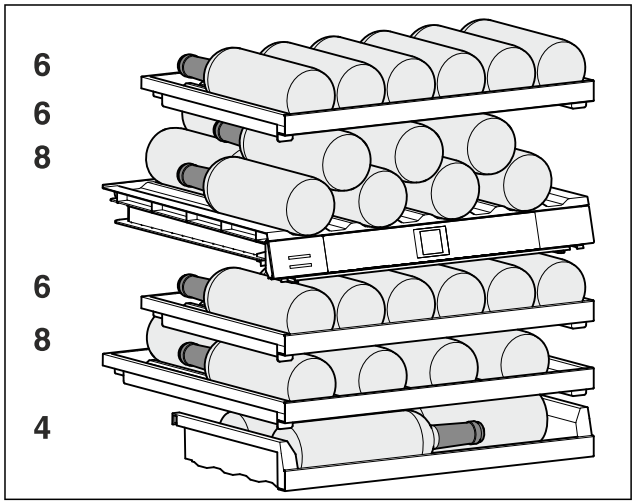

Fig. 12 Total 38 sticle (0,75 l sticle Bordeaux conform normei NF H 35-124)

5.2.5 Utilizarea suportului pentru sticle*

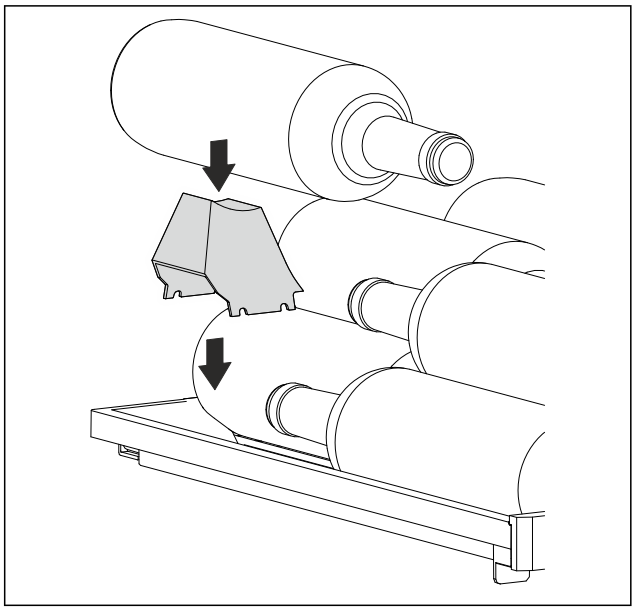

Fig. 13

6 Economisirea energiei

- Aveți grijă să fie asigurate întotdeauna o ventilație și o aerisire corespunzătoare. Nu acoperiți orificiile, respectiv grilajele de ventilație.
- Mențineți întotdeauna liberă fanta de ventilație.
- Nu instalați aparatul în lumina directă a soarelui sau lângă un aparat de încălzire sau similar.
- Dacă amplasați aparatul direct lângă un cuptor, consumul de energie poate crește ușor. Acest lucru depinde de durata și de intensitatea utilizării cuptorului.
- Consumul de energie depinde de condițiile de amplasare, de ex. de temperatura mediului ambiant . La o mai ridicată a mediului, consumul de energie se poate mări.
- Deschideți aparatul cât mai puțin timp posibil.
- Cu cât temperatura reglată este mai scăzută, cu atât mai mare va fi consumul de energie.

7 Deservire

7.1 Elementele de operare și de afișare

Afișajul oferă o prezentare rapidă a stării actuale a aparatului, a setării temperaturii, a stării funcțiilor și a setărilor, precum și a mesajelor de alarmă și de eroare.

Este operat direct de pe displayul-Touch & Swipe prin glisare și atingere.

Funcțiile pot fi activate sau dezactivate și valorile de setare pot fi modificate.

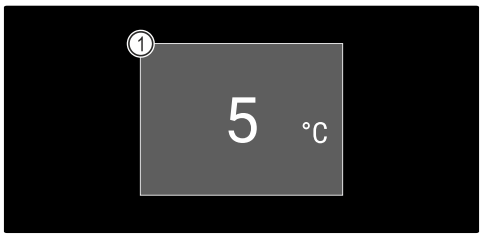

*Fig. 14 Display-Touch & Swipe**
(1) Afișaj de status

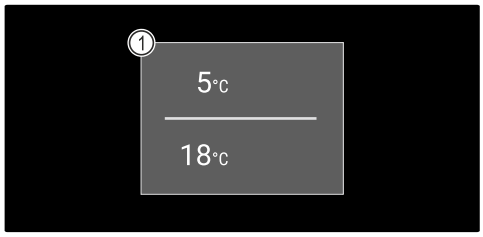

*Fig. 15 Display-Touch & Swipe**
(1) Afișaj de status

7.1.1 Afișaj de status

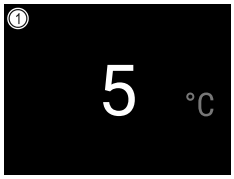

*Fig. 16 Afișaj de status**
(1) Temperatură

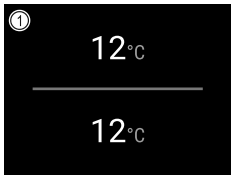

*Fig. 17 Afișaj de status**
(1) Temperatură

Afișajul de status este afișajul de ieșire.

Puteți naviga către funcții și setări de pe afișajul de status.

7.1.2 Simboluri de afișare

Simbolurile de afișare oferă informații despre starea actuală a aparatului.

Simbol	Starea aparatului
	**Simbolul Standby** Aparatul este oprit.
	**Simbolul Standby (luminează intermitent)** Aparatul pornește.
	**Temperatura (luminează intermitent)** Temperatura țintă nu a fost încă atinsă. Aparatul se răcește la temperatura setată.
	**D pe afișaj** Aparatul este în modul demo.
	**Simbolul de eroare (roșu)** Aparatul este în stare de eroare.
	**Fundal (albastru)** Setare activă sau funcție activă

Simbol	Starea aparatului
	**Bară (în creștere)** Apăsați timp de 3 secunde pentru a activa setarea.
	**Bară (în scădere)** Apăsați timp de 3 secunde pentru a dezactiva setarea.

Simboluri afișajului de status

7.1.3 Semnale acustice

Se emite un semnal sonor în următoarele cazuri:

- Atunci când o funcție sau o valoare este confirmată.
- Atunci când o funcție sau o valoare nu poate fi activată sau dezactivată.
- Imediat ce apare o eroare.
- În cazul unui mesaj de alarmă.

Tonurile de alarmă pot fi activate și dezactivate în meniul pentru clienți.

7.2 Funcțiile aparatului

7.2.1 Indicații referitoare la funcțiile aparatului

Funcțiile aparatului sunt setate din fabricație, astfel încât aparatul dumneavoastră să fie complet funcțional.

Înainte să modificați, activați sau dezactivați funcțiile aparatului asigurați-vă că sunt îndeplinite următoarele condiții necesare:

- ❑ Ați citit și înțeles descrierile referitoare la modul de funcționare al display-ului. (vezi 3 Modul de funcționare al display-ului Touch & Swipe)
- ❑ V-ați familiarizat cu elementele de operare și afișare ale aparatului dumneavoastră. (vezi 7.1 Elementele de operare și de afișare)

7.2.2 Pornirea și oprirea aparatului 

Această funcție permite pornirea și oprirea întregului aparat.

Pornirea aparatului

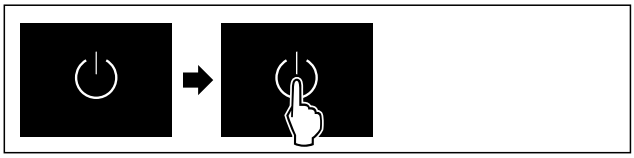

Fig. 18

▶ Executați pașii de acțiune conform figurii.

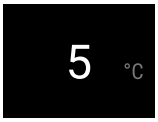

Fig. 20 Afișaj de status

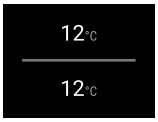

Fig. 20 Afișaj de status

▷ Indicatorul de temperatură apare pe afișaj.

Oprirea aparatului



Fig. 21

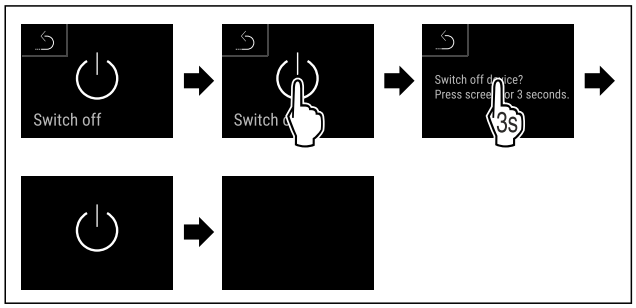

Fig. 22

▶ Executați pașii de acțiune conform figurii.
▷ Afișajul indică simbolul Standby.
▷ Displayul se stinge după aprox. 10 minute.

7.2.3 WLAN



Cu această funcție conectați aparatul cu WLAN. Apoi puteți opera prin aplicația SmartDevice de pe un echipament terminal mobil. Cu această funcție puteți separa sau reseta din nou conexiunea WLAN.

Pentru a conecta aparatul dumneavoastră cu WLAN, aveți nevoie de SmartDeviceBox.*

Informații suplimentare privind SmartDevice:
(vezi 2.3 SmartDevice)

Indicație
În următoarele țări nu este disponibilă funcția SmartDevice: Rusia, Belarus, Kazahstan.

Nu puteți utiliza SmartDeviceBox.*

Stabilirea conexiunii WLAN pentru prima dată

Asigurați-vă că sunt îndeplinite următoarele condiții necesare:

- ❑ SmartDeviceBox este achiziționat și utilizat. (vezi 2.3 SmartDevice) *
- ❑ Aplicația SmartDevice este instalată (a se vedea apps.home.liebherr.com).
- ❑ Înregistrarea în aplicația SmartDevice este încheiată.



Fig. 23

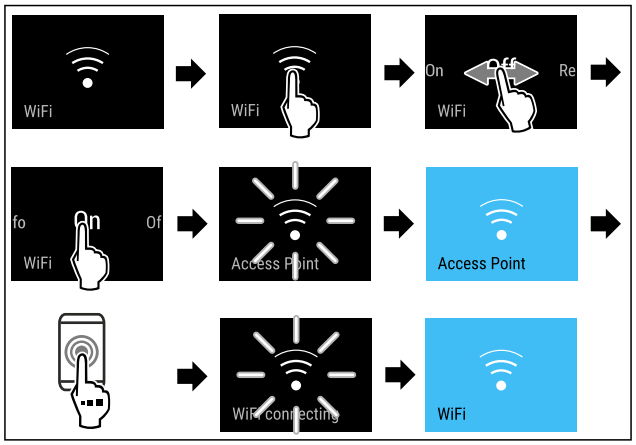

Fig. 24

▶ Executați pașii de acțiune conform figurii.
▷ Conexiunea este stabilită.

Separarea conexiunii WLAN



Fig. 25

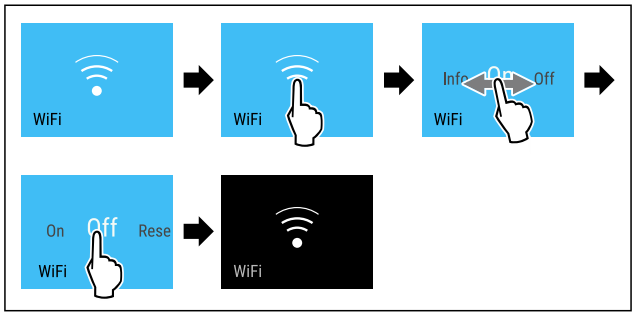

Fig. 26

▶ Executați pașii de acțiune conform figurii.
▷ Conexiunea este separată.

Resetarea conexiunii WLAN



Fig. 27

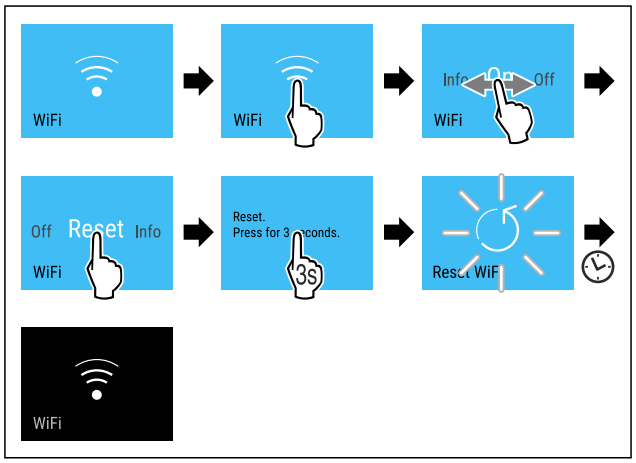

Fig. 28

▶ Executați pașii de acțiune conform figurii.
▷ Conexiunea WLAN și alte setări WLAN sunt resetate la setarea din fabricație.

Afișarea informațiilor referitoare la conexiunea WLAN



Fig. 29

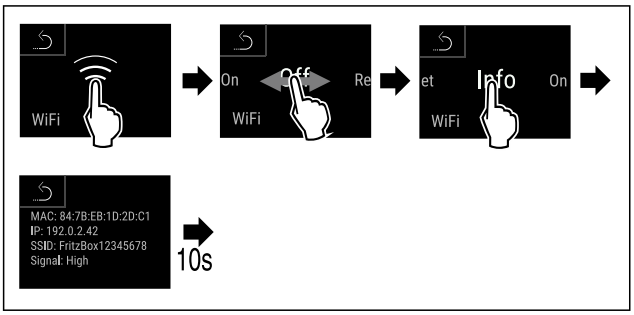

Fig. 30

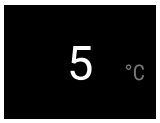

Fig. 31 Afișaj de status

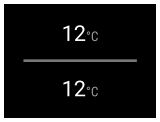

Fig. 31 Afișaj de status

▶ Executați pașii de acțiune conform figurii.

7.2.4 Temperatură

Temperatura depinde de următorii factori:

- frecvența deschiderii ușii
- durata deschiderii ușii
- temperatura ambientală de la locația de montare
- tipul, temperatura și cantitatea de produse refrigerate

Indicație
În unele zone din interior, temperatura aerului poate fi diferită de cea de pe afișajul de temperatură.

La o temperatură potrivită, produsele refrigerate se vor păstra mai mult timp. Astfel, se poate evita aruncarea excedentară a produselor alimentare.

Reglarea temperaturii

Următorii pași de acțiune descriu cum se modifică temperatura de la, de ex. 5 °C la 10 °C.

▶ Atingeți temperatura.*
▶ Atingeți temperatura zonei dorite.*

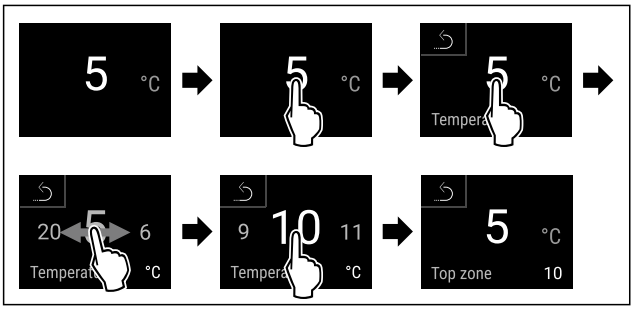

*Fig. 32 **

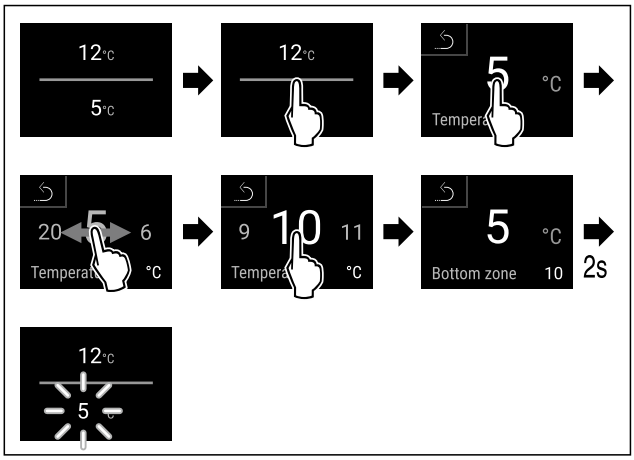

*Fig. 33 **

▶ Executați pașii de acțiune conform figurii.
▷ Temperatura este setată.

7.2.5 Unitate de temperatură

Cu această funcție setați unitatea de temperatură. Puteți seta unitatea de temperatură ca grade Celsius sau grade Fahrenheit.

Setarea unității de temperatură



Fig. 34

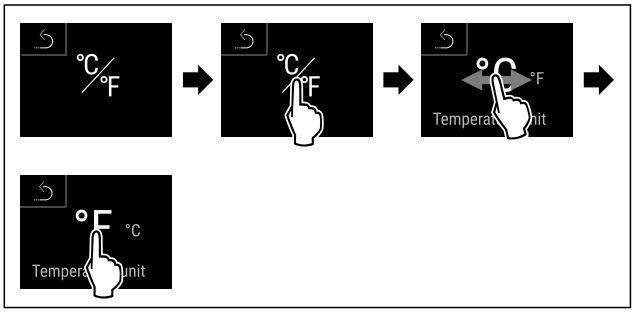

Fig. 36 Reprezentare exemplificatoare: Schimbați de la grade Celsius la grade Fahrenheit.

▶ Executați pașii de acțiune conform figurii.
▷ Unitatea de temperatură este setată.

7.2.6 SabbathMode

Cu această funcție activați sau dezactivați SabbathMode. Dacă activați această funcție, sunt deconectate unele funcții electronice. Astfel aparatul dumneavoastră îndeplinește cerințele religioase privind sărbătorile evreiești ca de ex. Sabat și corespunde certificării Kosher STAR-K.

Starea aparatului la SabbathMode activ
Afișajul de stare indică în permanență SabbathMode.
Toate funcțiile de pe display exceptând **funcția Dezactivarea SabbathMode** sunt blocate.
Toate funcțiile rămân active.
Display-ul rămâne iluminat, dacă închideți ușa.

Starea aparatului la SabbathMode activ
Iluminarea interioară este dezactivată.
Atenționările nu sunt executate. Intervalul de timp setat este oprit.
Atenționările și avertizările nu sunt afișate.
Nu există o alarmă a ușii.
Nu există o alarmă de temperatură.
După o pană de curent aparatul se întoarce în SabbathMode.

Starea aparatului

Indicație
Acest aparat are certificarea institutului „Institute for Science and Halacha“. (www.machonhalacha.co.il)

O listă despre aparatele certificate STAR-K se găsește la www.star-k.org/appliances.

Activare SabbathMode



Fig. 37

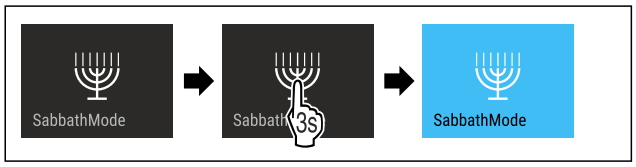

Fig. 38

▶ Executați pașii de acțiune conform figurii.
▷ SabbathMode este activat.
▷ Afișajul de stare indică în permanență SabbathMode.

Dezactivare SabbathMode

SabbathMode va fi dezactivată automat după 80 de ore. Puteți dezactiva însă SabbathMode și manual în orice moment:

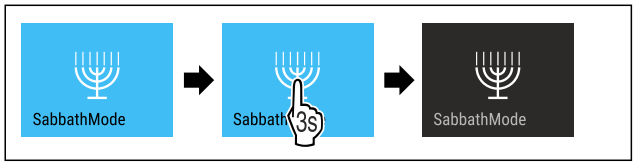

Fig. 39

▶ Executați pașii de acțiune conform figurii.
▷ SabbathMode este dezactivat.

7.2.7 HumiditySelect

Cu această funcție setați umiditatea aerului din spațiul interior al aparatului dumneavoastră. Dacă setați umiditatea aerului corectă, aceasta are efect pozitiv la depozitarea de lungă durată asupra structurii dopurilor și împiedică uscarea completă a acestora.

Indicație
Frecvența și durata deschiderii ușii influențează umiditatea aerului din aparat.

Puteți alege între două setări ale umidității aerului:

Funcție HumiditySelect	Setarea temperaturii de la aparat	Aplicație/consum de energie
Standard (presetat)	10-12 °C	Umiditatea medie a aerului în zona adiacentă între 50-80 % Consumul scăzut de energie al aparatului
Ridicat	10-12 °C	Umiditatea medie a aerului în zona adiacentă < 50 % Consumul de energie al aparatului crește

Creșterea umidității aerului din aparat

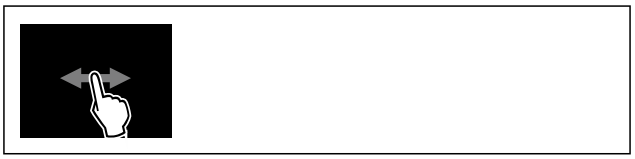

Fig. 40

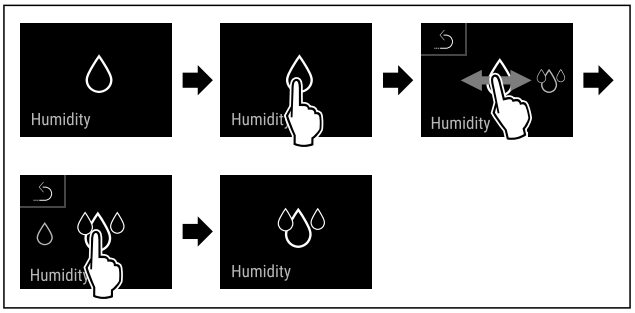

Fig. 41

▶ Executați pașii de acțiune conform figurii.
▷ Umiditatea aerului din aparat crește.

Setarea umidității aerului din aparat la standard



Fig. 42

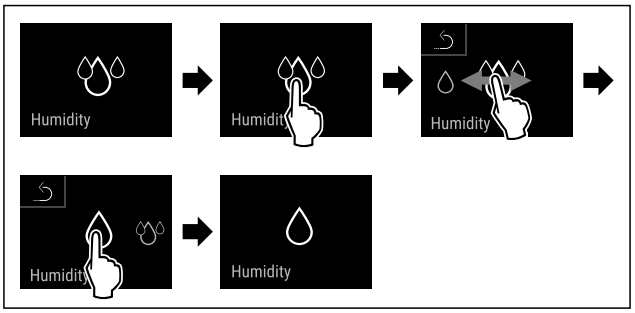

Fig. 43

▶ Executați pașii de acțiune conform figurii.
▷ Umiditatea aerului din aparat scade.

7.2.8 Lumină de prezentare *

Cu această funcție setați iluminarea incintei.

Puteți seta următoarele trepte de luminozitate:

- Oprit

- 20%
- 40%
- 60%
- 80%
- 100% (valoare presetată)

Reglare iluminare

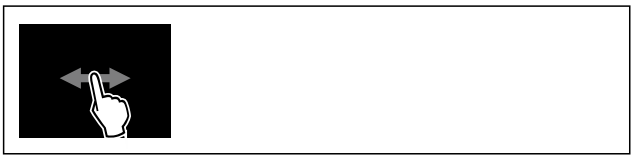

Fig. 44

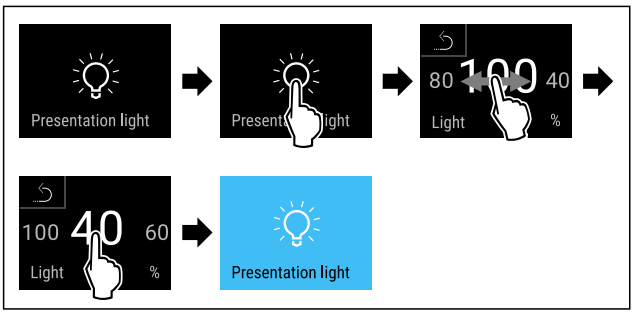

Fig. 45 Reprezentare exemplificatoare: Schimbați de la 100 % la 40 %

▶ Executați pașii de acțiune conform figurii.
▷ Luminozitatea este setată.

7.2.9 Luminozitatea afișajului



Cu această funcție setați treptat luminozitatea display-ului.

Puteți seta următoarele trepte de luminozitate:

- 20 %
- 40 %
- 60 %
- 80 %
- 100 % (valoare presetată)

Reglarea luminozității



Fig. 46

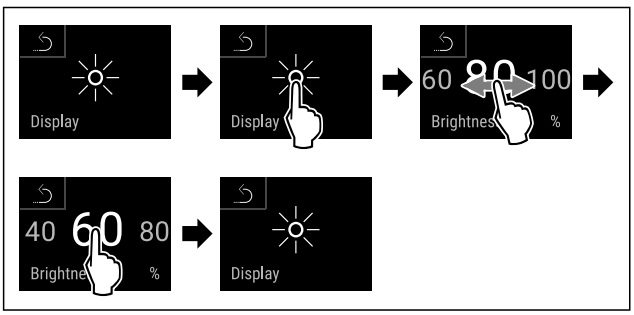

Fig. 47 Reprezentare exemplificatoare: Schimbați de la 80 % la 60 %.

▶ Executați pașii de acțiune conform figurii.
▷ Luminozitatea este setată.

7.2.10 Alarmă ușă



Cu această funcție activați sau dezactivați alarma ușii. Alarma ușii emite semnal sonor dacă ușa este deschisă un timp prea îndelungat. Alarma ușii este activată la livrarea de la furnizor. Puteți seta cât timp poate sta ușa deschisă înainte de a emite semnal sonor.

Puteți seta următoarele valori:

- 1 minut
- 2 minute
- 3 minute
- Oprit

Setarea alarmei ușii



Fig. 48

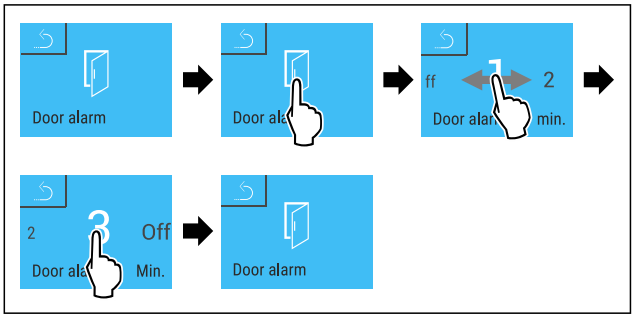

Fig. 49 Reprezentare exemplificatoare: Schimbați alarma ușii de la 1 minut la 3 minute.

▶ Executați pașii de acțiune conform figurii.
▷ Alarma ușii este setată.

Dezactivarea alarmei ușii



Fig. 51

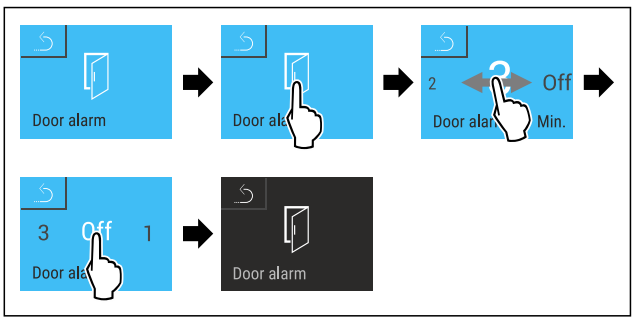

Fig. 52

▶ Executați pașii de acțiune conform figurii.
▷ Alarma ușii este dezactivată.

7.2.11 Alarmă de lumină



Această setare permite ca mesajele de alarmă vizuală de pe afișaj să fie evidențiate suplimentar prin iluminarea intermitentă a aparatului.

Activarea alarmei de lumină



Fig. 53

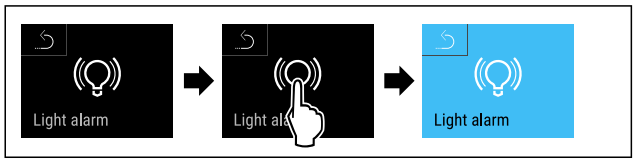

Fig. 54

▶ Executați pașii de acțiune conform figurii.
▷ Alarma de lumină este activată.

Dezactivarea alarmei de lumină



Fig. 55

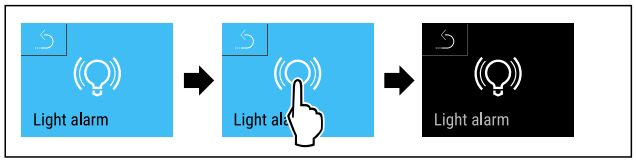

Fig. 56

▶ Executați pașii de acțiune conform figurii.
▷ Alarma de lumină este dezactivată.

7.2.12 Sunet de alarmă



Această funcție vă permite să activați și să dezactivați toate tonurile de alarmă, cum ar fi alarmele de ușă.

Activarea sunetului de alarmă



Fig. 57

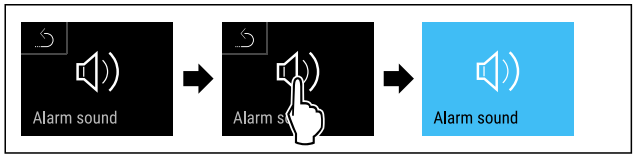

Fig. 58

▶ Executați pașii de acțiune conform figurii.
▷ Sunetul de alarmă este activat.

Dezactivarea sunetului de alarmă



Fig. 59

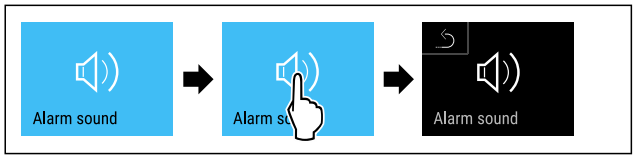

Fig. 60

▶ Executați pașii de acțiune conform figurii.
▷ Sunetul de alarmă este dezactivat.

7.2.13 Sunetul tastelor



Această funcție vă permite să activați și să dezactivați toate tonurile de taste, tonurile de confirmare și tonul de pornire.

Activarea sunetului tastelor



Fig. 61

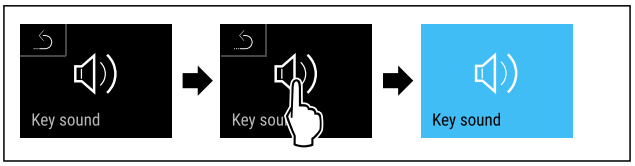

Fig. 62

▶ Executați pașii de acțiune conform figurii.
▷ Sunetul tastelor este activat.

Dezactivarea sunetului tastelor



Fig. 63

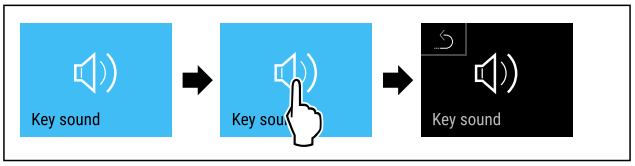

Fig. 64

▶ Executați pașii de acțiune conform figurii.
▷ Sunetul tastelor este dezactivat.

7.2.14 Blocare display



Această setare împiedică operarea accidentală a aparatului.

Mod de utilizare:

- Evitați modificarea involuntară a setărilor și funcțiilor.
- Evitați deconectarea involuntară a aparatului.
- Evitați setarea involuntară a temperaturii.

Activarea blocării display-ului



Fig. 65

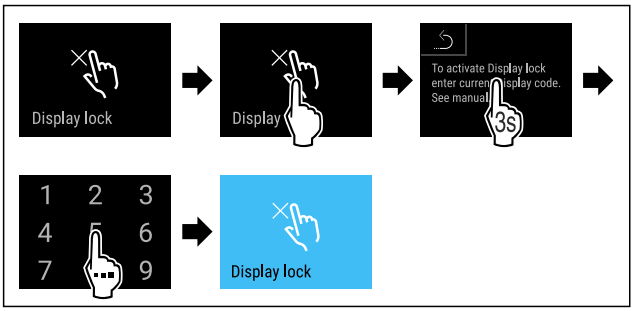

Fig. 66

▶ Executați pașii de acțiune conform figurii.
▷ Blocarea display-ului este activată.
▷ Apare afișajul de status.

Deblocarea pentru scurt timp a display-ului

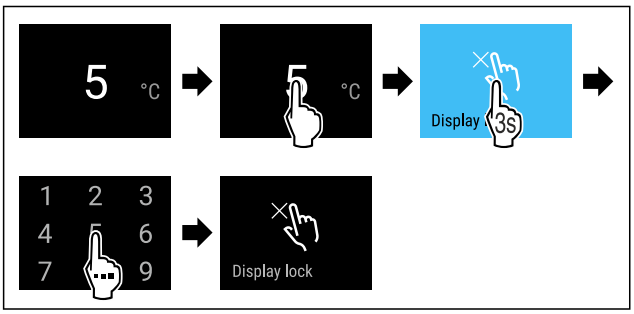

*Fig. 67 **

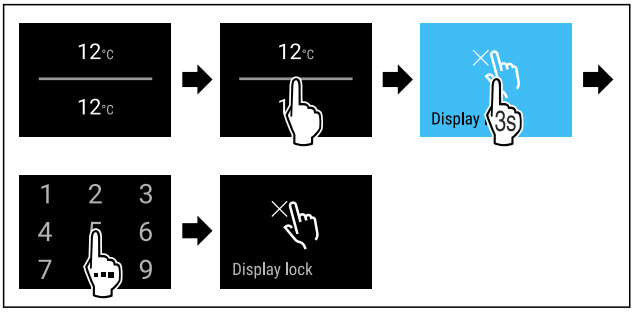

*Fig. 68 **

▶ Executați pașii de acțiune conform figurii.
▷ Blocarea display-ului este dezactivată.
▷ Apare afișajul de status.

Dezactivarea blocării display-ului

▶ Executați etapele acțiunii (vezi Deblocarea pentru scurt timp a display-ului) .



Fig. 69

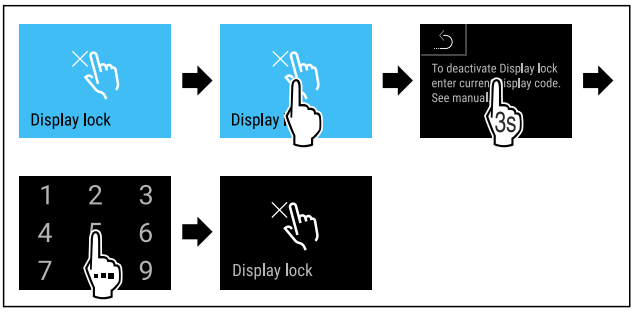

Fig. 70

▶ Executați pașii de acțiune conform figurii.
▷ Blocarea display-ului este dezactivată.

▷ Apare afișajul de status.

7.2.15 Coduri de acces

Pentru anumite funcții există coduri de acces. Puteți utiliza următoarele funcții numai după introducerea codului de acces corespunzător:

- Blocare display

Codul de blocare a display-ului

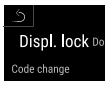

Cu această funcție puteți modifica sau reseta codul de blocare a display-ului.

Modificarea codului de blocare a display-ului

Modificați codul în trei pași:

- Introduceți vechiul cod.
- Introduceți noul cod.
- Confirmați noul cod.

Indicație
În exemplul următor modificați codul presetat din fabricație **1 1 1 1** în noul cod **2 3 4 5**.



Fig. 71

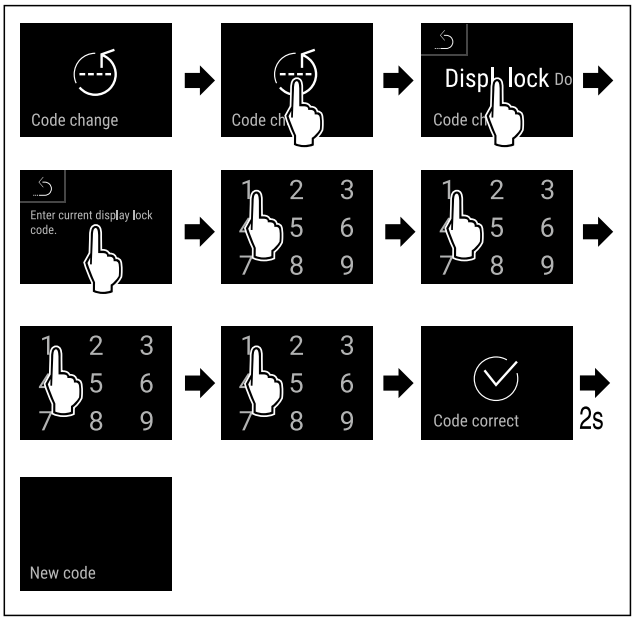

Fig. 72

▶ Executați pașii de acțiune conform figurii.
▷ Introducerea codului vechi s-a efectuat cu succes.

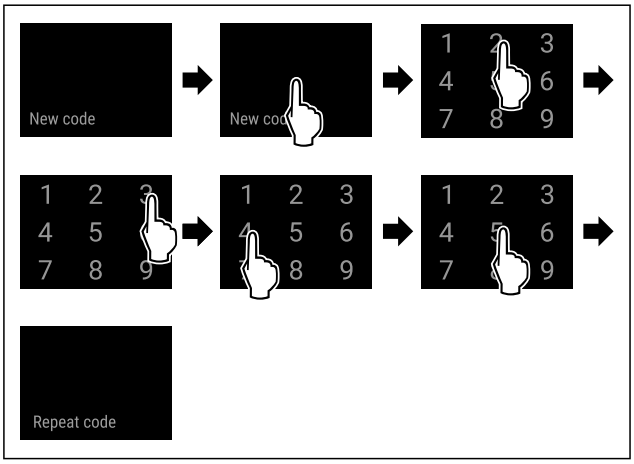

Fig. 73

▶ Executați pașii de acțiune conform figurii.
▷ Introducerea codului nou s-a efectuat cu succes.

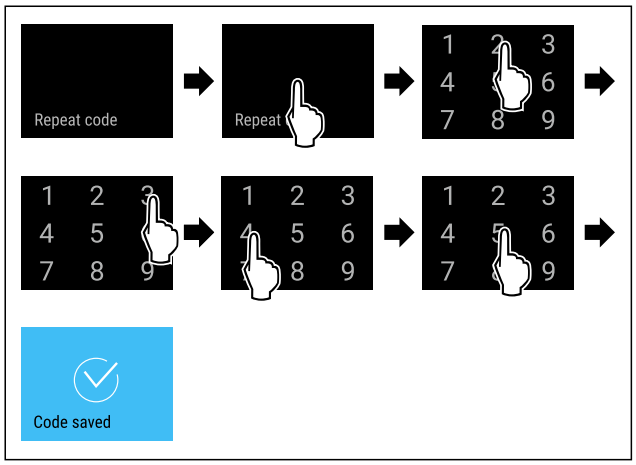

Fig. 74

▶ Executați pașii de acțiune conform figurii.
▷ Confirmarea codului nou s-a efectuat cu succes.
▷ Codul este modificat.

Resetarea codului de blocare a display-ului

Dacă nu mai știți codul, atunci îl puteți reseta.

▶ Resetați aparatul la setările din fabrică. (vezi 7.2.20 Resetare pe reglajele din fabricație)
▷ Aparatul este resetat la setările inițiale.
▷ Codul setat din fabricație este: **1 1 1 1**

7.2.16 Limba

Această setare este utilizată pentru a seta limba de afișare.

Setarea limbii



Fig. 75

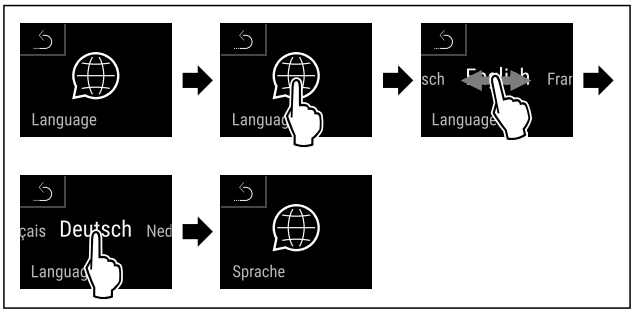

Fig. 76

▶ Executați pașii de acțiune conform figurii.
▷ Limba selectată este setată.

7.2.17 Informații despre aparat și software

Cu această funcție afișați numărul de model, numărul de serie și numărul de service al aparatului dumneavoastră. Când luați legătura cu centrul de service aveți nevoie de informațiile despre aparat. (vezi 10.4 Centrul de service)

Afișarea informațiilor despere aparat



Fig. 77

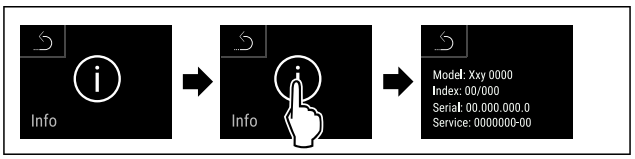

Fig. 78

▶ Executați pașii de acțiune conform figurii.
▷ Display-ul afișează informațiile despre aparat.

Afișarea informațiilor despre software



Fig. 79

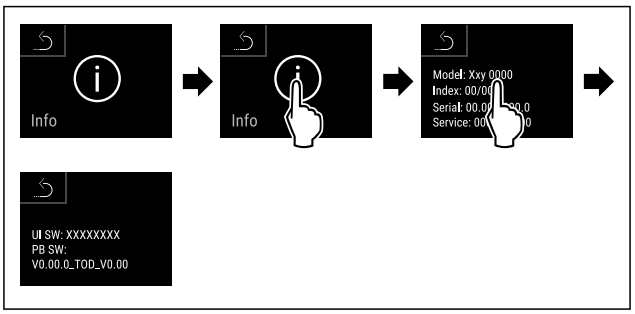

Fig. 80

▶ Executați pașii de acțiune conform figurii.
▷ Display-ul afișează informațiile despre software.

7.2.18 Mesaj memento

Cu această funcție activați sau dezactivați reamintirea pentru schimbarea filtrului cu cărbune activ FreshAir.

Dezactivare reamintire



Fig. 81

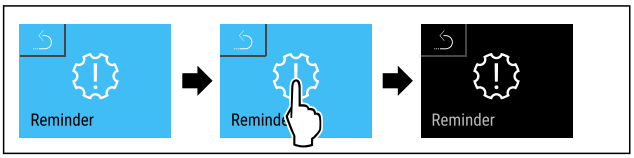

Fig. 82

▶ Executați pașii de acțiune conform figurii.
▷ Reamintirea este dezactivată.

Activare reamintire



Fig. 83

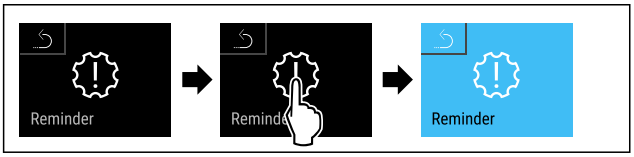

Fig. 84

▶ Executați pașii de acțiune conform figurii.
▷ Reamintirea este activată.

7.2.19 Mod demo

Modul demo este o funcție specială pentru reprezentantul comercial, care doresc să demonstreze funcțiile speciale. Dacă activați modul demo, sunt dezactivate toate funcțiile tehnice de răcire.

Dacă vă conectați aparatul și pe afișajul de status apare un "D", este activat deja modul demo.

Dacă activați modul demo și apoi îl dezactivați din nou, este resetat aparatul la setările din fabricație. (vezi 7.2.20 Resetare pe reglajele din fabricație)

Activarea modului demo

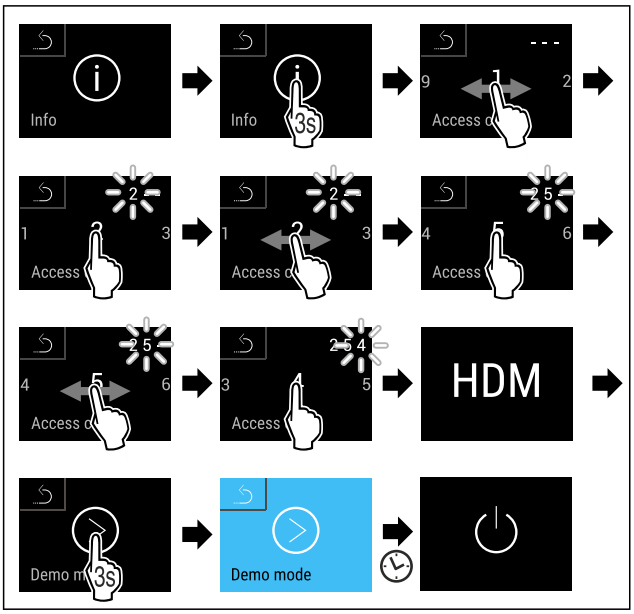

Fig. 85

▶ Executați pașii de acțiune conform figurii.
▷ Modul demo este activat.
▷ Aparatul este deconectat.
▶ Conectați aparatul. (vezi 4.1 Pornirea aparatului (prima punere în funcțiune))
▷ Pe afișajul de status apare "D".

Dezactivarea modului demo

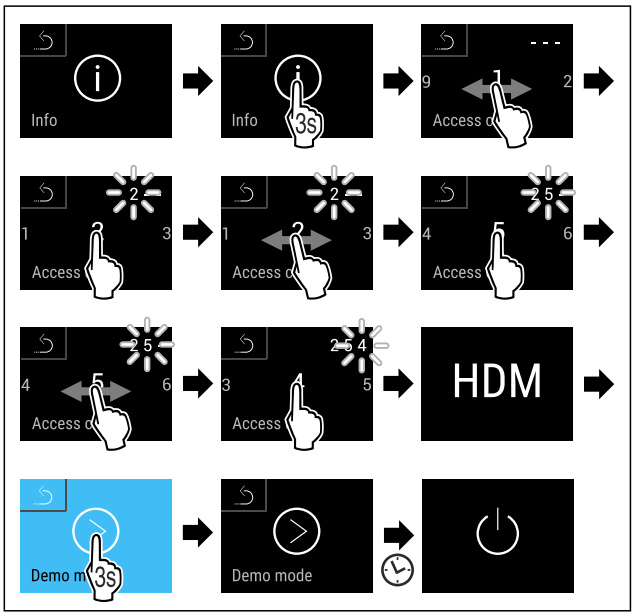

Fig. 86

▶ Executați pașii de acțiune conform figurii.
▷ Modul demo este dezactivat.
▷ Aparatul este deconectat.
▶ Conectați aparatul. (vezi 4.1 Pornirea aparatului (prima punere în funcțiune))
▷ Aparatul este resetat la setările din fabricație.

7.2.20 Resetare pe reglajele din fabricație

Cu această funcție resetați toate reglajele pe reglajele din fabricație. Toate setările pe care le-ați realizat până în prezent vor fi readuse la valorile lor inițiale.

Efectuarea resetării



Fig. 87

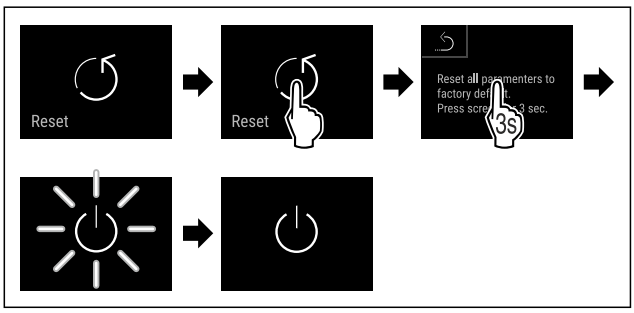

Fig. 88

▶ Executați pașii de acțiune conform figurii.
▷ Aparatul este resetat.
▷ Aparatul este oprit.

▶ Reporniți aparatul. (vezi 4.1 Pornirea aparatului (prima punere în funcțiune))

7.3 Mesaje

7.3.1 Avertizări

Avertizările sunt semnalate acustic printr-un semnal sonor și sunt afișate optic printr-un simbol pe display. Semnalul sonor se intensifică și devine mai puternic, până când este confirmat mesajul.

Mesaj (roșu)	**Cauza**	**Remediere**
 **Ușă deschisă**	Apare mesajul, dacă ușa este deschisă prea mult timp.	Închideți ușa. Atingeți scurt. Alarma este încheiată. **Indicație** Poate fi setat timpul, până când apare mesajul. (vezi 7.2.10 Alarmă ușă)
 **Alarmă de temperatură**	Apare mesajul, dacă temperatura nu corespunde temperaturii setate. Cauzele diferențelor de temperatură pot fi: Au fost introduse produse cald. În timpul sortării și scoaterii alimentelor a pătruns o cantitate prea mare de aer cald din cameră. Curentul a fost întrerupt pentru un interval de timp mai îndelungat.	Atingeți scurt. Sunt afișate informații privind erorile și starea aparatului. Atingeți scurt. Se afișează temperatura cea mai caldă/cea mai rece, data și ora. Atingeți scurt. Se afișează ecranul de stare. Temperatura actuală și simbolul de alarmă clipesc în roșu, până când se atinge temperatura setată. Verificați calitatea produselor refrigerate.
 **Eroare**	Aparatul este defect, există o defecțiune a aparatului sau o componentă a acestuia are o defecțiune.	Repoziționați produsul congelat. Atingeți scurt. Se afișează codul de eroare (de exemplu, BT021).  Atingeți scurt. Dacă este prezent, se afișează un alt cod de eroare **sau** Se afișează ecranul de stare cu simbolul de eroare care clipește. 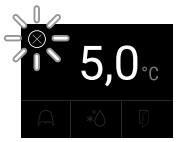 Glisați sau atingeți ușor afișajul pentru a afișa din nou codul (codurile) de eroare. Notați codul(urile) de eroare și contactați centrul de service. (vezi 10.4 Centrul de service)
 **Pană de curent**	Mesajul apare după o întrerupere a alimentării cu energie electrică.	Atingeți scurt. Se afișează starea de încărcare a bateriei, informații despre erori și starea aparatului Atingeți scurt. Sunt afișate cea mai caldă temperatură și intervalul de timp al întreruperilor alimentării cu energie electrică. Atingeți scurt. Se afișează ecranul de stare. Temperatura actuală și simbolul de alarmă clipesc în roșu, până când se atinge temperatura setată. Verificați calitatea produselor refrigerate.
 **Eroare WLAN**	Conexiunea WLAN este întreruptă.	Verificați conexiunea. Atingeți scurt. Alarma este încheiată.

Mesaj (roșu)	**Cauza**	**Remediere**
 **WWW-eroare WLAN**	Mesajul apare dacă nu există o conexiune la internet prin WLAN.	Verificați conexiunea. Atingeți scurt. Alarma este încheiată.

7.3.2 Reamintiri

Reamintirile apar atunci când vi se cere să faceți ceva. Acestea sunt semnalate acustic printr-un semnal sonor și sunt afișate optic printr-un simbol pe afișaj. Confirmați mesajul prin apăsarea tastei de confirmare.

Mesaj (galben)	**Cauza**	**Remediere**
 **Schimbarea filtrului cu cărbune activ FreshAir**	Mesajul apare la fiecare 6 luni.	Schimbați filtrul cu cărbune activ FreshAir. Atingeți scurt. Amintirea s-a încheiat.

8 Dotare

8.1 Încuietoare de securitate*

Încuietoarea din ușa aparatului este echipată cu un mecanism de siguranță.

8.1.1 Blocarea aparatului

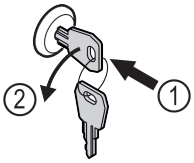

Fig. 89 Reprezentare exemplificatoare

▶ Introduceți cheia prin apăsare.
▶ Rotiți cheia cu 90° în sens invers acelor de ceasornic.
▷ Aparatul este blocat.

8.1.2 Deblocarea aparatului

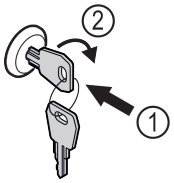

Fig. 90 Reprezentare exemplificatoare

▶ Introduceți cheia prin apăsare *Fig. 90 (1)*.
▶ Rotiți cheia cu 90° în sensul acelor de ceasornic *Fig. 90 (2)*.
▷ Aparatul este deblocat.

8.2 TipOpen

TipOpen este un asistent pentru deschiderea ușii care funcționează numai atunci când aparatul este în funcțiune.

ATENȚIE
Pericol de deteriorare prin blocarea asistentului pentru deschiderea ușii!
Asistent pentru deschiderea ușii defect. Dacă ceva blochează asistentul pentru deschiderea ușii, sunt emise zgomote puternice, de țăcănituri. Dacă acest lucru se întâmplă în mod repetat, există pericolul de deteriorare permanentă a asistentului pentru deschiderea ușii.
▶ Nu blocați asistentul pentru deschiderea ușii.

8.2.1 Deschiderea ușii

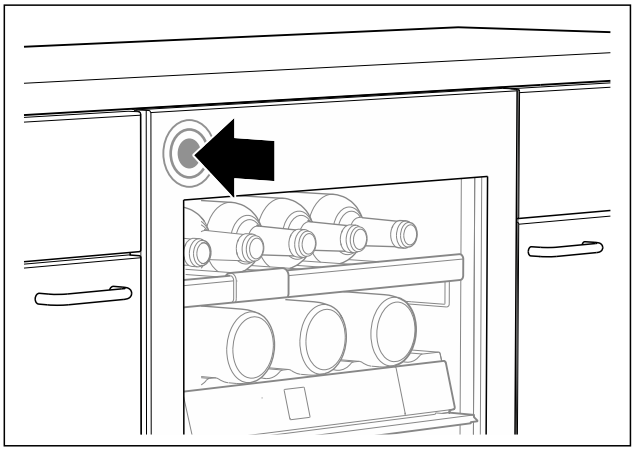

Fig. 91

▶ Deschiderea ușii pe partea stângă: Apăsați ușor sus spre interior ușa din stânga și eliberați.

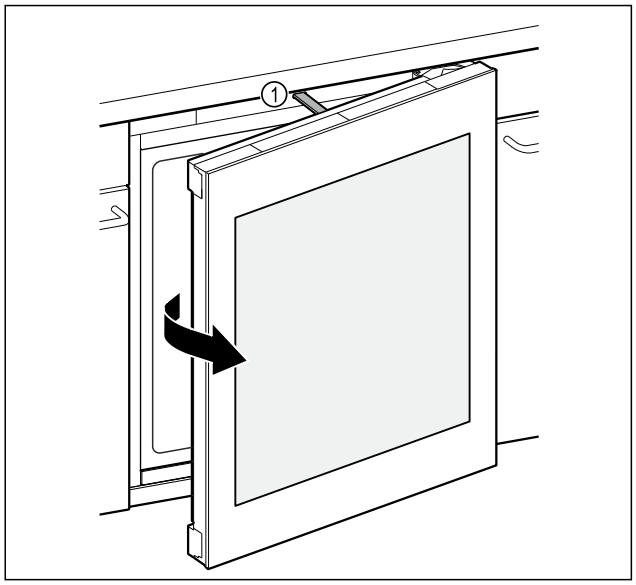

Fig. 92

▷ Biela *Fig. 92 (1)* deschide ușa aproximativ 7 cm.
▶ În interval de trei secunde, deschideți ușa complet cu mâna, pentru a evita închiderea automată.

8.2.2 Închiderea ușii

Asigurați-vă că este îndeplinită următoarea condiție:

❑ Biela este retractată.

▶ Închideți ușa.

8.2.3 Resetarea TipOpen

Dacă ceva blochează asistentul pentru deschiderea ușii, biela nu mai poate să ajungă în poziția inițială. Pentru ca TipOpen să funcționeze în continuare, trebuie să resetați TipOpen.

▶ Scoateți fișa de rețea.
▶ Așteptați aproximativ cinci secunde.
▶ Introduceți fișa de rețea.
▷ Biela se deplasează în poziția inițială și este coplanară cu partea frontală a aparatului.

8.3 Grătar de lemn

Pentru depozitarea vinului aparatele sunt dotate cu grătar de lemn.

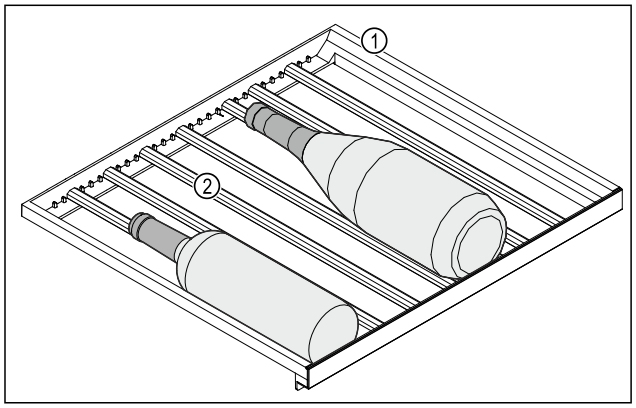

Fig. 93 Reprezentare exemplificatoare
(1) Grătar de lemn **(2)** Baretă

Pozițiile standard pentru barete sunt marcate prin crestături. Dacă le utilizați pe acestea puteți depozita numărul maxim de flacoane. (vezi 5.2 Schiță de depozitare)

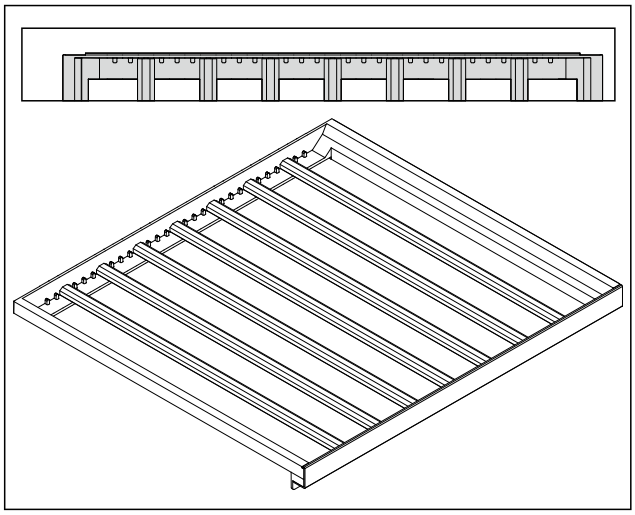

Fig. 94 Dispunerea baretelor pentru numărul maxim de flacoane.

8.3.1 Mutarea baretei

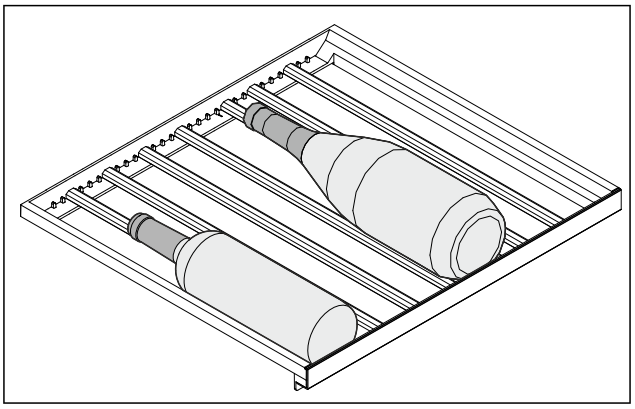

Fig. 95 Reprezentare exemplificatoare

Puteți extrage baretele din grătarul de lemn pentru a depozita flacoane mai mari sau mai mici.

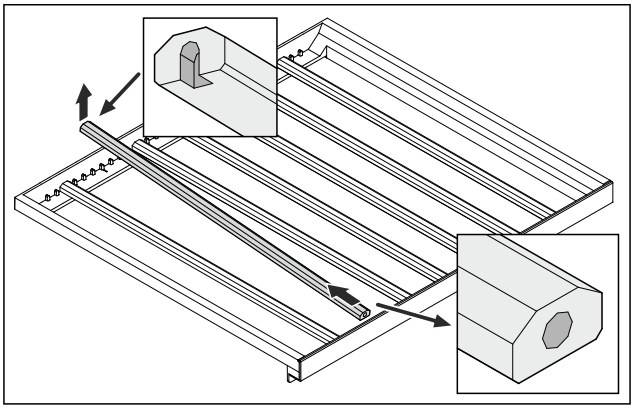

Fig. 96 Reprezentare exemplificatoare

▶ Ridicați și extrageți bareta din spate.

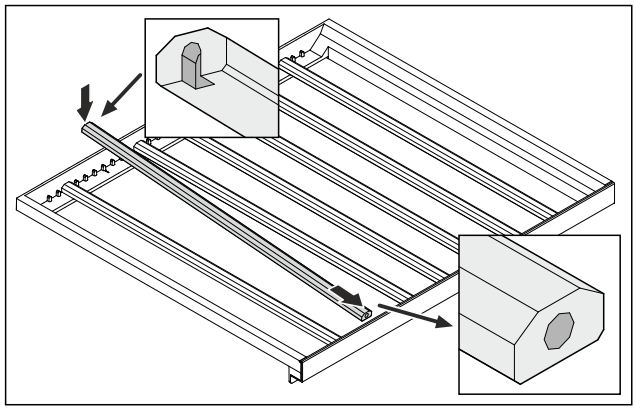

Fig. 97 Reprezentare exemplificatoare

▶ Așezați bareta la poziția dorită.

8.3.2 Extragerea grătarului de lemn

Puteți extrage grătarul de lemn pentru curățare.

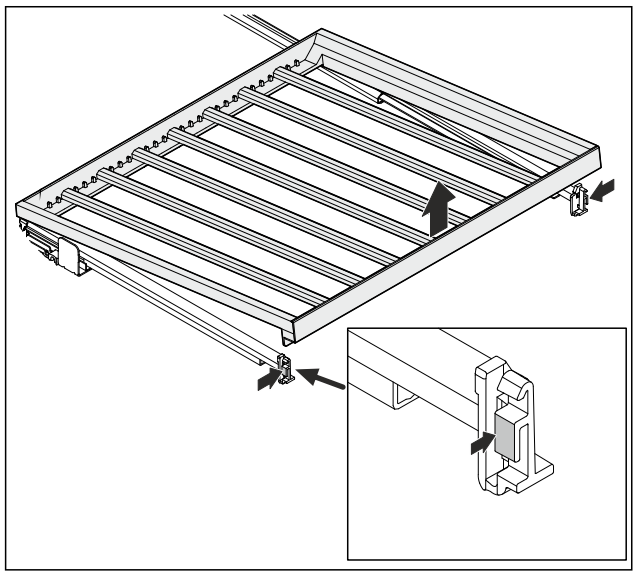

Fig. 98 Reprezentare exemplificatoare

▶ Împingeți ușor spre interior pe ambele părți și extrageți grătarul de lemn în sus.

8.3.3 Montarea grătarului de lemn

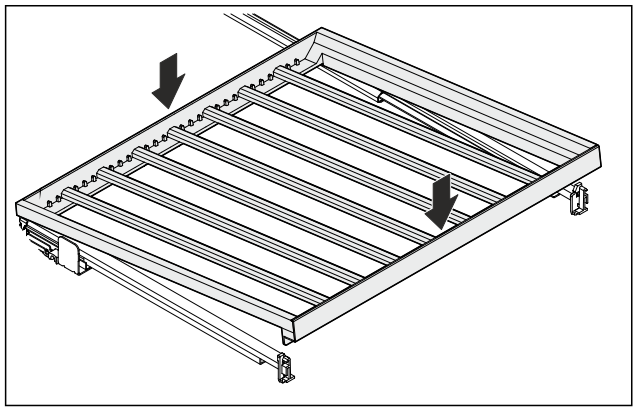

Fig. 99 Reprezentare exemplificatoare

▶ Așezați grătarul de lemn în spate pe șinele din dreapta și stânga.
▶ Coborâți grătarul de lemn în față.
▷ Grătarul de lemn se fixează în poziție.
▷ Grătarul de lemn stă fix în șine.

8.4 Etichete pentru inscripționare

Puteți comanda etichete pentru inscripționare ca accesorii de la un comerciant de profil. Cu acestea vă puteți inscripționa sortimentele de vin, care sunt depozitate în respectivul compartiment.

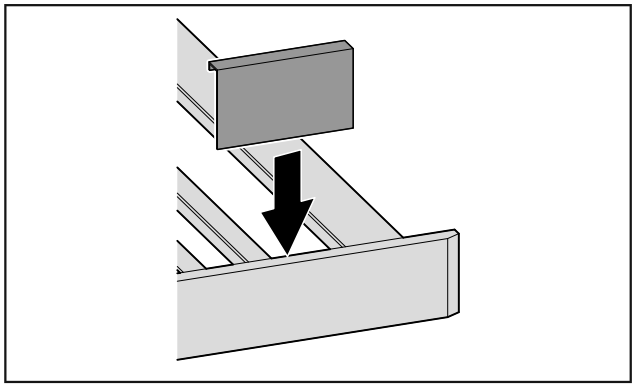

Fig. 100

▶ Atașați eticheta de inscripționare de sus.

9 Întreținere

9.1 Filtru de cărbune activ FreshAir

Vinurile se maturează permanent în funcție de condițiile mediului înconjurător; prin urmare, calitatea aerului este determinantă pentru conservare.

Filtrul cu cărbune activ FreshAir asigură o calitate optimă a aerului.

❑ Schimbați filtrul de cărbune activ la fiecare 6 luni.
❑ Eliminați ca deșeu filtrul cu cărbune activ cu deșeurile menajere normale.

Indicație
Puteți obține filtrul cu cărbune activ FreshAir din Liebherr-Hausgeräte-Shop la home.liebherr.com/shop/de/deu/zubehor.html.

9.1.1 Schimbarea filtrului cu cărbune activ FreshAir

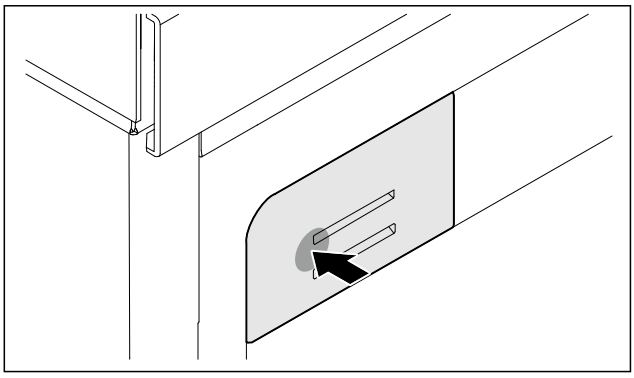

Fig. 101 Reprezentare exemplificatoare

▶ Apăsați în interior suportul filtrului, eliberați din nou și extrageți.

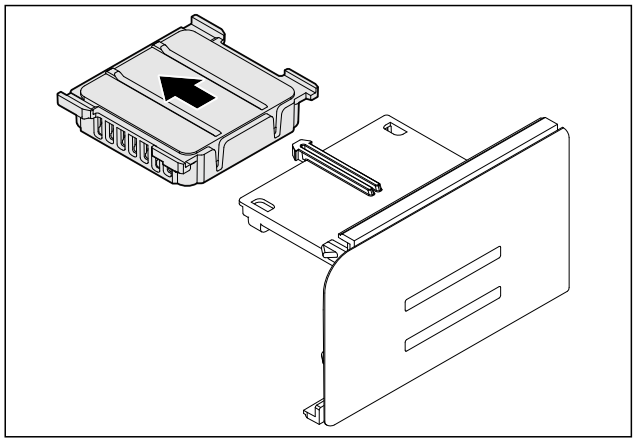

Fig. 102 Reprezentare exemplificatoare

▶ Îndepărtați filtrul vechi din suport.

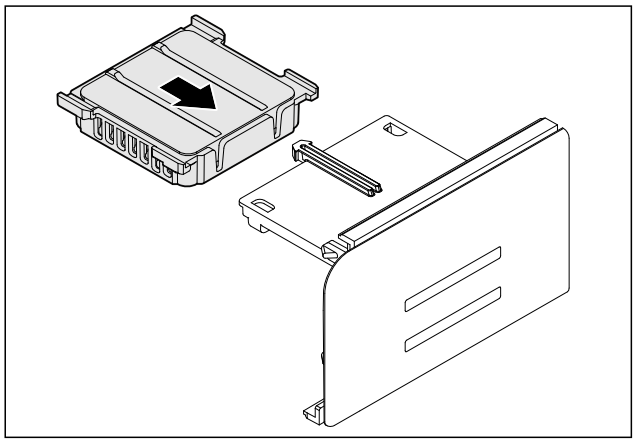

Fig. 103 Reprezentare exemplificatoare

▶ Fixați în poziție filtrul nou în suport.

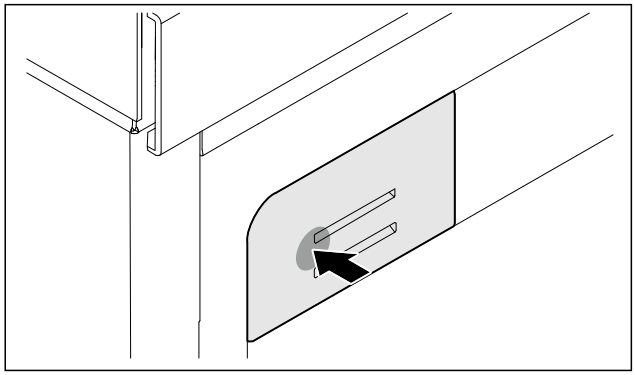

Fig. 104 Reprezentare exemplificatoare

▶ Apăsați în interior suportul filtrului până la opritor și eliberați.

▷ Filtrul cu cărbune activ FreshAir este schimbat.

9.2 Curățarea aparatului

9.2.1 Pregătirea

AVERTIZARE
Pericol de electrocutare!

▶ Scoateți ștecherul aparatului de răcire sau întrerupeți alimentarea cu curent.

AVERTIZARE
Pericol de incendiu

▶ Nu deteriorați circuitul de răcire.

▶ Goliți aparatul.

▶ Extrageți fișa de rețea.

9.2.2 Curățarea compartimentului interior

ATENȚIE
Curățare necorespunzătoare!
Defecțiuni la aparat.

▶ Utilizați exclusiv lavete moi și agent de curățare general cu ph neutru.

▶ Nu folosiți bureți aspri sau abrazivi și nici bureți de sârmă.

▶ Nu utilizați mijloace de curățare agresive, abrazive, care conțin nisip, clor sau acizi.

▶ Suprafețele din plastic: curățați cu mâna cu o cârpă moale, curată, apă călduță și puțin agent de spălare.

▶ Suprafețele din metal: curățați cu mâna cu o cârpă moale, curată, apă călduță și puțin agent de spălare.

▶ Deschizătură de scurgere: îndepărtați depunerile cu un mijloc ajutător subțire, de ex. bețigașe cu vată.

9.2.3 Curățați dotarea

ATENȚIE
Curățare necorespunzătoare!
Defecțiuni la aparat.

▶ Utilizați exclusiv lavete moi și agent de curățare general cu ph neutru.

▶ Nu folosiți bureți aspri sau abrazivi și nici bureți de sârmă.

▶ Nu utilizați mijloace de curățare agresive, abrazive, care conțin nisip, clor sau acizi.

Curățare cu o cârpă umedă:

- Șina telescopică
  Vă rugăm respectați: Grăsimea din căile de rulare are rol de lubrifiere și nu trebuie îndepărtată!

▶ Demontați dotarea: consultați capitolul respectiv.

▶ Curățați dotarea.

9.2.4 După curățare

▶ Ștergeți aparatul și piesele din dotare până la uscare.

▶ Racordați și porniți aparatul.

▶ Repetați curățarea regulat.

10 Ajutor pentru clienți

10.1 Date tehnice

Domeniul de temperaturi	
Răcire	5 °C până la 20 °C

Iluminare	
Clasa de eficiență energetică[1]	Sursă de lumină
Acest produs conține una sau mai multe surse de lumină de clasa de eficiență energetică F.*	LED*

Iluminare	
Clasa de eficiență energetică[1]	Sursă de lumină
Acest produs conține una sau mai multe surse de lumină de clasa de eficiență energetică G.*	LED*

[1] *Aparatul poate conține surse de lumină cu diferite clase de eficiență energetică. Cea mai redusă clasă de eficiență energetică este indicată.*

Pentru aparate cu conexiune WLAN:*

Indicare frecvență*	
Bandă de frecvență	2.4 GHz
Putere maximă radiată	< 100 mW
Destinația utilizării instalației radio	Integrare în rețeaua WLAN locală pentru comunicația datelor

10.2 Zgomote de funcționare

Aparatul produce în timpul funcționării diferite zgomote de funcționare.

- La **putere de răcire mai redusă** aparatul lucrează cu economie de energie, dar mai mult timp. Volumul este **mai redus**.
- La **putere de răcire mai puternică** alimentele se răcesc mai repede. Volumul este **mai mare**.

  Exemple:
  - funcții activate (vezi 7.2 Funcțiile aparatului)
  - ventilator în funcțiune
  - aliment introdus proaspăt
  - temperatură ambientală ridicată
  - ușă deschisă mult timp

Zgomot	Cauză posibilă	Tip-zgomot
Bolborosit și susur	Agentul frigorific curge în circuitul de răcire.	zgomot normal de lucru
Șuierat și fluierat	Agentul frigorific este injectat în circuitul de răcire.	zgomot normal de lucru
Zumzet	Aparatul răcește. Intensitatea zgomotului depinde de puterea de răcire.	zgomot normal de lucru
Zgomote de sorbire	Ușa cu amortizorul de închidere este deschisă și închisă.	zgomot normal de lucru
Fâșâit și foșnet	Ventilatorul funcționează.	zgomot normal de funcționare
Clic	Componentele sunt pornite și oprite.	zgomot normal de comutare
Zdrângănit și bâzâit	Supapele sau clapele sunt active.	zgomot normal de comutare

Zgomot	Cauză posibilă	Tip-zgomot	Remediere
Vibrație	Montaj inadecvat	Eroare-zgomot	Verificați montajul. Aliniați aparatul.
Rabatare	Dotare, Obiecte în spațiul interior al aparatului	Eroare-zgomot	Fixați piesele dotării. Lăsați distanță între obiecte.

10.3 Defecțiune tehnică

Aparatul dumneavoastră este astfel construit și fabricat, încât să garanteze siguranța funcționării și o durată mare de viață. Sollte dennoch während des Betriebes eine Störung auftreten, so prüfen Sie bitte, ob die Störung auf einen Bedienungsfehler zurückzuführen ist. În acest caz trebuie să vă calculăm costurile reparației chiar și în perioada de garanție.

Puteți remedia singuri următoarele defecțiuni.

10.3.1 Funcția aparatului

Eroare	Cauză	Remediere
Aparatul nu funcționează.	→ Aparatul nu este pornit.	▶ Porniți aparatul.
	→ Fișa de rețea nu este conectată corect la priza de alimentare.	▶ Verificați ștecherul.
	→ Siguranța prizei de alimentare nu este funcțională.	▶ Verificați siguranța.
	→ Întrerupere de curent	▶ Țineți aparatul închis.
	→ Mufa IEC nu este introdusă corect în aparat.	▶ Verificați mufa IEC.
Temperatura nu este suficient de scăzută.	→ Ușa aparatului nu este închisă corect.	▶ Închideți ușa aparatului.
	→ Ventilația și aerisirea nu sunt suficiente.	▶ Eliberați grilajul de ventilație și curățați-l.

Eroare	Cauză	Remediere
	→ Temperatura din încăpere este prea mare.	▶ Soluționarea problemei: (vezi 1.2 Clasele de climă)
	→ Aparatul a fost deschis prea des sau o perioadă prea îndelungată.	▶ Așteptați, pentru a vedea dacă temperatura necesară se restabilește de la sine. În caz contrar, adresați-vă centrului de service. (vezi 10.4 Centrul de service)
	→ Temperatura este reglată incorect.	▶ Reglați o temperatură mai scăzută și controlați-o după 24 ore.
	→ Aparatul se află prea aproape de o sursă de căldură (cuptor, instalație de încălzire etc.).	▶ Schimbați locul de amplasare al aparatului sau al sursei de căldură.
	→ Aparatul nu a fost montat corect în nișă.	▶ Verificați dacă aparatul a fost montat corect și dacă ușa se închide corect.
Garnitura de etanșare a ușii este defectă sau trebuie înlocuită din alte motive.	→ Garnitura de etanșare a ușii poate fi înlocuită la unele aparate. Ea poate fi schimbată fără alte scule ajutătoare.	▶ Adresați-vă centrului de service. (vezi 10.4 Centrul de service)
Garnitura de etanșare a ușii este defectă sau trebuie înlocuită din alte motive.	→ Garnitura de etanșare a ușii se poate înlocui. Ea poate fi schimbată fără alte scule ajutătoare.	▶ Adresați-vă centrului de service. (vezi 10.4 Centrul de service)
Aparatul este înghețat sau se formează apă de condens.	→ Este posibil ca garnitura de etanșare a ușii să fi alunecat afară din canelură.	▶ Verificați dacă garnitura de etanșare a ușii este așezată corect în canelură.

10.3.2 Dotarea

Eroare	Cauză	Remediere
Iluminarea interioară nu este aprinsă.	→ Aparatul nu este pornit.	▶ Porniți aparatul.
	→ Ușa a rămas deschisă mai mult de 15 minute.	▶ Iluminatul interior se întrerupe automat după aproximativ 15 minute dacă ușa este deschisă.
	→ Iluminarea cu LED-uri este defectă sau capacul este deteriorat.	▶ Adresați-vă centrului de service. (vezi 10.4 Centrul de service)

10.4 Centrul de service

Verificați mai întâi dacă puteți remedia singur defecțiunea (vezi 10 Ajutor pentru clienți) . Dacă nu este cazul, adresați-vă centrului de service.

Adresa se găsește în broșura atașată «Liebherr-Service» sau la home.liebherr.com/service.

AVERTIZARE
Reparație neprofesională!
Vătămări.
- ▶ Lucrările de reparații și intervențiile la aparat și racordul de alimentare cu energie electrică, care nu sunt indicate în mod expres (vezi 9 Întreținere) , trebuie executate exclusiv de către serviciul de asistență a clienților.
- ▶ Înlocuirea unui conductor de racord la rețea deteriorat este permisă numai producătorului sau serviciului de asistență pentru clienți al acestuia sau unei persoane cu calificare similară.
- ▶ În cazul aparatelor cu fișă pentru puteri mici, schimbarea poate fi efectuată de client.

10.4.1 Contactarea centrului de service

Asigurați-vă că sunt disponibile următoarele informații despre aparate:

- ❑ Denumire aparate (model și index)

❑ Nr. service (service)
❑ Nr. serie (S-Nr.)

▶ Apelați informațiile despre aparate prin intermediul afișajului.
-sau-
▶ Preluați informațiile despre aparate de pe plăcuța de fabricație. (vezi 10.5 Plăcuță de fabricație)

▶ Notați informațiile despre aparat.
▶ Înștiințați centrul de service: Comunicați eroarea și informațiile despre aparate.
▷ Acest lucru permite o depanare rapidă și precisă.
▶ Urmați instrucțiunile centrului de service.

10.5 Plăcuță de fabricație

Plăcuța de identificare se află în partea de jos, în interiorul aparatului.

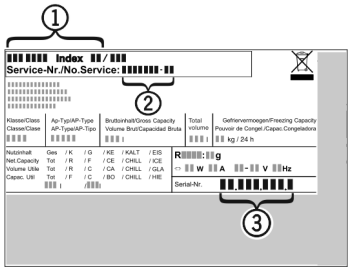

Fig. 105
(1) Denumire aparate
(2) Nr. service
(3) Nr. serie
▶ Citiți informațiile de pe plăcuța de fabricație.

11 Scoaterea din funcțiune

▶ Goliți aparatul.
▶ Deconectați aparatul. (vezi 7.2.2 Pornirea și oprirea aparatului)
▶ Scoateți ștecherul de alimentare din priză.
▶ Scoateți mufa IEC, dacă este necesar: Scoateți mufa IEC din fișa aparatului și mișcați-o în același timp spre stânga și spre dreapta.
▶ Curățați aparatul. (vezi 9.2 Curățarea aparatului)
▶ Lăsați ușa deschisă pentru a nu se produce mirosuri neplăcute.

12 Eliminare ca deșeu

Asigurați-vă că sunt îndeplinite următoarele condiții necesare:

❑ Semnificațiile simbolurilor de pe aparat sunt cunoscute. (vezi 1.14 Simboluri pe aparat)
❑ Indicațiile privind eliminarea ca deșeu sunt cunoscute. (vezi 1.8 Eliminare ca deșeu)

12.1 Pregătirea aparatului pentru eliminarea ca deșeu

▶ Scoateți din funcțiune aparatul. (vezi 11 Scoaterea din funcțiune)
▶ Demontați lămpile în mod nedistructiv.

12.2 Eliminarea aparatului ca deșeu în mod ecologic

AVERTIZARE
Scăpări de agent frigorific și ulei!
Incendiu. Agentul frigorific utilizat este ecologic, dar inflamabil. Uleiul conținut este, de asemenea, inflamabil. Scăpările de agent frigorific și de ulei se pot aprinde în cazul unei concentrații corespunzător de ridicate și în contact cu o sursă de căldură externă.
▶ Nu deteriorați conductele circuitului de agent frigorific și ale compresorului.

▶ Respectați indicațiile referitoare la transportul aparatului.
▶ Îndepărtați aparatul fără a-l deteriora.
▶ Eliminați ca deșeu lămpile conform specificațiilor menționate mai sus.
▶ Eliminați ca deșeu aparatul conform specificațiilor.



home.liebherr.com/fridge-manuals

RO Frigider de temperare a vinului

Data emiterii: 20260317

Index-nr. articol: 7083722-00

Liebherr-Hausgeräte GmbH
Memminger Straße 77-79
88416 Ochsenhausen
Deutschland