# Instrucciones de uso

Quality, Design and Innovation

home.liebherr.com/fridge-manuals

LIEBHERR

# Contenido


**1 Información de seguridad y advertencias..... 3**
1.1 Uso previsto..... 3
1.2 Tipos climatológicos..... 3
1.3 Grupo de usuarios..... 4
1.4 Instalación y puesta en servicio..... 4
1.5 Manejo seguro del electrodoméstico..... 4
1.6 Limpieza..... 4
1.7 Averías, daños y reparaciones..... 4
1.8 Eliminación..... 4
1.9 Conformidad..... 5
1.10 Sustancias SVHC de conformidad con el reglamento REACH..... 5
1.11 Base de datos EPREL..... 5
1.12 Licencias de código abierto..... 5
1.13 Piezas de repuesto..... 5
1.14 Símbolos en el electrodoméstico..... 5
1.15 Niveles de alerta..... 5

**2 Visión general del aparato..... 5**
2.1 Volumen de suministro..... 5
2.2 Vista general de los electrodomésticos y del equipamiento..... 6
2.3 SmartDevice..... 6
2.4 Ámbito de uso del aparato..... 6
2.5 Conformidad..... 7
2.6 Materiales SVHC conforme al Reglamento REACH 7
2.7 Base de datos EPREL..... 7
2.8 Piezas de repuesto..... 7

**3 Funcionamiento de la pantalla Touch & Swipe..... 7**
3.1 Navegación y explicación de los símbolos..... 7
3.2 Menús..... 7
3.3 Modo de reposo..... 8

**4 Puesta en marcha..... 8**
4.1 Encendido del electrodoméstico (primera puesta en servicio)..... 8
4.2 Puesta en servicio de InfinitySpring*..... 9
4.3 Poner en servicio el IceMaker..... 9
4.4 Poner en servicio el HydroBreeze*..... 9

**5 Conservación..... 9**
5.1 Notas sobre la conservación..... 9
5.2 Compartimento del frigorífico..... 9
5.3 BioFresh..... 9
5.4 Compartimento del congelador..... 10
5.5 Tiempos de conservación..... 10

**6 Ahorrar energía..... 11**

**7 Uso..... 12**
7.1 Componentes de manejo y visualización..... 12
7.1.1 Indicación de estado..... 12
7.1.2 Símbolos de visualización..... 12
7.2 Funciones del electrodoméstico..... 12
7.2.1 Indicaciones sobre las funciones del electrodoméstico..... 12
Apagar y encender el electrodoméstico..... 12
Apagar y encender la zona de temperatura..... 13
WiFi..... 13
Temperatura..... 14
Unidad de temperatura..... 14
BioFresh B-Value..... 15
SuperCool..... 15
SuperFrost..... 16
Inicio del ciclo de descongelación..... 16
PartyMode..... 17
HolidayMode..... 17
SabbathMode..... 17
EnergySaver..... 18
HydroBreeze*..... 18
IceMaker / MaxIce..... 19
Toma de agua del IceMaker..... 20
TubeClean..... 21
CleaningMode..... 21
MoodLight*..... 22
Brillo del MoodLight*..... 22
Brillo de pantalla..... 22
H-Value..... 22
Alarma de puerta..... 23
Seguridad para niños..... 23
Idioma..... 24
Información del electrodoméstico y del software..... 24
Recordatorio..... 24
Modo de demostración..... 25
Restablecer a los valores de fábrica..... 25
7.3 Mensajes..... 25
7.3.1 Resumen de advertencias..... 26
7.3.2 Finalizar advertencias..... 26
7.3.3 Resumen de recordatorios..... 27
7.3.4 Finalizar recordatorios..... 27

**8 Equipamiento..... 28**
8.1 Estantes en la contrapuerta..... 28
8.2 InfinitySpring*..... 29
8.3 Bandeja portabotellas variable..... 29
8.4 Cajones..... 30
8.5 Tapa del compartimento del cajón BioFresh..... 31
8.6 HydroBreeze*..... 32
8.7 IceMaker..... 32
8.8 Huevera..... 33

8.9 Soporte para botellas..... 33

**9 Mantenimiento..... 33**
9.1 Filtro de carbón activo FreshAir..... 33
9.2 Depósito de agua*..... 33
9.3 Filtro de agua*..... 34
9.4 Desmontaje del estante en la contrapuerta..... 34
9.5 Montaje del estante en la contrapuerta..... 35
9.6 Desmontaje / montaje de los sistemas de extracción..... 36
9.7 Retirada / inserción de la bandeja portabotellas variable..... 37
9.8 Tapa del compartimento del cajón BioFresh..... 38
9.9 Descongelación del aparato..... 38
9.10 Limpiar el aparato..... 39

**10 Asistencia al cliente..... 40**
10.1 Datos técnicos..... 40
10.2 Ruidos durante el funcionamiento..... 40
10.3 Avería técnica..... 41
10.4 Servicio de atención al cliente..... 43
10.5 Placa de identificación..... 43

**11 Puesta fuera de servicio..... 43**

**12 Eliminación..... 43**
12.1 Preparación del electrodoméstico para la eliminación..... 43
12.2 Eliminación del electrodoméstico de forma respetuosa del medioambiente..... 44


El fabricante trabaja continuamente para seguir desarrollando todos los tipos y modelos. Por lo tanto, rogamos su comprensión por posibles modificaciones en la forma, el equipamiento y la técnica.

| Icono | Explicación |
|---|---|
|  | **Leer las instrucciones**<br>Para conocer todas las prestaciones de su nuevo aparato, lea detenidamente las notas de estas instrucciones. |
|  | **Más información en Internet.**<br>Podrá encontrar las instrucciones en formato digital con información adicional y en otros idiomas en Internet a través del código QR en la portada de las instrucciones o introduciendo el número de servicio en **home.liebherr.com/fridge-manuals**.<br>Encontrará el número de servicio en la placa de características:<br>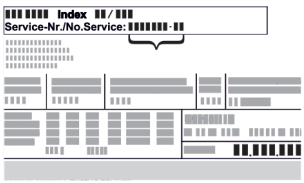<br>*Fig.* Representación a modo de ejemplo |
|  | **Comprobar el aparato**<br>Compruebe que ninguna pieza presente daños de transporte. En caso de reclamaciones, debe dirigirse al distribuidor o al servicio técnico. |
|  | **Variaciones**<br>Las instrucciones son válidas para varios modelos; pueden producirse variaciones. Las secciones solo aplicables a determinados aparatos aparecen marcadas con un asterisco (*). |

| Icono | Explicación |
|---|---|
|  | **Instrucciones de manejo y resultados de manejo**<br>Las instrucciones de manejo aparecen marcadas con ▶,<br>mientras que los resultados de manejo se indican con ▷. |
|  | **Vídeos**<br>En el canal de YouTube de Liebherr-Hausgeräte hay disponibles vídeos sobre los aparatos. |

**Licencias de código abierto:**

El electrodoméstico contiene componentes de software que utilizan licencias de código abierto. Aquí encontrará información sobre las licencias de código abierto utilizadas: **home.liebherr.com/open-source-licences**

Estas instrucciones de uso son válidas para:

| | |
|---|---|
| MB..i | 95.. |

# 1 Información de seguridad y advertencias

Guarde esta información de usuario en un lugar seguro para poder consultarla en cualquier momento.

En caso de ceder el electrodoméstico, haga llegar esta información de usuario a los siguientes propietarios.

Con el fin de utilizar el electrodoméstico de forma correcta y segura, lea atentamente esta información de usuario antes de instalarlo y utilizarlo. Siga siempre las instrucciones, indicaciones de seguridad y advertencias que contiene. Son importantes para poder instalar y utilizar el electrodoméstico de forma segura y correcta.

## 1.1 Uso previsto

Este electrodoméstico está destinado al uso doméstico y a ámbitos de aplicación similares, p. ej:

- área de cocina del personal de tiendas, oficinas y otras áreas de trabajo
- entornos agrícolas y para clientes de hoteles, moteles y otros alojamientos
- pensiones con desayuno
- restauración y operaciones similares al por mayor

Quedan prohibidos todos los demás tipos de aplicación.

## 1.2 Tipos climatológicos

El electrodoméstico está previsto, dependiendo del tipo climatológico, para el funcionamiento a temperaturas ambientales limitadas. El tipo climatológico correspondiente a su electrodoméstico figura en la placa de características.

**Nota**

▶ A fin de garantizar un servicio impecable, se deben cumplir las temperaturas ambientales especificadas.

| Tipo climatológico | Para temperaturas ambientales de |
|---|---|
| SN | 10 °C a 32 °C |
| N | 16 °C a 32 °C |
| ST | 16 °C a 38 °C |
| T | 16 °C a 43 °C |

| Tipo climatológico | Para temperaturas ambientales de |
|---|---|
| SN-ST | 10 °C a 38 °C |
| SN-T | 10 °C a 43 °C |

El electrodoméstico está diseñado para una humedad relativa máxima del 80 %. Si hace funcionar el electrodoméstico con una humedad relativa del aire superior al 80 %, el electrodoméstico funcionará, pero se formará condensación en la superficie del aparato.

## 1.3 Grupo de usuarios

- Este electrodoméstico lo pueden utilizar niños a partir de 8 años, así como personas con capacidades físicas, sensoriales o mentales reducidas o con falta de experiencia o de conocimientos si se encuentran bajo vigilancia o se han instruido en relación con el uso seguro del electrodoméstico, comprendiendo los peligros derivados del mismo.
- Se prohíbe que los niños jueguen con el electrodoméstico.
- Los niños no deben realizar la limpieza ni el mantenimiento a cargo del usuario sin supervisión.
- A los niños con una edad comprendida entre 3 y 8 años se les permite cargar y descargar el electrodoméstico.

## 1.4 Instalación y puesta en servicio

- Instalar y conectar el electrodoméstico siguiendo exclusivamente las instrucciones contenidas en la información para el usuario.
- No tape las aberturas de ventilación de la carcasa del electrodoméstico ni de la carcasa empotrada.
- No dañe el cable de conexión a la red eléctrica. No ponga en marcha el electrodoméstico con un cable conector defectuoso.
- No coloque tomas múltiples portátiles ni fuentes de alimentación en la parte trasera del electrodoméstico.
- La toma de corriente debe ser fácilmente accesible para poder desconectar rápidamente el electrodoméstico de la red eléctrica en caso de emergencia. Esta debe situarse fuera de la zona posterior del electrodoméstico.

Electrodomésticos con protección antivuelco:

- Asegure el electrodoméstico con un dispositivo antivuelco de acuerdo con las instrucciones contenidas en la información para el usuario para evitar que vuelque.

Electrodomésticos con toma de agua fija:

- Conecte únicamente la toma de agua fija al suministro de agua potable para evitar intoxicaciones por agua contaminada.
- Conecte el electrodoméstico al suministro de agua potable únicamente con el nuevo juego de mangueras entregado con el electrodoméstico. No reutilice los juegos de mangueras viejos, deséchelos.

## 1.5 Manejo seguro del electrodoméstico

- No guarde en el electrodoméstico sustancias explosivas, como aerosoles con gas propelente inflamable. Tales envases a presión suelen llevar impresa la composición de su contenido o el símbolo de la llama. El gas de un escape fortuito podría inflamarse debido a los elementos eléctricos.
- Mantenga las velas encendidas, las lámparas u otros objetos con llama abierta alejados del electrodoméstico para evitar que lo incendien.
- Guarde las bebidas alcohólicas u otros recipientes con contenido alcohólico siempre bien cerrados. Cualquier escape de alcohol puede inflamarse a causa de los componentes eléctricos.
- Evite el contacto prolongado de la piel con superficies frías o productos refrigerados/congelados. Utilice p. ej. guantes para protegerse.
- El refrigerante contenido (información en la placa de características) es respetuoso con el medio ambiente pero inflamable. El refrigerante que se derrame puede inflamarse.
  - No dañe el circuito de refrigeración.
  - No utilice fuentes de ignición en el interior del electrodoméstico.
  - No utilice aparatos eléctricos en el interior del electrodoméstico (p. ej., aparatos de limpieza a vapor o calefactores).
  - Si se derrama refrigerante: Eliminar toda llama abierta o fuente de ignición cerca del lugar de fuga. Ventilar bien la estancia. Avise al servicio de atención al cliente.
- Abra la puerta solo brevemente. Así evitará que aumente la temperatura en el interior del electrodoméstico.
- No introduzca las manos entre la puerta y el electrodoméstico al abrirlo y cerrarlo. Los dedos pueden quedar atrapados.
- El valor de temperatura en la zona más caliente del electrodoméstico puede ser superior al valor de temperatura ajustado.

Electrodomésticos con depósito de agua:

- Llene el depósito de agua HydroBreeze exclusivamente con agua potable para evitar intoxicaciones por agua contaminada.*

## 1.6 Limpieza

- Limpiar regularmente las superficies que entran en contacto con los alimentos.
- Limpie regularmente el sistema evacuador del agua de condensación.
- No utilice aparatos eléctricos de calefacción o de limpieza a vapor, ni tampoco espráis de descongelación ni llamas vivas para acelerar el proceso de descongelación.
- No retire el hielo con objetos afilados.

## 1.7 Averías, daños y reparaciones

- Si el cable de conexión a la red del electrodoméstico está dañado, sustitúyalo.
- Las reparaciones e intervenciones en el electrodoméstico solo pueden ser realizadas por el servicio de atención al cliente u otros especialistas formados.
- En caso de averías y fallos en el electrodomésticos, desenchufe el cable de alimentación o desconecte el fusible. Agarre siempre la clavija al extraer el enchufe de red. No tire del cable.

## 1.8 Eliminación

- El electrodoméstico contiene materiales valiosos y está etiquetado con el símbolo correspondiente. (consulte 1.14 Símbolos en el electrodoméstico)
  - No eliminar el electrodoméstico en la basura doméstica.
  - Eliminar el electrodoméstico gratuitamente en los centros de reciclaje locales utilizando los recipientes colectores de clase 1.

- Al comprar un electrodoméstico nuevo, devolver el electrodoméstico viejo al vendedor sin coste alguno.
- Informar sobre las opciones de devolución.

- Es posible que se almacenen datos personales en su electrodoméstico.
  - Borrar los datos personales antes de la eliminación.
- El electrodoméstico contiene refrigerante (información en la placa de características) y aceite. El refrigerante que contiene es respetuoso con el medio ambiente, sin embargo es inflamable. El aceite que contiene también es inflamable. El refrigerante y el aceite que se escapan pueden inflamarse en altas concentraciones y en contacto con una fuente de calor externa.
  - No dañar el circuito de refrigeración.
  - Eliminar el electrodoméstico exclusivamente de acuerdo con las instrucciones contenidas en la información de usuario.

## 1.9 Conformidad

La estanqueidad del circuito de frío ha sido sometida a prueba. El electrodoméstico cumple la normativa de seguridad pertinente y las directivas correspondientes.

| | |
|---|---|
| Para el mercado europeo: | El electrodoméstico cumple la Directiva 2014/53/UE. |
| Para el mercado GB: | El electrodoméstico cumple Radio Equipment Regulations 2017 SI 2017 No. 1206. |

El texto completo de la declaración de conformidad de la UE está disponible en la siguiente dirección de Internet: www.Liebherr.com

El compartimento BioFresh cumple los requisitos de un compartimento refrigerado según la norma DIN EN 62552:2020.

## 1.10 Sustancias SVHC de conformidad con el reglamento REACH

En el siguiente enlace, podrá comprobar si su electrodoméstico contiene sustancias SVHC de conformidad con el Reglamento REACH:

home.liebherr.com/de/deu/de/liebherr-erleben/nachhaltigkeit/umwelt/scip/scip.html

## 1.11 Base de datos EPREL

A partir del 1 de marzo de 2021 se puede consultar la información relativa al etiquetado para el consumo energético y a los requisitos de diseño ecológico en la base de datos de productos europeos (EPREL). Puede consultar la base de datos de productos en el enlace https://eprel.ec.europa.eu/. Aquí se solicita la identificación del modelo. La identificación del modelo se encuentra en la placa de características.

## 1.12 Licencias de código abierto

El electrodoméstico contiene componentes de software que utilizan licencias de código abierto. Aquí encontrará información sobre las licencias de código abierto utilizadas:

home.liebherr.com/open-source-licences

## 1.13 Piezas de repuesto

La disponibilidad de piezas de repuesto para las partes funcionales y almacenables del equipamiento es de 15 años.

## 1.14 Símbolos en el electrodoméstico

| | |
|---|---|
|  | Este símbolo se puede encontrar en el compresor. Hace referencia al aceite del interior del compresor y advierte del peligro siguiente: Puede resultar mortal al ingerirse y penetrar en las vías respiratorias. Esta observación solo es importante para el reciclaje. Durante el funcionamiento normal, no existe ningún peligro: No retirar este símbolo. |
|  | Advertencia: Peligro de incendio debido a sustancias inflamables. Este símbolo se encuentra en el compresor, así como en otros lugares del electrodoméstico. Este símbolo advierte de la presencia de sustancias inflamables. No retirar este símbolo. |
|  | Este símbolo, u otro similar, puede encontrarse en la parte posterior del electrodoméstico. Indica que hay paneles de aislamiento al vacío (VIP) o paneles de perlita en la puerta y/o la carcasa. Esta observación solo es importante para el reciclaje. No retirar este símbolo. |
|  | Este símbolo se encuentra en la placa de características. Se refiere a que el electrodoméstico contiene materiales valiosos y que no debe desecharlo con la basura doméstica.<br>(consulte 1.8 Eliminación) |

## 1.15 Niveles de alerta

| | |
|---|---|
| **PELIGRO** | Indica una situación de peligro inminente que, si no se evita, tiene como consecuencia lesiones graves o la muerte. |
| **ADVERTENCIA** | Indica una situación peligrosa que, si no se evita, podría provocar lesiones graves o la muerte. |
| **PRECAUCIÓN** | Indica una situación peligrosa que, si no se evita, podría provocar lesiones leves o moderadas. |
| **ATENCIÓN** | Indica una situación peligrosa que puede provocar daños materiales si no se evita. |
| **Observación** | Indica consejos y observaciones útiles. |

# 2 Visión general del aparato

## 2.1 Volumen de suministro

Compruebe que ninguna pieza haya sufrido daños por transporte. En caso de reclamación, póngase en contacto con el distribuidor o con el servicio de atención al cliente. (consulte 10.4 Servicio de atención al cliente)

El volumen de suministro incluye las siguientes piezas:

- Aparato independiente
- Equipamiento (según el modelo)
- Material de montaje (según el modelo)
- “Quick Start Guide”
- “Installation Guide”*
- Catálogo de servicio

## 2.2 Vista general de los electrodomésticos y del equipamiento

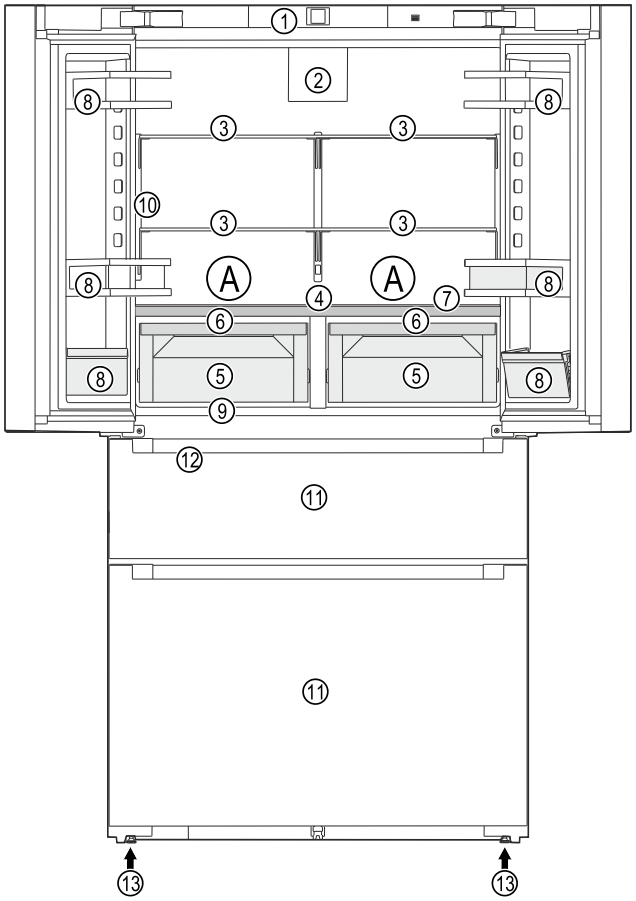


*Fig. 1 Representación a modo de ejemplo*

**Rango de temperatura**

**(A)** Zona más fría

**Equipamiento**

**(1)** Controles
**(2)** Ventilador con filtro de carbón activo FreshAir
**(3)** Estante
**(4)** Estante variable para botellas
**(5)** Cajón BioFresh
**(6)** Tapa del compartimento del cajón BioFresh
**(7)** HydroBreeze*
**(8)** Estantes en la contrapuerta
**(9)** Placa de características
**(10)** InfinitySpring*
**(11)** Componente congelador: Carro extraíble
**(12)** IceMaker
**(13)** Pata de ajuste

## 2.3 SmartDevice

SmartDevice es la solución de interconexión para su combinación de frigorífico y congelador.

Si su electrodoméstico admite SmartDevice o está preparado para incorporarlo, puede conectarlo de forma rápida y sencilla a su WiFi. Con la app SmartDevice puede manejar su electrodoméstico desde un terminal móvil. En la app SmartDevice tiene a su disposición funciones y opciones de ajuste adicionales.

| | |
|---|---|
| Electrodoméstico con capacidad para SmartDevice: | Su aparato es compatible con SmartDevice. Para poder conectar el aparato a la WiFi, debe descargar la aplicación SmartDevice. |
| Para más información acerca de SmartDevice: | **smartdevice.liebherr.com** |
| Descargar la app SmartDevice: | |

Después de instalar y configurar la aplicación del SmartDevice, puede conectar su electrodoméstico a su WLAN utilizando la aplicación SmartDevice y la función WLAN del electrodoméstico (consulte WiFi) .

**Nota**
La función SmartDevice no está disponible en los siguientes países: Rusia, Bielorrusia, Kazajistán.

## 2.4 Ámbito de uso del aparato

**Uso previsto**

El aparato sirve exclusivamente para la refrigeración de alimentos en el ámbito doméstico. En este sentido se incluye, p. ej.,

- en cocinas para personal, hostales,
- por parte de huéspedes de casas rurales, hoteles, moteles y otros alojamientos,
- en catering y servicios similares de venta al por mayor.

El aparato no es adecuado para uso empotrable.

No se permite ningún otro tipo de aplicación.

**Uso incorrecto previsible**

Están expresamente prohibidos los siguientes usos:

- Almacenamiento y refrigeración de medicamentos, plasma sanguíneo, preparados de laboratorio o sustancias y productos similares basados en la directiva sobre productos sanitarios 2007/47/CE
- Empleo en zonas con peligro de explosión

Un uso abusivo del aparato puede provocar daños en el producto almacenado o su deterioro.

**Clases de climatización**

El aparato se ha diseñado para el funcionamiento a temperaturas ambiente limitadas en función de la clase de climatización. La clase de climatización adecuada para su aparato figura en la placa de identificación.

**Nota**
▶ Para garantizar un funcionamiento perfecto, respete las temperaturas ambiente indicadas.

| Clase de climatización | para temperaturas ambiente de |
|---|---|
| SN | 10 °C a 32 °C |
| N | 16 °C a 32 °C |
| ST | 16 °C a 38 °C |
| P | 16 °C a 43 °C |
| SN-ST | 10 °C a 38 °C |
| SN-T | 10 °C a 43 °C |

El electrodoméstico está diseñado para una humedad relativa máxima del 80 %. Si hace funcionar el electrodoméstico con una humedad relativa del aire superior al 80 %, el elec-

trodoméstico funcionará, pero se formará condensación en la superficie del aparato.

## 2.5 Conformidad

Se ha comprobado la estanqueidad del circuito de refrigerante. El electrodoméstico cumple las disposiciones de seguridad pertinentes, así como las directivas correspondientes.

| | |
|---|---|
| Para el mercado de la UE: | El electrodoméstico cumple la Directiva 2014/53/UE. |
| Para el mercado de GB: | El electrodoméstico cumple lo dispuesto en la normativa Radio Equipment Regulations 2017 SI 2017 No. 1206. |

El texto completo de la Declaración UE de conformidad está disponible en la dirección de Internet: www.Liebherr.com

El compartimento BioFresh cumple los requisitos exigidos a un compartimiento helador según DIN EN 62552:2020.

## 2.6 Materiales SVHC conforme al Reglamento REACH

En el enlace siguiente podrá comprobar si su electrodoméstico contiene materiales SVHC conforme al Reglamento REACH: home.liebherr.com/de/deu/de/liebherr-erleben/nachhaltigkeit/umwelt/scip/scip.html

## 2.7 Base de datos EPREL

A partir del 1 de marzo de 2021, encontrará la información relativa al etiquetado energético y los requisitos de diseño ecológico en la base de datos de productos europeos (EPREL). Podrá acceder a la base de datos de productos en el siguiente enlace https://eprel.ec.europa.eu/. En ella se le solicitará que introduzca la identificación del modelo. Esta se encuentra en la placa de identificación.

## 2.8 Piezas de repuesto

La disponibilidad de piezas de repuesto para las partes funcionales y almacenables del equipamiento es de 15 años.

# 3 Funcionamiento de la pantalla Touch & Swipe

Puede manejar su electrodoméstico con la pantalla Touch & Swipe. Con la pantalla Touch & Swipe (de aquí en adelante, la pantalla), puede seleccionar las funciones del electrodoméstico tocando o deslizando con el dedo. Si no realiza ninguna acción en la pantalla durante 10 segundos, la pantalla salta al menú superior o directamente al indicador de estado.

## 3.1 Navegación y explicación de los símbolos

En las ilustraciones se utilizan distintos símbolos para la navegación con la pantalla. En la siguiente tabla se describen estos símbolos.

| Símbolo | Descripción |
|---|---|
|  | **Tocar brevemente la pantalla:**<br>Activar/desactivar la función.<br>Confirmar selección.<br>Abrir submenú. |
|  | **Tocar la pantalla con una indicación de tiempo determinada (p. ej., 3 segundos):**<br>Activar/desactivar la función o el valor. |
| 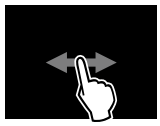 | **Deslizar hacia la derecha o la izquierda:**<br>Navegar por el menú. |
| 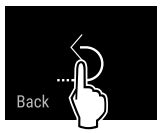 | **Tocar brevemente el símbolo de retroceso:**<br>Volver al menú inmediatamente superior. |
| 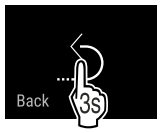 | **Tocar el símbolo de retroceso durante 3 segundos:**<br>Volver a la indicación de estado. |
|  | **Tocar brevemente el símbolo de retroceso superior izquierdo:**<br>Volver al menú inmediatamente superior. |
|  | **Flecha con reloj:**<br>La siguiente visualización en pantalla tarda más de 10 segundos en aparecer. |
|  | **Flecha con indicación de tiempo:**<br>La siguiente visualización en pantalla tarda en aparecer el tiempo indicado. |
|  | **Símbolo "Abrir el menú de ajustes":**<br>Navegar al menú de ajustes y abrirlo.<br>De ser necesario: Navegar a la función deseada del menú de ajustes.<br>(consulte 3.2.1 Abrir el menú de ajustes) |
| 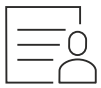 | **Símbolo "Abrir el menú avanzado":**<br>Navegar al menú avanzado y abrirlo.<br>De ser necesario: Navegar a la función deseada del menú avanzado.<br>(consulte 3.2.2 Abrir el menú ampliado) |
| Ninguna acción en 10 segundos | Si no realiza ninguna acción en la pantalla durante 10 segundos, la pantalla salta al menú superior o directamente al indicador de estado. |
| Cerrar y volver a abrir la puerta. | Si se cierra y se vuelve a abrir la puerta inmediatamente, la pantalla vuelve directamente al indicador de estado. |

*Nota: Las ilustraciones de la pantalla se representan con los conceptos en inglés.*

## 3.2 Menús

Las funciones del electrodoméstico se distribuyen en distintos menús:

| Menú | Descripción |
|---|---|
| Menú principal | Cuando enciende el dispositivo, se encontrará automáticamente en el menú principal.<br>Desde aquí podrá acceder a las funciones más importantes del electrodoméstico, al menú de ajustes y al menú avanzado. |
| 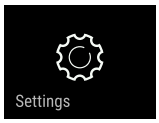<br>Menú de ajustes | El menú de ajustes contiene otras funciones que permiten configurar el electrodoméstico. |
| <br>Menú avanzado | El menú avanzado incluye funciones especiales del electrodoméstico para configurarlo. El acceso al menú avanzado está protegido por el código numérico **1 5 1**. |

### 3.2.1 Abrir el menú de ajustes

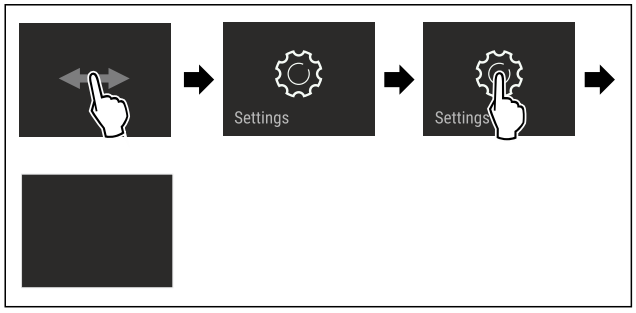


*Fig. 2 Representación a modo de ejemplo*

▶ Siga los pasos de procedimiento según la figura.
▷ El menú de ajustes está abierto.
▶ De ser necesario: Navegar a la función deseada.

### 3.2.2 Abrir el menú ampliado



*Fig. 3*

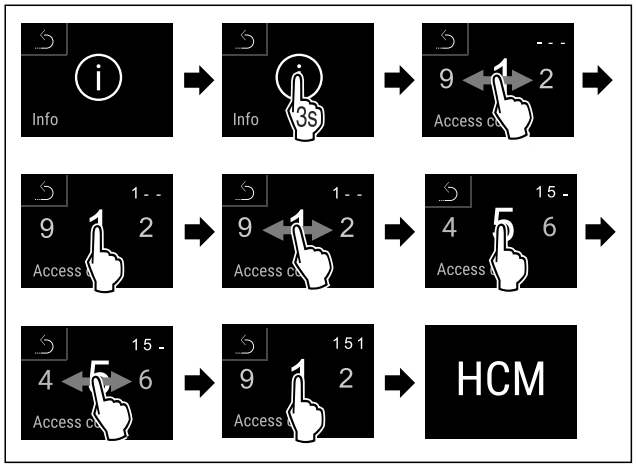


*Fig. 4 Representación a modo de ejemplo del acceso con el código numérico **151***

▶ Siga los pasos de procedimiento según la figura.
▷ El menú ampliado está abierto.
▶ De ser necesario: Navegar a la función deseada.

## 3.3 Modo de reposo

Si no toca la pantalla durante 1 minuto, la pantalla entrará en modo de reposo. En el modo de reposo se atenúa la luminosidad de visualización.

### 3.3.1 Salir del modo de reposo

▶ Tocar brevemente la pantalla con el dedo.
▷ El modo de reposo finaliza.

# 4 Puesta en marcha

## 4.1 Encendido del electrodoméstico (primera puesta en servicio)

Asegurar que se cumplen los siguientes requisitos:

- ❑ El aparato está fijado y conectado según las instrucciones de montaje.
- ❑ Se han retirado del electrodoméstico todas las cintas adhesivas, láminas protectoras y adhesivas, así como las protecciones para el transporte de dentro y fuera del electrodoméstico.
- ❑ Se han retirado de los cajones todas las inserciones publicitarias.
- ❑ Se conoce el funcionamiento de la pantalla Touch & Swipe. (consulte 3 Funcionamiento de la pantalla Touch & Swipe)

**Encender el electrodoméstico mediante la pantalla Touch & Swipe:**

▶ Si la pantalla está en modo de reposo: Toque brevemente la pantalla.
▶ Siga los pasos de procedimiento según la figura.

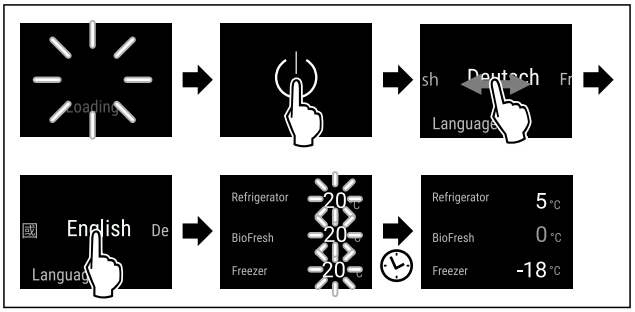


*Fig. 5 Representación a modo de ejemplo*

▷ Aparece el indicador de estado.
▷ El electrodoméstico se enfría a la temperatura objetivo ajustada de fábrica.
▷ El electrodoméstico se inicia en el modo de demostración (aparece el indicador de estado con DEMO): Cuando el electrodoméstico arranca en el modo de demostración, puede desactivar este modo dentro de los siguientes 5 minutos. (consulte Modo de demostración)

**Información adicional:**

- Poner en servicio el InfinitySpring. (consulte 4.2 Puesta en servicio de InfinitySpring*) *
- Poner en servicio el IceMaker. (consulte 4.3 Poner en servicio el IceMaker)
- Poner en servicio el HydroBreeze. (consulte 4.4 Poner en servicio el HydroBreeze*) *
- Poner en servicio el SmartDevice. (consulte 2.3 SmartDevice) y (consulte WiFi)

**Nota**
El fabricante recomienda:
▶ Introducir los alimentos: Esperar aprox. 6 horas hasta que se alcance la temperatura ajustada.
▶ Introducir los **alimentos para congelar** a -18 °C o a una temperatura inferior.
▶ Tener en cuenta las indicaciones sobre la conservación. (consulte 5.1 Notas sobre la conservación)

**Nota**
Puede obtener accesorios en la tienda Liebherr-Hausgeräte en home.liebherr.com/shop/de/deu/zubehor.html.

## 4.2 Puesta en servicio de InfinitySpring*

Si su electrodoméstico dispone de InfinitySpring, **antes del primer uso** debe purgar el aire del sistema de agua para InfinitySpring y limpiar InfinitySpring.

Asegurar que se cumplen los siguientes requisitos:

❑ Se ha establecido la conexión de agua. Véase la Installation Guide o las instrucciones de montaje.
❑ El depósito de agua está colocado. Véase la Installation Guide o las instrucciones de montaje.
❑ El filtro de agua está colocado. Véase la Installation Guide o las instrucciones de montaje.*
❑ El electrodoméstico está completamente conectado.

### 4.2.1 Purga del aire del sistema de agua

▶ Abrir la puerta del electrodoméstico.
▶ Presionar con un vaso la parte inferior del dispensador de InfinitySpring.
▷ La parte superior se abre hacia afuera y sale aire o se sirve agua en el vaso.
▶ Continuar con esta operación hasta que entre un chorro uniforme de agua en el vaso.
▷ Se ha purgado el aire del sistema de agua.

### 4.2.2 Limpieza de InfinitySpring

(consulte 9.10.5 Limpiar el InfinitySpring *)

## 4.3 Poner en servicio el IceMaker

Si el electrodoméstico está equipado con un IceMaker, debe limpiar el IceMaker **antes de utilizarlo por primera vez**.

Asegurar que se cumplen los siguientes requisitos:

❑ La toma de agua está conectada. Consulte Installation Guide o las instrucciones de montaje.
❑ El aparato está completamente conectado.

▶ Limpie el IceMaker. (consulte 9.10.7 Limpiar el IceMaker)

## 4.4 Poner en servicio el HydroBreeze*

Si el electrodoméstico está equipado con un HydroBreeze, debe limpiar el HydroBreeze **antes de utilizarlo por primera vez**.

Asegurar que se cumplen los siguientes requisitos:

❑ El aparato está completamente conectado.

▶ Limpie el HydroBreeze. (consulte 9.10.6 Limpiar el HydroBreeze*)
▶ Llene del depósito de agua. (consulte 8.6.1 Llene el depósito de agua)
▶ Activar HydroBreeze. (consulte  HydroBreeze*)

# 5 Conservación

## 5.1 Notas sobre la conservación

**ADVERTENCIA**
Peligro de incendio debido a la presencia de aparatos eléctricos.
En caso de utilizar aparatos eléctricos en la zona de alimentos de su electrodoméstico, puede producirse un incendio.
▶ No utilice aparatos eléctricos en la zona de alimentos del electrodoméstico a menos que lo recomiende el fabricante.

**Nota**
El consumo de energía aumenta y la potencia de refrigeración se reduce si la ventilación es insuficiente.
▶ Deje siempre libres las ranuras de aire.

Deben tenerse en cuenta las siguientes indicaciones para la conservación:

- Mantener libres las ranuras del ventilador.
- En el compartimento del congelador: Envasar bien los alimentos.
- Envasar o cubrir en envases cerrados los alimentos que fácilmente puedan despedir o absorber olores o sabores.
- Envasar la carne o pescado crudos en recipientes limpios y cerrados. Así se evitará que la carne o el pescado entren en contacto con otros alimentos o con estas gotas.
- Guardar los líquidos en recipientes cerrados.
- Distanciar los alimentos para que el aire pueda circular bien.
- Almacenar los alimentos en el envase, tal como se indica.
- Observar siempre la fecha de caducidad indicada en el embalaje.

**Nota**
Si no se siguen estas indicaciones, se pueden deteriorar los alimentos.

## 5.2 Compartimento del frigorífico

Debido a la circulación de aire en el electrodoméstico se ajustan diferentes zonas de temperatura. Encontrará las diferentes zonas de temperatura en la vista general del electrodoméstico y del equipamiento. (consulte 2.2 Vista general de los electrodomésticos y del equipamiento)

### 5.2.1 Clasificación de los alimentos

▶ Zona superior y puerta: Almacenamiento de mantequilla, queso, conservas y tubos.
▶ Zona de temperatura más fría: Almacenamiento de alimentos perecederos como platos cocinados.

## 5.3 BioFresh

BioFresh prolonga el tiempo de conservación de algunos alimentos frescos en comparación con los frigoríficos convencionales.

Su electrodoméstico permite utilizar el cajón BioFresh como cajón Fruit & Vegetable o como cajón Meat & Dairy. (consulte 8.5 Tapa del compartimento del cajón BioFresh)

**Nota**
Si la temperatura cae por debajo de 0 °C, los alimentos pueden congelarse.
▶ Guardar en el compartimiento del frigorífico las verduras sensibles al frío como pepinos, berenjenas, calabacines y frutas tropicales sensibles al frío.

### 5.3.1 Cajón Fruit & Vegetable

Aquí se establece un clima de conservación cercano a 0 °C. La tapa del compartimento garantiza una humedad permanente. Este clima de conservación es adecuado para el almacenamiento de alimentos sin envasar con un alto porcentaje de humedad propia (p. ej., lechuga, verduras y frutas).

La humedad del aire en el compartimento depende del contenido de humedad del producto refrigerado introducido y de la frecuencia con la que se abre. Puede regular la humedad del aire.

**Clasificación de los alimentos**

▶ Introduzca fruta y verdura sin envasar.
Si la humedad del aire es demasiado alta:
▶ Regule la humedad del aire.

### 5.3.2 Cajón Meat & Dairy

Aquí se establece un clima de conservación cercano a 0 °C. Este clima de almacenamiento es adecuado para alimentos delicados (p. ej., productos lácteos, carne, pescado y embutidos).

**Clasificación de los alimentos**

▶ Almacene los alimentos secos o envasados.

## 5.4 Compartimento del congelador

Aquí se establece un clima de conservación seco y helado a -18 °C. Un clima de conservación helado es adecuado para guardar alimentos y productos congelados durante varios meses, para hacer cubitos de hielo o para congelar alimentos frescos.

### 5.4.1 Congelar los alimentos

**Cantidad para congelar**

Puede congelar todos los alimentos que desee en un espacio de 24 horas, como se indica en la placa de características (consulte 10.5 Placa de identificación) en "Capacidad de congelación... kg/24h".

Para que los alimentos se congelen rápidamente hasta el núcleo, deben respetarse las siguientes cantidades por paquete:

- Frutas y verduras hasta 1 kg
- Carne hasta 2,5 kg

**Congelar los alimentos con SuperFrost**

Según la cantidad a congelar, puede activar SuperFrost antes de congelar, para lograr una temperatura de congelación más baja. (consulte SuperFrost)
▶ Activar SuperFrost si la cantidad de congelación es superior a aprox. 2 kg.

El momento en el que se activa SuperFrost depende de la cantidad que se congele:

| Cantidad para congelar | Momento de activación de SuperFrost |
|---|---|
| Congelación de pequeñas cantidades | Activar SuperFrost aproximadamente 6 horas antes de la congelación.<br>En cuanto el electrodoméstico desactiva automáticamente el SuperFrost, puede volver a clasificar la comida. |
| Cantidad máxima de congelación | Activar SuperFrost aproximadamente 24 horas antes de la congelación.<br>En cuanto el electrodoméstico desactiva automáticamente el SuperFrost, puede volver a clasificar la comida. |

**Clasificación de los alimentos**

**ATENCIÓN**
¡Peligro de lesiones por fragmentos de vidrio!
Las botellas y latas con bebidas pueden reventar durante la congelación. Esto es especialmente cierto en el caso de las bebidas carbonatadas.
▶ Congelar botellas y latas con bebida solo si ha activado la función BottleTimer en la aplicación SmartDevice.

| Cantidad para congelar | Clasificación de los alimentos |
|---|---|
| Pequeñas cantidades de congelación | Distribuir los alimentos envasados en el carro extraíble superior. |
| Cantidad máxima de congelación | Distribuir los alimentos envasados entre los dos carros extraíbles. |

### 5.4.2 Descongelar los alimentos

**ADVERTENCIA**
Peligro de intoxicación alimentaria
▶ No vuelva a congelar los alimentos descongelados.
▶ Consumir lo antes posible los alimentos descongelados.

Puede descongelar los alimentos de diferentes maneras:

- En el compartimento del frigorífico
- En el microondas
- En el horno u horno de convección
- A temperatura ambiente

▶ Retirar solo tantos alimentos como sea necesario.

## 5.5 Tiempos de conservación

Los tiempos de conservación indicados son valores orientativos.

En el caso de los alimentos que llevan impresa la fecha de caducidad, ésta se refiere siempre a la fecha indicada en el envase.

### 5.5.1 Compartimiento frigorífico

Se aplica la fecha de caducidad indicada en el envase.

### 5.5.2 BioFresh

| Valores orientativos del periodo de conservación en el cajón Meat & Dairy-Safe | | |
|---|---|---|
| Mantequilla | a 1 °C | hasta 90 días |
| Queso duro | a 1 °C | hasta 110 días |

| Valores orientativos del periodo de conservación en el cajón Meat & Dairy-Safe | | |
|---|---|---|
| Leche | a 1 °C | hasta 12 días |
| Salchichas, embutido cortado | a 1 °C | hasta 8 días |
| Aves | a 1 °C | hasta 6 días |
| Carne de cerdo | a 1 °C | hasta 6 días |
| Carne de ternera | a 1 °C | hasta 6 días |
| Caza | a 1 °C | hasta 6 días |

**Nota**

▶ Recuerde que los alimentos ricos en proteínas se estropean muy rápidamente. Es decir, los moluscos y los crustáceos se estropean antes que el pescado, mientras que el pescado lo hace antes que la carne.

| Valores orientativos del periodo de conservación en el cajón Fruit & Vegetable-Safe | | |
|---|---|---|
| **Verduras, ensaladas** | | |
| Alcachofas | a 1 °C | hasta 14 días |
| Apio blanco | a 1 °C | hasta 28 días |
| Coliflor | a 1 °C | hasta 21 días |
| Brécol | a 1 °C | hasta 13 días |
| Endibia | a 1 °C | hasta 27 días |
| Canónigos | a 1 °C | hasta 19 días |
| Guisantes | a 1 °C | hasta 14 días |
| Berza común | a 1 °C | hasta 14 días |
| Zanahorias | a 1 °C | hasta 80 días |
| Ajo | a 1 °C | hasta 160 días |
| Colinabo | a 1 °C | hasta 14 días |
| Lechuga | a 1 °C | hasta 13 días |
| Hierbas aromáticas | a 1 °C | hasta 13 días |
| Puerro | a 1 °C | hasta 29 días |
| Setas | a 1 °C | hasta 7 días |
| Rabanitos | a 1 °C | hasta 10 días |
| Col de Bruselas | a 1 °C | hasta 20 días |
| Espárragos | a 1 °C | hasta 18 días |
| Espinacas | a 1 °C | hasta 13 días |
| Col rizada | a 1 °C | hasta 20 días |
| **Fruta** | | |
| Albaricoques | a 1 °C | hasta 13 días |
| Manzana | a 1 °C | hasta 80 días |
| Peras | a 1 °C | hasta 55 días |
| Zarzamoras | a 1 °C | hasta 3 días |
| Dátiles | a 1 °C | hasta 180 días |
| Fresas | a 1 °C | hasta 7 días |
| Higos | a 1 °C | hasta 7 días |
| Arándanos | a 1 °C | hasta 9 días |
| Frambuesas | a 1 °C | hasta 3 días |

| Valores orientativos del periodo de conservación en el cajón Fruit & Vegetable-Safe | | |
|---|---|---|
| Grosellas | a 1 °C | hasta 7 días |
| Cerezas, dulces | a 1 °C | hasta 14 días |
| Kiwis | a 1 °C | hasta 80 días |
| Melocotones | a 1 °C | hasta 13 días |
| Ciruelas | a 1 °C | hasta 20 días |
| Arándanos encarnados | a 1 °C | hasta 60 días |
| Ruibarbos | a 1 °C | hasta 13 días |
| Grosellas espinosas | a 1 °C | hasta 13 días |
| Uvas | a 1 °C | hasta 29 días |

### 5.5.3 Compartimiento congelador

| Valores orientativos del periodo de conservación de diferentes alimentos | | |
|---|---|---|
| Helado | a -18 °C | 2 a 6 meses |
| Salchichas, jamón | a -18 °C | 2 a 3 meses |
| Pan, productos de pastelería | a -18 °C | 2 a 6 meses |
| Caza, cerdo | a -18 °C | 6 a 9 meses |
| Pescado, graso | a -18 °C | 2 a 6 meses |
| Pescado, magro | a -18 °C | 6 a 8 meses |
| Queso | a -18 °C | 2 a 6 meses |
| Aves, carne de vaca | a -18 °C | 6 a 12 meses |
| Verdura, fruta | a -18 °C | 6 a 12 meses |

# 6 Ahorrar energía

- Preste siempre atención a que exista una buena ventilación y escape de aire. No cubra los orificios de ventilación ni las rejillas de aire.
- Deje siempre libres los canales de circulación del ventilador.
- No colocar el electrodoméstico ni en la zona de una radiación solar directa ni al lado de una calefacción o similar.
- Si coloca el electrodoméstico al lado de un horno el consumo de energía puede aumentar ligeramente. Esto dependerá de la duración e intensidad de uso del horno.
- El consumo de energía depende de las condiciones de instalación como, por ejemplo, la temperatura ambiente (consulte 2.4 Ámbito de uso del aparato) . Si la temperatura ambiente aumenta, también puede ser mayor el consumo de energía.
- Abra el aparato durante el menor tiempo posible.
- Cuanto más baja se ajuste la temperatura, mayor será el consumo de energía.
- Disponga los alimentos por orden: home.liebherr.com/food.
- Almacenar todos los alimentos bien envasados y cubiertos. De este modo se evita la formación de escarcha.
- Extraiga los alimentos únicamente mientras sea necesario para que no se calienten en exceso.
- Al guardar alimentos calientes: dejarlos enfriar primero a temperatura ambiente.

- Descongele los alimentos congelados en la cámara frigorífica.
- En periodos vacacionales prolongados, utilice el Holiday-Mode (consulte HolidayMode) .

# 7 Uso

## 7.1 Componentes de manejo y visualización

### 7.1.1 Indicación de estado

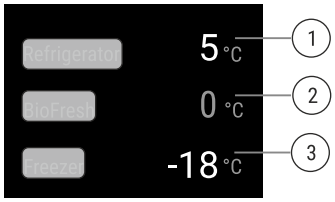


*Fig. 6 El indicador de estado muestra la temperatura real.*

**(1)** Indicador de temperatura del frigorífico
**(2)** Indicador de temperatura del BioFresh
**(3)** Indicador de temperatura del congelador

La pantalla de estado muestra la temperatura real y es la pantalla inicial. Desde ahí, puede navegar hasta las funciones y los ajustes.

### 7.1.2 Símbolos de visualización

Los símbolos de visualización facilitan información sobre el estado actual del aparato.

| Símbolo | Estado del aparato |
|---|---|
|  | **Espera**<br>El aparato o la zona de temperatura están desactivados. |
| <br> | **Número intermitente**<br>El aparato está funcionando. La temperatura parpadea hasta que se alcanza el valor ajustado. |
| <br> | **Símbolo intermitente**<br>El aparato está funcionando. Se está realizando el ajuste. |
| 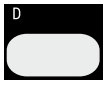 | **"D" en la pantalla de estado**<br>El modo de demostración está activo. |
|  | **Símbolo IceMaker en la pantalla de estado**<br>IceMaker está activo. |
|  | **Símbolo WLAN en la pantalla de estado**<br>WLAN está activo. |

## 7.2 Funciones del electrodoméstico

### 7.2.1 Indicaciones sobre las funciones del electrodoméstico

Las funciones del electrodoméstico están configuradas de fábrica para que este funcione correctamente.

Antes de modificar, activar o desactivar las funciones del electrodoméstico, asegúrese de que se cumplan los siguientes requisitos:

- ❑ Ha leído y comprendido las descripciones sobre el funcionamiento de la pantalla. (consulte 3 Funcionamiento de la pantalla Touch & Swipe)
- ❑ Se ha familiarizado con los elementos de control e indicación de su electrodoméstico.

###  Apagar y encender el electrodoméstico

Con esta función podrá encender y apagar todo el electrodoméstico.

**Apagar el electrodoméstico**

Si apaga el electrodoméstico, se guardarán todos los ajustes realizados anteriormente.

Asegúrese de que se cumplan los siguientes requisitos:

- ❑ Las indicaciones de manejo (consulte 11 Puesta fuera de servicio) se han ejecutado.



*Fig. 7*

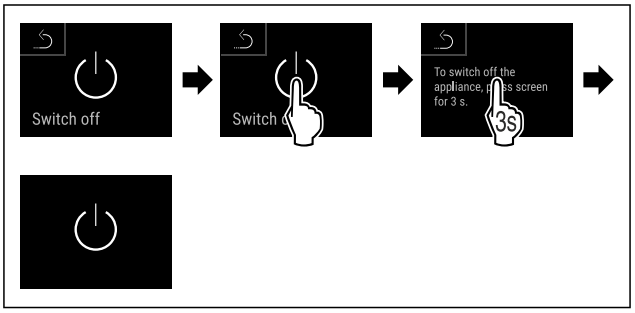


*Fig. 8*

▶ Siga los pasos de procedimiento según la figura.
▷ El electrodoméstico está apagado.
▷ El símbolo de reposo aparece en la pantalla.
▷ La pantalla se pone en negro.

**Encender el electrodoméstico**

Si la pantalla está en modo de reposo:
▶ Toque brevemente la pantalla.

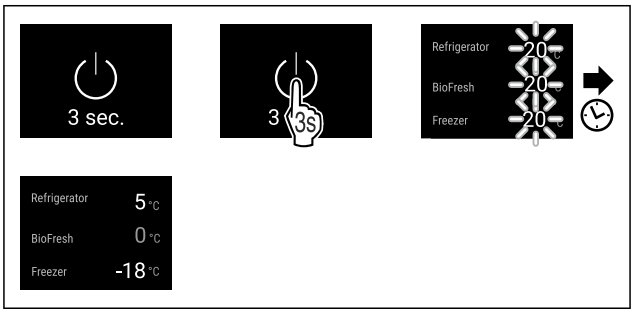


*Fig. 9 Representación a modo de ejemplo*

▶ Siga los pasos de procedimiento según la figura.
Cuando el electrodoméstico se inicia en modo de demostración:
▶ Desactivar el modo de demostración. (consulte Desactivar el modo de demostración)
▷ El electrodoméstico está encendido.
▷ Se restablecen los ajustes realizados anteriormente.
▷ El electrodoméstico se enfría a la temperatura objetivo establecida.

## Apagar y encender la zona de temperatura

Puede desactivar zonas de temperatura individuales del electrodoméstico de manera independiente.

### Desconectar el compartimento del frigorífico

Asegurar que se cumplen los siguientes requisitos:
❑ El compartimento del frigorífico está vacío.
❑ El depósito de agua InfinitySpring se ha vaciado.*

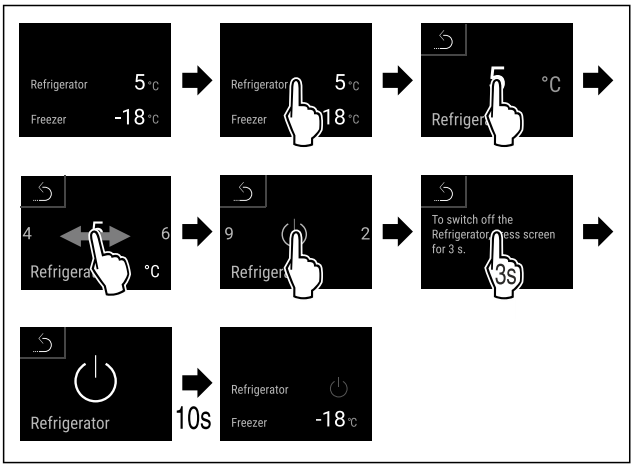


*Fig. 10 Representación a modo de ejemplo*

▶ Siga los pasos de procedimiento según la figura.
▷ El compartimento del frigorífico está desconectado.

### Conectar el compartimento del frigorífico

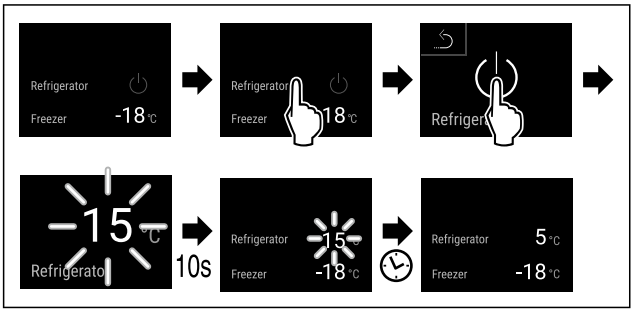


*Fig. 11 Representación a modo de ejemplo*

▶ Siga los pasos de procedimiento según la figura.
▷ El compartimento del frigorífico está conectado.
▷ El electrodoméstico se enfría hasta la última temperatura ajustada.

## WiFi

Esta función le permite conectar el aparato a la WiFi. A continuación, puede utilizarlo mediante la aplicación SmartDevice en un dispositivo móvil. Con esta función también puede volver a desconectar o restablecer la conexión WiFi.

Para obtener más información sobre SmartDevice: (consulte 2.3 SmartDevice)

**Nota**
La función SmartDevice no está disponible en los siguientes países: Rusia, Bielorrusia, Kazajistán.

### Establecer la conexión WiFi por primera vez

Asegurar que se cumplen los siguientes requisitos:
❑ Se ha instalado la app SmartDevice (véase apps.home.liebherr.com).
❑ El registro en la app SmartDevice ha finalizado.



*Fig. 12*

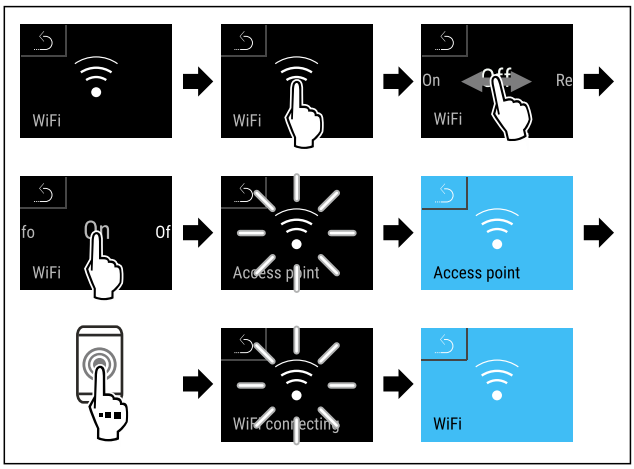


*Fig. 13*

▶ Siga los pasos de procedimiento según la figura.
▷ Se ha establecido la conexión.

### Interrupción de la conexión WiFi



*Fig. 14*

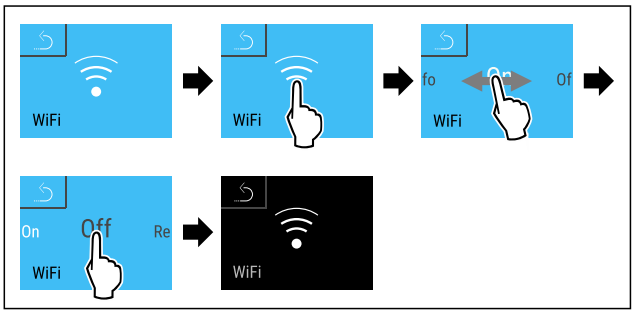


*Fig. 15*

▶ Siga los pasos de procedimiento según la figura.
▷ Se ha interrumpido la conexión.

### Restablecimiento de la conexión WiFi



*Fig. 16*

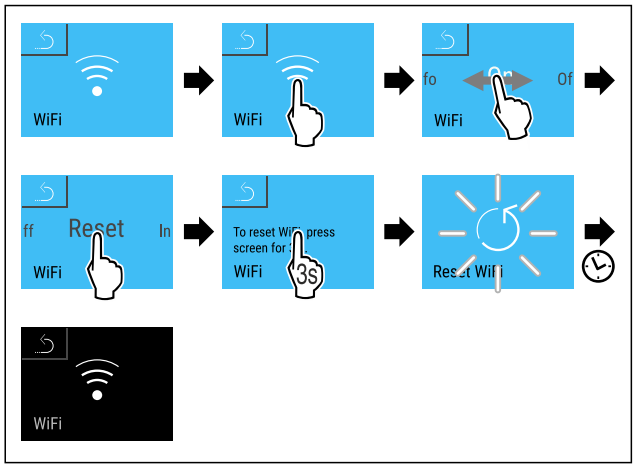


*Fig. 17*

▶ Siga los pasos de procedimiento según la figura.
▷ La conexión WiFi y otros ajustes WiFi se restablecen a los ajustes de fábrica.

**Mostrar información sobre la conexión WiFi**



*Fig. 18*

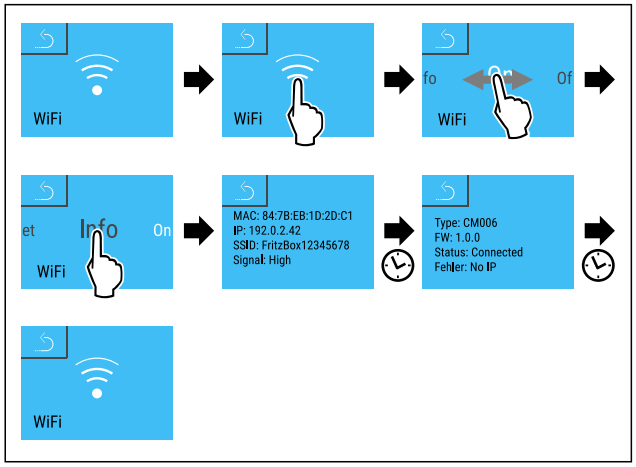


*Fig. 19*

▶ Siga los pasos de procedimiento según la figura.

## 5 °C Temperatura

Con esta función se ajusta la temperatura.

La temperatura depende de los siguientes factores:

- Frecuencia de apertura de la puerta
- Duración de la apertura de la puerta
- Temperatura ambiente del lugar de instalación
- Tipo, temperatura y cantidad de alimentos

| Zona de temperatura | Temperatura ajustada de fábrica | Ajuste recomendado |
|---|---|---|
| 5 °C Frigorífico | 4 °C | 4 °C |
| -18 °C Compartimiento del congelador | -18 °C | -18 °C |
| 0 °C BioFresh | 0 °C | B-Value (consulte BioFresh B-Value) |

**Ajustar la temperatura en el compartimiento del frigorífico**

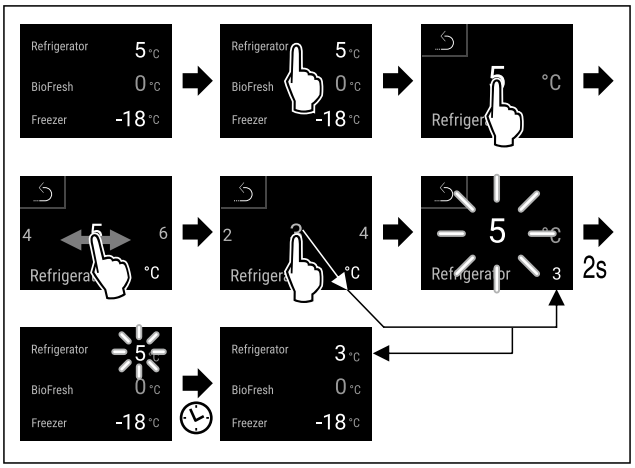


*Fig. 20 Representación a modo de ejemplo*

▶ Siga los pasos de procedimiento según la figura.
▷ La temperatura está ajustada.

**Ajustar la temperatura en el compartimiento de refrigeración**

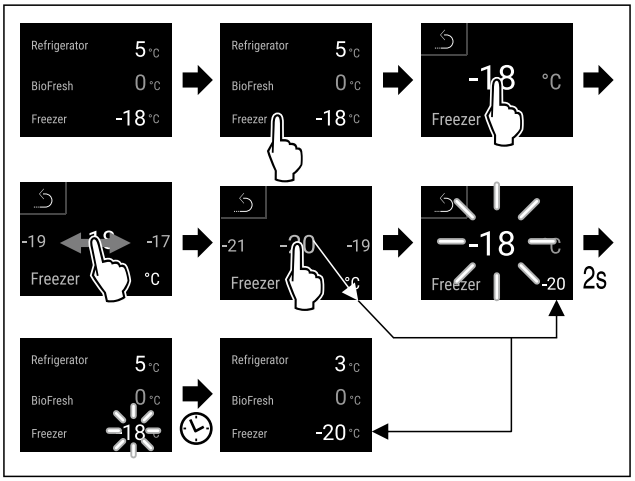


*Fig. 21 Representación a modo de ejemplo*

▶ Siga los pasos de procedimiento según la figura.
▷ La temperatura está ajustada.

**Ajustar la temperatura del BioFresh**

Puede ajustar la temperatura mediante el **BioFresh B-Value**. (consulte BioFresh B-Value)

## °C/°F Unidad de temperatura

Con esta función se ajusta la unidad de temperatura. Puede ajustar la unidad de temperatura en grados Celsius o Fahrenheit.

**Ajustar unidad de temperatura**



*Fig. 22*

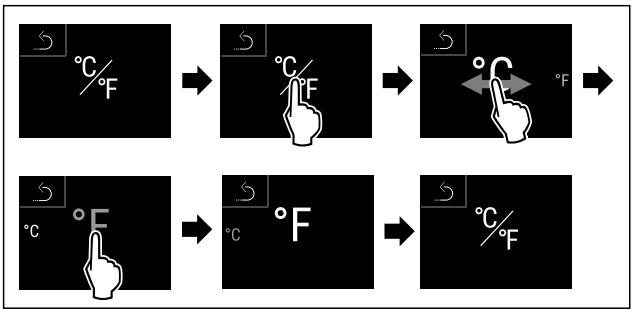


*Fig. 24 Representación a modo de ejemplo: Cambiar de grados Celsius a Fahrenheit.*

▶ Siga los pasos de procedimiento según la figura.
▷ La unidad de temperatura está ajustada.

## BioFresh B-Value

Con esta función se ajusta el BioFresh B-Value. Con el BioFresh B-Value podrá ajustar ligeramente el BioFresh a más calor o frío cuando sea necesario por una temperatura ambiente mayor o menor de lo previsto. El BioFresh B-Value está ajustado al valor B5 a su entrega. Si cambia el B-Value tenga en cuenta la tabla siguiente:

| Valor | Descripción |
|---|---|
| B1 | Temperatura mínima |
| B1-B4 | La temperatura puede caer por debajo de 0 °C, de modo que los alimentos pueden llegar a congelarse ligeramente. |
| B5 | Temperatura preajustada |
| B9 | Temperatura máxima |

**Ajustar el BioFresh B-Value**



*Fig. 25*

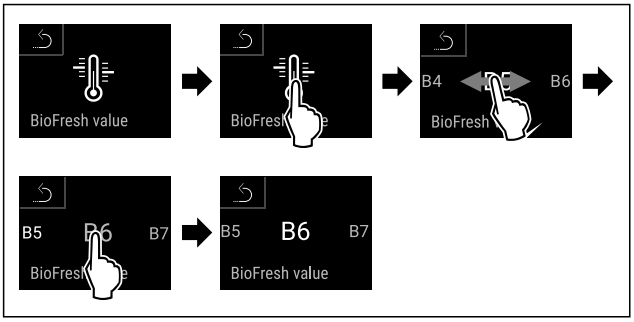


*Fig. 27 Representación a modo de ejemplo: Cambiar de B5 a B6.*

▶ Siga los pasos de procedimiento según la figura.
▷ El BioFresh B-Value está ajustado.
▷ El indicador de estado muestra la temperatura meta.

## SuperCool

Con esta función puede activar o desactivar el SuperCool. Si activa el SuperCool el electrodoméstico aumentará la potencia de refrigeración. Esto permite alcanzar temperaturas de refrigeración más bajas. Puede activar el SuperCool si desea refrigerar rápidamente grandes cantidades de alimentos.

Si la función está activa, el electrodoméstico trabaja con más potencia. Esto puede hacer que los ruidos de funcionamiento del electrodoméstico sean más altos por el momento y que el consumo energético suba.

**Activar el SuperCool**

Momento de activación de la función:

- Si desea almacenar alimentos frescos en el compartimento de refrigeración: Active la función al introducir los alimentos.



*Fig. 28*

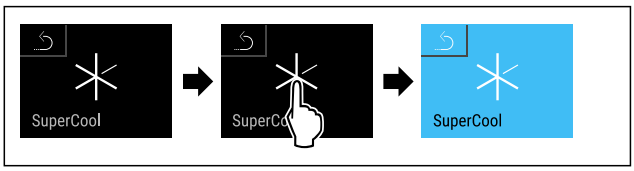


*Fig. 29*

▶ Siga los pasos de procedimiento según la figura.

**-o-**

▶ Activar con la aplicación del SmartDevice.

▷ El SuperCool está activado.
▷ El indicador de temperatura se pone en azul.

**Desactivar el SuperCool**

El SuperCool se desactiva automáticamente después 18 horas. No obstante, también puede desactivar el SuperCool manualmente en cualquier momento:

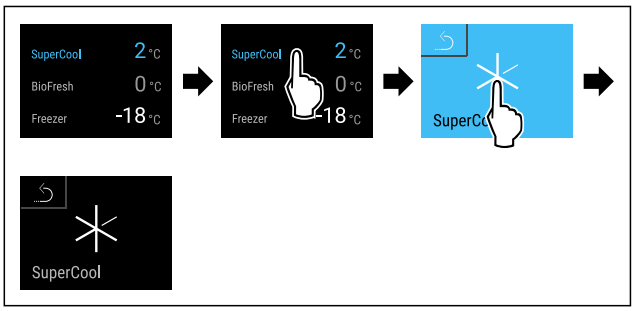


*Fig. 30 Representación a modo de ejemplo*

▶ Siga los pasos de procedimiento según la figura.

**-o-**

▶ Desactivar con la aplicación del SmartDevice.

▷ El SuperCool está desactivado.
▷ El electrodoméstico continúa funcionando en modo normal.
▷ El electrodoméstico enfría a la temperatura previamente ajustada.

## SuperFrost

Con esta función puede activar o desactivar el SuperFrost. Si activa el SuperFrost el electrodoméstico aumentará la potencia de congelación. Esto le permite alcanzar temperaturas de congelación más bajas.

Aplicación:

- Congelar rápidamente los alimentos frescos hasta lo más profundo.
  Esto garantiza la conservación del valor nutritivo, el buen aspecto y el sabor natural de los alimentos.
- Aumente las reservas de frío en los alimentos congelados almacenados antes de descongelar el electrodoméstico.

Si la función está activa, el electrodoméstico trabaja con más potencia. Esto puede hacer que los ruidos de funcionamiento del electrodoméstico sean más altos por el momento y que el consumo energético suba.

Si la puerta permanece abierta durante demasiado tiempo, por ejemplo, en caso de estar guardando alimentos, el electrodoméstico comprueba automáticamente si su temperatura real coincide con la temperatura ajustada en el mismo. Si la diferencia supera un valor determinado, el electrodoméstico pasa a enfriar más automáticamente. En consecuencia, la temperatura que aparece en la pantalla puede ser superior a la temperatura real del electrodoméstico. Esto es normal y no indica ningún fallo de su electrodoméstico.

### Activar el SuperFrost

Asegúrese de que se cumplan los siguientes requisitos:

❑ La cantidad a refrigerar y el momento de la activación del SuperFrost deben tenerse en cuenta. (consulte Congelar los alimentos con SuperFrost)



*Fig. 31*

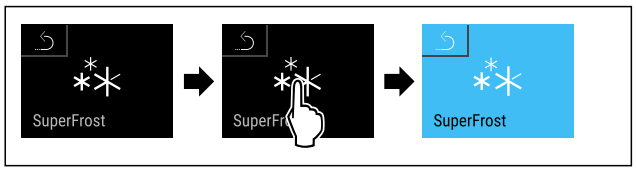


*Fig. 32*

▶ Siga los pasos de procedimiento según la figura.

**-o-**

▶ Activar con la aplicación del SmartDevice.

▷ El SuperFrost está activado.
▷ El indicador de temperatura se pone en azul.

### Desactivar el SuperFrost

El SuperFrost se desactiva automáticamente pasadas entre 56 y 72 horas dependiendo de la cantidad de alimentos introducidos. No obstante, también puede desactivar el SuperFrost manualmente en cualquier momento:

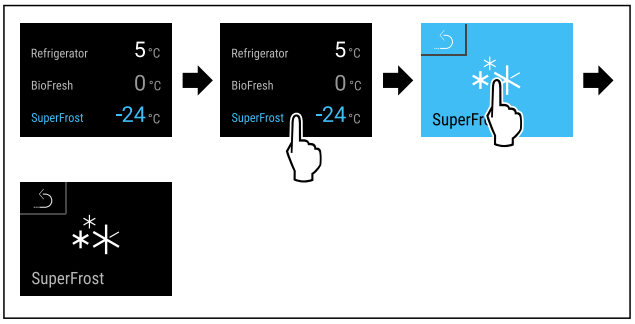


*Fig. 33 Representación a modo de ejemplo*

▶ Siga los pasos de procedimiento según la figura.

**-o-**

▶ Desactivar con la aplicación del SmartDevice.

▷ El SuperFrost está desactivado.
▷ El electrodoméstico continúa funcionando en modo normal.
▷ El electrodoméstico enfría a la temperatura previamente ajustada.

## Inicio del ciclo de descongelación

Utilice esta función para iniciar manualmente el ciclo de descongelación automático, si este no se inicia automáticamente en caso de fallo.

### Iniciar ciclo de descongelación



*Fig. 34*

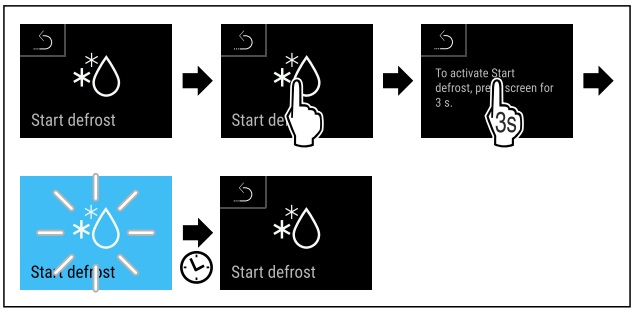


*Fig. 35*

▶ Siga los pasos de procedimiento según la figura.
▷ Se ha iniciado el ciclo de descongelación: El símbolo parpadea hasta que finaliza automáticamente el ciclo de descongelación.
▷ Cuando finalice el ciclo de descongelación: El electrodoméstico continúa funcionando en modo normal.

### Cancelar ciclo de descongelación

El ciclo de descongelación finaliza automáticamente. Sin embargo, también puede cancelar el ciclo de descongelación en cualquier momento durante el proceso de descongelación:

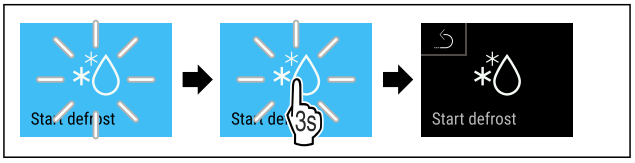


*Fig. 36*

▶ Siga los pasos de procedimiento según la figura.
▷ Se ha cancelado el ciclo de descongelación.

▷ El electrodoméstico continúa funcionando en modo normal.

## PartyMode

Con esta función puede activar o desactivar el PartyMode. El PartyMode activa funciones diferentes que resultan útiles en una fiesta.

PartyMode activa las siguientes funciones:

- SuperCool (consulte SuperCool)
- SuperFrost (consulte SuperFrost)
- IceMaker con MaxIce (consulte IceMaker / MaxIce )
- MoodLight*

Puede configurar todas las funciones enumeradas de forma individual y flexible. Si desactiva el PartyMode todas las modificaciones desaparecerán.

Si la función está activa, el electrodoméstico trabaja con más potencia. Esto puede hacer que los ruidos de funcionamiento del electrodoméstico sean más altos por el momento y que el consumo energético suba.

### Activar el PartyMode

Asegúrese de que se cumplan los siguientes requisitos:

❑ IceMaker está en funcionamiento. (consulte 4.3 Poner en servicio el IceMaker)



*Fig. 37*

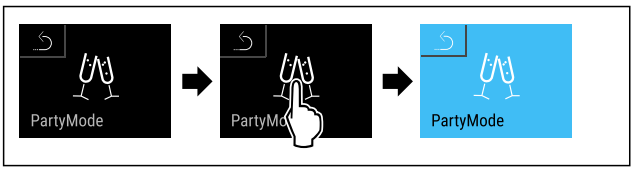


*Fig. 38*

▶ Siga los pasos de procedimiento según la figura.
▷ PartyMode y las funciones respectivas están activados.
▷ El indicador de temperatura se pone en azul.
▷ La temperatura actual parpadea hasta que se alcanza la temperatura final.

### Desactivar el PartyMode

PartyMode se desactiva automáticamente después 24 horas. No obstante, también puede desactivar el PartyMode manualmente en cualquier momento:

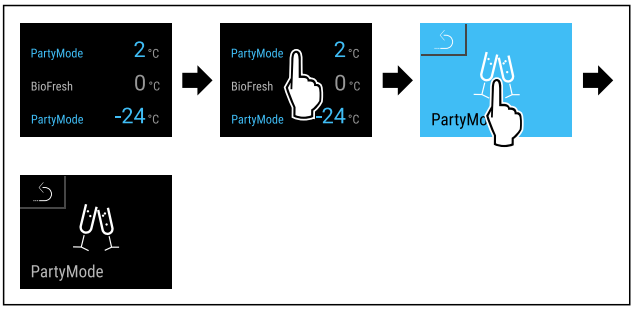


*Fig. 39 Representación a modo de ejemplo*

▶ Siga los pasos de procedimiento según la figura.
▷ El PartyMode está desactivado.
▷ El electrodoméstico enfría a la temperatura previamente ajustada: La temperatura actual parpadea hasta que se alcanza la temperatura final.

## HolidayMode

Con esta función puede activar o desactivar el HolidayMode. Si activa la HolidayMode el compartimiento de refrigeración se ajustará a 15 °C. Así ahorrará energía durante largos periodos de ausencia y evitará los malos olores y la aparición de moho.

| Estado del electrodoméstico con HolidayMode activo |
|---|
| El compartimiento de refrigeración se enfría a 15 °C. |
| BioFresh se enfría a 15 °C. |
| La temperatura ajustada se mantiene en el compartimiento de refrigeración. |
| El PartyMode está desactivado. |
| El SuperCool está desactivado. |

### Activar el HolidayMode

▶ Vacíe el compartimiento de refrigeración al completo.
▶ Vacíe el BioFresh al completo.



*Fig. 40*

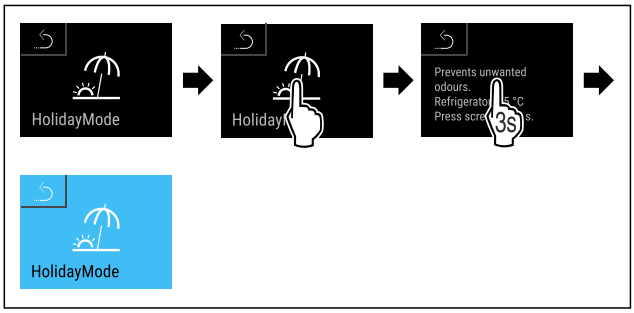


*Fig. 41*

▶ Siga los pasos de procedimiento según la figura.
▷ El HolidayMode está activado.
▷ El indicador de temperatura se pone en azul y muestra el símbolo HolidayMode.

### Desactivar el HolidayMode

▶ Siga los pasos de procedimiento según la figura.
▷ El HolidayMode está desactivado.
▷ El electrodoméstico enfría a la temperatura previamente ajustada.

## SabbathMode

Con esta función puede activar o desactivar el SabbathMode. Si activa esta función, algunas funciones electrónicas se desconectan. Esto significa que su electrodoméstico cumple los requisitos religiosos en festividades judías como el Sabbat y cumple con la certificación STAR-K Kosher.

| Estado del electrodoméstico con SabbathMode activo |
|---|
| El indicador de estado muestra continuamente el SabbathMode. |
| Todas las funciones de la pantalla excepto **función desactivar el SabbathMode** están bloqueadas. |

| Estado del electrodoméstico con SabbathMode activo |
|---|
| Las funciones activas permanecen activas. |
| La pantalla permanece luminosa cuando se cierra la puerta. |
| La iluminación interior está desactivada. |
| Los recordatorios no se ejecutan. El intervalo de tiempo establecido se para. |
| Los recordatorios y avisos no se muestran. |
| No hay alarma de puerta. |
| No hay alarma de temperatura. |
| El IceMaker está fuera de servicio. |
| El InfinitySpring está fuera de servicio.* |
| El ciclo de descongelación trabaja solo durante el tiempo especificado sin tener en cuenta el uso del electrodoméstico. |
| Tras un corte de corriente, el electrodoméstico vuelve al modo SabbathMode. |

*Estado del electrodoméstico*

**Nota**
Este electrodoméstico cuenta con la certificación del instituto “Institute for Science and Halacha”. (www.machonha-lacha.co.il)

En www.star-k.org/appliances encontrará una lista de los electrodomésticos con certificación STAR-K.

### Activar el SabbathMode

**ADVERTENCIA**
¡Peligro de intoxicación por alimentos en mal estado!
Si ha activado SabbathMode y se produce un fallo de corriente, no aparecerá ningún mensaje en la indicación de estado acerca del fallo de corriente. Al finalizar el fallo de corriente, el electrodoméstico continuará funcionando en SabbathMode. Debido al fallo de corriente los alimentos pueden estropearse y su consumo puede provocar una intoxicación alimentaria.
Tras un fallo de corriente:
▶ No consumir los alimentos que estaban congelados y se han descongelado.



*Fig. 42*

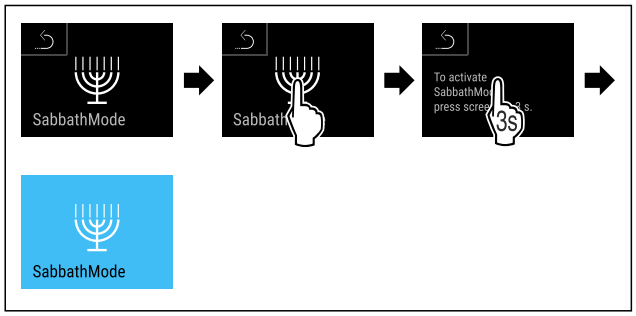


*Fig. 43*

▶ Siga los pasos de procedimiento según la figura.
▷ El SabbathMode está activado.
▷ El indicador de estado muestra continuamente el SabbathMode.

### Desactivar el SabbathMode

SabbathMode se desactiva automáticamente después 80 horas. No obstante, también puede desactivar el SabbathMode manualmente en cualquier momento:

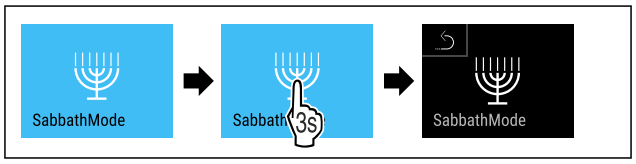


*Fig. 44*

▶ Siga los pasos de procedimiento según la figura.
▷ El SabbathMode está desactivado.

## EnergySaver

Con esta función puede activar o desactivar el modo ahorro de energía. Si activa el modo ahorro de energía, el consumo de energía bajará y la temperatura del electrodoméstico subirá. Los alimentos permanecen frescos pero su durabilidad se acorta.

| Zona de temperatura | Ajuste recomendado (consulte Ajustar la temperatura en el compartimiento del frigorífico) | Temperatura con EnergySaver activo |
|---|---|---|
| 5 °C Frigorífico | 4 °C | 7 °C |
| -18 °C Congelador | -18 °C | -16 °C |

*Temperaturas*

### Activar el EnergySaver



*Fig. 45*

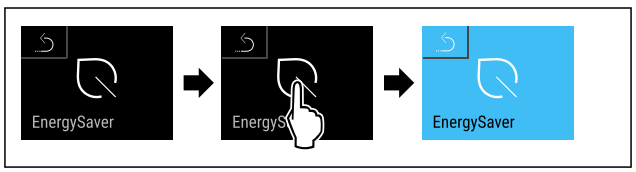


*Fig. 46*

▶ Siga los pasos de procedimiento según la figura.
▷ El modo ahorro de energía está activado.

### Desactivar el EnergySaver

▶ Siga los pasos de procedimiento según la figura.
▷ El modo de ahorro de energía está desactivado.

## HydroBreeze*

Con esta función puede activar o desactivar el HydroBreeze. Si activa esta función el HydroBreeze crea en el BioFresh-Safe una niebla fina y fría. Con esto aumenta la durabilidad de lechugas, verduras y frutas no empaquetadas, con un gran nivel de humedad.

Al activar esta función, también se activa el HydroBreeze cada 90 minutos durante 4 segundos con la puerta cerrada. Al activar esta función, también se activa el HydroBreeze según sea el ajuste:

| Valor | Descripción |
|---|---|
| min | El HydroBreeze está activo 4 segundos con la puerta abierta. |
| med | El HydroBreeze está activo 6 segundos con la puerta abierta. |
| max | El HydroBreeze está activo 8 segundos con la puerta abierta. |
| off | El HydroBreeze está desactivado. |

*Duración del HydroBreeze con la puerta abierta*

### Activar el HydroBreeze

**Nota**
Si activa el HydroBreeze pero no almacena ningún alimento en el cajón, se formará condensación en el fondo de dicho cajón.
▶ Activar el HydroBreeze solo si va a almacenar alimentos en el cajón.

Asegúrese de que se cumplan los siguientes requisitos:
❑ El HydroBreeze está limpio. (consulte 9.10.6 Limpiar el HydroBreeze*)
❑ El depósito de agua está lleno. (consulte 8.6.1 Llene el depósito de agua)

Se activa el HydroBreeze, al seleccionar un valor para la duración del HydroBreeze:



*Fig. 48*

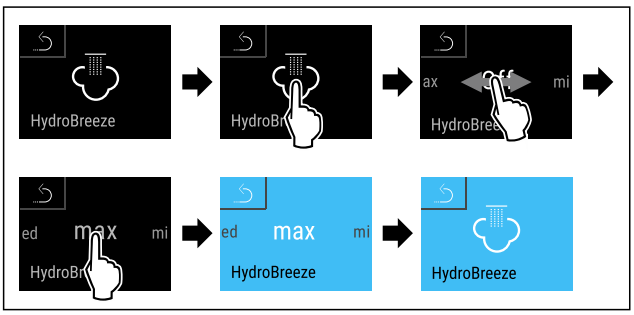


*Fig. 49 Representación a modo de ejemplo: Activar el HydroBreeze al valor max.*
▶ Siga los pasos de procedimiento según la figura.
▷ El HydroBreeze está activado.

### Desactivar el HydroBreeze



*Fig. 50*

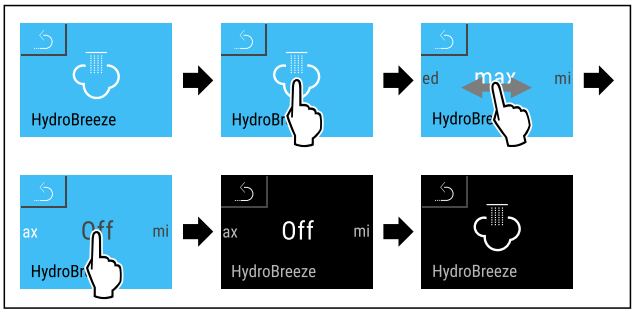


*Fig. 51*
▶ Siga los pasos de procedimiento según la figura.
▷ El HydroBreeze está desactivado.

## IceMaker / MaxIce

Utilice la función IceMaker para activar o desactivar la producción de cubitos de hielo. Utilice la función IceMaker para aumentar la cantidad de cubitos de hielo del MaxIce. MaxIce se desactiva automáticamente después de 48 horas. No obstante, también puede desactivar el MaxIce manualmente en cualquier momento: (consulte Desactivación del MaxIce)

| | |
|---|---|
| Para más información sobre las cantidades de cubitos de hielo: | (consulte 10.1 Datos técnicos) |
| Para obtener más información sobre la toma de agua del IceMaker: | |
| Para más información sobre la limpieza de los conductos de IceMaker: | (consulte TubeClean ) |

Si la función está activa, el electrodoméstico trabaja con más potencia. Esto puede hacer que los ruidos de funcionamiento del electrodoméstico sean más altos por el momento y que el consumo energético suba.

### Activación de IceMaker

Asegurar que se cumplen los siguientes requisitos:
❑ Se ha establecido el suministro de agua en la conexión fija de agua. Véanse las instrucciones de montaje.
❑ IceMaker se ha puesto en marcha. (consulte 8.7 IceMaker)



*Fig. 52*

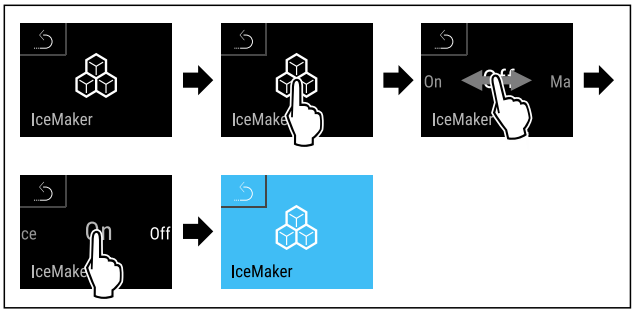


*Fig. 53*
▶ Siga los pasos de procedimiento según la figura.
**-o-**
▶ Activar con la app SmartDevice.

▷ IceMaker está activado. IceMaker puede tardar hasta 24 horas hasta que en producir los primeros cubitos de hielo.
▷ En el indicador de estado aparece el símbolo IceMaker.

**Activación de IceMaker con MaxIce**

Si no ha activado previamente la función IceMaker, asegúrese de que se cumplan las siguientes condiciones:

❑ Se ha establecido el suministro de agua en la conexión fija de agua. Véanse las instrucciones de montaje.
❑ IceMaker se ha puesto en marcha. (consulte 8.7 IceMaker)



*Fig. 54*

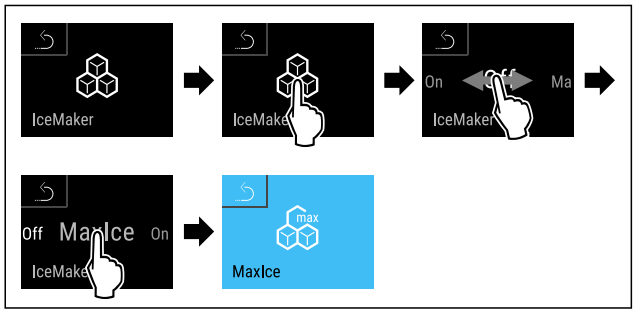


*Fig. 55*

▶ Siga los pasos de procedimiento según la figura.

**-o-**

▶ Activar con la app SmartDevice.

▷ IceMaker está activado con MaxIce.
▷ En el indicador de estado aparece el símbolo IceMaker.

**Conmutación entre IceMaker y MaxIce**

Si ha activado IceMaker y desea cambiar a MaxIce:



*Fig. 56*

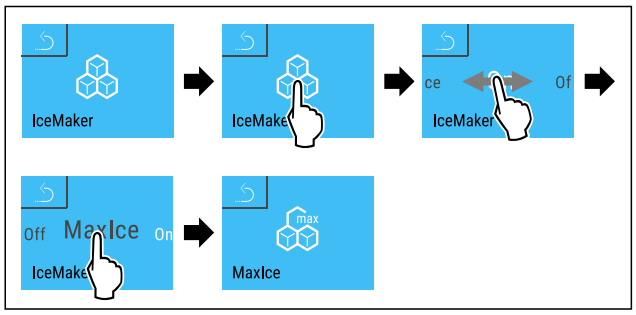


*Fig. 57*

▶ Siga los pasos de procedimiento según la figura.
▷ IceMaker está activado con MaxIce.

Si ha activado MaxIce y desea cambiar a IceMaker:



*Fig. 58*

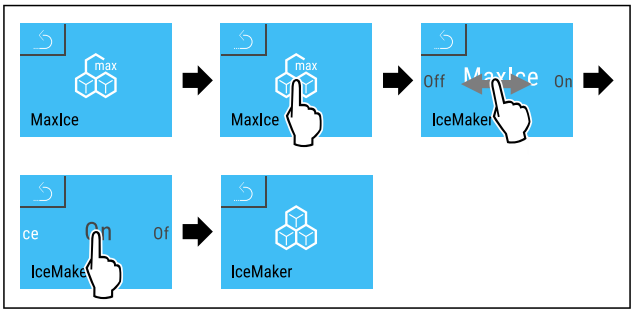


*Fig. 59*

▶ Siga los pasos de procedimiento según la figura.
▷ IceMaker está activado.
▷ MaxIce está desactivado.

**Desactivación del IceMaker y del MaxIce**



*Fig. 60*

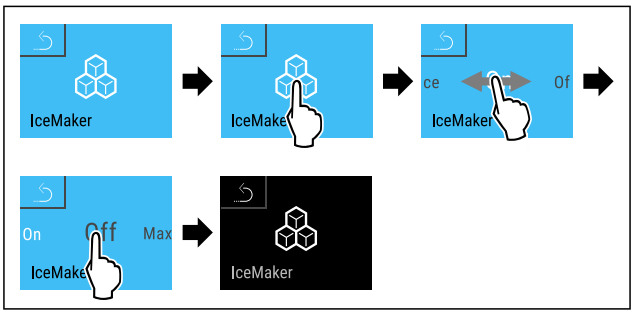


*Fig. 61 Representación a modo de ejemplo con la función IceMaker activa*

▶ Siga los pasos de procedimiento según la figura.

**-o-**

▶ Desactivar con la app SmartDevice.

▷ IceMaker y MaxIce están desactivados.
▷ La producción de cubitos de hielo en curso finaliza.
▷ IceMaker se apaga automáticamente.

**Desactivación del MaxIce**

▶ Active el IceMaker. (consulte Activación de IceMaker )
▷ El MaxIce está desactivado.
▷ El IceMaker está activado.
▷ Para desactivar el IceMaker y el MaxIce: (consulte Desactivación del IceMaker y del MaxIce)

## Toma de agua del IceMaker

Utilice esta función para ajustar la toma de agua. La toma de agua del regula la cantidad de entrada de agua. Puede modificar la toma de agua si esta no se ajusta a la presión de agua y al tamaño de los cubitos de hielo.

La toma de agua está ajustada al valor 4 en el momento de su entrega. Puede seleccionar entre un valor de 1 (mínima cantidad de entrada) hasta 8 (máxima cantidad de entrada).

**Ajuste de la toma de agua**

Asegúrese de que se cumplan los siguientes requisitos:

❑ IceMaker está en funcionamiento. (consulte 4.3 Poner en servicio el IceMaker)
❑ El IceMaker está activado. (consulte IceMaker / MaxIce )



*Fig. 62*

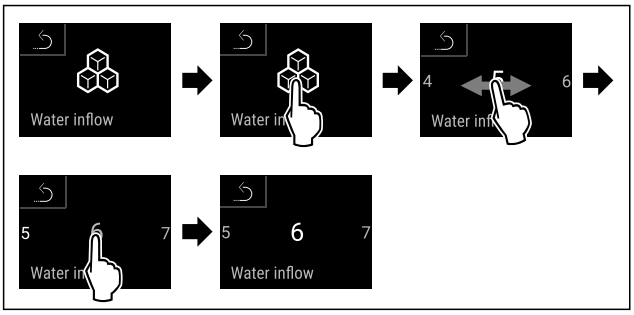


*Fig. 63 Representación a modo de ejemplo: Cambiar de valor 5 a 6.*

▶ Siga los pasos de procedimiento según la figura.
▷ La toma de agua está ajustada.

## TubeClean

Con esta función puede activar o desactivar el TubeClean. Si activa el TubeClean se limpiarán los conductos del IceMaker.

### Activar el TubeClean

Asegúrese de que se cumplan los siguientes requisitos:

❑ La limpieza del IceMaker está preparada. (consulte 9.10.7 Limpiar el IceMaker)
❑ Recipiente vacío con una capacidad de 1,5 l y una altura máxima de 10 cm está listo.

▶ Colocar el recipiente en el cajón debajo del IceMaker.



*Fig. 64*

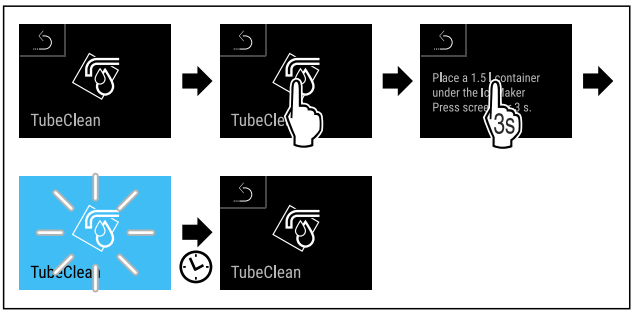


*Fig. 65*

▶ Siga los pasos de procedimiento según la figura.
▷ El TubeClean está activado.
▷ Se ha iniciado proceso de limpieza: El símbolo parpadea hasta que finaliza automáticamente el proceso de limpieza después de 60 minutos.
▷ Cuando finalice el proceso de limpieza: El electrodoméstico continúa funcionando en modo normal.

### Desactivar el TubeClean

El TubeClean se desactiva automáticamente después 60 minutos. No obstante, también puede desactivar el TubeClean en cualquier momento durante el proceso de limpieza:

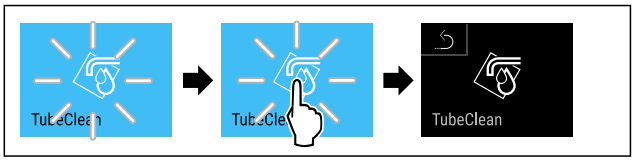


*Fig. 66*

▶ Siga los pasos de procedimiento según la figura.
▷ El TubeClean está desactivado: Se ha cancelado el proceso de limpieza.
▷ El electrodoméstico continúa funcionando en modo normal.

## CleaningMode

Con esta función puede activar o desactivar el CleaningMode. El CleaningMode permite limpiar cómodamente el electrodoméstico.

Este ajuste se refiere al compartimiento del frigorífico.

Aplicación:

- Limpiar compartimiento del frigorífico. (consulte 9.10 Limpiar el aparato)
- Limpiar InfinitySpring. (consulte 9.10.5 Limpiar el InfinitySpring *) *

| Estado del electrodoméstico con CleaningMode activo |
|---|
| El indicador de estado muestra continuamente el CleaningMode. |
| El compartimiento del frigorífico está apagado. |
| La iluminación interior está activada. |
| Los recordatorios y avisos no se muestran. Suena una señal. |
| El InfinitySpring está fuera de servicio.* |
| El uñero MoodLight está desactivado.* |

*Estado del electrodoméstico*

### Activar el CleaningMode

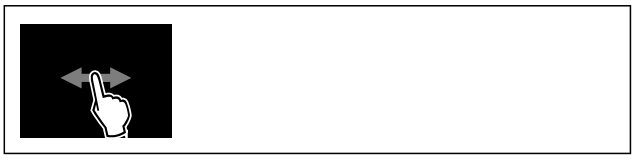

*Fig. 67*

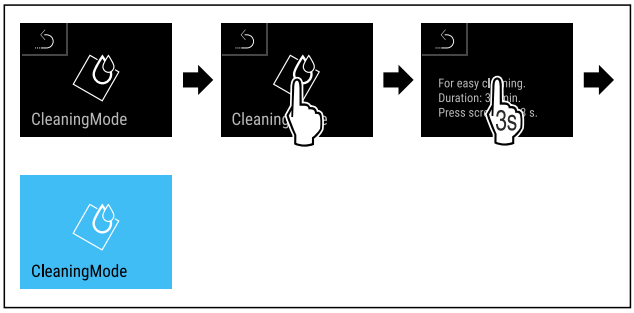


*Fig. 68*

▶ Siga los pasos de procedimiento según la figura.
▷ El CleaningMode está activado.
▷ El indicador de estado muestra continuamente el CleaningMode.

### Desactivar el CleaningMode

El CleaningMode se desactiva automáticamente después 30 minutos. No obstante, también puede desactivar el CleaningMode manualmente en cualquier momento:

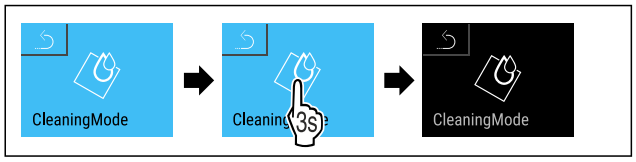


*Fig. 69*

▶ Siga los pasos de procedimiento según la figura.
▷ El CleaningMode está desactivado.
▷ El electrodoméstico enfría a la temperatura previamente ajustada.

## MoodLight*

Con esta función se activa el MoodLight. La función se refiere a las empuñaduras empotradas de los cajones del congelador.

**Activar el MoodLight**



*Fig. 70*

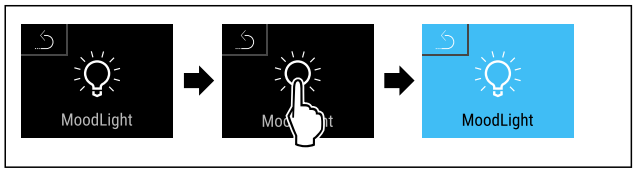


*Fig. 71*

▶ Seguir los pasos de procedimiento según la figura.
▷ El MoodLight está activado.

**Desactivar el MoodLight**

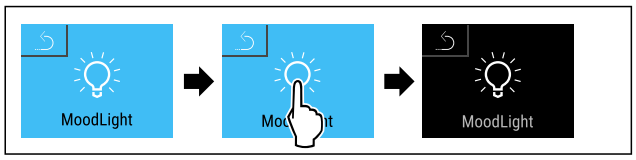


*Fig. 72*

▶ Seguir los pasos de procedimiento según la figura.
▷ El MoodLight está desactivado.

## Brillo del MoodLight*

Con esta función se puede atenuar el MoodLight gradualmente. La función se refiere a las empuñaduras empotradas de los cajones.*

Puede ajustar los siguientes niveles de brillo:

- 20 %
- 40 %
- 60 %
- 80 %
- 100 % = preajuste

**Ajustar brillo**



*Fig. 73*

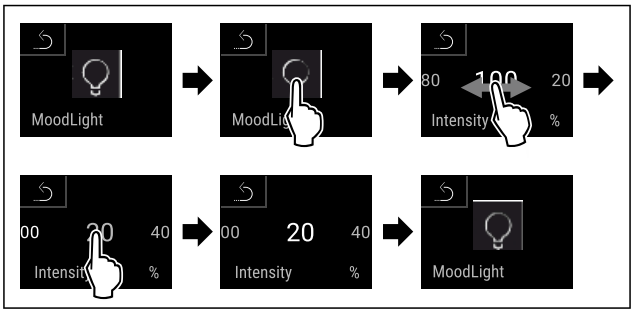


*Fig. 74 Representación a modo de ejemplo: Cambiar de 100 % a 20 %.*

▶ Seguir los pasos de procedimiento según la figura.
▷ El brillo está ajustado.

## Brillo de pantalla

Con esta función se ajusta gradualmente el brillo de la pantalla.

Puede ajustar los siguientes niveles de brillo:

- 40 %
- 60 %
- 80 %
- 100 % (preajuste)

**Ajustar brillo**



*Fig. 75*

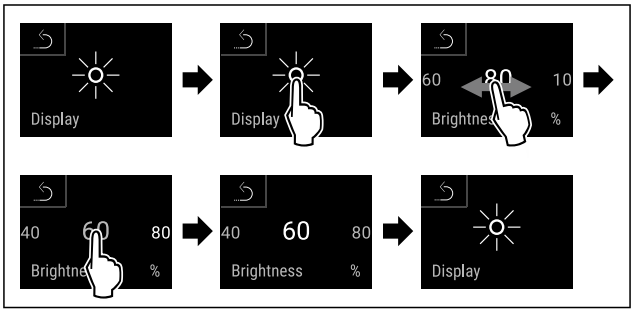


*Fig. 76 Representación a modo de ejemplo: Cambiar de 80 % a 60 %.*

▶ Siga los pasos de procedimiento según la figura.
▷ El brillo está ajustado.

## H-Value

Esta función permite activar la calefacción anticondensación del electrodoméstico si se forma condensación alrededor del componente frigorífico o componente congelador. La condensación puede formarse en condiciones de alta humedad y baja temperatura ambiente.

El H-Value está ajustado al valor HA a su entrega. Si cambia el H-Value, tenga en cuenta la tabla siguiente:

| Valor | Descripción |
|---|---|
| HA | Control automático en función de la humedad y la temperatura ambiente |
| H0 | La calefacción anticondensación está desconectada. |

### Ajuste del H-Value



*Fig. 77*

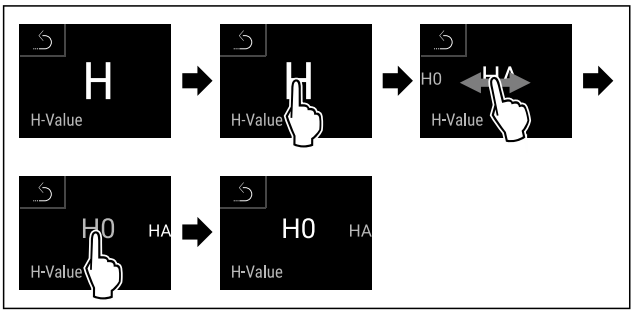


*Fig. 78 Representación a modo de ejemplo: Cambiar de HA a H0.*

▶ Seguir los pasos de procedimiento según la figura.
▷ El H-Value está ajustado.

## Alarma de puerta

Con esta función puede activar o desactivar la alarma de puerta. La alarma de puerta sonará si la puerta está abierta durante demasiado tiempo. La alarma de puerta está activada a su entrega. Puede ajustar el tiempo en que la puerta puede estar abierta antes de que suene la alarma.

Puede ajustar los siguientes valores:

- 1 minuto
- 2 minutos
- 3 minutos
- Desconectada

### Ajustar alarma de puerta



*Fig. 79*

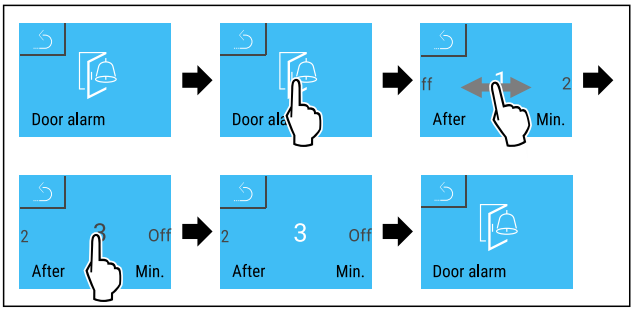


*Fig. 80 Representación a modo de ejemplo: Cambiar alarma de puerta de 1 minuto a 3 minutos.*

▶ Siga los pasos de procedimiento según la figura.
▷ La alarma de puerta está ajustada.

### Desactivar alarma de puerta



*Fig. 81*

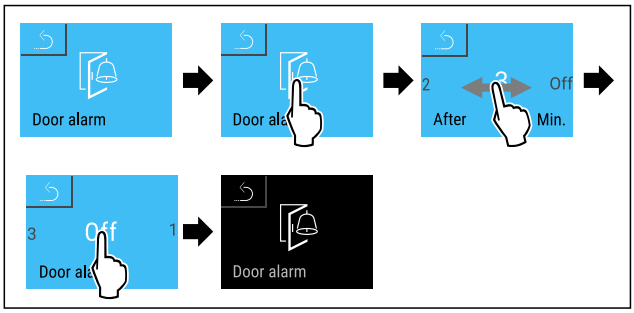


*Fig. 82*

▶ Siga los pasos de procedimiento según la figura.
▷ La alarma de puerta está desactivada.

## Seguridad para niños

Utilice esta función para activar o desactivar la seguridad para niños. La seguridad para niños impide que el electrodoméstico sea accionado accidentalmente, p. ej., por niños.

Aplicación:

- Evitar la modificación involuntaria de las funciones.
- Evitar la desconexión involuntaria del electrodoméstico.
- Evitar el ajuste involuntario de la temperatura.

### Activación de la seguridad para niños

Si activa la seguridad para niños, podrá seguir navegando por los menús, pero no podrá seleccionar ni modificar otras funciones.



*Fig. 83*

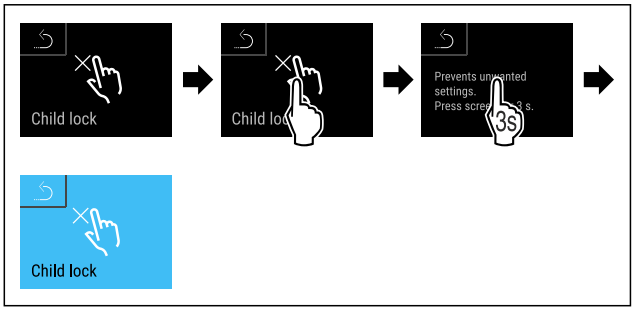


*Fig. 84*

▶ Siga los pasos de procedimiento según la figura.
▷ La seguridad para niños está activada.

### Desactivación de la seguridad para niños



*Fig. 85*

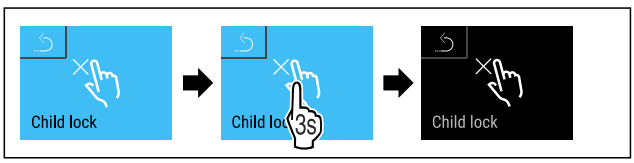


*Fig. 86*

▶ Siga los pasos de procedimiento según la figura.
▷ La seguridad para niños está desactivada.

## Idioma

Con esta función se ajusta el idioma de visualización.

Puede ajustar los siguientes idiomas:

- Alemán
- Inglés
- Francés
- Español
- Italiano
- Neerlandés
- Checo
- Polaco
- Portugués
- Búlgaro
- Ruso
- Chino

### Ajustar idioma



*Fig. 87*

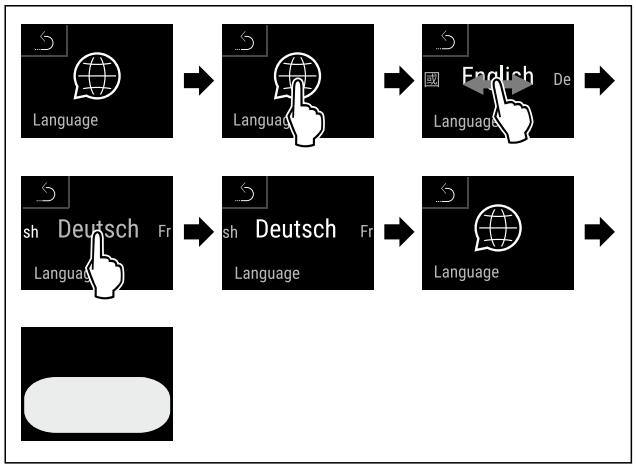


*Fig. 88 Representación a modo de ejemplo en función de la temperatura previamente ajustada*

▶ Siga los pasos de procedimiento según la figura.
▷ El idioma está ajustado.
▷ La visualización vuelve al indicador de estado.

## Información del electrodoméstico y del software

Con esta función se muestra el nombre del modelo, el índice, el número de serie y el número de servicio de su electrodoméstico. Necesitará la información sobre el electrodoméstico cuando se ponga en contacto con el servicio de atención al cliente. (consulte 10.4 Servicio de atención al cliente)

Con esta función, también abrirá un menú ampliado. (consulte 3 Funcionamiento de la pantalla Touch & Swipe)

### Mostrar información sobre el electrodoméstico

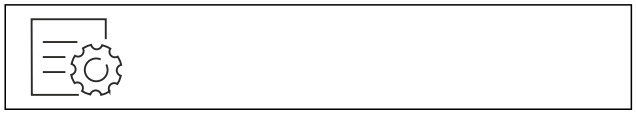

*Fig. 89*

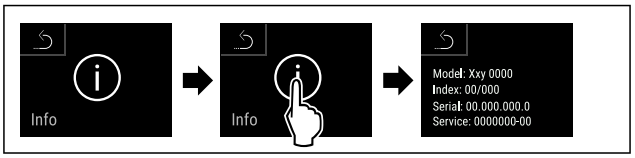


*Fig. 90*

▶ Siga los pasos de procedimiento según la figura.
▷ La pantalla muestra la información sobre el electrodoméstico.

### Mostrar información del software



*Fig. 91*

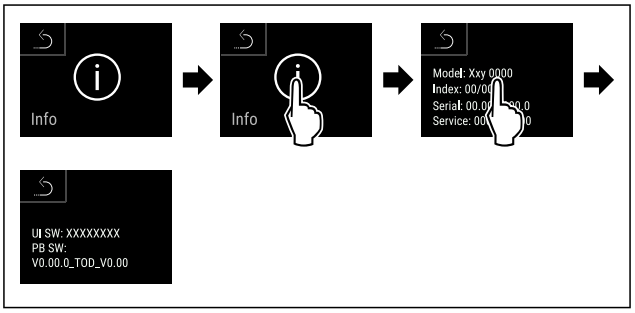


*Fig. 92*

▶ Siga los pasos de procedimiento según la figura.
▷ La pantalla muestra la información del software.

## Recordatorio

Con esta función puede activar o desactivar los recordatorios. La función está activada a su entrega.

Si la función está activada, aparecerán los siguientes recordatorios:

- Sustituir filtro de agua (consulte Sustituir filtro de agua*) *
- Sustituir filtro de carbono activo del FreshAir (consulte Sustituir filtro de carbono activo del FreshAir)

### Activar recordatorio



*Fig. 93*

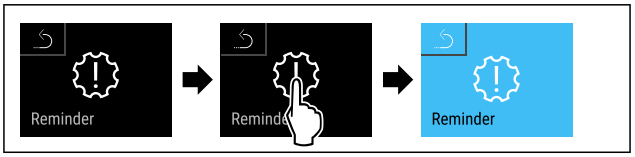


*Fig. 94*

▶ Siga los pasos de procedimiento según la figura.
▷ Recordatorio activado.

### Desactivar recordatorio



*Fig. 95*



* según modelo y dotación

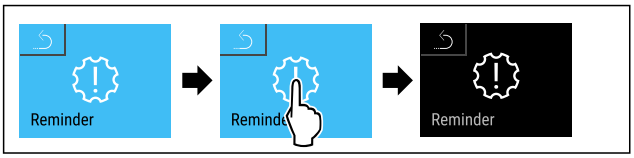


*Fig. 96*

▶ Siga los pasos de procedimiento según la figura.
▷ Recordatorio desactivado.

## Modo de demostración

El modo de demostración es una función especial para los comercios que desean realizar una demostración de las funciones del dispositivo. Si activa el modo de demostración, todas las funciones técnicas de frío estarán desactivadas.

Si enciende el dispositivo y aparece una "D" en el indicador de estado, el modo de demostración ya está activado.

Si activa el modo de demostración y, a continuación, lo vuelve a desactivar, el dispositivo se restablecerá a los valores predeterminados de fábrica. (consulte  Restablecer a los valores de fábrica)

**Activar el modo de demostración**



*Fig. 97*

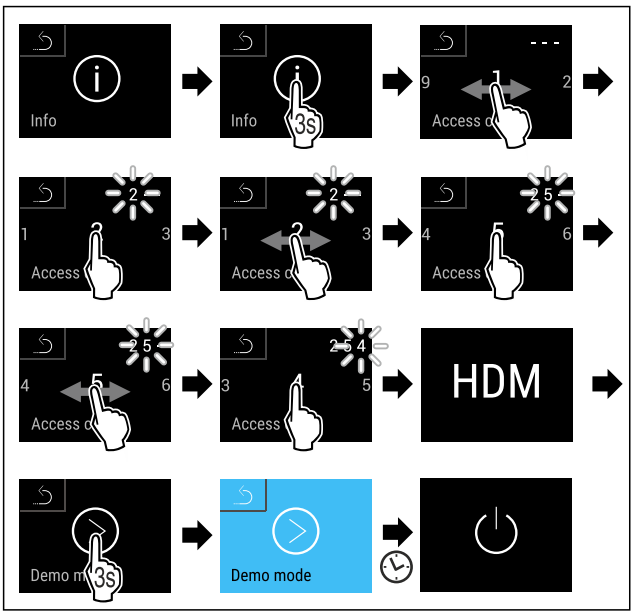


*Fig. 98*

▶ Siga los pasos de procedimiento según la figura.
▷ El modo de demostración está activado.
▷ El electrodoméstico está apagado.
▶ Encender el electrodoméstico. (consulte 4.1 Encendido del electrodoméstico (primera puesta en servicio))
▷ En el indicador de estado aparece "D".

**Desactivar el modo de demostración**



*Fig. 99*

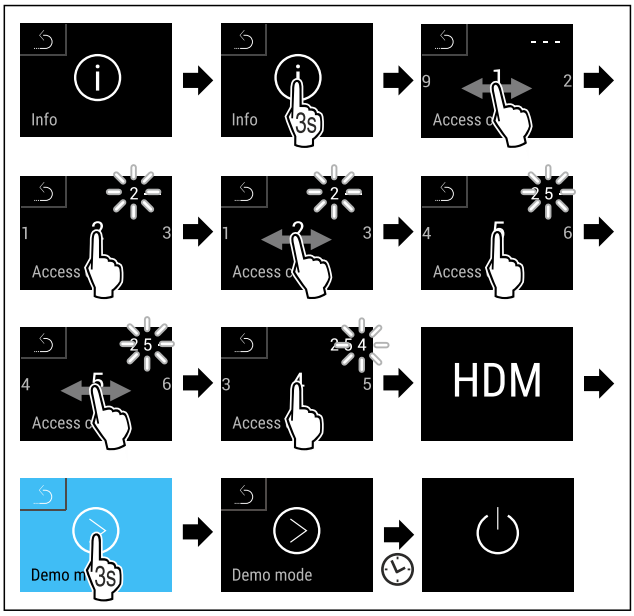


*Fig. 100*

▶ Siga los pasos de procedimiento según la figura.
▷ El modo de demostración está desactivado.
▷ El electrodoméstico está apagado.
▶ Encender el electrodoméstico. (consulte 4.1 Encendido del electrodoméstico (primera puesta en servicio))
▷ El electrodoméstico se ha restablecido a los ajustes de fábrica.

## Restablecer a los valores de fábrica

Utilizar esta función para restablecer todos los ajustes a los valores predeterminados de fábrica. Todos los ajustes que haya realizado hasta el momento se restablecerán a su ajuste original.

**Ejecutar el restablecimiento**



*Fig. 101*

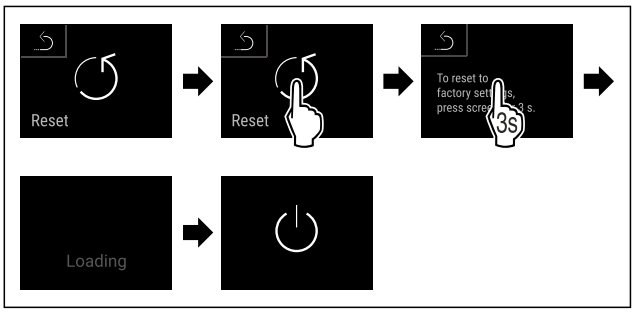


*Fig. 102*

▶ Siga los pasos de procedimiento según la figura.
▷ El electrodoméstico se ha restablecido.
▷ El electrodoméstico está apagado.
▶ Reiniciar el electrodoméstico. (consulte 4.1 Encendido del electrodoméstico (primera puesta en servicio))

## 7.3 Mensajes

Existen dos categorías de mensajes:

| Categoría | Significado |
|---|---|
| Advertencia | Las advertencias aparecen en caso de averías de funcionamiento.<br>Usted mismo puede finalizar los mensajes leves. Para averías de funcionamiento graves, debe ponerse en contacto con el servicio de atención al cliente. (consulte 10.4 Servicio de atención al cliente) |
| Recordatorio | Los recordatorios se refieren a procesos generales. Usted mismo puede realizar estos procesos para finalizar el mensaje. |

### 7.3.1 Resumen de advertencias

Comportamiento del electrodoméstico en caso de advertencias:

- La advertencia aparece en rojo en la pantalla.
- El tono de la alarma incrementa su potencia.
- En algunas advertencias, la iluminación interior parpadea.

| Mensaje | Causa | Finalizar mensajes |
|---|---|---|
|  **Alarma de corte de corriente** | El mensaje aparece si la temperatura sube debido a un corte de corriente. | Siga los pasos de procedimiento. |
|  **Alarma de temperatura** | El mensaje aparece si la temperatura del electrodoméstico no se corresponde con la temperatura ajustada. | Siga los pasos de procedimiento. |
|  **Error** | El mensaje aparece si hay un error en el electrodoméstico. Un componente del electrodoméstico presenta un error. | Siga los pasos de procedimiento. (consulte Error) |
|  **Error de WLAN** | El mensaje aparece si el electrodoméstico no ha podido conectarse a la WLAN. (consulte Establecer la conexión WiFi por primera vez) El mensaje solo aparece durante la configuración inicial. | Siga los pasos de procedimiento. (consulte Error de WLAN) |
|  **Error de conexión** | El mensaje aparece si se interrumpe la conexión a la red doméstica. El mensaje solo aparece durante la configuración inicial. | Siga los pasos de procedimiento. |
|  **Error de ciclo de descongelación** | El mensaje aparece si el electrodoméstico ha intentado descongelarse cinco veces seguidas y se han producido problemas como resultado. | Siga los pasos de procedimiento. (consulte Error de ciclo de descongelación) |

### 7.3.2 Finalizar advertencias

**Alarma de corte de corriente**

Este mensaje aparece para cada zona de temperatura de su electrodoméstico. Cuando se restablezca el suministro eléctrico, el electrodoméstico se enfriará automáticamente a la temperatura objetivo previamente ajustada sin tener que confirmar el mensaje. Para que el mensaje desaparezca de la pantalla, hay que confirmarlo.

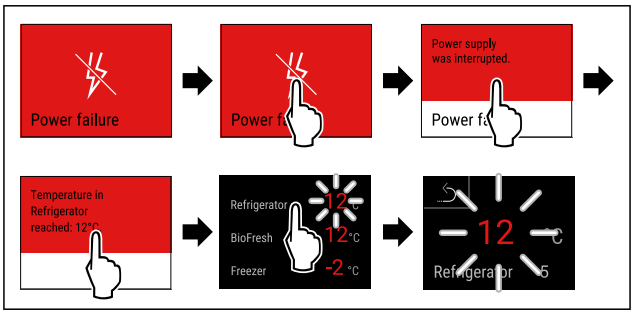


*Fig. 103 Representación a modo de ejemplo*

▶ Toque brevemente la pantalla.
▷ La pantalla muestra la información sobre la advertencia.
▶ Toque brevemente la pantalla.
▷ Se mostrará a temperatura del congelador más caliente.
▷ Si la temperatura del congelador estaba por debajo de los -9 °C: Los alimentos pueden seguir consumiéndose.
Si la temperatura del congelador estaba por encima de los -9 °C:
▶ Revisar la comida.
▶ Toque brevemente la pantalla.
▷ La visualización salta al indicador de estado: Se muestra la temperatura actual y la temperatura objetivo.

**Alarma de temperatura**

Este mensaje aparece para cada zona de temperatura de su electrodoméstico. Para que el mensaje desaparezca de la pantalla, hay que confirmarlo.

Las diferencias de temperatura pueden deberse a:

- Ha colocado comida caliente y fresca.
- Al reordenar y retirar alimentos, ha entrado demasiado aire caliente del exterior.
- Ha habido un corte de corriente prolongado.
- El electrodoméstico presenta un fallo.

▶ Eliminar la causa.
▷ El electrodoméstico enfría a la temperatura objetivo previamente ajustada.

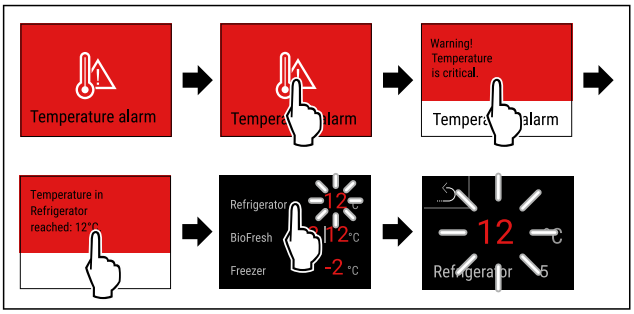


*Fig. 104 Representación a modo de ejemplo*

▶ Toque brevemente la pantalla.
▷ La pantalla muestra la información sobre la advertencia.
▶ Toque brevemente la pantalla.
▷ Se mostrará a temperatura del congelador más caliente.
▷ Si la temperatura del congelador estaba por debajo de los -9 °C: Los alimentos pueden seguir consumiéndose.
Si la temperatura del congelador estaba por encima de los -9 °C:
▶ Revisar la comida.
▶ Toque brevemente la pantalla.
▷ La visualización salta al indicador de estado: Se muestra la temperatura actual y la temperatura objetivo.

**Error**

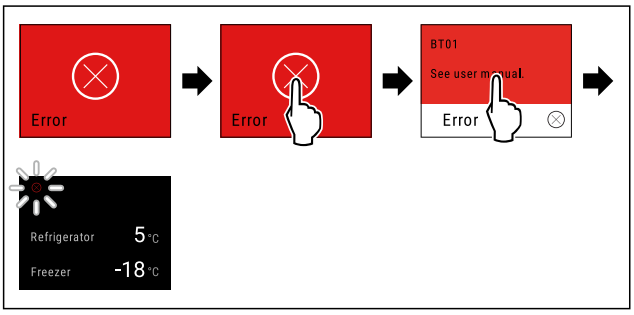


*Fig. 105 Representación a modo de ejemplo*

▶ Toque brevemente la pantalla.
▷ Se mostrará el código del error.
▶ Anote el código del error.
▶ Toque brevemente la pantalla.
▷ La visualización salta al indicador de estado.
▶ Póngase en contacto con el servicio de atención al cliente. (consulte 10.4 Servicio de atención al cliente)

**Error de WLAN**

▶ Comprobar la conexión WLAN.
▶ Volver a conectar el electrodoméstico a la WLAN. (consulte WiFi)

**Error de ciclo de descongelación**

▶ Inicie manualmente el ciclo de descongelación automática: (consulte Inicio del ciclo de descongelación)

## 7.3.3 Resumen de recordatorios

Comportamiento del electrodoméstico en caso de recordatorios:

- El recordatorio aparece en amarillo en la pantalla.
- Tono de alarma aumentado.
- En algunos recordatorios, la iluminación interior parpadea.

Los siguientes recordatorios pueden desactivarse (consulte Desactivar recordatorio) :

- Sustituir filtro de carbono activo de FreshAir

| Mensaje | Causa | Finalizar mensajes |
|---|---|---|
|  **Revisar la conexión de agua** | El mensaje aparece si el IceMaker está activado, pero la conexión de agua no abastece al IceMaker con agua. | Siga los pasos de procedimiento. (consulte Revisar la conexión de agua) |
| 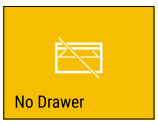 **Introducir el cajón IceMaker** | El mensaje aparece si el IceMaker está activado pero el cajón del IceMaker está abierto. | Siga los pasos de procedimiento. (consulte Introducir el cajón IceMaker) |
|  * **Sustituir filtro de agua*** | El mensaje aparece si hay que sustituir el filtro de agua.* | Siga los pasos de procedimiento. (consulte Sustituir filtro de agua*) * |
|  **Sustituir filtro de carbono activo de FreshAir** | El mensaje aparece si hay que sustituir el filtro de carbono activo FreshAir. | Siga los pasos de procedimiento. (consulte Sustituir filtro de carbono activo del FreshAir) |
| 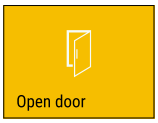 | El mensaje aparece si la puerta está abierta durante demasiado tiempo. | Siga los pasos de procedimiento. (consulte Alarma de puerta) |

## 7.3.4 Finalizar recordatorios

**Revisar la conexión de agua**

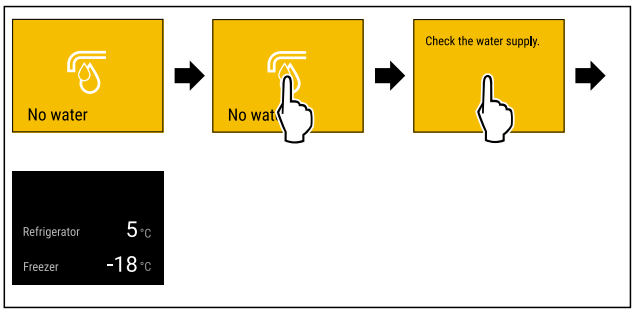


*Fig. 106 Representación a modo de ejemplo*

▶ Toque brevemente la pantalla
▷ La pantalla muestra la información sobre el recordatorio.
▶ Toque brevemente la pantalla
▶ Revisar la conexión de agua.

**-o-**

▶ Desactivar el IceMaker. (consulte Desactivación del IceMaker y del MaxIce)

Una vez comprobada la conexión de agua y activado el IceMaker:

▶ Limpiar IceMaker. (consulte 9.10.7 Limpiar el IceMaker)
▷ El IceMaker fabricará cubitos de hielo.

**Introducir el cajón IceMaker**

▶ Introducir el cajón IceMaker.

**-o-**

▶ Desactivar el IceMaker. (consulte  IceMaker / MaxIce )

▷ Una vez introducido el cajón del IceMaker y activado el IceMaker: El IceMaker fabricará cubitos de hielo.

**Sustituir filtro de agua***

Liebherr recomienda: Sustituir el filtro de agua cada 6 meses.

**Nota**

Puede obtener el filtro de agua en la tienda Liebherr-Hausgeräte en home.liebherr.com/shop/de/deu/zubehor.html.

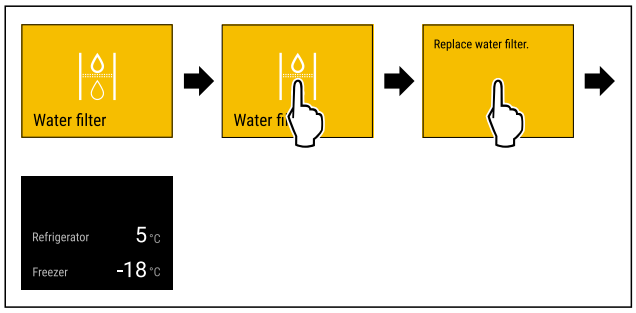


*Fig. 108 Representación a modo de ejemplo*

▶ Toque brevemente la pantalla.
▷ La pantalla muestra la información sobre el recordatorio.
▶ Toque brevemente la pantalla.
▶ Sustituir filtro de agua. (consulte 9.3 Filtro de agua*)
▷ El filtro de agua garantiza una calidad de agua óptima.
▷ El recordatorio vuelve a aparecer transcurridos 6 meses.

Si no desea volver a recibir este recordatorio, puede desactivarlo. (consulte Desactivar recordatorio)

**Sustituir filtro de carbono activo del FreshAir**

Liebherr recomienda: Sustituir el filtro de carbono activo del FreshAir cada 6 meses.

**Nota**

Puede obtener el filtro de carbón activo FreshAir en la tienda Liebherr-Hausgeräte en home.liebherr.com/shop/de/deu/zubehor.html.

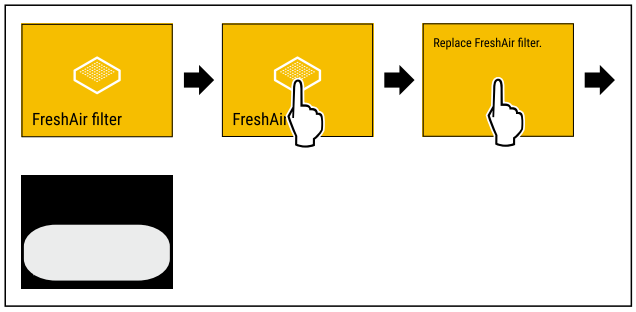


*Fig. 109 Representación a modo de ejemplo*

▶ Toque brevemente la pantalla.
▷ La pantalla muestra la información sobre el recordatorio.
▶ Toque brevemente la pantalla.
▶ Sustituir filtro de carbono activo. (consulte 9.1 Filtro de carbón activo FreshAir)
▷ El filtro de carbono activo garantiza una calidad de aire óptima en el frigorífico.
▷ El recordatorio vuelve a aparecer transcurridos 6 meses.

Si no desea volver a recibir este recordatorio, puede desactivarlo. (consulte Desactivar recordatorio)

**Alarma de puerta**

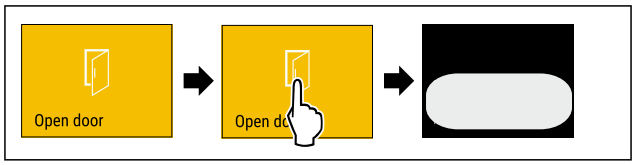


*Fig. 110*

▶ Siga los pasos de procedimiento que se indican en las ilustraciones.

**-o-**

▶ Cierre la puerta.

▷ La visualización salta al indicador de estado.

Puede ajustar el tiempo en que la puerta puede estar abierta antes de que suene la alarma. (consulte Ajustar alarma de puerta)

# 8 Equipamiento

## 8.1 Estantes en la contrapuerta

Los estantes en la contrapuerta son adecuados para almacenar bebidas y alimentos. Puede desplazar los estantes en la contrapuerta para un uso personalizado y desmontarlos para su limpieza. No obstante, Liebherr recomienda utilizar los estantes en la contrapuerta en la posición suministrada de fábrica en la puerta.

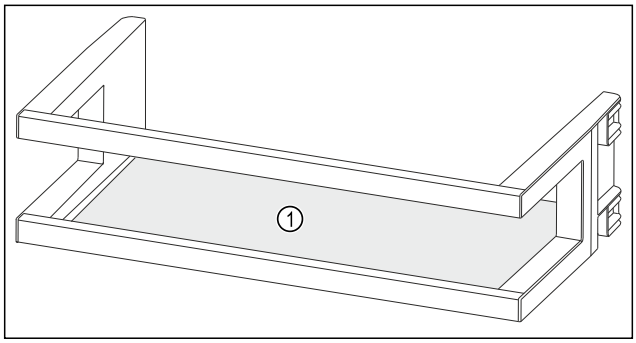


*Fig. 111 Representación a modo de ejemplo del estante en la contrapuerta*

**(1)** Estante

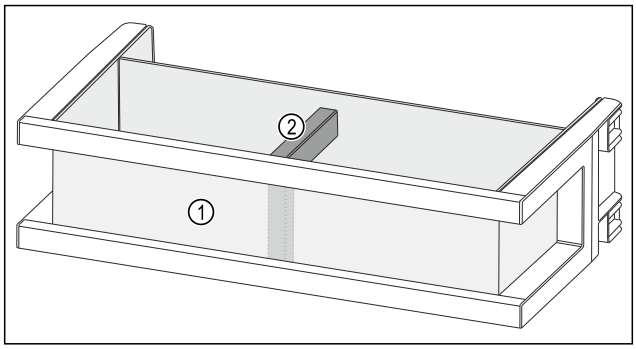


*Fig. 112 Representación a modo de ejemplo del estante en la contrapuerta con organizador y soporte para botellas*

**(1)** Organizador **(2)** Soporte para botellas

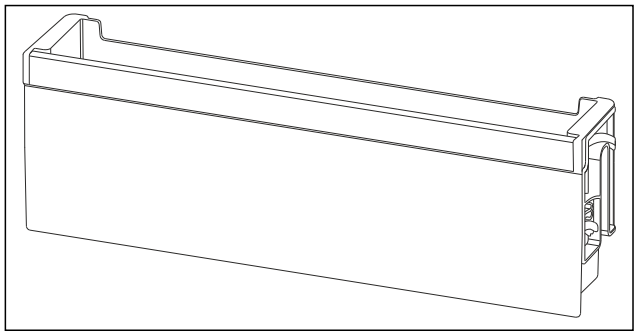

*Fig. 113 Representación a modo de ejemplo del estante abatible en la contrapuerta*

La siguiente tabla muestra ejemplos de lo que se puede almacenar en cada estante en la contrapuerta. No debe superar el peso máximo de carga de la puerta.

| Estantes en la contrapuerta | Alimentos |
|---|---|
| Estantes en la contrapuerta (consulte Fig. 111) | Mantequilla, queso, conservas, envases grandes |
| Estante en la contrapuerta con organizador y soporte para botellas (consulte Fig. 112) | Botellas, tubos<br>El soporte para botellas deslizante fija las botellas en el estante en la contrapuerta.<br>Puede insertar el divisor de compartimentos para alimentos pequeños en cualquier estante de la contrapuerta. |
| Estante abatible en la contrapuerta (consulte Fig. 113) | Pequeños alimentos y envases, tubos, cosméticos |

### 8.1.1 Retirada del estante en la contrapuerta

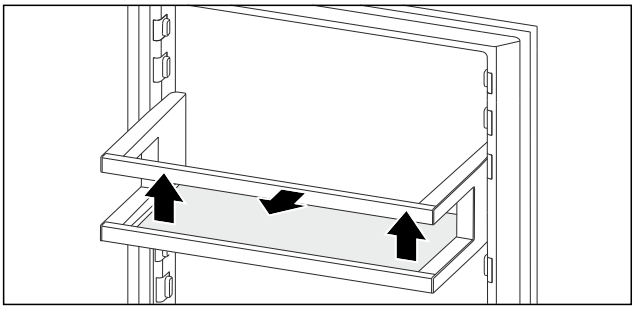

*Fig. 114 Representación a modo de ejemplo*

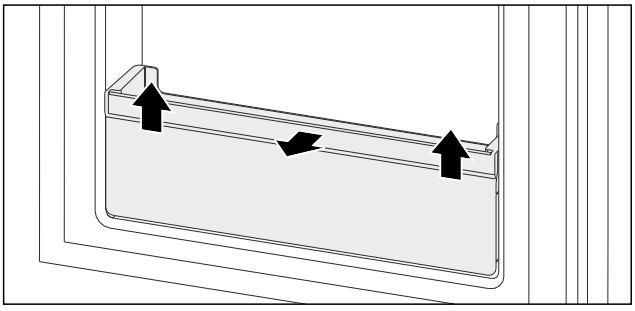

*Fig. 115 Representación a modo de ejemplo*

- ▶ Empuje el estante en la contrapuerta hacia arriba.
- ▶ Extraiga el estante en la contrapuerta hacia delante.

### 8.1.2 Inserción del estante en la contrapuerta

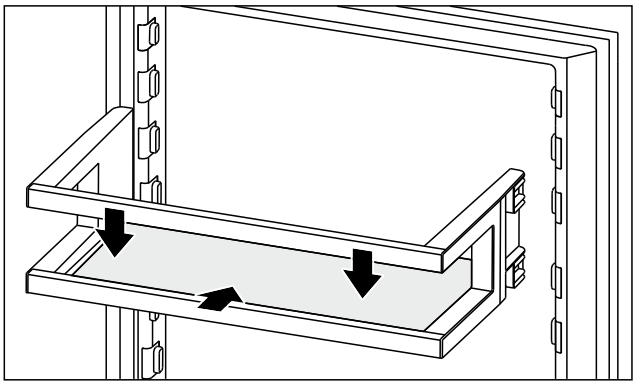

*Fig. 116 Representación a modo de ejemplo*

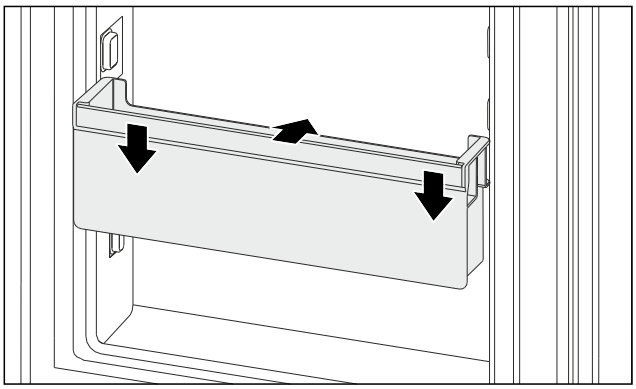

*Fig. 117 Representación a modo de ejemplo*

- ▶ Deslice el estante en la contrapuerta.
- ▶ Presione el estante en la contrapuerta hacia abajo.

## 8.2 InfinitySpring*

El dispensador de agua integrado resulta adecuado para extraer cómodamente agua potable. La temperatura del agua depende de la temperatura existente en el compartimiento frigorífico.

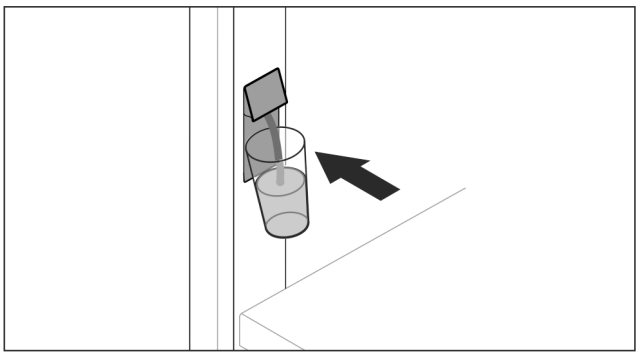

*Fig. 118*

- ▶ Presione con el vaso el pulsador inferior del dispensador.
- ▷ La unidad dispensadora se mueve hacia fuera: entra agua en el vaso.
- ▶ Cómo evitar salpicaduras de agua: retire lentamente el vaso.

  Cómo extraer una gran cantidad de agua:
- ▶ Si ya no sale agua, retire el depósito de agua y vuelva a presionar el pulsador inferior del dispensador.

## 8.3 Bandeja portabotellas variable

Puede utilizar una placa de vidrio, dos placas de vidrio o la bandeja portabotellas variable en la base del estante frigorífico. Las dos placas de vidrio se insertan en el momento de la entrega.

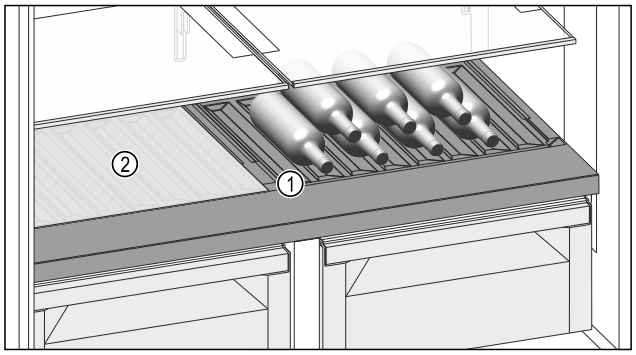


*Fig. 119 Representación a modo de ejemplo*

**(1)** Bandeja portabotellas variable **(2)** Placa de vidrio

### 8.3.1 Uso de la bandeja portabotellas variable

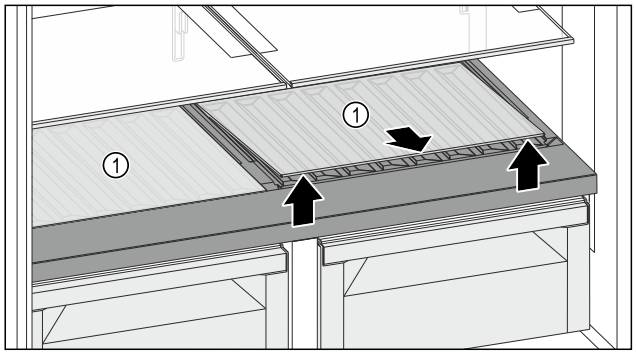


*Fig. 120*

- ▶ Levante la placa de vidrio o las dos placas de vidrio *Fig. 120 (1)* por la entalladura de la parte delantera y retírela(s).
- ▶ Guarde la(s) placa(s) de vidrio *Fig. 120 (1)* de forma segura fuera del electrodoméstico.

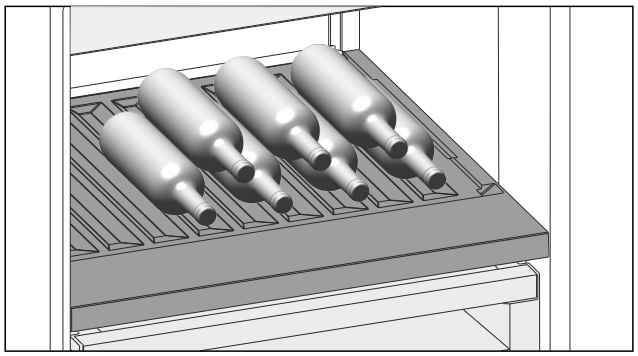

*Fig. 121*

- ▶ Introduzca las botellas con la base orientada hacia la pared posterior. (consulte Fig. 121)

**Nota**

Si las botellas sobresalen por encima de la bandeja portabotellas variable de la parte delantera:

- ▶ Coloque el estante en la contrapuerta inferior una posición más arriba.

### 8.3.2 Utilización de las placas de vidrio

Asegúrese de que se cumplan los siguientes requisitos:

- ❑ Se han sacado las botellas.
- ❑ Se ha limpiado la bandeja portabotellas variable. (consulte 9.7 Retirada / inserción de la bandeja portabotellas variable) (consulte 9.10.4 Limpiar el equipamiento)

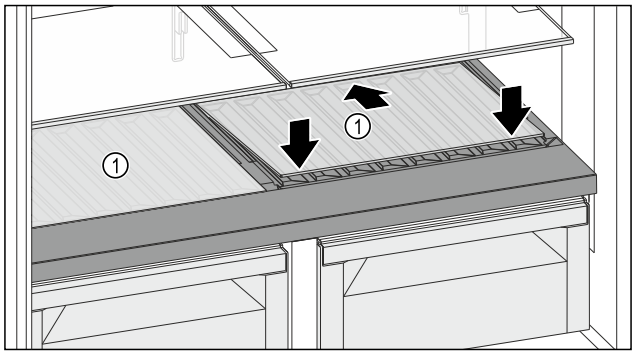


*Fig. 122*

- ▶ Coloque la placa de vidrio *Fig. 122 (1)* en ángulo e inclinada hacia atrás y hacia abajo.
- ▶ Levante la placa de vidrio *Fig. 122 (1)* por la parte delantera.
- ▶ Inserte la segunda placa de vidrio de la misma manera.

## 8.4 Cajones

Los cajones se pueden retirar para la limpieza.

La forma de retirar y colocar los cajones varía en función del sistema de extracción. Su aparato puede incluir diferentes sistemas de extracción.

**Nota**

El consumo de energía aumenta y la potencia de refrigeración se reduce si la ventilación es insuficiente.

- ▶ Deje el cajón inferior en el electrodoméstico.
- ▶ Mantenga siempre despejadas las ranuras del ventilador situadas en la pared trasera interior.

### 8.4.1 Cajón sobre guías telescópicas

El cajón se desplaza sobre guías extraíbles (telescópicas). Hay guías telescópicas con extracción total y otras con extracción parcial. Los cajones con extracción total pueden extraerse por completo del aparato. Los cajones con extracción parcial no pueden extraerse completamente del aparato. El sistema que tiene el aparato depende del tipo de electrodoméstico.

**Extracción total**

Puede reconocer la extracción total por una pinza situada en la parte delantera izquierda y derecha del carril.

**Retirar un cajón**

Asegúrese de que se cumplan los siguientes requisitos:

- ❑ Compartimento frigorífico: La puerta está abierta más de 90°.
- ❑ Congelador con carro extraíble: El carro extraíble inferior está extraído hasta el tope.

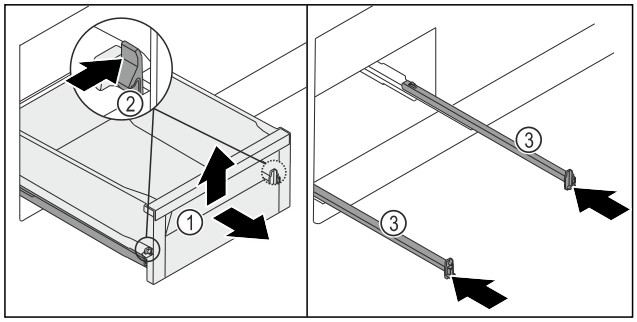


*Fig. 123*

- ▶ Extraiga el cajón *Fig. 123 (1)* hasta el tope.
- ▶ Pulse la pinza *Fig. 123 (2)* hacia la izquierda y hacia la derecha al mismo tiempo.
- ▷ El cajón *Fig. 123 (1)* se separa de los carriles.

▶ Levante el cajón *Fig. 123 (1)* por la parte delantera.
▶ Extraiga el cajón *Fig. 123 (1)* hacia delante.
▶ Introduzca los carriles *Fig. 123 (3)*.

**Inserción del cajón**

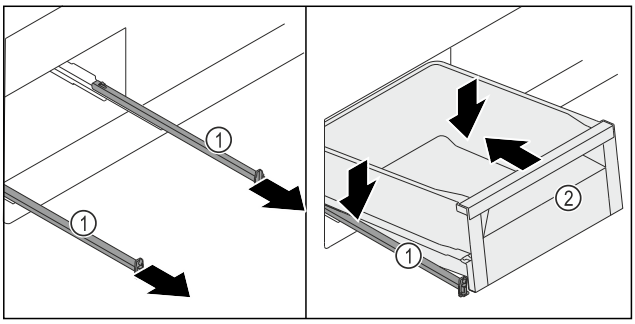


*Fig. 124*

▶ Extraiga los carriles *Fig. 124 (1)*.
▶ Sujete firmemente los carriles *Fig. 124 (1)* y coloque el cajón *Fig. 124 (2)* en diagonal sobre los carriles *Fig. 124 (1)* desde arriba.
▶ Deslice el cajón *Fig. 124 (2)* hacia atrás sobre los carriles *Fig. 124 (1)* hasta el tope.

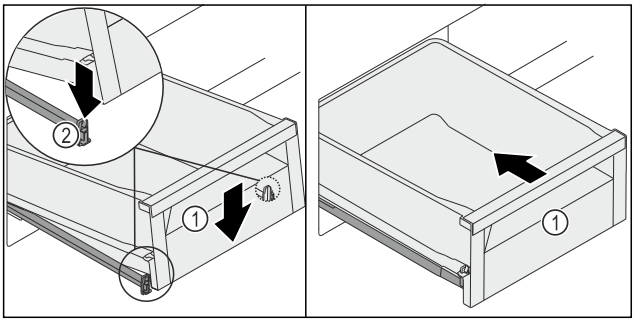


*Fig. 125*

▶ Baje el cajón *Fig. 125 (1)* por la parte delantera para que este se deslice en la pinza *Fig. 125 (2)* a la izquierda y a la derecha.
▷ El cajón *Fig. 125 (1)* encaja de forma audible.
▶ Introduzca el cajón *Fig. 125 (1)*.

## 8.5 Tapa del compartimento del cajón BioFresh

La tapa del compartimento garantiza una humedad permanente.

La tapa del compartimento se encuentra justo encima del compartimento y puede ocultarse con estantes o compartimentos adicionales.

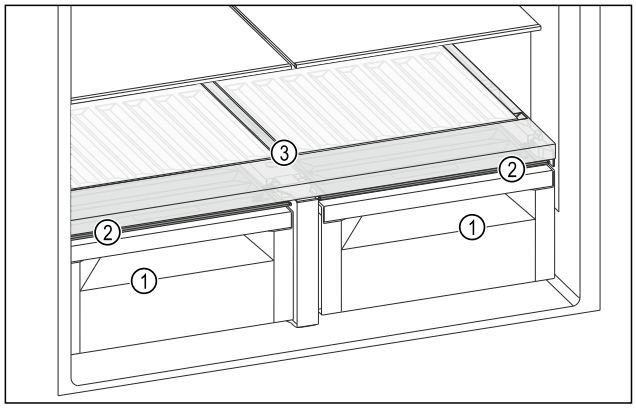


*Fig. 126 Representación a modo de ejemplo de la tapa del compartimento del cajón BioFresh*

**(1)** Cajón BioFresh
**(2)** Tapa del compartimento del cajón BioFresh
**(3)** Bandeja portabotellas variable

### 8.5.1 Reducción de la humedad del aire en el compartimento

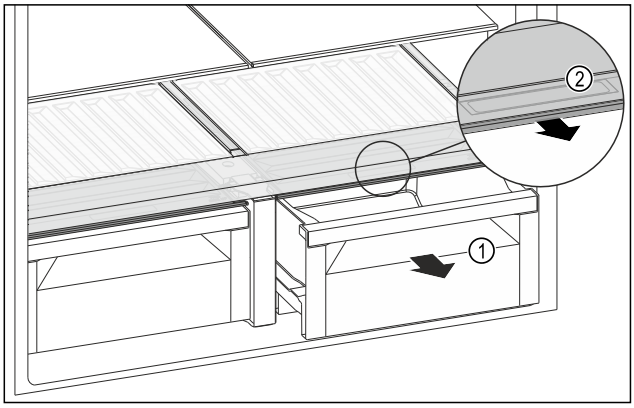


*Fig. 127*

▶ Extraer el compartimento *Fig. 127 (1)*.
▶ Agarrar el tirador empotrado *Fig. 127 (2)* en la tapa del compartimento y tirar de la tapa del compartimento hacia delante al mismo tiempo.
▶ Realizar los mismos pasos de acción para la tapa del segundo compartimento.
▷ Cuando el compartimento está cerrado, queda un pequeño espacio entre la tapa del compartimento y el compartimento.
▷ El uso de HydroBreeze no es posible. (consulte 8.6 HydroBreeze*) *

### 8.5.2 Aumento de la humedad del aire en el compartimento

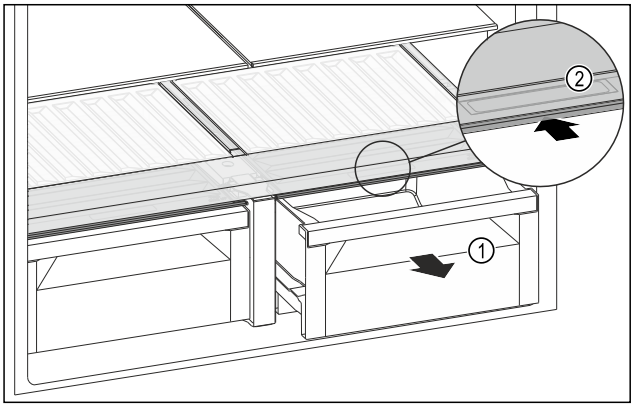


*Fig. 128*

▶ Extraer el compartimento *Fig. 128 (1)*.
▶ Agarrar el tirador empotrado *Fig. 128 (2)* en la tapa del compartimento y tirar de la tapa del compartimento hacia atrás al mismo tiempo.
▶ Realizar los mismos pasos de acción para la tapa del segundo compartimento.
▷ Cuando el compartimento está cerrado, la tapa del compartimento se sella herméticamente con el compartimento.
▷ El uso de HydroBreeze es posible. (consulte 8.6 HydroBreeze*) *

### 8.5.3 Uso del cajón Fruit & Vegetable con HydroBreeze*

Puede utilizar el cajón Fruit & Vegetable con HydroBreeze. Para ello, debe aumentar la humedad del compartimento. (consulte 8.5.2 Aumento de la humedad del aire en el compartimento)

## 8.6 HydroBreeze*

El HydroBreeze vaporiza los alimentos y genera humedad en el compartimiento.

El HydroBreeze y el depósito de agua correspondiente se encuentran en la bandeja portabotellas variable.

Asegúrese de que se cumplen los siguientes requisitos:

- El depósito de agua está limpio. (consulte 9.10.4 Limpiar el equipamiento)
- El depósito de agua está encajado debidamente.
- La humedad del compartimento está ajustada a humedad alta. (consulte 8.5.2 Aumento de la humedad del aire en el compartimento)
- El HydroBreeze está activado. (consulte HydroBreeze*)

### 8.6.1 Llene el depósito de agua

**ADVERTENCIA**
¡Agua contaminada!
Intoxicación.
▶ Llene solamente con agua potable.
▶ El HydroBreeze se ha desactivado: vacíe el depósito de agua.
▶ El HydroBreeze no se utiliza durante un largo periodo de tiempo: vacíe el depósito de agua.

**AVISO**
¡Líquidos azucarados!
Daños en el HydroBreeze.
▶ Llene solamente con agua potable.

**Nota**
Mediante el uso de agua descarbonatada filtrada se obtiene agua potable con la mejor calidad para que el HydroBreeze funcione sin contratiempos.
Esta calidad de agua se puede obtener con un filtro de agua de mesa disponible en su distribuidor especializado.
▶ Llene el depósito de agua con agua potable descarbonatada y filtrada.

El depósito de agua está montado en la bandeja portabotellas variable (consulte 2.2 Vista general de los electrodomésticos y del equipamiento) .

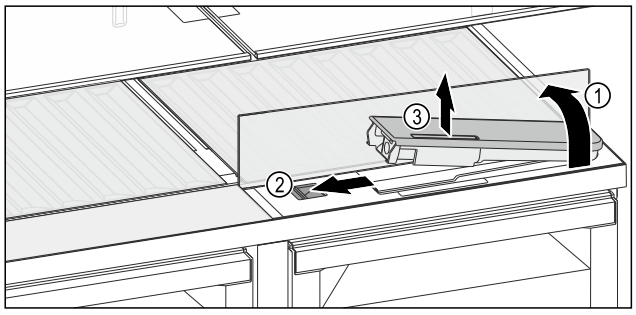


*Fig. 129*

▶ Presione la esquina izquierda trasera de la plancha de cristal delantera.
▷ La plancha de cristal se pliega hacia arriba en la parte delantera.
▶ Levante la plancha de cristal y pliéguela hacia detrás hasta que haga tope *Fig. 129 (1)*.
▷ La plancha de cristal se mantiene en posición vertical.
▶ Desplace el control deslizante *Fig. 129 (2)* hacia la izquierda.
▷ El depósito de agua se sale de la cavidad que lo contiene.
▶ Retire el depósito de agua *Fig. 129 (3)*.
▶ Limpie el depósito de agua (consulte 9.10.4 Limpiar el equipamiento) .
Abertura cuadrada:
▶ Llene con agua potable hasta la marca.
▶ Coloque primero la base del depósito de agua en la cavidad.
▶ Baje lentamente la parte delantera e introduzca a presión el depósito.
▷ El depósito de agua queda encajado.

### 8.6.2 Desarmar el depósito de agua

Puede desmontar el depósito de agua del HydroBreeze para limpiarlo.

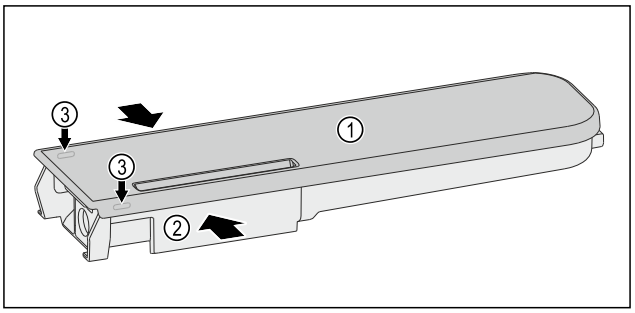


*Fig. 130*

▶ Presionar el depósito de agua *Fig. 130 (2)* y hacer palanca con cuidado en la tapa *Fig. 130 (1)* sobre los pestillos *Fig. 130 (3)* y tirar de ella hacia arriba.
▷ La tapa está suelta.

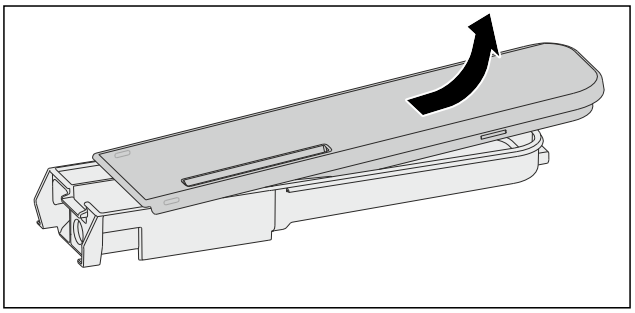

*Fig. 131*

▶ Mover suavemente la tapa *Fig. 130 (1)* hacia delante y hacia atrás y retirarla hacia arriba.
▷ El depósito de agua está desmontado.

## 8.7 IceMaker

El IceMaker sirve únicamente para fabricar cubitos de hielo en pequeñas cantidades.

Asegúrese de que se cumplen las siguientes condiciones:

- El IceMaker está limpio. (consulte 9 Mantenimiento)
- El cajón IceMaker está limpio.
- El cajón del IceMaker se ha introducido por completo.

### 8.7.1 Fabricar cubitos de hielo

La capacidad de producción depende de la temperatura de congelación. Cuanto más baja sea la temperatura, más cubitos de hielo se pueden fabricar en un determinado espacio de tiempo.

Después de conectar por primera vez el IceMaker, puede tardar hasta 24 horas en fabricar los primeros cubitos de hielo.
▶ Activar la función IceMaker.
▶ Producir muchos cubitos de hielo: Activar la función MaxIce.
▶ Distribuya los cubitos de hielo de manera uniforme en el cajón para aumentar el volumen de llenado.
▶ Cierre el cajón: el IceMaker comienza de nuevo a fabricar automáticamente cubitos de hielo.

**Nota**
Cuando se alcanza una altura de llenado determinada en el cajón del IceMaker, no se fabrican más cubitos de hielo. El IceMaker no llena el cajón hasta el borde.

## 8.8 Huevera

La huevera es extraíble y reversible. Las dos piezas de la huevera se pueden utilizar para señalar diferencias como, por ejemplo, la fecha de compra.

### 8.8.1 Utilizar la huevera

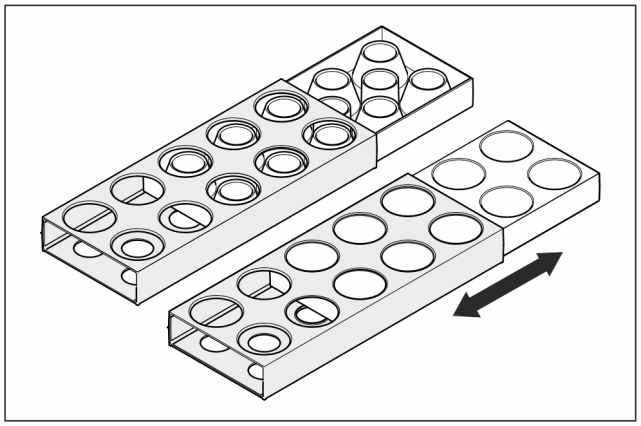

*Fig. 132*
▶ Parte superior: almacene huevos de gallina.
▶ Parte inferior: almacene huevos de codorniz.

## 8.9 Soporte para botellas

### 8.9.1 Utilizar el soporte para botellas

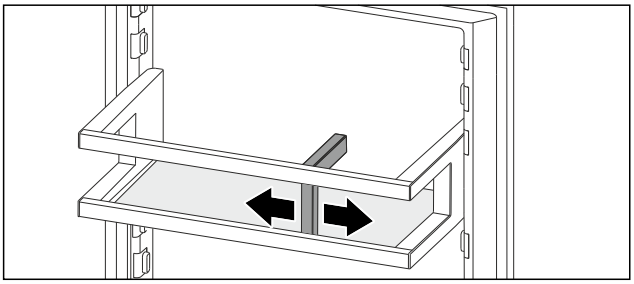

*Fig. 133*
▶ Desplace el soporte hasta las botellas.
▷ Esto evita que vuelquen las botellas.

# 9 Mantenimiento

## 9.1 Filtro de carbón activo FreshAir

El filtro de carbón activo FreshAir se encuentra en el compartimiento situado sobre el ventilador.

Garantiza una calidad óptima del aire.

❑ Cambie el filtro de carbón activo cada 6 meses.
Si el recordatorio está activado, aparece en pantalla un mensaje solicitando el cambio.
❑ El filtro de carbón activo se puede eliminar junto con la basura doméstica normal.

**Nota**
Puede obtener el filtro de carbón activo FreshAir en la tienda Liebherr-Hausgeräte en home.liebherr.com/shop/de/deu/zubehor.html.

### 9.1.1 Retirar el filtro de carbón activo FreshAir

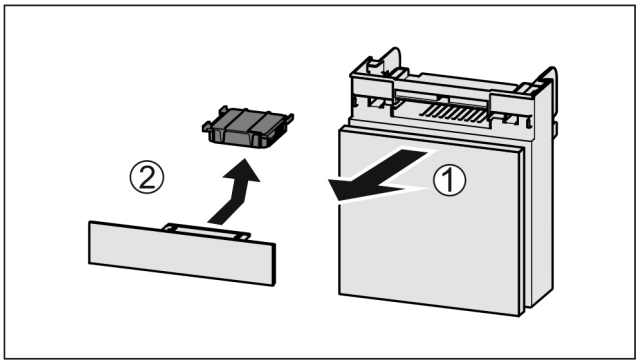


*Fig. 134*
▶ Retire el compartimiento hacia delante *Fig. 134 (1)*.
▶ Retire el filtro de carbón activo *Fig. 134 (2)*.

### 9.1.2 Colocar el filtro de carbón activo FreshAir

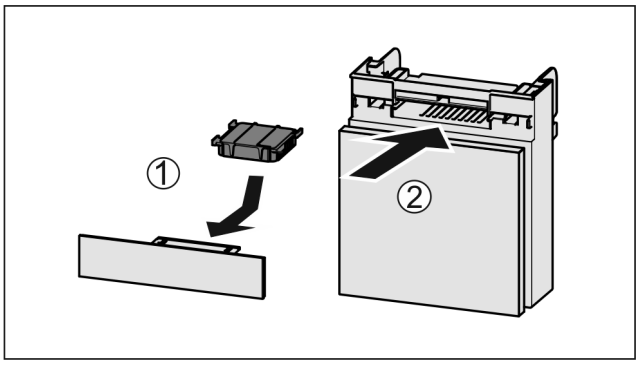


*Fig. 135*
▶ Coloque el filtro de carbón activo según se indica en la ilustración *Fig. 135 (1)*.
▷ El filtro de carbón activo queda encajado.
Cuando el filtro de carbón activo está orientado hacia abajo:
▶ Introduzca el compartimiento *Fig. 135 (2)*.
▷ Ahora el filtro de carbón activo está listo para funcionar.

## 9.2 Depósito de agua*

El depósito de agua del InfinitySpring se encuentra por detrás del cajón inferior en el compartimiento frigorífico.*

### 9.2.1 Retirar el depósito de agua

▶ Cerrar el grifo de agua.
▶ Activar InfinitySpring durante 30 segundos y recoger el agua restante con un vaso.*
▶ Retire el cajón.
▶ Gire el depósito de agua hacia la izquierda hasta que haga tope y extráigalo.
▷ El agua que gotea se recoge en la bandeja de recogida de agua.
▶ Vaciar el agua de la bandeja de recogida de agua.*
▶ Limpiar la bandeja de recogida de agua con un paño o en el lavavajillas.*

### 9.2.2 Colocar el depósito de agua

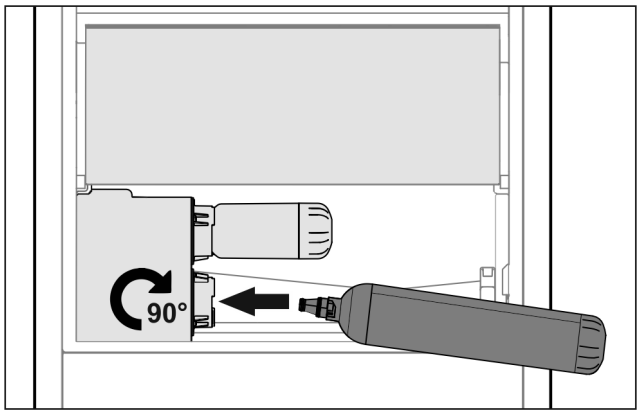


*Fig. 136*

- ▶ Retire el cajón.
- ▶ Coloque el depósito de agua y gírelo unos 90° hacia la derecha hasta que haga tope.
- ▶ Compruebe si el depósito de agua es estanco y que no salga agua.
- ▶ Introduzca el cajón.
- ▶ Abrir el grifo de agua.
- ▶ Purgar el aire del sistema de agua. (consulte 4.2.1 Purga del aire del sistema de agua) *

En lugar del filtro de agua, se puede colocar un depósito de agua adicional.*

**Nota**
Este depósito de agua está disponible como pieza de repuesto.

### 9.2.3 Retirar / colocar la bandeja de recogida de agua*

La bandeja de recogida de agua se puede retirar para su limpieza.

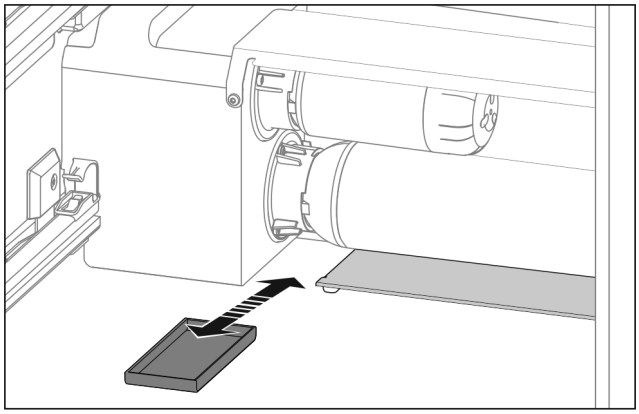

*Fig. 137*

- ▶ Extraer la bandeja de recogida de agua tirando de ella hacia delante.

## 9.3 Filtro de agua*

El filtro de agua se encuentra detrás del cajón inferior, en el lado izquierdo del compartimento frigorífico.

Absorbe los sedimentos que haya en el agua y reduce el sabor a cloro.

- ❑ Sustituya el filtro de agua como máximo cada 6 meses si se utiliza con la potencia especificada, o también si se produce una disminución considerable del índice de caudal.
- ❑ El filtro de agua contiene carbón activo y se puede eliminar junto con la basura doméstica normal.

**Nota**
Puede obtener el filtro de agua en la tienda Liebherr-Hausgeräte en home.liebherr.com/shop/de/deu/zubehor.html.

### 9.3.1 Retirar el filtro de agua

- ▶ Retire el cajón.
- ▶ Gire el filtro de agua hacia la izquierda hasta que haga tope y extráigalo.
- ▷ El agua que gotea se recoge en la bandeja de recogida de agua.
- ▶ Limpiar la bandeja de recogida de agua con un paño o en el lavavajillas.*

### 9.3.2 Colocar el filtro de agua

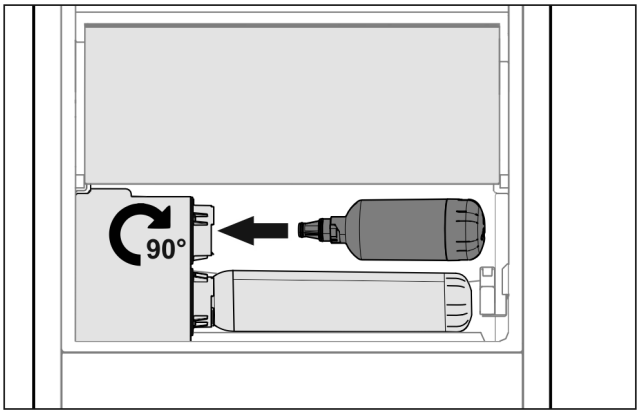


*Fig. 138*

- ▶ Retire el cajón.
- ▶ Coloque el filtro de agua y gírelo unos 90° hacia la derecha hasta que haga tope.
- ▶ Compruebe si el filtro es estanco y que no salga agua.
- ▶ Introduzca el cajón.

**Nota**
Los filtros de agua nuevos pueden contener partículas en suspensión.*

- ▶ Tras el cambio de filtro: recoger y eliminar 3 l de agua del InfinitySpring.

- ▷ Ahora el filtro de agua está listo para funcionar.

## 9.4 Desmontaje del estante en la contrapuerta

Puede desmontar algunos de los estantes en la contrapuerta si desea limpiarlos o instalar o retirar piezas de repuesto.

### 9.4.1 Desmontaje del estante en la contrapuerta

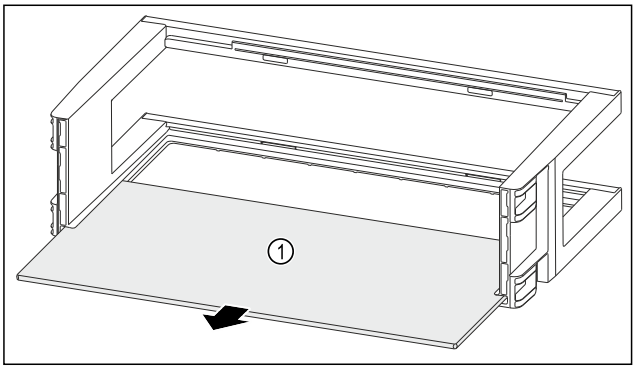


*Fig. 139*

- ▶ Retire el estante *Fig. 139 (1)*.

### 9.4.2 Desmontaje del estante en la contrapuerta con organizador y soporte para botellas

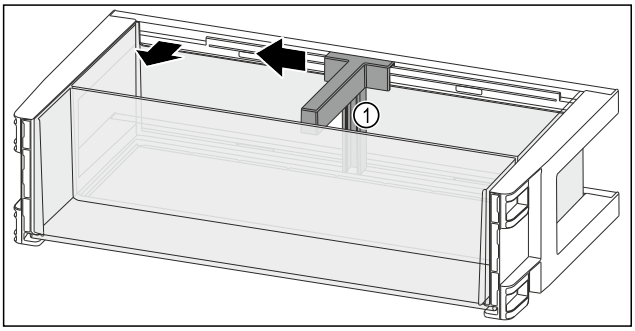


*Fig. 140*

- ▶ Empuje el soporte para botellas *Fig. 140 (1)* hacia un lado hasta la entalladura.
- ▶ Retire el soporte para botellas *Fig. 140 (1)*.

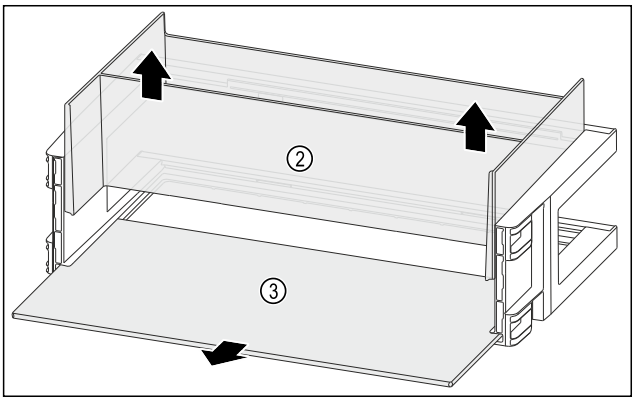


*Fig. 141*

- ▶ Retire el organizador *Fig. 141 (2)* hacia arriba.
- ▶ Retire el estante *Fig. 141 (3)*.

### 9.4.3 Desmontaje del estante abatible en la contrapuerta

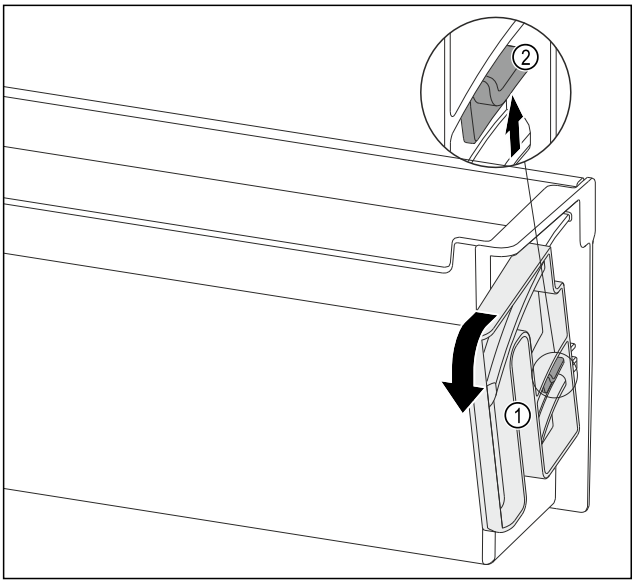


*Fig. 142*

- ▶ Gire la unidad giratoria *Fig. 142 (1)* en el sentido de las agujas del reloj hasta el tope.
- ▶ Presione la placa de cubierta *Fig. 142 (2)* hacia arriba y retire la unidad giratoria *Fig. 142 (1)*.

## 9.5 Montaje del estante en la contrapuerta

### 9.5.1 Montaje del estante en la contrapuerta

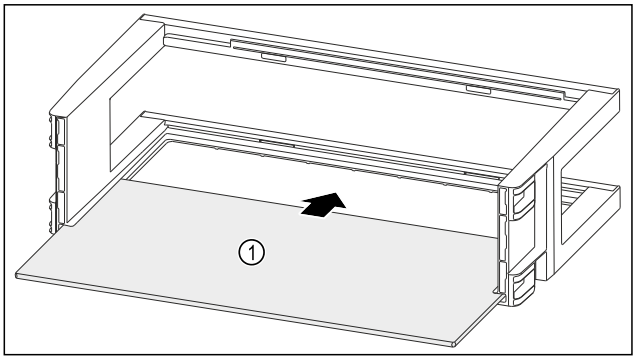


*Fig. 143*

- ▶ Introduzca el estante *Fig. 143 (1)* en las entalladuras laterales.

### 9.5.2 Montaje del estante en la contrapuerta con organizador y soporte para botellas

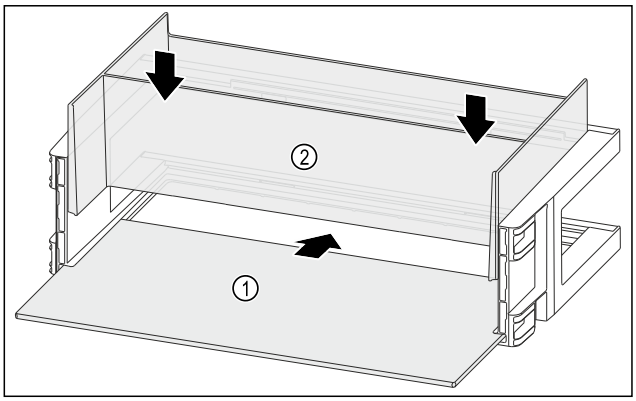


*Fig. 144*

- ▶ Introduzca el estante *Fig. 144 (1)* en las entalladuras laterales.
- ▶ Inserte el organizador *Fig. 144 (2)*.

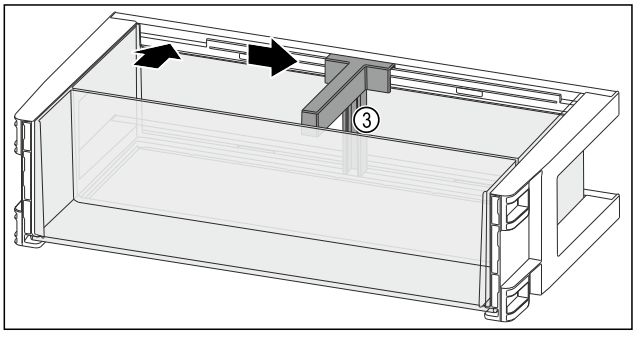


*Fig. 145*

- ▶ Inserte el soporte para botellas *Fig. 145 (3)* en la entalladura.
- ▶ Deslice el soporte para botellas *Fig. 145 (3)* hacia un lado a la posición deseada.

### 9.5.3 Montaje del estante abatible en la contrapuerta

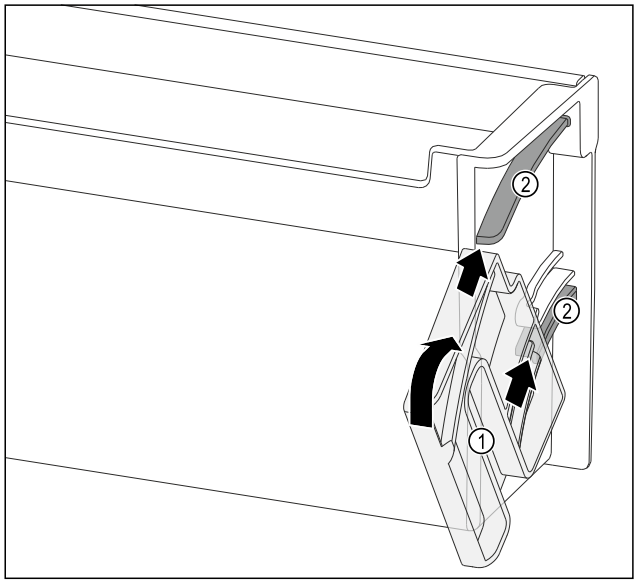


*Fig. 146*

▶ Coloque la unidad giratoria *Fig. 146 (1)* de modo que las entalladuras es queden exactamente opuestas a los canales guía *Fig. 146 (2)* del estante en la contrapuerta.
▶ Gire la unidad giratoria *Fig. 146 (1)* en la dirección indicada.

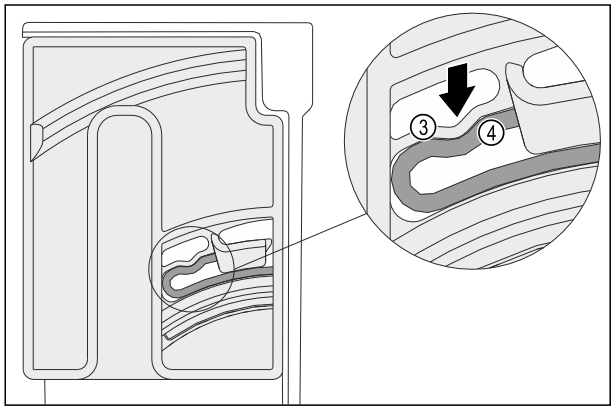


*Fig. 147*

▷ El elemento elástico *Fig. 147 (3)* de la unidad giratoria encaja de forma audible en la forma redonda de la aleta *Fig. 147 (4)*.

## 9.6 Desmontaje / montaje de los sistemas de extracción

### 9.6.1 Indicaciones para el desmontaje

Algunos sistemas extraíbles se pueden desmontar para su limpieza. Su electrodoméstico puede incluir diferentes sistemas extraíbles.

Los siguientes sistemas extraíbles pueden o no desmontarse:

| Sistema extraíble | desmontable / no desmontable |
|---|---|
| Carril de extracción total | no desmontable |
| Carro extraíble superior | démontable (consulte Carro extraíble superior) |
| Sistema extraíble | desmontable / no desmontable |
| Carro extraíble inferior | démontable (consulte Carro extraíble inferior) |

### 9.6.2 Carro extraíble

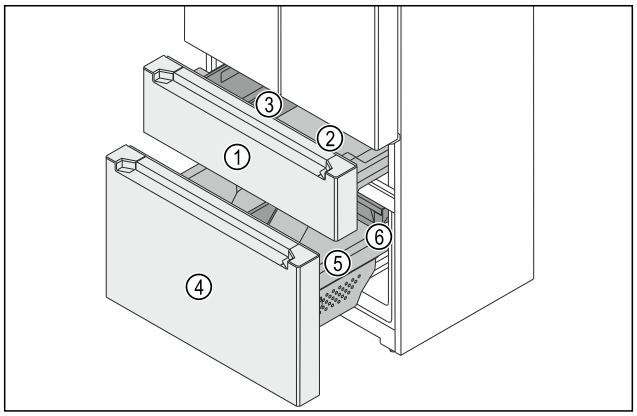


*Fig. 148 Carros extraíbles del congelador*

**(1)** Carro extraíble superior
**(2)** Contenedor
**(3)** FlexBox
**(4)** Carro extraíble inferior
**(5)** Contenedor
**(6)** Cajón

El congelador consta de dos carros extraíbles. En el carro extraíble superior *Fig. 148 (1)* se encuentran un contenedor *Fig. 148 (2)* y un FlexBox *Fig. 148 (3)*. En el carro extraíble inferior *Fig. 148 (4)* se encuentran un contenedor *Fig. 148 (5)* grande y un cajón *Fig. 148 (6)*. Puede extraer los contenedores de los carros extraíbles superior e inferior para su limpieza.

**Nota**
El cajón del carro extraíble inferior es de extracción total. (consulte 8.4.1 Cajón sobre guías telescópicas)

**Carro extraíble superior**

**Retiro del FlexBox y el contenedor**

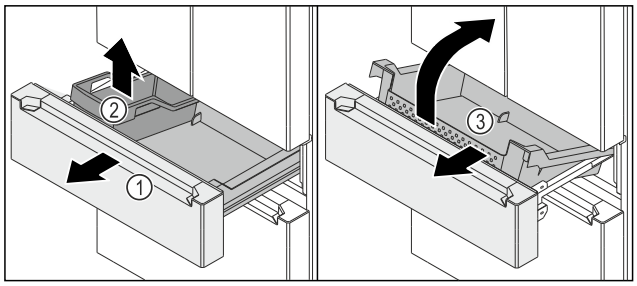


*Fig. 149*

▶ Extraiga el carro extraíble *Fig. 149 (1)* hasta el tope.
▶ Retire el FlexBox *Fig. 149 (2)*.
▶ Levante el contenedor *Fig. 149 (3)* por la parte delantera.
▶ Retire el contenedor *Fig. 149 (3)* en diagonal hacia delante.

**Inserción del FlexBox y el contenedor**

Asegúrese de que se cumplan los siguientes requisitos:

❑ El carro extraíble *Fig. 150 (1)* está extraído.

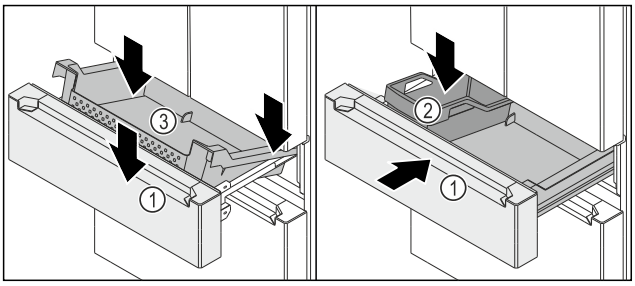


*Fig. 150*

- ▶ Coloque el contenedor *Fig. 150 (3)* en la parte trasera sobre los carriles de la derecha y de la izquierda.
- ▶ Baje el contenedor *Fig. 150 (3)* por delante de modo que el contenedor *Fig. 150 (3)* abarque los carriles a la derecha y la izquierda.
- ▶ Introduzca el FlexBox *Fig. 150 (2)*.
- ▶ Introduzca el carro extraíble *Fig. 150 (1)*.

**Carro extraíble inferior**

**Retiro del contenedor**

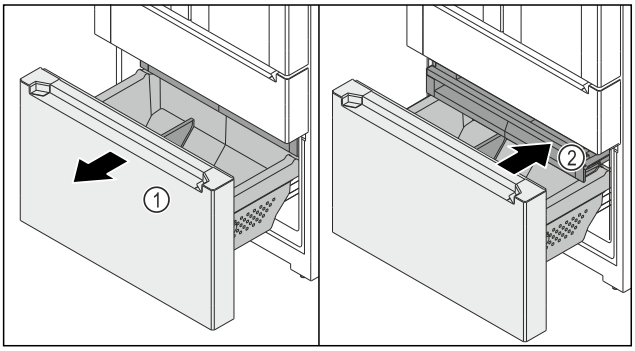


*Fig. 151*

- ▶ Extraiga el carro extraíble *Fig. 151 (1)* hasta el tope.
- ▷ El cajón *Fig. 151 (2)* se extrae automáticamente.
- ▶ Introduzca el cajón *Fig. 151 (2)*.

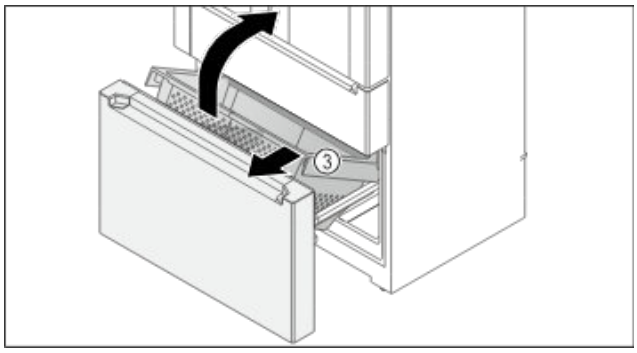


*Fig. 152*

- ▶ Levante el contenedor *Fig. 152 (3)* por la parte delantera.
- ▶ Retire el contenedor *Fig. 152 (3)* en diagonal hacia delante.

**Inserción del contenedor**

Asegúrese de que se cumplan los siguientes requisitos:

- ❑ El carro extraíble *Fig. 153 (1)* está extraído.
- ❑ El cajón *Fig. 153 (2)* está introducido.

**ADVERTENCIA**

Peligro de muerte para los niños debido a las bajas temperaturas del congelador.

Congelación. Si quita la pared de separación del contenedor, los niños pueden trepar al contenedor sin ser vistos y esconderse dentro. Cuando retire, limpie e introduzca el contenedor para su limpieza:

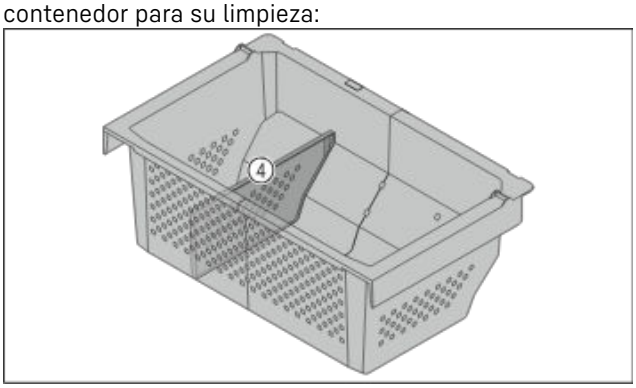


- ▶ No desmonte la pared de separación (4).
- ▶ Compruebe que la pared de separación esté firmemente atornillada al contenedor para que los niños no puedan subir fácilmente al electrodoméstico.

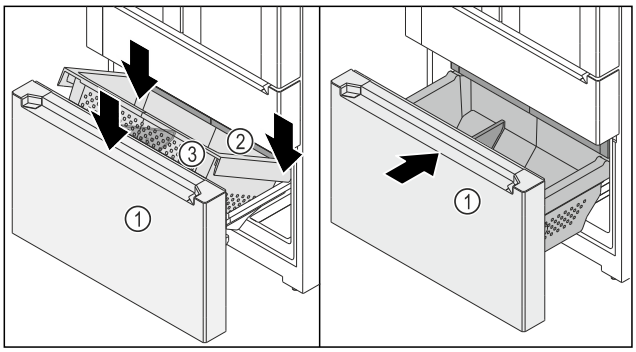


*Fig. 153*

- ▶ Coloque el contenedor *Fig. 153 (3)* en la parte trasera sobre los carriles de la derecha y de la izquierda.
- ▶ Baje el contenedor *Fig. 153 (3)* por delante de modo que el contenedor *Fig. 153 (3)* abarque los carriles a la derecha y la izquierda.
- ▶ Introduzca el carro extraíble *Fig. 153 (1)*.

## 9.7 Retirada / inserción de la bandeja portabotellas variable

Puede retirar la bandeja portabotellas variable para la limpieza.

### 9.7.1 Retirada de la bandeja portabotellas variable

Asegúrese de que se cumplan los siguientes requisitos:

- ❑ Se han sacado las botellas.
- ❑ Se han sacado las placas de vidrio. (consulte 8.3.1 Uso de la bandeja portabotellas variable)

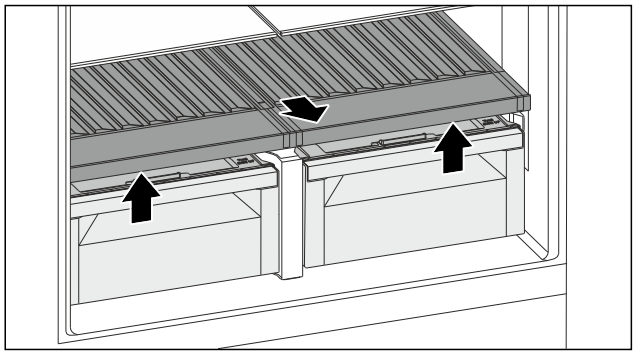

*Fig. 154*

▶ Levante la bandeja portabotellas variable de la parte delantera y extráigala.

▷ Las tapas de los compartimientos están visibles.

**Nota**

Liebherr recomienda:

No coloque ninguna mercancía en las tapas de los compartimentos inferiores.

### 9.7.2 Inserción de la bandeja portabotellas variable

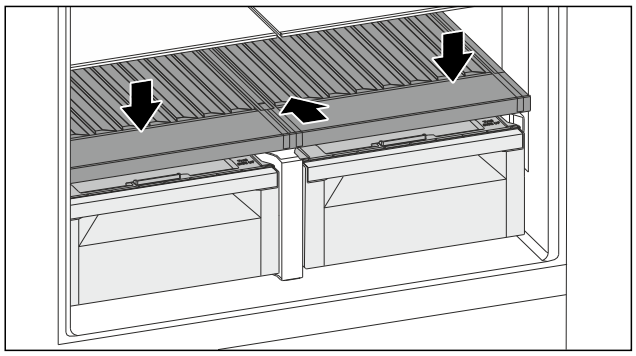

*Fig. 155*

▶ Inserte la bandeja portabotellas variable hasta el tope y presione hacia abajo.

▷ Los enchufes de la parte posterior de la bandeja portabotellas variable se conectan automáticamente.

▷ Se ilumina el led.

▶ Inserte las placas de vidrio. (consulte 8.3.2 Utilización de las placas de vidrio)

**-o-**

▶ Utilice la bandeja portabotellas variable para botellas.

## 9.8 Tapa del compartimento del cajón BioFresh

Puede retirar una o ambas tapas de los compartimentos para su limpieza.

### 9.8.1 Retirada de la tapa del compartimento

Asegurarse de que se cumplan los siguientes requisitos:

❑ Se han retirado las placas de vidrio justo encima de la bandeja variable portabotellas.

❑ Se ha retirado la bandeja variable portabotellas.

❑ Se ha retirado el cajón justo debajo de la tapa del compartimento. (consulte 8.4 Cajones)

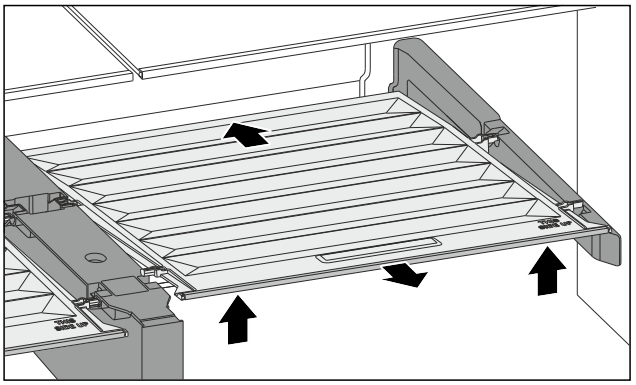

*Fig. 156*

▶ Empujar la tapa del compartimento hacia atrás.

▶ Levantar la tapa del compartimento por la parte delantera.

▶ Extraer la tapa del compartimento por la parte delantera en ángulo hacia arriba.

### 9.8.2 Inserción de la tapa del compartimento

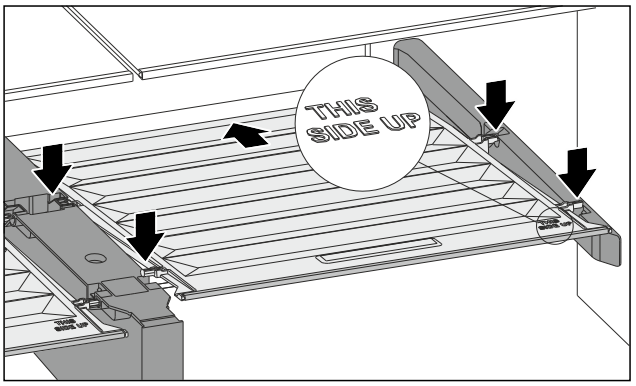


*Fig. 157*

Si la inscripción THIS SIDE UP está arriba:

▶ Insertar las piezas de retención traseras en las respectivas aberturas traseras.

▶ Empujar la tapa del compartimento hacia atrás.

▶ Bajar la tapa del compartimento por la parte delantera y encajar las piezas de retención delanteras en las aberturas.

▶ Colocar la tapa del compartimento en la posición deseada.

## 9.9 Descongelación del aparato

### 9.9.1 Descongelación del compartimento frigorífico

La descongelación se realiza automáticamente. El agua de condensación sale por el orificio de vaciado y se evapora.

▶ Limpiar regularmente el orificio de desagüe. (consulte 9.10 Limpiar el aparato)

### 9.9.2 Descongelación del compartimento congelador con NoFrost

El sistema NoFrost se encarga automáticamente de la descongelación. La humedad se condensa en el evaporador y periódicamente se descongela y evapora.

El electrodoméstico no debe descongelarse.

## 9.10 Limpiar el aparato

### 9.10.1 Preparativos

**ADVERTENCIA**
Peligro de descarga eléctrica
▶ Retire el conector del frigorífico o interrumpa el suministro de corriente.

**ADVERTENCIA**
Peligro de incendio
▶ No dañar el circuito de refrigeración.

▶ Vacíe el aparato.
▶ Retire el enchufe de alimentación de red.
**-o-**
▶ Activar CleaningMode. (consulte CleaningMode)

### 9.10.2 Limpieza de la carcasa

**AVISO**
¡Limpieza indebida!
Daños en el aparato.
▶ Utilice únicamente paños de limpieza suaves y limpiadores universales con pH neutro.
▶ No utilice esponjas ni estropajos metálicos que sean abrasivos o puedan provocar arañazos.
▶ No utilice productos de limpieza cáusticos, abrasivos o que contengan arena, cloro o ácido.

**ADVERTENCIA**
Riesgo de daños y lesiones derivado del vapor caliente
El vapor caliente puede causar quemaduras y dañar las superficies.
▶ No emplee nunca aparatos de limpieza a vapor

▶ Limpiar el aparato con un paño suave y limpio. En caso de suciedad persistente, utilizar agua tibia con un limpiador neutro. Las botellas de vidrio se pueden limpiar adicionalmente con limpiacristales.

### 9.10.3 Limpiar el interior

**AVISO**
¡Limpieza indebida!
Daños en el aparato.
▶ Utilice únicamente paños de limpieza suaves y limpiadores universales con pH neutro.
▶ No utilice esponjas ni estropajos metálicos que sean abrasivos o puedan provocar arañazos.
▶ No utilice productos de limpieza cáusticos, abrasivos o que contengan arena, cloro o ácido.

▶ Superficies de plástico: limpie a mano con un paño limpio y suave, agua tibia y un poco de líquido lavavajillas.
▶ Superficies de metal: limpie a mano con un paño limpio y suave, agua tibia y un poco de líquido lavavajillas.
▶ Orificio de vaciado: eliminar las acumulaciones con una herramienta auxiliar delgada, por ejemplo, un bastoncillo de algodón.

### 9.10.4 Limpiar el equipamiento

**AVISO**
¡Limpieza indebida!
Daños en el aparato.
▶ Utilice únicamente paños de limpieza suaves y limpiadores universales con pH neutro.
▶ No utilice esponjas ni estropajos metálicos que sean abrasivos o puedan provocar arañazos.
▶ No utilice productos de limpieza cáusticos, abrasivos o que contengan arena, cloro o ácido.

**Limpieza con un paño limpio y suave, agua tibia y un poco de líquido lavavajillas:**

- Superficie de depósito
- Tapa del compartimento del cajón Fruit & Vegetable
- Cajón
  A tener en cuenta: ¡No retirar el imán del cajón! El imán garantiza el funcionamiento del IceMaker.
- Bandeja portabotellas variable

**Limpieza con un paño húmedo:**

- Rieles telescópicos
  Tenga en cuenta que la grasa de las pistas de rodadura sirve de lubricación y no se debe retirar.

**Limpieza en el lavavajillas hasta 60 °C:**

- Compartimientos de la puerta
- Soporte para botellas
- Pieza de sujeción de superficie de depósito divisible
- Depósito de agua del HydroBreeze y su tapa*
- Bandeja de recogida de agua*
- Huevera
- Cuchara para cubitos de hielo

▶ Desarme el equipamiento: véase el respectivo capítulo.
▶ Limpie el equipamiento.

### 9.10.5 Limpiar el InfinitySpring *

La unidad dispensadora del InfinitySpring y la zona contigua se pueden limpiar sin desconectar el aparato de la red eléctrica.

Se debe limpiar en los siguientes casos:

❑ Primera puesta en funcionamiento
❑ Si no se ha utilizado durante más de 5 días.

▶ Accione el pulsador inferior del dispensador.
▷ La unidad dispensadora se mueve hacia fuera.
▶ Limpie la salida de agua y la zona contigua con un paño limpio y suave, agua tibia y un poco de líquido lavavajillas.
▶ Suelte el pulsador inferior.
▶ Recoger y eliminar 2 l agua del InfinitySpring.

### 9.10.6 Limpiar el HydroBreeze*

Se debe limpiar en los siguientes casos:

❑ Primera puesta en funcionamiento
❑ El HydroBreeze ha estado más de 48 horas desactivado.
❑ Nuevo llenado del depósito de agua.

Asegúrese de que se cumplen los siguientes requisitos:

❑ El HydroBreeze está desactivado (consulte HydroBreeze*) .
❑ El depósito de agua se ha retirado y lavado en el lavavajillas.

▶ Limpie la escotadura con un paño húmedo.
▶ Coloque el depósito de agua.
▶ Active el HydroBreeze.

### 9.10.7 Limpiar el IceMaker

El IceMaker se puede limpiar de diversas maneras.

Se debe limpiar en los siguientes casos:

- ❑ Primera puesta en funcionamiento
- ❑ Con conexión de agua:
  Si no se ha utilizado durante más de 5 días.

Asegúrese de que se cumplen los siguientes requisitos:

- ❑ El cajón del IceMaker está vacío.
- ❑ El cajón del IceMaker se ha introducido.
- ❑ IceMaker está activado.

**En la primera puesta en funcionamiento o después de un periodo de inactividad prolongado**

Limpie el IceMaker con la función TubeClean.

▶ Colocar un recipiente vacío de 1,5 l (altura máx. 10 cm) en el cajón debajo del IceMaker.
▶ Activar la función TubeClean.
▷ Se prepara el proceso de limpieza (máx. 60 min.): el símbolo parpadea.
▷ Se limpian las tuberías de agua: el símbolo parpadea.
▷ El proceso de limpieza ha finalizado: la función se desactiva automáticamente.
▶ Extraiga el cajón del IceMaker y retire el recipiente.
▶ Limpie el cajón del IceMaker con agua caliente y un poco de líquido lavavajillas.
▶ Introduzca el cajón del IceMaker.
▷ La producción de cubitos de hielo se inicia automáticamente.

Sin filtro de agua*

▶ Deseche los cubitos de hielo que se fabriquen en las 24 horas posteriores a la primera producción de cubitos de hielo.*

Con filtro de agua:*

▶ Deseche los cubitos de hielo que se fabriquen en las 48 horas posteriores a la primera producción de cubitos de hielo.*

**-o-**

▶ Extraer 2 l de agua de InfinitySpring y desecharla.*

**Si requiere limpieza**

Limpie manualmente el IceMaker.

▶ Retire el cajón del IceMaker y límpielo con agua caliente y un poco de líquido lavavajillas.
▶ Introduzca el cajón del IceMaker.
▷ La producción de cubitos de hielo se inicia automáticamente.

### 9.10.8 Después de la limpieza

▶ Seque el aparato y las piezas de equipamiento
▶ Conecte y ponga en marcha el aparato.
▶ Active SuperFrost (consulte 7.2 Funciones del electrodoméstico) .
▶ Repita periódicamente la limpieza.

# 10 Asistencia al cliente

## 10.1 Datos técnicos

| Rango de temperatura | |
|---|---|
| Refrigeración | 3 °C a 9 °C |
| BioFresh | 0 °C a 3 °C |
| Congelación | -24 °C a -15 °C |

| Cantidad máxima de congelación / 24 horas | |
|---|---|
| Congelador | véase en la placa de características la “capacidad de congelación .../ 24 h” |

| Peso de carga máximo del equipamiento | |
|---|---|
| Puerta izquierda del estante frigorífico | 12 kg |
| Puerta derecha del estante frigorífico | 12 kg |
| Carro extraíble superior (consulte Fig. 148) | 34 kg |
| Cajón en el carro extraíble inferior (consulte Fig. 148) | 28 kg |
| Carro extraíble inferior (consulte Fig. 148) | 24 kg |

| Producción de cubitos de hielo con IceMaker | |
|---|---|
| Producción de cubitos de hielo / 24 horas | Con una temperatura de -18 °C: 1,2 kg de cubitos de hielo |
| Producción máxima de cubitos de hielo / 24 horas | Con la función activa MaxIce: 1,4 kg de cubitos de hielo |

| Iluminación | |
|---|---|
| Clase de eficiencia energética[1] | Fuente de luz |
| Este producto contiene una o varias fuentes de luz de la clase de eficiencia energética G. | LED |

[1] *El aparato puede incluir fuentes de luz con diferentes clases de eficiencia energética. Se indica la clase de eficiencia energética más baja.*

Para electrodomésticos con conexión WiFi:

| Especificación de frecuencia | |
|---|---|
| Banda de frecuencia | 2,4 GHz |
| Potencia máxima irradiada | < 100 mW |
| Finalidad de uso del dispositivo inalámbrico | Integración en la red WiFi local para la comunicación de datos |

## 10.2 Ruidos durante el funcionamiento

El aparato produce diferentes ruidos durante el funcionamiento.

- Con una **baja potencia de refrigeración**, el aparato ahorra energía, pero tarda más en refrigerar los alimentos. El nivel de sonido **disminuye**.
- Con una **alta potencia de refrigeración**, los alimentos se refrigeran antes. El nivel de sonido **aumenta**.

  Ejemplos:

  - Funciones activadas (consulte 7.2 Funciones del electrodoméstico)
  - Ventilador en funcionamiento
  - Introducción de alimentos frescos
  - Alta temperatura ambiente
  - Puerta abierta prolongadamente

| Ruido | Posible causa | Tipo de ruido |
|---|---|---|
| Gorgoteo y chapoteo | El refrigerante fluye por el circuito frigorífico. | Ruido de trabajo normal |
| Silbido y chisporroteo | El refrigerante se inyecta en el circuito frigorífico. | Ruido de trabajo normal |
| Gruñido | El aparato refrigera. El nivel de sonido depende de la potencia de refrigeración. | Ruido de trabajo normal |
| Murmullo y ronroneo | El ventilador está funcionando. | Ruido normal durante el funcionamiento |
| Clic | Los componentes se conectan y desconectan. | Ruido normal de conmutación |
| Traqueteo o zumbido | Las válvulas o chapaletas están activas. | Ruido normal de conmutación |

| Ruido | Posible causa | Tipo de ruido | Solución |
|---|---|---|---|
| Vibración | Instalación inadecuada | Ruido erróneo | Alinee el aparato en posición horizontal mediante las patas de ajuste. |

| Ruido | Posible causa | Tipo de ruido | Solución |
|---|---|---|---|
| Repiqueteo | Equipamiento,<br>objetos en el interior del aparato | Ruido erróneo | Fije las piezas de equipamiento.<br>Deje una distancia entre los objetos. |

## 10.3 Avería técnica

El aparato se ha construido y fabricado para proporcionar una alto nivel de fiabilidad y durabilidad. No obstante, si durante el funcionamiento se produce una avería, compruebe si se trata de un fallo de uso. En este caso, los costes de reparación correrán a cargo del usuario aunque el aparato se encuentre dentro del periodo de garantía

El usuario puede subsanar las siguientes averías.

### 10.3.1 Funcionamiento del aparato

| Fallo | Causa | Solución |
|---|---|---|
| **El aparato no funciona** | → El aparato no se conecta. | ▶ Conecte el aparato. |
| | → El enchufe de alimentación de red no entra correctamente en la toma de corriente | ▶ Control el enchufe de alimentación de red |
| | → El fusible de la toma de corriente no funciona | ▶ Controle el fusible |
| | → Corte de corriente | ▶ Mantenga el aparato cerrado<br>▶ Proteja los alimentos: coloque compresas frías sobre los alimentos o utilice otro congelador si el corte de corriente dura más tiempo.<br>▶ No vuelva a congelar los alimentos descongelados. |
| | → El conector para aparatos de frío no está correctamente insertado en el electrodoméstico. | ▶ Comprobar el conector para aparatos de frío. |
| **La temperatura no es suficientemente baja** | → La puerta del aparato no se ha cerrado correctamente | ▶ Cierre la puerta del aparato |
| | → La temperatura ambiente es demasiado alta | ▶ Solución de problemas: (consulte 2.4 Ámbito de uso del aparato) |
| | → El aparato se abre con demasiada frecuencia o durante mucho tiempo | ▶ Esperar a que la temperatura necesaria se vuelva a ajustar automáticamente. En caso contrario, dirigirse al servicio atención al cliente. (consulte 10.4 Servicio de atención al cliente) |
| | → Se ha cargado una cantidad demasiado grande de alimentos frescos sin la función SuperFrost. | ▶ Resolución del problema: (consulte SuperFrost) |

| Fallo | Causa | Solución |
|---|---|---|
| | → El aparato está situado demasiado cerca de una fuente de calor (cocina, calefacción, etc.). | ▶ Cambie el lugar de instalación del aparato o de la fuente de calor. |
| **La temperatura indicada en la pantalla es superior a la temperatura real del electrodoméstico.** | → La puerta del electrodoméstico ha estado abierta durante mucho tiempo, por lo que la alarma de la puerta se ha activado automáticamente. Como consecuencia, el electrodoméstico enfría más. | ▶ Cierre la puerta del electrodoméstico. |
| **La junta de la puerta es defectuosa o se debe sustituir por otros motivos.** | → La junta de la puerta es intercambiable. Se puede cambiar sin necesidad de herramientas auxiliares. | ▶ Ponerse en contacto con el servicio de atención al cliente. (consulte 10.4 Servicio de atención al cliente) |
| **El amortiguador de cierre está defectuoso o debe cambiarse por otros motivos.*** | → El amortiguador de cierre es cambiable. Se puede cambiar sin necesidad de herramientas auxiliares adicionales. | ▶ Ponerse en contacto con el servicio de atención al cliente. (consulte 10.4 Servicio de atención al cliente) |
| **El aparato está helado o se forma agua de condensación.** | → La junta de la puerta se puede haber salido de la ranura. | ▶ Compruebe si la junta de la puerta está bien asentada en la ranura. |
| **El electrodoméstico está caliente en las superficies exteriores.*** | → El calor del circuito frigorífico se utiliza para impedir que se produzca agua de condensación | ▶ Esto es normal. |

### 10.3.2 Equipamiento

| Fallo | Causa | Solución |
|---|---|---|
| **No es posible encender el IceMaker.** | → El aparato no está conectado y, por tanto, tampoco el IceMaker. | ▶ Conecte el aparato (véanse las instrucciones de montaje). |
| **El IceMaker no fabrica cubitos de hielo.** | → El IceMaker no está encendido. | ▶ Active el IceMaker. |
| | → El cajón del fabricador automático de cubitos de hielo IceMaker no está bien cerrado | ▶ Introduzca bien dicho compartimiento |
| | → La conexión de agua no está abierta. | ▶ Abra la conexión de agua. |
| **El InfinitySpring no funciona.*** | → La bandeja de cubitos de hielo gira. | ▶ Inténtelo de nuevo al cabo de 1 minuto. |
| | → Hay aire en el sistema de agua. | ▶ Purgar el sistema de agua. (consulte 4.2 Puesta en servicio de InfinitySpring*) |
| | → La conexión de agua no está abierta. | ▶ Abra la conexión de agua. |
| **El caudal de agua del InfinitySpring es irregular.*** | → El Perlator está sucio. | ▶ Cambiar el perlator. Ponerse en contacto con el servicio de atención al cliente. (consulte 10.4 Servicio de atención al cliente) |
| **El HydroBreeze no humedece los alimentos.*** | → El HydroBreeze no está activado. | ▶ Active el HydroBreeze. |
| | → No hay suficiente agua en el depósito de agua | ▶ Llenar el depósito de agua |

| Fallo | Causa | Solución |
|---|---|---|
| | → Hay suciedad delante del concentrador. | ▶ Limpie el HydroBreeze. |
| | → El depósito de agua no está bien encajado en la cavidad prevista. | ▶ Encaje bien el depósito de agua. |
| | → La tapa del compartimento del cajón Fruit & Vegetable está en la posición de “humedad baja”. | ▶ La tapa del compartimento del cajón Fruit & Vegetable está en “humedad alta”. |
| **La iluminación interior no se enciende.** | → El aparato no se conecta. | ▶ Conecte el aparato. |
| | → La puerta se mantuvo abierta durante más de 15 minutos. | ▶ La iluminación interior se apaga automáticamente al cabo de unos 15 minutos cuando la puerta está abierta. |
| | → El LED de iluminación está defectuoso o la cubierta está dañada. | ▶ Ponerse en contacto con el servicio de atención al cliente. (consulte 10.4 Servicio de atención al cliente) |

## 10.4 Servicio de atención al cliente

En primer lugar, comprobar si puede eliminar el fallo por su cuenta (consulte 10 Asistencia al cliente) . Si no es posible, dirigirse al servicio de atención al cliente.

Puede encontrar la dirección en el folleto del “servicio de atención al cliente de Liebherr” adjunto o en home.liebherr.com/service.

**ADVERTENCIA**
¡Reparación no profesional!
Lesiones.
- ▶ Las reparaciones e intervenciones en el aparato y la línea de alimentación eléctrica que no se nombran expresamente (consulte 9 Mantenimiento) sólo se deben realizar a través del servicio postventa.
- ▶ Las líneas de alimentación eléctrica dañadas deben ser sustituidas únicamente por el fabricante o por su servicio técnico o por personal con una cualificación similar.
- ▶ En aparatos con enchufes con puesta a tierra, el propio cliente puede realizar el cambio.

### 10.4.1 Ponerse en contacto con el servicio de atención al cliente

Asegurarse de que se dispone de la siguiente información del electrodoméstico:

- ❑ Denominación del aparato (Model e Index)
- ❑ N.° de servicio (Service)
- ❑ N.° de serie (S-Nr.)

- ▶ Anote dicha información.
- ▶ Notificar al servicio de atención al cliente: indicar el fallo y facilitar la información sobre el electrodoméstico.
- ▷ Esto permite un servicio rápido y preciso.
- ▶ Seguir las instrucciones adicionales del servicio de atención al cliente.

## 10.5 Placa de identificación

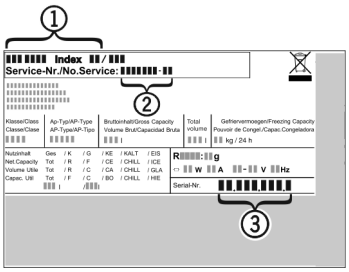


*Fig. 158*

**(1)** Denominación del aparato
**(2)** N.° de servicio
**(3)** N.° de serie

▶ Lea la información en la placa de identificación.

# 11 Puesta fuera de servicio

- ▶ Vacíe el aparato.
- ▶ Desactivar el HydroBreeze. (consulte Desactivar el HydroBreeze) *
- ▶ Apagar el electrodoméstico. (consulte Apagar y encender el electrodoméstico)
- ▶ Sacar el enchufe de la toma de corriente.
- ▶ Retirar el conector para aparatos de frío si es necesario: Extraer el conector para aparatos de frío del enchufe del aparato y moverlo hacia la izquierda y hacia la derecha al mismo tiempo.
- ▶ Limpiar el electrodoméstico. (consulte 9.10 Limpiar el aparato)
- ▶ Dejar la puerta abierta para que no se formen malos olores.

# 12 Eliminación

Asegurarse de que se cumplan los siguientes requisitos:

- ❑ Se conoce el significado de los símbolos del electrodoméstico. (consulte 1.14 Símbolos en el electrodoméstico)
- ❑ Se conocen las instrucciones de eliminación. (consulte 1.8 Eliminación)

## 12.1 Preparación del electrodoméstico para la eliminación

- ▶ Poner el electrodoméstico fuera de servicio. (consulte 11 Puesta fuera de servicio)

## 12.2 Eliminación del electrodoméstico de forma respetuosa del medioambiente

**ADVERTENCIA**
¡Fugas de refrigerante y aceite!
Incendio. El refrigerante contenido es respetuoso con el medioambiente, pero es inflamable. El aceite contenido también es inflamable. Las fugas de refrigerante y aceite pueden inflamarse con una concentración correspondientemente elevada y al entrar en contacto con una fuente de calor externa.
- ▶ No se deben dañar las tuberías del circuito de refrigerante y del compresor.

- ▶ Observar las indicaciones para el transporte del electrodoméstico.
- ▶ Retirar el electrodoméstico sin dañarlo.
- ▶ Desechar el electrodoméstico de acuerdo con las especificaciones.



home.liebherr.com/fridge-manuals

ES Combinado frigorífico-congelador con BioFresh

Fecha de publicación: 20251209

**Índice de números de artículo: 7086251-00**

Liebherr-Hausgeräte Marica EOOD
Bezirk Plovdiv
4202 Radinovo
Bulgarien