UWgb 3631

Unterbaufähiger Weinschrank zur Weintemperierung

Vinidor



German Engineering

DESIGN AWARD 2025

LIEBHERR

Einbaugerät

UWgb 3631

Unterbaufähiger Weinschrank zur Weintemperierung

Vinidor

German Engineering

DESIGN AWARD 2025

Temp Protect Plus | Humidity Select | UV Protect Plus | Vibrate Safe | Touch Display | Smart Device | Fresh Air | Presentation Light

82-88



Bauart	**Festtür / Unterbaugerät**
Energieeffizienzklasse	F (A–G)
Energieverbrauch Jahr/24 h	**106 / 0,290 kWh**
Max. Bordeauxflaschen 0,75 l	**44** [1]
Gesamtvolumen	**110 l** [2]
Geräusch-Schallleistung	**36 dB(A)**
Klimaklasse	**SN-ST (+10 °C bis +38 °C)**
Tür	**Isolierglastür**
Nischenmaße in cm (H / B / T)	**82-88 / 60 / mind. 56,5**
Steuerung	
Art der Steuerung	LC-Display monochrom, Touch-Elektronik Digitale Temperaturanzeige
Alarm bei Störung	optisch und akustisch
Türalarm	optisch und akustisch
Kindersicherung	Ja
Ausstattungsvorteile	
Temperaturzonen	1
Temperaturbereich	+5 °C bis +20 °C
Regelbare Kältekreisläufe	1
Umluftkühlung	Umluftkühlung, Frischluftzufuhr über FreshAir-Aktivkohlefilter
Innenbeleuchtung	LED-Zonenbeleuchtung dauerhaft zuschaltbar, dimmbar
Griff	Griffmulde
Schnittstelle	SmartDeviceBox: als optionales Zubehör
Material Ablageflächen	Metallbord mit Holzfront
Ablageflächen gesamt	4
Holzborde auf Teleskop. ausziehbar	3
Türanschlag	Wechselbarer Türanschlag
EAN-Nr.	9005382260234

[1] Dieses Gerät ist ausschliesslich zur Lagerung von Wein bestimmt. Maximale Bordeauxflaschen-Kapazität (0,75 l) lt. Norm NF H 35 -124 (H: 300,5 mm, ø: 76,1 mm).
[2] Gemäß Verordnung EU 2019/2016 bilden wir das Gesamtvolumen als ganze Zahl (abgerundet) und das Volumen der Tiefkühl- und Frischhaltefächer mit einer Stelle nach dem Komma ab. Die Bezeichnung „Volumen" bezieht sich auf den in der aktuellen Verordnung genannten Begriff „Rauminhalt".

LIEBHERR

Features



TempProtect Plus

Doppelt abgesichert. Dank TempProtect Plus messen unsere Weintemperierschränke permanent mit zwei Temperatursensoren. Damit haben Sie die doppelte Gewissheit, dass Ihre Weine vor Temperaturschwankungen geschützt sind. Denn sobald auch nur ein Fühler eine kritische Temperaturänderung wahrnimmt, werden Sie sofort benachrichtigt. So können Sie besonders schnell reagieren.



HumiditySelect

Für Korken in Bestform. Dank HumiditySelect können Sie die Luftfeuchte am Display der Vinidor-Modelle in zwei Stufen einstellen: „Standard Luftfeuchte“ und „Hohe Luftfeuchte“. So simpel. Und so sinnvoll für Ihren Wein, denn die optimale Luftfeuchtigkeit sorgt dafür, dass die Korken feucht bleiben und Ihre Flaschen jederzeit dicht verschlossen sind.



UVProtect

Zweifach hält besser. Die Weintemperierschränke mit Glastür bieten einmaligen Schutz vor UV-Strahlung: zwei Schutzschichten, bestehend aus getöntem Glas und einer zweifachen Schicht aus aufgedampftem Metall. Diese sogenannte Low-E-Beschichtung schützt hocheffizient vor der weinschädigenden Sonneneinstrahlung.



VibrateSafe

Ihr Wein schätzt die Ruhe. Deshalb garantieren unsere Weintemperierschränke eine behutsame Aufbewahrung mit von Liebherr speziell entwickelten, besonders laufruhigen Kompressoren und stabilen Holzborden aus massivem Buchenholz. So kann Ihr Wein ruhig und ungestört reifen.



Touch-Display

Leichter, als ein Sommerwein: die Bedienung Ihres Vinidor-Weintemperierschranks. Das hochwertig designte LC-Touch-Display ermöglicht ein müheloses Auswählen aller Funktionen. Die Menüpunkte sind übersichtlich angeordnet. Und zur Auswahl genügt ein sanfter Fingertipp. Sie wollen nur die aktuelle Temperatur prüfen? Das geht sogar noch einfacher, denn diese wird auf dem Display permanent angezeigt.



SmartDeviceBox nachrüstbar

Ihren Wein überall im Blick. Der Vinidor-Weintemperierschrank lässt sich schnell vernetzten – mit der SmartDeviceBox als Zubehör. Damit erhalten Sie alle Vorteile der SmartDevice-App. Sie haben überall Zugriff auf Ihr Gerät und können von unterwegs Einstellungen einsehen und ändern, zum Beispiel die Temperatur. Zudem erhalten Sie sicherheitsrelevante Informationen zum Gerät und Ihren Wein aufs Smartphone.

Die Übersicht stellt einen Auszug der wichtigsten Geräte-Features dar. Alle weiteren Features des Geräts sowie weitere Informationen finden Sie unter home.liebherr.com.

LIEBHERR

Technische Zeichnung

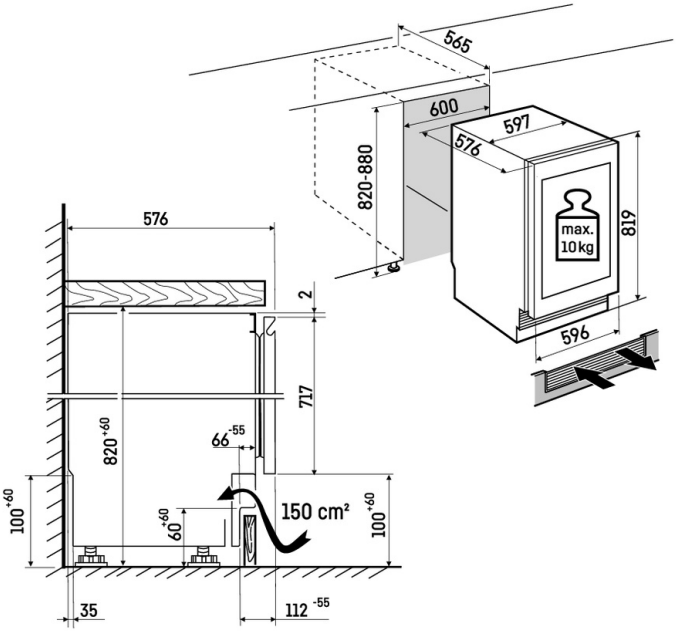

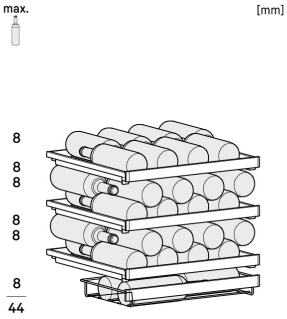

Die Produkte und ihre Details sind zu Werbezwecken inszeniert. Obwohl wir uns bemühen, die Richtigkeit aller Angaben und Informationen in diesem Flyer zu gewährleisten, behält sich Liebherr das Recht vor, Änderungen ohne Vorankündigung vorzunehmen. Soweit die tatsächlichen Geräteabmessungen, -spezifikationen und -leistungen von entscheidender Bedeutung sind, empfehlen wir, die dem jeweiligen Gerät beiliegende Einbauanleitung zu prüfen. Liebherr haftet nicht für eventuelle Schäden. (29.01.2026)