Instrucțiuni de utilizare

Quality, Design and Innovation

home.liebherr.com/fridge-manuals

LIEBHERR

Conținut

1 Instrucțiuni generale de siguranță 3

2 Vedere de ansamblu asupra aparatului 4
2.1 Furnitura de livrare 4
2.2 Vedere de ansamblu a aparatului și dotărilor 4
2.3 Dotarea specială 4
2.4 Domeniul de aplicare al aparatului 4
2.5 Emisia sonoră a aparatului 5
2.6 Conformitate 5
2.7 Substanțe SVHC în conformitate cu regulamentul REACH 5

3 Instalarea și racordarea 5
3.1 Condiții de instalare 5
3.2 Cotele aparatului 6
3.3 Transportarea aparatului 6
3.4 Despachetarea aparatului 6
3.5 Schimbarea opritorului ușii 6
3.6 Alinierea ușii 10
3.7 Instalarea aparatului 10
3.8 Instalarea mai multor aparate 10
3.9 Împingerea aparatului în interior sub o placă de lucru 10
3.10 După instalare 10
3.11 Evacuarea ambalajului la deșeuri 11
3.12 Racordarea aparatului la alimentarea electrică 11

4 Modul de funcționare al display-ului 11
4.1 Navigarea cu butonul tactil și explicitarea simbolurilor 11
4.2 Meniuri 12

5 Punere în funcțiune 13
5.1 Pornirea aparatului (prima punere în funcțiune) 13

6 Depozitare 13
6.1 Indicații privind depozitarea 13

7 Deservire 13
7.1 Elementele de operare și de afișare 13
7.1.1 Indicatorul de temperatură/afișajul de status 14
7.1.2 Comportamentul LED-urilor 14
7.1.3 Semnale acustice 14
7.2 Funcțiile aparatului 14
7.2.1 Indicații referitoare la funcțiile aparatului 14
Oprirea și pornirea aparatului 14
Temperatură 15
Blocare introducere 15
7.2.5 WLAN/LAN 15
Modul demo 17
Resetare pe reglajele din fabricație 17
7.3 Mesaje 17
7.3.1 Încheierea mesajelor 18

8 Dotare 18
8.1 Încuietoare de securitate 18
8.2 Senzori 18

9 Întreținere 18
9.1 Plan de întreținere 18
9.2 Dezgheţarea aparatului 20
9.3 Curăţarea aparatului 20

10 Ajutor pentru clienți 21
10.1 Date tehnice 21
10.2 Defecțiune tehnică 21
10.3 Centrul de service 22
10.4 Plăcuță de fabricație 22

11 Scoaterea din funcțiune 22

12 Eliminare ca deșeu 22
12.1 Pregătirea aparatului pentru eliminarea ca deșeu. 22
12.2 Eliminarea aparatului ca deșeu în mod ecologic 23

13 Informații suplimentare 23

Producătorul lucrează permanent la dezvoltarea tuturor tipurilor și modelelor. Din acest motiv, vă rugăm să înțelegeți că trebuie să ne rezervăm dreptul de a efectua modificări în ceea ce privește forma, dotarea și tehnica.

Simbol	Explicație
	**Citirea manualului** Pentru a vă familiariza cu toate avantajele oferite de noul dumneavoastră aparat, vă rugăm să citiți cu atenție indicațiile din prezentul manual de utilizare.
	**Informații suplimentare pe internet** Manualul digital cu informații complementare și în alte limbi este disponibil pe internet prin scanarea codului QR de pe partea frontală a acestui manual sau prin introducerea numărului de service la **home.liebherr.com/fridge-manuals**. Găsiți numărul de service pe plăcuța de fabricație: 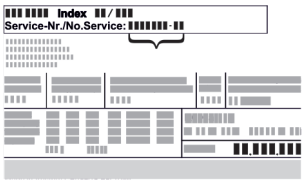 *Fig.* Reprezentare exemplificativă
	**Verificarea aparatului** Verificați toate piesele cu privire la daune din timpul transportului. Adresați-vă în caz de plângeri comerciantului sau serviciului pentru clienți.
	**Abateri** Manualul este valabil pentru mai multe modele, prin urmare sunt posibile unele abateri. Paragrafele, care sunt valabile numai pentru anumite aparate, sunt marcate cu o steluță (*).
	**Instrucțiuni de manevrare și rezultatele acțiunii** Instrucțiunile de manevrare sunt marcate cu o ▶. Rezultatele acțiunii sunt marcate cu o ▷.
	**Videoclipuri** Videoclipurile referitoare la aparate sunt disponibile pe canalul de YouTube al Liebherr-Hausgeräte.

Licențe Open-Source:

Aparatul conține componente software, care utilizează licențe Open-Source. Informații referitoare la licențele Open-Source utilizate pot fi interogate aici: **home.liebherr.com/open-source-licences**

Aceste instrucțiuni de utilizare sunt valabile pentru:

SRC..	801

1 Instrucțiuni generale de siguranță

Păstrați cu grijă prezentele instrucțiuni de utilizare, astfel încât să le aveți la îndemână în orice moment.

Dacă retransmiteți aparatul, înmânați mai departe și instrucțiunile de utilizare la posesorul ulterior.

Pentru a utiliza aparatul conform prescripțiilor și în siguranță, citiți prezentele instrucțiuni de utilizare cu atenție înainte de utilizare. Urmați în permanență instrucțiunile, indicațiile de securitate și indicațiile de avertizare cuprinse în acestea. Acestea sunt importante, astfel încât să puteți instala și exploata aparatul în siguranță și în stare impecabilă.

Pericole pentru utilizator:

- Acest aparat poate fi utilizat numai de către personalul tehnic și de laborator care a fost instruit în acest scop și care este familiarizat cu toate măsurile de siguranță pentru lucrul în laborator. Copiii și persoanele cu capacități fizice, senzoriale sau mentale reduse sau cu lipsă de experiență și cunoștințe nu trebuie să pornească sau să utilizeze acest aparat.
- Priza trebuie să fie ușor accesibilă, pentru ca aparatul să poată fi deconectat rapid de la alimentarea electrică în caz de urgență. Ea trebuie să fie poziționată în afara zonei acoperite de partea posterioară a aparatului.
- Atunci când deconectați aparatul de la rețeaua electrică, apucați întotdeauna de fișă. Nu trageți de cablu.
- În caz de defecțiune, scoateți ștecherul din priză sau deconectați siguranța.
- **AVERTIZARE:** Nu deteriorați cablul de conectare la rețeaua electrică. Nu folosiți aparatul cu un cablu de conectare la rețea defect.
- **AVERTIZARE:** Nu este permisă amplasarea și funcționarea barelor distribuitoare/prizelor multiple, precum și a altor aparate electronice (ca de ex. transformatoare cu halogen) la partea posterioară a aparatelor.
- **AVERTIZARE:** Nu blocați orificiile de ventilație din carcasa aparatului și din carcasa de încorporare.
- Reparațiile și intervențiile asupra aparatului trebuie executate numai de către serviciul de asistență a clienților sau alt personal de specialitate cu calificare corespunzătoare.
- Montați, conectați și evacuați aparatul la deșeuri numai în conformitate cu indicațiile din manual.

Pericol de incendiu:

- Agentul frigorific utilizat (specificații pe marca de fabricație) este ecologic, dar inflamabil. Agentul frigorific scurs se poate aprinde.
  - **AVERTIZARE:** Nu deteriorați circuitul agentului frigorific.
  - Nu umblați cu surse de foc în interiorul aparatului.
  - **AVERTIZARE:** Nu folosiți în interiorul compartimentului de răcire aparate electrice care nu corespund tipului constructiv recomandat de producător.
  - Dacă există scurgeri de agent frigorific: Îndepărtați orice flacără sau sursă de foc din apropierea locului de scurgere. Aerisiți bine încăperea. Anunțați serviciul de asistență a clienților.
- Nu utilizați aparatul în apropierea unor gaze explozive.
- Nu depozitați sau utilizați benzină sau alte gaze și lichide inflamabile în apropierea aparatului.
- Nu depozitați în aparat substanțe cu capacitate de explozie, ca de exemplu recipiente de aerosoli cu gaz carburant inflamabil. Astfel de doze de spray pot fi recunoscute după conținutul sau simbolul flăcării imprimate pe acestea. Eventualele gaze degajate se pot aprinde din cauza componentelor electrice.
- Nu amplasați în apropierea aparatului lumânări aprinse, lămpi sau alte obiecte cu flacără deschisă, pentru a evita incendierea aparatului.
- Depozitați lichidele alcoolice sau alte recipiente care conțin alcool numai dacă sunt închise etanș. Eventualul alcool degajat se poate aprinde din cauza componentelor electrice.

Pericol de cădere și răsturnare:

- Nu utilizați soclurile, sertarele, ușile etc. pe post de treaptă sau ca punct de sprijin.

Pericol de degerare, senzații de amorțeală și dureri:

- Evitați contactul de prelungit al pielii cu suprafețe reci sau cu produse refrigerate/congelate sau luați măsuri de protecție, de exemplu folosiți mănuși.

Pericol de rănire și de deteriorare:

- **AVERTIZARE:** Nu utilizați alte dispozitive mecanice sau diverse mijloace pentru accelerarea procesului de dezghețare, decât cele recomandate de producător.
- **AVERTIZARE:** Pericol de accidentare prin electrocutare! Sub capac se află componente conducătoare de energie electrică.
  Iluminarea interioară cu LED-uri trebuie înlocuită sau reparată numai de către serviciul pentru clienți sau de către personal de specialitate calificat în acest scop.
- **ATENȚIE:** Aparatul poate fi utilizat numai cu accesorii originale ale producătorului sau cu accesorii de la alți furnizori aprobate de producător. Utilizatorul își asumă riscul atunci când utilizează accesorii neaprobate.

Pericol de strivire:

- La deschiderea și închiderea ușii, nu introduceți mâna în balama. Degetele pot fi prinse.

Calificarea personalului specializat:

Aparatul poate fi instalat, testat, întreținut și pus în funcțiune numai de către personal calificat care este familiarizat cu instalarea, punerea în funcțiune și funcționarea aparatului.
Personalul calificat este format din persoane care, datorită pregătirii tehnice, cunoștințelor și experienței lor, precum și datorită cunoașterii standardelor relevante, sunt capabile să evalueze și să efectueze lucrările care le sunt încredințate și să recunoască eventualele pericole. Aceștia trebuie să aibă pregătire, instruire și autorizație pentru a lucra la aparat.

Simboluri pe aparat:



Simbolul se poate afla pe compresor. Acesta se referă la uleiul din compresor și atrage atenția asupra pericolului următor: **În caz de ingerare și pătrundere în căile respiratorii poate provoca decesul.** Această indicație are semnificație numai pentru reciclare. În regimul de funcționare normal nu există niciun pericol.



AVERTIZARE: Pericol de incendiu / materiale inflamabile. Simbolul se află la compresor și semnalează pericolul de substanțe inflamabile. Nu îndepărtați eticheta autocolantă.



Acesta sau o etichetă autocolantă similară se poate găsi pe partea din spate a aparatului. Aceasta indică faptul că există panouri de izolare în vid (VIP) sau panouri de perlit în ușă și/sau în carcasă. Această indicație are semnificație numai pentru reciclare. Nu îndepărtați eticheta autocolantă.

Respectați indicațiile de avertizare și indicațiile suplimentare specifice din capitolele corespunzătoare:

⚠	**PERICOL**	Marchează o situație de pericol imediat, care va cauza vătămări corporale grave sau mortale dacă nu este evitată.
⚠	**AVERTIZARE**	Marchează o situație periculoasă, care ar putea cauza vătămări corporale grave sau mortale dacă nu este evitată.
⚠	**PRECAUȚIE**	Marchează o situație periculoasă, care ar putea cauza vătămări corporale ușoare sau medii dacă nu este evitată.
	ATENȚIE	Marchează o situație periculoasă, care ar putea cauza pagube materiale dacă nu este evitată.
	Indicație	Marchează indicații importante și sfaturi utile.

2 Vedere de ansamblu asupra aparatului

2.1 Furnitura de livrare

Verificați toate piesele cu privire la daune din timpul transportului. În cazul în care aveți plângeri, contactați comerciantul sau serviciul pentru clienți. (vezi 10.3 Centrul de service)

Livrarea constă din următoarele piese:

- Aparat individual
- Dotarea *
- Material de montaj *
- Instrucțiuni de utilizare
- Broșură de service
- Certificat de calitate *
- Cablu de rețea

2.2 Vedere de ansamblu a aparatului și dotărilor

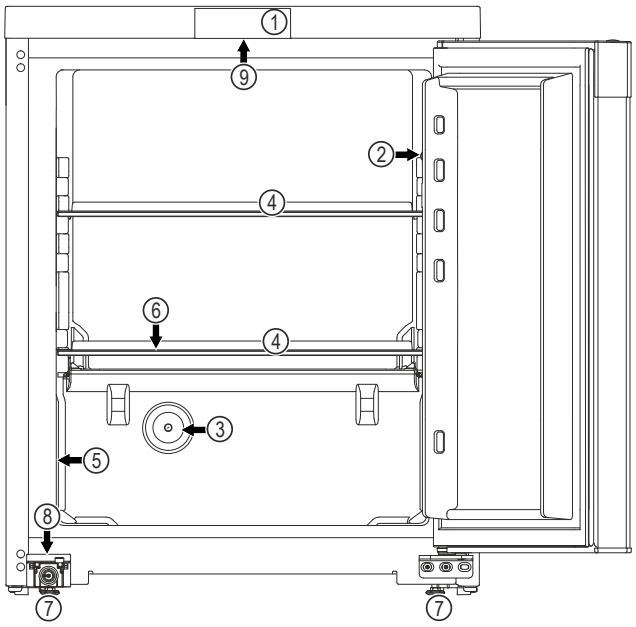

Fig. 1 Reprezentare exemplificatoare

Dotarea

(1) Elemente de operare
(2) Senzor C
(3) Pasaj pentru senzorul P
(4) Raft
(5) Plăcuță de fabricație
(6) Scurgere pentru apa din dezgheț
(7) Picior reglabil
(8) Încuietoare
(9) Iluminare

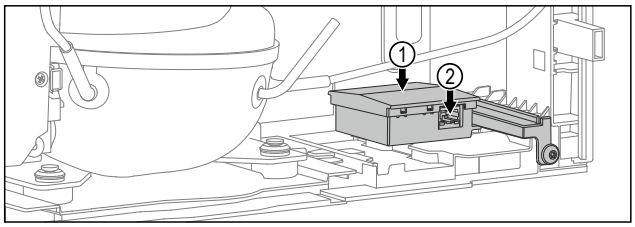

Fig. 2 Reprezentare exemplificatoare partea posterioară

Dotarea

(1) Carcasă pentru slotul SmartModule-ului
(2) Interfață LAN

2.3 Dotarea specială

Indicație
Obțineți accesorii prin centrul de service (vezi 10.3 Centrul de service) sau din comerțul de specialitate prin căutarea comercianților pe pagina noastră de service de pe internet:
home.liebherr.com

SmartModule

Puteți echipa aparatul cu un SmartModule.

Este vorba despre o interfață WLAN și LAN pentru conexiunea între aparat și un sistem extern de documentare și alarmă ca de ex. dashboard-ul Liebherr SmartMonitoring.

Dashboard-ul Liebherr SmartMonitoring nu este disponibil în toate țările. Verificați disponibilitatea prin intermediul codului QR (vezi 7.2.5 WLAN/LAN) , introducând modelul dumneavoastră.

Postechiparea sertarelor

La postechiparea sistemelor de sertare în frigidere/congelatoare Liebherr, care sunt utilizate pentru depozitarea materialelor sensibile la temperatură ca de ex. medicamentele care necesită refrigerare și produse refrigerate, care se supun cerințelor normelor speciale, este necesară o calificare a temperaturii. O postechipare a sertarelor în frigidere/congelatoare Liebherr poate duce la alterarea mărfii depozitate sau la prejudicii la marfa depozitată.
De aceea trebuie să fie executată postechiparea exclusiv de furnizori de servicii autorizați de producătorul frigiderului/congelatorului.

2.4 Domeniul de aplicare al aparatului

Utilizarea conform destinației

Acest frigider de laborator este potrivit pentru depozitarea profesională a produselor la temperaturi cuprinse între 3 °C și 7 °C.

Produsele tipice care trebuie depozitate sunt eșantioane de cercetare, reactivi, inventar de laborator etc.

Atunci când se depozitează substanțe sensibile la temperatură, este necesară utilizarea unui sistem de alarmă independent, cu monitorizare permanentă. Acest sistem de alarmă trebuie să fie conceput astfel încât o persoană de competența respectivă să poată reacționa la orice stare de alarmă, pentru a putea lua măsurile corespunzătoare.

Utilizarea eronată previzibilă

Nu folosiți aparatul pentru următoarele aplicații:

- Depozitare și răcire de:
  - substanțe instabile din punct de vedere chimic, inflamabile sau corozive
  - Sânge, plasmă sau alte fluide corporale în scopul perfuziei, administrării sau introducerii în corpul uman.
- Utilizare în zone potențial explozive.
- Utilizare în aer liber sau în zone umede și cu stropi de apă.
- Utilizarea în zone rezidențiale, deoarece nu poate fi asigurată o protecție potrivită a recepției radio în astfel de medii.*

Utilizarea improprie a aparatului duce la prejudicii sau alterarea mărfii depozitate.

Clasele de climă

Clasa de climă corespunzătoare aparatului dumneavoastră este indicată pe marca de fabricație.

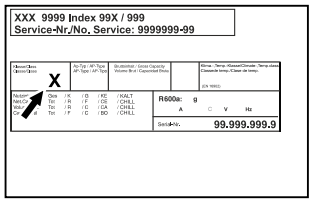

Fig. 3 Plăcuță de fabricație

(X) Această clasă climatică indică în ce condiții de mediu poate fi exploatat aparatul în siguranță.

Clasa climatică (X)	Temperatură max. a incintei	Umiditate rel. max. a aerului
7	35 °C	75 %

Indicație

Temperatura minimă admisibilă a incintei în locul de instalare este de 10 °C.

Temperatura interioară a aparatului nu depășește niciodată temperatura ambiantă de la locul de instalare.

În condiții limită, la ușa din sticlă se poate forma un ușor condens pe pereții laterali.

2.5 Emisia sonoră a aparatului

Nivelul presiunii acustice a emisiilor evaluat după curba de filtrare A pe parcursul funcționării aparatului se situează sub 70 dB(A) (puterea acustică rel. 1 pW).

2.6 Conformitate

Etanșeitatea circuitului de agent frigorific este verificată. Aparatul corespunde dispozițiilor de securitate în vigoare.

Produsul desemnat este conform cu prevederile următoarelor directive și regulamente europene:

(UE) 2019/2020, 2014/35/UE, 2014/30/UE, 2011/65/UE

Textul complet al declarației de conformitate UE este disponibil la următoarea adresă de internet: www.liebherr.com

2.7 Substanțe SVHC în conformitate cu regulamentul REACH

La următorul link puteți verifica dacă aparatul dvs. conține substanțe SVHC în conformitate cu regulamentul REACH: https://go.liebherr.com/z3eewm

3 Instalarea și racordarea

3.1 Condiții de instalare

Condițiile de instalare sunt decisive pentru a vă asigura că puteți exploata aparatul dumneavoastră în siguranță, eficient și fără defecțiuni.

- Acordați atenție tuturor indicațiilor de securitate.
- Acordați atenție locului de instalare și poziției din cameră.

AVERTIZARE

Pericol de incendiu cauzat de instalarea improprie!
Dacă un cablu de rețea sau o fișă atinge partea posterioară a aparatului, vibrația aparatului poate deteriora cablul de rețea sau fișa, astfel încât să ducă la un scurtcircuit.

▶ Aveți în vedere să nu se înțepenească niciun cablu de rețea sub aparat, dacă instalați aparatul.
▶ Instalați aparatul astfel încât acesta să nu atingă niciun ștecher sau cablu de rețea.
▶ Nu conectați aparate la prizele aflate în zona din spatele aparatului.
▶ Prizele sau barele distribuitoarelor multiple, precum și alte aparate electronice (ca de ex. transformatoare cu halogen) **nu** trebuie să fie amplasate și exploatate pe partea posterioară a aparatelor.

AVERTIZARE

Pericol de incendiu din cauza umezelii!
Atunci când componentele conducătoare de electricitate sau cablul de alimentare cu energie electrică devin umede, se poate cauza un scurtcircuit.

▶ Aparatul este conceput pentru utilizarea în spații închise. Nu utilizați aparatul în aer liber, în zone umede sau în apropierea surselor de apă.

AVERTIZARE

Scăpări de agent frigorific și ulei!
Incendiu. Agentul frigorific utilizat este ecologic, dar inflamabil. Uleiul conținut este, de asemenea, inflamabil. Scăpările de agent frigorific și de ulei se pot aprinde în cazul unei concentrații corespunzător de ridicate și în contact cu o sursă de căldură externă.

▶ Nu deteriorați conductele circuitului de agent frigorific și ale compresorului.

3.1.1 Loc de instalare

- Locul optim de instalare este o încăpere uscată și bine ventilată.
- Atunci când aparatul este montat într-o zonă foarte umedă, pe partea exterioară a aparatului se poate forma apă de condens.
  Aveți grijă să fie asigurate întotdeauna o ventilație și o aerisire corespunzătoare la locul de instalare.

- Cu cât este mai mult agent frigorific în aparat, cu atât mai mare trebuie să fie spațiul în care stă aparatul. În spații prea mici, în cazul unei scurgeri, poate apărea un amestec gaz-aer inflamabil. Pentru fiecare 8 g de agent frigorific, spațiul de instalare trebuie să fie de cel puțin 1 m^3. Informații privind agentul frigorific utilizat găsiți pe plăcuța de fabricație din interiorul aparatului.
- Podeaua de la locul de instalare trebuie să fie orizontală și netedă.
- Locul de instalare trebuie să fie rezistent la sarcină pentru greutatea aparatului, inclusiv depozitarea maximă. (vezi 10.1 Date tehnice)
- Nu instalați aparatul pe un alt aparat, pe o placă de lucru, un dulap sau asemănătoare.

3.1.2 Poziție în cameră

- Nu amplasați aparatul expus la lumina directă a soarelui sau lângă un aparat de încălzire sau altele asemenea.
- Aparatul trebuie așezat întotdeauna cu partea din spate direct la perete.
- Utilizarea în zonele cu pericol de explozie este inadmisibilă.

3.2 Cotele aparatului

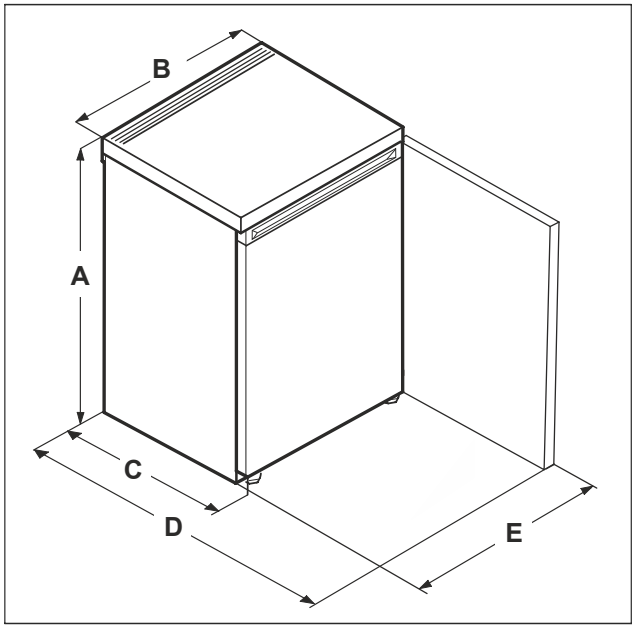

Fig. 4 Reprezentare exemplificatoare

(A) Înălțimea aparatului, inclusiv picioarele
(B) Lățimea aparatului
(C) Adâncime aparat
(D) Adâncimea aparatului cu ușa deschisă
(E) Lățimea aparatului cu ușa deschisă

SRC.. 801 / SFC.. 801	
A	680 mm
B	550 mm
C	610 mm
D	1106 mm
E	547 mm

3.3 Transportarea aparatului

3.3.1 Transportarea aparatului pentru prima punere în funcțiune

Asigurați-vă că sunt îndeplinite următoarele condiții necesare:

- ❑ Aparatul este ambalat.
- ❑ Aparatul este așezat vertical.

▶ Transportați aparatul cu ajutorul a două persoane.
▶ Dezambalați aparatul.

3.3.2 Transportarea aparatului după prima punere în funcțiune

Aveți în vedere instrucțiunile următoare, dacă doriți să transportați din nou sau să mutați aparatul după prima punere în funcțiune.

Asigurați-vă că sunt îndeplinite următoarele condiții necesare:

- ❑ Aparatul este golit.
- ❑ Aparatul este așezat vertical.
- ❑ Aparat cu ușă (uși): Ușa este asigurată împotriva deschiderii nedorite.
- ❑ Aparat cu cărucior de extragere: Căruciorul de extragere este asigurat împotriva deschiderii nedorite.
- ❑ Aparat cu picioare reglabile: Picioarele reglabile sunt înșurubate.

▶ Transportați aparatul cu ajutorul a două persoane.

După transport:
▶ Aliniați aparatul.

3.4 Despachetarea aparatului

▶ Verificați aparatul și ambalajul cu privire la daune din timpul transportului. Adresați-vă imediat către furnizori, în caz că presupuneți vreo daună. Nu racordați aparatul la alimentarea cu tensiune.
▶ Înlăturați toate materialele de ambalare de pe partea posterioară sau de pe pereții laterali ai aparatului, care pot împiedica instalarea în conformitate cu prescripțiile, respectiv ventilarea și aerisirea.

3.5 Schimbarea opritorului ușii

Sculă



AVERTIZARE
Pericol de accidentare prin căderea ușii!
Dacă piesele de susținere nu sunt fixate suficient de ferm, ușa poate cădea. Aceasta poate provoca vătămări grave. În plus este posibil ca ușa să nu se închidă, astfel că aparatul nu mai răcește în mod corespunzător.
▶ Înșurubați ferm consolele de lagăr/bolțurile de lagăr cu 4 Nm.
▶ Controlați, respectiv strângeți toate șuruburile.

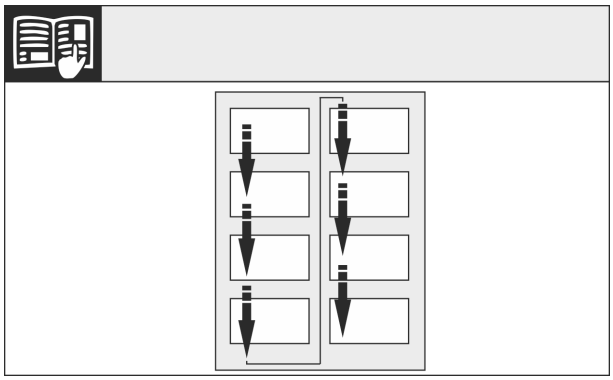

Fig. 5

Respectați sensul de citire.

3.5.1 Pregătire

▶ Deblocați aparatul.
▶ Înclinați aparatul spre spate împreună cu altă persoană.

3.5.2 Desfacerea pieselor de jos ale lagărului

PRECAUȚIE
Pericol de accidentare din cauza ușii rabatante!
Dacă îndepărtați complet bolțul de la ușă, ușa se poate răsturna în afară și vă puteți accidenta.
▶ Țineți ușa ferm înainte de îndepărta bolțul.

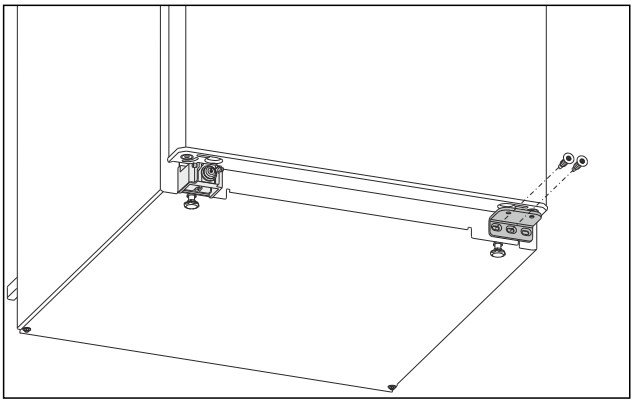

Fig. 6

▶ Deșurubați și scoateți șurubul din mijloc de la suportul de lagăr inferior cu șurubelnița Torx 20. *Fig. 6 ()*
▶ Deșurubați și scoateți șurubul din interior de la suportul de lagăr inferior cu șurubelnița Torx 20. *Fig. 6 ()*
▶ Puneți șuruburile deoparte.

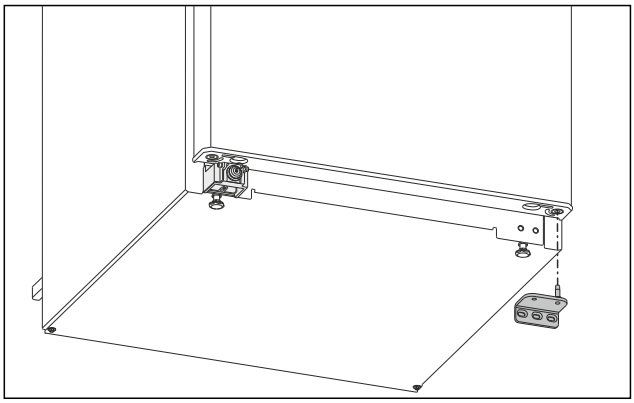

Fig. 7

▶ Detașați suportul de lagăr în jos. (vezi Fig. 7)
▶ Puneți suportul de lagăr deoparte.

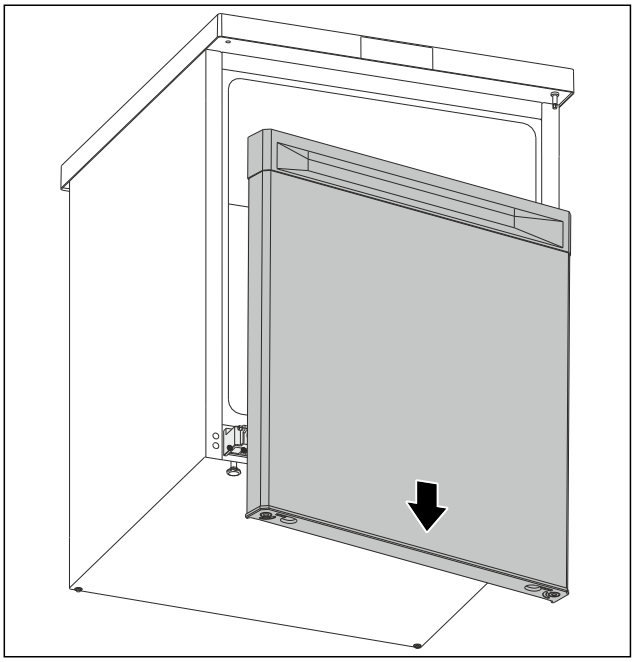

Fig. 8

▶ Detașați ușa în jos. (vezi Fig. 8)
▶ Puneți ușa deoparte.

3.5.3 Pregătirea ușii

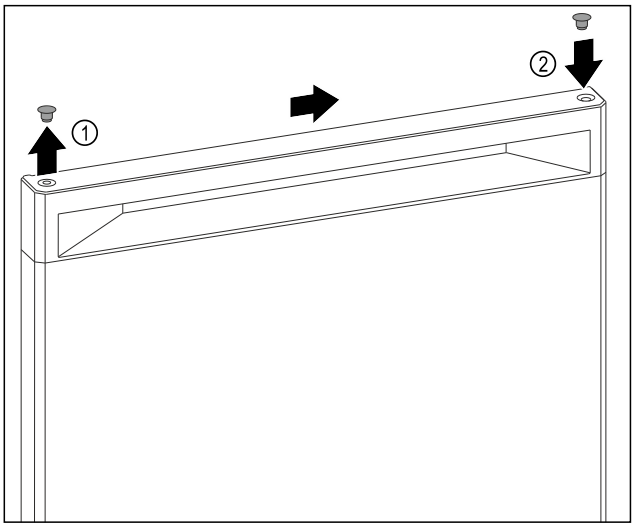

Fig. 9

▶ Ridicați cu precauție dopurile de acoperire de pe partea superioară a ușii *Fig. 9 (1)* cu șurubelniță plată.
▶ Montați dopurile de acoperire pe partea opusă. *Fig. 9 (2)*

3.5.4 Mutarea încuietorii

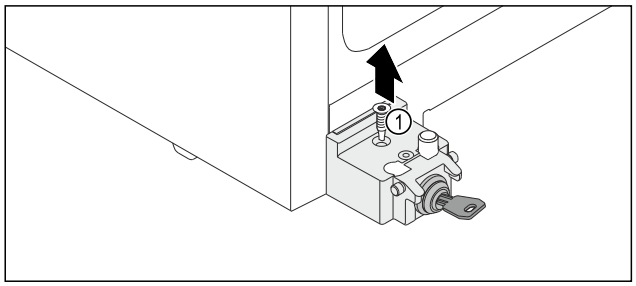

Fig. 10

▶ Extrageți prin rotire șurubul *Fig. 10 (1)*.

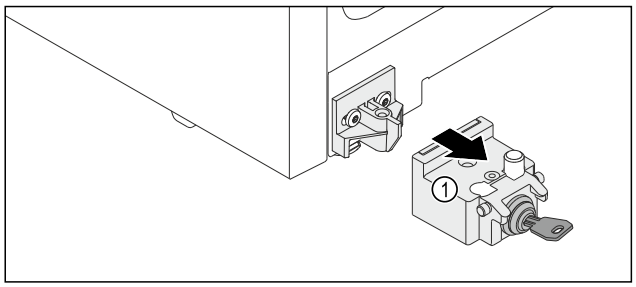

Fig. 11

▶ Extrageți dispozitivul de închidere *Fig. 11 (1)* spre partea frontală.

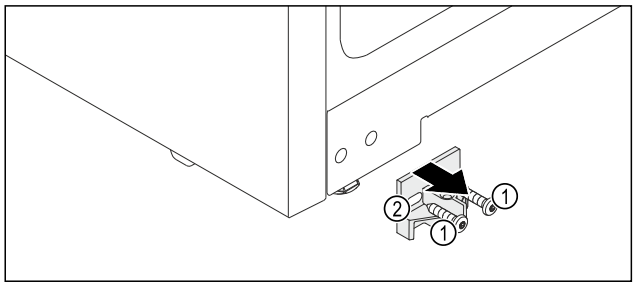

Fig. 12

▶ Extrageți prin rotire șuruburile *Fig. 12 (1)*.
▶ Extrageți piesa de susținere *Fig. 12 (2)* spre partea frontală.

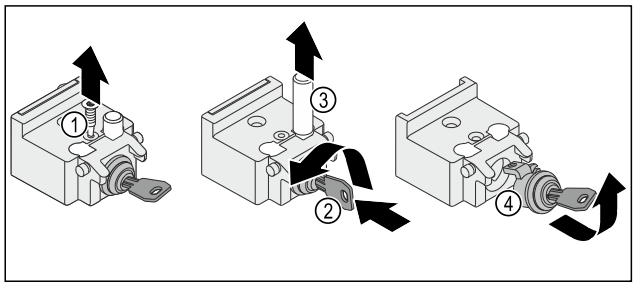

Fig. 13

▶ Extrageți prin rotire șurubul *Fig. 13 (1)*.
▶ Împingeți cheia *Fig. 13 (2)* și rotiți-o.
▶ Extrageți în sus bolțul *Fig. 13 (3)*.
▶ Extrageți încuietoarea *Fig. 13 (4)*.

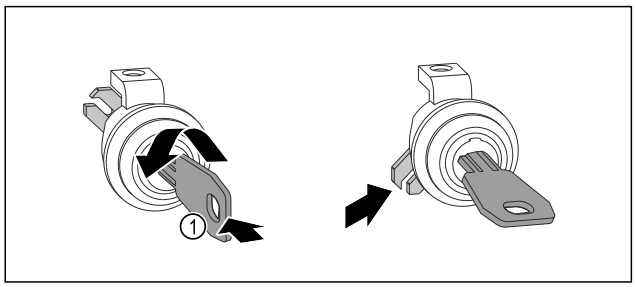

Fig. 14

▶ Împingeți cheia *Fig. 14 (1)* și rotiți-o.

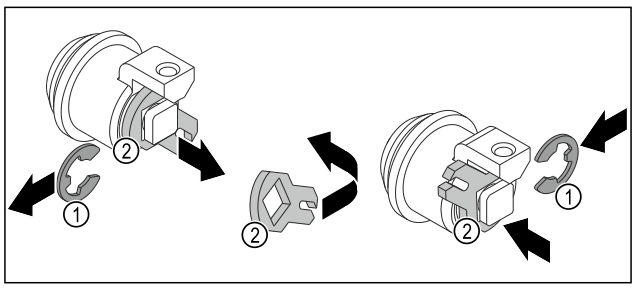

Fig. 15

▶ Extrageți inelul de siguranță *Fig. 15 (1)*.
▶ Detașați cârligul de închidere *Fig. 15 (2)*, răsuciți-l și introduceți-l la loc.
▶ Introduceți inelul de siguranță *Fig. 15 (1)*.

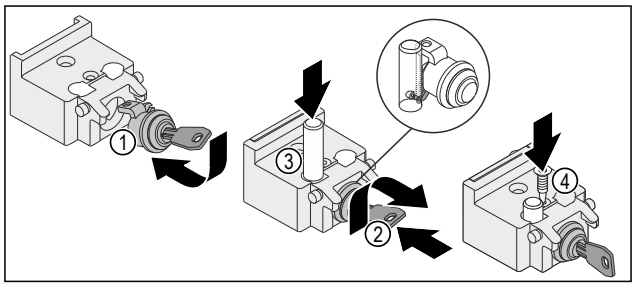

Fig. 16

▶ Introduceți încuietoarea *Fig. 16 (1)*.
▶ Împingeți cheia *Fig. 16 (2)* și rotiți-o.
▶ Introduceți bolțul *Fig. 16 (3)*.
▷ Știftul dispus transversal în bolț este așezat după introducere în canelura cârligului încuietorii.
▶ Introduceți prin rotire șurubul *Fig. 16 (4)*.

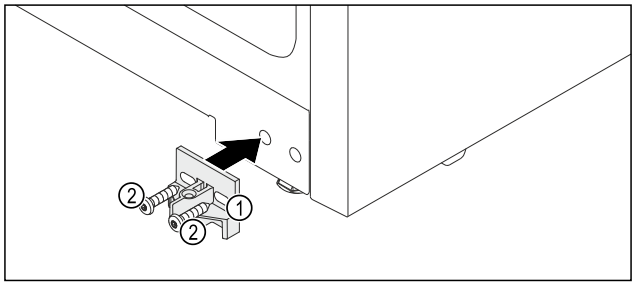

Fig. 17

▶ Montați piesa de susținere *Fig. 17 (1)* cu șuruburi *Fig. 17 (2)* pe partea opusă a carcasei aparatului.

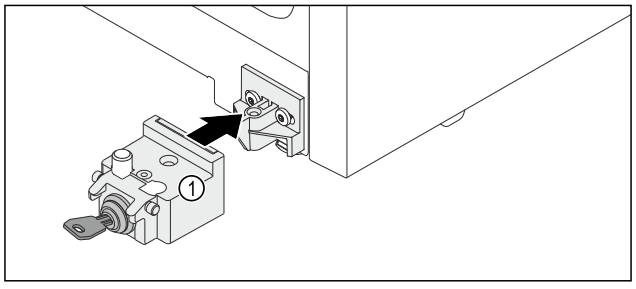

Fig. 18

▶ Așezați dispozitivul de închidere *Fig. 18 (1)*.

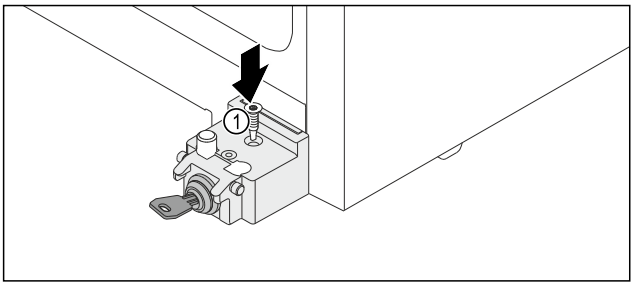

Fig. 19

▶ Introduceți prin rotire șurubul *Fig. 19 (1)*.

3.5.5 Mutarea pieselor de lagăr inferioare

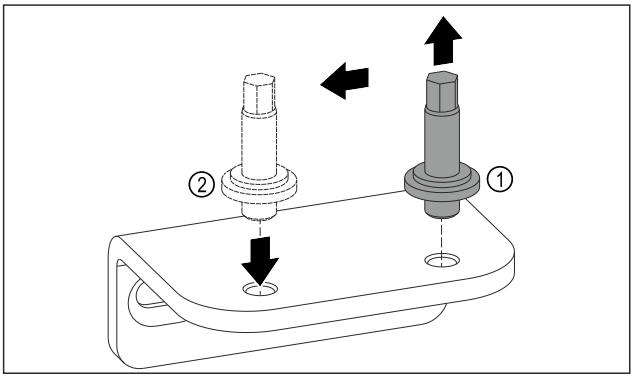

Fig. 20

▶ Deșurubați și demontați bolțurile de pe suportul inferior de lagăr cu cheia cu hexagon exterior SW5. *Fig. 20 (1)*
▶ Montați bolțurile pe partea opusă. *Fig. 20 (2)*
▶ Înșurubați ferm bolțurile cu cheia cu hexagon exterior SW5.

3.5.6 Mutarea pieselor de lagăr superioare

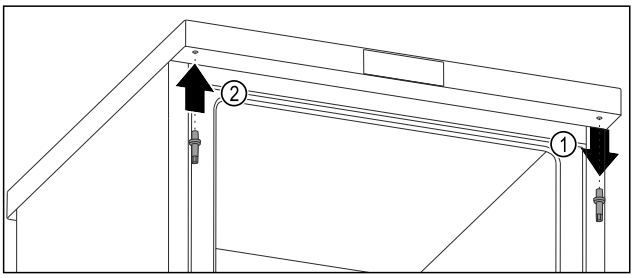

Fig. 21

▶ Extrageți prin rotire bolțul superior cu cheia cu hexagon exterior. *Fig. 21 (1)*
▶ Înșurubați ferm bolțul pe partea opusă cu cheia cu hexagon exterior. *Fig. 21 (2)*

3.5.7 Montarea ușii

AVERTIZARE
Pericol de accidentare prin căderea ușii!
Dacă piesele de susținere nu sunt fixate suficient de ferm, ușa poate cădea. Aceasta poate provoca vătămări grave. În plus este posibil ca ușa să nu se închidă, astfel că aparatul nu mai răcește în mod corespunzător.
▶ Înșurubați ferm consolele de lagăr cu 4 Nm.
▶ Controlați, respectiv strângeți toate șuruburile.

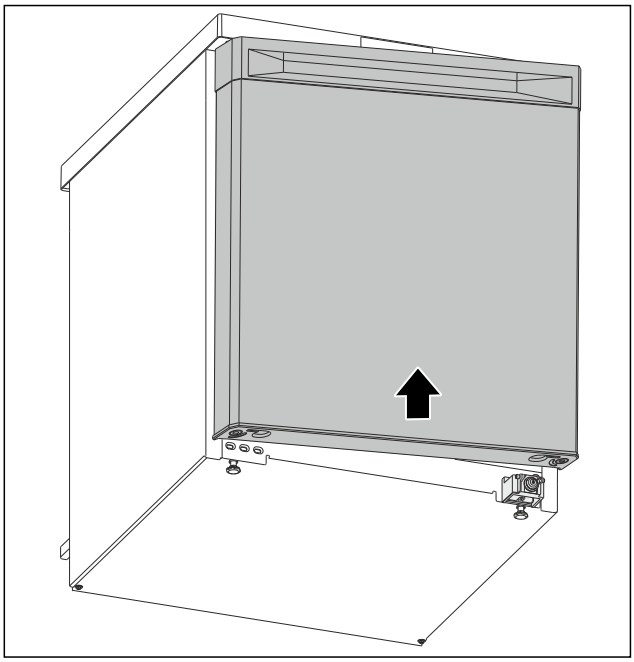

Fig. 22

▶ Împingeți ușa în stare deschisă pe bolțul superior. (vezi Fig. 22)

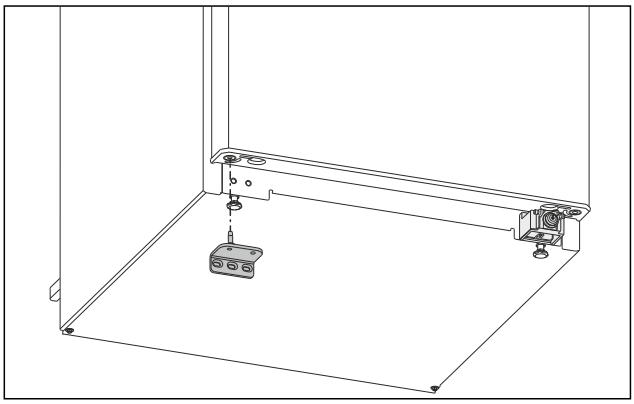

Fig. 23

▶ Montați suportul de lagăr inferior pe partea opusă. (vezi Fig. 23)

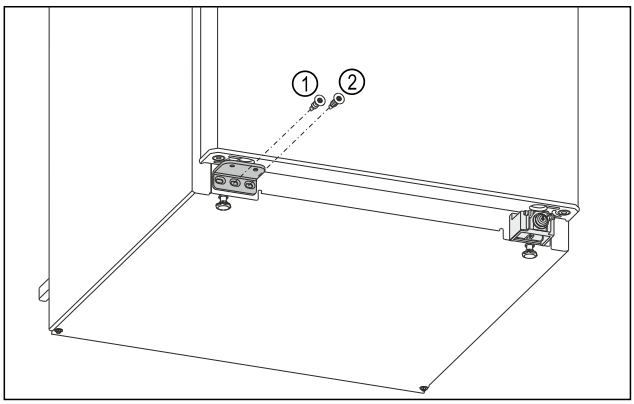

Fig. 24

▶ Înșurubați ferm șurubul din mijloc al suportului de lagăr *Fig. 24 (1)* cu șurubelnița Torx 20.
▶ Înșurubați ferm șurubul din interior al suportului de lagăr *Fig. 24 (2)* cu șurubelnița Torx 20.
▶ Verificați ușa.
▷ Opritorul ușii este schimbat.

3.6 Alinierea ușii

Dacă ușa nu este dreaptă, puteți ajusta ușa la colțarul balamalei inferior.

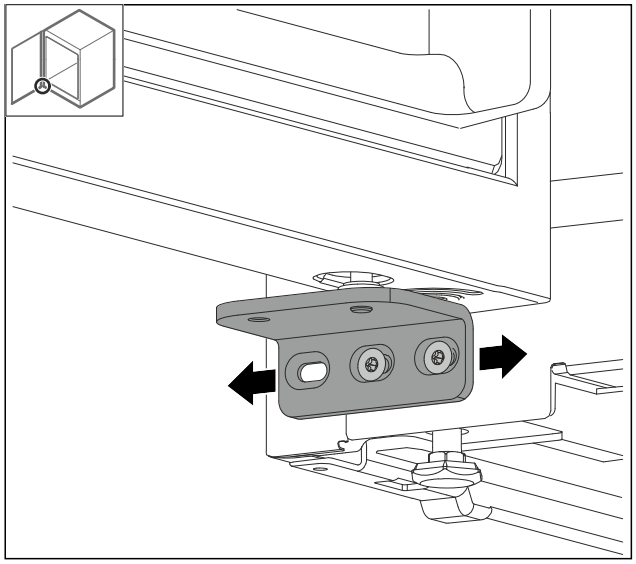

Fig. 25

▶ Desfaceți ușor cele două șuruburi și împingeți ușa cu colțarul balamalei spre dreapta sau stânga.
▶ Strângeți ferm șuruburile până la opritor.
▷ Ușa este aliniată drept.

3.7 Instalarea aparatului

PRECAUȚIE
Pericol de vătămare sau de deteriorare a aparatului!
▶ Instalați aparatul cu 2 persoane.

PRECAUȚIE
Pericol de vătămare sau de deteriorare a aparatului!
Ușa se poate lovi de perete și poate fi astfel deteriorată.
În cazul ușilor din sticlă, sticla deteriorată poate provoca vătămări!
▶ Protejați ușa contra lovirii de perete. Instalați pe perete opritoare de ușă, de exemplu opritoare din pâslă.

▶ Conectați toate componentele necesare (de exemplu, cablul de alimentare) la partea din spate a aparatului și ghidați-le în lateral.

Indicație
Cablurile pot fi deteriorate!
▶ Nu blocați cablul atunci când îl împingeți înapoi.

3.8 Instalarea mai multor aparate

ATENȚIE
Pericol de deteriorare din cauza condensului dintre pereții laterali!
▶ Nu instalați aparatul direct lângă un alt frigider.
▶ Așezați aparatele la o distanță de 10 cm între ele.
▶ Așezați mai multe aparate unul lângă altul numai până la temperaturi de 35 °C și umiditatea aer 65 %.
▶ Dacă umiditatea este mai mare, măriți distanța dintre aparate.

3.9 Împingerea aparatului în interior sub o placă de lucru

Puteți împinge în interior aparatele de masă cu o înălțime a aparatului de maxim 850 mm sub o placă de lucru continuă.

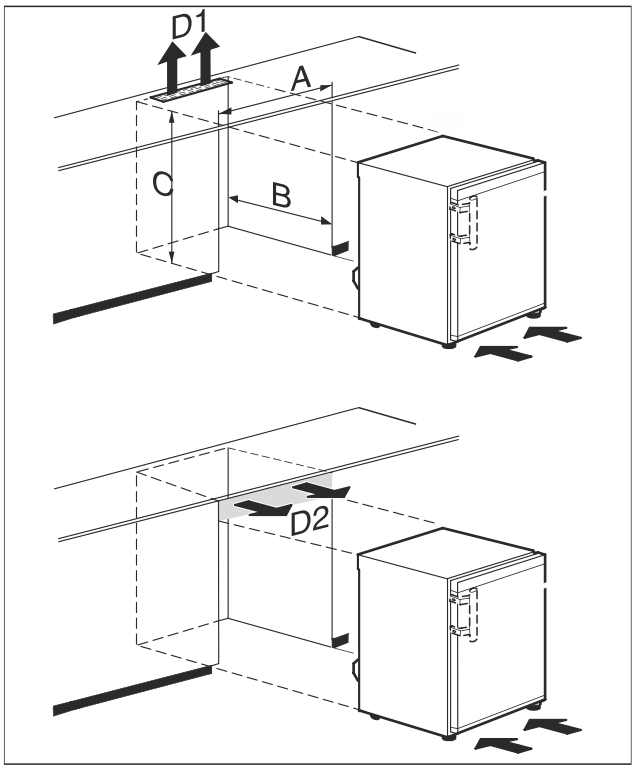

Fig. 26

(A) Lățimea aparatului fără placa mesei
(B) Adâncime nișă
(C) Înălțime nișă
(D1) Secțiune de aerisire în placa de lucru
(D2) Secțiune de aerisire între placa de lucru și aparat

A	cel puțin 553 mm
B	cel puțin 610 mm
C	cel puțin 685 mm
D1 sau D2	cel puțin 200 cm²

AVERTIZARE
Pericol de incendiu prin scurtcircuit!
▶ Când configurați aparatul: Nu îndoiți, nu ciupiți și nu deteriorați cablul de conectare la rețea.
▶ Nu folosiți aparatul cu un cablu de conectare la rețea defect.

Asigurați-vă că sunt îndeplinite următoarele condiții necesare:

❑ Priza este ușor accesibilă și nu se află în spatele aparatului.

▶ Împingeți aparatul în interior sub placa de lucru.

3.10 După instalare

▶ Desprindeți foliile de protecție. *
▶ Curățați aparatul. (vezi 9.3 Curățarea aparatului)
▶ Dacă este necesar: Dezinfectați aparatul.
▶ Păstrați factura pentru a avea la dispoziție la servicii de revizie datele aparatului și ale comerciantului.

3.11 Evacuarea ambalajului la deșeuri

AVERTIZARE
Pericol de asfixiere din cauza materialului de ambalare și a foliilor!
▶ Nu lăsați copii să se joace cu materialul de ambalare.

Ambalajul este fabricat din materiale reciclabile:
- Carton ondulat/Carton
- Piese din polistiren expandat
- Folii și pungi din polietilenă
- Benzi de legare din polipropilenă
- Rame de lemn fixate cu cuie și geam de polietilenă*

▶ Predați materialul de ambalare la un centru de colectare oficial.

3.12 Racordarea aparatului la alimentarea electrică

AVERTIZARE
Pericol de electrocutare și vătămare din cauza aparatului deteriorat sau a conductorului de legătură la rețea deteriorat!
Pericol de moarte și vătămări prin tăiere. Dacă aparatul sau conductorul de legătură la rețea au fost deteriorate în timpul transportului, puteți suferi un electrocutare fatală. De asemenea, puteți suferi tăieturi la piesele deteriorate ale carcasei aparatului.
▶ Verificați dacă aparatul și conductorul de legătură la rețea sunt deteriorate după transport.
▶ Nu utilizați în niciun caz aparatul dacă acesta sau conductorul de legătură la rețea sunt deteriorate.
▶ Luați legătura cu centrul de service.

Racordați aparatul cu ajutorul conductorului de racord la rețea livrat separat la rețeaua electrică. Conductorul de racord la rețea are la un capăt o mufă de putere redusă și la celălalt capăt o fișă de rețea.

Asigurați-vă că sunt îndeplinite următoarele condiții necesare:
- Aparatul și conductorul de racord la rețea sunt nedeteriorate.
- Aparatul este instalat în conformitate cu prevederile. (vezi 3.7 Instalarea aparatului)
- Cerințele privind racordul electric sunt respectate. (vezi 3.1 Condiții de instalare)
- Cotele privind racordul în conformitate cu prevederile sunt cunoscute și respectate.
- Tensiunea rețelei și frecvența corespund indicațiilor de pe plăcuța de fabricație.
- Priza este legată la pământ conform prescripțiilor și protejată printr-o siguranță electrică.
- Curentul de declanșare a siguranței se situează între 10 A și 16 A.
- Priza este ușor accesibilă și nu se află în spatele aparatului.

ATENȚIE
Pericol de deteriorare cauzat de funcționarea improprie!
Deteriorare componentelor electrice ale aparatului.
▶ Utilizați exclusiv conductorul de legătură la rețea din pachetul de livrare.

AVERTIZARE
Pericol de incendiu cauzat de racordarea improprie!
Provocare de arsuri.
Deteriorări la aparat.
▶ Nu utilizați cabluri prelungitoare.
▶ Nu utilizați bare de distribuție.

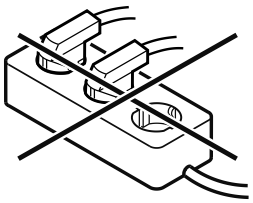

ATENȚIE
Pericol de deteriorare cauzat de racordarea improprie!
Deteriorări la aparat.
▶ Nu racordați aparatul la invertoare, ca de ex. instalații fotovoltaice și generatoare pe benzină.

▶ Racordați fișa de rețea a conductorului de racord la rețea la alimentarea cu tensiune. Aveți în vedere stabilitatea fișei de rețea în priză.
▷ Aparatul este racordat. Pentru prima punere în funcțiune a se vedea capitolul următor sau instrucțiunile de utilizare.

4 Modul de funcționare al display-ului

Operați aparatul dumneavoastră cu butonul tactil.

4.1 Navigarea cu butonul tactil și explicitarea simbolurilor

În figuri sunt utilizate diferite simboluri pentru navigarea cu butonul tactil. Următorul tabel descrie aceste simboluri.

Simbol	Descriere
	**Atingeți scurt butonul tactil cu degetul:** Navigați prin meniul principal și prin submeniu. Dacă este reprezentată o cifră pe mână: După cifră recunoașteți cât de des trebuie să atingeți scurt succesiv butonul tactil pentru a naviga la o anumită funcție.
	**Atingeți butonul tactil timp de 3 secunde cu degetul:** Porniți aparatul. În meniul principal: Opriți aparatul. În submeniu: Treceți în meniul principal. Dezactivați funcția activă a submeniului.
	**Atingeți butonul tactil timp de 7 secunde cu degetul:** În meniul principal: Deschideți submeniul.
	**Săgeată cu ceas:** Durează mai mult de 10 secunde, până când apare următorul afișaj pe display.

Simbol	Descriere
2s 5s 10s	**Săgeată cu indicarea timpului:** Durează timpul indicat, până când apare următorul afișaj pe display.

Indicație
Dacă atingeți butonul tactil timp de **15 secunde**, atunci deschideți meniul Service. Recunoașteți meniul Service după aprinderea intermitentă a LED-ului 5 și a LED-ului WLAN. Acest meniu este special pentru tehnicianul de service.

▶ Părăsirea meniului Service: Atingeți butonul tactil timp de 3 secunde sau nu executați timp de 5 minute nicio acțiune la display.

4.2 Meniuri

Funcțiile aparatului sunt distribuite în meniuri diferite.

Meniu	Descriere
Meniu principal	Dacă conectați aparatul, vă aflați automat în meniul principal. De aici navigați la funcțiile aparatului și la submeniu.
Submeniu	Submeniul conține funcții suplimentare ale aparatului pentru setarea aparatului dumneavoastră.

4.2.1 Meniu principal

În meniul principal puteți activa/dezactiva următoarele funcții:

LED	Descriere
3°C	Temperatura 3 °C
4°C	Temperatura 4 °C
5°C	Temperatura 5 °C
6°C	Temperatura 6 °C
7°C	Temperatura 7 °C

Semnificația LED-urilor din meniul principal

4.2.1 Deschiderea meniului principal

Dacă conectați aparatul, vă aflați automat în meniul principal.

Dacă vă aflați în submeniu și doriți să comutați în meniul principal.:

▶ Efectuați pașii de acțiune (vezi 4.2.2 Părăsirea submeniului) .

4.2.1 Navigarea în meniul principal

Dacă navigați în meniul principal, atunci după LED-ul 5 urmează din nou LED-ul 1.



Fig. 27

▶ Atingeți butonul tactil în mod repetat, scurt, până când se aprinde LED-ul corespunzător funcției dorite.
▷ Funcția este activată.

4.2.1 Modul de repaus al display-ului

Dacă nu atingeți butonul tactil în meniul principal timp de 10 secunde, atunci display-ul trece în modul de repaus. Modul de repaus vă împiedică să corectați temperatura prin atingerea accidentală a butonului tactil.

Încheiere mod de repaus:



Fig. 28

▶ Atingeți scurt butonul tactil.
▷ Se emite un semnal sonor de confirmare.
▷ Temperatura setată se aprinde intermitent o dată.
▷ Modul de repaus este încheiat.

4.2.2 Submeniu

În submeniu puteți activa/dezactiva următoarele funcții:

LED	Descriere	Poziție LED
3°C	Blocare introducere	LED 1
5°C	Resetare pe reglajele din fabricație	LED 3
7°C	Selectare WLAN sau LAN. Această funcție este activată, dacă echipați aparatul dumneavoastră cu un SmartModule. (vezi 2.3 Dotarea specială)	LED 5

Semnificația LED-urilor din submeniu

4.2.2 Deschiderea submeniului



Fig. 29

▶ Efectuați pașii de acțiune conform figurii până când se emite un ton de confirmare după 7 secunde.
▷ LED-urile 1-5 se aprind: Vă aflați în submeniu.

▷ Dacă nu executați nicio acțiune pe display timp de 5 secunde, afișajul sare înapoi la meniul principal.

4.2.2 Părăsirea submeniului



Fig. 30

▶ Executați pașii de acțiune conform figurii.

-sau-

▶ Nu atingeți butonul tactil timp de 5 secunde.

▷ Vă aflați în meniul principal.

4.2.2 Navigarea în submeniu

Dacă navigați în submeniu, atunci după LED-ul ultimei funcții a submeniului urmează din nou LED-ul 1.



Fig. 31

▶ Atingeți butonul tactil în mod repetat, scurt, până când se aprinde LED-ul corespunzător funcției dorite.

▷ După 5 secunde fără interacțiune se activează automat funcția selectată.

5 Punere în funcțiune

5.1 Pornirea aparatului (prima punere în funcțiune)

Asigurați-vă că sunt îndeplinite următoarele condiții necesare:

- ❑ Aparatul este instalat și racordat corespunzător instrucțiunilor de montaj.
- ❑ Toate benzile adezive, foliile adezive și de protecție, precum și siguranțele de transport din și de la aparat sunt îndepărtate.
- ❑ Toate inserturile publicitare din sertare sunt extrase.
- ❑ Modul de funcționare al display-ului este cunoscut. (vezi 4 Modul de funcționare al display-ului)

Pornirea aparatului:

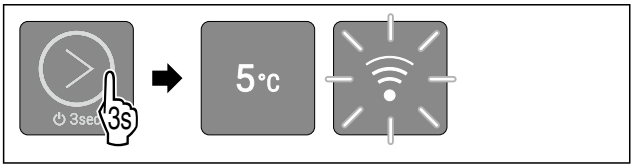

Fig. 32 La aparate cu SmartModuleîncorporat/montat ulterior

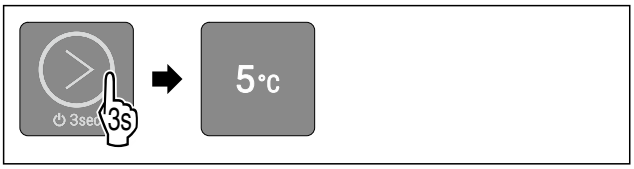

Fig. 33 La aparate fără SmartModule

▶ Atingeți butonul tactil conform figurii, timp de 3 secunde până când se emite un semnal sonor de confirmare.

▷ Aparatul este pornit.

▷ Iluminatul interior este activat.

▷ LED-ul 3 se aprinde: Temperatura este setată din fabricație la 5 °C.

▷ Aparatul se răcește la temperatura țintă setată din fabricație.

▷ Dacă este montat SmartModule: LED-ul WLAN se aprinde intermitent. WLAN-Accesspoint este deschis timp de 15 minute.

Aparatul pornește în modul demo:

Dacă aparatul pornește în modul demo:

▶ Dezactivați modul demo. (vezi Dezactivarea modului demo)

Display-ul trece în modul de repaus:

Dacă display-ul trece în modul de repaus:

▶ Atingeți scurt butonul tactil. (vezi 4.2.1 Modul de repaus al display-ului)

6 Depozitare

6.1 Indicații privind depozitarea

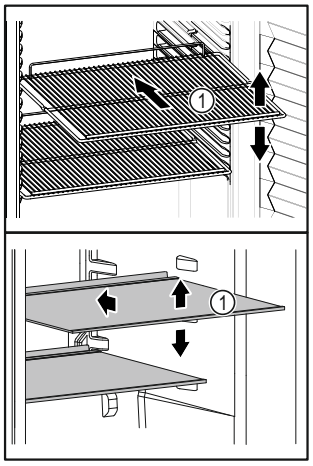

Fig. 34 Reprezentare exemplificativă

Aveți în vedere la depozitare:

- ❑ Dacă polițele *Fig. 34 (1)* pot fi mutate, adaptați-le în funcție de înălțime.
- ❑ Respectați încărcarea maximă. (vezi 10.1 Date tehnice)
- ❑ Nu încărcați aparatul decât după ce a fost atinsă temperatura de depozitare (respectarea lanțului de frig).
- ❑ Nu este permis ca produsele refrigerate să atingă peretele posterior.
- ❑ Produsele refrigerate nu ies peste suprafețele de depunere.
- ❑ Păstrați lichidele în recipiente închise.
- ❑ Depozitați produsele refrigerate la distanță unele de altele, astfel încât aerul să circule bine.

7 Deservire

7.1 Elementele de operare și de afișare

Afișajul oferă o prezentare rapidă a stării actuale a aparatului, a setării temperaturii, a stării funcțiilor, precum și a mesajelor.

Operați aparatul dumneavoastră cu butonul tactil.

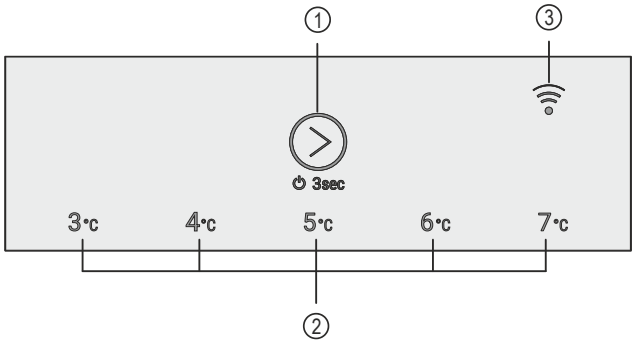

Fig. 35 Reprezentare exemplificatoare: Display

(1) Buton tactil (element de operare)
(2) Afișajul temperaturii/afișajul de status
(3) LED WLAN

7.1.1 Indicatorul de temperatură/afișajul de status

Indicatorul de temperatură/afișajul de status constă din cinci LED-uri:

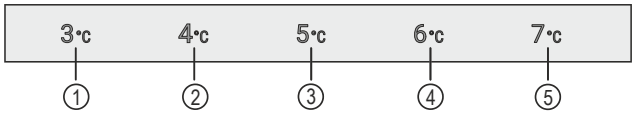

Fig. 36 Reprezentare exemplificatoare

(1) LED 1
(2) LED 2
(3) LED 3
(4) LED 4
(5) LED 5

LED-urile indică în meniul principal setările temperaturii (vezi 4.2.1 Meniu principal) și în submeniu funcțiile (vezi 4.2.2 Submeniu) .

7.1.2 Comportamentul LED-urilor

Recunoașteți starea aparatului după aprinderea sau aprinderea intermitentă a LED-urilor:

Comportamentul LED-urilor (reprezentare exemplificatoare)	Descriere
	**LED-ul nu se aprinde:** LED-ul nu este selectat. Funcția nu este activă.
	**LED-ul se aprinde:** LED-ul este selectat sau funcția este activă.
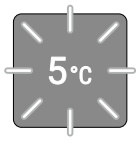	**Mai multe LED-uri se aprind intermitent simultan:** A apărut o eroare. (vezi 7.3 Mesaje)
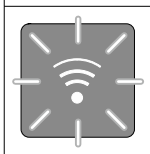	**Dacă este montat SmartModule și LED-ul WLAN se aprinde intermitent:** WLAN-Accesspoint este deschis sau se stabilește conexiunea WLAN.
 	**Dacă este montat SmartModule și LED-ul WLAN se aprinde:** Conexiunea LAN este selectată. **LED-ul WLAN nu se aprinde:** Conexiunea WLAN este selectată.

Comportamentul LED-urilor

7.1.3 Semnale acustice

Se emite un semnal acustic în următoarele cazuri:

Semnal acustic	Descriere
Ton de confirmare	Se emite dacă atingeți butonul tactil.
Alarmă sonoră	Se emite dacă apare o eroare. (vezi 7.3 Mesaje)
Ton de eroare	Se emite dacă atingeți butonul tactil dar interacțiunea nu este posibilă.

7.2 Funcțiile aparatului

7.2.1 Indicații referitoare la funcțiile aparatului

Funcțiile aparatului sunt setate din fabricație, astfel încât aparatul dumneavoastră să fie complet funcțional.

Înainte să modificați, activați sau dezactivați funcțiile aparatului asigurați-vă că sunt îndeplinite următoarele condiții necesare:

- ❑ Ați citit și înțeles descrierile referitoare la modul de funcționare al display-ului. (vezi 4 Modul de funcționare al display-ului)
- ❑ V-ați familiarizat cu elementele de operare și afișare ale aparatului dumneavoastră. (vezi 7.1 Elementele de operare și de afișare)

Oprirea și pornirea aparatului

Această funcție permite oprirea și pornirea întregului aparat.

Oprirea aparatului

Dacă deconectați aparatul, setările pe care le-ați făcut anterior sunt salvate.

Asigurați-vă că sunt îndeplinite următoarele condiții necesare:

- ❑ Instrucțiunile de lucru sunt executate.
- ❑ Vă aflați în meniul principal. (vezi 4.2.2 Părăsirea submeniului)

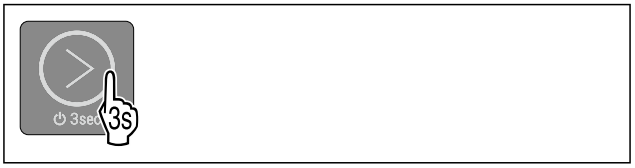

Fig. 37

▶ Efectuați pașii de acțiune conform figurii până când se emite un semnal sonor de confirmare.
▷ LED-urile display-ului nu se mai aprind.

▷ Iluminatul interior este dezactivat.
▷ Aparatul este oprit.

Pornirea aparatului

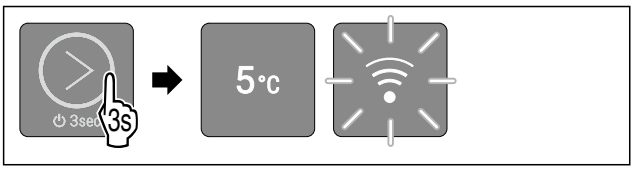

Fig. 40 Reprezentare exemplificatoare: La aparate cu SmartModuleîncorporat/montat

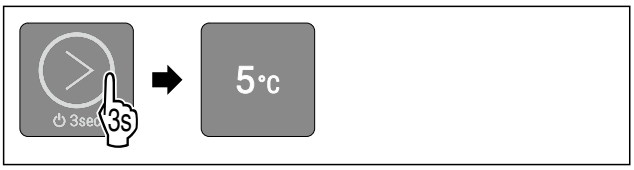

Fig. 41 Reprezentare exemplificatoare: La aparate fără SmartModule

▶ Efectuați pașii de acțiune conform figurii până când se emite un semnal sonor de confirmare.
▷ Aparatul este pornit.
▷ Iluminatul interior este activat.
▷ La prima punere în funcțiune: Aparatul se răcește la temperatura țintă setată din fabricație.
▷ Dacă aparatul a fost deja în funcțiune în prealabil: Aparatul se răcește la temperatura țintă setată în prealabil.
▷ Dacă este montat SmartModule: La prima punere în funcțiune sau dacă aparatul nu a fost legat în prealabil la WLAN, punctul de acces WLAN este deschis timp de 15 minute.
▷ Dacă este montat SmartModule: Dacă aparatul a fost legat în prealabil la WLAN, aparatul se conectează automat la WLAN.

5 °C Temperatură

Cu această funcție setați temperatura.

Temperatura depinde de următorii factori:
- Frecvența deschiderii ușii
- Durata deschiderii ușii
- Temperatura ambientală de la locația de montare
- Tipul, temperatura și cantitatea alimentelor

Setarea temperaturii

Funcția se află în meniul principal pe poziția LED-urilor 1-5.

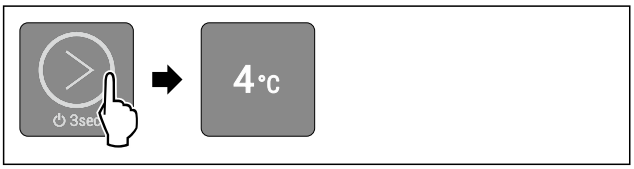

Fig. 43 Reprezentare exemplificatoare

▶ Atingeți butonul tactil conform figurii, în mod repetat, scurt, până când se aprinde temperatura dorită.
▷ Temperatura este setată.
▷ Aparatul se răcește la temperatura țintă setată.

Blocare introducere

Cu această funcție activați sau dezactivați blocarea introducerii. Blocarea introducerii împiedică ca aparatul să fie operat accidental de copii.

Mod de utilizare:
- Evitați modificarea involuntară a funcțiilor.
- Evitați deconectarea involuntară a aparatului.
- Evitați setarea involuntară a temperaturii.

Activare blocare introducere

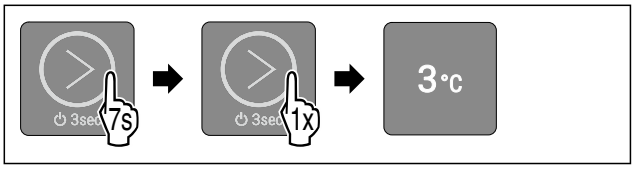

Fig. 44

▶ Executați pașii de acțiune conform figurii.
▷ LED-ul 1 se aprinde.
▷ După 5 secunde fără interacțiune se activează blocarea introducerii.

Dezactivare blocare introducere

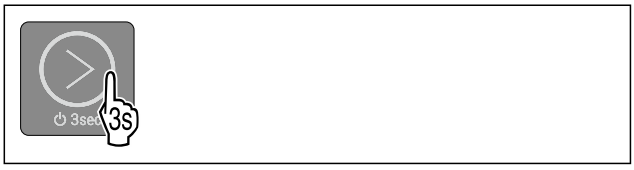

Fig. 45

▶ Efectuați pașii de acțiune conform figurii până când se emite un semnal sonor de confirmare.
▷ Blocarea introducerii este dezactivată.
▷ Vă aflați în meniul principal.

7.2.5 WLAN/LAN

Cu această funcție conectați aparatul dumneavoastră fie fără fir (prin WLAN) sau prin cablu (prin LAN) la internet. Puteți monitoriza apoi temperatura din aparat prin Liebherr SmartMonitoring Dashboard. Cu această funcție puteți separa sau reseta din nou conexiunea, precum și schimba între WLAN și LAN.

Dacă doriți să conectați aparatul dumneavoastră prin WLAN sau LAN la internet, asigurați-vă că sunt îndeplinite următoarele condiții necesare:

❑ SmartModule este achiziționat.
❑ SmartModule este introdus în poziția corectă. (vezi 2.2 Vedere de ansamblu a aparatului și dotărilor)

Indicație
Obțineți accesorii prin centrul de service (vezi 10.3 Centrul de service) sau din comerțul de specialitate prin căutarea comercianților pe pagina noastră de service de pe internet:
home.liebherr.com

Dacă doriți să utilizați Liebherr SmartMonitoring Dashboard, asigurați-vă apoi că sunt îndeplinite următoarele condiții necesare:

❑ SmartModule este instalat.
❑ Un cont MyLiebherr comercial este creat. Vă puteți înregistra la https://my.liebherr.com.
❑ Apelarea Liebherr SmartMonitoring Dashboard: https://smartmonitoring.liebherr.com.

Indicație
Liebherr SmartMonitoring Dashboard nu este disponibil în toate țările.

Stabilirea conexiunii WLAN

Asigurați-vă că sunt îndeplinite următoarele condiții necesare:

❑ Aparatul nu a fost conectat încă până acum prin WLAN!
❑ SmartModule este introdus.

- ❑ Liebherr SmartMonitoring Dashboard este instalat.
- ❑ Înregistrarea în Liebherr SmartMonitoring Dashboard este încheiată.
- ▶ Deconectați aparatul. (vezi Oprirea aparatului)
- ▶ Conectați aparatul. (vezi 5.1 Pornirea aparatului (prima punere în funcțiune))
- ▷ LED-ul WLAN se aprinde intermitent: WLAN-Accesspoint este deschis timp de 15 de minute.
- ▷ Aparatul încearcă automat să stabilească o conexiune.
- ▷ Dacă aparatul este conectat cu WLAN: LED-ul WLAN se stinge.

Stabilire conexiune LAN

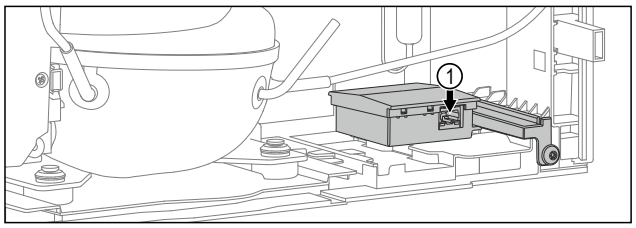

Fig. 46

Asigurați-vă că sunt îndeplinite următoarele condiții necesare:

- ❑ Aparatul nu a fost conectat încă până acum prin LAN!
- ❑ SmartModule este introdus.
- ❑ Este conectat un cablu de rețea. *Fig. 46 (1)*
- ❑ Rețeaua este conectată la internet.

- ▶ Deconectați aparatul. (vezi Oprirea aparatului)
- ▶ Conectați aparatul. (vezi 5.1 Pornirea aparatului (prima punere în funcțiune))
- ▷ LED-ul WLAN se aprinde intermitent.
- ▶ Aparatul încearcă automat să stabilească o conexiune LAN.
- ▷ Dacă aparatul este conectat cu LAN: LED-ul WLAN se aprinde neîntrerupt.

Afișare tip de conexiune

Pentru a vizualiza tipul de conexiune, trebuie să navigați la submeniu. (vezi 4.2.2 Submeniu)

WLAN este activ:

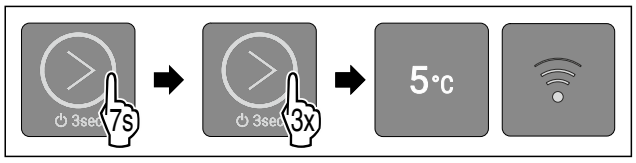

Fig. 47

- ▶ Executați pașii de acțiune conform figurii.
- ▷ LED-ul 5 se aprinde.
- ▷ LED-ul 6 nu se aprinde.

LAN este activ:

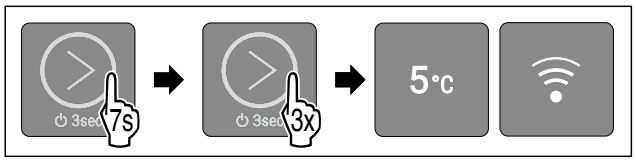

Fig. 48

- ▶ Executați pașii de acțiune conform figurii.
- ▷ LED-ul 5 se aprinde.
- ▷ LED-ul 6 se aprinde.

Schimbarea de la conexiunea LAN la conexiunea WLAN

Asigurați-vă că sunt îndeplinite următoarele condiții necesare:

- ❑ Conexiunea LAN este activă.
- ❑ SmartModule este introdus.

- ▶ Deconectați aparatul.
- ▶ Îndepărtați cablul de rețea.
- ▶ Conectați aparatul.
- ▷ Accesspoint este deschis timp de 15 minute.
- ▶ Executați pașii de acțiune conform figurii.

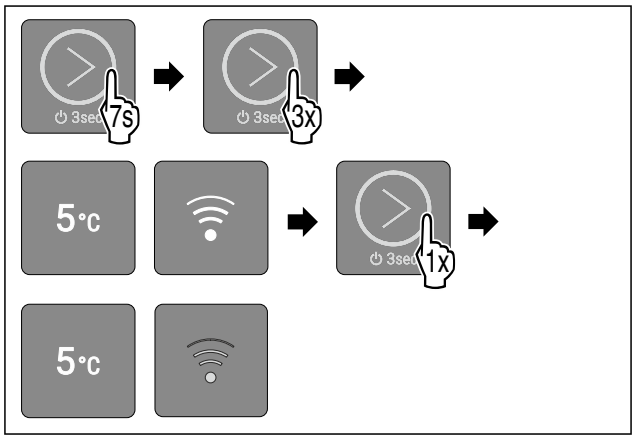

Fig. 49

- ▶ Executați pașii de acțiune conform figurii.
- ▷ LED-ul 6 nu se aprinde.
- ▷ Conexiunea WLAN este activă.

Schimbarea de la conexiunea WLAN la conexiunea LAN

Asigurați-vă că sunt îndeplinite următoarele condiții necesare:

- ❑ Conexiunea WLAN este activă.
- ❑ SmartModule este introdus.

- ▶ Deconectați aparatul.
- ▶ Introduceți cablul de rețea. *Fig. 46 (1)*
- ▶ Conectați aparatul.

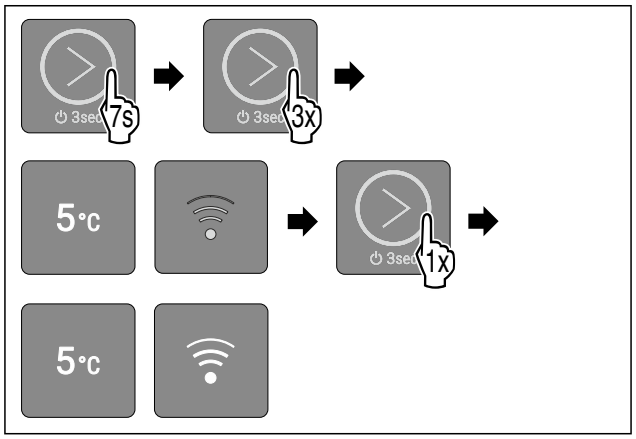

Fig. 50

- ▶ Executați pașii de acțiune conform figurii.
- ▷ LED-ul 6 se aprinde.
- ▷ Conexiunea LAN este activă.

Separarea conexiunii WLAN

Puteți separa conexiunea WLAN prin îndepărtarea SmartModule.

- ▶ Deconectați aparatul. (vezi Oprirea și pornirea aparatului)
- ▶ Îndepărtați SmartModule.
- ▶ Conectați aparatul. (vezi Oprirea și pornirea aparatului)
- ▷ Aparatul este repornit.
- ▷ Aparatul este pregătit de funcționare fără conexiune la internet.

Separare conexiune LAN

Puteți separa conexiunea LAN prin îndepărtarea cablului de rețea.

- ▶ Deconectați aparatul. (vezi Oprirea și pornirea aparatului)
- ▶ Îndepărtați cablul de rețea.

▶ Conectați aparatul. (vezi Oprirea și pornirea aparatului)
▷ Aparatul este repornit.
▷ Aparatul încearcă automat să stabilească o conexiune WLAN. (vezi Stabilirea conexiunii WLAN)

Indicație
Dacă doriți să utilizați aparatul fără conexiunea WLAN, trebuie să separați conexiunea WLAN. (vezi Separarea conexiunii WLAN)

Resetarea conexiunii WLAN sau LAN

Puteți reseta conexiunea WLAN sau LAN prin resetarea întregului aparat la setările din fabricație. (vezi Resetare pe reglajele din fabricație)

Modul demo

Modul demo este o funcție specială pentru reprezentanții comerciali, care doresc să demonstreze funcțiile aparatului. Dacă activați modul demo, sunt dezactivate toate funcțiile tehnice de răcire și nu puteți deschide submeniul.

Dacă activați modul demo și apoi îl dezactivați din nou, atunci aparatul se resetează la setările din fabricație. (vezi Resetare pe reglajele din fabricație)

Activarea modului demo

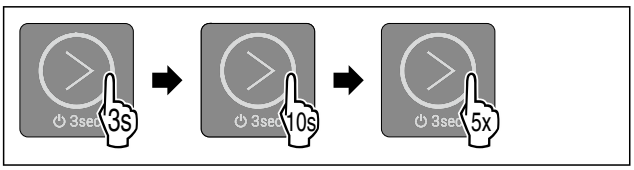

Fig. 51

▶ Atingeți butonul tactil conform figurii, timp de 3 secunde până când se emite un semnal sonor de confirmare.
▷ Aparatul este oprit.
▶ Atingeți butonul tactil conform figurii, timp de 10 secunde până când se emite după 10 secunde un semnal sonor de confirmare.
▶ Atingeți scurt butonul tactil de cinci ori.
▷ Toate LED-urile de temperatură se aprind scurt de două ori: Modul demo este activat.
▷ Aparatul este oprit.
▶ Conectați aparatul. (vezi Pornirea aparatului)
▷ Aparatul se află în modul demonstrativ.

Dezactivarea modului demo

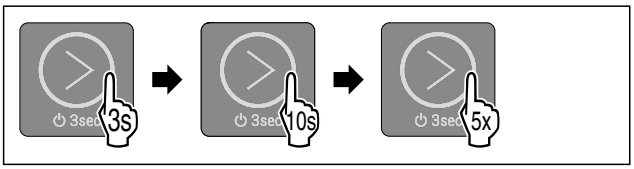

Fig. 52

▶ Atingeți butonul tactil conform figurii, timp de 3 secunde până când se emite un semnal sonor de confirmare.
▷ Aparatul este oprit.
▶ Atingeți butonul tactil conform figurii, timp de 10 secunde până când se emite după 10 secunde un semnal sonor de confirmare.
▶ Atingeți scurt butonul tactil de cinci ori.
▷ Toate LED-urile de temperatură se aprind scurt de patru ori: Modul demo este dezactivat.
▷ Aparatul este oprit.
▶ Conectați aparatul. (vezi Pornirea aparatului)

Resetare pe reglajele din fabricație

Cu această funcție resetați toate reglajele pe reglajele din fabricație. Toate setările pe care le-ați realizat până în prezent (de ex. date de autentificare) vor fi resetate la setarea inițială.

Mod de utilizare:

- Resetarea aparatului

Efectuarea resetării

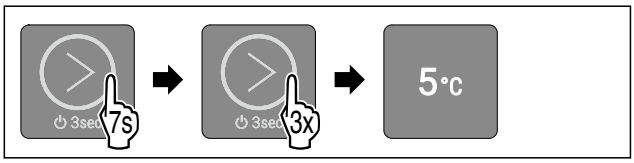

Fig. 53 Reprezentare exemplificatoare

▶ Executați pașii de acțiune conform figurii.
▷ LED-ul 3 se aprinde.
▷ După 5 secunde fără interacțiune aparatul este resetat.
▷ Aparatul este oprit.
▶ Conectați aparatul. (vezi 5.1 Pornirea aparatului (prima punere în funcțiune))
▷ Datele de autentificare sunt resetate.

7.3 Mesaje

Mesajele sunt semnalate acustic printr-un sunet de alarmă și optic printr-o aprindere intermitentă a LED-urilor pe display. În funcție De tipul de mesaj se aprind intermitent diferite LED-uri.

Puteți încheia mesajele următoare chiar dumneavoastră. La toate celelalte mesaje trebuie să luați legătura cu centrul de service. (vezi 10.3 Centrul de service)

Mesaj	Cauza	Încheierea mesajului
Se emite un semnal sonor. Iluminatul interior pulsează. **Alarmă ușă**	Mesajul apare când ușa este lăsată deschisă mai mult de 60 secunde.	Efectuați pașii de acțiune (vezi Alarmă ușă) .
LED-urile 1-5 se aprind intermitent. Se emite un semnal sonor. Iluminatul interior pulsează. **Alarmă de temperatură**	Apare mesajul, dacă temperatura nu corespunde temperaturii setate.	Efectuați pașii de acțiune (vezi Alarmă de temperatură) .
LED-ul 2, LED-ul 4 și LED-ul WLAN se aprind intermitent. **Eroare WLAN**	Mesajul apare dacă aparatul nu s-a putut conecta la WLAN sau dacă conexiunea WLAN este întreruptă.	Efectuați pașii de acțiune (vezi Eroare WLAN) .

Perspectivă generală asupra mesajelor

7.3.1 Încheierea mesajelor

Alarmă ușă



Fig. 54

▶ Încheiere alarmă: Executați pașii de acțiune conform figurii.

-sau-

▶ Închideți ușa.

▷ Alarma este încheiată.

▷ Dacă nu închideți ușa: Mesajul apare după 1 minute din nou.

Alarmă de temperatură

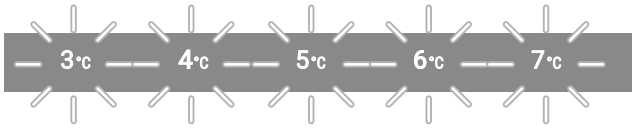

Fig. 55 Display-ul la alarma de temperatură

Cauze posibile pentru diferențele de temperatură:

- Ați introdus produse alimentare calde, proaspete.
- În timpul sortării și scoaterii alimentelor a pătruns o cantitate prea mare de aer cald din cameră.
- Curentul a fost întrerupt pentru un interval de timp mai îndelungat.
- Aparatul este defect.

▶ Remediați cauza.

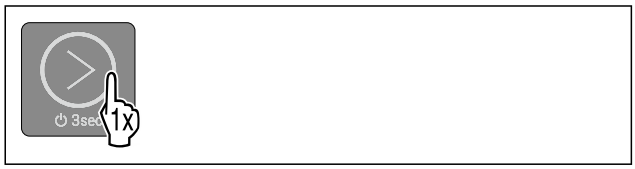

Fig. 56

▶ Încheiere alarmă: Executați pașii de acțiune conform figurii.

▷ Aparatul continuă să funcționeze în regim normal.

▷ LED-ul pentru temperatura setată anterior se aprinde intermitent până când este atinsă temperatura.

Eroare WLAN

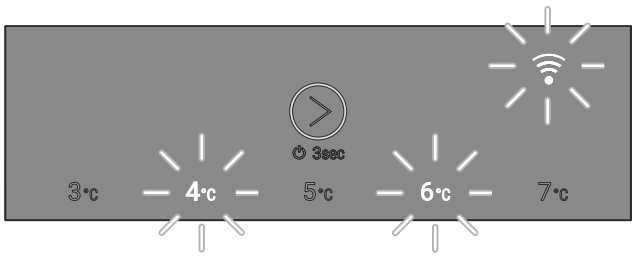

Fig. 58 Display-ul în caz de eroare WLAN

▶ Verificați conexiunea WLAN.



Fig. 59

▶ Încheiere alarmă: Executați pașii de acțiune conform figurii.

-sau-

▶ Restabiliți conexiunea WLAN.

▷ Aparatul continuă să funcționeze în regim normal. LED-ul pentru temperatura setată anterior se aprinde intermitent.

8 Dotare

8.1 Încuietoare de securitate

Încuietoarea din ușa aparatului este echipată cu un mecanism de siguranță.

8.1.1 Blocarea aparatului

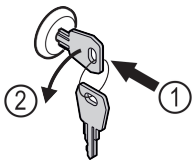

Fig. 60 Reprezentare exemplificatoare

▶ Introduceți cheia prin apăsare.

▶ Rotiți cheia cu 90° în sens invers acelor de ceasornic.

▷ Aparatul este blocat.

8.1.2 Deblocarea aparatului

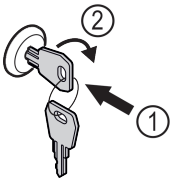

Fig. 61 Reprezentare exemplificatoare

▶ Introduceți cheia prin apăsare *Fig. 61 (1)*.

▶ Rotiți cheia cu 90° în sensul acelor de ceasornic *Fig. 61 (2)*.

▷ Aparatul este deblocat.

8.2 Senzori

Aparatul poate fi echipat cu următorii senzori pentru monitorizarea temperaturii:

- Senzor C

8.2.1 Senzor C (senzor de control)

Senzorul C este instalat permanent și reglează temperatura interioară a aparatului.

9 Întreținere

9.1 Plan de întreținere

Lucrările de întreținere trebuie să fie efectuate în mod regulat pentru a menține funcționarea aparatului.

PRECAUȚIE

Risc de rănire și deteriorare din cauza lucrărilor de întreținere neprofesioniste!

Vătămări corporale și daune materiale.

▶ Lucrările de întreținere pot fi efectuate numai de către personal specializat calificat.

AVERTIZARE
Pericol de scurtcircuit din cauza unor piese sub tensiune!
Șoc electric sau deteriorarea componentelor electronice.
▶ **Opriți aparatul.**
▶ Scoateți fișa de rețea sau deconectați siguranța.

Indicație
Se recomandă crearea unui jurnal de întreținere în care să se consemneze toate lucrările efectuate (reparații, inspecții).

Indicație
Liebherr recomandă o întreținere curentă anuală. Pentru o ofertă individuală vă rugăm să vă adresați serviciului pentru clienți (vezi 10.3 Centrul de service) .

Componenta	Activitate	Intervalul de întreținere
Piese din tablă	Verificați dacă există deteriorări și coroziune. Înlocuirea pieselor deteriorate: (vezi 10.3 Centrul de service)	Anual
Ușă, balamale	Alinierea (vezi 3.6 Alinierea ușii) , funcționarea și așezarea bună.	Anual
Încuietoare, mâner de ușă *	Verificați dacă se poate mișca ușor și dacă se potrivește bine.	Anual
Etanșarea ușii	Verificați dacă sunt deteriorate, uzate și dacă se potrivesc bine. O garnitură de înlocuire a ușii, este disponibilă de la centrul de service (vezi 10.3 Centrul de service) .	Anual
Alimentarea senzorului	Verificați dacă materialul de etanșare este intact.	Anual
Suprafețe	Curățare (vezi 9.3 Curățarea aparatului)	Recomandare: lunar sau conform cerințelor sau specificațiilor de la locul de amplasare
Suprafețe	Dezinfectare Următorii dezinfectanți au fost testați de Liebherr: Dismozon pur 1 % Lösung (Bode Chemie), Suma Quicksan (Diversey), Incidin Extra N (Ecolab Healthcare), Acrylan (Antiseptica chem.-pharm. Produkte), Buraton 10 F (Schülke und Mayr), Frankocid N (Franken Chemie), Apesin DSR 50 (Tana), Nüscosept Spray (Dr. Nüsken), Melsept SF (B. Braun Melsungen), Kohrsolin (Bode Chemie), Neoquat S (Dr. Weigert), Indicin Rapid (Ecolab Healthcare), Bacillocid Spezial (Bode Chemie), Neoform K Spray (Dr. Weigert), Apesin Desinf. Spray (Tana), Nüscosept 100 (Dr. Nüsken), Antisept T (Fink Tec), Apesin AP 100 0,50% Lösung (Tana), Perform Pulver 2% Lösung (Schülke und Mayr) Respectați instrucțiunile de utilizare ale producătorului respectiv. În cazul în care se folosesc alți dezinfectanți decât cei menționați, testați-i mai întâi într-un loc puțin vizibil.	Recomandare: lunar sau conform cerințelor sau specificațiilor de la locul de amplasare
Locul de amplasare, aparat	Decontaminare Aparatul este potrivit pentru decontaminarea încăperilor cu peroxid de hidrogen H_2O_2. Valorile din următoarea specificație a aplicației nu trebuie să fie depășite: Concentrație maximă 250 ppm. Umiditate maximă 85 %. Temperatura maximă admisibilă a camerei în funcție de clasa climatică. (vezi 2.4 Domeniul de aplicare al aparatului)	Recomandare: după cum este necesar sau specificat la locul de amplasare, de maximum 2 ori pe an
Cablu de rețea	Verificați dacă există deteriorări.	Anual sau la relocare

9.2 Dezgheţarea aparatului

AVERTIZARE
Dezgheţarea necorespunzătoare a dispozitivului!
Vătămări şi deteriorări.
- ▶ Nu utilizaţi alte dispozitive mecanice sau diverse mijloace pentru accelerarea procesului de dezgheţare, decât cele recomandate de producător.
- ▶ Nu utilizaţi aparate electrice de încălzire sau curăţare cu abur, flacără deschisă sau spray-uri dejivrante.
- ▶ Nu îndepărtaţi gheaţa cu obiecte ascuţite.

Dezgheţarea se realizează automat. Apa din dezgheţ curge prin deschizătura de scurgere şi se evaporă.

Pentru a menţine funcţionalitatea aparatului, vă recomandăm să-l dezgheţaţi în caz de acumulare ridicată a gheţii. Pentru îngheţarea în spaţiul interior sunt determinante locul de instalare (de ex. umiditate ridicată a aerului), setările de la aparat şi un comportament incorect al utilizatorului.

Dacă nu este suficientă dezgheţarea automată, dezgheţaţi manual aparatul:
- ▶ Opriţi aparatul. (vezi Oprirea şi pornirea aparatului)
- ▶ Scoateţi ştecherul din priză.
- ▶ Repoziţionaţi produsul congelat.
- ▶ În timpul procesului de dezgheţare, lăsaţi deschisă uşa aparatului.
- ▶ Captaţi cu o lavetă orice apă rezultată din dezgheţare rămasă, curăţaţi orificiul de scurgere şi aparatul.

9.3 Curăţarea aparatului

9.3.1 Pregătirea

AVERTIZARE
Pericol de scurtcircuit din cauza unor piese sub tensiune!
Şoc electric sau deteriorarea componentelor electronice.
- ▶ **Opriţi aparatul.**
- ▶ Scoateţi fişa de reţea sau deconectaţi siguranţa.

AVERTIZARE
Pericol de incendiu
- ▶ Nu deterioraţi circuitul de răcire.

- ▶ Goliţi aparatul.
- ▶ Extrageţi fişa de reţea.
- ▶ Respectaţi indicaţiile referitoare la transportul aparatului.

9.3.2 Curăţarea carcasei

ATENŢIE
Curăţare necorespunzătoare!
Defecţiuni la aparat.
- ▶ Utilizaţi exclusiv lavete moi şi agent de curăţare general cu ph neutru.
- ▶ Nu folosiţi bureţi aspri sau abrazivi şi nici bureţi de sârmă.
- ▶ Nu utilizaţi mijloace de curăţare agresive, abrazive, care conţin nisip, clor sau acizi.

AVERTIZARE
Pericol de accidentare şi deteriorare a aparatului din cauza aburului fierbinte!
Aburul fierbinte poate cauza arsuri şi poate deteriora suprafeţele.
- ▶ Nu utilizaţi aparate de curăţare cu aburi!

ATENŢIE
Pericol de deteriorare din cauza unui scurtcircuit!
- ▶ Când curăţaţi aparatul, asiguraţi-vă că apa de curăţare nu pătrunde în componentele electrice.

- ▶ Ştergeţi carcasa numai cu o lavetă moale, curată. În cazul unui grad de murdărire ridicat, utilizaţi apă călduţă cu un detergent neutru. Suprafeţele de sticlă pot fi curăţate suplimentar cu un detergent pentru sticlă.
- ▶ Curăţaţi anual serpentina condensatorului. Dacă serpentina condensatorului nu este curăţată, acest lucru duce la o diminuare considerabilă a eficienţei aparatului.

9.3.3 Curăţarea compartimentului interior

AVERTIZARE
Pericol de scurtcircuit din cauza unor piese sub tensiune!
Şoc electric sau deteriorarea componentelor electronice.
- ▶ **Opriţi aparatul.**
- ▶ Scoateţi fişa de reţea sau deconectaţi siguranţa.

AVERTIZARE
Pericol de accidentare şi deteriorare a aparatului din cauza aburului fierbinte!
Aburul fierbinte poate cauza arsuri şi poate deteriora suprafeţele.
- ▶ Nu utilizaţi aparate de curăţare cu aburi!

ATENŢIE
Curăţare necorespunzătoare!
Defecţiuni la aparat.
- ▶ Utilizaţi exclusiv lavete moi şi agent de curăţare general cu ph neutru.
- ▶ Nu folosiţi bureţi aspri sau abrazivi şi nici bureţi de sârmă.
- ▶ Nu utilizaţi mijloace de curăţare agresive, abrazive, care conţin nisip, clor sau acizi.

Indicaţie
- ▶ Evacuarea apei rezultate din dezgheţare (vezi 2.2 Vedere de ansamblu a aparatului şi dotărilor) : Îndepărtaţi depunerile cu un mijloc ajutător subţire (de exemplu, un beţigaş cu vată).

Indicaţie
Nu deterioraţi şi nu îndepărtaţi plăcuţa de fabricaţie din interiorul aparatului. Plăcuţa de fabricaţie este importantă pentru centrul de service. (vezi 10.3 Centrul de service)

- ▶ Deschideţi uşa.
- ▶ Goliţi aparatul.
- ▶ Curăţaţi compartimentul interior şi piesele din dotare cu apă călduţă şi puţin detergent. Nu utilizaţi agenţi de curăţare care conţin nisip sau acizi sau soluţii chimice de curăţare.

9.3.4 După curăţare

- ▶ Ştergeţi aparatul şi piesele din dotare până la uscare.
- ▶ Conectaţi aparatul şi porniţi-l.
  Atunci când temperatura este suficient de scăzută:

- ▶ Introduceți produse refrigerate.
- ▶ Repetați curățarea regulat.
- ▶ Curățați aparatul frigorific cu schimbător de căldură o dată pe an și îndepărtați praful.

10 Ajutor pentru clienți

10.1 Date tehnice

Domeniul de temperaturi	
Răcire	+3 °C până la +7 °C

Sarcina maximă pe raft A)			
Lățimea aparatului	550 mm	600 mm	750 mm
Grătare tip poliță	--	45 kg	60 kg
Placă de sticlă	40 kg	40 kg	40 kg
Sertar (aparate de congelare)	15 kg	15 kg	15 kg

A) Atunci când sunt foarte încărcate, rafturile se pot curba ușor.

Sarcina totală maximă și greutatea netă maximă		
Model (vezi 3.2 Cotele aparatului)	Sarcina totală maximă	Greutate netă
SRC.. 801	120 kg	27,8 kg

Volum util
A se vedea capacitatea utilă de pe plăcuța de fabricație. (vezi 2.2 Vedere de ansamblu a aparatului și dotărilor)

Iluminat	
Clasa de eficiență energetică A)	Sursă de lumină
Acest produs conține una sau mai multe surse de lumină de clasa de eficiență energetică G	LED

A) Aparatul poate conține surse de lumină cu diferite clase de eficiență energetică. Cea mai redusă clasă de eficiență energetică este indicată.

Specificația de frecvență WLAN	
Bandă de frecvență	2.4 GHz
Putere maximă radiată	<100 mW
Destinația utilizării instalației radio	Integrare în rețeaua WLAN locală pentru comunicația datelor

Condiții de instalare	
Grad de murdărire (zona adiacentă a aparatului)	PD2
Temperatura mediului înconjurător	+10 °C până la +35 °C
Umiditate ambiantă maximă relativă	75 %, fără condensare
Poziție de exploatare la înălțime maximă (m peste nivelul mării)	2000 m

Valori electrice	
Tensiune nominală	220-240 V ~
Frecvența	50 Hz
Valoare de racord	1,3 A
Fluctuații maxime de rețea	+/-10 %
Categorie de supratensiune	II

10.2 Defecțiune tehnică

Aparatul dumneavoastră este astfel construit și fabricat, încât să garanteze siguranța funcționării și o durată mare de viață. Sollte dennoch während des Betriebes eine Störung auftreten, so prüfen Sie bitte, ob die Störung auf einen Bedienungsfehler zurückzuführen ist. În acest caz trebuie să vă calculăm costurile reparației chiar și în perioada de garanție.

Puteți remedia singuri următoarele defecțiuni.

10.2.1 Funcția aparatului

Eroare	Cauză	Remediere
Aparatul nu funcționează.	→ Aparatul nu este pornit.	▶ Porniți aparatul.
	→ Fișa de rețea nu este conectată corect la priza de alimentare.	▶ Verificați ștecherul.
	→ Siguranța prizei de alimentare nu este funcțională.	▶ Verificați siguranța.
	→ Întrerupere de curent	▶ Țineți aparatul închis. ▶ Dacă este necesar, mutați bunurile refrigerate/congelate într-un frigider/congelator descentralizat dacă întreruperea de curent durează mai mult timp.
	→ Mufa IEC nu este introdusă corect în aparat.	▶ Verificați mufa IEC.
Temperatura nu este suficient de scăzută.	→ Ușa aparatului nu este închisă corect.	▶ Închideți ușa aparatului.

Eroare	Cauză	Remediere
	→ Ventilația și aerisirea nu sunt suficiente.	▶ Eliberați grilajul de ventilație și curățați-l.
	→ Temperatura din încăpere este prea mare.	▶ Asigurați-vă că condițiile ambiante sunt corecte: (vezi 2.4 Domeniul de aplicare al aparatului)
	→ Aparatul a fost deschis prea des sau o perioadă prea îndelungată.	▶ Așteptați, pentru a vedea dacă temperatura necesară se restabilește de la sine. În caz contrar, adresați-vă centrului de service. (vezi 10.3 Centrul de service)
	→ Temperatura este reglată incorect.	▶ Reglați o temperatură mai scăzută și controlați-o după 24 ore.
	→ Aparatul se află prea aproape de o sursă de căldură (cuptor, instalație de încălzire etc.).	▶ Schimbați locul de amplasare al aparatului sau al sursei de căldură.

10.3 Centrul de service

Verificați mai întâi dacă puteți remedia singur defecțiunea . Dacă nu este cazul, adresați-vă centrului de service.

Găsiți adresa în broșura atașată «Liebherr-Service» sau la home.liebherr.com/service.

AVERTIZARE
Reparație neprofesională!
Vătămări.
- ▶ Lucrările de reparații și intervențiile la aparat și racordul de alimentare cu energie electrică, care nu sunt indicate în mod expres (vezi 9 Întreținere) , trebuie executate exclusiv de către serviciul de asistență a clienților.
- ▶ Înlocuirea unui conductor de racord la rețea deteriorat este permisă numai producătorului sau serviciului de asistență pentru clienți al acestuia sau unei persoane cu calificare similară.
- ▶ În cazul aparatelor cu fișă pentru puteri mici, schimbarea poate fi efectuată de client.

10.3.1 Contactarea centrului de service

Asigurați-vă că sunt disponibile următoarele informații despre aparate:

- ❑ Denumire aparate (model și index)
- ❑ Nr. service (service)
- ❑ Nr. serie (S-Nr.)

-sau-

- ▶ Preluați informațiile despre aparate de pe plăcuța de fabricație. (vezi 10.4 Plăcuță de fabricație)

- ▶ Notați informațiile despre aparat.
- ▶ Înștiințați centrul de service: Comunicați eroarea și informațiile despre aparate.
- ▷ Acest lucru permite o depanare rapidă și precisă.
- ▶ Urmați instrucțiunile centrului de service.

10.4 Plăcuță de fabricație

Marca de fabricație se află pe partea interioară a aparatului. A se vedea prezentarea generală a aparatului.

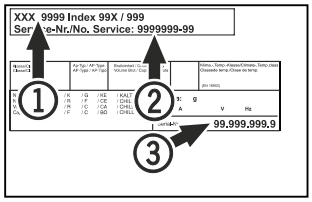

Fig. 62
(1) Denumire aparate
(2) Nr. service
(3) Nr. serie

11 Scoaterea din funcțiune

- ▶ Goliți aparatul.
- ▶ Opriți aparatul.
- ▶ Scoateți ștecherul de alimentare din priză.
- ▶ Scoateți mufa IEC, dacă este necesar: Scoateți mufa IEC din fișa aparatului și mișcați-o în același timp spre stânga și spre dreapta.
- ▶ Curățați aparatul. (vezi 9.3 Curățarea aparatului)
- ▶ Dacă este disponibil: Îndepărtați capacele și izolația pasajului pentru senzor pentru a evita formarea de mucegai.
- ▶ Lăsați ușa deschisă, pentru a evita apariția mirosurilor neplăcute.

Indicație
Deteriorări la aparat și disfuncționalități!
- ▶ Depozitați aparatul după scoaterea din funcțiune numai la o temperatură admisibilă a incintei între -10 °C și +50 °C.

12 Eliminare ca deșeu

12.1 Pregătirea aparatului pentru eliminarea ca deșeu

Li-Ion

Liebherr folosește baterii în anumite aparate. Organul legislativ din Uniunea Europeană obligă utilizatorul final, din motive ecologice, să scoată bateriile din aparatul vechi, înainte de eliminarea ca deșeu. Dacă aparatul dvs. conține baterii, pe aparat este aplicată o indicație corespunzătoare.

Lămpi — Pentru situația în care puteți scoate lămpile în mod independent și nedistructiv, demontați-le înainte de eliminarea ca deșeu.

- ▶ Scoateți aparatul din funcțiune.
- ▶ Dacă este posibil: Demontați lămpile în mod nedistructiv.

12.2 Eliminarea aparatului ca deșeu în mod ecologic



Aparatul conține încă materiale valoroase și trebuie predat la un punct de colectare a deșeurilor nesortate în vederea dezmembrării.





Pentru eliminarea ca deșeu, bateriile trebuie separate din aparatul vechi. În acest scop, puteți returna bateriile în mod gratuit la unitatea comercială, precum și la centrele de reciclare și de materiale valoroase.

Lămpi	Eliminați ca deșeu lămpile demontate prin intermediul sistemelor de colectare respective.
Pentru Germania:	Puteți elimina ca deșeu aparatul la centrele locale de reciclare și de materiale valoroase în mod gratuit prin recipientele de colectare de clasa 1. La cumpărarea unui nou frigider / congelator și la o suprafață de vânzare > 400 m^2, aparatul vechi este preluat gratuit.

AVERTIZARE
Scăpări de agent frigorific și ulei!
Incendiu. Agentul frigorific utilizat este ecologic, dar inflamabil. Uleiul conținut este, de asemenea, inflamabil. Scăpările de agent frigorific și de ulei se pot aprinde în cazul unei concentrații corespunzător de ridicate și în contact cu o sursă de căldură externă.
▶ Nu deteriorați conductele circuitului de agent frigorific și ale compresorului.

▶ Respectați indicațiile referitoare la transportul aparatului.
▶ Îndepărtați aparatul fără a-l deteriora.
▶ Eliminați ca deșeu bateriile, lămpile și aparatul conform specificațiilor menționate mai sus.

13 Informații suplimentare

Informații suplimentare privind condițiile de garanție pot fi găsite în broșura de service anexată sau pe internet la adresa https://home.liebherr.com.



home.liebherr.com/fridge-manuals

RO Frigider compact
MANUAL DE EXPLOATARE ORIGINAL

Data emiterii: 20260309

Index-nr. articol: 7086806-00

Liebherr-Hausgeräte Marica EOOD
Bezirk Plovdiv
4202 Radinovo
Bulgarien