UORpr 365i

⬡ **Prime**

German Engineering

LIEBHERR

Appareil encastrable

UORpr 365i

Prime

German Engineering

Touch & Swipe Display | Smart Device | Fresh Air | Soft System | Super Cool

82-88

Type	**Charnières autoporteuses / Encastrable sous plan**
Classe énergétique	B (A–G)
Cons. électrique annuelle/24h	**135 / 0,369 kWh**
Volume total	**104 l [1]**
Niveau sonore	**36 dB(A)**
Dimensions de niche en cm (H / L / P)	**82-88 / 60 / min. 56,5**
Commandes	
Régulation électronique	Ecran TFT couleur 2,4" /Touch & Swipe Affichage digital de la température
Interface de connexion	Compatible Smart Home, SmartDeviceBox incluse
Alarme de porte	visuelle et sonore
Alarme de température	visuelle et sonore
Réfrigérateur	
PowerCooling	PowerCooling FreshAir avec filtre à charbon
Eclairage intérieur	Eclairage plafonnier LED
Avantages d'équipement	
Ouverture de porte	Porte réversible
Joint de porte amovible	oui
EAN-Nr.	9005382276990

[1] Conformément au règlement UE 2019/2016, nous indiquons le volume total sous forme de nombre entier (arrondi à l'unité inférieure) et le volume des compartiments congélation et réfrigération avec un chiffre après la décimale.

Caractéristiques

Écran tactile Touch & Swipe

Votre appareil Liebherr vous obéit au doigt et à l'œil. Grâce à l'écran Touch & Swipe, vous pouvez commander votre réfrigérateur de façon intuitive et simple. Il suffit de sélectionner des fonctions telles que « SuperCool » en effleurant et en balayant l'écran couleur. Vous pouvez contrôler la température avec la même facilité. Que se passe-t-il lorsque vous n'êtes pas en train de manipuler l'écran ? Il indique la température intérieure.

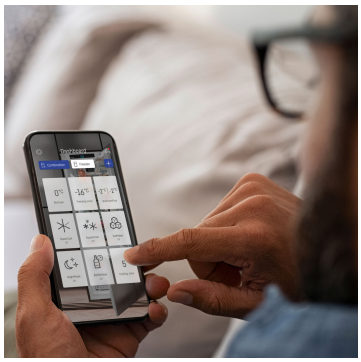

SmartDeviceBox intégrée

Votre appreil Liebherr se trouve bien évidemment dans votre cuisine, mais si vous le souhaitez, il peut également être connecté sur Internet à tout moment. La SmartDeviceBox intégrée ouvre la porte des avantages de la maison connectée. Branchez, allumez et connectez votre appareil Liebherr au réseau Wi-Fi facilement

Clayettes GlassLine

Si vous stockez une carafe ou de grands récipients dans le réfrigérateur, vous ne voulez pas avoir à retirer une tablette en verre entière pour le faire. Pourquoi le feriez-vous ? Parce que la clayette en verre séparable existe. Il suffit de glisser la moitié avant de la clayette sous la moitié arrière. Cela vous permet de placer des récipients plus hauts à l'avant et d'avoir tout de même encore assez de place pour d'autres aliments à l'arrière.

Réglage pratique de la hauteur des clayettes en verre

Vous voulez placer un grand récipient dans le réfrigérateur ? Il vous suffit d'ajuster les hauteurs auxquelles vous souhaitez insérer les tablettes en verre. Grâce au réglage pratique de la hauteur, cela peut être fait rapidement et séparément, même lorsque des aliments se trouvent sur les tablettes.

Filtre à charbon actif FreshAir

L'odeur de certains aliments est parfois peu agréable. Mais ce n'est pas un problème avec votre appareil Liebherr. Grâce aux filtres à charbon actif FreshAir, de l'air frais circule en permanence à l'intérieur de votre réfrigérateur. Le filtre est situé directement sur l'entrée d'air dans le boîtier du ventilateur et neutralise les odeurs. L'écran vous rappelle de changer le filtre.

SoftSystem

Du petit déjeuner au snack de minuit, les occasions d'ouvrir et de fermer le réfrigérateur sont nombreuses. Votre appareil Liebherr rend cela encore plus amusant : grâce au SoftSystem, la porte du réfrigérateur se ferme en douceur et en toute sécurité, facilement et sans un bruit. Les bouteilles stockées dans la porte intérieure restent bien en place, rien ne s'entrechoque ni ne vacille.

L'aperçu présente un extrait des principales caractéristiques de l'appareil. Vous trouverez toutes les autres caractéristiques de l'appareil ainsi que des informations complémentaires sur home.liebherr.com.

Appareil encastrable UORpr 365i

Dessin technique

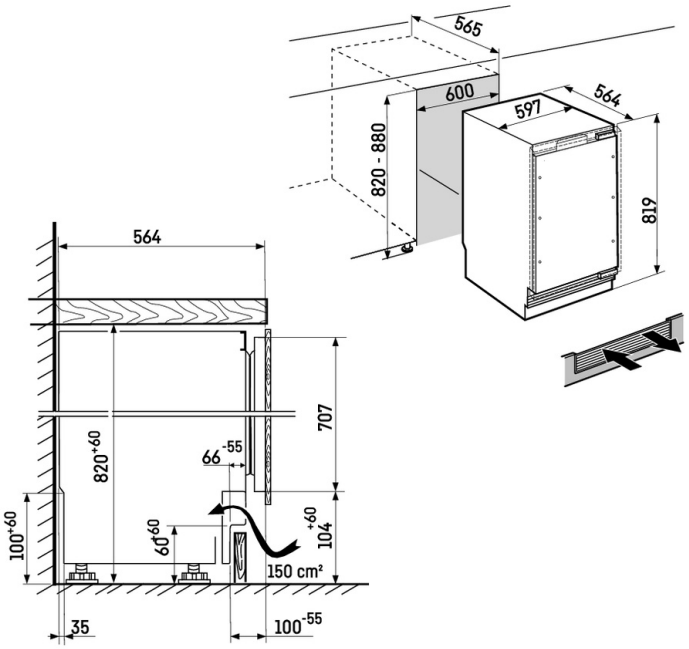

Poids maximal par porte de meuble :
Partie réfrigération : 10 kg

Les produits et leurs détails sont mis en scène à des fins publicitaires. Bien que nous nous efforcions de garantir l'exactitude de toutes les données et informations contenues dans ce dépliant, Liebherr se réserve le droit de procéder à des modifications sans préavis. Dans la mesure où les dimensions, les spécifications et les performances réelles de l'appareil sont d'une importance décisive, nous recommandons de vérifier les instructions de montage jointes à l'appareil concerné. Liebherr décline toute responsabilité en cas de dommages éventuels.
(23.01.2026)

home.liebherr.com