

Instrucțiuni de montaj

Quality, Design and Innovation



home.liebherr.com/fridge-manuals

LIEBHERR

Conținut

1 Condiții de instalare..... 2
1.1 Loc de instalare..... 3
1.2 Poziție în cameră..... 3

2 Cotele aparatului..... 3

3 Dimensiunile nișei..... 4

4 Front de mobilier..... 4
4.1 Greutate front mobilier..... 4
4.2 Ușă mobilier..... 5
4.3 Cote ale părții frontale a mobilierului..... 5
4.4 Dimensiuni ramă profilată..... 5

5 Transportarea aparatului..... 5
5.1 Transportarea aparatului pentru prima punere în funcțiune..... 5
5.2 Transportarea aparatului după prima punere în funcțiune..... 5

6 Despachetarea aparatului..... 6

7 Instalarea aparatului..... 6

8 Alinierea aparatului..... 6

9 Instalarea mai multor aparate..... 6

10 După instalare..... 6

11 Evacuarea ambalajului la deșeuri..... 6

12 Schimbarea opritorului ușii cu balamaua suportului..... 6
12.1 Indicații de securitate..... 6
12.2 Sculă..... 7
12.3 Lieferumfang..... 7
12.4 Îndepărtarea capacelor..... 7
12.5 Scoaterea ușii..... 7
12.6 Demontarea balamalei..... 8
12.7 Mutarea balamalei..... 8
12.8 Mutarea capacului superior..... 9
12.9 Mutarea capacului inferior..... 9
12.10 Mutarea opritorului de ușă*..... 10
12.11 Montarea balamalelor..... 10
12.12 Mutarea vinclului superior..... 10
12.13 Mutarea vinclului inferior..... 11
12.14 Montarea ușii..... 11
12.15 Așezarea capacelor..... 12

13 Schimbarea opritorului ușii cu balama cu articulații multiple (adecvat ca decor)..... 12
13.1 Indicații de securitate..... 12
13.2 Sculă..... 13
13.3 Îndepărtarea capacelor..... 13
13.4 Scoaterea ușii..... 13
13.5 Demontarea balamalei..... 14
13.6 Mutarea opritorului ușii..... 14
13.7 Montarea balamalelor..... 15
13.8 Mutarea vinclului superior..... 15
13.9 Mutarea vinclului inferior..... 16
13.10 Montarea ușii..... 16
13.11 Așezarea capacelor..... 16

14 Alinierea opritorului ușii cu balamaua suportului*..... 17

15 Alinierea opritorului ușii cu balama cu articulații multiple (nu este adecvat ca decor)..... 17

16 Montare încastrată..... 18
16.1 Sculă..... 18
16.2 Furnitura de livrare..... 18
16.3 Pregătirea aparatului..... 18
16.4 Fixarea aparatului de plafon..... 19
16.5 Fixarea aparatul lateral..... 19
16.6 Alinierea aparatului..... 19
16.7 Montarea soclului..... 20
16.8 Fixarea aparatului în nișă..... 20

17 Montarea ușii mobilierului..... 20

18 Racordarea aparatului la alimentarea electrică... 22

Producătorul lucrează permanent la dezvoltarea tuturor tipurilor și modelelor. Din acest motiv, vă rugăm să înțelegeți că trebuie să ne rezervăm dreptul de a efectua modificări în ceea ce privește forma, dotarea și tehnica.

Simbol	Explicație
	**Citirea manualului** Pentru a vă familiariza cu toate avantajele oferite de noul dumneavoastră aparat, vă rugăm să citiți cu atenție indicațiile din prezentul manual de utilizare.
	**Informații suplimentare pe internet** Manualul digital cu informații complementare și în alte limbi este disponibil pe internet prin scanarea codului QR de pe partea frontală a acestui manual sau prin introducerea numărului de service la **home.liebherr.com/fridge-manuals**. Găsiți numărul de service pe plăcuța de fabricație: 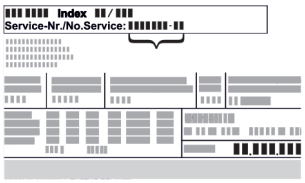 *Fig.* Reprezentare exemplificativă
	**Verificarea aparatului** Verificați toate piesele cu privire la daune din timpul transportului. Adresați-vă în caz de plângeri comerciantului sau serviciului pentru clienți.
	**Abateri** Manualul este valabil pentru mai multe modele, prin urmare sunt posibile unele abateri. Paragrafele, care sunt valabile numai pentru anumite aparate, sunt marcate cu o steluță (*).
	**Instrucțiuni de manevrare și rezultatele acțiunii** Instrucțiunile de manevrare sunt marcate cu o ▶. Rezultatele acțiunii sunt marcate cu o ▷.
	**Videoclipuri** Videoclipurile referitoare la aparate sunt disponibile pe canalul de YouTube al Liebherr-Hausgeräte.

1 Condiții de instalare

Condițiile de instalare sunt decisive pentru a vă asigura că puteți exploata aparatul dumneavoastră în siguranță, eficient și fără defecțiuni.

- Acordați atenție tuturor indicațiilor de securitate.
- Acordați atenție locului de instalare și poziției din cameră.

AVERTIZARE
Pericol de incendiu cauzat de instalarea improprie!
Dacă un cablu de rețea sau o fișă atinge partea posterioară a aparatului, vibrația aparatului poate deteriora cablul de rețea sau fișa, astfel încât să ducă la un scurtcircuit.
▶ Aveți în vedere să nu se înțepenească niciun cablu de rețea sub aparat, dacă instalați aparatul.
▶ Instalați aparatul astfel încât acesta să nu atingă niciun ștecher sau cablu de rețea.
▶ Nu conectați aparate la prizele aflate în zona din spatele aparatului.
▶ Prizele sau barele distribuitoarelor multiple, precum și alte aparate electronice (ca de ex. transformatoare cu halogen) **nu** trebuie să fie amplasate și exploatate pe partea posterioară a aparatelor.

AVERTIZARE
Pericol de incendiu din cauza umezelii!*
Atunci când componentele conducătoare de electricitate sau cablul de alimentare cu energie electrică devin umede, se poate cauza un scurtcircuit.
▶ Aparatul este conceput pentru utilizarea în spații închise. Nu utilizați aparatul în aer liber, în zone umede sau în apropierea surselor de apă.

AVERTIZARE
Pericol de incendiu din cauza umezelii!*
Atunci când componentele conducătoare de electricitate sau cablul de alimentare cu energie electrică devin umede, se poate cauza un scurtcircuit.
▶ Locul de instalare al aparatului și în special cablul de rețea trebuie să fie protejat împotriva acumulării de apă sau condițiilor meteorologice extreme.

AVERTIZARE
Scăpări de agent frigorific și ulei!
Incendiu. Agentul frigorific utilizat este ecologic, dar inflamabil. Uleiul conținut este, de asemenea, inflamabil. Scăpările de agent frigorific și de ulei se pot aprinde în cazul unei concentrații corespunzător de ridicate și în contact cu o sursă de căldură externă.
▶ Nu deteriorați conductele circuitului de agent frigorific și ale compresorului.

1.1 Loc de instalare

- Utilizați aparatul numai în stare montată.
- Atunci când aparatul este montat într-o zonă foarte umedă, pe partea exterioară a aparatului se poate forma apă de condens.
  Aveți grijă să fie asigurate întotdeauna o ventilație și o aerisire corespunzătoare la locul de instalare.
- Cu cât este mai mult agent frigorific în aparat, cu atât mai mare trebuie să fie spațiul în care stă aparatul. În spații prea mici, în cazul unei scurgeri, poate apărea un amestec gaz-aer inflamabil. Pentru fiecare 8 g de agent frigorific, spațiul de instalare trebuie să fie de cel puțin 1 m^3. Informații privind agentul frigorific utilizat găsiți pe plăcuța de fabricație din interiorul aparatului.
- Podeaua de la locul de instalare trebuie să fie orizontală și netedă.
- Locul de instalare trebuie să fie rezistent la sarcină pentru greutatea aparatului, inclusiv depozitarea maximă.

1.2 Poziție în cameră

- Nu instalați aparatul în lumina directă a soarelui sau lângă un aparat de încălzire sau similar.
- Utilizarea în zonele cu pericol de explozie este inadmisibilă.
- Dacă montați aparatul într-o insulă de gătit, aparatele cu sistem de aer uzat integrat pot deteriora aparatul. Aveți în vedere fie un ghidaj pentru aer separat sau instalați un perete despărțitor între aparate.

2 Cotele aparatului

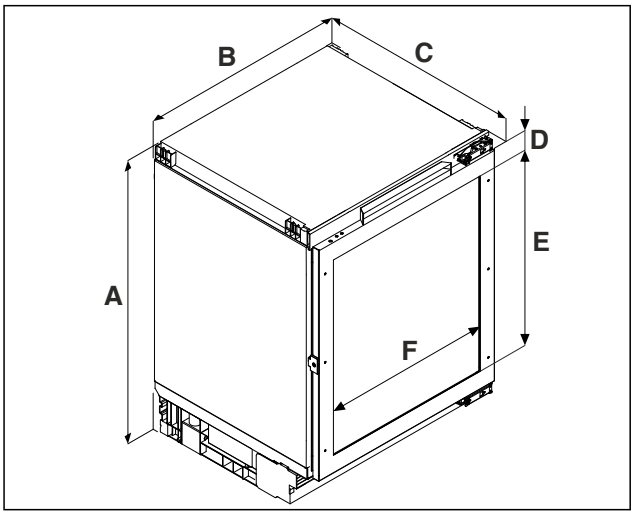

Fig. 1 Reprezentare exemplificatoare

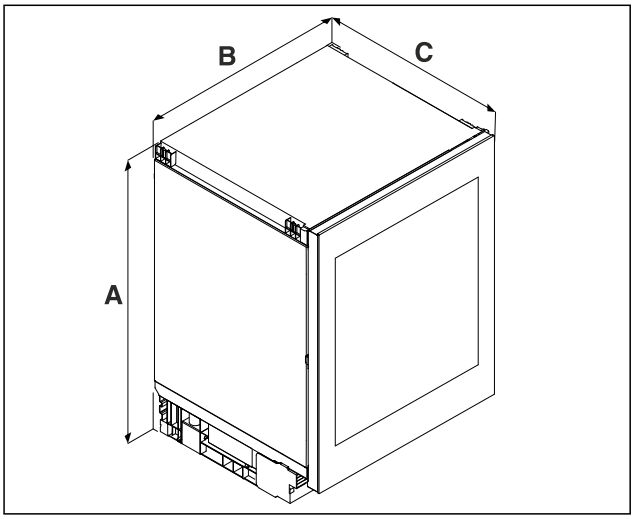

Fig. 1 Reprezentare exemplificatoare

(A) Înălțimea aparatului, inclusiv picioarele
(B) Lățimea aparatului
(C) Adâncime aparat

	U.. 36..[A)]	**U.. 37..**[A)]
A	819 mm	859 mm
B	597 mm	
C	**U..pr:**[A)] 564 mm **U..gb ..3.:**[A)] 576 mm	
D	98 mm	
E	524 mm	568,5 mm

	U.. 36..[A]	U.. 37..[A]
F	458 mm	

[A] Notația tipului aparatului

3 Dimensiunile nișei

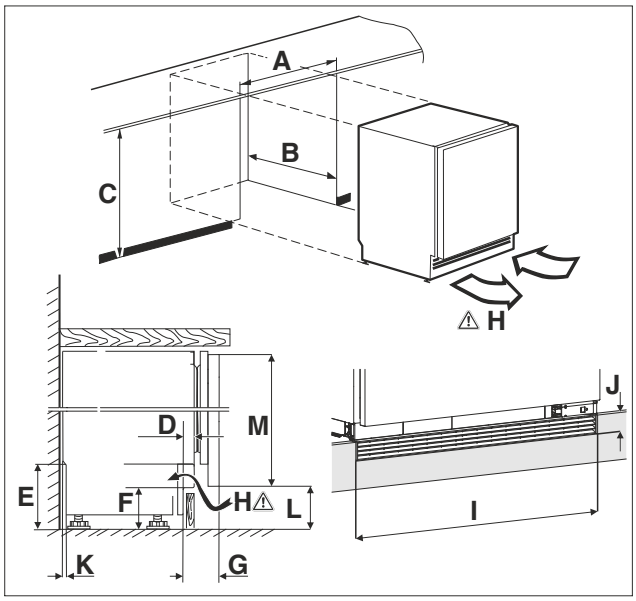

Fig. 2 Reprezentare exemplificatoare: ..gb

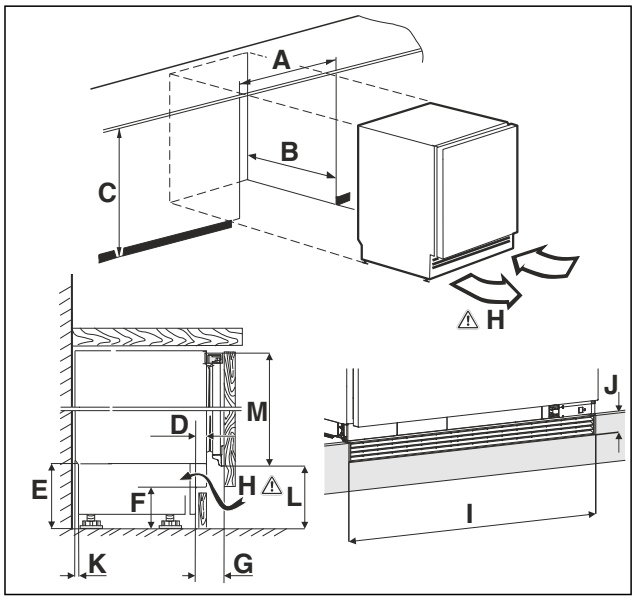

Fig. 3 Reprezentare exemplificatoare: ..pr

(A) Lățime nișă
(B) Adâncime nișă
(C) Înălțime nișă
(H) Secțiune transversală de ventilare

A	600 mm	
B	min. 565 mm	
C	**U.. 36..:**[A] 820 mm până la 880 mm	**U.. 37..:**[A] 860 mm până la 920 mm
D	11 mm până la 66 mm	
E	100 mm până la 160 mm	
F	60 mm până la 120 mm	
G	45 mm până la 100 mm	
H	150 cm²	
I	600 mm	
J	40 mm	
K	35 mm	
L	**..pr .:** 104 mm până la 164 mm **..gb 36.:** 100 mm până la 160 mm **..gb 37.:** 81 mm până la 141 mm	
M	**UORpr 366i:** 704 mm **UORpr 365i:** 707 mm **UBCgb 3631:** 717 mm **UBCpr 376i:** 747 mm **UBCbg 3731:** 776 mm	

[A] Notația tipului aparatului

4 Front de mobilier

4.1 Greutate front mobilier

ATENȚIE
Pericol de deteriorare din cauza greutății prea mari a ușii mobilierului!
Dacă ușa mobilierului este prea grea nu poate fi exclusă deteriorarea balamalelor și disfuncționalitățile rezultate de aici.
▶ Înainte de a monta ușa mobilierului, asigurați-vă că nu este depășită greutatea admisă a ușii mobilierului.

Înălțimea nișei	Greutatea maximă a ușii mobilierului
.. 36..[A]	10 kg
.. 37..[A]	10 kg

[A] Notația tipului aparatului

4.2 Ușă mobilier

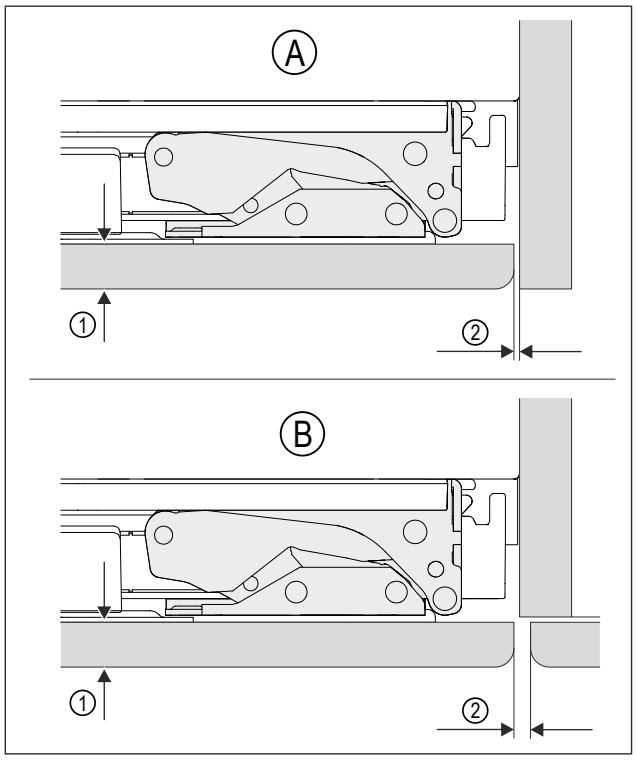

Fig. 4 Reprezentare exemplificatoare

(A) Nișă cu perete
(B) Nișă cu mobilier învecinat
(1) Grosimea părții frontale
(2) Cota fantei

Grosimea părții frontale	cel puțin 16 mm până la maxim 19 mm
Cota fantei	cel puțin 3 mm
Ușa mobilierului trebuie să fie plană și montată fără tensionare.	

4.3 Cote ale părții frontale a mobilierului

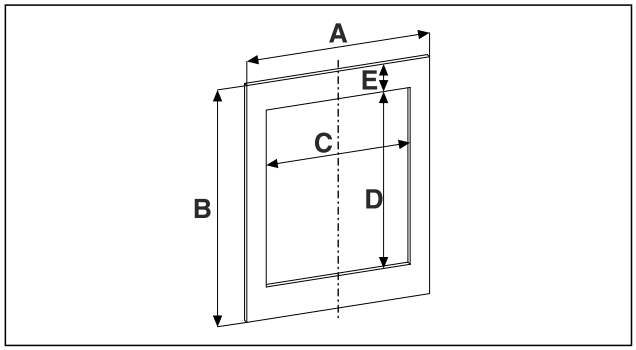

Fig. 5

Înălțimea nișei	.. 36..	.. 37..
A	cel puțin 595 mm	
B	cel puțin 707 mm	cel puțin 747 mm
C	458 mm	
D	524 mm	568,5 mm
E	Cotă în funcție de situația de montaj în nișă, puteți să o calculați cu cotele decupării de pe partea frontală a ușii de sticlă. (vezi 2 Cotele aparatului)	
Pentru aparatele fără ușă de sticlă nu mai sunt necesare valorile C, D și E.		

A) Notația tipului aparatului

4.4 Dimensiuni ramă profilată

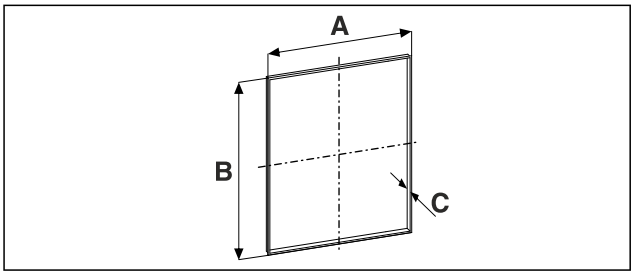

Fig. 6

Înălțimea nișei	.. 36..	.. 37..
A	458 mm	
B	524 mm	568,5 mm
C	**La o grosime a panoului de 19 mm:** 21 mm	

A) Notația tipului aparatului

A = dimensiunea interioară pentru decuparea în montarea ramei profilului în frontul mobilierului

B = dimensiunea interioară pentru decuparea în montarea ramei profilului în frontul mobilierului

C = grosimea ramei profilului

5 Transportarea aparatului

5.1 Transportarea aparatului pentru prima punere în funcțiune

Asigurați-vă că sunt îndeplinite următoarele condiții necesare:

- ❑ Aparatul este ambalat.
- ❑ Aparatul este așezat vertical.

▶ Transportați aparatul cu ajutorul a două persoane.
▶ Dezambalați aparatul.

5.2 Transportarea aparatului după prima punere în funcțiune

Aveți în vedere instrucțiunile următoare, dacă doriți să transportați din nou sau să mutați aparatul după prima punere în funcțiune.

Asigurați-vă că sunt îndeplinite următoarele condiții necesare:

- ❑ Aparatul este golit.
- ❑ Aparatul este așezat vertical.
- ❑ Aparat cu ușă (uși): Ușa este asigurată împotriva deschiderii nedorite.

- ❑ Aparat cu cărucior de extragere: Căruciorul de extragere este asigurat împotriva deschiderii nedorite.
- ❑ Aparatul este demontat.

▶ Transportați aparatul cu ajutorul a două persoane.

6 Despachetarea aparatului

▶ Verificați aparatul și ambalajul cu privire la daune din timpul transportului. Adresați-vă imediat către furnizori, în caz că presupuneți vreo daună. Nu racordați aparatul la alimentarea cu tensiune.
▶ Înlăturați toate materialele de ambalare de pe partea posterioară sau de pe pereții laterali ai aparatului, care pot împiedica instalarea în conformitate cu prescripțiile, respectiv ventilarea și aerisirea.
▶ Dezambalați și utilizați dotarea de ex. placă de sticlă.

7 Instalarea aparatului

PRECAUȚIE
Pericol de vătămare sau de deteriorare a aparatului!
▶ Instalați aparatul cu 2 persoane.

PRECAUȚIE
Pericol de vătămare sau de deteriorare a aparatului!
Ușa se poate lovi de perete și poate fi astfel deteriorată.
În cazul ușilor din sticlă, sticla deteriorată poate provoca vătămări!
▶ Protejați ușa contra lovirii de perete. Instalați pe perete opritoare de ușă, de exemplu opritoare din pâslă.

▶ Conectați toate componentele necesare (de exemplu, cablul de alimentare) la partea din spate a aparatului și ghidați-le în lateral.

Indicație
Cablurile pot fi deteriorate!
▶ Nu blocați cablul atunci când îl împingeți înapoi.

8 Alinierea aparatului

ATENȚIE
Deformare a corpului aparatului și ușa nu se închide.
▶ Aliniați aparatul pe orizontală și verticală.
▶ Egalizați denivelările podelei cu picioarele de poziționare.

AVERTIZARE
Reglarea necorespunzătoare a înălțimii piciorului reglabil!
Vătămări grave sau mortale. Reglarea incorectă a înălțimii poate cauza slăbirea părții inferioare a piciorului reglabil și răsturnarea aparatului.
▶ Nu deșurubați prea mult piciorul reglabil.

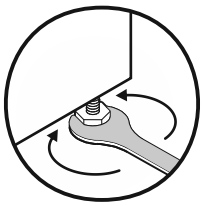

Fig. 7

Ridicați aparatul:
▶ Rotiți piciorul reglabil în sens orar.

Coborâți aparatul:
▶ Rotiți piciorul reglabil în sens antiorar.

9 Instalarea mai multor aparate

ATENȚIE
Pericol de deteriorare din cauza condensului dintre pereții laterali!
▶ Nu instalați aparatul direct lângă un alt frigider.
▶ Așezați aparatele la o distanță de 3 cm între ele.
▶ Așezați mai multe aparate unul lângă altul numai până la temperaturi din clasa climatică CC2 (32,2 °C, umiditatea aer 65 %).
▶ Dacă umiditatea este mai mare, măriți distanța dintre aparate.

10 După instalare

▶ Desprindeți foliile de protecție. *
▶ Curățați aparatul.
▶ Păstrați factura pentru a avea la dispoziție la servicii de revizie datele aparatului și ale comerciantului.

11 Evacuarea ambalajului la deșeuri

AVERTIZARE
Pericol de asfixiere din cauza materialului de ambalare și a foliilor!
▶ Nu lăsați copii să se joace cu materialul de ambalare.

Ambalajul este fabricat din materiale reciclabile:
- Carton ondulat/Carton
- Piese din polistiren expandat
- Folii și pungi din polietilenă
- Benzi de legare din polipropilenă
- Rame de lemn fixate cu cuie și geam de polietilenă*

▶ Predați materialul de ambalare la un centru de colectare oficial.

12 Schimbarea opritorului ușii cu balamaua suportului

12.1 Indicații de securitate

AVERTIZARE
Pericol de accidentare cauzat de schimbarea opritorului ușii necorespunzătoare!
▶ Încredințați schimbarea opritorului ușii personalului de specialitate.

AVERTIZARE
Pericol de vătămare și prejudicii materiale din cauza greutății ușii!
▶ Schimbați opritorul ușii numai dacă puteți să susțineți o greutate de 15 kg.
▶ Schimbați opritorul ușii cu ajutorul unei a doua persoane.

*** în funcție de model și dotări**

ATENȚIE
Piese conductoare electric!
Deteriorare a componentelor electrice.
▶ Deconectați ștecherul de la rețea înainte de a schimba opritorul ușii.

12.2 Sculă



12.3 Lieferumfang

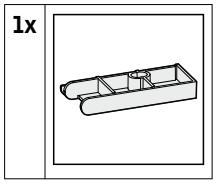

12.4 Îndepărtarea capacelor

▶ Deschideți ușa.

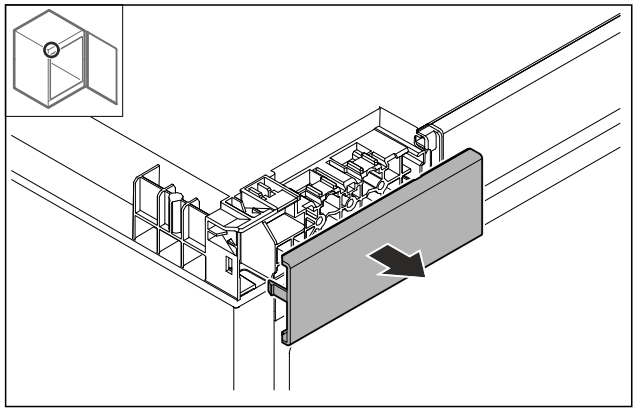

Fig. 8

▶ Îndepărtați capacul.

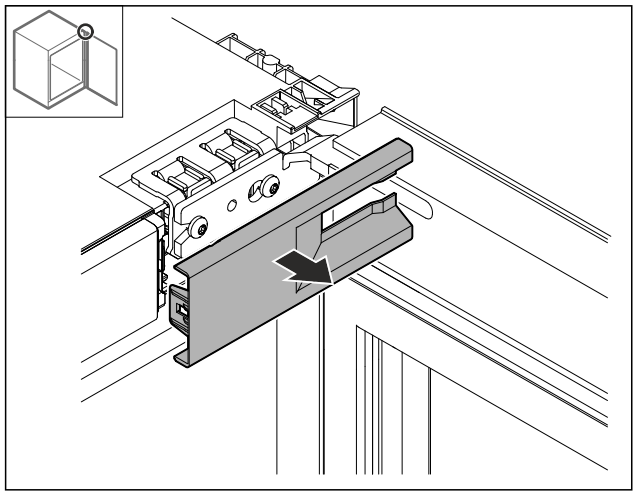

Fig. 9

▶ Îndepărtați capacul.

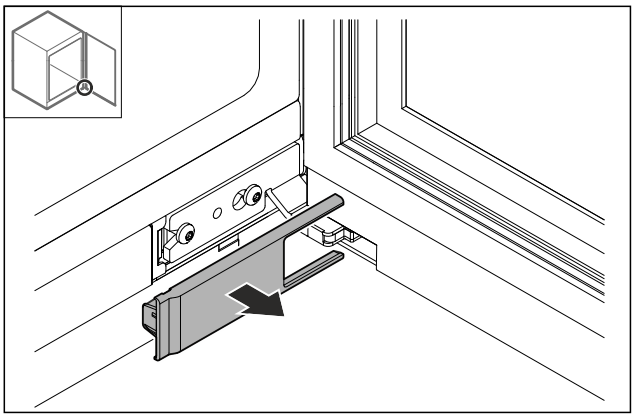

Fig. 10

▶ Îndepărtați capacul.

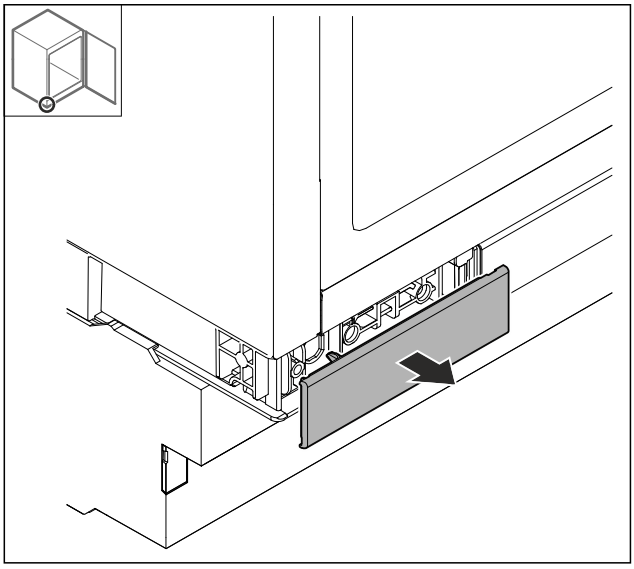

Fig. 11

▶ Îndepărtați capacul.

12.5 Scoaterea ușii

ATENȚIE
Pericol de accidentare din cauza ușii rabatante!
▶ Țineți ferm ușa.

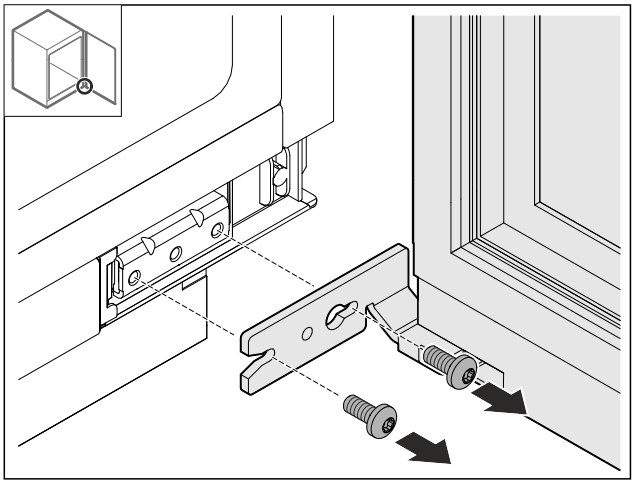

Fig. 12

▶ Desfaceți șuruburile de jos.

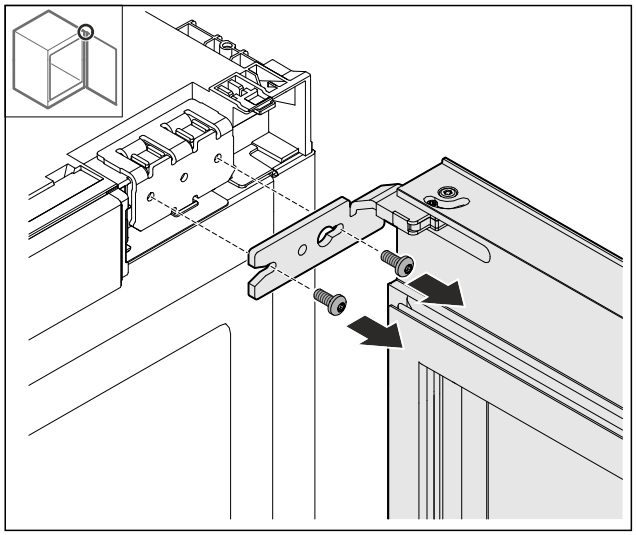

Fig. 13

▶ Desfaceți șuruburile de sus.
▶ Scoateți ușa.
▶ Așezați ușa pe un suport moale.

12.6 Demontarea balamalei

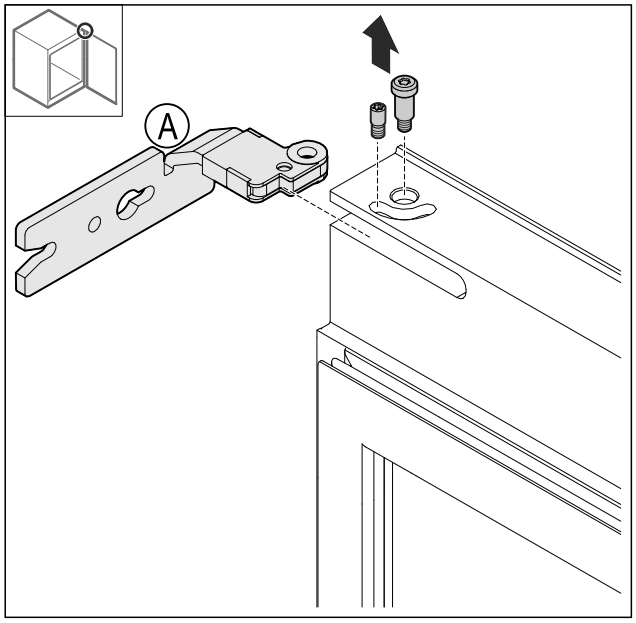

Fig. 14

▶ Deșurubați șurubul.

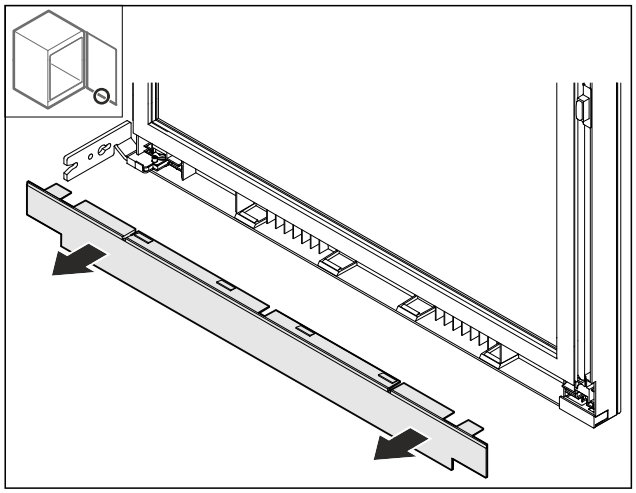

Fig. 15

▶ Îndepărtați capacul.

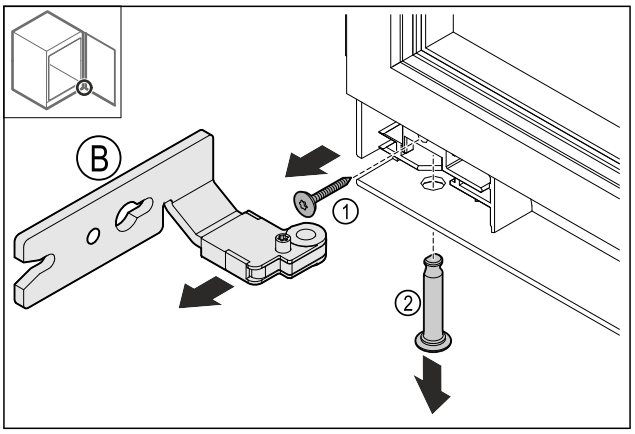

Fig. 16

▶ Îndepărtați șurubul *Fig. 16 (1)*.
▶ Îndepărtați bolțul *Fig. 16 (2)*.
▶ Îndepărtați balamaua *Fig. 16 (B)*.

12.7 Mutarea balamalei

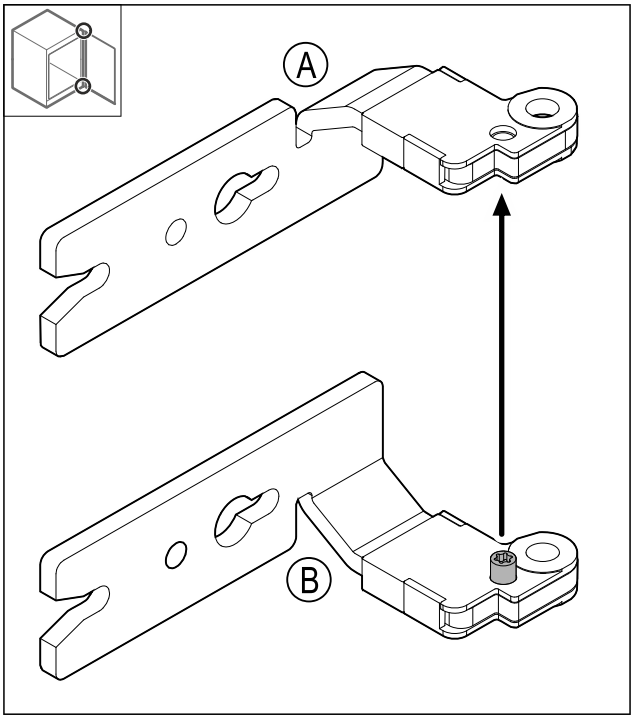

Fig. 17

▶ Mutați șurubul.

12.8 Mutarea capacului superior

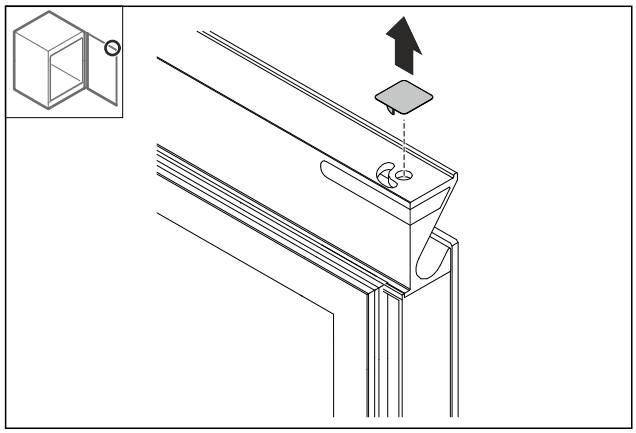

Fig. 18

▶ Îndepărtați capacul.

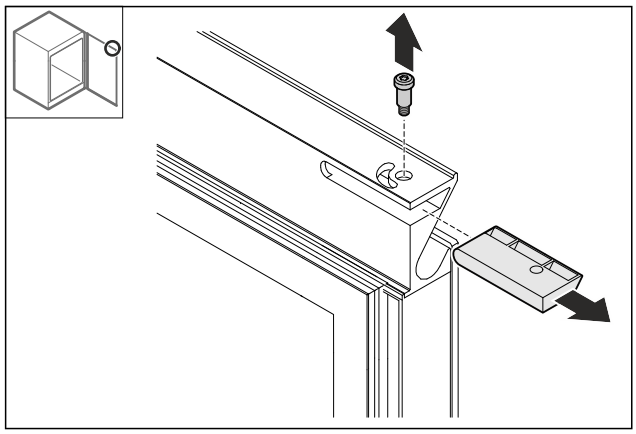

Fig. 19

▶ Îndepărtați bolțul.
▶ Îndepărtați capacul.
▶ Recomandare: Păstrați capacul pentru o utilizare ulterioară.

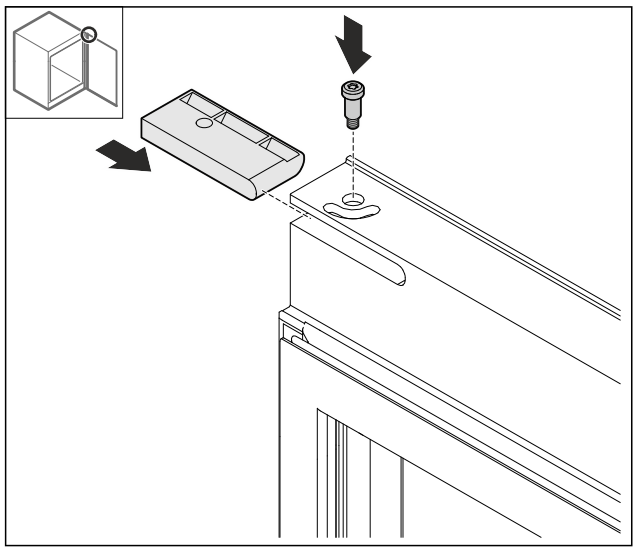

Fig. 20

▶ Introduceți capacul din pachetul de accesorii.
▶ Înșurubați ferm bolțul.

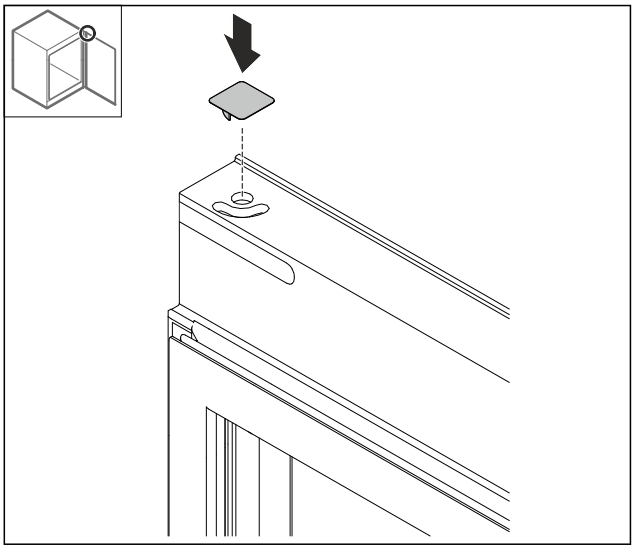

Fig. 21

▶ Montați capacul.

12.9 Mutarea capacului inferior

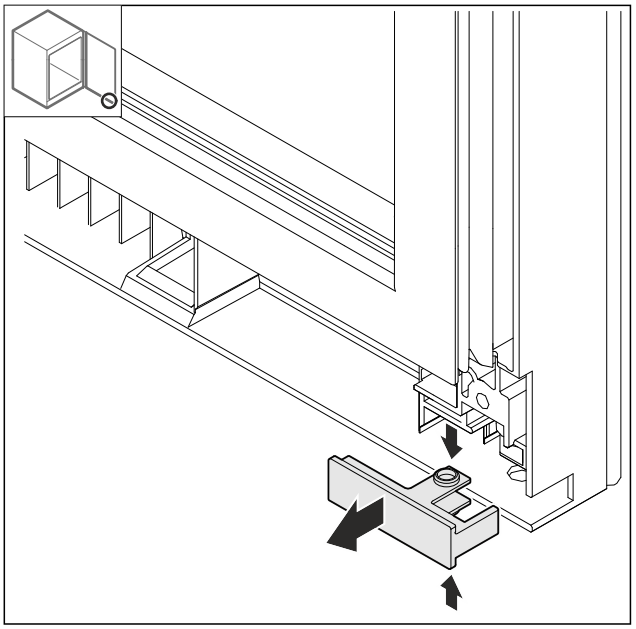

Fig. 22

▶ Comprimați ușor partea de sus și de jos a capacului și extrageți-l spre partea din față.

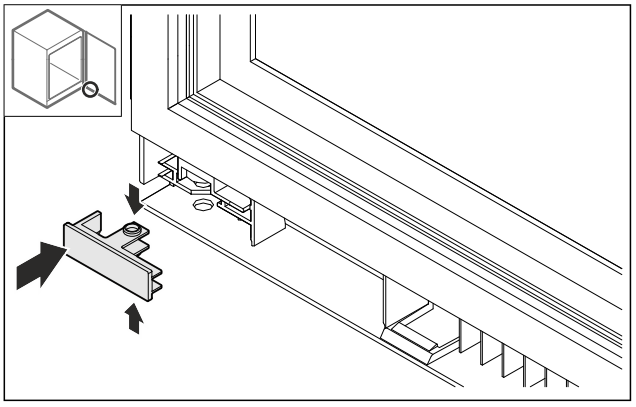

Fig. 23

▶ Introduceți capacul rotit cu 180° pe partea opusă.

12.10 Mutarea opritorului de ușă*

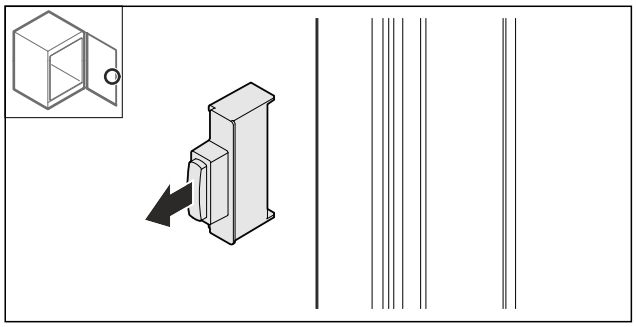

Fig. 24

▶ Extrageți opritorul ușii.

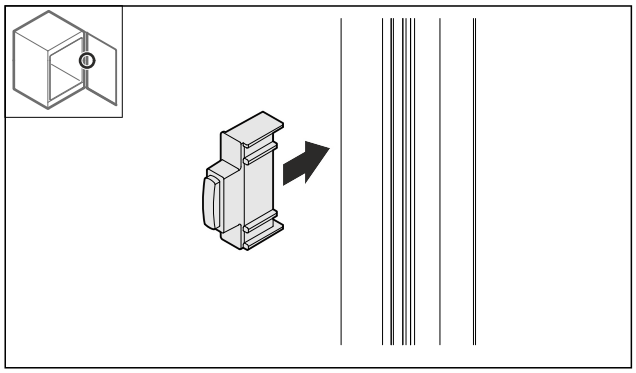

Fig. 25

▶ Introduceți opritorul ușii rotit cu 180° pe partea opusă.

12.11 Montarea balamalelor

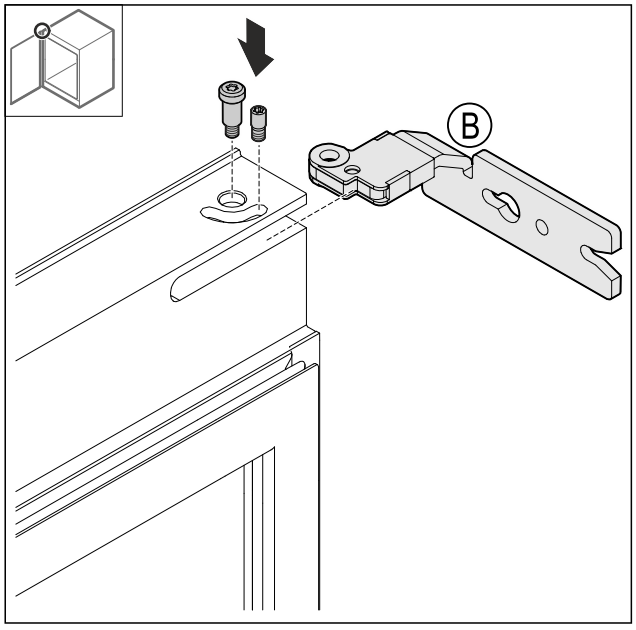

Fig. 26

▶ Montați balamaua superioară.

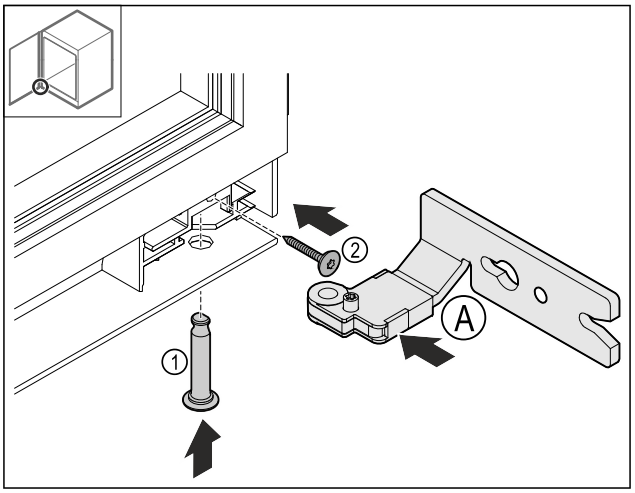

Fig. 27

▶ Introduceți balamaua inferioară *Fig. 27 (A)*.
▶ Introduceți bolțul *Fig. 27 (1)* și țineți-l ferm.
▶ Strângeți ferm șurubul *Fig. 27 (2)*.

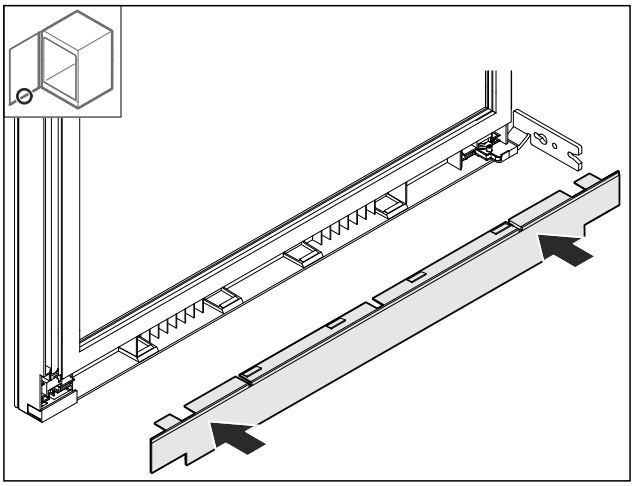

Fig. 28

▶ Așezați capacul.

12.12 Mutarea vinclului superior

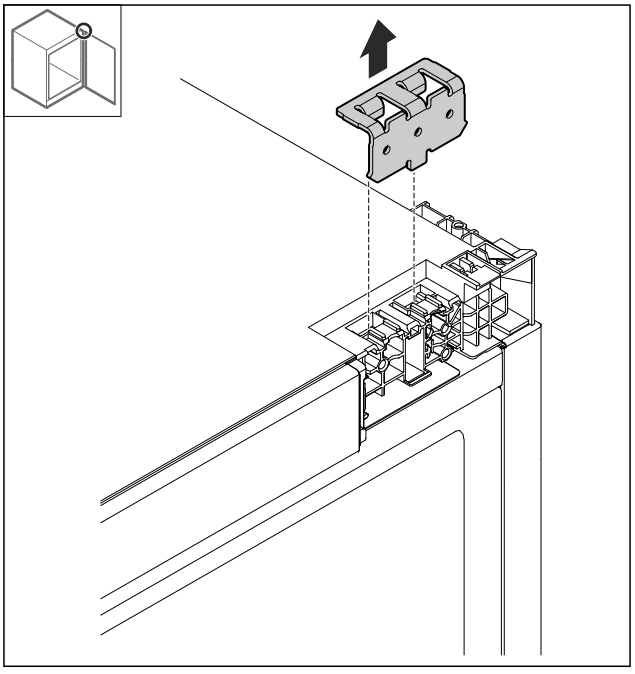

Fig. 29

▶ Îndepărtați vinclul.

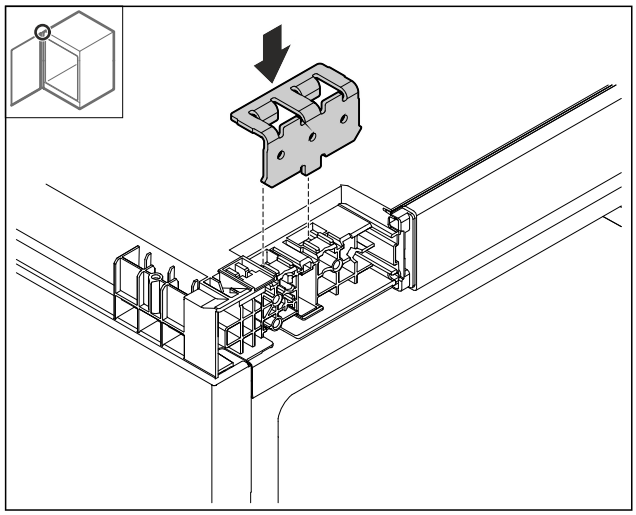

Fig. 30

▶ Introduceți vinclul.

12.13 Mutarea vinclului inferior

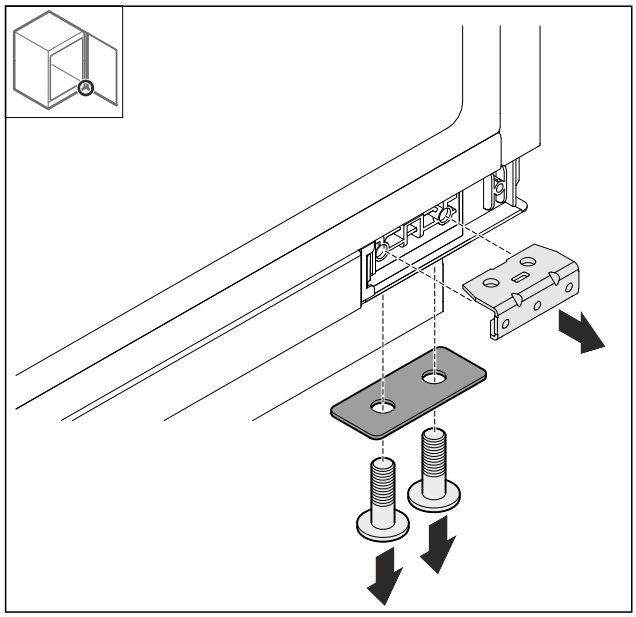

Fig. 31

▶ Demontați vinclul.

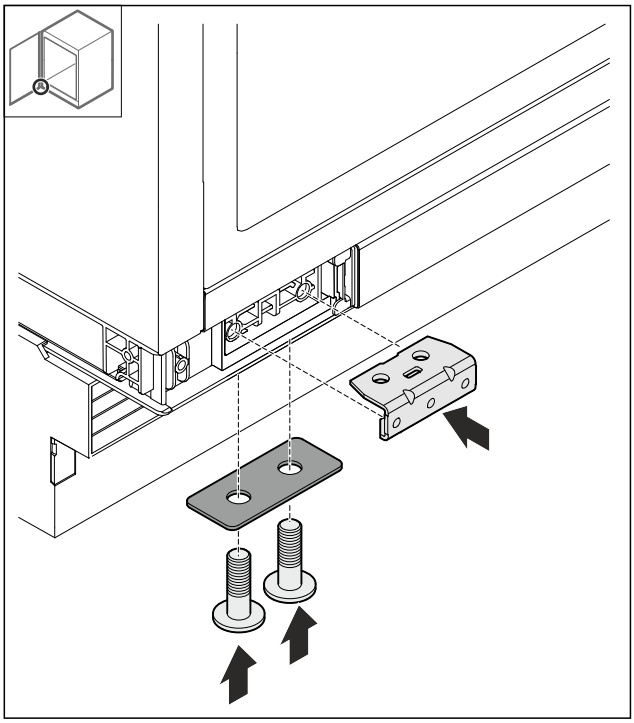

Fig. 32

▶ Montați vinclul.

12.14 Montarea ușii

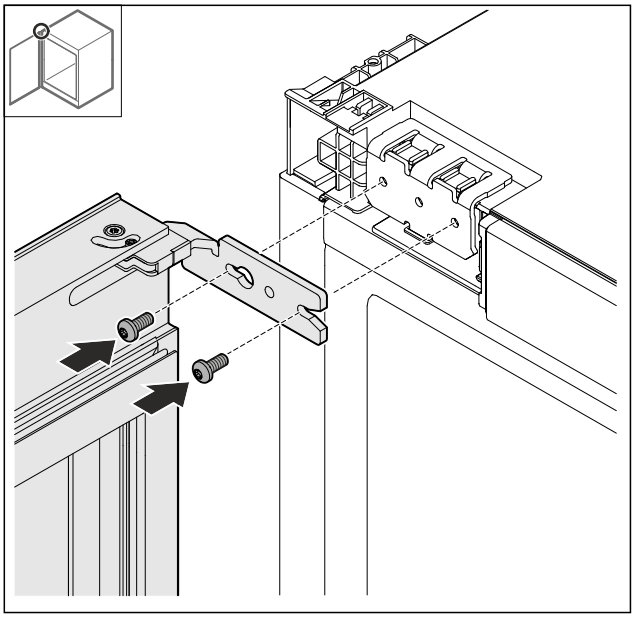

Fig. 33

▶ Înșurubați ușa sus.

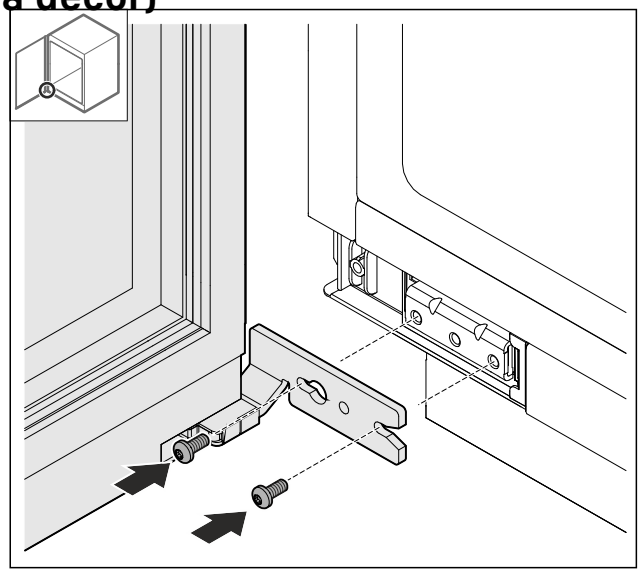

Fig. 34

▶ Înșurubați ușa jos.

12.15 Așezarea capacelor

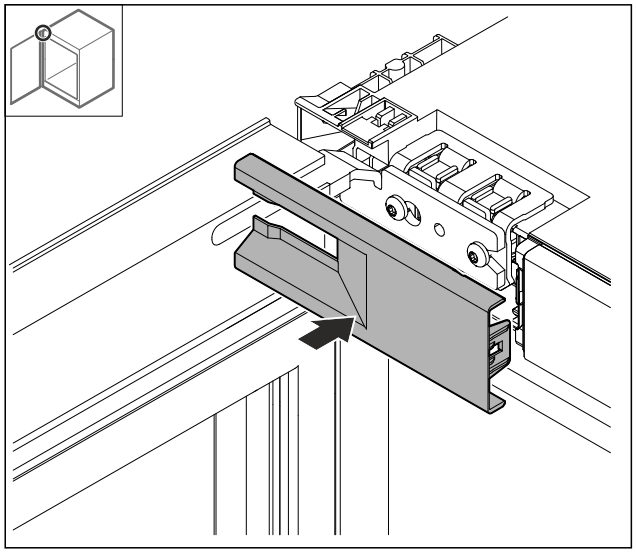

Fig. 35

▶ Așezați capacul.

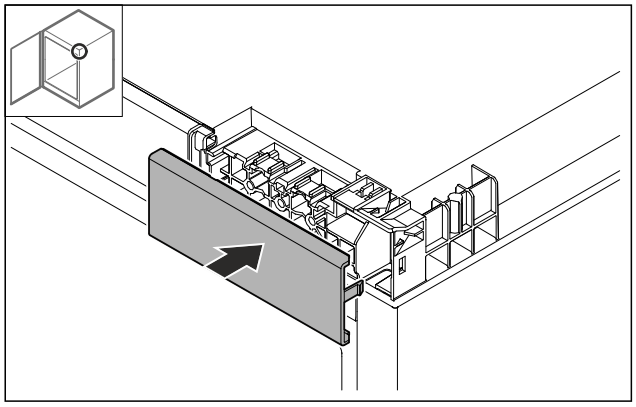

Fig. 36

▶ Așezați capacul.

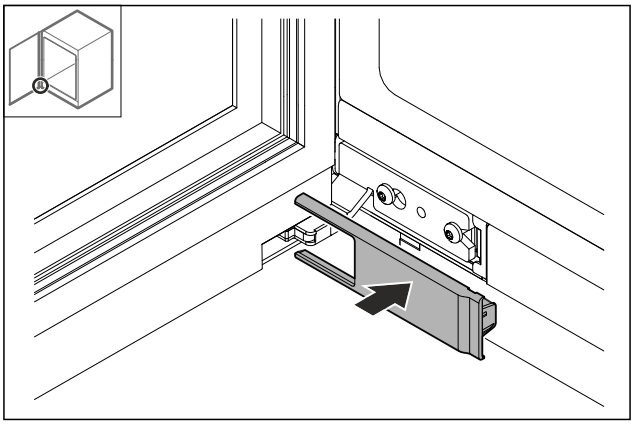

Fig. 37

▶ Așezați capacul.

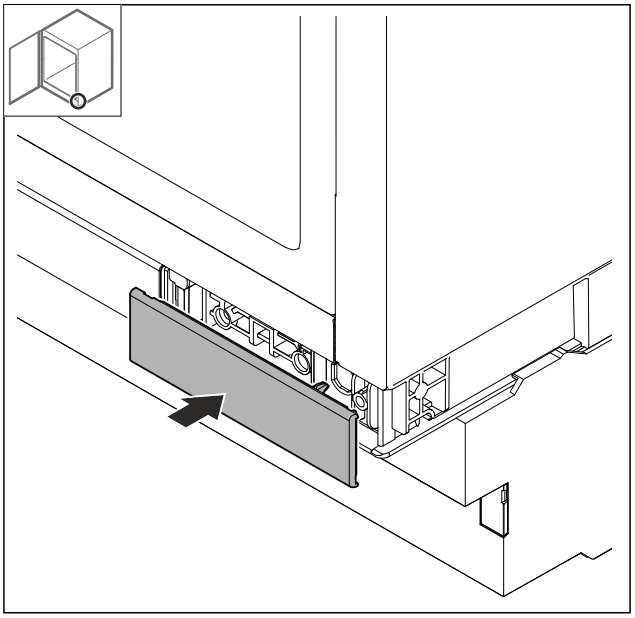

Fig. 38

▶ Așezați capacul.

13 Schimbarea opritorului ușii cu balama cu articulații multiple (adecvat ca decor)

13.1 Indicații de securitate

AVERTIZARE

Pericol de accidentare cauzat de schimbarea opritorului ușii necorespunzătoare!

▶ Încredințați schimbarea opritorului ușii personalului de specialitate.

AVERTIZARE

Pericol de vătămare și prejudicii materiale din cauza greutății ușii!

▶ Schimbați opritorul ușii numai dacă puteți să susțineți o greutate de 15 kg.

▶ Schimbați opritorul ușii cu ajutorul unei a doua persoane.

ATENȚIE
Piese conductoare electric!
Deteriorare a componentelor electrice.
▶ Deconectați ștecherul de la rețea înainte de a schimba opritorul ușii.

13.2 Sculă



13.3 Îndepărtarea capacelor

▶ Deschideți ușa.

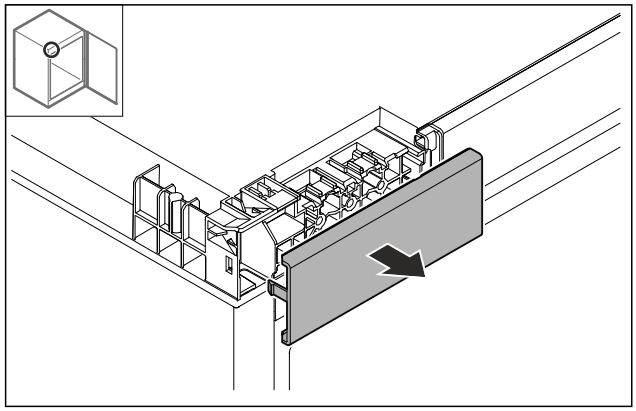

Fig. 39
▶ Îndepărtați capacul.

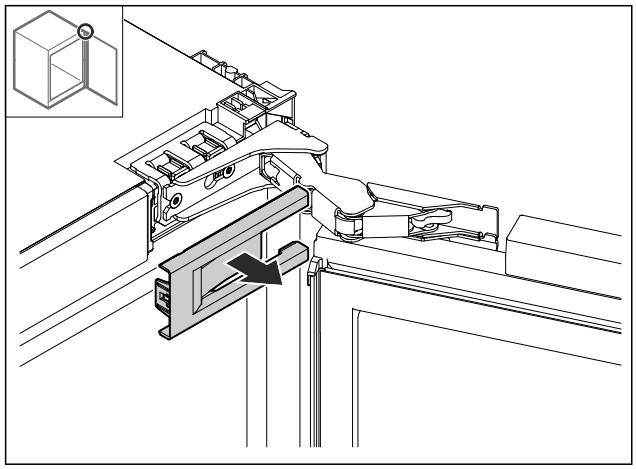

Fig. 40
▶ Îndepărtați capacul.

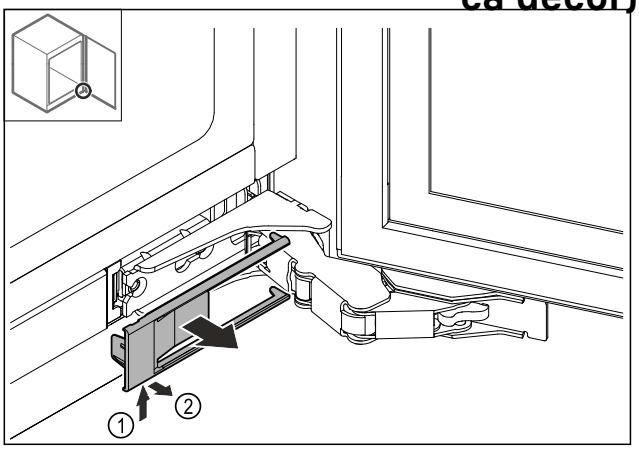

Fig. 41
▶ Îndepărtați capacul.

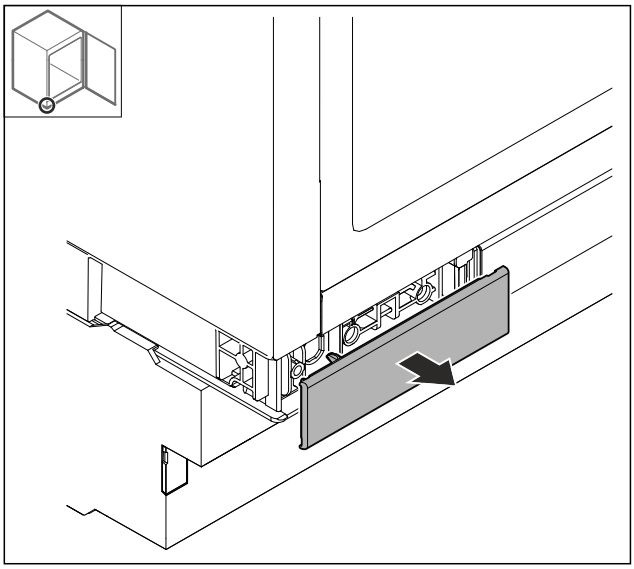

Fig. 42
▶ Îndepărtați capacul.

13.4 Scoaterea ușii

ATENȚIE
Pericol de accidentare din cauza ușii rabatante!
▶ Țineți ferm ușa.

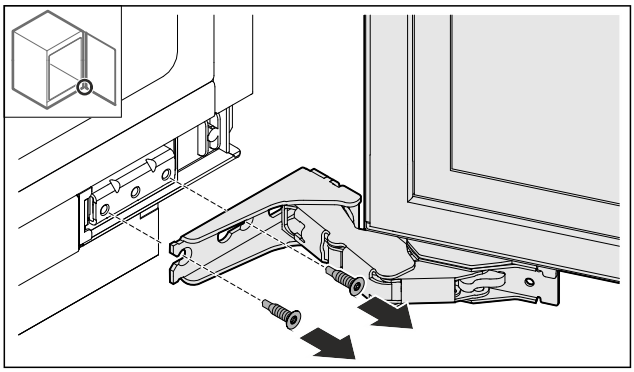

Fig. 43
▶ Desfaceți șuruburile de jos.

Schimbarea opritorului ușii cu balama cu articulații multiple (adecvat ca decor)

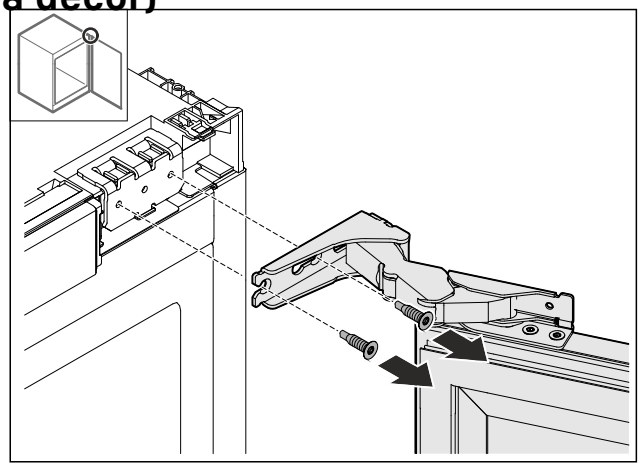

Fig. 44

▶ Desfaceți șuruburile de sus.
▶ Scoateți ușa.
▶ Așezați ușa pe un suport moale.

13.5 Demontarea balamalei

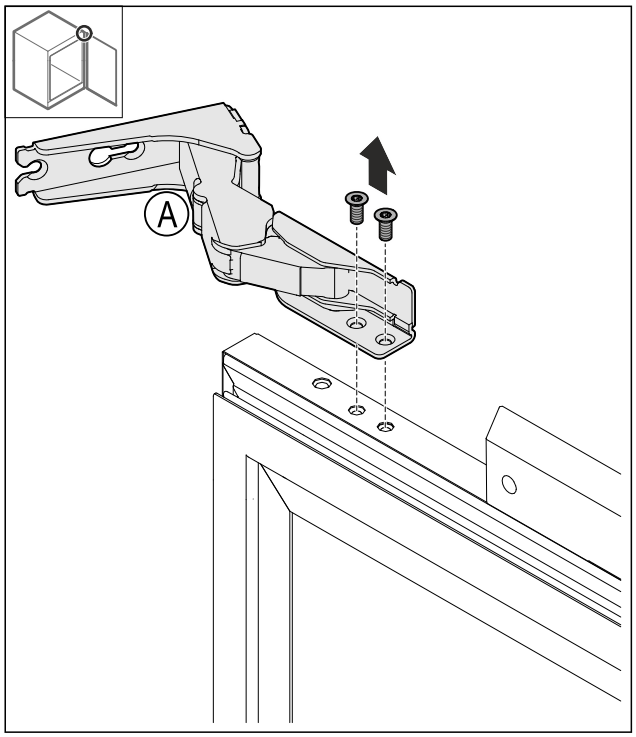

Fig. 45

▶ Deșurubați șuruburile.

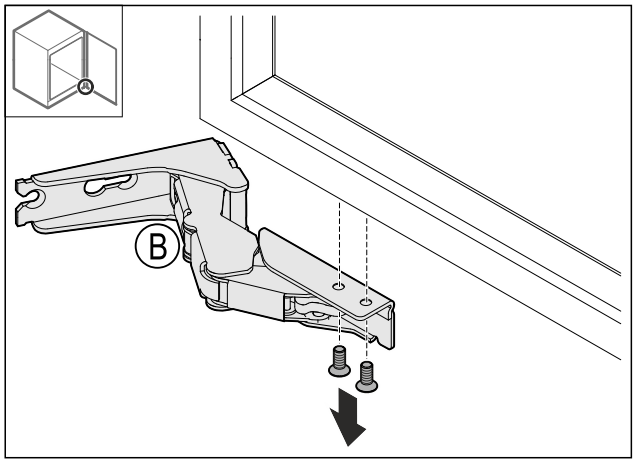

Fig. 46

▶ Deșurubați șuruburile.

13.6 Mutarea opritorului ușii

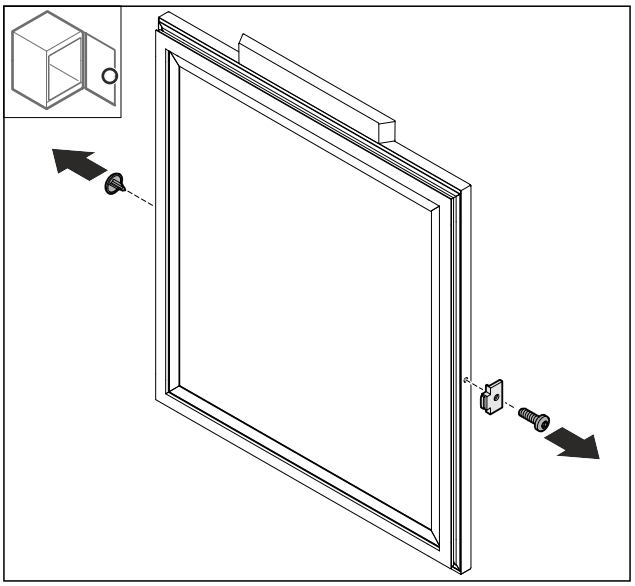

Fig. 47

▶ Îndepărtați capacul *Fig. 47 (1)*.
▶ Demontați opritorul ușii *Fig. 47 (2)*.

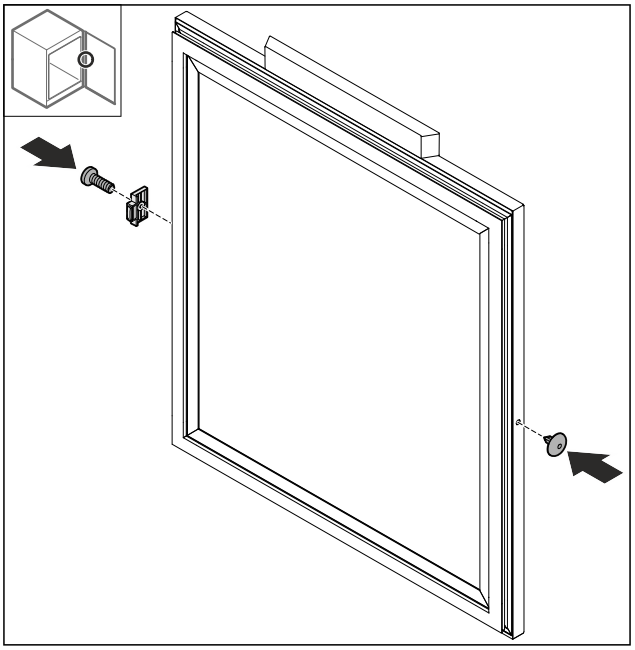

Fig. 48

▶ Montați opritorul ușii *Fig. 48 (1)* rotit cu 180° pe partea opusă.
▶ Montați capacul *Fig. 48 (2)* pe partea opusă.

13.7 Montarea balamalelor

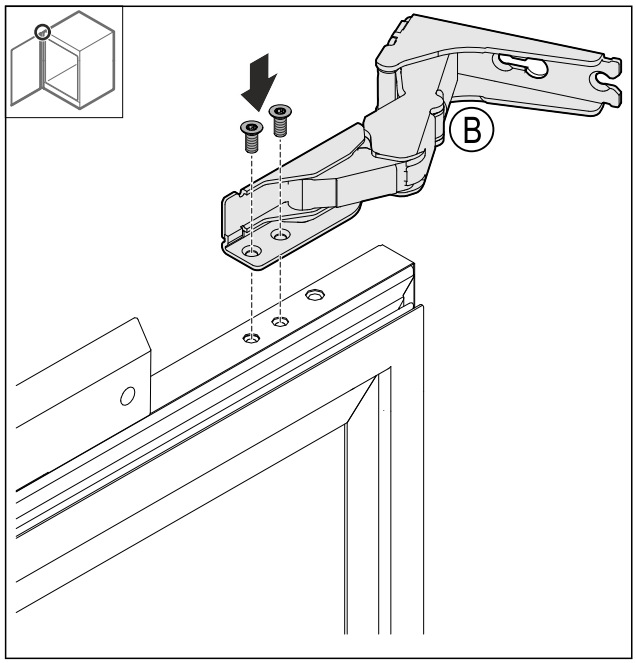

Fig. 49

▶ Montați balamaua superioară.

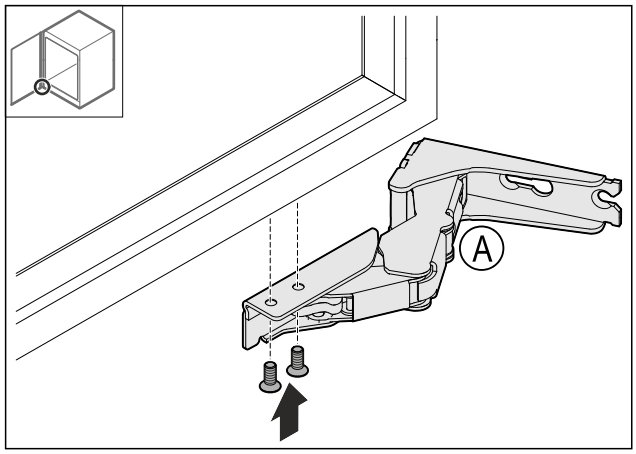

Fig. 50

▶ Montați balamaua inferioară.

13.8 Mutarea vinclului superior

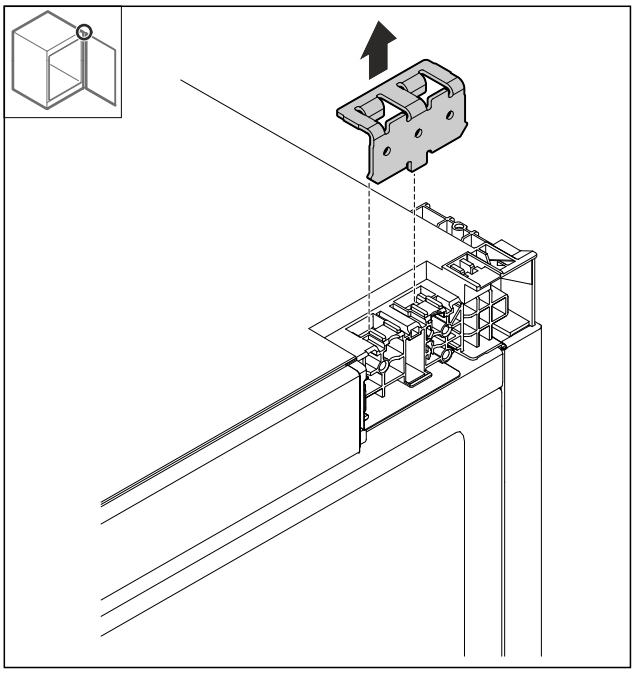

Fig. 51

▶ Îndepărtați vinclul.

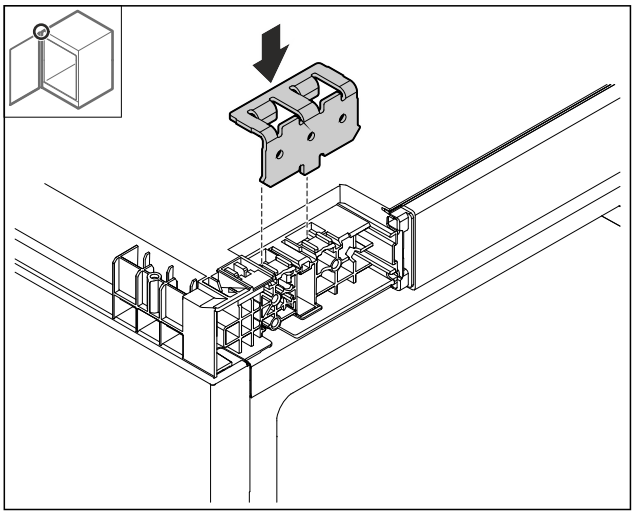

Fig. 52

▶ Introduceți vinclul.

13.9 Mutarea vinclului inferior

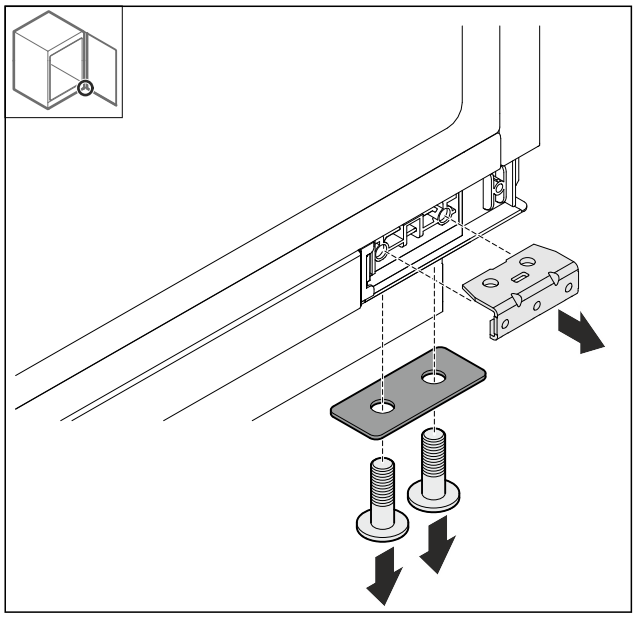

Fig. 53

▶ Demontați vinclul.

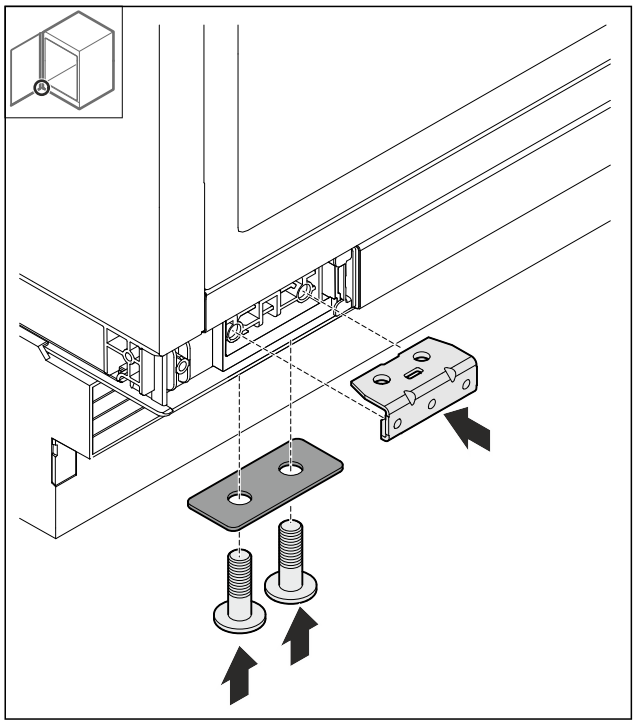

Fig. 54

▶ Montați vinclul.

13.10 Montarea ușii

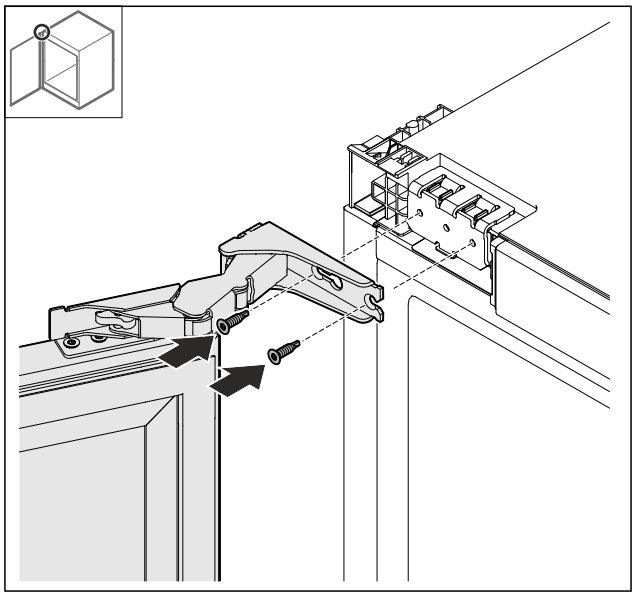

Fig. 55

▶ Înșurubați ușa sus.

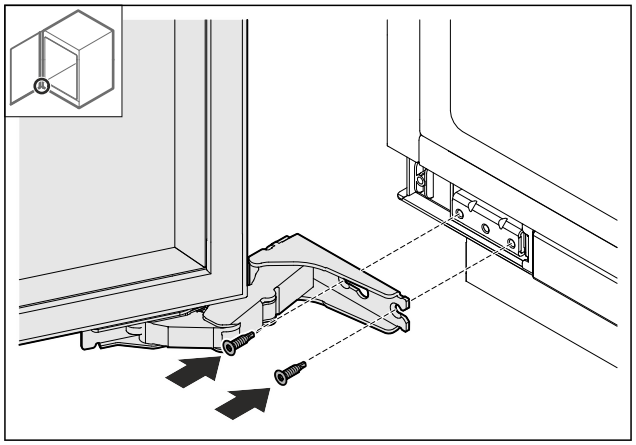

Fig. 56

▶ Înșurubați ușa jos.

13.11 Așezarea capacelor

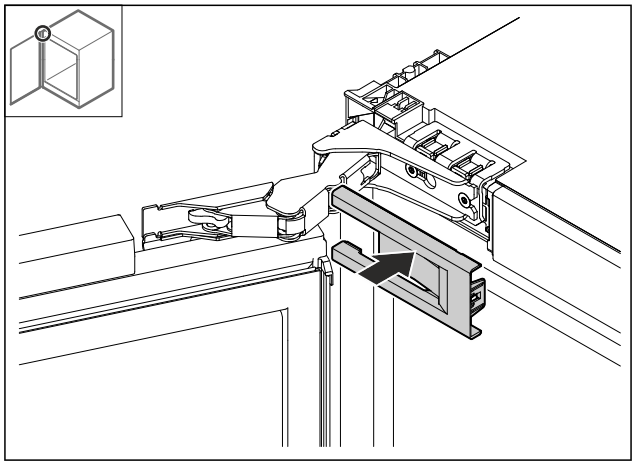

Fig. 57

▶ Așezați capacul.

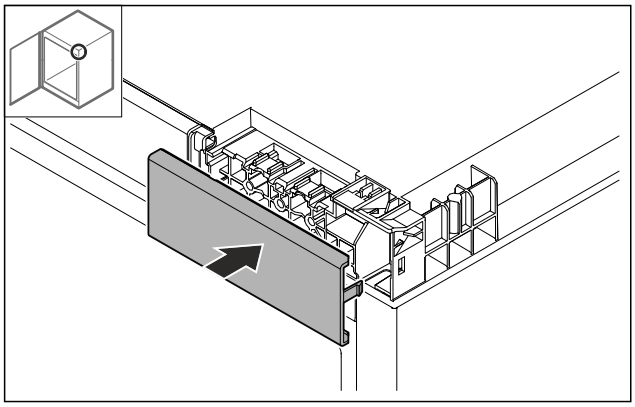

Fig. 58

▶ Așezați capacul.

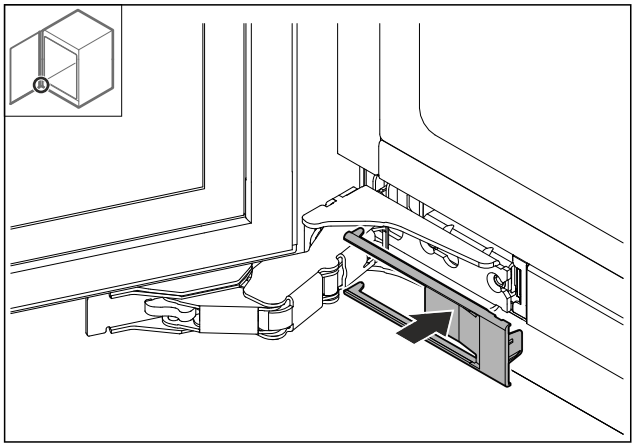

Fig. 59

▶ Așezați capacul.

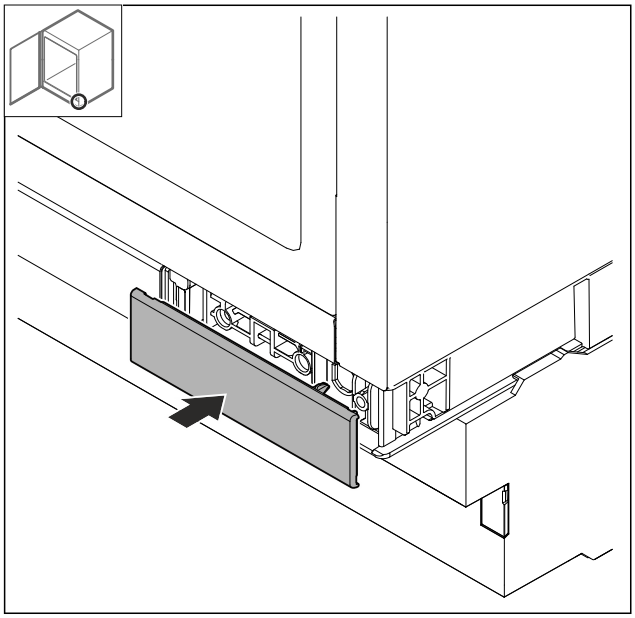

Fig. 60

▶ Așezați capacul.

14 Alinierea opritorului ușii cu balamaua suportului*

Dacă ușa nu este dreaptă, puteți alinia ușa la colțarul balamalei.

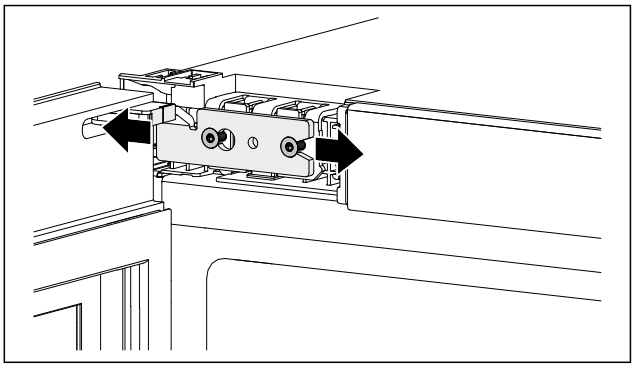

Fig. 61 Reprezentare exemplificatoare

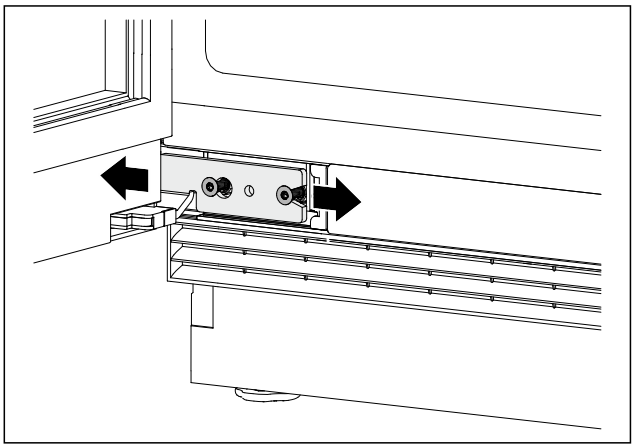

Fig. 62 Reprezentare exemplificatoare

▶ Desfaceți ușor șuruburile.
▶ Deplasați ușa cu colțarul balamalei spre dreapta sau stânga.
▶ Strângeți ferm șuruburile până la opritor.
▷ Ușa este aliniată.

15 Alinierea opritorului ușii cu balama cu articulații multiple (nu este adecvat ca decor)

Dacă ușa nu este dreaptă, puteți alinia ușa la colțarul balamalei.

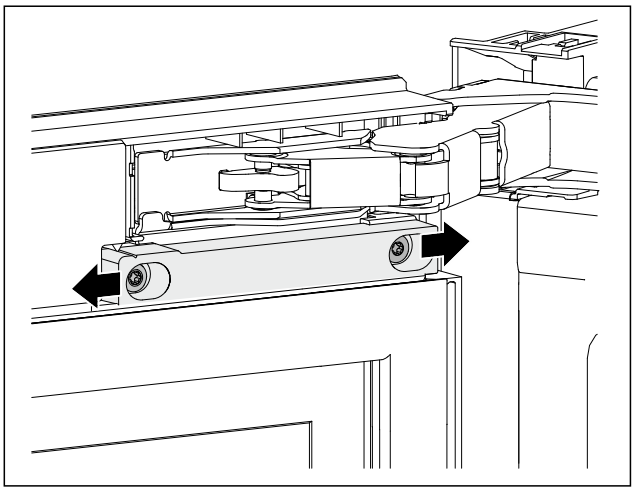

*Fig. 63 Reprezentare exemplificatoare**

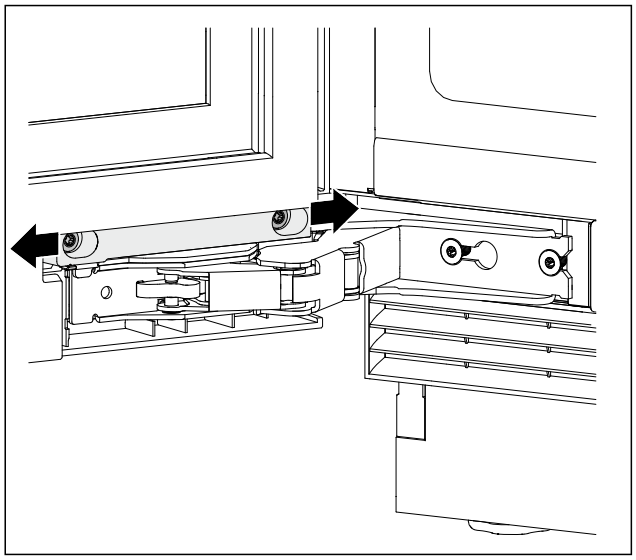

Fig. 64 Reprezentare exemplificatoare

▶ Desfaceți ușor șuruburile.
▶ Deplasați ușa cu colțarul balamalei spre dreapta sau stânga.
▶ Strângeți ferm șuruburile până la opritor.
▷ Ușa este aliniată.

16 Montare încastrată

16.1 Sculă

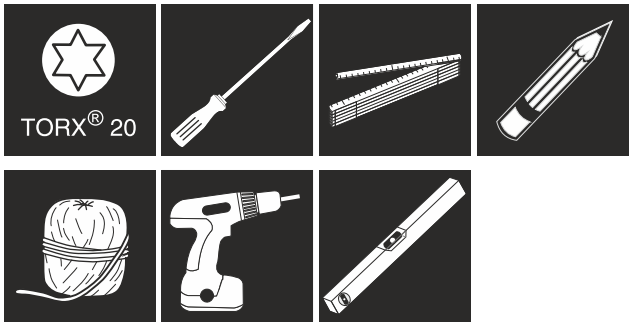

Înainte de a monta aparatul în nișă acordați atenție metodei de fixare:	
Fixare laterală	**Fixare în plafon**
Postament sub placă de lucru dură precum granit	Fără placă de granit
Cu picioarele de sprijin complet deșurubate, aparatul are o înălțime mai mică decât placa de lucru.	Aparatul stă ușor tensionată cu picioarele de sprijin complet deșurubate sub placa de lucru.
Există peretele lateral al mobilierului pentru îmbinarea filetată.	

16.2 Furnitura de livrare

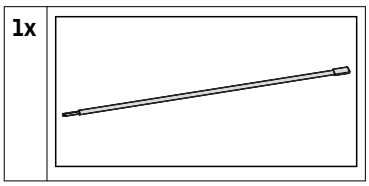

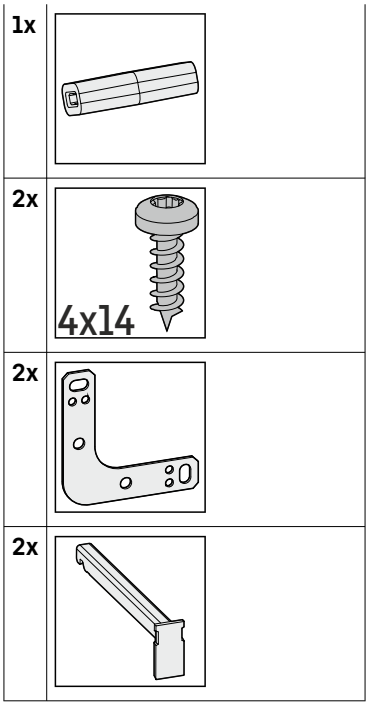

16.3 Pregătirea aparatului

Asigurați-vă că sunt îndeplinite următoarele condiții necesare, înainte de a monta aparatul într-o nișă:

❑ Opritorul ușii este executat. Puteți executa opritorul ușii numai în afara nișei deoarece pentru aceasta aveți nevoie de spațiu suficient.

▶ Introduceți complet mufa IEC a cablului de conectare la rețeaua electrică în fișa din spatele aparatului.
▶ Asigurați-vă că mufa IEC este bine așezată.
▶ Aduceți ștecherul de alimentare la o priză liber accesibilă cu ajutorul unui cablu.

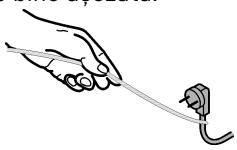

Fig. 65

ATENȚIE
Pericol de deteriorare cauzat de mutarea aparatului!
Dacă mutați aparatul, puteți deteriora podeaua sau picioarele de poziționare ale aparatului se pot rupe.
Înainte de mutare:
▶ Introduceți prin rotire complet picioarele de poziționare.
▶ Așezați câte o fâșie de carton (de ex. ambalaj) cu aprox. 100 mm x 600 mm sub picioarele de poziționare.
La mutare:
▶ Mutați cu precauție aparatul.
▶ La denivelări ale podelei: Ridicați cu precauție aparatul.
După mutare:
▶ Îndepărtați fâșiile de carton.

16.4 Fixarea aparatului de plafon

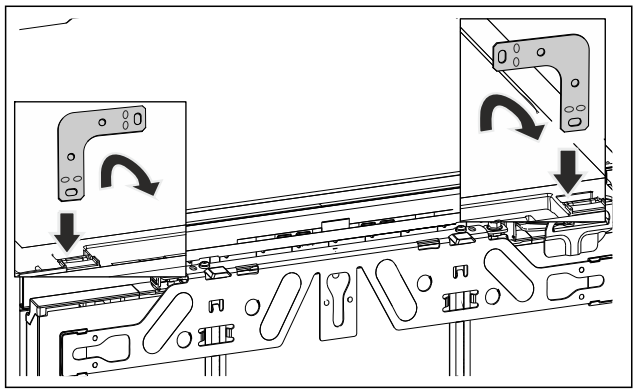

Fig. 66 Reprezentare exemplificatoare

▶ Introduceți vinclul în deschizătura suportului a capacului aparatului și îndoiți-l spre înainte.

AVERTIZARE

Pericol de incendiu prin scurtcircuit!

▶ Când glisați aparatul în nișă: Nu îndoiți, nu ciupiți și nu deteriorați cablul de conectare la rețea.
▶ Nu folosiți aparatul cu un cablu de conectare la rețea defect.

▶ Împingeți aparatul în nișă și aliniați-l, a se vedea punctul (vezi 16.6 Alinierea aparatului) .

16.5 Fixarea aparatul lateral

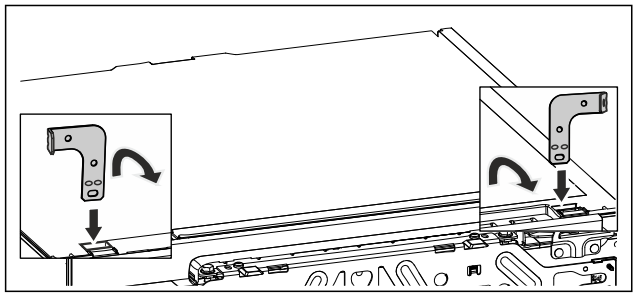

Fig. 67 Reprezentare exemplificatoare

▶ Îndoiți ambele vincluri înainte de montaj la un capăt. Introduceți latura dreaptă în deschizătura suportului a capacului aparatului și îndoiți-o spre înainte.

AVERTIZARE

Pericol de incendiu prin scurtcircuit!

▶ Când glisați aparatul în nișă: Nu îndoiți, nu ciupiți și nu deteriorați cablul de conectare la rețea.
▶ Nu folosiți aparatul cu un cablu de conectare la rețea defect.

▶ Împingeți aparatul în nișă și aliniați-l, a se vedea punctul (vezi 16.6 Alinierea aparatului) .

16.6 Alinierea aparatului

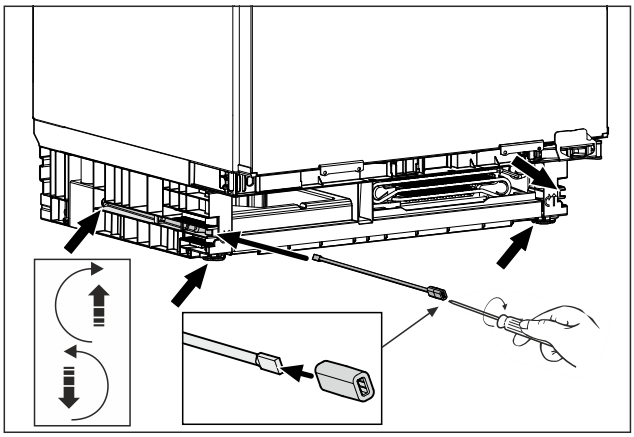

Fig. 68 Reprezentare exemplificatoare

▶ Deșurubați picioarele reglabile până sub blatul de lucru.
▶ Aliniați aparatul așezat drept, cu ajutorul unui poloboc.
▶ Păstrați bara cu piesa adaptoare pentru o demontare a aparatului.

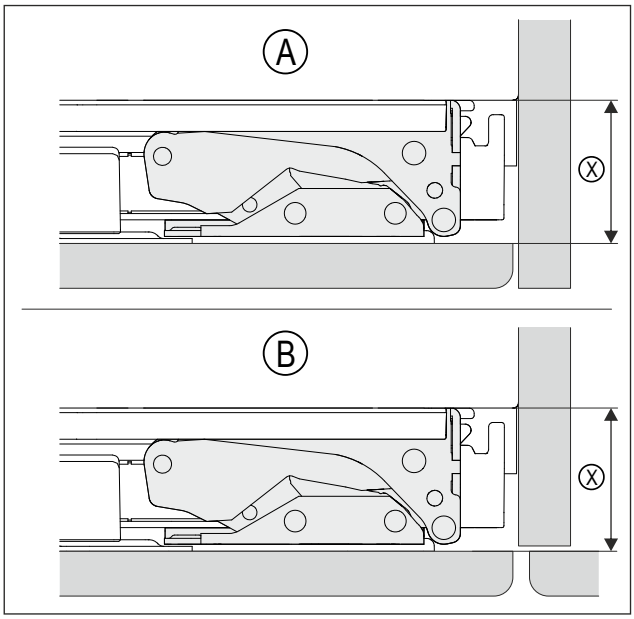

Fig. 69 Reprezentare exemplificatoare

(A) Nișă cu perete

(X) este distanța dintre corpul aparatului și partea posterioară a fațadei mobilierului montat

(B) Nișă cu mobilier învecinat

▶ Verificați ca distanța (X) să corespundă situației de montare (A) sau (B).

(X)	42 mm
Dacă peretele lateral al mobilierului lipsește, orientați-vă după placa de lucru.	

▶ Deșurubați picioarele reglabile alternativ până la maxim. Parcursul de repoziționare este maxim 60 mm.
▷ Aparatul este aliniat în poziție verticală.
▷ Aparatul este tensionat ușor în nișă, între podea și placa de lucru.

16.7 Montarea soclului

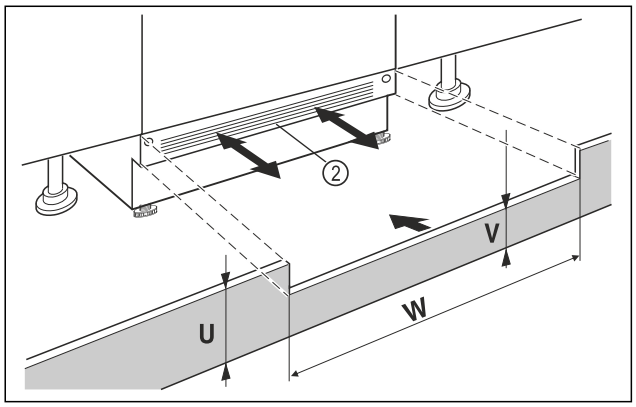

Fig. 70 Reprezentare exemplificatoare

- ▶ Așezați dar nu fixați încă masca postamentului aparatului *Fig. 70 (2)*.
- ▶ Poziționați ușa mobilierului și masca postamentului acestuia pentru testare
- ▶ Dacă masca postamentului *Fig. 70 (2)* este vizibilă, trageți-o spre înainte, astfel încât marginea frontală a grilajului de ventilare și masca postamentului mobilierului să formeze un plan.

-sau-

- ▶ Dacă masca postamentului *Fig. 70 (2)* este acoperită, glisați-o complet spre înapoi.
- ▶ Acordați atenție fantelor de ventilare complet libere: Dacă este necesar, tăiați corespunzător înălțimea măștii postamentului mobilierului *Fig. 70 (U)*!
- ▷ Adaptați înălțimea pragului *Fig. 70 (V)* sub masca postamentului aparatului *Fig. 70 (2)* de-a lungul lățimii nișei *Fig. 70 (W)*.

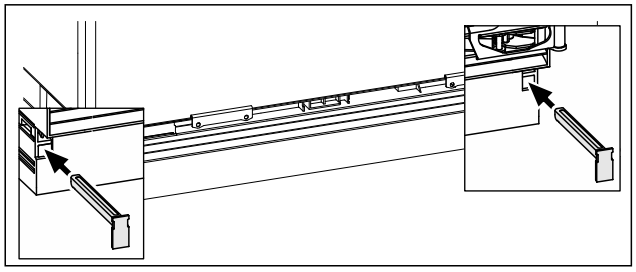

Fig. 71 Reprezentare exemplificatoare

- ▶ Fixarea măștii postamentului aparatului: Introduceți zăvoarele, țineți strâns masca postamentului aparatului.
- ▶ Fixați masca postamentului mobilierului.

16.8 Fixarea aparatului în nișă

Fixare în plafon:

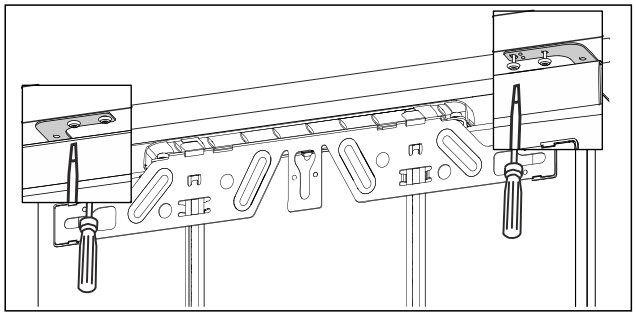

Fig. 72 Reprezentare exemplificatoare

- ▶ Pentru o fixare sub placa de lucru, înșurubați vinclul de fixare cu respectiv două șuruburi sub placa de lucru.

Fixare laterală:

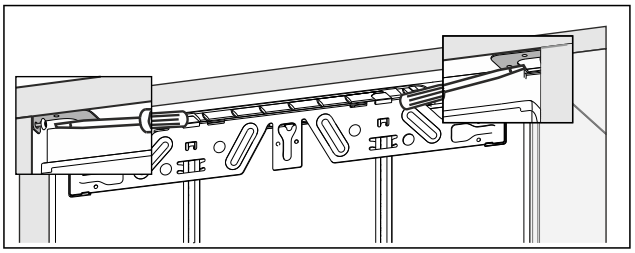

Fig. 73 Reprezentare exemplificatoare

- ▶ Pentru o fixare laterală, înșurubați vinclul de fixare cu respectiv un șurub la dreapta și stânga în nișă.

17 Montarea ușii mobilierului

Sculă



Furnitura de livrare

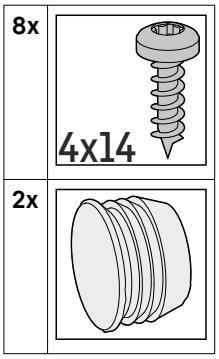

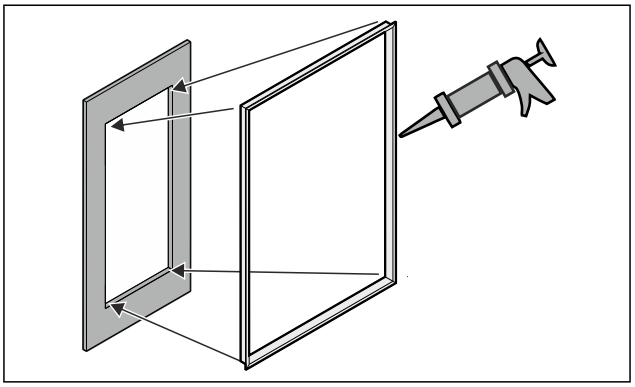

Fig. 74

- ▶ Lipiți rama profilată opțională în decupaj. *
- ▶ Montați mânerul pe ușa mobilierului; nu este posibil să îl montați ulterior.

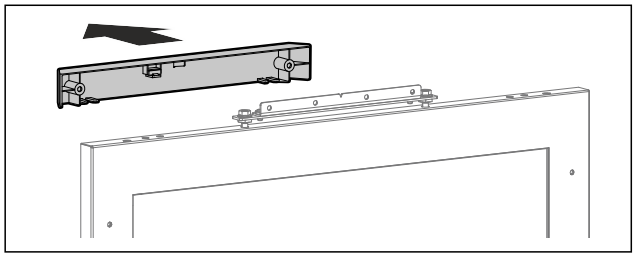

▶ Îndepărtați capacul.

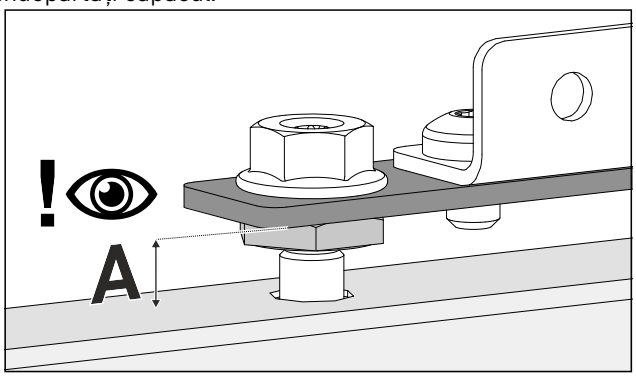

▶ Verificați reglarea inițială (A) 8 mm (distanța dintre ușa aparatului și marginea inferioară a tablei de montaj).
▶ Reglați distanța dacă este necesar.

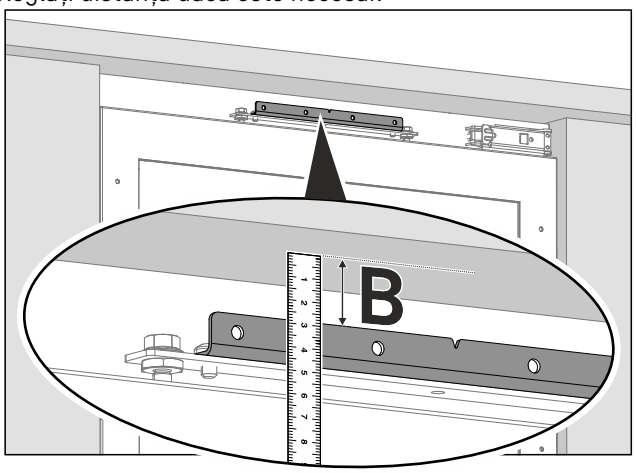

▶ Măsurați distanța (B) dintre marginea inferioară a blatului de lucru și marginea superioară a vinclului de montaj.

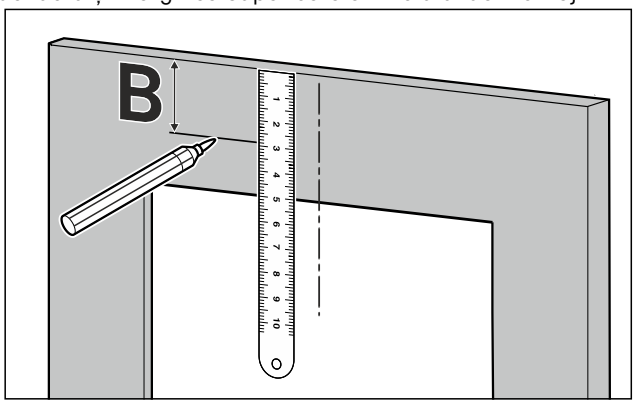

▶ Transferați distanța (B) pe partea din spate a ușii mobilierului și marcați-o.

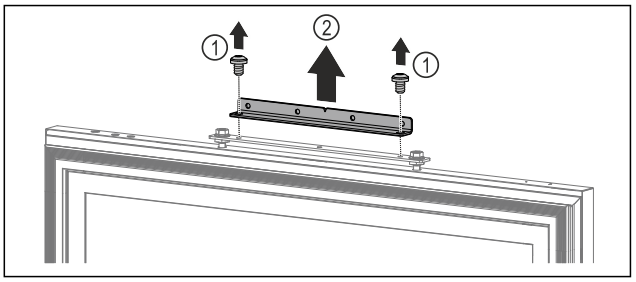

Fig. 75

▶ Îndepărtați șuruburile. *Fig. 75 (1)*
▶ Îndepărtați vinclul de montaj. *Fig. 75 (2)*

Indicație
Fiți atenți la lungimea șuruburilor!

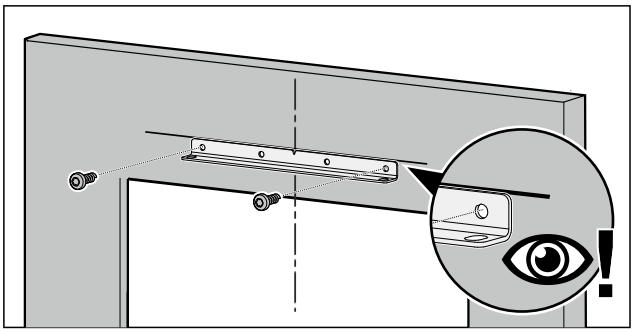

▶ Aliniați vinclul de montaj cu distanța marcată și înșurubați-l în centrul ușii mobilierului.

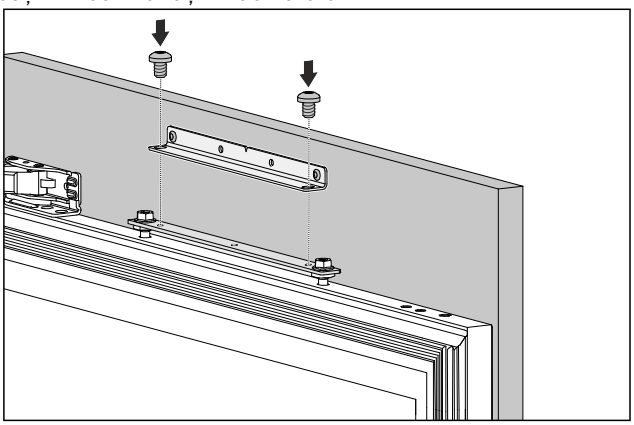

▶ Atașați ușa mobilierului la aparat.
▶ Închideți ușa.

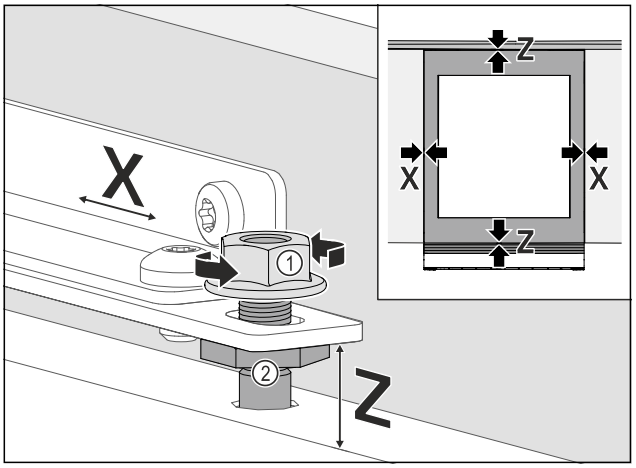

Fig. 76

▶ Verificați distanța dintre ușă și ușile mobilierului din jur.
▶ Aliniați lateral ușa mobilierului: Slăbiți contrapiulița *Fig. 76 (1)*, deplasați ușa mobilierului în direcția **X**.
▶ Strângeți contrapiulițele *Fig. 76 (1)*.

▶ Aliniați ușa mobilierului pe înălțimea **Z** și pe înclinarea laterală: Reglați bolțurile de reglare *Fig. 76 (2)*.
▷ Orientați ușa mobilierului coliniar și la același nivel cu fronturile mobilierului din jur.

Indicație
Fiți atenți la lungimea șuruburilor!

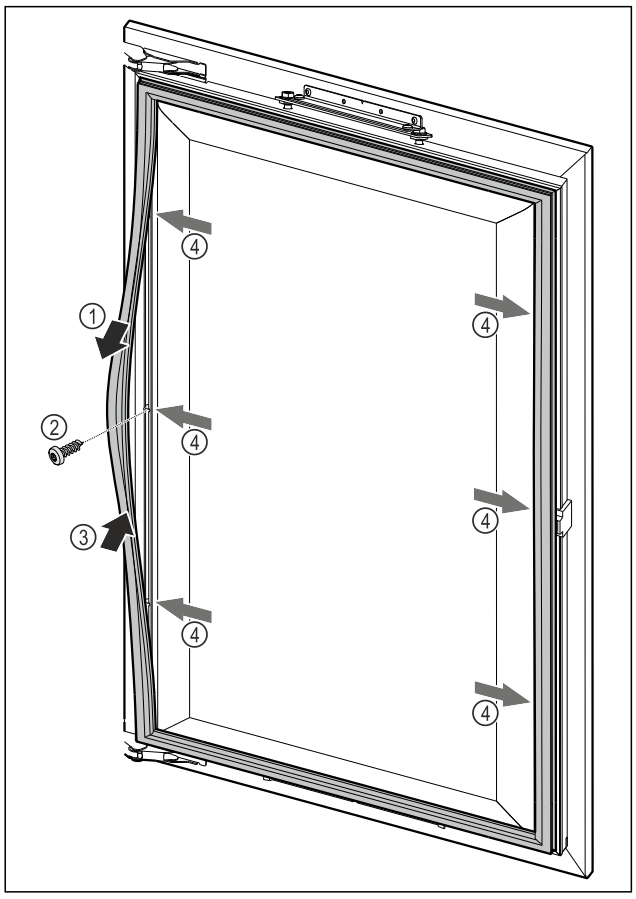

Fig. 77

▶ Slăbiți garnitura magnetică a ușii în anumite puncte *Fig. 77 (1)*, înșurubați ușa mobilierului prin gaura de găurire aflată dedesubt *Fig. 77 (2)* și fixați garnitura magnetică a ușii la loc *Fig. 77 (3)*.
▶ Repetați acest pas în toate punctele de fixare *Fig. 77 (4)*.

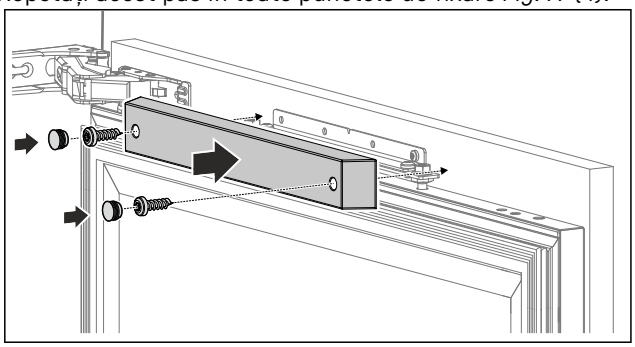

▶ Montați și înșurubați capacul superior pentru a asigura o funcție de închidere corespunzătoare.

18 Racordarea aparatului la alimentarea electrică

AVERTIZARE
Pericol de electrocutare și vătămare din cauza aparatului deteriorat sau a conductorului de legătură la rețea deteriorat!
Pericol de moarte și vătămări prin tăiere. Dacă aparatul sau conductorul de legătură la rețea au fost deteriorate în timpul transportului, puteți suferi un electrocutare fatală. De asemenea, puteți suferi tăieturi la piesele deteriorate ale carcasei aparatului.
▶ Verificați dacă aparatul și conductorul de legătură la rețea sunt deteriorate după transport.
▶ Nu utilizați în niciun caz aparatul dacă acesta sau conductorul de legătură la rețea sunt deteriorate.
▶ Luați legătura cu centrul de service.

Racordați aparatul cu ajutorul conductorului de racord la rețea livrat separat la rețeaua electrică. Conductorul de racord la rețea are la un capăt o mufă de putere redusă și la celălalt capăt o fișă de rețea.

Asigurați-vă că sunt îndeplinite următoarele condiții necesare:

- Aparatul și conductorul de racord la rețea sunt nedeteriorate.
- Aparatul este montat în conformitate cu prevederile. (vezi 16 Montare încastrată)
- Cerințele privind racordul electric sunt respectate. (vezi 1 Condiții de instalare)
- Cotele privind racordul în conformitate cu prevederile sunt cunoscute și respectate.
- Tensiunea rețelei și frecvența corespund indicațiilor de pe plăcuța de fabricație.
- Priza este legată la pământ conform prescripțiilor și protejată printr-o siguranță electrică.
- Curentul de declanșare a siguranței se situează între 10 A și 16 A.

ATENȚIE
Pericol de deteriorare cauzat de funcționarea improprie!
Deteriorare componentelor electrice ale aparatului.
▶ Utilizați exclusiv conductorul de legătură la rețea din pachetul de livrare.

AVERTIZARE
Pericol de incendiu cauzat de racordarea improprie!
Provocare de arsuri.
Deteriorări la aparat.
▶ Nu utilizați cabluri prelungitoare.
▶ Nu utilizați bare de distribuție.

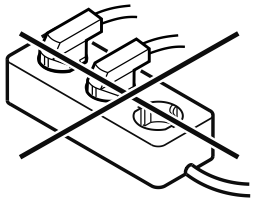

ATENȚIE
Pericol de deteriorare cauzat de racordarea improprie!
Deteriorări la aparat.
▶ Nu racordați aparatul la invertoare, ca de ex. instalații fotovoltaice și generatoare pe benzină.

▶ Racordați fișa de rețea a conductorului de racord la rețea la alimentarea cu tensiune. Aveți în vedere stabilitatea fișei de rețea în priză.
▷ Dacă în interval de 60 secunde nu se realizează nicio acțiune: Simbolul Standby se estompează sau dispare.*
▷ Aparatul este racordat. Pentru prima punere în funcțiune a se vedea capitolul următor sau instrucțiunile de utilizare.



home.liebherr.com/fridge-manuals

RO frigidere și congelatoare cu montare inferioară

Data emiterii: 20260427

Index-nr. articol: 7083869-00

Liebherr-Hausgeräte GmbH
Memminger Straße 77-79
88416 Ochsenhausen
Deutschland