UWpri 3762

Unterbaufähiger Weinschrank zur Weintemperierung

Vinidor Selection



German Engineering

DESIGN AWARD 2025

LIEBHERR

Einbaugerät

LIEBHERR

UWpri 3762

Unterbaufähiger Weinschrank zur Weintemperierung
Vinidor Selection

German Engineering

DESIGN AWARD 2025

Temp Protect Plus | Humidity Select | UV Protect Plus | Vibrate Safe | Touch & Swipe Display | Smart Device | Fresh Air | Super Silent | 2 Zones | Presentation Light | Soft System

86-92



Bauart	**Festtür / integrierbares Unterbaugerät**
Energieeffizienzklasse	F (A–G)
Energieverbrauch Jahr/24 h	**105 / 0,287 kWh**
Max. Bordeauxflaschen 0,75 l	**38** [1]
Gesamtvolumen	**101 l** [2]
Geräusch-Schallleistung	**34 dB(A)**
Klimaklasse	**SN-ST (+10 °C bis +38 °C)**
Tür	**Isolierglastür**
Nischenmaße in cm (H / B / T)	**86-92 / 60 / mind. 56,5**
Steuerung	
Art der Steuerung	2,4" TFT-Display farbig, Touch- & Swipe Digitale Temperaturanzeige für beide Weinzonen
Alarm bei Störung	optisch und akustisch
Türalarm	optisch und akustisch
Kindersicherung	Ja
Ausstattungsvorteile	
Temperaturzonen	2
Temperaturbereich	+5 °C bis +20 °C
Regelbare Kältekreisläufe	2
Umluftkühlung	Umluftkühlung, Frischluftzufuhr über FreshAir-Aktivkohlefilter
Innenbeleuchtung	LED-Zonenbeleuchtung dauerhaft zuschaltbar, dimmbar
Schnittstelle	SmartDeviceBox inclusive
Material Ablageflächen	Holzborde mit Aluminiumfront
Ablageflächen gesamt	5
Holzborde auf Teleskop. ausziehbar	4
Türanschlag	Wechselbarer Türanschlag
EAN-Nr.	9005382254950

[1] Dieses Gerät ist ausschliesslich zur Lagerung von Wein bestimmt. Maximale Bordeauxflaschen-Kapazität (0,75 l) lt. Norm NF H 35 -124 (H: 300,5 mm, ø: 76,1 mm).
[2] Gemäß Verordnung EU 2019/2016 bilden wir das Gesamtvolumen als ganze Zahl (abgerundet) und das Volumen der Tiefkühl- und Frischhaltefächer mit einer Stelle nach dem Komma ab. Die Bezeichnung „Volumen" bezieht sich auf den in der aktuellen Verordnung genannten Begriff „Rauminhalt".

Features



TipOpen

Sie lieben das Design-Statement griffloser Küchenmöbel? Dann ist die grifflose, vollflächige Isolierglastür die optimale Ergänzung – sie integriert sich nahtlos in die Umgebung. Komfortables Extra: Dank innovativer TipOpen-Technologie öffnet sich die Tür beim Antippen um einige Zentimeter. Wird sie nach 3 Sekunden nicht weiter geöffnet, schließt das SoftSystem sie wieder.



TempProtect Plus

Doppelt abgesichert. Dank TempProtect Plus messen unsere Weintemperierschränke permanent mit zwei Temperatursensoren. Damit haben Sie die doppelte Gewissheit, dass Ihre Weine vor Temperaturschwankungen geschützt sind. Denn sobald auch nur ein Fühler eine kritische Temperaturänderung wahrnimmt, werden Sie sofort benachrichtigt. So können Sie besonders schnell reagieren.



HumiditySelect

Für Korken in Bestform. Dank HumiditySelect können Sie die Luftfeuchte am Display der Vinidor-Modelle in zwei Stufen einstellen: „Standard Luftfeuchte“ und „Hohe Luftfeuchte“. So simpel. Und so sinnvoll für Ihren Wein, denn die optimale Luftfeuchtigkeit sorgt dafür, dass die Korken feucht bleiben und Ihre Flaschen jederzeit dicht verschlossen sind.



UVProtect

Zweifach hält besser. Die Weintemperierschränke mit Glastür bieten einmaligen Schutz vor UV-Strahlung: zwei Schutzschichten, bestehend aus getöntem Glas und einer zweifachen Schicht aus aufgedampftem Metall. Diese sogenannte Low-E-Beschichtung schützt hocheffizient vor der weinschädigenden Sonneneinstrahlung.



VibrateSafe

Ihr Wein schätzt die Ruhe. Deshalb garantieren unsere Weintemperierschränke eine behutsame Aufbewahrung mit von Liebherr speziell entwickelten, besonders laufruhigen Kompressoren und stabilen Holzborden aus massivem Buchenholz. So kann Ihr Wein ruhig und ungestört reifen.



Touch & Swipe-Display

Perfekter Genuss ist das erklärte Ziel unserer Vinidor-Selection-Weintemperierschränke. Deshalb haben wir jedes Detail so gestaltet, dass es Ihren Genussmoment unterstützt. Wie das Touch & Swipe-Farbdisplay, mit dem Sie Funktionen intuitiv durch Tippen und Wischen auswählen können und das die Einstellung von Temperatur fast so angenehm gestaltet wie den späteren Genuss des Weins.

Die Übersicht stellt einen Auszug der wichtigsten Geräte-Features dar. Alle weiteren Features des Geräts sowie weitere Informationen finden Sie unter home.liebherr.com.

Einbaugerät UWpri 3762

Technische Zeichnung

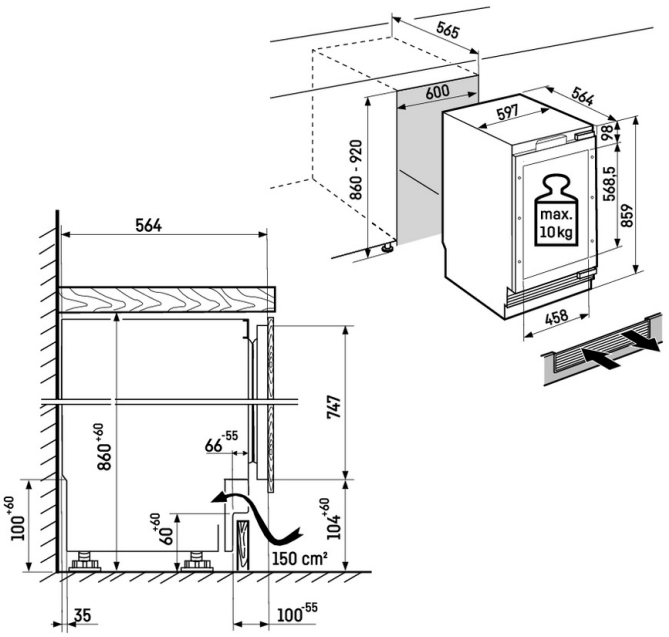

Maximales Gewicht je Möbeltür:
Kühlteil: 10 kg

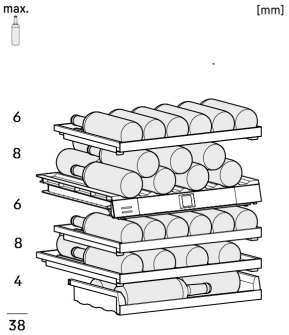

Die Produkte und ihre Details sind zu Werbezwecken inszeniert. Obwohl wir uns bemühen, die Richtigkeit aller Angaben und Informationen in diesem Flyer zu gewährleisten, behält sich Liebherr das Recht vor, Änderungen ohne Vorankündigung vorzunehmen. Soweit die tatsächlichen Geräteabmessungen, -spezifikationen und -leistungen von entscheidender Bedeutung sind, empfehlen wir, die dem jeweiligen Gerät beiliegende Einbauanleitung zu prüfen. Liebherr haftet nicht für eventuelle Schäden. (29.01.2026)