EWTdf 2353

Einbaubarer Weintemperierschrank

Vinidor



German Engineering

LIEBHERR

Einbaugerät

EWTdf 2353

Einbaubarer Weintemperierschrank
Vinidor

German Engineering

Temp Protect Plus | 2 Zones | UV Protect Plus | Vibrate Safe | Super Silent | Presentation Board

122



Bauart	**Festtür / dekorfähiges Einbaugerät**
Energieeffizienzklasse	G (A–G)
Energieverbrauch Jahr/24 h	**151 / 0,413 kWh**
Max. Bordeauxflaschen 0,75 l	**48** [1]
Gesamtvolumen	**159 l** [2]
Geräusch-Schallleistung	**32 dB(A)**
Klimaklasse	**SN-ST (+10 °C bis +38 °C)**
Tür	**Isolierglastür vorbereitet für dekorfähigen Rahmen**
Nischenmaße in cm (H / B / T)	**122-123,6 / 56-57 / mind. 55**
Steuerung	
Art der Steuerung	LC-Display, Touch-Elektronik Digitale Temperaturanzeige für beide Weinzonen
Alarm bei Störung	optisch und akustisch
Türalarm	akustisch
Kindersicherung	Ja
Ausstattungsvorteile	
Temperaturzonen	2
Temperaturbereich	+5 °C bis +20 °C
Regelbare Kältekreisläufe	2
Umluftkühlung	Umluftkühlung, Frischluftzufuhr über FreshAir-Aktivkohlefilter
Innenbeleuchtung	stufenlos dimmbare LED-Beleuchtung/zuschaltbar/dimmbar
Material Ablageflächen	Borde aus Buchenholz
Ablageflächen gesamt	6
Holzborde auf Teleskop. ausziehbar	4
Türanschlag	Wechselbarer Türanschlag
EAN-Nr.	9005382278932

[1] Dieses Gerät ist ausschliesslich zur Lagerung von Wein bestimmt. Maximale Bordeauxflaschen-Kapazität (0,75 l) lt. Norm NF H 35 -124 (H: 300,5 mm, ø: 76,1 mm).
[2] Gemäß Verordnung EU 2019/2016 bilden wir das Gesamtvolumen als ganze Zahl (abgerundet) und das Volumen der Tiefkühl- und Frischhaltefächer mit einer Stelle nach dem Komma ab. Die Bezeichnung „Volumen" bezieht sich auf den in der aktuellen Verordnung genannten Begriff „Rauminhalt".

Features



TempProtect Plus

Doppelt abgesichert. Dank TempProtect Plus messen unsere Weintemperierschränke permanent mit zwei Temperatursensoren. Damit haben Sie die doppelte Gewissheit, dass Ihre Weine vor Temperaturschwankungen geschützt sind. Denn sobald auch nur ein Fühler eine kritische Temperaturänderung wahrnimmt, werden Sie sofort benachrichtigt. So können Sie besonders schnell reagieren.



2 Zonen

Erleben Sie einen Weinschrank der Extraklasse mit unserem Zwei-Zonen-System. Jede Zone ist präzise von +5 °C bis +20 °C einstellbar, damit Ihre Rot- und Weißweine in einem einzigen Gerät reifen können und jederzeit servierbereit sind. Diese Innovation bietet Flexibilität und Bequemlichkeit, ganz gleich, ob Sie schon seit Jahren Wein sammeln oder erst neu einsteigen.

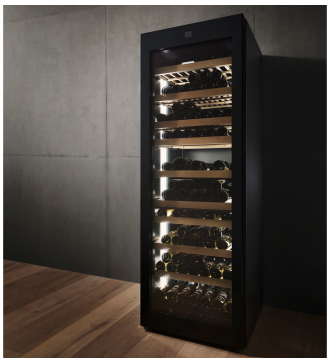

UVProtect Plus

Dreifach hält besser. Die Weintemperierschränke mit Glastür bieten einmaligen Schutz vor UV-Strahlung: drei Schutzschichten, bestehend aus getöntem Glas und einer zweifachen Schicht aus aufgedampftem Metall. Diese sogenannte Low-E-Beschichtung schützt hocheffizient vor der weinschädigenden Sonneneinstrahlung.



VibrateSafe

Ihr Wein schätzt die Ruhe. Deshalb garantieren unsere Weintemperierschränke eine behutsame Aufbewahrung mit von Liebherr speziell entwickelten, besonders laufruhigen Kompressoren und stabilen Holzborden aus massivem Buchenholz. So kann Ihr Wein ruhig und ungestört reifen.



Türalarm

Zum sicheren Schutz der Lebensmittel warnt der akustische Türalarm nach 60 Sekunden geöffneter Tür.



SuperSilent

In Ruhe genießen. Die neuen Weintemperierschränke von Liebherr sind besonders geräuscharm konstruiert. Selbst beim Lesen ist das Lauteste, was zu hören ist, das Blättern der Seiten. Diese Ruhe wird nicht nur Sie freuen, sondern auch Ihren Wein, kann er doch so vollkommen ungestört reifen.

Technische Zeichnung

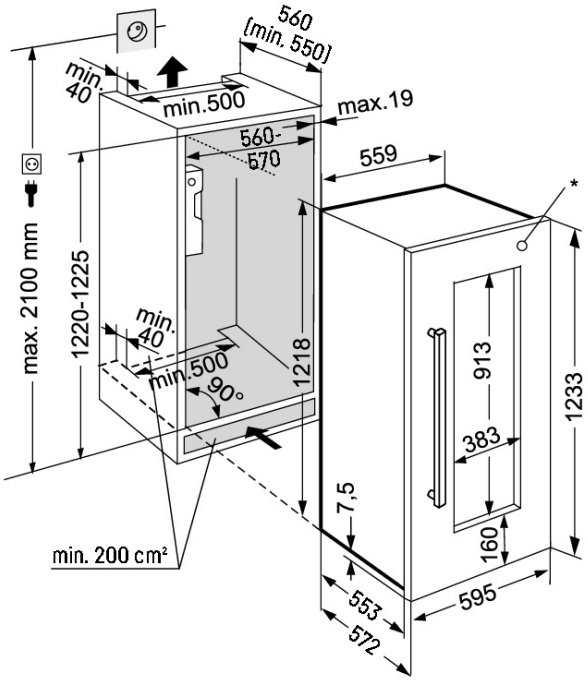

Maximales Gewicht je Möbeltür:
Kühlteil: 20 kg

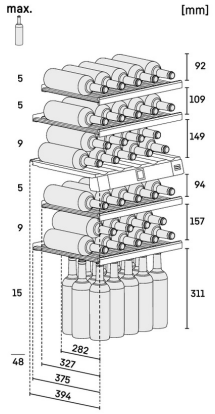

Die Produkte und ihre Details sind zu Werbezwecken inszeniert. Obwohl wir uns bemühen, die Richtigkeit aller Angaben und Informationen in diesem Flyer zu gewährleisten, behält sich Liebherr das Recht vor, Änderungen ohne Vorankündigung vorzunehmen. Soweit die tatsächlichen Geräteabmessungen, -spezifikationen und -leistungen von entscheidender Bedeutung sind, empfehlen wir, die dem jeweiligen Gerät beiliegende Einbauanleitung zu prüfen. Liebherr haftet nicht für eventuelle Schäden. (29.01.2026)