Instructions d'utilisation et de montage

FR NOTICE ORIGINALE

LIEBHERR

Sommaire

1 Informations de sécurité et avertissements..... 3
1.1 Utilisation conforme..... 3
1.2 Classes climatiques..... 3
1.3 Groupe d'utilisateurs..... 4
1.4 Installation et mise en service..... 4
1.5 Utilisation sûre de l'appareil..... 4
1.6 Nettoyage..... 4
1.7 Dysfonctionnements, endommagements et réparations..... 4
1.8 Élimination..... 4
1.9 Conformité..... 5
1.10 Substances SVHC selon le règlement REACH..... 5
1.11 Base de données EPREL..... 5
1.12 Licences open source..... 5
1.13 Pièces de rechange..... 5
1.14 Symboles apposés sur l'appareil..... 5
1.15 Niveaux d'avertissement..... 5

2 Vue d'ensemble de l'appareil..... 5
2.1 Articles fournis..... 5
2.2 Vue d'ensemble de l'appareil et de ses équipements..... 6
2.3 SmartDevice..... 6

3 Installation et raccordement..... 6
3.1 Conditions d'installation..... 6
3.2 Dimensions du réfrigérateur..... 7
3.3 Dimensions de la niche..... 8
3.4 Poids de la façade de mobilier..... 9
3.5 Raccordement d'eau*..... 9
3.6 Transporter l'appareil..... 9
3.7 Déballer l'appareil..... 9
3.8 Explication des symboles utilisés..... 10
3.9 Inversion du sens d'ouverture de la porte..... 10
3.10 Brancher le réfrigérateur à l'alimentation en eau* 13
3.11 Installer l'appareil..... 14
3.12 Installation de plusieurs appareils..... 14
3.13 Eliminer l'emballage..... 14
3.14 Encastrer l'appareil dans la niche..... 14
3.14 Façades des meubles..... 21
3.15 Dimensions..... 21
3.16 Monter la (les) façade(s) de meuble..... 22
3.17 Régler l'écartement en évitant tout risque de collision..... 22
3.18 Brancher l'appareil sur le secteur..... 23

4 Fonctionnement de l'écran Touch & Swipe..... 23
4.1 Navigation et explication des symboles..... 23
4.2 Menus..... 24
4.3 Mode veille..... 24

5 Mise en service..... 24
5.1 Mettre l'appareil en marche (première mise en service)..... 24
5.2 Mettre en service InfinitySpring*..... 25
5.3 Mettre le HydroBreeze en service..... 25

6 Stockage..... 25
6.1 Conseils de stockage..... 25
6.2 Partie réfrigérateur..... 25
6.3 BioFresh..... 26
6.4 ****-Compartiment de congélation*..... 26
6.5 Stockage d'aliments dans le réfrigérateur et règles d'hygiène alimentaire*..... 26
6.6 Durées de stockage..... 26

7 Économiser de l'énergie..... 27

8 Utilisation 28
8.1 Éléments de commande et d'affichage..... 28
8.1.1 Affichage d'état..... 28
8.1.2 Symboles d'affichage..... 28
8.2 Fonctionnement de l'appareil..... 28
8.2.1 Remarques sur les fonctions de l'appareil..... 28
Activation et désactivation de l'appareil..... 28
Température..... 29
BioFresh B-Value 29
C-Value*..... 29
D-Value..... 29
SuperCool..... 30
PartyMode 30
HolidayMode..... 31
SabbathMode..... 31
EnergySaver 32
HydroBreeze..... 32
CleaningMode..... 33
Verrouillage de la saisie..... 33
Fonction rappel..... 33
Langue..... 34
Unité de température..... 34
Luminosité de l'écran..... 34
WiFi..... 35
Informations de l'appareil..... 36
Logiciel..... 36
Alarme de la porte..... 36
Mode démo..... 36
Rétablissement des réglages d'usine..... 37
8.3 Messages..... 38
8.3.1 Aperçu des avertissements..... 38
8.3.2 Élimination des avertissements..... 38
8.3.3 Aperçu des rappels..... 38
8.3.4 Élimination des rappels..... 38

9 Équipement 39
9.1 Compartiment congélateur 4 étoiles*..... 39
9.2 Balconnets de contre-porte..... 39
9.3 Tablettes de rangement..... 41
9.4 Tablette de rangement divisible..... 41
9.5 VarioSafe *..... 42
9.6 InfinitySpring*..... 44
9.7 Balconnet à bouteilles variable..... 44
9.8 Tiroirs..... 45

*** selon le modèle et l'équipement**

9.9 Couvercle du compartiment Fruit & Vegetable..... 46
9.10 HydroBreeze..... 47
9.11 Beurrier..... 47
9.12 Casier à œufs..... 48
9.13 Porte-bouteilles..... 48
9.14 FlexSystem..... 48
9.15 Bac à glaçons avec couvercle*..... 49

10 Entretien..... 49
10.1 Filtre à charbon actif FreshAir 49
10.2 Réservoir d'eau*..... 49
10.3 Filtre à eau*..... 50
10.4 Démonter les balconnets de contre-porte..... 50
10.5 Assembler les balconnets de contre-porte..... 51
10.6 Démonter/monter les systèmes télescopiques..... 52
10.7 Retirer / installer le porte-bouteilles amovible..... 52
10.8 Couvercle du compartiment Fruit & Vegetable..... 52
10.9 Dégivrer l'appareil..... 53
10.10 Dégivrer manuellement le compartiment congélateur*..... 53
10.11 Nettoyer l'appareil..... 53

11 Aide clients..... 54
11.1 Données techniques..... 54
11.2 Bruits de fonctionnement..... 54
11.3 Problème technique..... 54
11.4 Service client..... 56
11.5 Plaque signalétique..... 56

12 Mettre hors service..... 56

13 Élimination..... 57
13.1 Préparer l'appareil à l'élimination..... 57
13.2 Éliminer l'appareil en respectant l'environnement. 57

Le fabricant travaille sans cesse au perfectionnement de tous les modèles de ses produits. Nous comptons donc sur votre compréhension concernant des modifications éventuelles de forme, d'équipement et de technologie.

Symbole	Explication
	Lire le manuel d'utilisation Pour découvrir tous les avantages de votre nouvel appareil, veuillez lire attentivement les consignes figurant dans le présent manuel.
	Informations supplémentaires sur Internet Vous pouvez trouver les instructions au format numérique avec des informations complémentaires et dans d'autres langues sur Internet en scannant le QR-code sur la page de couverture de cette notice ou en saisissant votre numéro de service à l'adresse **home.liebherr.com/fridge-manuals**. Vous trouverez le numéro de service sur la plaque signalétique : 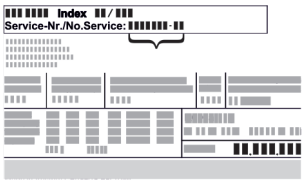 *Fig.* Représentation à titre d'exemple
	Vérifier l'état de l'appareil Vérifier l'absence d'avaries de transport sur toutes les pièces. En cas de réclamation, adressez-vous au revendeur ou au service client.

Symbole	Explication
	Divergences Le manuel d'utilisation est valable pour plusieurs modèles. Des divergences sont donc possibles. Les paragraphes concernant uniquement un certain type d'appareils sont indiqués par un astérisque (*).
	Instructions et résultats Les instructions sont indiquées par ▶. Les résultats sont indiqués par ▷.
	Vidéos Les vidéos des appareils sont disponibles sur la chaîne YouTube de Liebherr-Hausgeräte.

Licences open source :

L'appareil embarque des composants logiciels utilisant des licences open source. Vous trouverez des informations concernant les licences open source à cette adresse : **home.liebherr.com/open-source-licences**

Ces informations utilisateur concernent les appareils suivants :

IRB..i	41.. / 45.. / 51..
IRBbsbi	41.. / 45..
IRBbsci	51..

1 Informations de sécurité et avertissements

Conservez soigneusement ces informations utilisateur afin de pouvoir vous y référer à tout moment.

Si l'appareil est confié à de nouveaux propriétaires, ces informations utilisateur doivent leur être transmises.

Pour pouvoir utiliser l'appareil correctement et en toute sécurité, lisez soigneusement ces informations utilisateur avant de l'installer et de l'utiliser. Suivez toujours les instructions, les consignes de sécurité et les avertissements qui y figurent. Ils sont importants pour vous permettre d'installer et d'utiliser l'appareil en toute sécurité et de manière impeccable.

1.1 Utilisation conforme

- Cet appareil est prévu pour un usage domestique et domaines d'utilisation similaires, par exemple :
  - dans les cuisines du personnel des magasins, des bureaux et autres lieux de travail
  - dans un environnement agricole et par les clients des hôtels, motels et autres hébergements
  - dans les pensions servant le petit-déjeuner
  - dans le cadre de services de restauration et autres prestations semblables dans le commerce de gros
- Autres utilisations :
  - Cet appareil ne convient pas à la congélation des aliments.*
  - Tous les autres types d'utilisation sont interdits.

1.2 Classes climatiques

En fonction de sa classe climatique, l'appareil est conçu pour fonctionner à certaines températures ambiantes. La classe climatique de votre appareil est indiquée sur la plaque signalétique.

Remarque

▶ Pour garantir un fonctionnement impeccable de l'appareil, respecter les températures ambiantes indiquées.

Classe climatique	pour les températures ambiantes
SN	10 °C à 32 °C
N	16 °C à 32 °C
ST	16 °C à 38 °C
T	16 °C à 43 °C
SN-ST	10 °C à 38 °C
SN-T	10 °C à 43 °C

1.3 Groupe d'utilisateurs

- Cet appareil peut être utilisé par les enfants à partir de 8 ans, ainsi que par les personnes présentant un handicap physique, sensoriel ou mental ou ne disposant pas d'une expérience et de connaissances suffisantes à condition qu'elles soient sous surveillance ou aient reçu des instructions concernant l'utilisation en toute sécurité de l'appareil et les dangers qui en résultent.
- Les enfants ne doivent pas jouer avec l'appareil.
- Les enfants ne doivent pas effectuer de nettoyage et d'opérations de maintenance utilisateur sans surveillance.
- Les enfants âgés de 3 à 8 ans ne doivent ni charger, ni décharger l'appareil.

1.4 Installation et mise en service

- Ne monter et ne raccorder l'appareil que conformément aux instructions des informations utilisateur.
- Installer l'appareil conformément aux instructions des informations utilisateur afin d'éviter tout basculement de l'appareil.
- Ne pas fermer les ouvertures de ventilation du boîtier de l'appareil ou de l'enceinte d'installation.
- Ne pas endommager le câble de raccordement au secteur. Ne jamais utiliser l'appareil si le câble de raccordement au secteur est défectueux.
- Ne pas placer de multiprises mobiles ou blocs d'alimentation derrière l'appareil.
- La prise doit être facile d'accès afin de pouvoir débrancher rapidement l'appareil du secteur en cas d'urgence. Elle doit se trouver à bonne distance du dos de l'appareil.

Appareils avec raccordement d'eau fixe :*

- Ne connecter le raccordement d'eau fixe qu'à l'alimentation en eau potable afin d'éviter toute intoxication par de l'eau contaminée.
- Ne raccorder l'appareil à l'alimentation en eau potable qu'avec le jeu de tuyaux neuf fourni avec l'appareil. Ne pas réutiliser d'anciens jeux de tuyaux : les jeter.

1.5 Utilisation sûre de l'appareil

- Ne pas stocker de substances explosives dans l'appareil, par exemple des bacs aérosols contenant un gaz propulseur inflammable. Pour reconnaître ces produits en bombe, reportez-vous à l'étiquette indiquant leur composition ou recherchez le symbole représentant une flamme. En cas de fuite, ces gaz risquent en effet de s'enflammer au contact des composants électriques.
- Maintenez les bougies allumées, les lampes et autres objets présentant des flammes nues à distance de l'appareil afin d'éviter d'y mettre le feu.
- Les boissons alcoolisées ou autres contenants comportant de l'alcool doivent être impérativement fermés hermétiquement. En cas de fuite, l'alcool risque en effet de s'enflammer au contact des composants électriques.
- Éviter tout contact prolongé de la peau avec les surfaces froides ou les produits réfrigérés/surgelés. Utiliser par exemple des gants de protection.
- Le réfrigérant contenu (indications figurant sur la plaque signalétique) est écologique, mais inflammable. Toute fuite de réfrigérant peut être source d'incendie.
  - Ne pas endommager le circuit de réfrigération.
  - Ne pas utiliser de sources d'inflammation à l'intérieur de l'appareil.
  - Ne pas utiliser d'appareils électriques à l'intérieur de l'appareil (ex. : nettoyeur vapeur, radiateurs).
  - En cas de fuite de réfrigérant : Éloignez toute flamme vive ou source d'ignition à proximité de la fuite. Aérez convenablement la pièce. Informez-en le service client.
- N'ouvrir la porte que brièvement. Vous éviterez ainsi que la température à l'intérieur de l'appareil ne s'élève.
- Ne pas mettre les mains entre la porte et l'appareil lors de l'ouverture et de la fermeture. Vous risqueriez de vous coincer les doigts.
- La température dans la zone la plus chaude de l'appareil peut être supérieure à la valeur réglée.

Appareils avec réservoir d'eau :

- Remplir le réservoir d'eau HydroBreeze uniquement avec de l'eau potable afin d'éviter toute intoxication par de l'eau contaminée.

1.6 Nettoyage

- Nettoyer régulièrement les surfaces en contact avec les aliments.
- Nettoyer régulièrement l'écoulement de l'eau de dégivrage.
- Pour accélérer le dégivrage, n'utilisez jamais d'appareil chauffant électrique, de nettoyeur vapeur, de flamme vive ou de bombe dégivrante.
- N'éliminez pas la glace avec des objets pointus.

1.7 Dysfonctionnements, endommagements et réparations

- Si le câble de raccordement au secteur de l'appareil est endommagé, le remplacer.
- Les réparations et interventions sur l'appareil doivent être réservées au seul service après-vente ou à un personnel spécialisé ayant été formé à cet effet.
- En cas de dysfonctionnements et de défaillances de l'appareil, débranchez la fiche secteur ou arrêtez le fusible. Si la fiche secteur est débranchée, tenez toujours le connecteur. Ne tirez pas sur le câble.

1.8 Élimination

- L'appareil contient des matériaux précieux, comme l'indique le symbole correspondant. (voir 1.14 Symboles apposés sur l'appareil)
  - Ne pas éliminer l'appareil avec les ordures ménagères.
  - Éliminer l'appareil gratuitement auprès des centres locaux de recyclage/de traitement des matériaux réutilisables par le biais de réservoirs de stockage de classe 1.

*** selon le modèle et l'équipement**

  - Lors de l'achat d'un nouvel appareil, rapporter gratuitement l'ancien appareil au magasin.
  - S'informer à propos des possibilités de retour.
- Des données personnelles sont susceptibles de se trouver sur votre appareil.
  - Effacer les données personnelles avant élimination.
- L'appareil contient du réfrigérant (indications figurant sur la plaque signalétique) et de l'huile. Le réfrigérant contenu est écologique, mais inflammable. L'huile contenue est elle aussi inflammable. Le réfrigérant et l'huile qui s'échappent peuvent s'enflammer si leur concentration est suffisamment élevée et s'ils entrent en contact avec une source de chaleur externe.
  - Ne pas endommager le circuit de réfrigération.
  - N'éliminer l'appareil que conformément aux instructions des informations utilisateur.

1.9 Conformité

L'étanchéité du circuit réfrigérant est éprouvée. À l'état monté, l'appareil est conforme aux prescriptions de sécurité applicables et satisfait aux exigences des directives correspondantes.

Pour le marché UE :	L'appareil répond à la directive 2014/53/UE.
Pour le marché GB :	L'appareil est conforme aux Radio Equipment Regulations 2017 SI 2017 No. 1206.

Le texte intégral de la déclaration CE de conformité est disponible sur le site web suivant : www.Liebherr.com

Le compartiment BioFresh répond aux exigences d'un bac de stockage froid selon la norme DIN EN 62552:2020.

1.10 Substances SVHC selon le règlement REACH

- En cliquant sur le lien ci-dessous, vous pouvez vérifier si votre appareil contient des substances SVHC selon le règlement REACH :
  https://go.liebherr.com/z3eewm

1.11 Base de données EPREL

- À compter du 1er mars 2021, des informations concernant l'étiquetage énergétique et les exigences en matière d'écoconception seront disponibles dans la base de données européenne des produits (EPREL). Cette base de données des produits est accessible par le biais du lien suivant https://eprel.ec.europa.eu/. Vous y serez invité à saisir l'identifiant du modèle. L'identifiant du modèle se trouve sur la plaque signalétique.

1.12 Licences open source

- L'appareil embarque des composants logiciels utilisant des licences open source. Vous trouverez des informations concernant les licences open source à cette adresse :
  home.liebherr.com/open-source-licences

1.13 Pièces de rechange

- La disponibilité des pièces de rechange pour les pièces fonctionnelles et les pièces d'équipement pouvant être stockées est de 15 ans.

1.14 Symboles apposés sur l'appareil

	Ce symbole peut être apposé sur le compresseur. Il fait référence à l'huile qui s'y trouve et prévient des dangers suivants : Peut être mortel en cas d'ingestion et de pénétration dans les voies respiratoires. Cette remarque ne vaut que pour le recyclage. Dans le cadre d'un fonctionnement normal, il n'existe aucun danger. Ne retirez pas ce symbole.
	Avertissement : Risque d'incendie dû à des substances inflammables. Ce symbole peut être apposé sur le condenseur, mais peut également se trouver à d'autres endroits sur l'appareil. Ce symbole met en garde concernant les substances inflammables. Ne retirez pas ce symbole.
	Ce symbole ou un symbole semblable est susceptible de se trouver à l'arrière de l'appareil. Il indique que des panneaux d'isolation sous vide ou des panneaux de perlite se trouvent dans la porte et/ou dans le boîtier. Cette remarque ne vaut que pour le recyclage. Ne retirez pas ce symbole.
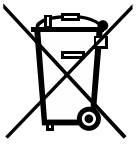	Ce symbole se trouve sur la plaque signalétique. Il indique que l'appareil contient des matériaux précieux et que vous ne devez pas le jeter avec les ordures ménagères. (voir 1.8 Élimination)

1.15 Niveaux d'avertissement

DANGER	Désigne une situation de danger immédiate qui entraînera des blessures graves voire mortelles si vous ne l'évitez pas.
AVERTISSEMENT	Désigne une situation de danger qui entraînerait des blessures graves voire mortelles si vous ne l'évitiez pas.
PRUDENCE	Désigne une situation de danger qui entraînerait des blessures légères ou moyennes si vous ne l'évitiez pas.
ATTENTION	Désigne une situation de danger qui peut entraîner des dommages matériels si vous ne l'évitez pas.
Remarque	Désigne des consignes et conseils utiles.

2 Vue d'ensemble de l'appareil

2.1 Articles fournis

Contrôlez toutes les pièces pour détecter les éventuels dommages dus au transport. Pour toute réclamation, contactez le revendeur ou le service client. (voir 11.4 Service client)

La livraison est composée des pièces suivantes :

- Appareil intégré
- Équipement (en fonction du modèle)
- Matériel de montage (en fonction du modèle)
- « Quick Start Guide »

- « Installation Guide »*
- Brochure SAV

2.2 Vue d'ensemble de l'appareil et de ses équipements

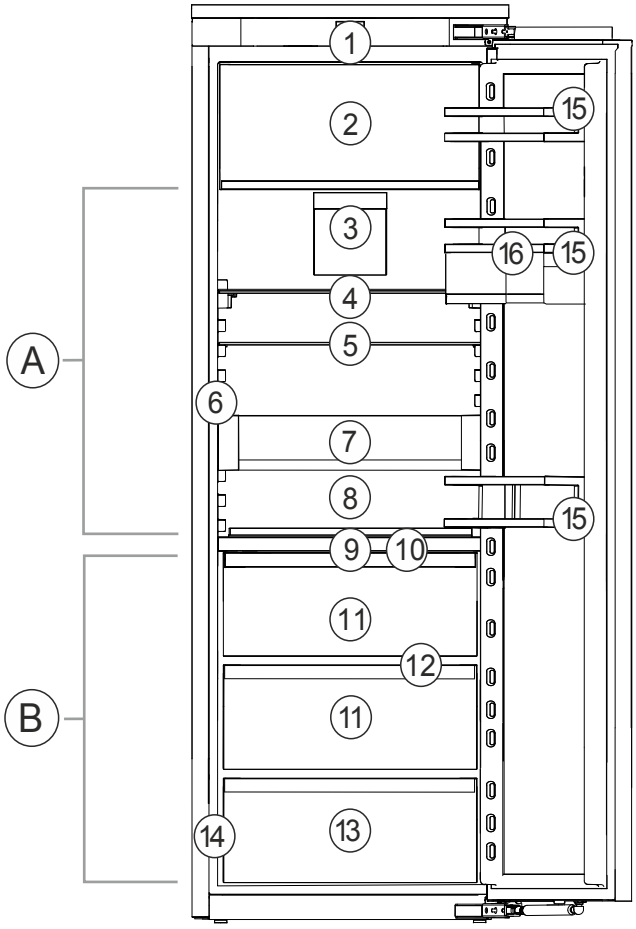

Fig. 1 Représentation à titre d'exemple

Plage de température

(A) Partie réfrigérateur **(B)** BioFresh

Équipement

(1) Éléments de commande
(2) Bac congélation 4 étoiles*
(3) Ventilateur avec filtre à charbon actif FreshAir
(4) Tablette de rangement divisible
(5) Tablette de rangement
(6) InfinitySpring*
(7) VarioSafe*
(8) Compartiment à bouteilles amovible
(9) HydroBreeze
(10) Couvercle du compartiment Fruit & Vegetable
(11) Compartiment Fruit & Vegetable
(12) Orifice d'évacuation
(13) Compartiment Meat & Dairy
(14) Plaque signalétique
(15) Balconnet de contre-porte
(16) VarioBoxen

2.3 SmartDevice

SmartDevice est la solution de mise en réseau pour votre réfrigérateur.

Si votre appareil est compatible avec SmartDevice ou préparé pour cela, vous pouvez rapidement et facilement intégrer votre appareil à votre réseau Wi-Fi. L'application SmartDevice vous permet de contrôler votre appareil à partir d'un terminal mobile. L'application SmartDevice dispose de fonctions et possibilités de réglage supplémentaires.

Appareil compatible avec SmartDevice :	Votre appareil est compatible avec SmartDevice. Pour connecter votre appareil au Wi-Fi, vous devez télécharger l'application SmartDevice.
Informations supplémentaire sur SmartDevice :	**smartdevice.liebherr.com**
Télécharger l'application SmartDevice :	Une fois l'application SmartDevice installée et configurée, vous pouvez connecter votre appareil à votre réseau WLAN à l'aide de l'application SmartDevice et de la fonction WLAN (voir WiFi) de l'appareil.

Remarque
La fonction SmartDevice n'est pas disponible dans les pays suivants : Russie, Biélorussie et Kazakhstan.

3 Installation et raccordement

3.1 Conditions d'installation

Les conditions d'installation sont déterminantes pour garantir un fonctionnement sûr, efficace et impeccable de votre appareil.

- Veuillez respecter toutes les consignes de sécurité.
- Tenez compte du lieu d'installation et de la position dans la pièce.

AVERTISSEMENT
Risque d'incendie en cas d'installation inappropriée !
Si un câble d'alimentation ou une fiche touche l'arrière de l'appareil, les vibrations de l'appareil peuvent endommager le câble d'alimentation ou la fiche, provoquant ainsi un court-circuit.

▶ Veillez à ce qu'aucun câble d'alimentation ne se coince sous l'appareil lorsque vous l'installez.
▶ Placer l'appareil de façon à ce qu'il n'y ait pas de contact avec la fiche ou le câble d´ alimentation.
▶ Ne brancher aucun appareil sur les prises situées à l'arrière de l'appareil.
▶ Les multiprises et autres appareils électroniques (p. ex. transformateurs halogènes) ne doivent **pas** être placés et exploités derrière l'appareil.

AVERTISSEMENT
Risque d'incendie dû à l'humidité !
Lorsque des pièces sous tension ou le câble de raccordement au secteur deviennent humides, un court-circuit peut se produire.

▶ L'appareil a été conçu pour être placé dans des locaux fermés. Ne pas exploiter l'appareil dehors ou dans des endroits humides non à l'abri de projections d'eau.

* selon le modèle et l'équipement

AVERTISSEMENT
Fuite de réfrigérant et d'huile !
Incendie. Le réfrigérant est écologique mais inflammable. L'huile est également inflammable. En cas de fuite, le réfrigérant et l'huile peuvent s'enflammer en cas de concentration élevée et de contact avec une source de chaleur externe.
▶ Ne pas endommager la tuyauterie du circuit réfrigérant et le compresseur.

3.1.1 Lieu d'installation

- N'installer et n'utiliser l'appareil que dans des pièces fermées.
- N'utiliser l'appareil qu'une fois monté.
- Si l'appareil est installé dans un milieu très humide, de l'eau de condensation peut se former à l'extérieur de l'appareil.
  Assurez-vous toujours que la ventilation est suffisante sur le lieu d'installation.
- Plus la quantité de réfrigérant dans l'appareil est importante, plus la pièce d'installation de l'appareil doit être grande. Dans les pièces trop petites, en cas de fuite, un mélange gaz-air inflammable peut être produit. Pour 8 g de réfrigérant, la pièce d'installation doit présenter une superficie d'au moins 1 m^3. Les indications concernant le réfrigérant contenu sont indiquées sur la plaque signalétique à l'intérieur de l'appareil.
- Le sol doit être horizontal et plan.

3.1.2 Position dans la pièce

- Ne montez pas l'appareil à un endroit directement exposé aux rayons du soleil ni près d'un chauffage ou de tout autre équipement similaire.
- Vous pouvez monter l'appareil juste à côté d'un four.
- En cas de montage de l'appareil directement à côté d'un four, la consommation d'énergie peut légèrement augmenter. Cela dépend de la durée d'utilisation et de l'intensité d'utilisation du four.
- Ne monter l'appareil que dans un meuble solide.
- Il est interdit d'utiliser l'appareil dans les zones à risque d'explosion.

3.2 Dimensions du réfrigérateur

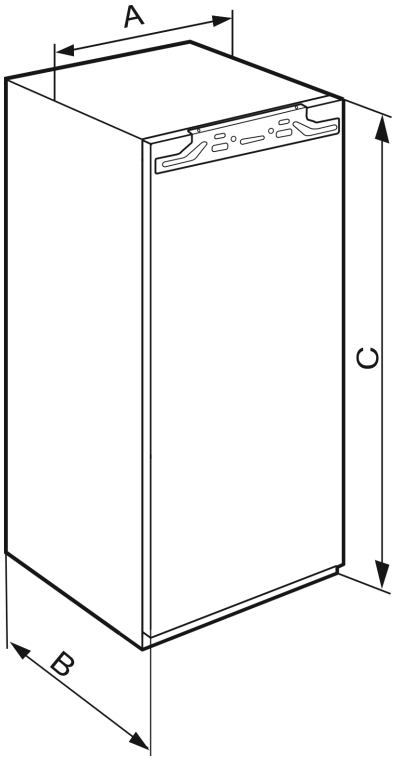

Fig. 2

IR(B)..(i) 40..	
A (mm)	559
B (mm)	546
C (mm)	1022

Hauteur de niche 1020 - appareils à une porte

IR(B)..(i) 41.. / IRBbsbi 4170 / SIFN..i 41..	
A (mm)	559
B (mm)	546
C (mm)	1213

Hauteur de niche 1220 - appareils à une porte

IR(B)..(i) 45.. / IRBbsbi 4570 / SIFN..i 45..	
A (mm)	559
B (mm)	546
C (mm)	1395

Hauteur de niche 1400 - appareils à une porte

IRB..i 48..	
A (mm)	559
B (mm)	546
C (mm)	1572

Hauteur de niche 1580 - appareils à une porte

IR(B)(P)..(i) 51.. / IRD..i 51.. / IRBbsci 5170 / IRBbsci 5171 / IRBPbsci 5170 / IKB 51Vc50i / IKB 51Vc51i / IK 51Ve00 / IK 51Ve01 / IK 51Vd00 / SIFN..(i) 51.. / SIFNbsdi 51.. / IK(B).. 1780 / IK(B).. 1784 / SIGN 51Vd28	
A (mm)	559
B (mm)	546

IR(B)(P)..(i) 51.. / IRD..i 51.. / IRBbsci 5170 / IRBbsci 5171 / IRBPbsci 5170 / IKB 51Vc50i / IKB 51Vc51i / IK 51Ve00 / IK 51Ve01 / IK 51Vd00 / SIFN..(i) 51.. / SIFNbsdi 51.. / IK(B).. 1780 / IK(B).. 1784 / SIGN 51Vd28	
C (mm)	1770

Hauteur de niche 1780 - appareils à une porte

3.3 Dimensions de la niche

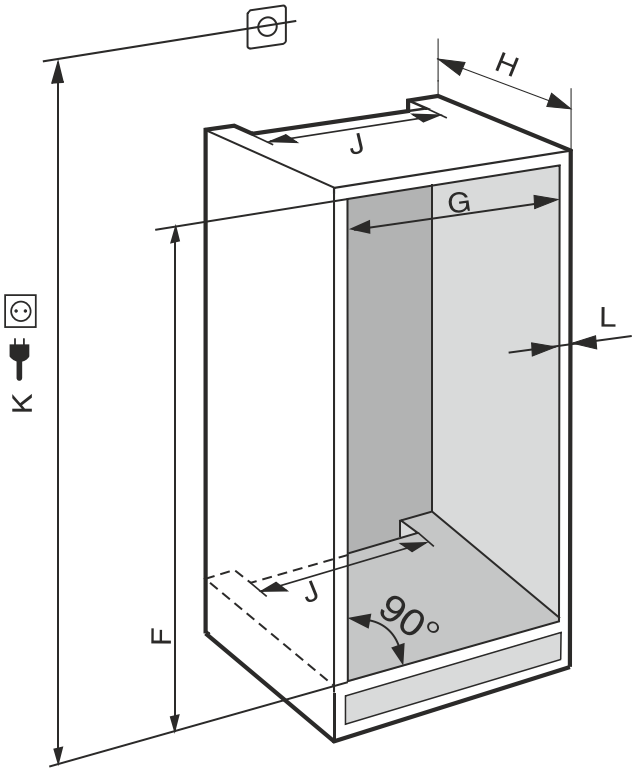

Fig. 3 ***(K) :*** *max. 2100 mm*

Tenir compte des informations suivantes pour les appareils avec raccord d'eau fixe :

- Raccord d'eau (voir 3.5 Raccordement d'eau*)
- Raccorder l'appareil à l'arrivée d'eau (voir 3.10 Brancher le réfrigérateur à l'alimentation en eau*)

IR(B)..(i) 40..	
F (mm)	1024 à 1040
G (mm)	560 à 570
H (mm)	min. 550, 560 recommandé
J (mm)	min. 500
L (mm)	max. 19

IR(B)..(i) 41.. / IRBbsbi 4170 / SIFN..i 41..	
F (mm)	1216 à 1236
G (mm)	560 à 570
H (mm)	min. 550, 560 recommandé
J (mm)	min. 500
L (mm)	max. 19

IR(B)..(i) 45.. / IRBbsbi 4570 / SIFN..i 45..	
F (mm)	1397 à 1413

IR(B)..(i) 45.. / IRBbsbi 4570 / SIFN..i 45..	
G (mm)	560 à 570
H (mm)	min. 550, 560 recommandé
J (mm)	min. 500
L (mm)	max. 19

IRB..i 48..	
F (mm)	1574 à 1590
G (mm)	560 à 570
H (mm)	min. 550, 560 recommandé
J (mm)	min. 500
L (mm)	max. 19

IC(B)(N)..(i) 51.. / ICBNbsci 5173 / IKG 51Ve03 / IKGN 51Vc03 / ICNbsci 5173 / IKGN 51Ve03 / IKGBN 51Vd23i / IR(B)(P)..(i) 51.. / IRD..i 51.. / IRBbsci 5170 / IRBbsci 5171 / IRBPbsci 5170 / IKB 51Vc50i / IKB 51Vc51i / IK 51Vd00 / IK 51Ve00 / IK 51Ve01 / IK(B).. 1780 / IK(B).. 1784 / IKGNc 1783 / SICN..i 51.. / SIFN..(i) 51.. / SIFNbsdi 51.. / SIGN 51Vd28 / IC(B)Ndx 5173	
F (mm)	1772 à 1788
G (mm)	560 à 570
H (mm)	min. 550, 560 recommandé
J (mm)	min. 500
L (mm)	max. 19

La consommation énergétique déclarée a été déterminée pour une profondeur de meuble de cuisine de 560 mm. Avec une profondeur de meuble de cuisine de 550 mm, l'appareil reste entièrement fonctionnel, mais sa consommation énergétique est légèrement supérieure.

▶ Contrôler l'épaisseur de cloison des meubles adjacents : elle doit être au minimum de 16 mm .
▶ Ne monter le réfrigérateur que dans un meuble de cuisine stable et solide. Fixer le meuble pour éviter qu'il se renverse.
▶ Ajuster le meuble de cuisine avec un niveau à bulle et une équerre, et compenser avec des cales si nécessaire.
▶ S'assurer que le plancher et les parois latérales du meuble sont positionnés perpendiculairement.

3.3.1 Exigences de ventilation

ATTENTION
Ouvertures de ventilation recouvertes !
Dommages. L'appareil peut surchauffer, risquant de réduire la durée de vie de différentes parties de l'appareil et d'engendrer un fonctionnement limité.

▶ Toujours garantir une bonne aération et ventilation.
▶ Ne pas obstruer les ouvertures ou la grille d'aération dans le bâti de l'appareil et le meuble de cuisine (appareil encastrable).
▶ Toujours laisser dégagées les fentes d'aération du ventilateur.

Les sections de ventilation doivent être scrupuleusement respectées :

- La profondeur du conduit d'aération au dos du meuble doit atteindre au moins 38 mm.

*** selon le modèle et l'équipement**

- Pour les sections d'aération et de ventilation dans la plinthe du meuble et la transformation du meuble en haut 200 cm^2 au moins sont nécessaires.
- En règle générale, plus la section d'aération est large, moins l'appareil consomme d'énergie.

Pour le bon fonctionnement du réfrigérateur, une ventilation et une aération suffisantes sont nécessaires. Les grilles d'aération prévues en usine garantissent une section d'aération efficace au niveau du réfrigérateur de 200 cm^2. En cas de remplacement de la grille d'aération par un bandeau, ce dernier doit avoir une section d'aération au moins égale ou supérieure à celle de la grille d'aération du fabricant.

3.4 Poids de la façade de mobilier

ATTENTION
Risque d'endommagement si la façade de mobilier est trop lourde !
Une façade de mobilier trop lourde peut entraîner des dommages aux charnières et des dysfonctionnements.
▶ Avant de monter la façade de mobilier, s'assurer qu'elle ne dépasse pas le poids maximal autorisé.

Hauteur de niche (mm)	Poids maximal de la façade de mobilier (kg)
720	16
880	16
1020	13
1220	19
1400	21
1580	22
1780	26

Réfrigérateurs et congélateurs à une porte

3.5 Raccordement d'eau*

Si votre réfrigérateur est équipé d'un raccordement d'eau fixe, un tuyau correspondant est fourni dans votre réfrigérateur.

Remarque
Vous pouvez acheter un tuyau d'une autre longueur comme accessoire.

Aperçu des dimensions pour le raccordement à l'eau :	(voir 3.5 Raccordement d'eau*)
Exigences en matière de pression de l'eau :	(voir 3.5 Raccordement d'eau*)
Réaliser le raccordement à l'eau :	(voir 3.10 Brancher le réfrigérateur à l'alimentation en eau*)

3.5.1 Dimensions pour le raccordement à l'eau

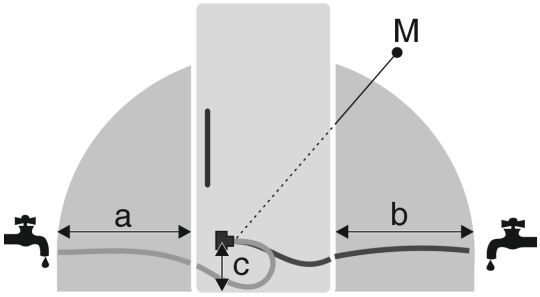

Fig. 4
(a) Longueur de tuyau maximale disponible
(b) Longueur de tuyau maximale disponible
(c) Distance entre l'électrovanne et le sol
(M) Électrovanne

a	b	c
~ 1200 mm	~ 1200 mm	~ 55 mm

3.5.2 Pression de l'eau

Le tuyau d'arrivée d'eau et l'électrovanne du réfrigérateur sont adaptés à une pression d'eau allant jusqu'à 1 MPa (10 bar).

Pour être sûr que votre réfrigérateur fonctionne correctement (débit, taille des glaçons, niveau sonore), respectez la pression d'eau suivante :

Pression d'eau :	
bar	MPa
1,5 à 6,2	0,15 à 0,62

Pression d'eau en cas d'utilisation d'un filtre à eau :*	
bar*	MPa*
2,8 à 6,2	0,28 à 0,62

Si la pression est supérieure à 6,2 bar :
▶ Installer un réducteur de pression en amont.
▶ Réaliser le raccordement à l'eau. (voir 3.10 Brancher le réfrigérateur à l'alimentation en eau*)

3.6 Transporter l'appareil

3.6.1 Transporter l'appareil en vue de la mise en service initiale

S'assurer que les conditions suivantes sont bien respectées :
❑ L'appareil est emballé.
❑ L'appareil est à la verticale.

▶ Transporter l'appareil à deux personnes.
▶ Déballer l'appareil. (voir 3.7 Déballer l'appareil)

3.6.2 Transporter l'appareil après la mise en service initiale

Veuillez respecter les instructions suivantes si vous souhaitez transporter ou déplacer l'appareil après la mise en service initiale.

S'assurer que les conditions suivantes sont bien respectées :
❑ L'appareil est vidé.
❑ L'appareil est à la verticale.
❑ Appareil avec porte(s) : La porte est sécurisée contre toute ouverture inopinée.
❑ Appareil avec chariot à glissière : Le chariot à glissière est sécurisé contre toute ouverture inopinée.
❑ L'appareil est démonté.

▶ Transporter l'appareil à deux personnes.

3.7 Déballer l'appareil

Si l'appareil est endommagé, contacter immédiatement le fournisseur avant son raccordement.

- ▶ Vérifier l'absence d'avaries de transport sur l'appareil et l'emballage. Adressez-vous immédiatement au fournisseur en cas de suspicion de dommages quels qu'ils soient.
- ▶ Retirer du dos ou des parois latérales de l'appareil tous les objets susceptibles de gêner une installation en bonne et due forme ou d'entraver la ventilation et l'aération.
- ▶ Enlever tous les films de protection de l'appareil. Ne pas utiliser pour ce faire d'objets pointus ou acérés !

3.8 Explication des symboles utilisés

	Cette opération implique un risque de blessures ! Veuillez respecter les consignes de sécurité !
	Cette consigne est valable pour plusieurs modèles d'appareils. Vous ne devez effectuer cette opération que si elle s'applique à votre appareil.
	Pour le montage, veuillez suivre la description détaillée qui figure dans la partie texte du mode d'emploi.
	Cette section s'applique aussi bien aux appareils à une porte qu'aux modèles à deux portes.
	Sélectionnez l'une des options suivantes : Appareil avec ouverture de porte à droite ou à gauche.
	Étape de montage nécessaire avec IceMaker et/ou InfinitySpring.
	Ne desserrer ou serrer que légèrement les vis.
	Serrer fermement les vis.
	Vérifiez si l'opération suivante est nécessaire pour votre modèle.
	Vérifiez que les composants utilisés sont bien montés/en place.
	Mesurez la dimension prédéfinie et corrigez-la si nécessaire.
	Outillage de montage : Mètre pliant
TORX® 20	Outillage de montage : Visseuse sans fil et embout Pour une meilleure accessibilité des vis, nous recommandons l'utilisation d'un embout long.
	Outillage de montage : Niveau à bulle
SW7 SW10	Outillage de montage : Clé plate de 7 et de 10
	Deux personnes sont nécessaires pour réaliser cette opération.
	L'opération s'effectue à l'emplacement marqué sur l'appareil.
	Accessoires de montage : Ficelle
	Accessoires de montage : Équerre
	Accessoires de montage : Tournevis
	Accessoires de montage : Pinces
	Accessoires de montage : Marqueur effaçable
	Éléments fournis : Retirer les composants
	Éliminer correctement les composants qui ne sont plus nécessaires.

3.9 Inversion du sens d'ouverture de la porte

Outil

*** selon le modèle et l'équipement**

Fig. 5

ATTENTION
Composants sous tension !
Endommagement de composants électriques.
▶ Débrancher la fiche secteur avant de remplacer la butée de porte.

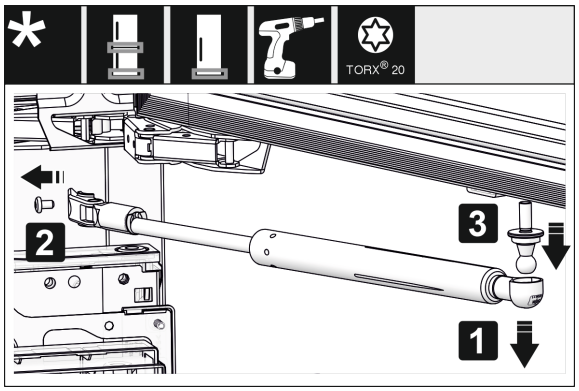

Fig. 6
▶ Retirer l'amortisseur de fermeture : enlever l'amortisseur de fermeture du pivot sphérique (1), dévisser l'élément de fixation (2). Démonter le pivot sphérique avec un tournevis (3).

Remarque
Si l'amortisseur de fermeture est situé juste au-dessus du sol, vous ne pourrez démonter le tourillon que si la porte est démontée.

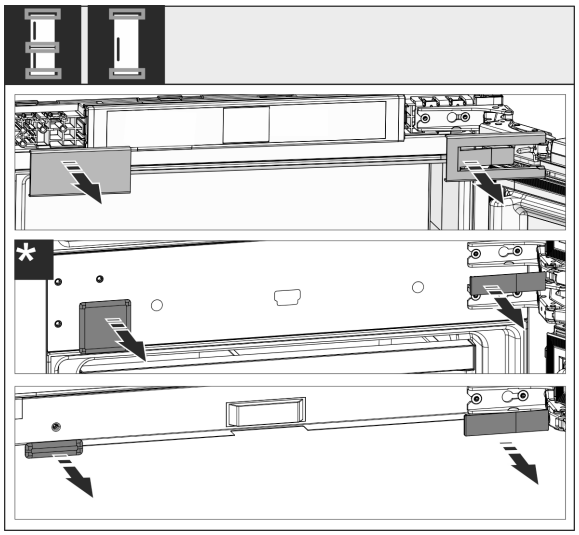

Fig. 7
▶ Retirer les caches.

Remarque
Lors du retrait des caches, veiller à ne pas rayer la surface.

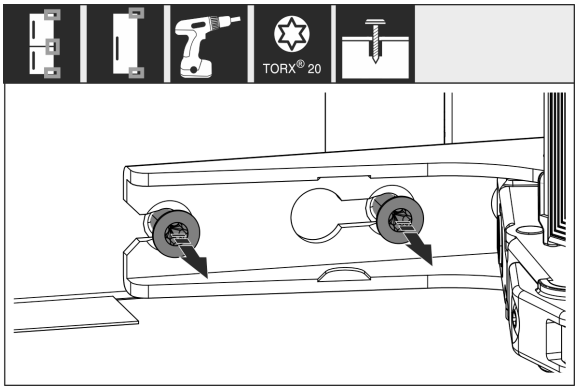

Fig. 8
▶ Desserrer les vis de **toutes** les charnières, sans les retirer.

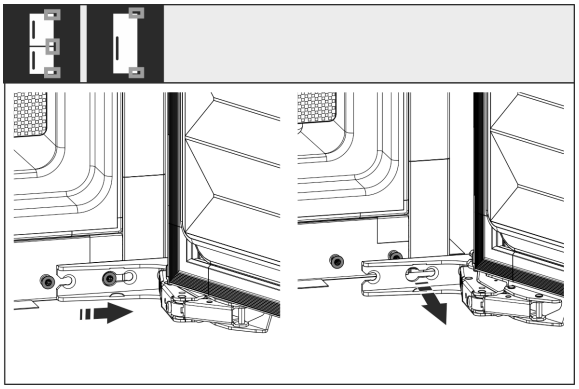

*Fig. 9 **
▶ Retirer la porte : Pousser la porte vers l'avant puis vers l'extérieur, la décrocher et la mettre de côté.

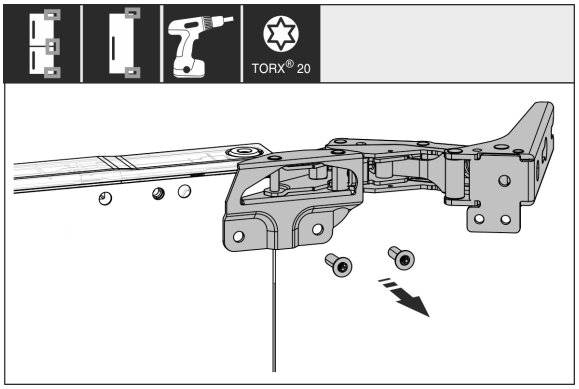

Fig. 10
▶ Dévisser toutes les charnières et les mettre de côté avec les vis.

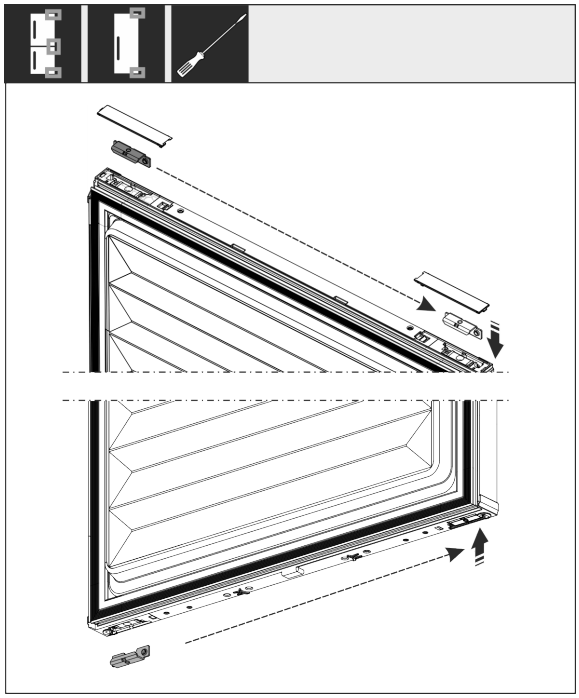

Fig. 11

▶ Desserrer les équerres supérieures et inférieures de la porte et les déplacer. L'équerre doit être déplacée pour pouvoir visser les charnières.

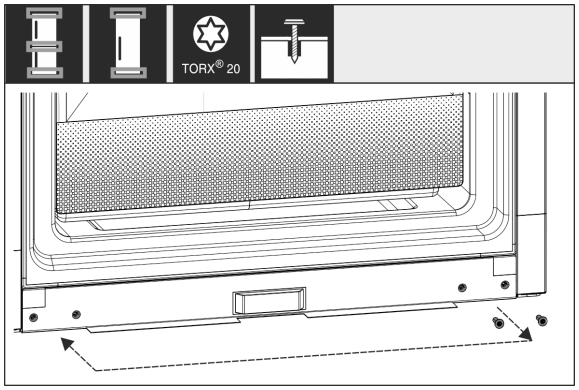

Fig. 12

▶ Déplacer les vis pour fixer les charnières. Après avoir déplacé les vis, ne pas les serrer à fond, les charnières devront être suspendues par la suite.

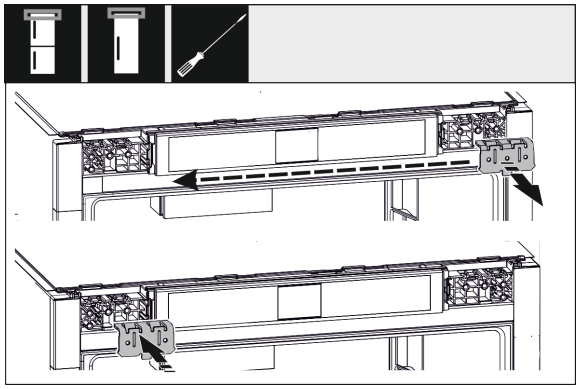

Fig. 13

▶ Déplacer les équerres de fixation de l'autre côté.

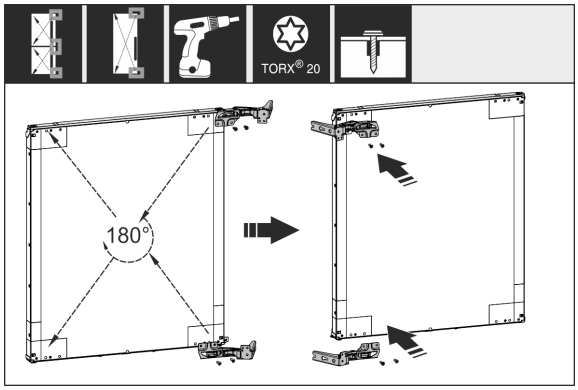

Fig. 14

▶ Déplacer de l'autre côté toutes les charnières tournées de 180° et les serrer à fond.

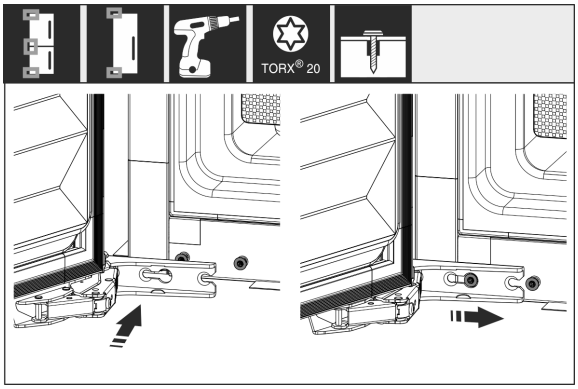

*Fig. 15 **

▶ Remonter la porte : Suspendre la porte avec les charnières et serrer les vis.

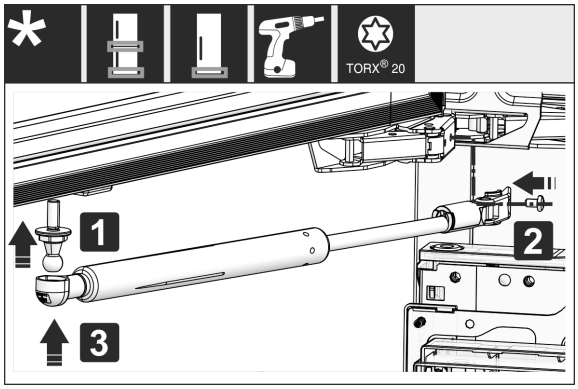

Fig. 16

▶ Remonter l'amortisseur de fermeture : Visser le pivot sphérique (1), serrer à fond la fixation (2) et suspendre l'amortisseur de fermeture dans le pivot sphérique.

▶ Vérifier toutes les vis et les serrer de nouveau si nécessaire.

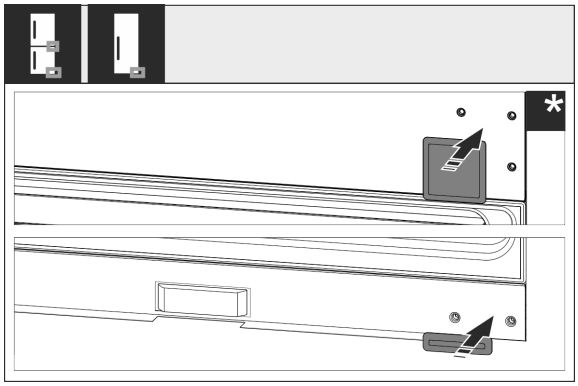

*** selon le modèle et l'équipement**

Fig. 17

▶ Remonter les caches inférieur et central. Remonter les caches restants seulement après encastrement dans le meuble.

3.10 Brancher le réfrigérateur à l'alimentation en eau*

S'assurer que les conditions suivantes sont bien respectées :

- ❑ Les dimensions pour le raccordement à l'alimentation en eau sont connues et respectées. (voir 3.5.1 Dimensions pour le raccordement à l'eau)
- ❑ La pression d'eau correcte est respectée. (voir 3.5.1 Dimensions pour le raccordement à l'eau)
- ❑ L'alimentation en eau du réfrigérateur se fait par la conduite d'eau froide, qui a été conçue pour résister à la pression de service et qui est raccordée à l'alimentation en eau potable.
- ❑ Tous les appareils et dispositifs utilisés pour l'arrivée d'eau doivent être conformes aux prescriptions en vigueur dans le pays d'utilisation.
- ❑ L'arrière de l'appareil est accessible pour vous permettre de raccorder l'appareil à l'alimentation en eau potable.
- ❑ Le tuyau joint est utilisé. Les anciens tuyaux ont été jetés.
- ❑ Un filtre doté d'un joint d'étanchéité se trouve dans le raccord du tuyau.
- ❑ Un robinet est placé entre le tuyau et l'arrivée d'eau domestique afin que vous puissiez couper l'arrivée d'eau en cas de besoin.
- ❑ Le robinet est situé à l'extérieur de la partie arrière du réfrigérateur et est facilement accessible. Cela vous permet d'insérer le réfrigérateur le plus profondément possible dans la niche du meuble et, en cas de besoin, de fermer rapidement le robinet d'eau.

AVERTISSEMENT

Risque d'électrocution par l'eau !

▶ Avant le raccordement à la conduite d'eau : Débrancher l'appareil de la prise.

▶ Avant le raccordement à des conduites d'arrivée d'eau : Couper l'alimentation en eau

▶ S'assurer que seul un personnel qualifié raccorde le réfrigérateur à l'alimentation en eau potable.

AVERTISSEMENT

Risque d'intoxication par l'eau contaminée !

▶ Raccorder uniquement à une source d¡alimentation en eau potable.

3.10.1 Raccorder le tuyau

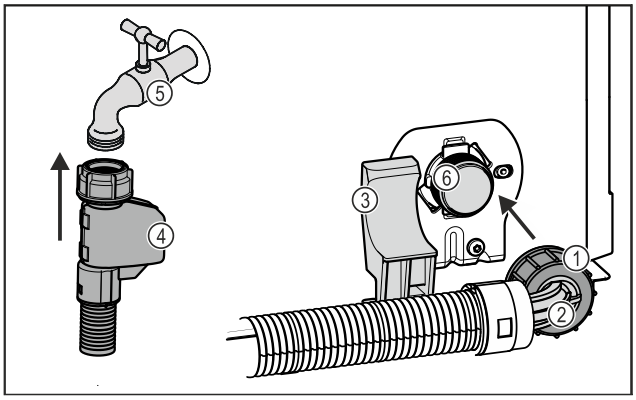

Fig. 18

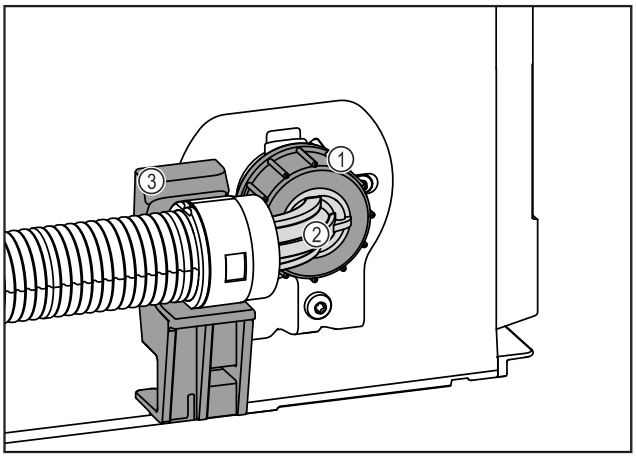

Fig. 18

(1) Écrou
(2) Extrémité de tuyau coudée
(3) Support
(4) Extrémité droite du tuyau
(5) Robinet
(6) Électrovanne : L'électrovanne se trouve en bas, à l'arrière du réfrigérateur. Elle est dotée d'un filetage de raccordement R3/4.

ATTENTION

Risque d'endommagement en cas de montage incorrect !

▶ Ne pas endommager ou plier le tuyau lors du montage.

▶ Ne pas endommager ou plier le tuyau lors de son installation dans la niche du meuble.

Raccorder le tuyau au réfrigérateur :

▶ Positionner et maintenir l'extrémité de tuyau coudée *Fig. 18 (2)* horizontalement sur le support *Fig. 18 (3)*.

▶ Visser l'écrou *Fig. 18 (1)* manuellement sur le filetage jusqu'à ce qu'il soit parfaitement stable.

▷ Le tuyau est raccordé au réfrigérateur.

Raccorder le tuyau au robinet :

▶ Raccorder l'extrémité droite du tuyau *Fig. 18 (4)* au robinet *Fig. 18 (5)*.

▷ Le tuyau est raccordé au robinet.

3.10.2 Vérifier le système d'approvisionnement en eau

Avant d'encastrer complètement le réfrigérateur dans la niche du meuble, Liebherr recommande de vérifier l'étanchéité du système d'approvisionnement d'eau.

▶ Insérer le réservoir d'eau InfinitySpring. *

▶ Insérer le filtre à eau InfinitySpring. *

▶ Ouvrir lentement le robinet d'eau.

▶ Vérifier que les tuyaux, l'arrivée d'eau et les raccords sont étanches.

▷ L'étanchéité du système d'approvisionnement d'eau est testée.

▷ Le système d'approvisionnement d'eau est étanche : Vous pouvez encastrer complètement le réfrigérateur dans la niche du meuble.

Remarque

InfinitySpring : Avant la première utilisation, vous devez mettre l'InfinitySpring en service. Pour ce faire, vous devez purger et nettoyer le système d'eau. (Consulter le Quick Start Guide ou la notice d'utilisation)*

3.11 Installer l'appareil

ATTENTION
Risque de blessures dû à un réfrigérateur lourd !
▶ Solliciter l'aide d'une deuxième personne pour transporter le réfrigérateur sur son lieu d'installation.

AVERTISSEMENT
Risque de blessures et de dommages si l'appareil est instable !
L'appareil peut se renverser.
▶ Fixer l'appareil conformément aux instructions.

AVERTISSEMENT
Risque d'endommagement et d'incendie !
▶ Ne pas placer un appareil diffusant de la chaleur (p.ex. four à micro-ondes, grille-pain, etc.) sur l'appareil !

Confier le montage de l'appareil dans le meuble de cuisine à un spécialiste.

Ne pas installer l'appareil sans aide.

3.11.1 Après installation

▶ Enlever les pièces de calage posées pour le transport.

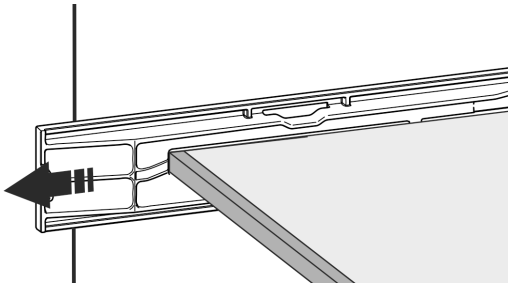

Fig. 19

▶ Enlever la sécurité de transport sur les portes de l'appareil.

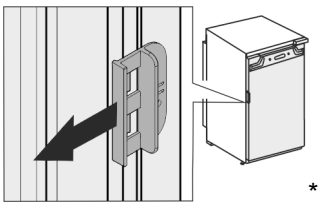

*

▶ Nettoyer l'appareil (voir la notice, Nettoyer l'appareil).

3.12 Installation de plusieurs appareils

Les appareils ont été conçus pour différents types d'installation. Si vous installez plusieurs appareils l'un à côté ou l'un au-dessus de l'autre, veiller à ce que les conditions suivantes soient bien respectées :

- ❑ Les appareils installés l'un à côté ou l'un au-dessus de l'autre doivent avoir été conçus pour cela.
- ❑ Tenir compte des consignes et tableaux ci-dessous.

ATTENTION
Risque d'endommagement dû à l'eau de condensation !
▶ Ne jamais installer l'appareil directement à côté d'un autre réfrigérateur/congélateur.

ATTENTION
Danger d'endommagement dû à l'eau de condensation !
▶ Ne jamais installer l'appareil directement au-dessus d'un autre réfrigérateur/congélateur.

Modèle	Type d'installation
Tous les modèles	Individuelle
Modèles dont la désignation commence par **S...**.	Side-by-Side (SBS)
Les modèles dont la hauteur de niche maximale ne dépasse pas 880 mm et avec plafond chauffé peuvent être installés « l'un au-dessus de l'autre ». Appareil supérieur : hauteur de niche maximale de 140 mm	Superposée

Modèles et types d'installation

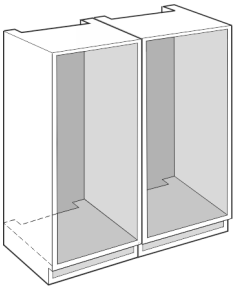

Fig. 20

Montage de chaque appareil dans une niche de meuble séparée.

3.13 Eliminer l'emballage

AVERTISSEMENT
Risque d'étouffement avec les films et matériaux d'emballage !
▶ Ne pas laisser les enfants jouer avec les matériaux d'emballage.

L'emballage est fabriqué en matériaux recyclables :

- carton ondulé / carton
- pièces en polystyrène expansé
- films et sachets en polyéthylène
- colliers de serrage en polypropylène
- cadres en bois cloués avec plaque de polyéthylène*

▶ Déposer les matériaux d'emballage à un centre officiel de collecte des déchets.

3.14 Encastrer l'appareil dans la niche

Outil

* selon le modèle et l'équipement

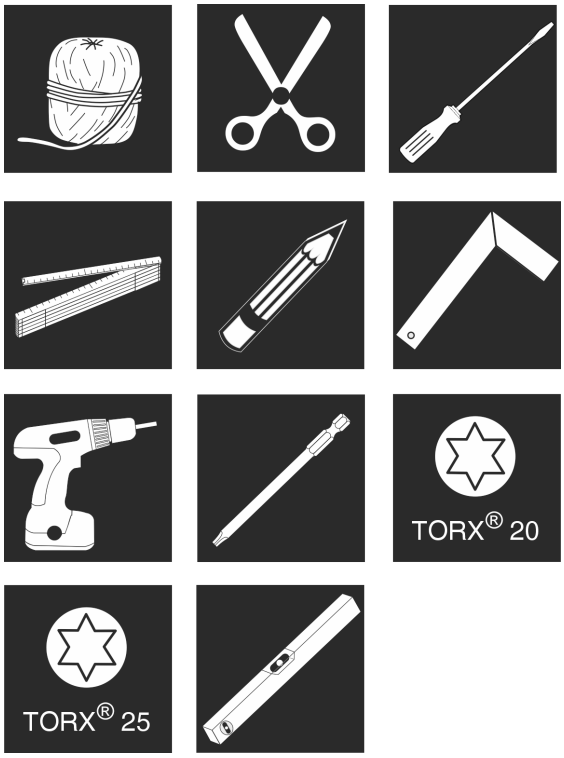

Fig. 21

Pièces de montage jointes

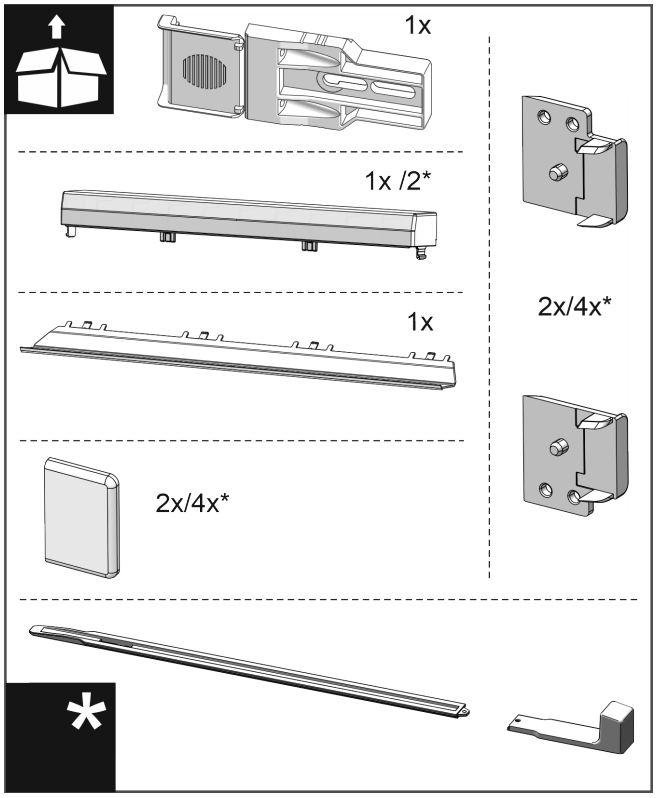

Fig. 22

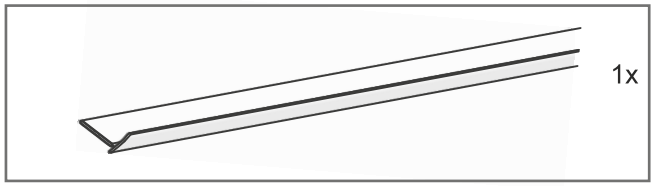

Fig. 23

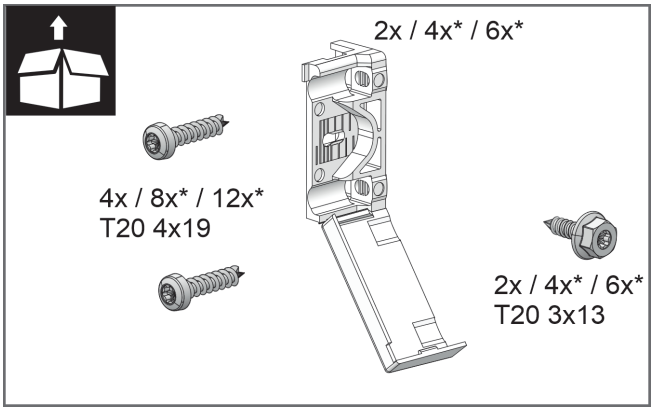

Fig. 24

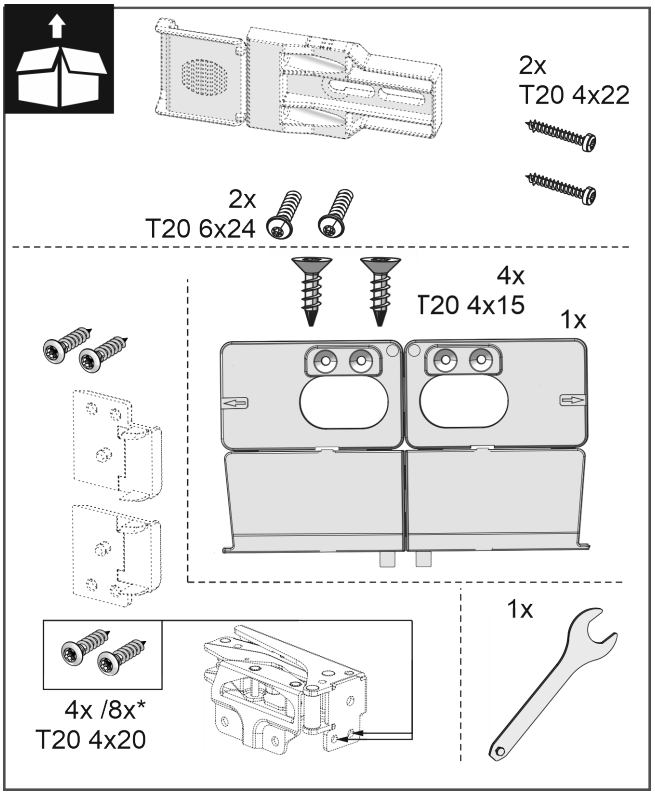

Fig. 25

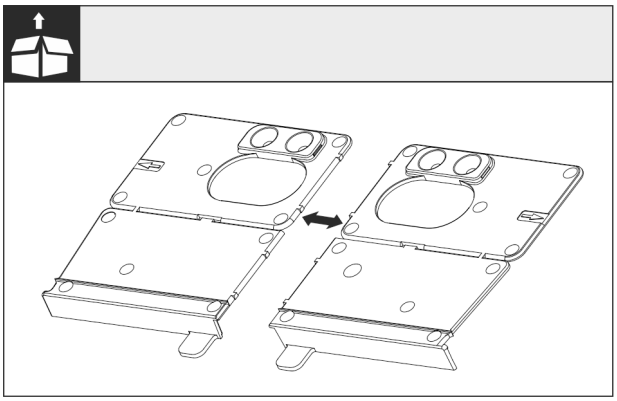

Fig. 26

▶ Sectionner l'équerre de montage de sol au niveau de la perforation.

ATTENTION

Profondeur de montage correcte de l'appareil.

▶ L'utilisation de l'équerre de montage garantit une profondeur de montage correcte de l'appareil.

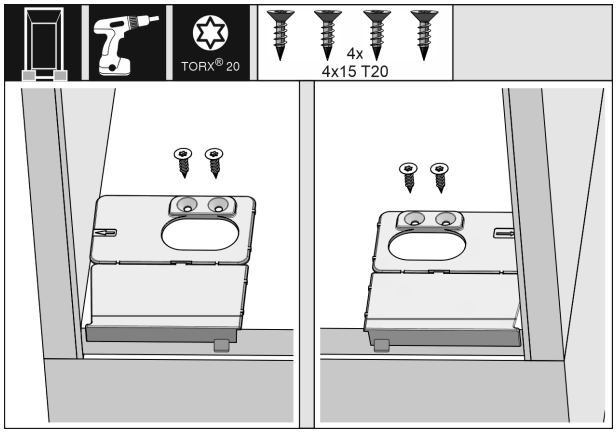

Fig. 27

▶ Visser l'équerre de montage du fond respectivement à droite et à gauche à ras de la paroi latérale sur le fond de la niche de meubles.

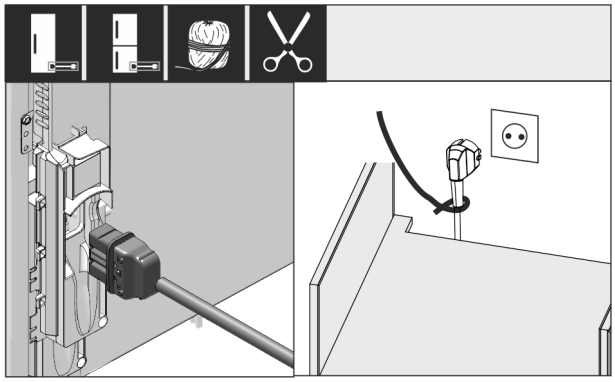

Fig. 28

▶ Prendre le câble de raccordement au secteur fourni.

▶ Insérer complètement la fiche de l'appareil frigorifique du câble de raccordement au secteur dans le connecteur situé à l'arrière de l'appareil. Veiller à ce que la fiche de l'appareil frigorifique soit correctement branchée.

▶ Avec un cordon, brancher la fiche secteur dans une prise facilement accessible.

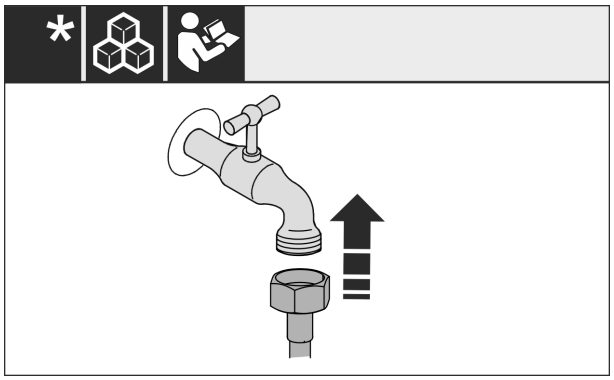

*Fig. 29 **

▶ En cas de besoin, installer le raccordement d'eau en suivant les instructions du mode d'emploi.*

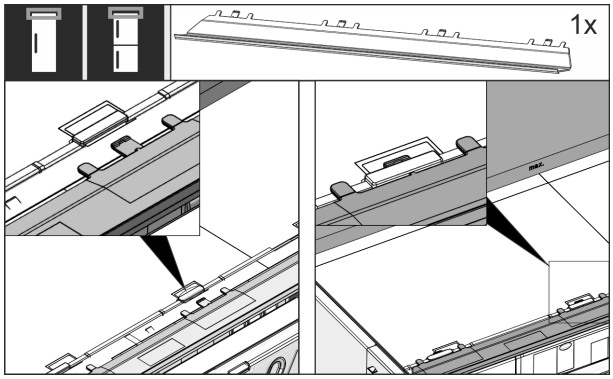

Fig. 30

▶ Insérer le bandeau d'ajustage sur le haut de l'appareil. Le bandeau peut être décalé des deux côtés.

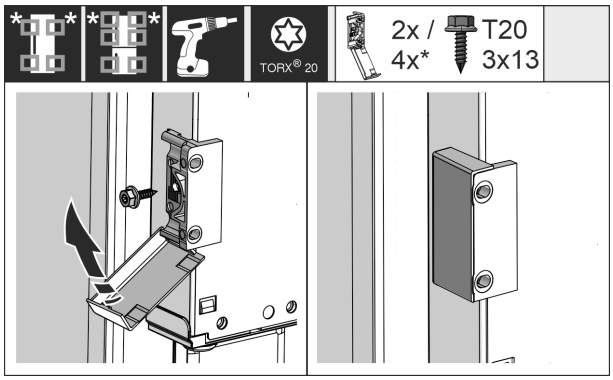

Fig. 31

▶ Monter l'équerre de fixation. Mettre l'équerre de fixation à hauteur des poignées de porte du meuble. Pour une grande porte, utiliser quatre équerres de fixation au total.

▶ Rabattre les caches sur l'équerre après le montage.

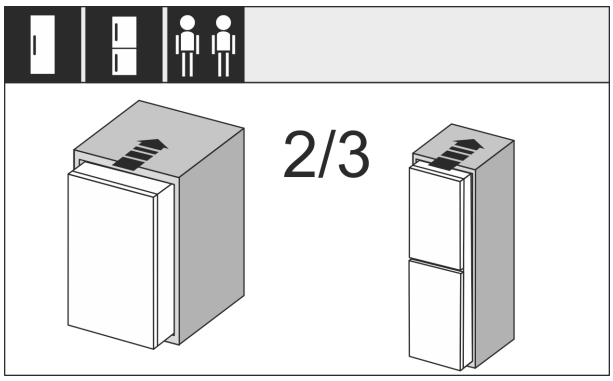

Fig. 32

▶ Rentrer l'appareil aux 2/3 dans la niche du meuble.

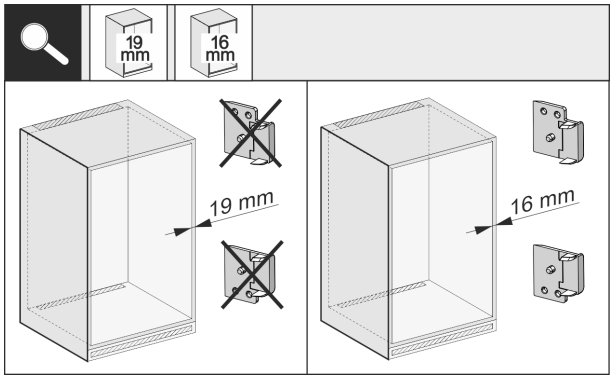

Fig. 33

▶ Vérifier l'épaisseur de la paroi latérale du meuble pour voir si elle est de 16 mm ou 19 mm.

*** selon le modèle et l'équipement**

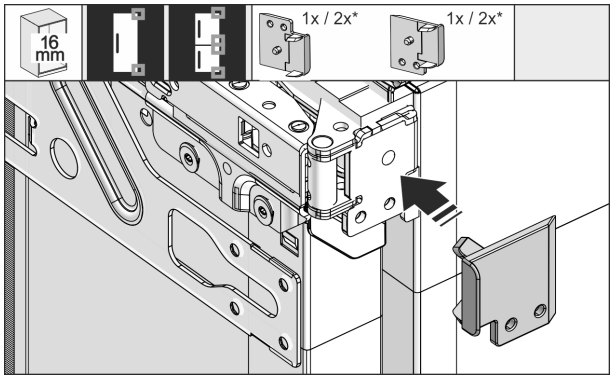

Fig. 34

▶ Parois de meubles de 16 mm d'épaisseur : Placer une entretoise sur toutes les charnières.

▶ Parois de meubles de 19 mm d'épaisseur : Vous n'avez pas besoin d'entretoise.

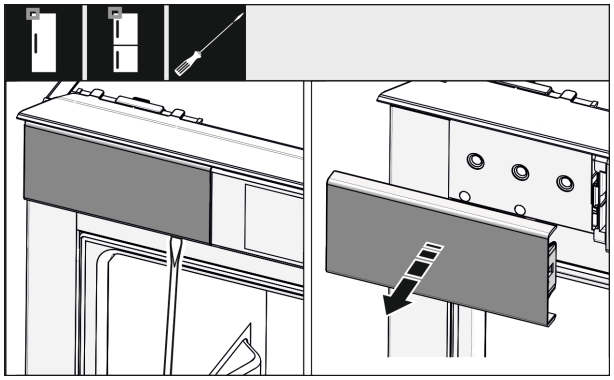

Fig. 35

▶ Desserrer le cache situé en haut à gauche avec un tournevis puis l'enlever.

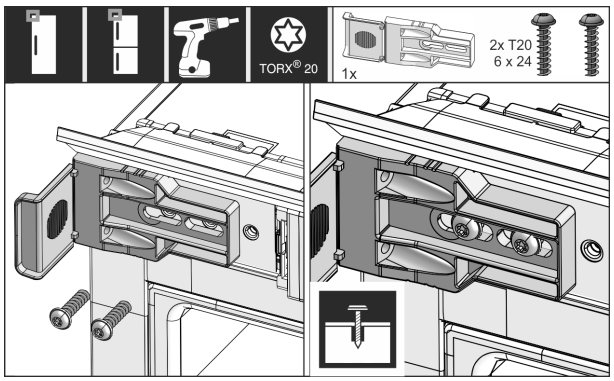

Fig. 36

▶ Visser les équerres de fixation sans trop serrer. Il doit être possible de déplacer encore légèrement l'équerre.

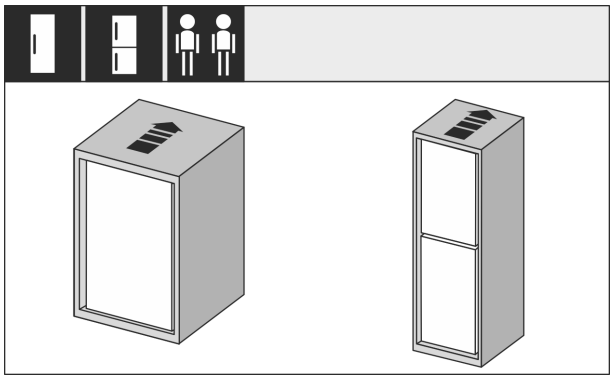

Fig. 37

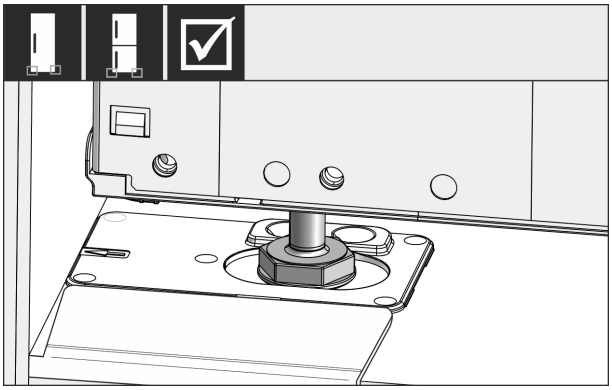

Fig. 38

AVERTISSEMENT

Risque d'incendie dû à un court-circuit !

▶ Si vous placez l'appareil dans une niche : ne pas couder, coincer, ni endommager le câble de raccordement au secteur.

▶ Ne jamais utiliser l'appareil si le câble de raccordement au secteur est défectueux.

▶ Insérer entièrement le réfrigérateur dans la niche du meuble. Les pieds de réglage doivent se trouver des deux côtés dans les encoches de l'équerre.

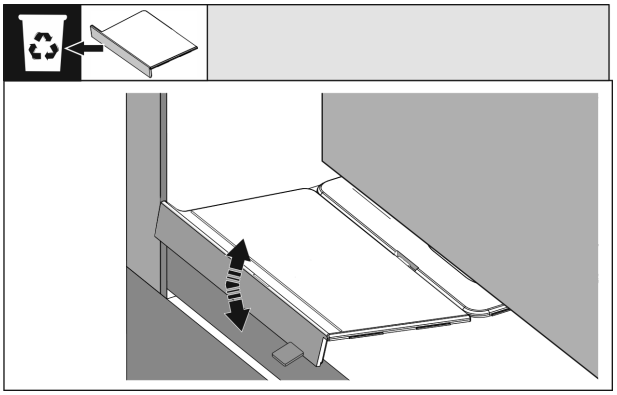

Fig. 39

▶ Retirer la butée de l'équerre de montage du fond. Détacher la butée en la faisant bouger et l'extraire si nécessaire à l'aide d'une pince.

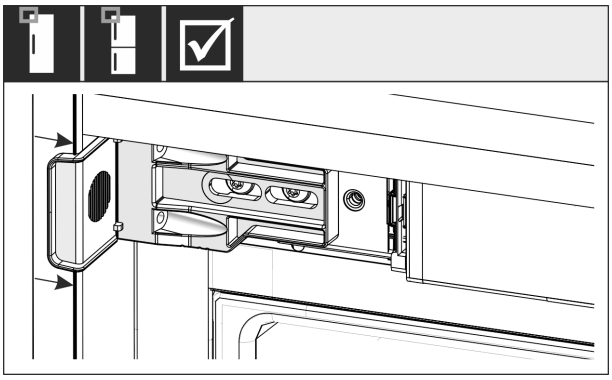

Fig. 40

▶ Vérifier que le réfrigérateur se trouve à ras de la niche du meuble. L'équerre de fixation doit toucher la paroi latérale de la niche du meuble.

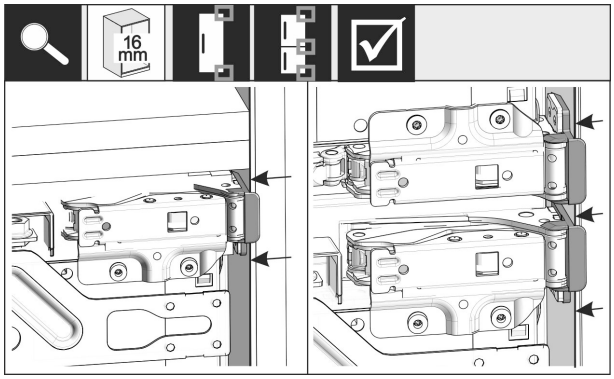

Fig. 41

Remarque
Lorsque les parois de meubles ont une épaisseur de 16 mm, les entretoises reposent sur la niche du meuble, côté charnière.

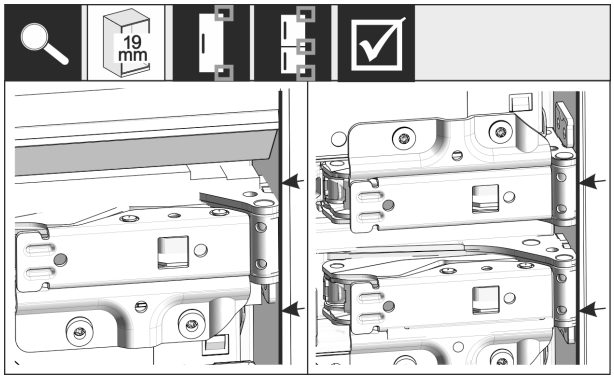

Fig. 42

▶ Parois latérales des meubles de 19 mm d'épaisseur : Aligner les bords avant des charnières à fleur de la face avant de la paroi latérale du meuble.

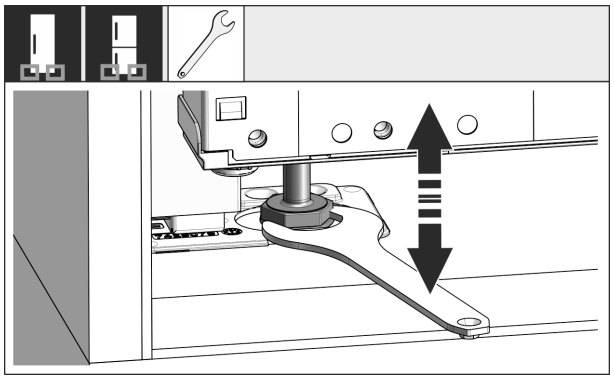

Fig. 43

▶ Au besoin, orienter l'inclinaison de l'appareil à l'aide des pieds de réglage.

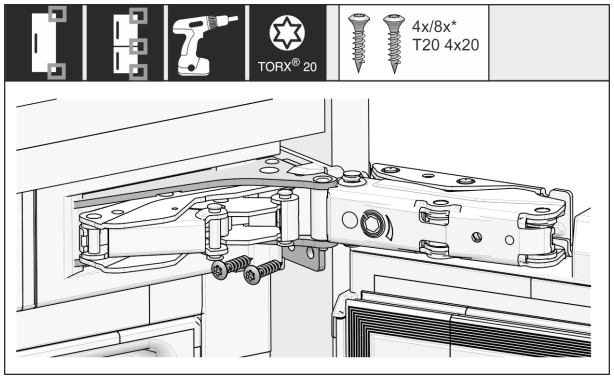

Fig. 44

▶ Visser le réfrigérateur, côté charnière.

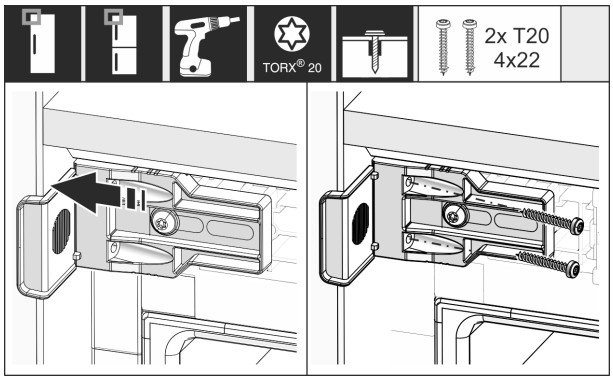

Fig. 45

▶ Régler l'équerre de manière à ce qu'elle soit à ras de la paroi latérale de la niche du meuble.

▶ Serrer à fond toutes les vis.

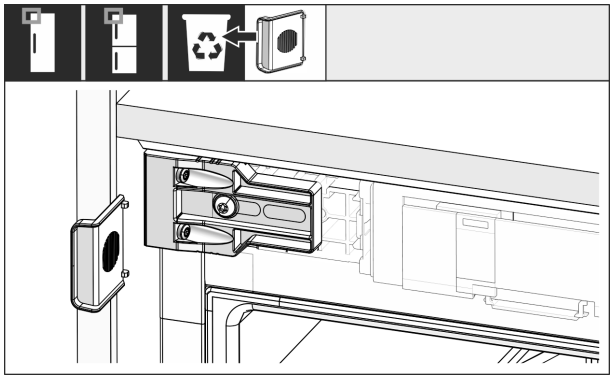

Fig. 46

▶ Au niveau de la poignée, en haut, casser la butée de l'équerre et la jeter.

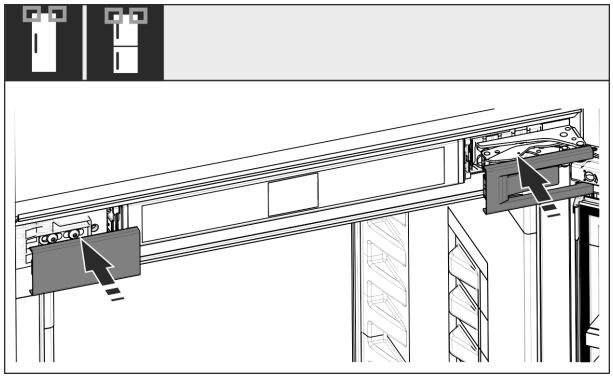

Fig. 47

▶ Poser les caches.

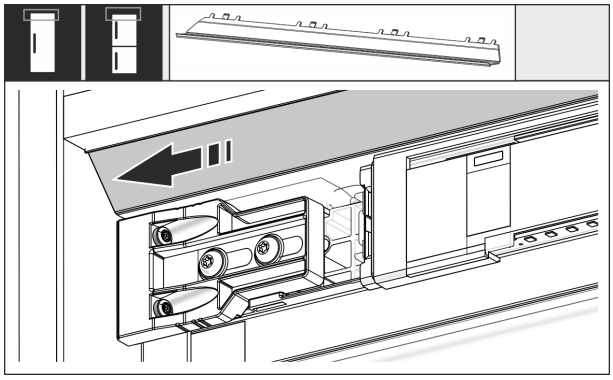

Fig. 48

▶ Régler le bandeau de manière à ce qu'il soit au ras de la face de la paroi du meuble.

*** selon le modèle et l'équipement**

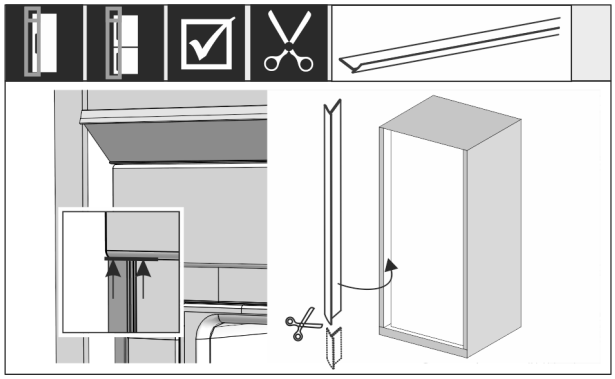

Fig. 49

▶ Au besoin : Raccourcir le bourrelet à la longueur souhaitée avec des ciseaux aiguisés.

▶ Poser et enfoncer le bourrelet en dessous du cache supérieur. Le bourrelet est magnétique.

Si la hauteur de la niche mesure 1400 mm ou plus, utiliser des rails de nivellement :

Fig. 50

À partir d'une hauteur de niche de 1400 mm, vous devez monter des rails de nivellement sous l'appareil. Les rails de nivellement **réduisent le niveau de bruit**. Deux rails de nivellement et une poignée de montage sont fournis de série si la hauteur de niche mesure 1400 mm ou plus.

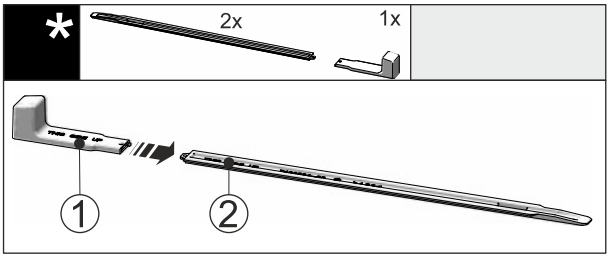

Fig. 51

▶ Insérer la poignée de montage *Fig. 51 (1)* dans le rail de nivellement *Fig. 51 (2)*.

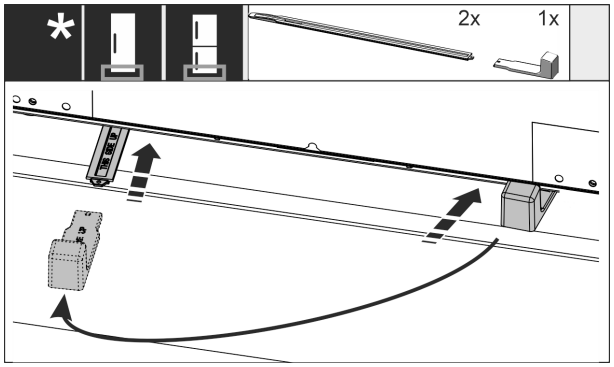

Fig. 52

▶ Insérer le rail de nivellement jusqu'en butée dans le guide situé sous l'appareil.

▶ Retirer la poignée de montage et l'insérer dans le deuxième rail de nivellement.

▶ Procéder de la même manière avec le deuxième rail de nivellement.

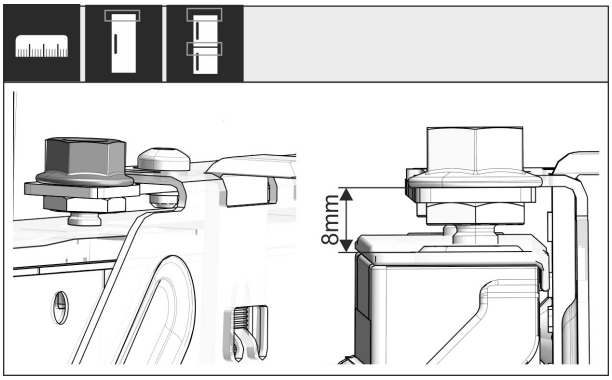

Fig. 53

▶ Fermer la porte.

▶ Vérifier que le préréglage de 8 mm est respecté entre le bord supérieur de la porte du réfrigérateur et l'appui de la traverse.

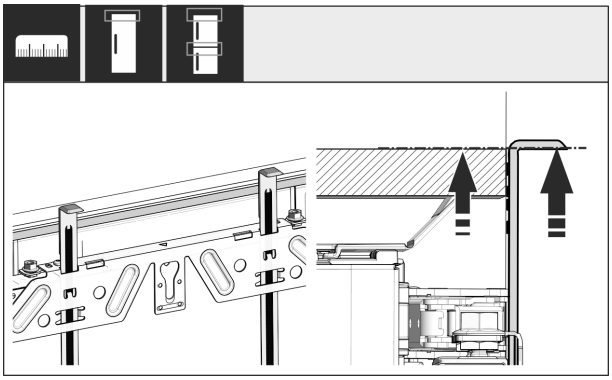

Fig. 54

▶ Remonter les aides au montage à la hauteur de la porte du meuble. Bord de butée inférieur de l'aide au montage = bord supérieur de la porte à monter.

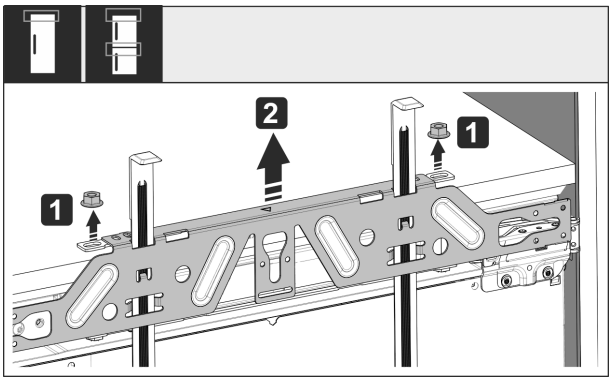

Fig. 55

▶ Desserrer les contre-écrous *Fig. 55 (1)*.

▶ Retirer la traverse de fixation *Fig. 55 (2)*.

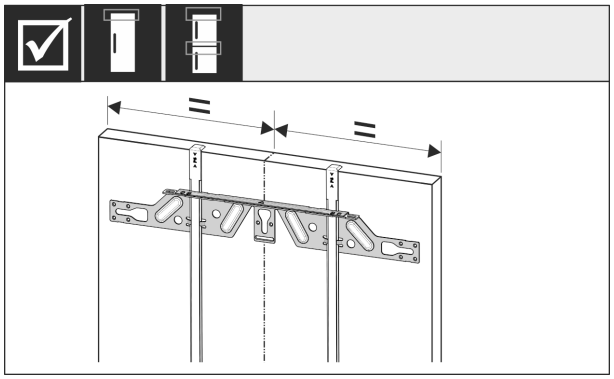

Fig. 56

▶ Accrocher la traverse de fixation sur la face intérieure de la porte du meuble et l'aligner au centre.

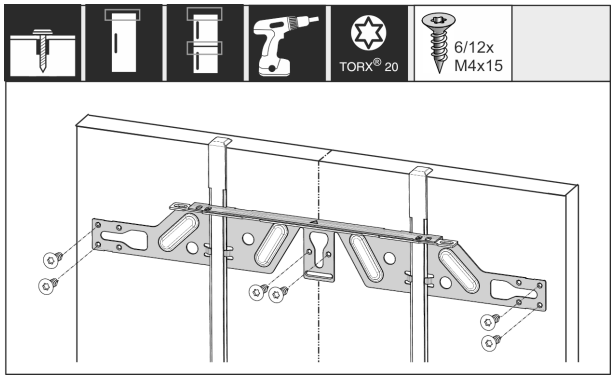

Fig. 57

▶ Pour des portes en aggloméré, monter la traverse de fixation avec au moins 6 vis ; et avec au moins 4 vis pour des portes à cassette.

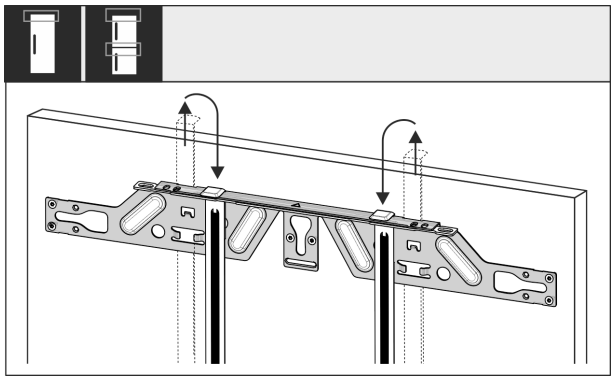

Fig. 58

▶ Extraire les aides au montage et les rentrer en tournant dans l'orifice récepteur voisin.

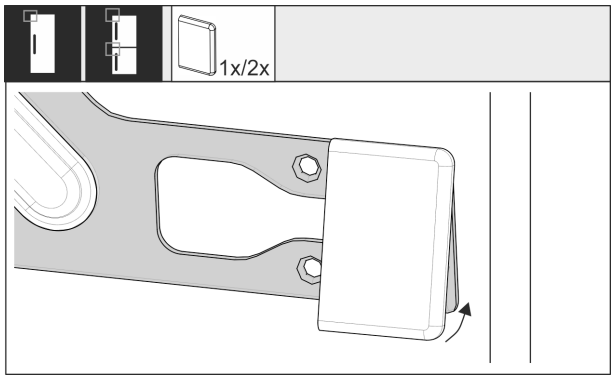

Fig. 59

▶ Mettre en place le cache sur la traverse de fixation au niveau de la poignée.

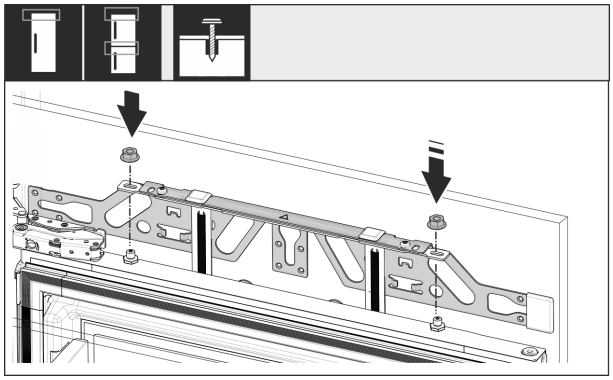

Fig. 60

▶ Accrocher la porte du meuble et revisser les contre-écrous sans trop serrer sur les boulons d'ajustage.

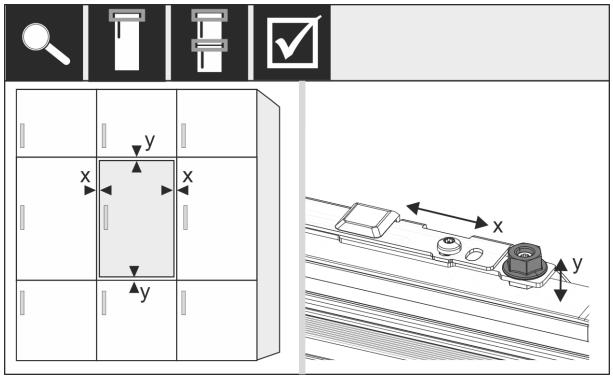

Fig. 61

▶ Aligner la porte du meuble dans les sens X et Y à l'aide des boulons d'ajustage.

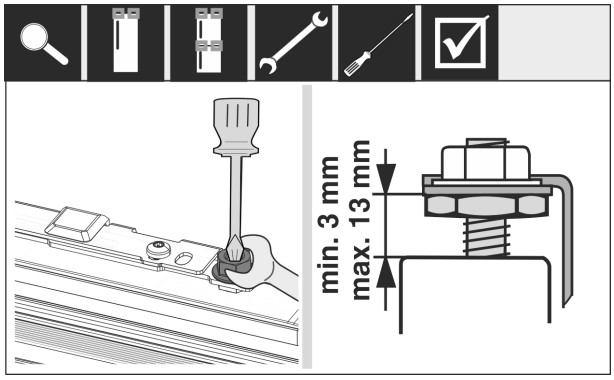

Fig. 62

▶ Serrer les contre-écrous.

▶ Contrôler la hauteur de réglage.

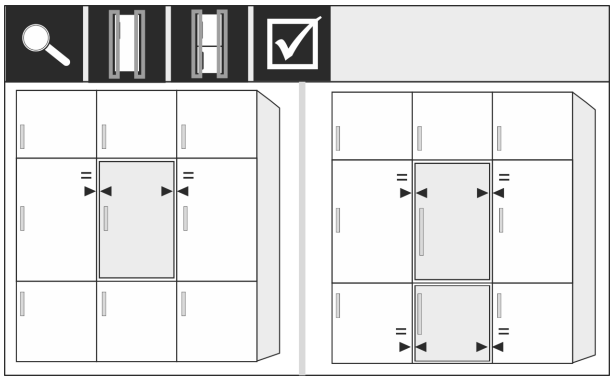

Fig. 63

Pour le façades de meubles d'une épaisseur supérieure à 19 mm :

▶ Respecter les dimensions, les poids et les indications figurant dans les chapitres suivants : (voir 3.4 Poids de la façade de mobilier) (voir 3.14 Façades des meubles)

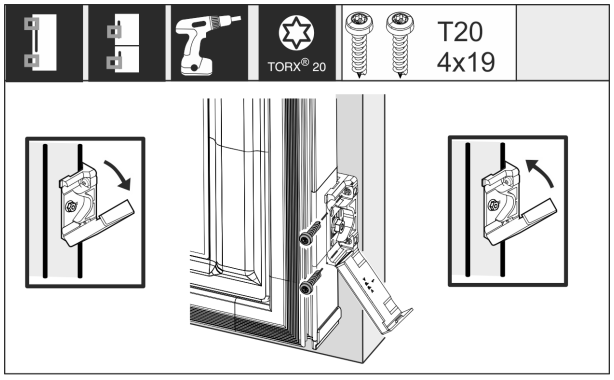

Fig. 64

Montage de l'équerre de fixation sur la porte du meuble :
▶ Ouvrir le cache.
Montage de l'équerre de fixation sur la porte du meuble :
▶ Aligner le bord avant de l'équerre de fixation parallèlement au bord de la façade et visser l'équerre.
Montage de l'équerre de fixation sur la porte du meuble :
▶ Relever le cache.

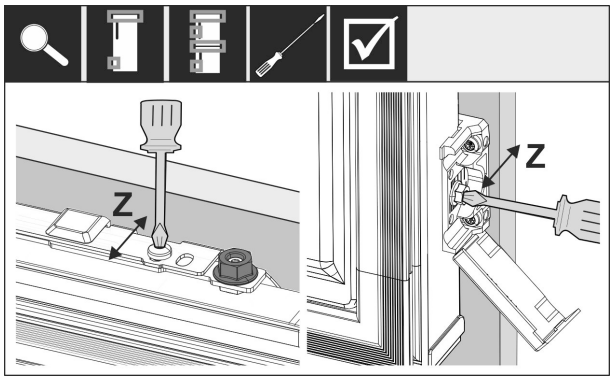

Fig. 65

Aligner la façade dans le sens Z :
▶ Desserrer la vis de réglage de la traverse de fixation et la vis de l'équerre de fixation.
▶ Déplacer la porte.

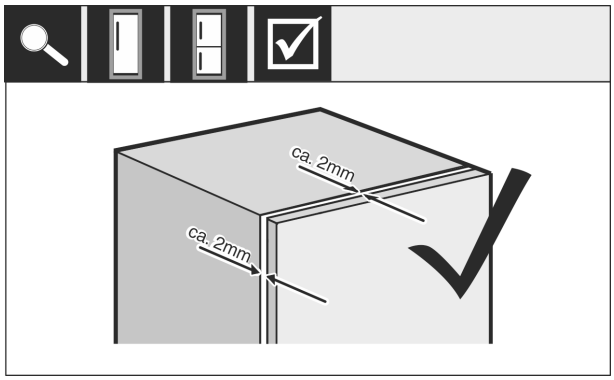

Fig. 66

▶ Vérifier la distance entre la porte du meuble et le corps du meuble.
▶ Contrôler toutes les vis et les resserrer si nécessaire.

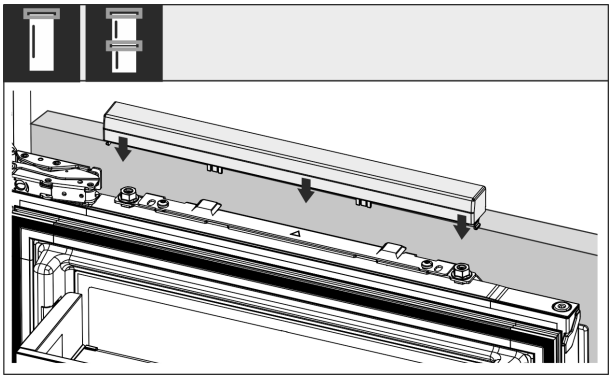

Fig. 67

▶ Mettre en place le cache supérieur.

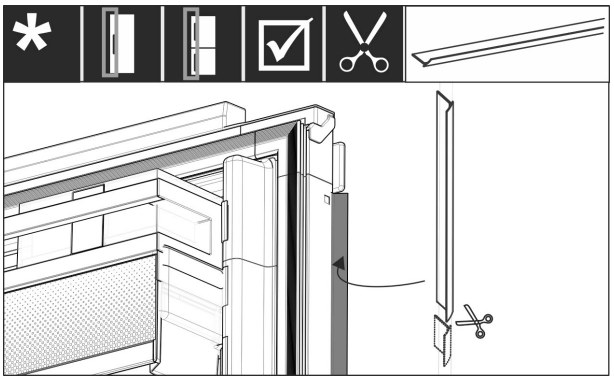

Fig. 68

▶ Couper le bourrelet à la longueur voulue.
▶ Mettre en place le bourrelet entre la porte avant du meuble et la porte du réfrigérateur.

Pour s'assurer que le réfrigérateur est correctement installé et qu'il n'y a pas de givre, de condensation ou de dysfonctionnement, les points suivants doivent être respectés :

- La porte doit fermer correctement.
- La porte du meuble ne doit pas toucher le corps du meuble.
- Le joint du coin supérieur au niveau de la poignée doit être en contact hermétique.

▶ Vérifier que la niche est bien installée selon les points ci-dessus.

3.14 Façades des meubles

3.15 Dimensions

En fonction de la version de l'appareil, il faudra prévoir une ou deux portes de meuble. Les dimensions de la (des) porte(s) du meuble correspondante(s) dépendent des dimensions hors tout de la niche et de l'épaisseur du corps du meuble.

Remarque
Tenez compte des dimensions de l'appareil et de la niche ainsi que des schémas de montage.

Conditions générales :

- Observez les recommandations spécifiques à nos appareils concernant les dimensions et le poids pour le montage de la porte fixe. (voir 3.4 Poids de la façade de mobilier)
- L'épaisseur du corps du meuble doit être de minimum 16 mm et maximum 19 mm.

Autre porte de meuble au-dessus, au-dessous ou à côté :

- L'écartement vertical entre les portes de meuble doit être de 4 mm.
- L'écartement horizontal entre les portes de meuble doit être de 4 mm. Vérifier ici les valeurs permettant d'éviter des collisions. (voir 3.17 Régler l'écartement en évitant tout risque de collision)

Poids et charnières :

- Si les façades des meubles sont lourdes, la charnière est très fortement sollicitée. La charnière risque d'être endommagée. Observez les indications de poids maximales pour votre appareil indiquées au chapitre Poids des façades de meubles (voir 3.4 Poids de la façade de mobilier) .
- Si la façade du meuble dépasse le poids maximum autorisé, il pourrait être utile d'utiliser une porte coulissante pour délester le poids de plusieurs charnières supérieures du meuble.
- En cas d'utilisation de façades de meubles longues qui dépassent largement des appareils, il est recommandé d'utiliser une charnière de porte supplémentaire (Kamat, par exemple), disposant obligatoirement du même pivot que la charnière de porte fixe installée sur votre appareil. Une charnière supplémentaire (Kamat) délestera le poids en plusieurs points. Lorsque la façade du meuble est haute, il est recommandé d'utiliser une ferrure de compensation fraisée afin d'éviter un désaxage (convexe/concave).

3.16 Monter la (les) façade(s) de meuble

Consignes pour l'encastrement :

- La façade du meuble doit être intégrée de manière symétrique par rapport à la porte du réfrigérateur.
- La façade du meuble adjacent doit se situer exactement au même niveau.
- La façade du meuble adjacent doit avoir le même rayon d'arête que la façade de l'appareil.
- La façade du meuble doit être plane et sans tension.
- La façade du meuble doit avoir une profondeur minimale d'environ 2 mm par rapport au corps.

▶ Encastrer le réfrigérateur dans la niche. (voir 3.14 Encastrer l'appareil dans la niche)

▶ Fixer la façade du meuble à la porte du réfrigérateur. (voir 3.14 Encastrer l'appareil dans la niche)

▶ Contrôler l'absence de collision sur la façade du meuble. (voir 3.17 Régler l'écartement en évitant tout risque de collision)

3.17 Régler l'écartement en évitant tout risque de collision

Après avoir monté la (les) façade(s) du meuble, vérifier l'absence de collision entre les façades du meuble.

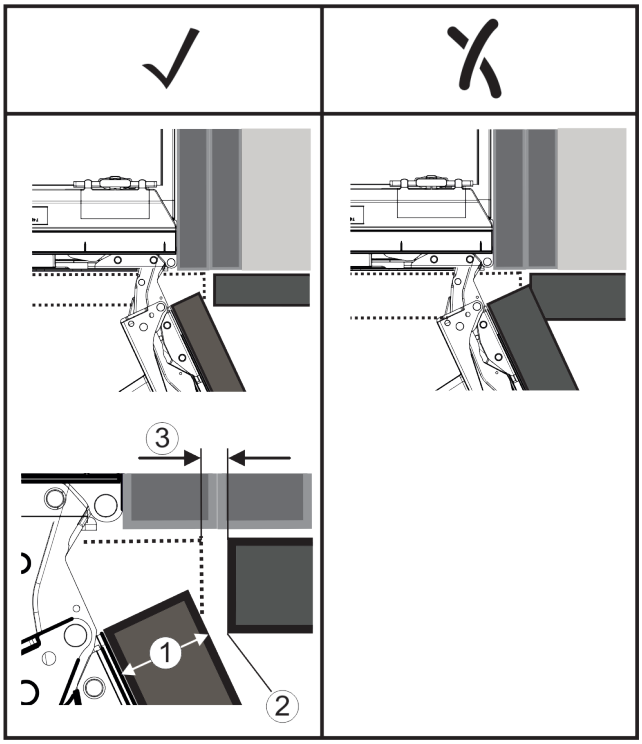

Fig. 69

(1) Épaisseur à l'avant (FD) **(3)** Écartement (S)
(2) Rayon d'arête (R)

	R (2) = 0 mm		R = 1,2 mm		R = 2 mm		R = 3 mm	
FD(1) (mm)	Gmin	Gmax	Gmin	Gmax	Gmin	Gmax	Gmin	Gmax
16	0,3	0,9	0,1	0,4	0,1	0,2	0,1	0,2
19	0,7	2,4	0,3	1,9	0,5	2,3	0,1	0,8
20	2	4,3	1,5	3,6	1	3,1	0,6	2,7
22	3,5	6,3	3	5,6	2,6	5,3	2,1	4,6
24	5,5	8,3	5	7,8	4,5	7,4	4	6,9
26	7,6	10,7	7	10,3	6,6	9,9	6,2	9,4

*Fig. 70 Tableau des limites de l'écartement**

G_{min} = limite inférieure de l'écartement en mm*

G_{max} = limite supérieure de l'écartement en mm*

Remarque
En cas de corrections, veiller à adapter la façade du meuble à l'aspect général de la façade.

Vérifier les propriétés liées aux collisions et procéder aux corrections nécessaires :

▶ Déterminer l'épaisseur de la façade et le rayon d'arête.

▶ Noter la limite de l'écartement dans le tableau.

▶ Comparer l'écartement avec les valeurs du tableau.

▶ Procéder à une des mesures suivantes, en fonction de l'écartement évalué.

Écartement	Description
$S > G_{max}$	Si l'écartement est supérieur aux deux valeurs limites, aucune correction n'est requise.
$S < G_{min}$	Si l'écartement est inférieur aux valeurs limites, augmenter l'écartement. Le rayon d'arête peut également être augmenté.
$G_{min} \leq S \leq G_{max}$	Si l'écartement se situe entre les valeurs limites, il faut travailler avec précision. Des collisions pourraient se produire rapidement dans pareils cas.

*** selon le modèle et l'équipement**

3.18 Brancher l'appareil sur le secteur

AVERTISSEMENT
Risque d'électrocution et risque de blessures dues à un endommagement de l'appareil ou du câble d'alimentation ! Danger de mort et blessures par coupure. Si l'appareil ou le câble d'alimentation a été endommagé lors du transport, vous risquez une électrocution fatale. Vous risquez par ailleurs de vous couper au niveau de pièces endommagées du bâti de l'appareil.
▶ Vérifier que l'appareil et le câble de raccordement ne présentent aucun dommage à l'issue du transport.
▶ Ne jamais mettre l'appareil en service si l'appareil ou le câble de raccordement sont endommagés.
▶ Contacter le service client.

Vous raccordez votre appareil au secteur à l'aide du câble de raccordement fourni séparément. Le câble de raccordement est doté d'une prise pour appareil froid à une extrémité et d'une fiche secteur à l'autre extrémité.

S'assurer que les conditions suivantes sont bien respectées :

- L'appareil et le câble d'alimentation ne sont pas endommagés.
- L'appareil est monté conformément aux instructions. (voir 3.14 Encastrer l'appareil dans la niche)
- Les exigences relatives au raccordement électrique sont respectées.
- Les dimensions pour le raccordement réglementaire sont connues et respectées.
- La tension et la fréquence du réseau correspondent aux indications de la plaque signalétique.
- La prise de courant est reliée à la terre conformément aux prescriptions et protégée électriquement.
- Le courant de déclenchement du fusible se situe entre 10 et 16 A.
- La prise est facile d'accès et ne se trouve pas à l'arrière de l'appareil (voir 3.3 Dimensions de la niche) .

ATTENTION
Risque d'endommagement en cas de fonctionnement incorrect !
Endommagement des composants électriques de l'appareil.
▶ Utiliser exclusivement le câble d'alimentation fourni.

AVERTISSEMENT
Risque d'incendie en cas de raccordement inapproprié ! Brûlures.
Détérioration de l'appareil.
▶ Ne pas utiliser de rallonge électrique.
▶ Ne pas utiliser de barres de distribution.

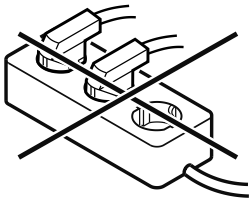

ATTENTION
Risque d'endommagement en cas de raccordement inapproprié !
Détérioration de l'appareil.
▶ Ne pas raccorder l'appareil à des onduleurs en site isolé tels que des installations solaires et des générateurs à essence.

▶ Raccorder le connecteur secteur du câble de raccordement au secteur à l'alimentation électrique. Veiller à ce que le connecteur secteur soit bien inséré dans la prise de courant.
▷ Le logo Liebherr apparaît à l'écran.
▷ L'écran affiche ensuite le symbole Standby.
▷ En cas d'inactivité pendant 60 secondes : Le symbole de veille s'estompe ou disparaît.
▷ L'appareil est raccordé. Pour en savoir plus sur la mise en service initiale, voir les chapitres suivants ou la notice d'utilisation.

4 Fonctionnement de l'écran Touch & Swipe

Vous utilisez l'écran Touch & Swipe pour commander votre appareil. L'écran Touch & Swipe (ci-après appelé « écran ») vous permet de sélectionner les fonctions de l'appareil en appuyant dessus ou en le balayant. Si vous n'effectuez aucune action sur l'écran pendant 10 secondes, l'écran retourne au menu parent ou directement à l'affichage d'état.

4.1 Navigation et explication des symboles

Les illustrations utilisent différents symboles pour naviguer avec l'écran. Le tableau suivant décrit ces symboles.

Symbole	Description
	Appuyer brièvement sur l'écran : Activer/désactiver la fonction. Confirmer le choix. Ouvrir le sous-menu.
3s	**Appuyer longuement sur l'écran selon l'indication de temps spécifiée (par exemple, 3 secondes) :** Activer/désactiver la fonction ou la valeur.
	Balayer vers la droite ou vers la gauche : Naviguer à travers le menu.
Back	**Appuyer brièvement sur le symbole de retour :** Reculer d'un niveau dans le menu.
Back 3s	**Appuyer sur le symbole de retour pendant 3 secondes :** Revenir à l'affichage d'état.
	Flèche avec horloge : Il faut plus de 10 secondes pour que l'affichage suivant apparaisse à l'écran.
2s 5s 10s	**Flèche avec indication de temps :** Il faut le temps indiqué pour que l'affichage suivant apparaisse à l'écran.

Symbole	Description
	Symbole « Ouvrir le menu configuration » : Naviguer jusqu'au menu configuration et ouvrir le menu. Si nécessaire : naviguer jusqu'à la fonction souhaitée dans le menu configuration. (voir 4.2.1 Ouvrir le menu configuration)
	Ouvrir le symbole « Menu avancé » : Naviguer jusqu'au menu avancé et ouvrir le menu. Si nécessaire : naviguer jusqu'à la fonction souhaitée dans le menu avancé. (voir 4.2.2 Ouvrir le menu étendu)
Aucune action dans les 10 secondes	Si vous n'effectuez aucune action sur l'écran pendant 10 secondes, l'écran retourne au menu parent ou directement à l'affichage d'état.
Fermer et réouvrir la porte.	Si vous fermez la porte et la rouvrez immédiatement, l'affichage revient directement à l'affichage d'état.

Remarque : les illustrations de l'écran sont présentées en anglais.

4.2 Menus

Les fonctions de l'appareil sont réparties dans différents menus :

Menu	Description
Menu principal	Lorsque vous allumez l'appareil, vous accédez automatiquement au menu principal. À partir de là, vous pouvez naviguer vers les fonctions les plus importantes de l'appareil, le menu configuration et le menu avancé.
Settings Menu configuration	Le menu configuration contient des fonctions supplémentaires pour configurer votre appareil.
Menu avancé	Le menu avancé contient des fonctions spéciales pour configurer votre appareil. L'accès au menu avancé est protégé par le code numérique **1 5 1**.

4.2.1 Ouvrir le menu configuration

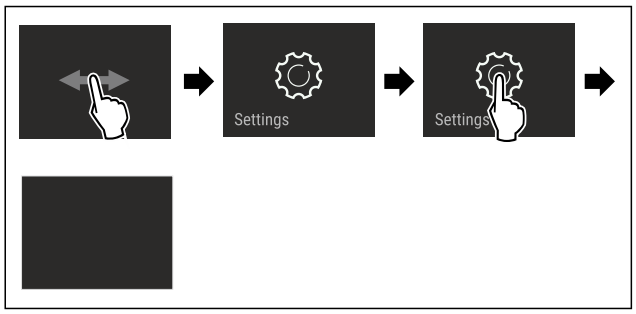

Fig. 71 Représentation à titre d'exemple

▶ Suivre les étapes tel qu'indiqué sur la figure.
▷ Le menu configuration est ouvert.
▶ Si nécessaire : naviguer jusqu'à la fonction souhaitée.

4.2.2 Ouvrir le menu étendu

Fig. 72

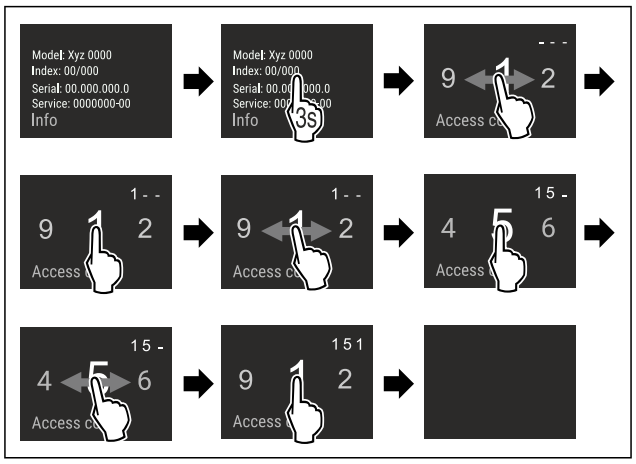

*Fig. 73 Représentation à titre d'exemple, accès avec le code numérique **151***

▶ Suivre les étapes tel qu'indiqué sur la figure.
▷ Le menu étendu est ouvert.
▶ Si nécessaire : naviguer jusqu'à la fonction souhaitée.

4.3 Mode veille

Si vous ne touchez pas l'écran pendant 1 minute, l'écran passe en mode veille. En mode veille, la luminosité de l'écran est réduite.

4.3.1 Quitter le mode veille

▶ Toucher brièvement l'écran avec le doigt.
▷ Le mode veille est terminé.

5 Mise en service

5.1 Mettre l'appareil en marche (première mise en service)

S'assurer que les conditions suivantes sont bien respectées :

- ❑ L'appareil est installé et raccordé conformément aux instructions de montage.
- ❑ Toutes les bandes autocollantes, films autocollants et de protection, ainsi que les sécurités de transport ont été retirés de l'intérieur et l'extérieur de l'appareil.
- ❑ Toutes les publicités ont été retirées des tiroirs.
- ❑ Le fonctionnement de l'écran Touch & Swipe est connu. (voir 4 Fonctionnement de l'écran Touch & Swipe)

Mettre l'appareil en marche via l'écran Touch & Swipe :

▶ Lorsque l'écran est en mode veille : appuyer brièvement sur l'écran.
▶ Suivre les étapes tel qu'indiqué sur la figure.

*** selon le modèle et l'équipement**

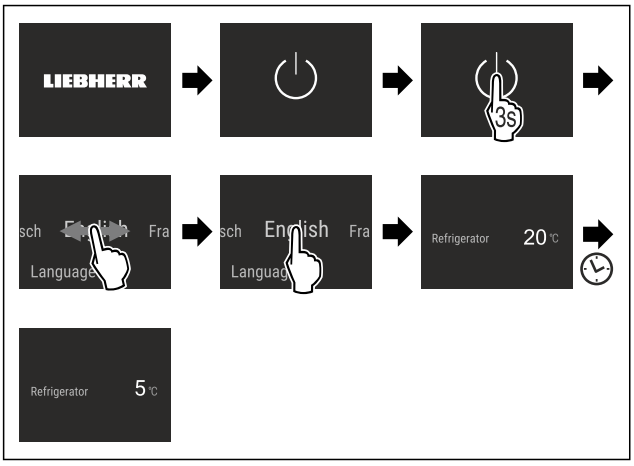

Fig. 74 Représentation à titre d'exemple

▷ L'affichage d'état apparaît.
▷ L'appareil refroidit à la température cible définie en usine.
▷ L'appareil démarre en mode démonstration (l'affichage d'état DEMO apparaît) : Si l'appareil démarre en mode démonstration, vous pouvez désactiver le mode démonstration dans les 5 minutes qui suivent. (voir Mode démo)

Pour plus d'informations :

- Mettre en service l'InfinitySpring. (voir 5.2 Mettre en service InfinitySpring*) *
- Mettre en service l'HydroBreeze. (voir 5.3 Mettre le HydroBreeze en service)
- Mettre en service le SmartDevice. (voir 2.3 SmartDevice) et (voir WiFi)

Remarque
Le fabricant recommande :
▶ Placer les aliments : Attendre env. 6 heures que la température réglée soit atteinte.
▶ Ne stocker des **aliments congelés** qu'à une température de -18 °C ou inférieure.*
▶ Respecter les conseils de stockage. (voir 6.1 Conseils de stockage)

Remarque
Vous pouvez vous procurer les accessoires dans la boutique Liebherr-Hausgeräte à l'adresse home.liebherr.com/shop/de/deu/zubehor.html.

5.2 Mettre en service InfinitySpring*

Si votre réfrigérateur est équipé d'une InfinitySpring, vous devez purger le système d'eau pour l'InfinitySpring et nettoyer l'InfinitySpring **avant la première utilisation**.

S'assurer que les conditions suivantes sont bien respectées :

❑ Le raccordement à l'eau est réalisé. Voir le Installation Guide ou les instructions de montage.
❑ Le réservoir d'eau est mis en place. Voir le Installation Guide ou les instructions de montage.
❑ Le filtre à eau est mis en place. Voir le Installation Guide ou les instructions de montage.*
❑ L'appareil est entièrement monté et raccordé.

5.2.1 Purger le système d'approvisionnement en eau

▶ Ouvrir la porte de l'appareil.
▶ Appuyer le verre contre la partie inférieure du distributeur InfinitySpring.
▷ La partie supérieure sort et l'air s'échappe ou l'eau s'écoule dans le verre.
▶ Poursuivre l'opération jusqu'à ce que de l'eau s'écoule dans le verre en jet régulier.
▷ Le système d'approvisionnement d'eau est purgé.

5.2.2 Nettoyage de l'InfinitySpring

(voir 10.11.4 Nettoyer l'InfinitySpring *)

5.3 Mettre le HydroBreeze en service

Si votre appareil est équipé d'un HydroBreeze, vous devez nettoyer l'HydroBreeze **avant la première utilisation**.

S'assurer que les conditions suivantes sont bien respectées :

❑ L'appareil est entièrement monté et raccordé.

▶ Nettoyage de l'HydroBreeze. (voir 10.11.5 Nettoyer l'HydroBreeze)
▶ Remplissage du réservoir d'eau. (voir 9.10.1 Remplir le réservoir d'eau)
▶ Activer HydroBreeze. (voir HydroBreeze)

6 Stockage

6.1 Conseils de stockage

AVERTISSEMENT
Danger d'incendie dû aux appareils électriques !
Si vous utilisez des appareils électriques dans la zone de conservation des aliments de votre appareil, ils risquent de provoquer un incendie.
▶ Ne pas utiliser d'appareils électriques dans la zone de conservation des aliments de l'appareil, sauf s'ils sont recommandés par le fabricant.

Remarque
La consommation d'énergie augmente et la puissance frigorifique diminue, si la ventilation est insuffisante.
▶ Les fentes d'aération doivent toujours être dégagées.

Respectez les spécifications de stockage suivantes :

- Ne pas obstruer les fentes d'aération du ventilateur.
- Dans le compartiment de congélation : bien emballer les aliments.*
- Emballer ou couvrir les aliments qui prennent ou donnent facilement une odeur ou un goût dans des récipients fermés.
- Emballer la viande ou le poisson cru dans des récipients propres et fermés. Cela empêche la viande ou le poisson de toucher ou de couler sur d'autres aliments.
- Conserver les liquides dans des récipients fermés.
- Maintenir une distance entre les aliments réfrigérés pour que l'air puisse circuler correctement.
- Conserver les aliments comme indiqué sur l'emballage.
- Respecter toujours la date de péremption indiquée sur l'emballage.

Remarque
Le non-respect de ces consignes peut entraîner une dégradation des aliments.

6.2 Partie réfrigérateur

La circulation de l'air dans l'appareil crée différentes zones de température. Vous trouverez les différentes zones de température dans la vue d'ensemble de l'appareil et des accessoires. (voir 2.2 Vue d'ensemble de l'appareil et de ses équipements)

6.2.1 Rangement des aliments

- ▶ Zone supérieure et porte : conserver le beurre, le fromage, les conserves et les tubes.
- ▶ Zone de température la plus froide : conserver les aliments périssables tels que les plats cuisinés.

6.3 BioFresh

BioFresh prolonge, pour certains aliments frais, la durée de conservation par rapport à la réfrigération traditionnelle.

Remarque
Si les températures descendent en dessous de 0 °C, les aliments peuvent congeler.
- ▶ Stocker les légumes craignant le froid comme les concombres, les aubergines, les courgettes ainsi que les fruits tropicaux dans la partie réfrigérateur.

6.3.1 Compartiment Fruit & Vegetable

Cela crée un climat de stockage proche de 0 °C.. Le couvercle du compartiment assure une humidité permanente. Ce climat de stockage est adapté au stockage d'aliments non emballés avec une humidité intrinsèque élevée (p. ex. salades, légumes, fruits).

L'humidité dans le compartiment dépend de la teneur en humidité des produits réfrigérés et de la fréquence d'ouverture. Vous pouvez réguler le taux d'humidité.

Rangement des aliments

- ▶ Conserver les fruits et légumes non emballés.
  Si l'humidité est trop élevée :
- ▶ Réguler le taux d'humidité dans l'air.

6.3.2 Compartiment Meat & Dairy

Cela crée un climat de stockage proche de 0 °C. Ce climat de stockage convient aux aliments sensibles (p. ex. produits laitiers, viande, poisson, charcuterie).

Rangement des aliments

- ▶ Stocker des aliments secs ou emballés.

6.4 ****-Compartiment de congélation*

Ici, un climat de stockage sec et glacial se développe à -18 °C. Le climat de stockage glacial est adapté au stockage des aliments surgelés et des produits congelés pendant plusieurs mois, à la fabrication de glaçons ou à la congélation des aliments frais.

La température de l'air dans le compartiment congélateur, mesurée avec un thermomètre ou un autre instrument de mesure, peut varier. Les variations de température sont plus importantes dans un compartiment congélateur à moitié plein ou vide et il est possible d'atteindre des températures supérieures à -18 °C.

6.4.1 Congeler des aliments

La quantité maximale d'aliments que vous pouvez congeler en 24 heures est indiquée sur la plaque signalétique (voir 11.5 Plaque signalétique) par la mention « capacité de congélation ... kg/24h ».

Pour que les aliments congèlent rapidement jusqu'au cœur, respecter les quantités suivantes par emballage :

- Fruits et légumes jusqu'à 1 kg
- Viande jusqu'à 2,5 kg

Rangement des aliments

ATTENTION
Risque de blessure dû aux débris de verre !
Les bouteilles et les canettes, surtout celles qui contiennent des boissons gazeuses, risquent d'exploser si elles sont congelées.
- ▶ Ne pas congeler de bouteilles ni de canettes !

- ▶ Pour une performance de congélation maximale : Retirer la plaque en verre avant de congeler.*
- ▶ Placer les aliments emballés dans le congélateur.

Décongeler des aliments

AVERTISSEMENT
Risque d'intoxication alimentaire !
- ▶ Ne pas recongeler des aliments décongelés.
- ▶ Utiliser les aliments décongelés le plus rapidement possible.

Vous pouvez décongeler les aliments de plusieurs façons :

- dans la partie réfrigérateur
- au micro-ondes
- dans le four/four à chaleur tournante
- à température ambiante

- ▶ Prendre uniquement la quantité de nourriture nécessaire.

6.5 Stockage d'aliments dans le réfrigérateur et règles d'hygiène alimentaire*

La consommation croissante de plats cuisinés et d'autres aliments périssables et sensibles sans respecter la chaîne du froid exige une maîtrise plus précise de la température lors du transport et du stockage de ces produits. Dans les foyers, l'utilisation correcte du réfrigérateur et le respect précis de règles d'hygiène stricte contribuent significativement et efficacement à l'amélioration de la conservation des aliments.

6.5.1 Maintien de la température

- ▶ Stocker les aliments les plus sensibles dans la zone la plus froide de l'appareil comme illustré sur la figure.
- ▶ Attendre que les aliments (par exemple la soupe) aient complètement refroidi avant de les ranger dans l'appareil.
- ▶ Limiter la fréquence d'ouverture de la porte.
- ▶ Respecter les règles d'hygiène alimentaire.

6.5.2 Règles d'hygiène alimentaire

- ▶ Avant de les mettre au réfrigérateur, débarrasser les aliments de leur emballage extérieur (par exemple : emballages des packs de yaourts).
- ▶ En principe, emballer séparément les aliments pour éviter toute contamination entre les aliments.
- ▶ Ranger les aliments de manière à ce que l'air puisse circuler librement autour.
- ▶ Consulter la notice, surtout pour les questions d'entretien.
- ▶ Nettoyer régulièrement l'intérieur de l'appareil à l'aide d'un détergent (pour les pièces métalliques avec un produit non oxydant).

6.6 Durées de stockage

Les durées de stockage indiquées sont des valeurs indicatives.

Pour les aliments portant une date limite de conservation, c'est toujours la date indiquée sur l'emballage qui fait foi.

6.6.1 Compartiment réfrigérateur

C'est la date limite de conservation indiquée sur l'emballage qui fait foi.

6.6.2 BioFresh

Valeurs indicatives pour la durée de stockage dans le compartiment Meat & Dairy-Safe		
Beurre	à 1 °C	Jusqu'à 90 jours
Fromage à pâte dure	à 1 °C	Jusqu'à 110 jours
Lait	à 1 °C	Jusqu'à 12 jours
Charcuterie, produits tranchés	à 1 °C	Jusqu'à 8 jours
Volaille	à 1 °C	Jusqu'à 6 jours
Viande de porc	à 1 °C	Jusqu'à 6 jours
Bœuf	à 1 °C	Jusqu'à 6 jours
Gibier	à 1 °C	Jusqu'à 6 jours

Remarque

▶ Faites attention aux aliments contenant des protéines qui se gâtent plus rapidement. Ceci signifie que les fruits de mer et les crustacés se gâtent plus rapidement et que le poisson et le poisson se gâte plus rapidement que la viande.

Valeurs indicatives pour la durée de stockage dans le compartiment Fruit & Vegetable-Safe		
Légumes, salade		
Artichauts	à 1 °C	Jusqu'à 14 jours
Céleri	à 1 °C	Jusqu'à 28 jours
Chou-fleur	à 1 °C	Jusqu'à 21 jours
Brocoli	à 1 °C	Jusqu'à 13 jours
Endive	à 1 °C	Jusqu'à 27 jours
Mâche	à 1 °C	Jusqu'à 19 jours
Petits pois	à 1 °C	Jusqu'à 14 jours
Chou frisé	à 1 °C	Jusqu'à 14 jours
Carottes	à 1 °C	Jusqu'à 80 jours
Ail	à 1 °C	Jusqu'à 160 jours
Chou-rave	à 1 °C	Jusqu'à 14 jours
Laitue	à 1 °C	Jusqu'à 13 jours
Aromates	à 1 °C	Jusqu'à 13 jours
Poireau	à 1 °C	Jusqu'à 29 jours
Champignons	à 1 °C	Jusqu'à 7 jours
Radis	à 1 °C	Jusqu'à 10 jours
Choux de Bruxelles	à 1 °C	Jusqu'à 20 jours
Asperges	à 1 °C	Jusqu'à 18 jours
Épinards	à 1 °C	Jusqu'à 13 jours
Chou frisé	à 1 °C	Jusqu'à 20 jours
Fruits		
Abricots	à 1 °C	Jusqu'à 13 jours
Pommes	à 1 °C	Jusqu'à 80 jours
Poires	à 1 °C	Jusqu'à 55 jours

Valeurs indicatives pour la durée de stockage dans le compartiment Fruit & Vegetable-Safe		
Mûres	à 1 °C	Jusqu'à 3 jours
Dattes	à 1 °C	Jusqu'à 180 jours
Fraises	à 1 °C	Jusqu'à 7 jours
Figues	à 1 °C	Jusqu'à 7 jours
Myrtilles	à 1 °C	Jusqu'à 9 jours
Framboises	à 1 °C	Jusqu'à 3 jours
Groseilles	à 1 °C	Jusqu'à 7 jours
Cerises douces	à 1 °C	Jusqu'à 14 jours
Kiwis	à 1 °C	Jusqu'à 80 jours
Pêches	à 1 °C	Jusqu'à 13 jours
Prunes	à 1 °C	Jusqu'à 20 jours
Airelles	à 1 °C	Jusqu'à 60 jours
Rhubarbe	à 1 °C	Jusqu'à 13 jours
Groseilles à maque-reau	à 1 °C	Jusqu'à 13 jours
Raisin	à 1 °C	Jusqu'à 29 jours

6.6.3 Compartiment de congélation*

Valeurs indicatives pour la durée de stockage de différentes denrées alimentaires		
Crème glacée	à -18 °C	de 2 à 6 mois
Charcuterie, jambon	à -18 °C	de 2 à 3 mois
Pain, pâtisseries	à -18 °C	de 2 à 6 mois
Gibier, porc	à -18 °C	de 6 à 9 mois
Poisson gras	à -18 °C	de 2 à 6 mois
Poisson maigre	à -18 °C	de 6 à 8 mois
Fromage	à -18 °C	de 2 à 6 mois
Volaille, viande bovine	à -18 °C	de 6 à 12 mois
Légumes, fruits	à -18 °C	de 6 à 12 mois

7 Économiser de l'énergie

- Toujours garantir une bonne aération et ventilation. Ne pas couvrir les ouvertures ou les grilles d'aération.
- Toujours laisser dégagées les fentes d'aération du ventilateur.
- Ne montez pas l'appareil à un endroit directement exposé aux rayons du soleil ni près d'un chauffage ou de tout autre équipement similaire.
- En cas de montage de l'appareil directement à côté d'un four, la consommation d'énergie peut légèrement augmenter. Cela dépend de la durée d'utilisation et de l'intensité d'utilisation du four.
- La consommation d'énergie dépend des conditions d'installation, par exemple, de la température ambiante . Si la température ambiante est plus élevée, la consommation d'énergie peut augmenter.
- Ouvrir l'appareil le plus brièvement possible.
- Plus le réglage de la température est bas, plus la consommation d'énergie augmente.
- Ranger les aliments par tri : home.liebherr.com/food.
- Emballer et couvrir tous les aliments pour les conserver. Cela évitera la formation de givre.

- Sortir les aliments pendant le temps strictement nécessaire pour qu'ils ne se réchauffent pas.
- Laisser refroidir les plats chauds à température ambiante avant de les ranger.
- Décongeler les produits congelés dans le réfrigérateur.*
- En présence d'une couche de givre épaisse : dégivrer l'appareil.*
- En cas de longues périodes de vacances, utiliser le HolidayMode (voir HolidayMode) .

8 Utilisation

8.1 Éléments de commande et d'affichage

8.1.1 Affichage d'état

Fig. 75 L'affichage d'état indique la température réelle.

(1) Affichage de la température du compartiment réfrigérateur

(2) Affichage de la température BioFresh

L'affichage d'état indique la température réelle et est l'affichage de sortie. Il permet d'accéder aux fonctions et réglages.

8.1.2 Symboles d'affichage

Les symboles de l'affichage renseignent sur l'état de l'appareil.

Symbole	État de appareil
	Standby L'appareil ou la zone de température s'éteint.
	Chiffre vibrant L'appareil fonctionne. La température vibre jusqu'à ce que la valeur soit atteinte.
	Symbole vibrant L'appareil fonctionne. Le réglage est effectué.

8.2 Fonctionnement de l'appareil

8.2.1 Remarques sur les fonctions de l'appareil

Les fonctions de l'appareil sont réglées en usine pour garantir que votre appareil est entièrement fonctionnel.

Avant de modifier, d'activer ou de désactiver des fonctions de l'appareil, assurez-vous que les conditions suivantes sont bien respectées :

- ❑ Vous avez lu et compris les descriptions de fonctionnement de l'écran. (voir 4 Fonctionnement de l'écran Touch & Swipe)
- ❑ Vous vous êtes familiarisé avec les éléments de commande et d'affichage de votre appareil.

Activation et désactivation de l'appareil

Cette fonction vous permet d'activer et de désactiver l'ensemble de l'appareil.

Désactivation de l'appareil

Lorsque vous désactivez l'appareil, les réglages effectués précédemment sont enregistrés.

S'assurer que les conditions suivantes sont bien respectées :

- ❑ Les instructions de manipulation (voir 12 Mettre hors service) ont été effectuées.

Fig. 76

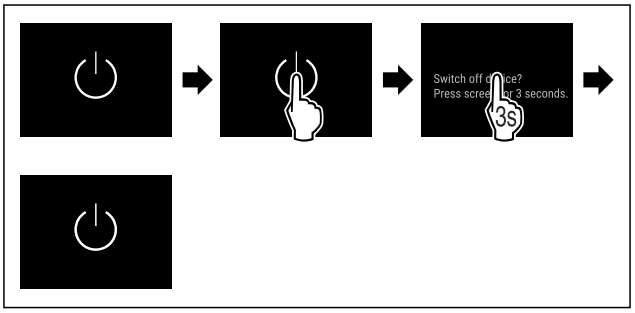

Fig. 77

▶ Suivre les étapes comme illustré dans la figure.
▷ L'appareil est désactivé.
▷ Le symbole Standby apparaît à l'écran.
▷ L'écran devient noir.

Activation de l'appareil

Lorsque l'écran est en mode veille :
▶ Appuyer brièvement sur l'écran.

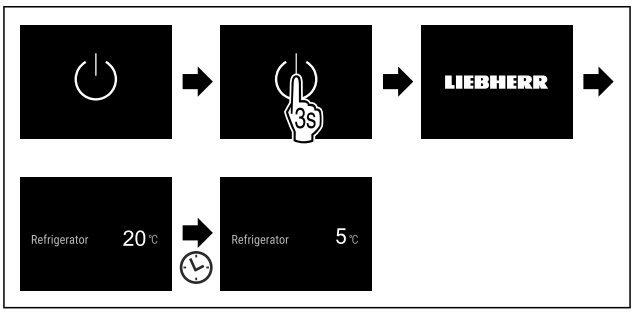

Fig. 78 Représentation à titre d'exemple

▶ Suivre les étapes comme illustré.
Si l'appareil démarre en mode démo :
▶ Désactiver le mode démo. (voir Désactiver le mode démo)
▷ L'appareil est activé.
▷ Les réglages effectués précédemment sont rétablis.
▷ L'appareil refroidit à la température cible réglée.

* selon le modèle et l'équipement

5 °C Température

Utilisez cette fonction pour régler la température.

La température dépend des facteurs suivants :
- la fréquence d'ouverture de la porte
- la durée d'ouverture de la porte
- la température de la pièce dans laquelle se trouve l'appareil
- le type, la température et la quantité d'aliments

Zone de température	Température définie en usine	Réglage recommandé
5 °C Réfrigérateur	5 °C	4 °C
0 °C BioFresh	0 °C	B-Value (voir BioFresh B-Value)

Réglage de la température dans le réfrigérateur

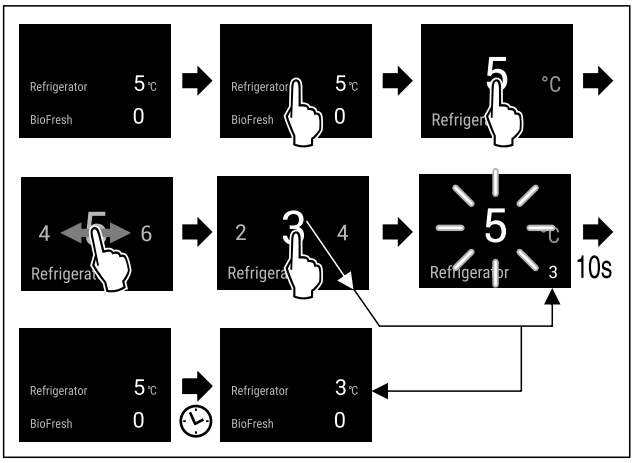

Fig. 79 Représentation à titre d'exemple

▶ Suivre les étapes indiquées sur l'illustration.
▷ La température est réglée.

Réglage de la température dans le compartiment BioFresh

Vous pouvez régler la température avec **BioFresh B-Value**. (voir BioFresh B-Value)

B5 BioFresh B-Value

Cette fonction permet de régler la BioFresh B-Value. La BioFresh B-Value vous permet modifier un peu la valeur BioFresh au besoin si la température ambiante est trop haute ou trop basse. À la livraison, la BioFresh B-Value est réglée sur la valeur B5. Si vous modifiez la valeur B-Value, tenez compte du tableau suivant :

Valeur	Description
B1	Température la plus basse
B1-B4	La température peut descendre sous 0 °C, si bien que les aliments peuvent légèrement geler.*
B5	Température préréglée
B9	Température la plus haute

Réglage de la BioFresh B-Value

Fig. 80

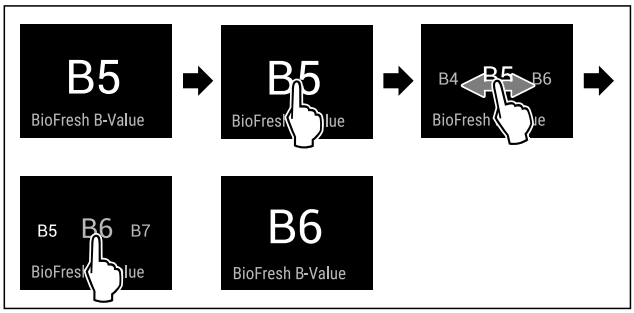

Fig. 82 Représentation à titre d'exemple : Passer de B5 à B6.

▶ Suivre les étapes comme l'indique la figure.
▷ La BioFresh B-Value est à présent réglée.
▷ L'affichage d'état indique la température cible.

C5 C-Value*

Cette fonction permet de régler la C-Value. La C-Value vous permet de régler la température du congélateur **** sur une valeur légèrement plus chaude ou plus froide. À la livraison, la C-Value est réglée sur la valeur C5.

Valeur	Description
C1 à C4	La température du congélateur **** devient plus froide.
C5	Valeur par défaut
C6 à C9	La température du congélateur **** devient plus chaude.

Régler la C-Value

Fig. 83

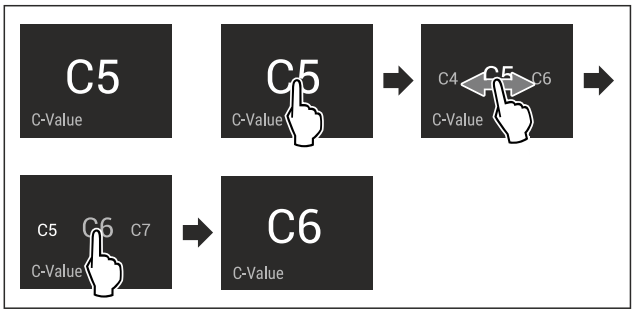

Fig. 85 Représentation à titre d'exemple : Passer de C5 à C6.

▶ Suivre les étapes comme l'indique la figure.
▷ La C-Value est à présent réglée.

D1 D-Value

La D-Value est réglée par défaut pour votre appareil et ne doit pas être modifiée.

SuperCool

Cette fonction permet d'activer ou de désactiver SuperCool. Activer la fonction SuperCool permet d'augmenter la puissance de refroidissement de l'appareil. Vous atteignez ainsi des températures de refroidissement inférieures. Vous pouvez activer la fonction SuperCool si vous souhaitez refroidir rapidement de grandes quantités d'aliments.

Activer la fonction SuperCool vous permet en outre d'obtenir des températures inférieures dans le tiroir de congélation ****. Vous pouvez activer la fonction SuperCool si vous souhaitez congeler des aliments dans le tiroir de congélation *****.*

Si la fonction est activée, la puissance de l'appareil augmente. Les bruits émis par l'appareil et sa consommation d'énergie peuvent augmenter.

Activation de la fonction SuperCool

Moment d'activation de la fonction :

- Si vous souhaitez stocker des aliments frais dans le réfrigérateur : activer la fonction au moment d'y mettre les aliments.
- Si vous souhaitez stocker des aliments frais dans le tiroir de congélation **** : activer la fonction 3 heures avant d'y mettre les aliments.*

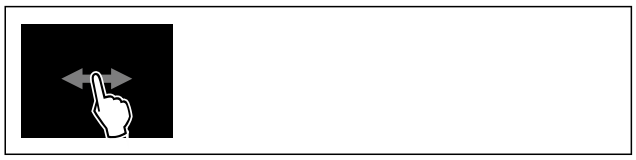

Fig. 86

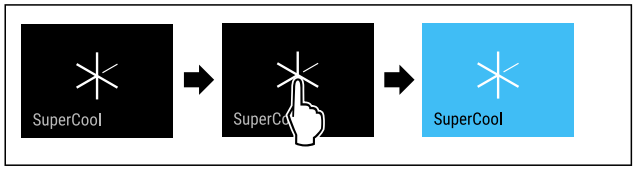

Fig. 87

▶ Suivre les étapes comme illustré dans la figure.

-ou-

▶ Activer la fonction avec l'application SmartDevice.

▷ La fonction SuperCool est activée.
▷ L'affichage de la température devient bleu.

Désactivation de la fonction SuperCool

Après 18 heures, SuperCool est automatiquement désactivé. Vous pouvez cependant désactiver la fonction SuperCool manuellement à tout moment :

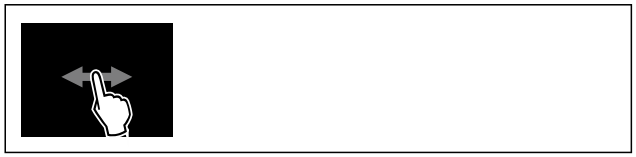

Fig. 88

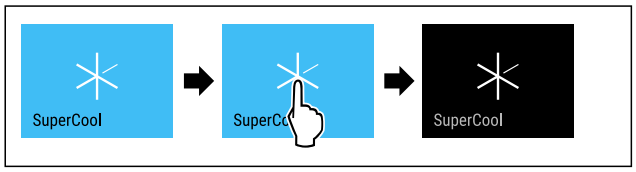

Fig. 89

▶ Suivre les étapes comme illustré dans la figure.

-ou-

▶ Désactiver la fonction avec l'application SmartDevice.

▷ SuperCool est désactivé.
▷ L'appareil continue de fonctionner en mode normal.
▷ L'appareil refroidit à la température réglée au préalable.

PartyMode

Cette fonction permet d'activer ou de désactiver le PartyMode. Le PartyMode active différentes fonctions utiles pour une fête.

PartyMode active les fonctions suivantes :

- SuperCool (voir SuperCool)

Vous pouvez régler les fonctions mentionnées individuellement et de manière flexible. Si vous désactivez la fonction PartyMode, toutes les modifications sont rejetées.

Si la fonction est activée, la puissance de l'appareil augmente. Les bruits émis par l'appareil et sa consommation d'énergie peuvent augmenter.

Activer la fonction PartyMode

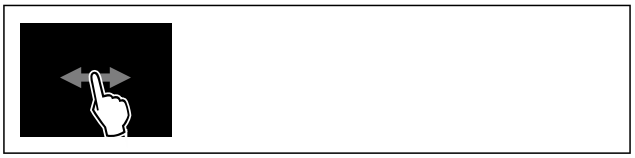

Fig. 90

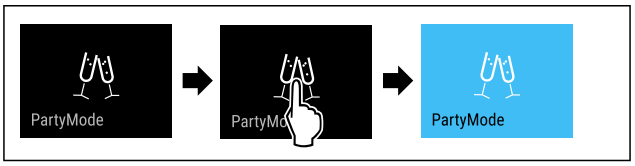

Fig. 91

▶ Suivre les étapes comme l'indique la figure.
▷ Le PartyMode et les fonctions correspondantes sont activés.
▷ L'affichage de la température devient bleu.
▷ La température actuelle clignote jusqu'à ce que la température cible soit atteinte.

Désactiver la fonction PartyMode

Après 24 heures, PartyMode est automatiquement désactivé. Vous pouvez cependant désactiver PartyMode manuellement à tout moment :

Fig. 92

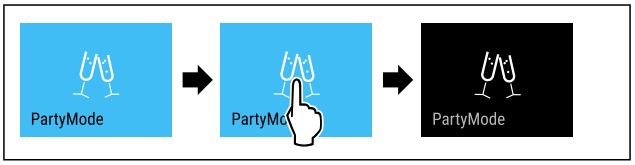

Fig. 93

▶ Suivre les étapes comme l'indique la figure.
▷ PartyMode est désactivé.
▷ L'appareil refroidit à la température réglée au préalable : La température actuelle clignote jusqu'à ce que la température cible soit atteinte.

* selon le modèle et l'équipement

HolidayMode

Cette fonction permet d'activer ou de désactiver le Holiday-Mode. Activer la fonction HolidayMode permet de définir la température du réfrigérateur à 15 °C. Cela vous permet d'économiser de l'énergie lors de vos absences prolongées, d'éviter les mauvaises odeurs et la formation de moisissures.

État de l'appareil quand HolidayMode est activé
La température du réfrigérateur est de 15 °C.
La température du compartiment BioFresh est de 15 °C.
Le réglage de température du tiroir de congélation **** ne change pas.*
PartyMode est désactivé.
SuperCool est désactivé.

Activation de la fonction HolidayMode

▶ Vider entièrement le réfrigérateur.
▶ Vider entièrement le compartiment BioFresh.

Fig. 94

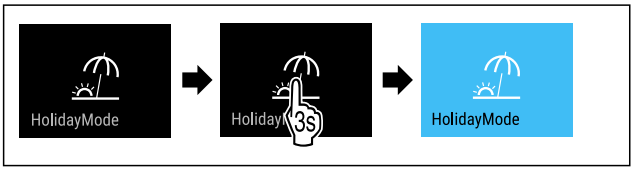

Fig. 95

▶ Suivre les étapes indiquées sur l'illustration.
▷ La fonction HolidayMode est activée.
▷ L'affichage de la température devient bleu et le symbole HolidayMode apparaît.

Désactivation de la fonction HolidayMode

Fig. 96

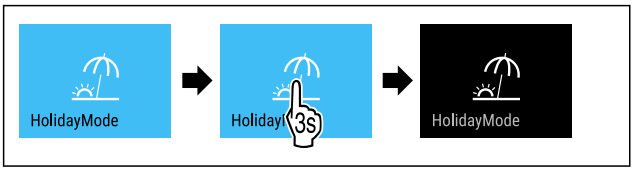

Fig. 97

▶ Suivre les étapes indiquées sur l'illustration.
▷ HolidayMode est désactivé.
▷ L'appareil refroidit à la température réglée au préalable.

SabbathMode

Cette fonction permet d'activer ou de désactiver le SabbathMode. Si vous activez cette fonction, certaines fonctions électroniques sont désactivées. Votre appareil répond ainsi aux exigences religieuses des jours fériés juifs, comme le sabbat, et est conforme à la certification STAR-K Kosher.

État de l'appareil quand SabbathMode est activé
L'affichage d'état indique en permanence SabbathMode.
Toutes les fonctions à l'écran sont bloquées à l'exception de la **fonction Désactiver SabbathMode**.
Les fonctions actives le restent.
L'écran reste clair lorsque vous fermez la porte.
L'éclairage intérieur est désactivé.
Les rappels ne sont pas appliqués. L'intervalle réglé est respecté.
Les rappels et avertissements ne sont pas affichés.
Aucune alarme de porte.
Aucune alarme de température.
L'InfinitySpring est hors service.*
Le cycle de dégivrage ne fonctionne que pendant le délai prédéfini sans prise en compte de l'utilisation de l'appareil.
Après une panne de courant, l'appareil revient de lui-même en SabbathMode.

État de l'appareil

Remarque
Cet appareil a reçu la certification de l'institut « Institute for Science and Halacha ». (www.machonhalacha.co.il)

Vous pouvez consulter la liste des appareils certifiés STAR-K à l'adresse www.star-k.org/appliances.

Activer SabbathMode

AVERTISSEMENT
Risque d'intoxication par des aliments avariés !
Si vous avez activé le SabbathMode et qu'une coupure de courant se produit, aucun message concernant la coupure de courant n'apparaît dans l'affichage d'état. Lorsque la coupure de courant est terminée, l'appareil continue de fonctionner en SabbathMode. La coupure de courant peut entraîner la détérioration des aliments et leur consommation peut provoquer une intoxication alimentaire.
Après une panne de courant :
▶ Ne pas consommer les aliments qui étaient congelés et qui ont été décongelés.

Fig. 98

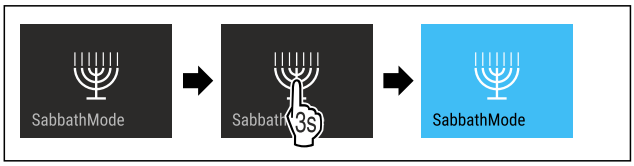

Fig. 99

▶ Suivre les étapes comme l'indique la figure.

▷ La fonction SabbathMode est activée.
▷ L'affichage d'état indique en permanence SabbathMode.

Désactiver la fonction SabbathMode

Après 80 heures, SabbathMode est automatiquement désactivé. Vous pouvez cependant désactiver SabbathMode manuellement à tout moment :

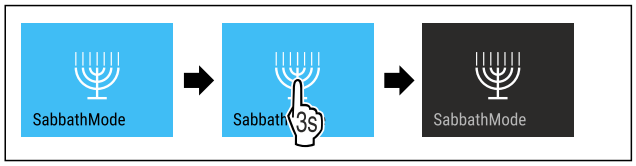

Fig. 100

▶ Suivre les étapes comme l'indique la figure.
▷ SabbathMode est désactivé.

EnergySaver

Cette fonction permet d'activer ou de désactiver le mode Économie d'énergie. Activer le mode Économie d'énergie réduit la consommation d'énergie et augmente la température à l'intérieur de l'appareil. Les aliments restent frais, mais leur durée de conservation diminue.

Zone de température	Réglage recommandé (voir Réglage de la température dans le réfrigérateur)	Température lorsque l'EnergySaver est activé
5 °C Réfrigérateur	4 °C	7 °C

Températures

Activation de la fonction EnergySaver

Fig. 101

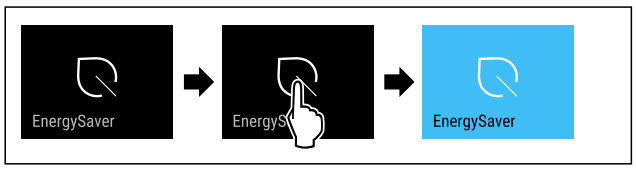

Fig. 102

▶ Suivre les étapes comme l'indique la figure.
▷ Le mode Économie d'énergie est activé.

Désactivation de la fonction EnergySaver

Fig. 103

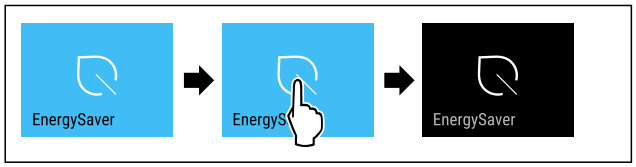

Fig. 104

▶ Suivre les étapes comme l'indique la figure.
▷ Le mode Économie d'énergie est désactivé.

HydroBreeze

Cette fonction permet d'activer ou de désactiver HydroBreeze. Si vous activez la fonction, HydroBreeze produit un fin brouillard froid dans BioFresh-Safe. Cette fonction permet d'augmenter la durée de conservation de la salade déballée, des légumes et des fruits ayant une humidité propre élevée.

Si vous activez la fonction, HydroBreeze s'active toutes les 90 minutes pendant 4 secondes lorsque la porte est fermée. Si vous ouvrez la porte, HydroBreeze s'active en fonction du réglage :

Valeur	Description
1	HydroBreeze est actif pendant 4 secondes lorsque la porte est ouverte.
2	HydroBreeze est actif pendant 6 secondes lorsque la porte est ouverte.
3	HydroBreeze est actif pendant 8 secondes lorsque la porte est ouverte.
désactivé (réglage par défaut)	HydroBreeze est désactivé.

Durée de HydroBreeze lorsque la porte est ouverte

Activer la fonction HydroBreeze

Remarque
Si vous activez HydroBreeze mais que vous ne stockez pas d'aliments dans le tiroir, de la condensation se forme sur le fond du tiroir.
▶ Vous ne devez activer HydroBreeze que si vous stockez des aliments dans le tiroir.

S'assurer que les conditions suivantes sont bien respectées :

❑ HydroBreeze est nettoyé. (voir 10.11.5 Nettoyer l'HydroBreeze)
❑ Le réservoir d'eau est rempli. (voir 9.10.1 Remplir le réservoir d'eau)

Vous activez HydroBreeze en sélectionnant une valeur pour la durée de HydroBreeze :

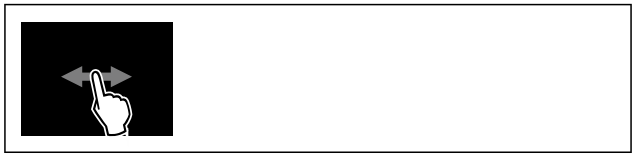

Fig. 105

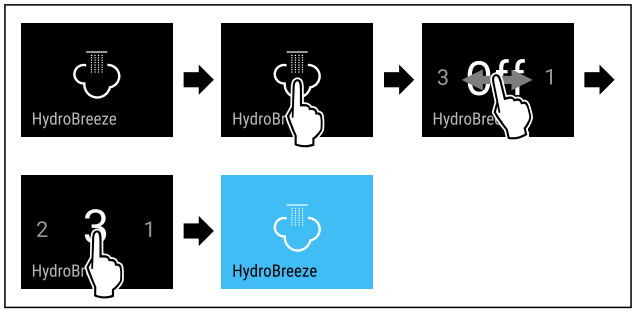

Fig. 106 Représentation à titre d'exemple : Activer HydroBreeze avec la valeur 3.

▶ Suivre les étapes comme l'indique la figure.
▷ La fonction HydroBreeze est activée.

* selon le modèle et l'équipement

Désactiver la fonction HydroBreeze

Fig. 107

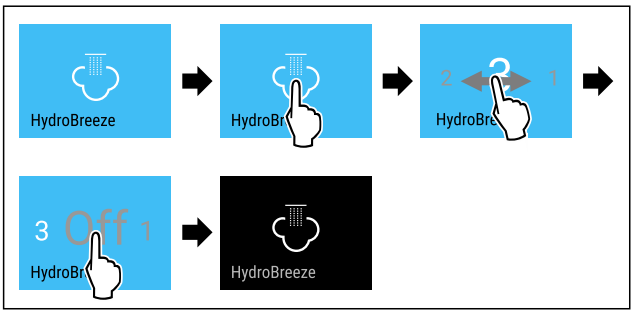

Fig. 108

▶ Suivre les étapes comme l'indique la figure.
▷ HydroBreeze est désactivé.

CleaningMode

Cette fonction permet d'activer ou de désactiver le CleaningMode. Le CleaningMode permet de nettoyer l'appareil en tout confort.

Ce réglage concerne le réfrigérateur.

Application :

- Nettoyer le réfrigérateur. (voir 10.11 Nettoyer l'appareil)
- Nettoyer InfinitySpring. (voir 10.11.4 Nettoyer l'InfinitySpring *) *

État de l'appareil quand CleaningMode est activé
L'affichage d'état indique en permanence CleaningMode.
Le réfrigérateur est arrêté.
L'éclairage intérieur est activé.
Les rappels et avertissements ne sont pas affichés. Aucun signal ne retentit.
L'InfinitySpring est hors service.*

État de l'appareil

Activer CleaningMode

Fig. 109

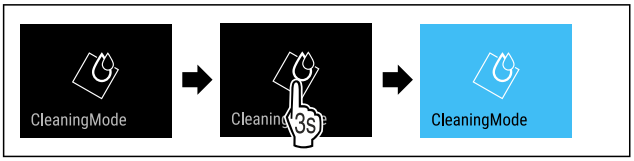

Fig. 110

▶ Suivre les étapes comme l'indique la figure.
▷ La fonction CleaningMode est activée.
▷ L'affichage d'état indique en permanence CleaningMode.

Désactiver la fonction CleaningMode

Après 60 minutes, CleaningMode est automatiquement désactivé. Vous pouvez cependant désactiver CleaningMode manuellement à tout moment :

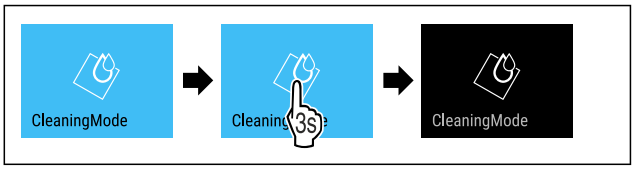

Fig. 111

▶ Suivre les étapes comme l'indique la figure.
▷ CleaningMode est désactivé.
▷ L'appareil refroidit à la température réglée au préalable.

Verrouillage de la saisie

Cette fonction permet d'activer ou de désactiver le verrouillage de la saisie. Le verrouillage de la saisie permet d'éviter que l'appareil ne soit utilisé inopinément, par exemple par des enfants.

Application :

- Éviter toute modification involontaire des fonctions.
- Éviter toute désactivation involontaire de l'appareil.
- Éviter tout réglage involontaire de la température.

Activer le verrouillage de la saisie

Si vous activez le verrouillage de la saisie, vous pouvez toujours parcourir les menus, mais vous ne pouvez ni sélectionner ni modifier d'autres fonctions.

Fig. 112

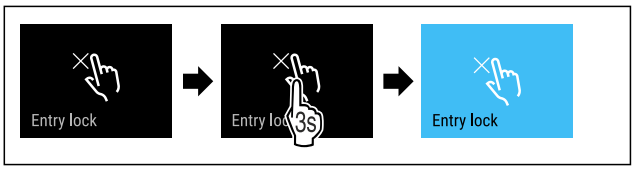

Fig. 113

▶ Suivre les étapes comme l'indique la figure.
▷ Le verrouillage de la saisie est à présent activé.

Désactiver le verrouillage de la saisie

Fig. 114

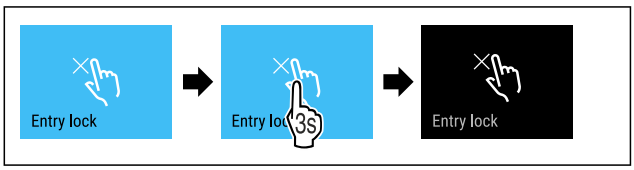

Fig. 115

▶ Suivre les étapes comme l'indique la figure.
▷ Le verrouillage de la saisie est désactivé.

Fonction rappel

Cette fonction permet d'activer ou de désactiver les rappels. Cette fonction est activée à la livraison.

Lorsque cette fonction est activée, les rappels suivants s'affichent :

- Remplacer le filtre à eau (voir Remplacement du filtre à eau*) *
- Remplacer le filtre à charbon actif FreshAir (voir Remplacement du filtre à charbon actif FreshAir)

Activation de la fonction rappel

Fig. 116

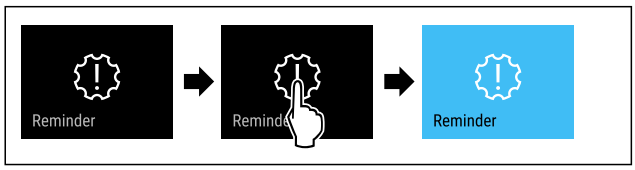

Fig. 117

▶ Suivre les étapes indiquées sur l'illustration.
▷ La fonction rappel est activée.

Désactivation de la fonction rappel

Fig. 118

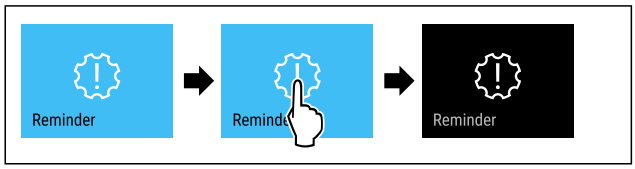

Fig. 119

▶ Suivre les étapes indiquées sur l'illustration.
▷ La fonction rappel est désactivée.

Langue

Cette fonction permet de régler la langue de l'affichage.

Vous pouvez régler les langues suivantes .

- Allemand
- Anglais
- Français
- Espagnol
- Italien
- Néerlandais
- Tchèque
- Polonais
- Portugais
- Bulgare
- Russe
- Chinois

Régler la température

Fig. 120

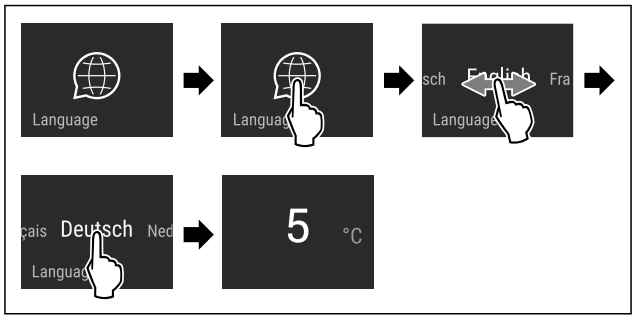

Fig. 121 Représentation à titre d'exemple en fonction de la langue et de la température

▶ Suivre les étapes comme l'indique la figure.
▷ La langue est à présent réglée.
▷ L'affichage d'état réapparaît.

Unité de température

Utilisez cette fonction pour régler l'unité de température. Vous pouvez régler l'unité de température sur le degré Celsius ou le degré Fahrenheit.

Régler l'unité de température

Fig. 122

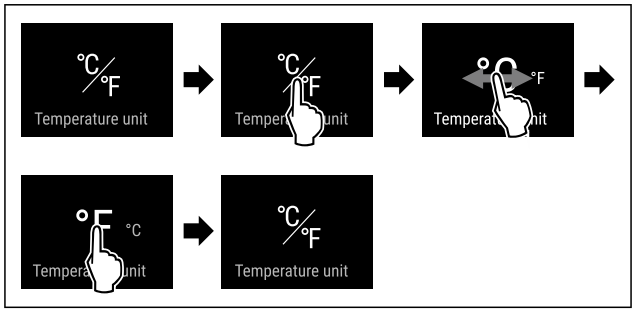

Fig. 124 Représentation à titre d'exemple : Passer du degré Celsius au degré Fahrenheit.

▶ Suivre les étapes comme l'indique la figure.
▷ L'unité de température est à présent réglée.

Luminosité de l'écran

Cette fonction vous permet de régler la luminosité de l'écran.

Vous pouvez régler les niveaux de luminosité suivants .

- 40 %
- 60 %
- 80 %
- 100 % (réglage par défaut)

Réglage de la luminosité

Fig. 125

* selon le modèle et l'équipement

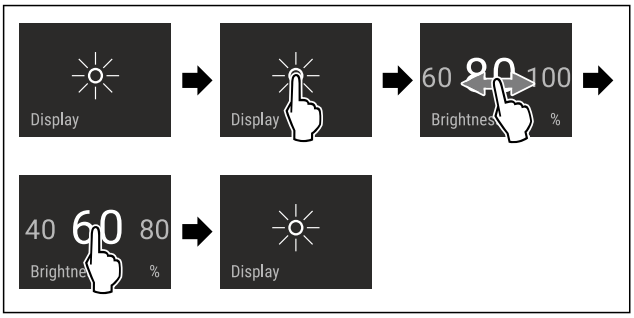

Fig. 126 Représentation à titre d'exemple : Passer de 80 à 60 %.

▶ Suivre les étapes comme l'indique la figure.
▷ La luminosité est réglée.

WiFi

Utilisez cette fonction pour connecter votre appareil au Wi-Fi. Vous pouvez ensuite l'utiliser à partir de l'application SmartDevice sur un appareil mobile. Vous pouvez également utiliser cette fonction pour déconnecter ou réinitialiser la connexion Wi-Fi.

Plus d'informations sur le SmartDevice : (voir 2.3 SmartDevice)

Remarque
La fonction SmartDevice n'est pas disponible dans les pays suivants : Russie, Biélorussie et Kazakhstan.

Se connecter au Wi-Fi pour la première fois

S'assurer que les conditions suivantes sont bien respectées :

- ❑ L'application SmartDevice est installée (voir apps.home.liebherr.com).
- ❑ L'enregistrement dans l'application SmartDevice est terminé.

Fig. 127

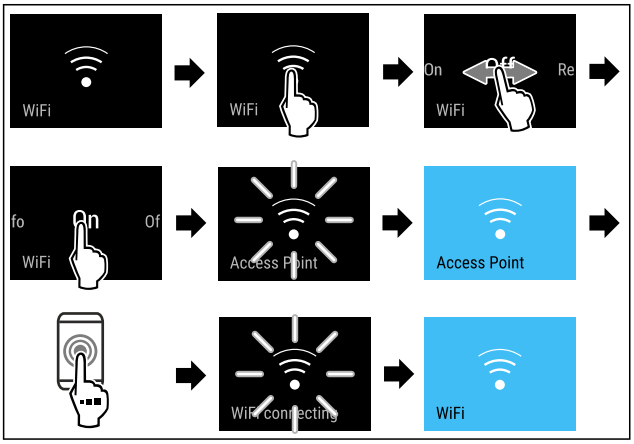

Fig. 128

▶ Suivre les étapes tel qu'indiqué sur la figure.
▷ La connexion est établie.

Interruption de la connexion Wi-Fi

Fig. 129

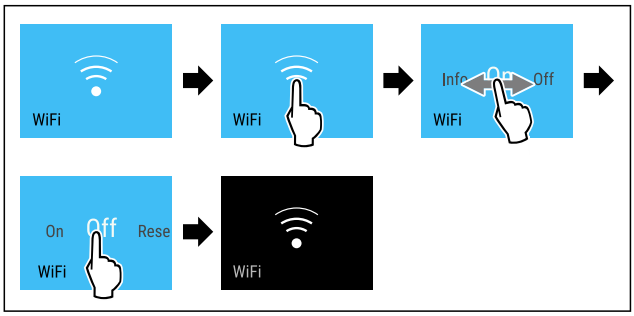

Fig. 130

▶ Suivre les étapes tel qu'indiqué sur la figure.
▷ La connexion est rompue.

Réinitialisation de la connexion Wi-Fi

Fig. 131

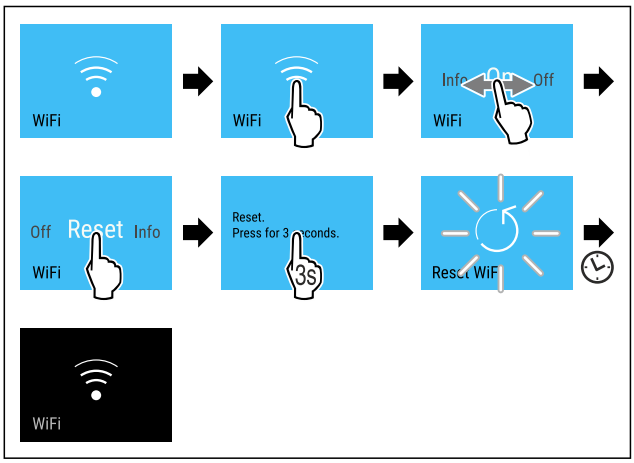

Fig. 132

▶ Suivre les étapes tel qu'indiqué sur la figure.
▷ La connexion Wi-Fi et les autres paramètres Wi-Fi sont réinitialisés sur les paramètres d'usine.

Afficher des informations sur la connexion Wi-Fi

Fig. 133

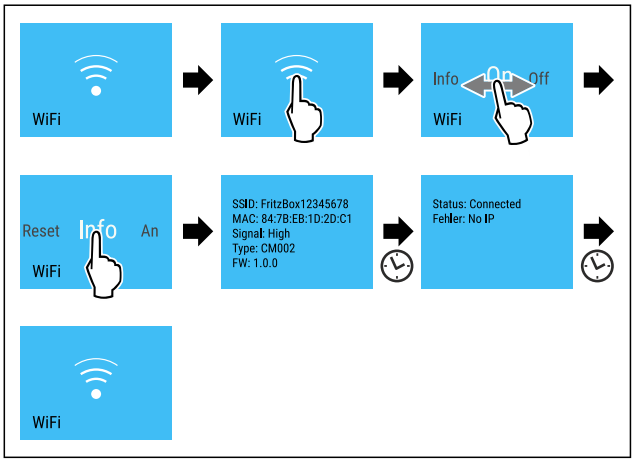

Fig. 134

▶ Suivre les étapes tel qu'indiqué sur la figure.

Informations de l’appareil

Cette fonction permet d’afficher le nom du modèle, l'index, le numéro de série et le numéro de service de votre appareil. Vous aurez besoin des informations de l’appareil si vous contactez le service client. (voir 11.4 Service client)

Cette fonction vous permet également d'ouvrir le menu avancé. (voir 4 Fonctionnement de l'écran Touch & Swipe)

Affichage des informations de l’appareil

Fig. 135

Fig. 136

▶ Suivre les étapes comme l’indique la figure.
▷ L’écran affiche les informations de l’appareil.

Logiciel

Cette fonction permet d’afficher la version logicielle de votre appareil.

Affichage de la version logicielle

Fig. 137

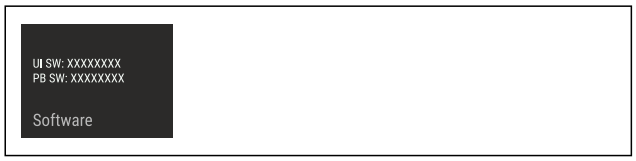

Fig. 138

▶ Suivre les étapes comme l’indique la figure.
▷ L’écran affiche la version logicielle.

Alarme de la porte

Cette fonction permet d'activer ou de désactiver l’alarme de la porte. L’alarme de porte retentit lorsque la porte reste ouverte trop longtemps. L’alarme de porte est activée à la livraison. Vous pouvez régler la durée maximale d'ouverture de la porte avant le déclenchement de l’alarme.

Vous pouvez définir les valeurs suivantes :

- 1 minute
- 2 minutes
- 3 minutes
- Désactivée

Réglage de l’alarme de porte

Fig. 139

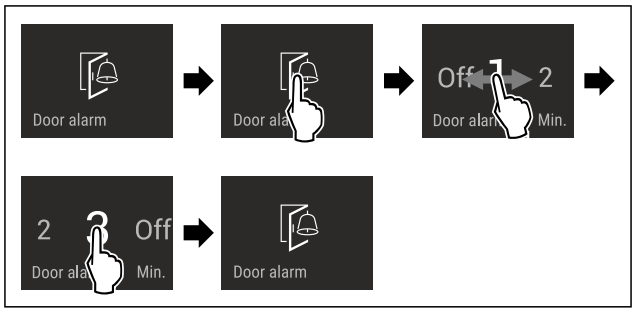

Fig. 140 Représentation à titre d'exemple : modification de l’alarme de porte de 1 minute à 3 minutes.

▶ Suivre les étapes comme l’indique la figure.
▷ L’alarme de porte est réglée.

Désactivation de l’alarme de porte

Fig. 142

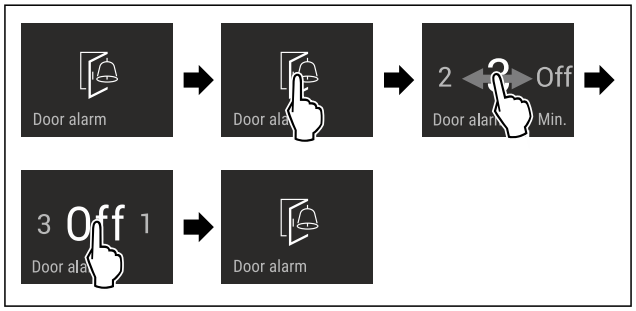

Fig. 143

▶ Suivre les étapes comme l’indique la figure.
▷ L’alarme de porte est désactivée.

Mode démo

Le mode démo est une fonction spéciale pour les concessionnaires qui souhaitent présenter les fonctions de l'appareil. Si vous activez le mode démo, toutes les fonctions de réfrigération sont désactivées.

Si vous allumez votre appareil et que « Demo » apparaît sur l'affichage d'état, le mode démonstration est déjà activé.

Si vous activez puis désactivez le mode démo, les réglages d'usine de l'appareil seront rétablis. (voir Rétablissement des réglages d’usine)

Activer le mode démo

Fig. 144

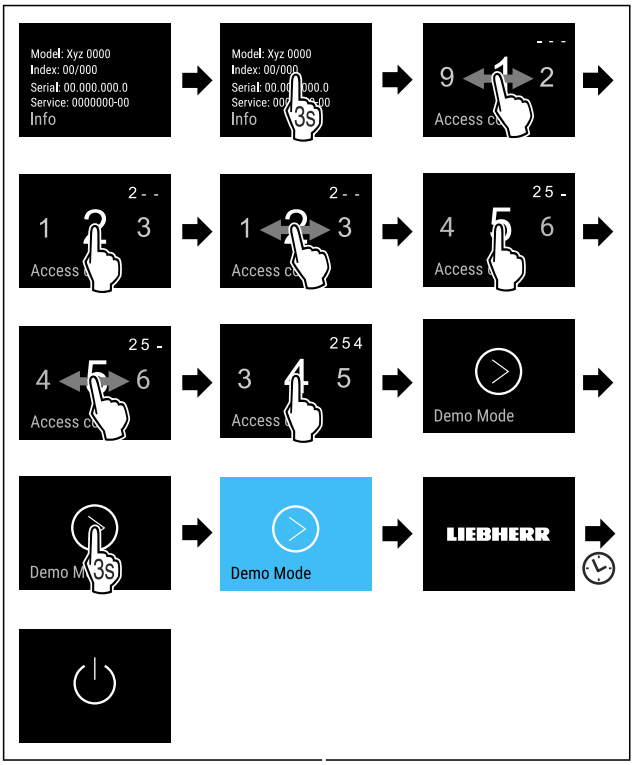

Fig. 145

▶ Suivre les étapes tel qu'indiqué sur la figure.
▷ Le mode démo est activé.
▷ L'appareil est éteint.
▶ Mettre en marche l'appareil. (voir 5.1 Mettre l'appareil en marche (première mise en service))
▷ « DEMO » apparaît sur l'affichage d'état.

Désactiver le mode démo

Fig. 146

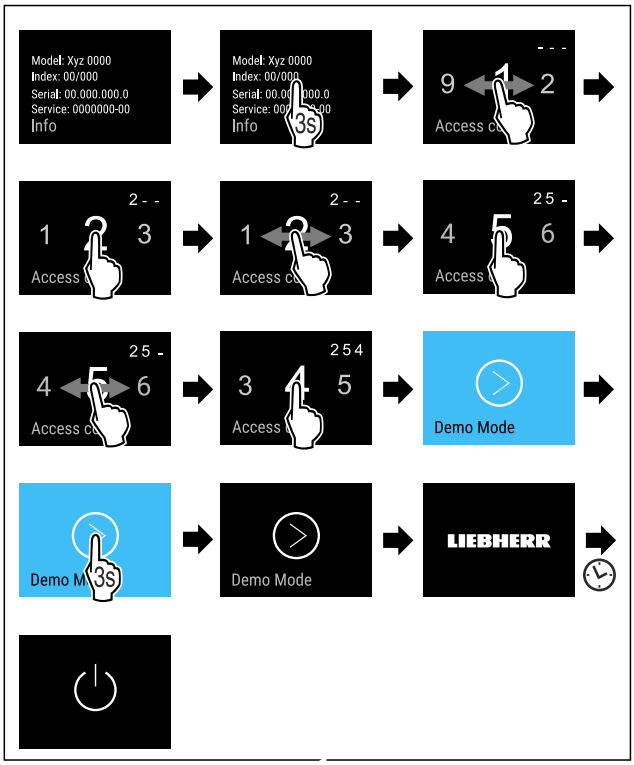

Fig. 147

▶ Suivre les étapes tel qu'indiqué sur la figure.
▷ Le mode Démo est désactivé.
▷ L'appareil est éteint.
▶ Mettre en marche l'appareil. (voir 5.1 Mettre l'appareil en marche (première mise en service))
▷ Les paramètres d'usine de l'appareil sont rétablis.

Rétablissement des réglages d'usine

Utilisez cette fonction pour réinitialiser tous les réglages sur leurs valeurs d'usine. Tous les réglages que vous avez effectués jusqu'à présent sont réinitialisés sur leur valeur initiale.

Procéder à une réinitialisation

Fig. 148

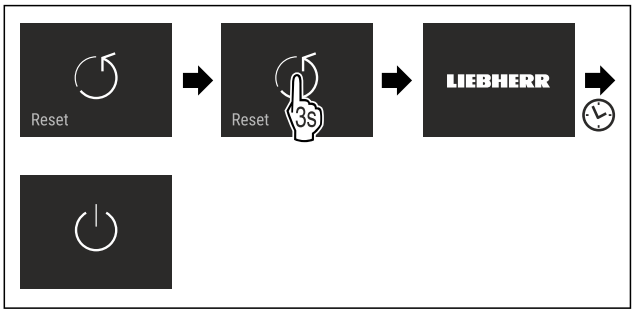

Fig. 149

▶ Suivre les étapes comme l'indique la figure.
▷ L'appareil est réinitialisé.
▷ L'appareil est éteint.
▶ Redémarrer l'appareil. (voir 5.1 Mettre l'appareil en marche (première mise en service))

8.3 Messages

Il existe deux catégories de messages :

Catégorie	Signification
Avertis-sement	Les avertissements apparaissent en cas d'alarme de porte ou de dysfonctionnement. Vous pouvez éliminer les avertissements les plus simples vous-mêmes. Pour les dysfonc-tionnements plus graves, vous devez contacter le service client. (voir 11.4 Service client)
Rappel	Les rappels portent sur les processus géné-raux. Il vous suffit d'effectuer le processus et d'éliminer ensuite le message.

8.3.1 Aperçu des avertissements

Comportement de l'appareil en cas d'avertissement :

- L'avertissement apparaît en rouge à l'écran.
- Le signal d'alarme retentit de plus en plus fort.
- Pour certains avertissements, l'éclairage intérieur clignote.

Message	Cause	Élimination du message
 Alarme de la porte	Ce message apparaît lorsque la porte reste ouverte trop longtemps.	Suivre les étapes. (voir Alarme de la porte) .
 Erreur	Ce message apparaît en cas d'erreur de l'ap-pareil. Une erreur est survenue sur un compo-sant de l'appareil.	Suivre les étapes. (voir Erreur) .
 Erreur WLAN	Ce message apparaît lorsque l'appareil n'a pas pu être connecté au WLAN. (voir Se connecter au Wi-Fi pour la première fois) Ce message n'apparaît que lors de la configuration initiale.	Suivre les étapes. (voir Erreur WLAN) .

8.3.2 Élimination des avertissements

Alarme de la porte

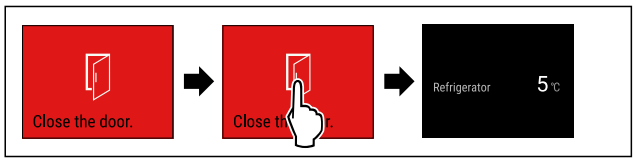

Fig. 150 Représentation à titre d'exemple

▶ Suivre les étapes indiquées sur l'illustration.

-ou-

▶ Fermer la porte.

▷ L'écran passe à l'affichage d'état.

Vous pouvez régler la durée maximale d'ouverture de la porte avant le déclenchement de l'alarme. (voir Réglage de l'alarme de porte)

Erreur

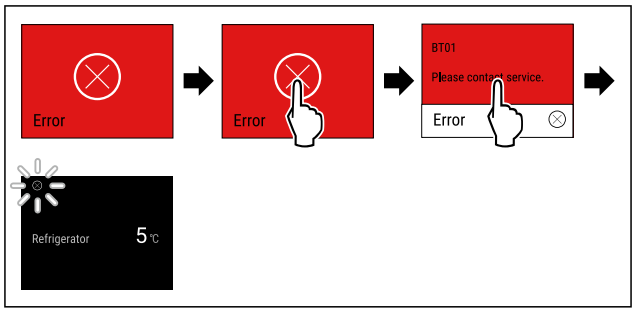

Fig. 151 Représentation à titre d'exemple

▶ Appuyer brièvement sur l'écran.
▷ Le code d'erreur s'affiche.
▶ Noter le code d'erreur.
▶ Appuyer brièvement sur l'écran.
▷ L'écran passe à l'affichage d'état.
▶ S'adresser au service client. (voir 11.4 Service client)

Erreur WLAN

▶ Vérifier la connexion WLAN.
▶ Reconnecter l'appareil au WLAN. (voir WiFi)

8.3.3 Aperçu des rappels

Comportement de l'appareil en cas de rappel :

- Le rappel apparaît en jaune à l'écran.
- Une alarme sonore retentit.
- Pour certains rappels, l'éclairage intérieur clignote.

Vous pouvez désactiver les rappels suivants (voir Désactiva-tion de la fonction rappel) :

- Remplacer le filtre à charbon actif FreshAir

Message	Cause	Élimination du message
* **Remplacer le filtre à eau***	Ce message appa-raît lorsque le filtre à eau doit être remplacé.*	Suivre les étapes. (voir Remplace-ment du filtre à eau*) .*
 Remplacer le filtre à charbon actif Fres-hAir	Ce message appa-raît lorsque le filtre à charbon actif FreshAir doit être remplacé.	Suivre les étapes. (voir Remplace-ment du filtre à charbon actif FreshAir) .

8.3.4 Élimination des rappels

Remplacement du filtre à eau*

Liebherr recommande : Remplacer le filtre à eau tous les 6 mois.

Remarque
Vous pouvez vous procurer le filtre à eau dans la boutique Liebherr-Hausgeräte à l'adresse home.liebherr.com/shop/de/deu/zubehor.html.

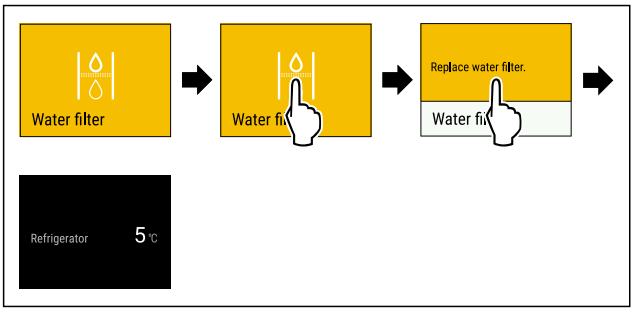

Fig. 152 Représentation à titre d'exemple

▶ Appuyer brièvement sur l'écran.
▷ L'écran affiche des informations concernant le rappel.
▶ Appuyer brièvement sur l'écran.
▶ Remplacer le filtre à eau. (voir 10.3 Filtre à eau*)
▷ Le filtre à eau garantit une qualité d'eau optimale.
▷ Le rappel réapparaît au bout de 6 mois.

Si vous ne souhaitez plus recevoir ce rappel, vous pouvez le désactiver. (voir Désactivation de la fonction rappel)

Remplacement du filtre à charbon actif FreshAir

Liebherr recommande de remplacer le filtre à charbon actif FreshAir tous les 6 mois.

Remarque
Vous pouvez vous procurer le filtre à charbon actif FreshAir dans la boutique Liebherr-Hausgeräte à l'adresse home.liebherr.com/shop/de/deu/zubehor.html.

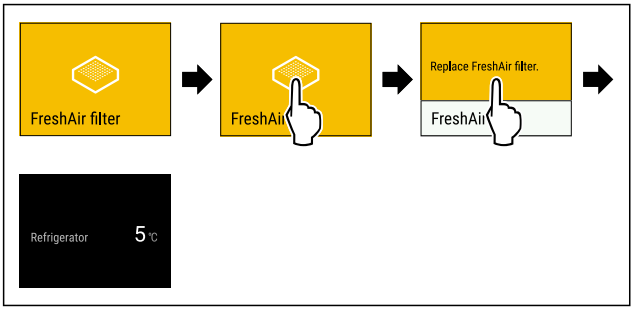

Fig. 153 Représentation à titre d'exemple

▶ Appuyer brièvement sur l'écran.
▷ L'écran affiche des informations concernant le rappel.
▶ Appuyer brièvement sur l'écran.
▶ Remplacer le filtre à charbon actif. (voir 10.1 Filtre à charbon actif FreshAir)
▷ Le filtre à charbon actif garantit une qualité d'air optimale dans le réfrigérateur.
▷ Le rappel réapparaît au bout de 6 mois.

Si vous ne souhaitez plus recevoir ce rappel, vous pouvez le désactiver. (voir Désactivation de la fonction rappel)

9 Équipement

9.1 Compartiment congélateur 4 étoiles*

9.1.1 Ouvrir/fermer le compartiment congélateur

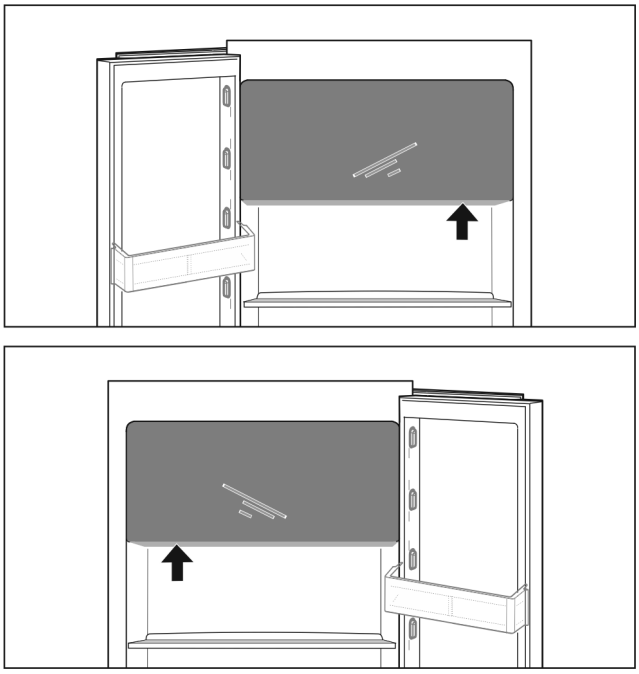

Fig. 154

Ouvrir le compartiment congélateur :
▶ Insérer la partie poignée par le bas.
▶ Appuyer sur la plaque de poignée tout en tirant la porte vers l'avant.

Fermer le compartiment congélateur :
▶ Fermer la porte tout en appuyant dessus par l'avant.
▷ La porte est enclenchée.

9.2 Balconnets de contre-porte

Les balconnets de contre-porte sont adaptés au stockage de boissons et d'aliments. Vous pouvez démonter les balconnets de contre-porte pour une utilisation individuelle et pour le nettoyage. Liebherr recommande cependant d'utiliser les balconnets de contre-porte dans la porte et dans la position définie en usine.

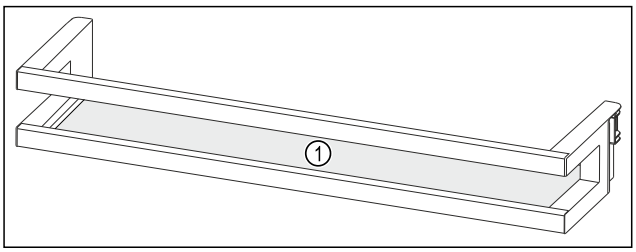

Fig. 155 Représentation à titre d'exemple d'un balconnet de contre-porte

(1) Tablette de rangement

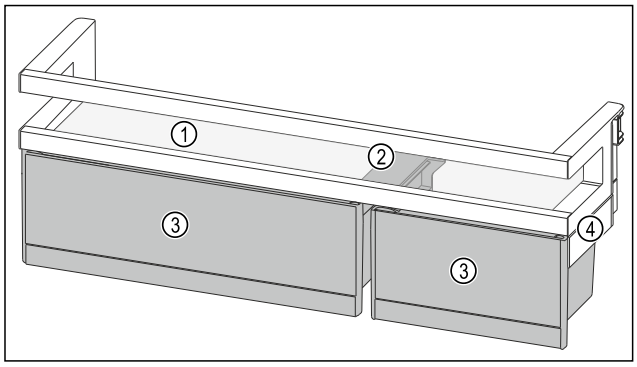

Fig. 156 Représentation à titre d'exemple d'un balconnet de contre-porte avec VarioBoxs

(1) Tablette de rangement
(2) Dispositif de maintien des VarioBoxs
(3) VarioBoxs
(4) Partie latérale

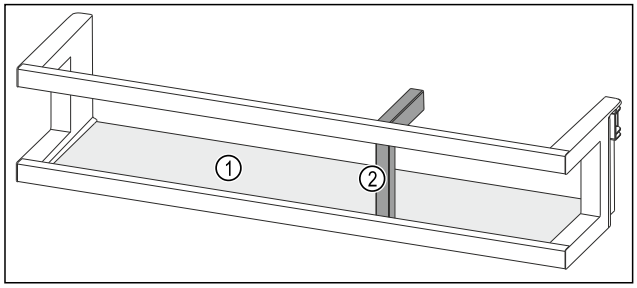

Fig. 157 Représentation à titre d'exemple d'un balconnet de contre-porte avec porte-bouteilles

(1) Tablette de rangement
(2) Porte-bouteilles

Le tableau suivant donne des exemples d'objets pouvant être stockés dans le balconnet de contre-porte correspondant. Ne pas dépasser le poids de chargement maximal de la porte.

Balconnet de contre-porte	Aliments
Balconnet de contre-porte (voir Fig. 155)	Beurre, fromage, conserves, tubes
Balconnet de contre-porte avec porte-bouteilles (voir Fig. 157)	Bouteilles Le porte-bouteilles modulable vous permet de sécuriser les bouteilles dans le balconnet de contre-porte.
Balconnet de contre-porte avec VarioBoxs (voir Fig. 156)	Petits aliments

9.2.1 Retirer les VarioBoxs

Vous pouvez utiliser une des VarioBoxs ou les deux. Si vous souhaitez placer des bouteilles très hautes dans le balconnet de contre-porte sous le balconnet de contre-porte avec VarioBoxs, vous pouvez retirer l'une des VarioBoxs ou les deux.

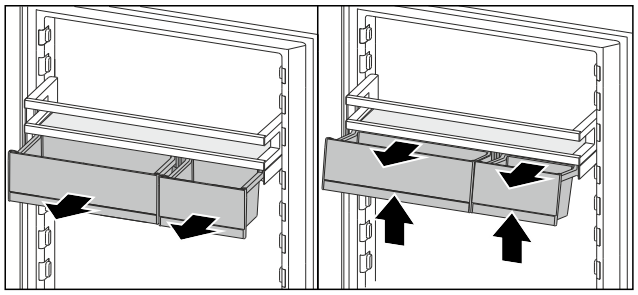

Fig. 158

▶ Tirer les VarioBoxs jusqu'en butée.
▶ Soulever les VarioBoxs par l'avant.
▶ Retirer lesVarioBoxs par l'avant.

9.2.2 Retirer les balconnets de contre-porte

S'assurer que les conditions suivantes sont bien respectées :

❑ Les VarioBoxs ont été retirées. (voir 9.2.1 Retirer les VarioBoxs)

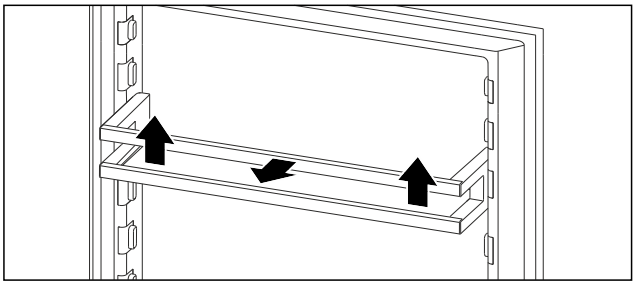

Fig. 159 Représentation à titre d'exemple

▶ Pousser le balconnet de contre-porte vers le haut.
▶ Retirer le balconnet de contre-porte par l'avant.

9.2.3 Installer les balconnets de contre-porte

Remarque
Formation de condensation sur le congélateur 4 étoiles due à une position incorrecte du balconnet de contre-porte avec des VarioBoxs !*
Si votre appareil est équipé d'un congélateur 4 étoiles, le balconnet de contre porte avec VarioBoxs peut entraver la répartition de l'air dans le réfrigérateur et du condensat peut se former dans le congélateur 4 étoiles.
Pour une répartition optimale de l'air dans le réfrigérateur, Liebherr recommande :

▶ De placer le balconnet de contre-porte avec des VarioBoxs à un niveau plus bas que le congélateur 4 étoiles.

S'assurer que les conditions suivantes sont bien respectées :

❑ Les VarioBoxs ont été retirées. (voir 9.2.1 Retirer les VarioBoxs)

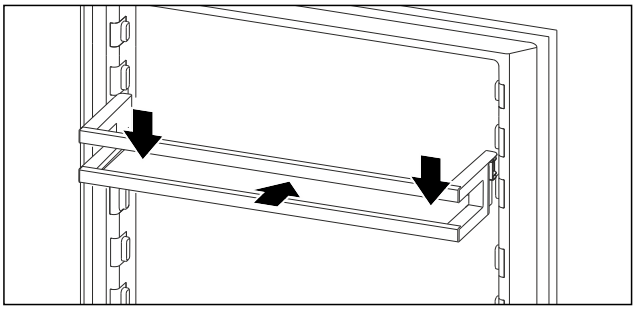

Fig. 160 Représentation à titre d'exemple

▶ Insérer le balconnet de contre-porte.
▶ Pousser le balconnet de contre-porte vers le bas.

9.2.4 Installer les VarioBoxs

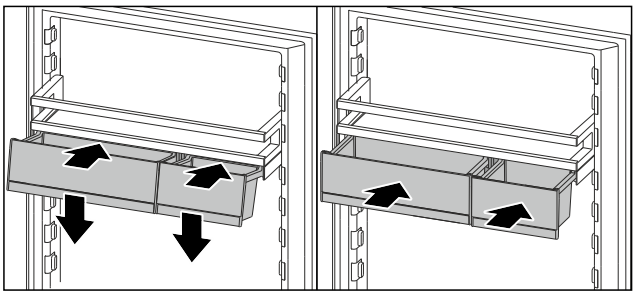

Fig. 161

▶ Insérer les VarioBoxs inclinées sur la nervure du balconnet de contre-porte.
▶ Abaisser les VarioBoxs.
▶ Insérer les VarioBoxs.

9.2.5 Déplacer les VarioBoxs

S'assurer que les conditions suivantes sont bien respectées :

❑ Les VarioBoxs ont été retirées. (voir 9.2.1 Retirer les VarioBoxs)
❑ Le balconnet de contre-porte a été retiré. (voir 9.2.2 Retirer les balconnets de contre-porte)

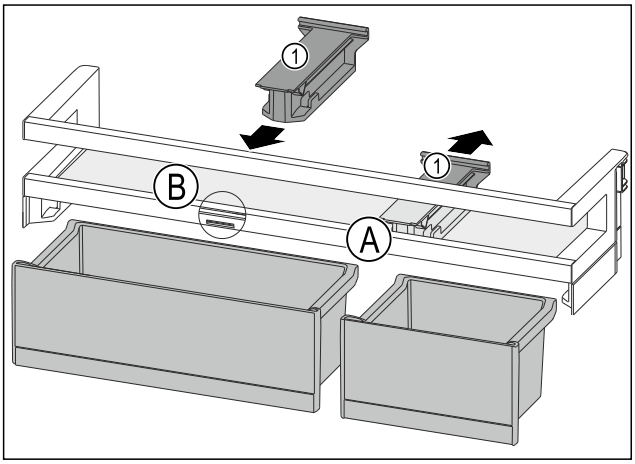

Fig. 162

▶ Retirer la pièce de retenue *Fig. 162 (1)* en position *Fig. 162 (A)* vers l'arrière.
▶ Mettre la pièce de retenue *Fig. 162 (1)* en position *Fig. 162 (B)*.
▶ Installer le balconnet de contre-porte. (voir 9.2.3 Installer les balconnets de contre-porte)

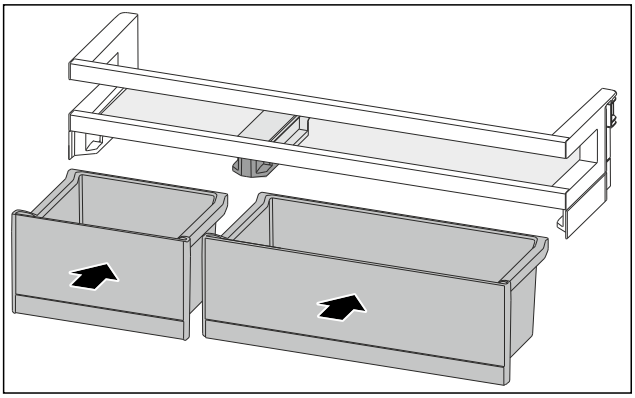

Fig. 163

▶ Installer les VarioBoxs dans l'agencement inverse. (voir Fig. 163)

9.3 Tablettes de rangement

9.3.1 Déplacer/sortir les tablettes de rangement

Les tablettes de rangement sont sécurisées au moyen de butées pour éviter leur retrait par inadvertance.

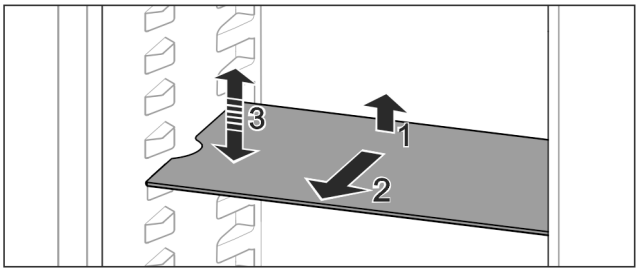

Fig. 164

▶ Soulever la tablette de rangement et la tirer vers l'avant.
▷ Évidement latéral sur position support.
▶ Déplacer la tablette de rangement : la soulever ou l'abaisser jusqu'à la hauteur souhaitée puis la réinsérer.

-ou-

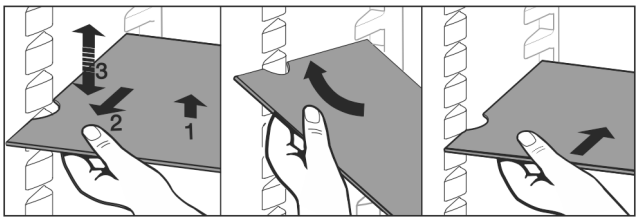

Fig. 165

▶ Extraire complètement la tablette de rangement : la sortir par l'avant.

▶ Extraction facilitée : en positionnant la tablette de rangement à l'oblique.
▶ Remise en place de la tablette de rangement : la réinsérer jusqu'en butée.
▷ Les butées sont tournées vers le bas.
▷ Les butées se trouvent derrière la tablette de rangement avant.

9.4 Tablette de rangement divisible

9.4.1 Utiliser une tablette de rangement divisible

Les tablettes de rangement sont sécurisées au moyen de butées pour éviter leur retrait par inadvertance.

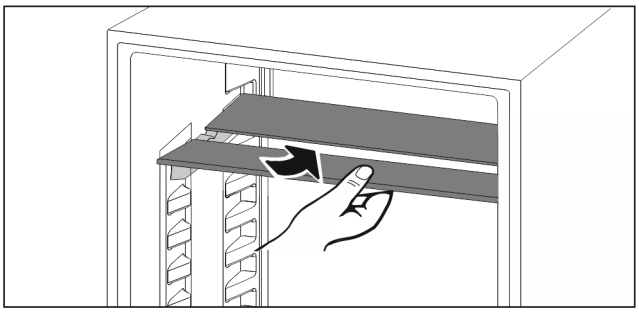

Fig. 166

▶ Glisser la tablette de rangement divisible comme illustré sur la figure.

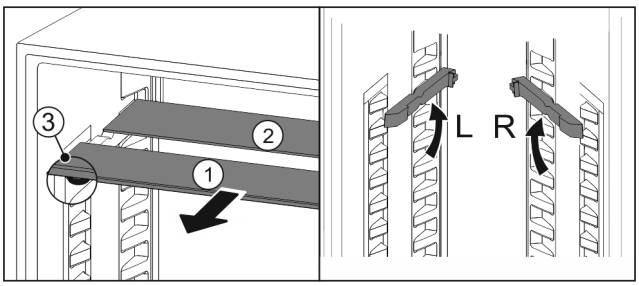

Fig. 167

Régler en hauteur :
▶ Sortir les tablettes par l'avant *Fig. 167 (1)*.
▶ Extraire les rails d'appui de leurs crans et les enclencher à la hauteur souhaitée.
▶ Insérer les tablettes individuellement l'une après l'autre.
▷ Butées plates à l'avant juste derrière le rail d'appui.
▷ Butées hautes à l'arrière.

Utiliser les deux tablettes de rangement :
▶ Saisir la tablette en verre inférieure d'une main et la tirer vers l'avant.
▷ La tablette en verre *Fig. 167 (1)* avec bordure décorative est située à l'avant.
▷ Les butées *Fig. 167 (3)* sont orientées vers le bas.
Appareil avec compartiment congélateur :*
▶ Ne pas poser les rails d'appui et les tablettes de rangement divisibles devant le ventilateur.*

9.5 VarioSafe *

Le VarioSafe offre de la place dans la partie réfrigérateur pour, par exemple, des aliments, des emballages, des tubes et des bocaux de petite taille.

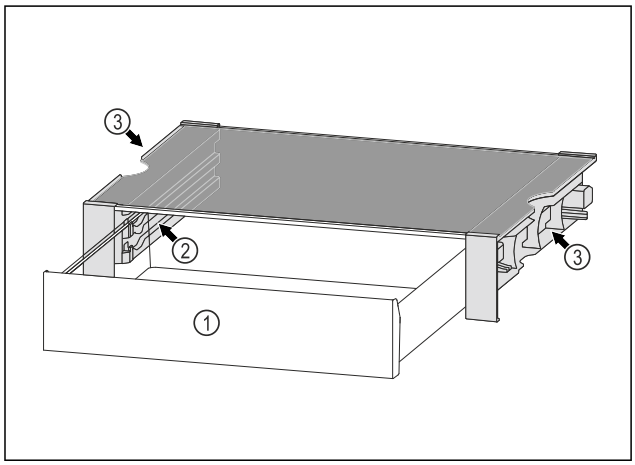

Fig. 168
(1) Tiroir VarioSafe
(2) Parois latérales avec nervures pour tiroir VarioSafe
(3) Encoches sur les parois latérales gauche et droite

9.5.1 Insérer le VarioSafe

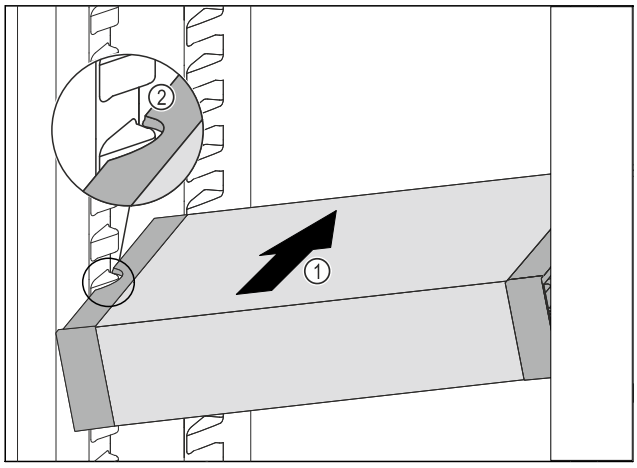

Fig. 169
▶ Insérer le VarioSafe en biais dans la partie réfrigérateur *Fig. 169 (1)* jusqu'à ce que les encoches latérales *Fig. 169 (2)* du VarioSafe se trouvent à la hauteur de la nervure du bac dans la partie réfrigérateur.

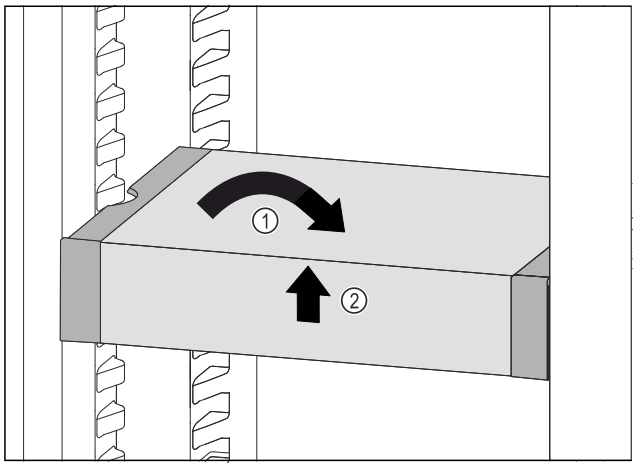

Fig. 170
▶ Remettre le VarioSafe droit. *Fig. 170 (1)*
▶ Soulever la partie avant du VarioSafe. *Fig. 170 (2)*

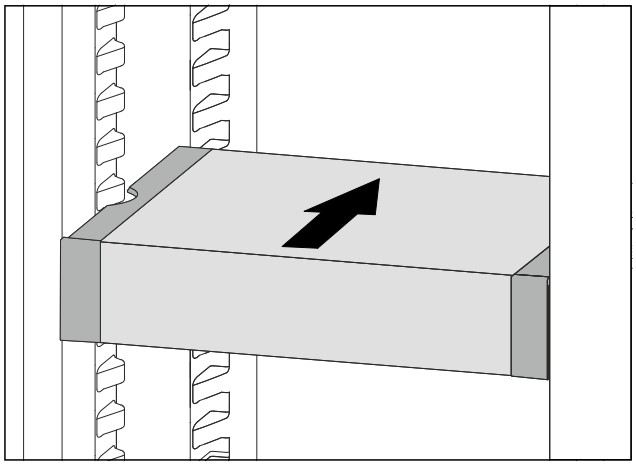

Fig. 171
▶ Soulever le VarioSafe vers l'avant.
▶ Pousser le VarioSafe vers l'arrière.
▶ Abaisser le VarioSafe.
▷ Le VarioSafe s'enclenche de manière audible à l'avant.
▷ Le VarioSafe est inséré.

9.5.2 Décaler le VarioSafe

Vous pouvez déplacer le VarioSafe en entier dans la partie réfrigérateur.

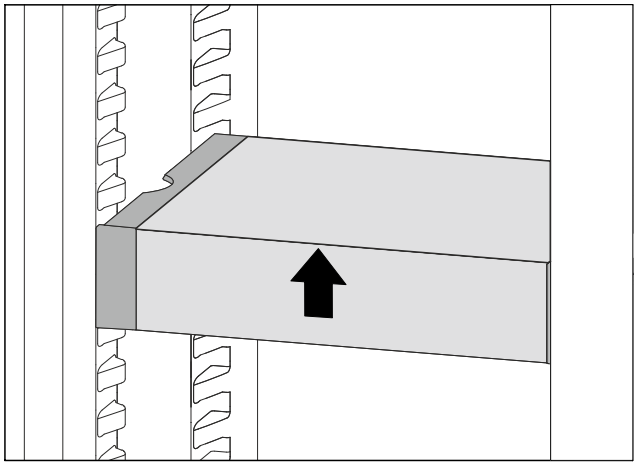

Fig. 172
▶ Soulever la partie avant du VarioSafe.

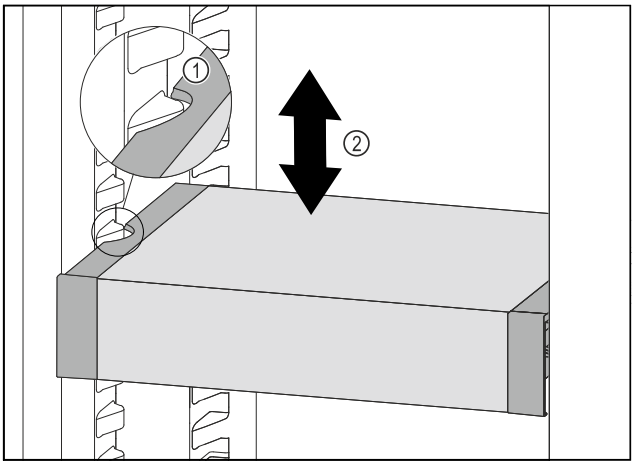

Fig. 173

▶ Tirer le VarioSafe vers l'avant jusqu'à ce que les encoches latérales du VarioSafe soient à la hauteur de la nervure du bac dans la partie réfrigérateur. *Fig. 173 (1)*
▶ Déplacer le VarioSafe vers le haut ou vers le bas dans la partie réfrigérateur jusqu'à ce que la hauteur souhaitée soit atteinte. *Fig. 173 (2)*

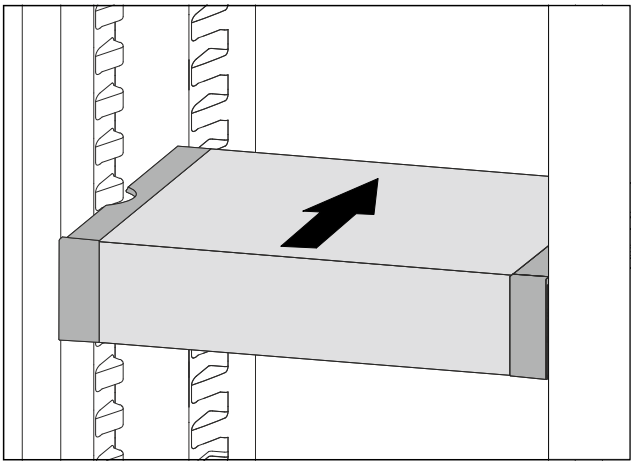

Fig. 174

▶ Soulever la partie avant du VarioSafe.
▶ Pousser le VarioSafe vers l'arrière.
▷ Le VarioSafe s'enclenche de manière audible à l'avant.
▷ VarioSafe est décalé en hauteur.

9.5.3 Déplacer le tiroir VarioSafe

Vous pouvez insérer le tiroir VarioSafe à deux hauteurs différentes. Si vous souhaitez stocker des aliments plus hauts dans le tiroir VarioSafe, insérez le tiroir VarioSafe sur la nervure inférieure. Si vous souhaitez stocker des aliments plus bas dans le tiroir VarioSafe, insérez le tiroir VarioSafe sur la nervure supérieure.

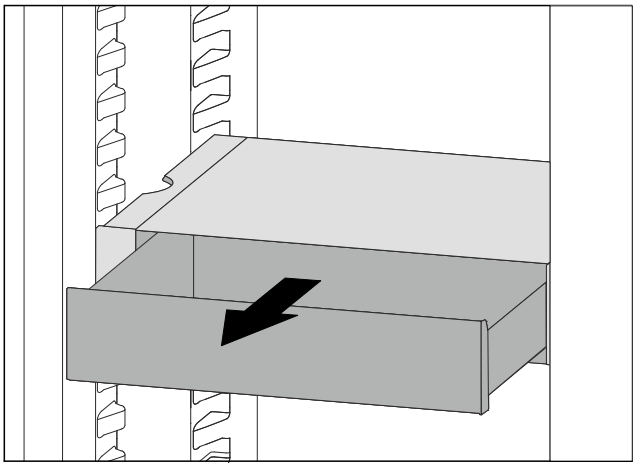

Fig. 175

▶ Tirer le tiroir VarioSafe jusqu'en butée.
▶ Soulever la partie avant du tiroir VarioSafe.
▶ Retirer le tiroir VarioSafe par l'avant.

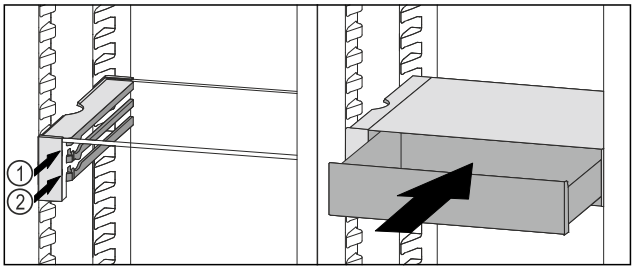

Fig. 176

▶ Soulever la partie avant du tiroir VarioSafe.
▶ Placer le tiroir VarioSafe derrière les butées sur la nervure désirée *Fig. 176 (1)* ou *Fig. 176 (2)*.
▷ Le tiroir VarioSafe est décalé en hauteur.

9.5.4 Retirer le VarioSafe

Vous pouvez retirer le VarioSafe dans son ensemble.

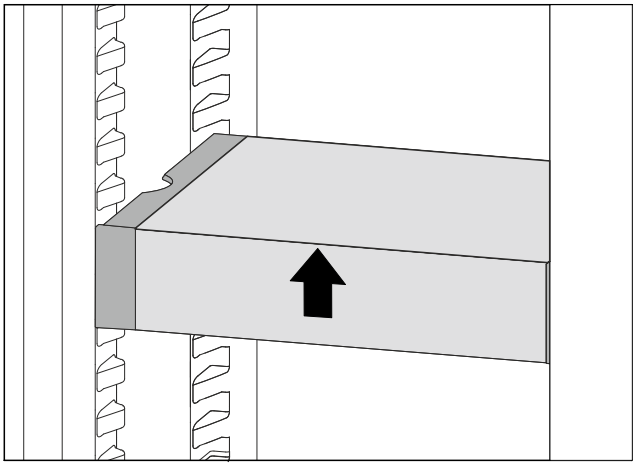

Fig. 177

▶ Soulever la partie avant du VarioSafe.

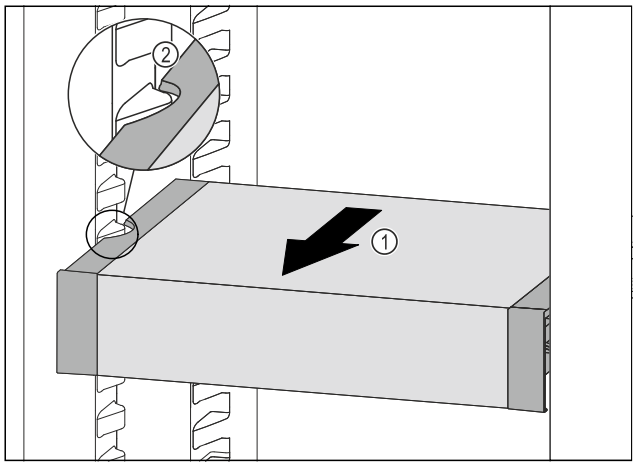

Fig. 178

▶ Tirer le VarioSafe vers l'avant *Fig. 178 (1)* jusqu'à ce que les encoches latérales du VarioSafe se trouvent au niveau de la nervure du bac dans la partie réfrigérateur. *Fig. 178 (2)*

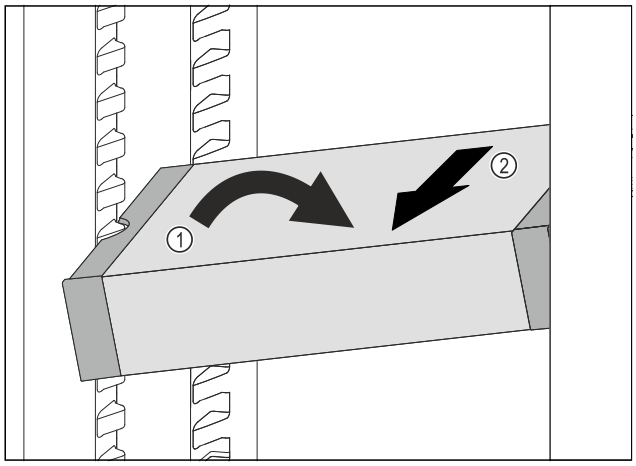

Fig. 179

▶ Incliner le VarioSafe dans la partie réfrigérateur. *Fig. 179 (1)*
▶ Sortir le tiroir VarioSafe par l'avant. *Fig. 179 (2)*
▷ Le VarioSafe est retiré.

9.5.5 Démonter le VarioSafe

Vous pouvez démonter le VarioSafe en pièces détachées si vous souhaitez nettoyer le VarioSafe ou installer ou retirer des pièces.

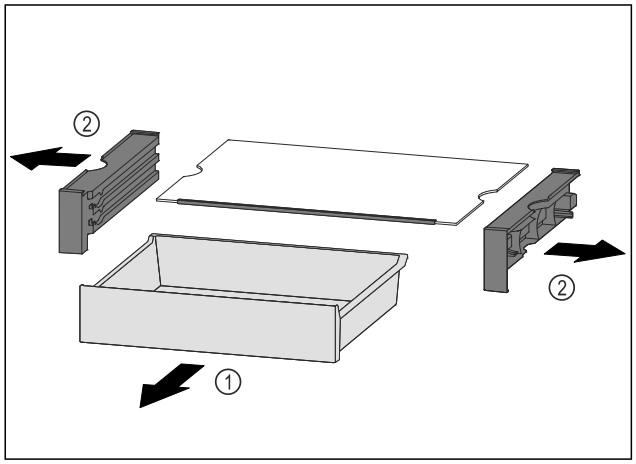

Fig. 180

▶ Retirer le VarioSafe dans son ensemble. (voir 9.5.4 Retirer le VarioSafe)

▶ Démonter le VarioSafe comme illustré.

9.6 InfinitySpring*

Le distributeur d'eau intégré est pratique pour tirer de l'eau potable. La température de l'eau dépend de la température dans le compartiment réfrigérateur.

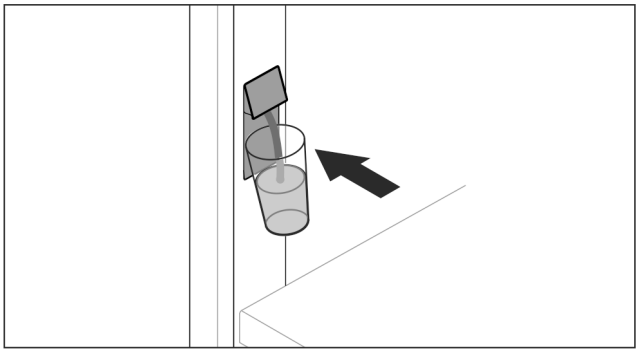

Fig. 181

▶ Appuyer le verre contre le bouton-pression inférieur du distributeur.
▷ L'unité de distribution sort : De l'eau coule dans le verre.
▶ Éviter les éclaboussures : sortir le verre lentement.
Tirer une grande quantité d'eau :
▶ Une fois qu'il ne coule plus d'eau, sortir le réservoir d'eau et appuyer à nouveau sur le bouton-pression inférieur du distributeur.

9.7 Balconnet à bouteilles variable

Au fond du réfrigérateur, vous pouvez utiliser la plaque de verre ou le porte-bouteilles amovible. À la livraison, la plaque de verre est installée.

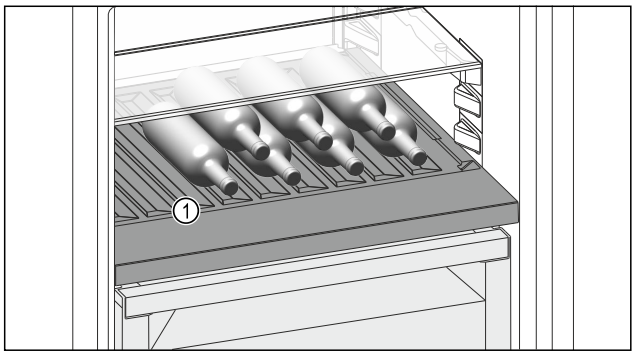

Fig. 182 Représentation à titre d'exemple

(1) Porte-bouteilles amovible

9.7.1 Utiliser le porte-bouteilles amovible

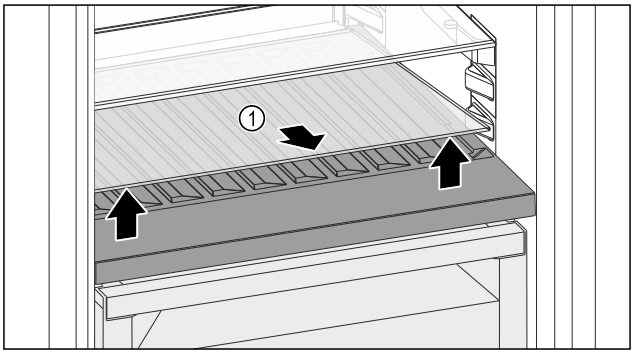

Fig. 183

▶ Soulever la plaque de verre *Fig. 183 (1)* au niveau de l'évidement avant et la retirer.

▶ Entreposer la plaque de verre *Fig. 183 (1)* dans un endroit sûr hors de l'appareil.
▶ Insérer la plaque de verre *(2)* sous le compartiment à bouteilles amovible.

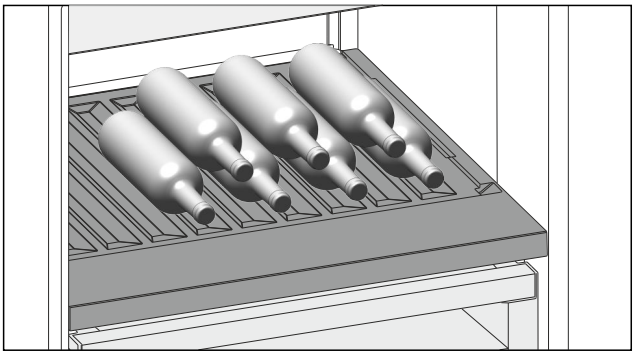

Fig. 184 Représentation à titre d'exemple

▶ Placer les bouteilles avec le fond orienté vers la paroi arrière de l'appareil. (voir Fig. 184)

Remarque
Si les bouteilles dépassent du porte-bouteilles amovible :
▶ Relever le balconnet de contre-porte inférieur d'un cran.

9.7.2 Utiliser la plaque de verre

S'assurer que les conditions suivantes sont bien respectées :

❑ Les bouteilles ont été retirées.
❑ Le porte-bouteilles amovible est nettoyé.
(voir 10.7 Retirer / installer le porte-bouteilles amovible)
(voir 10.11.3 Nettoyer l'équipement)

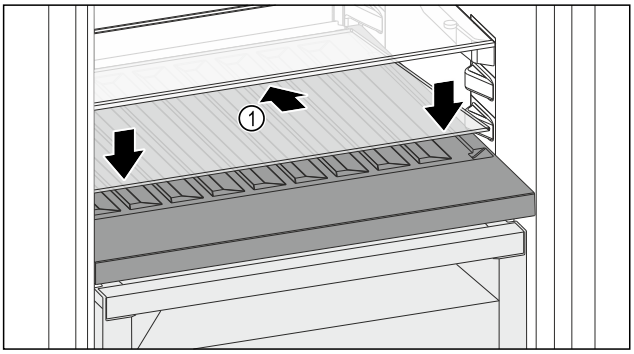

Fig. 185

▶ Placer la plaque de verre *Fig. 185 (1)* en biais et inclinée vers le bas.
▶ Abaisser l'avant de la plaque de verre *Fig. 185 (1)*.

9.8 Tiroirs

Vous pouvez retirer les tiroirs pour les nettoyer.

L'extraction et l'insertion des tiroirs sont différentes en fonction du système télescopique. L'appareil peut contenir différents systèmes télescopiques.

Remarque
La consommation d'énergie augmente et la puissance frigorifique diminue si la ventilation est insuffisante.
▶ Faites en sorte que les fentes de ventilation intérieures au dos restent toujours dégagées.

9.8.1 Tiroir sur rails télescopiques

Le tiroir est monté sur des rails coulissants (rails télescopiques). Il existe des rails télescopiques à extraction complète et des rails télescopiques à extraction partielle. Les tiroirs à extraction complète peuvent être entièrement retirés de l'appareil. Les tiroirs à extraction partielle ne peuvent pas être entièrement retirés de l'appareil. C'est le type d'appareil qui détermine le système se trouvant dans votre appareil.

Extraction complète*

Le système à extraction complète se reconnaît à la présence de brides situées à l'arrière de part et d'autre du rail.

Retirer le tiroir

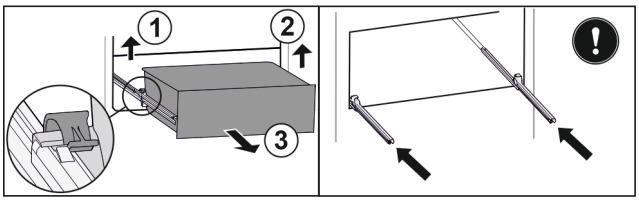

Fig. 186

▶ Tirer le tiroir jusqu'en butée.
▶ Soulever la bride gauche et tirer dans le même temps la partie gauche du tiroir vers l'avant. *Fig. 186 (1)*
▶ Soulever la bride droite et tirer dans le même temps la partie droite du tiroir vers l'avant. *Fig. 186 (2)*
▶ Retirer le tiroir par l'avant. *Fig. 186 (3)*
▶ Rentrer les rails.

Insérer le tiroir

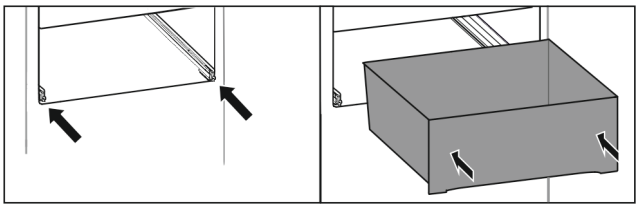

Fig. 187

▶ Rentrer les rails.
▶ Placer le tiroir sur les rails.
▶ Pousser le tiroir jusqu'au fond.
▷ Le tiroir s'enclenche à l'arrière de manière audible.

Extraction partielle de la partie réfrigérateur*

Retirer le tiroir

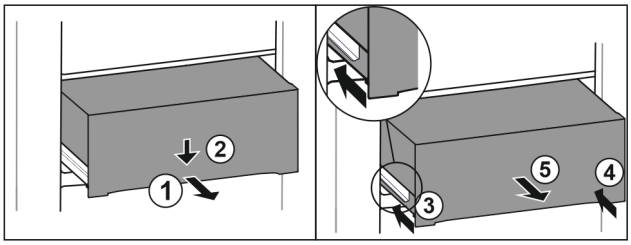

Fig. 188

▶ Tirer le tiroir jusqu'à mi-chemin. *Fig. 188 (1)*
▶ Appuyer sur l'avant du tiroir vers le bas. *Fig. 188 (2)*
▶ Insérer le rail gauche d'env. 2 cm. *Fig. 188 (3)*
▶ Insérer le rail droit d'env. 2 cm. *Fig. 188 (4)*
▶ Retirer le tiroir par l'avant. *Fig. 188 (5)*

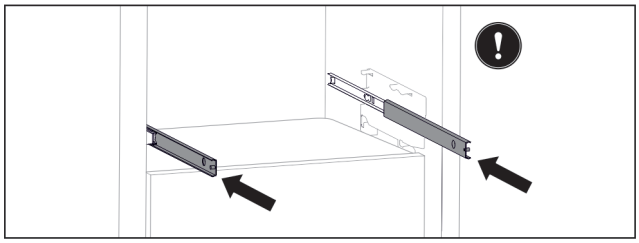

Fig. 189

Si les rails ne sont pas complètement rentrés après le retrait du tiroir :

▶ Rentrer entièrement les rails.

Insérer le tiroir

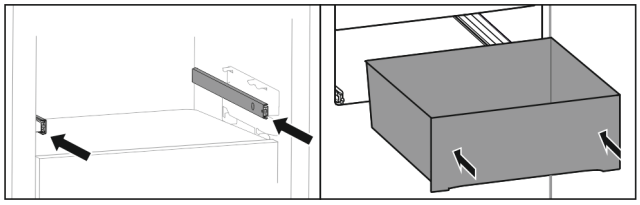

Fig. 190

▶ Rentrer les rails.
▶ Placer le tiroir sur les rails.
▶ Pousser le tiroir jusqu'au fond.

9.9 Couvercle du compartiment Fruit & Vegetable

Le couvercle du compartiment assure une humidité permanente.

Le couvercle du compartiment se trouve directement sur le tiroir et peut être recouvert par des tablettes de rangement ou d'autres tiroirs.

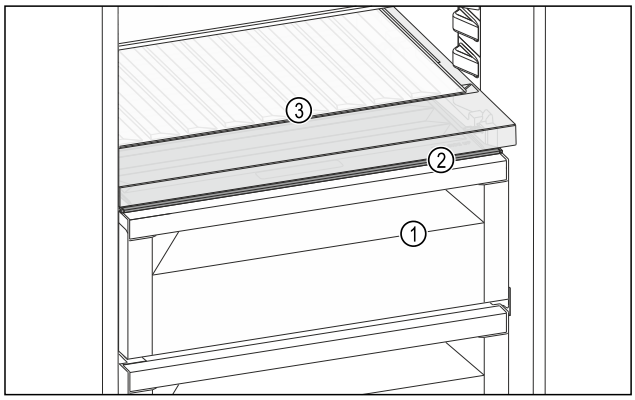

Fig. 191 Exemple illustré du couvercle du compartiment Fruit & Vegetable

(1) Compartiment Fruit & Vegetable
(2) Couvercle du compartiment Fruit & Vegetable
(3) Porte-bouteilles amovible

9.9.1 Réduire l'humidité de l'air dans le tiroir

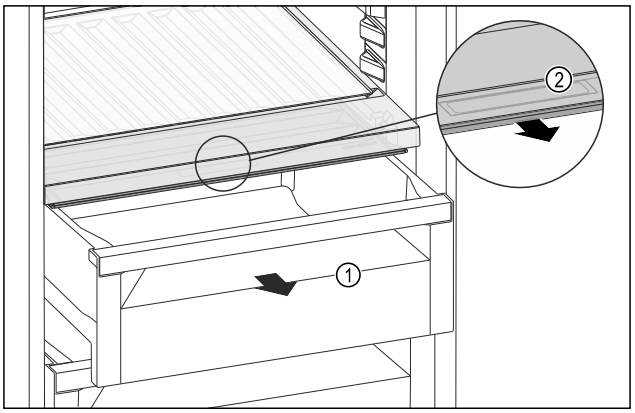

Fig. 192

▶ Retirer le tiroir *Fig. 192 (1)*.
▶ Saisir la poignée encastrée *Fig. 192 (2)* du couvercle du compartiment et tirer le couvercle du compartiment par l'avant.
▷ Lorsque le tiroir est fermé, il y a un petit espace entre le couvercle du compartiment et le tiroir.
▷ L'utilisation d'HydroBreeze n'est pas possible. (voir 9.10 HydroBreeze)

9.9.2 Augmenter l'humidité de l'air dans le tiroir

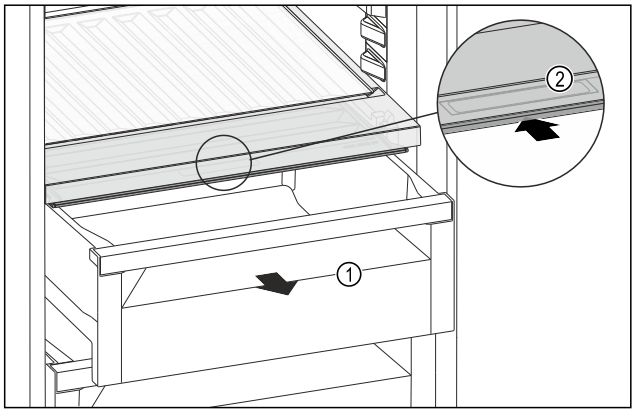

Fig. 193

▶ Retirer le tiroir *Fig. 193 (1)*.
▶ Saisir la poignée encastrée *Fig. 193 (2)* du couvercle du compartiment et pousser le couvercle du compartiment vers l'arrière.
▷ Lorsque le tiroir est fermé, le couvercle du compartiment ferme hermétiquement le tiroir.
▷ L'utilisation d'HydroBreeze est possible. (voir 9.10 HydroBreeze)

9.9.3 Utiliser le compartiment Fruit & Vegetable comme compartiment Meat & Dairy

Vous pouvez utiliser le compartiment Fruit & Vegetable comme compartiment Meat & Dairy. Pour ce faire, vous devez réduire l'humidité du tiroir. (voir 9.9.1 Réduire l'humidité de l'air dans le tiroir)

9.9.4 Utiliser le compartiment Fruit & Vegetable avec HydroBreeze

Vous pouvez utiliser le compartiment Fruit & Vegetable avec HydroBreeze. Pour ce faire, vous devez augmenter l'humidité du tiroir. (voir 9.9.2 Augmenter l'humidité de l'air dans le tiroir)

9.10 HydroBreeze

L'HydroBreeze nébulise les produits réfrigérés et garantit l'humidité dans le compartiment.

L'HydroBreeze et le réservoir d'eau correspondant se trouvent dans le balconnet à bouteilles variable.

S'assurer que les conditions suivantes sont bien respectées :

- Le réservoir d'eau est nettoyé. (voir 10.11.3 Nettoyer l'équipement)
- Le réservoir d'eau est correctement enclenché.
- L'humidité du tiroir est réglée sur humidité élevée. (voir 9.9.2 Augmenter l'humidité de l'air dans le tiroir)
- L'HydroBreeze est activé. (voir HydroBreeze)

9.10.1 Remplir le réservoir d'eau

AVERTISSEMENT
Eau souillée !
Toxines.
▶ Remplir exclusivement avec de l'eau potable.
▶ L'HydroBreeze est désactivé : vider le réservoir d'eau
▶ L'HydroBreeze sera inutilisé pendant un certain temps : Vider le réservoir d'eau

ATTENTION
Liquides contenant du sucre !
Détérioration de l'HydroBreeze.
▶ Remplir exclusivement avec de l'eau potable.

Remarque
En utilisant de l'eau filtrée et décarbonisée, on obtient une eau potable de la meilleure qualité gustative pour un fonctionnement sans problème de l'HydroBreeze.
Cette qualité d'eau peut être obtenue avec un filtre à eau de table disponible dans les magasins spécialisés.
▶ Remplissez le réservoir d'eau uniquement avec de l'eau potable filtrée et décarbonisée.

Le réservoir d'eau est intégré dans le balconnet à bouteilles variable (voir 2.2 Vue d'ensemble de l'appareil et de ses équipements) .

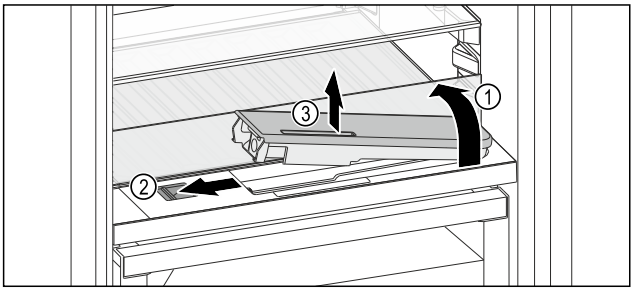

Fig. 194
▶ Appuyer sur le coin arrière gauche de la plaque en verre avant.
▷ La tablette se relève à l'avant.
▶ Soulever la tablette et la rabattre vers l'arrière jusqu'à la butée *Fig. 194 (1)*.
▷ La tablette est redressée.
▶ Pousser le curseur *Fig. 194 (2)* vers la gauche.
▷ Le réservoir d'eau sort de la cavité.
▶ Sortir le filtre à eau *Fig. 194 (3)*.
▶ Nettoyer le réservoir d'eau (voir 10.11.3 Nettoyer l'équipement) .
Ouverture carrée :
▶ Remplir d'eau potable jusqu'au marquage.
▶ Rentrer le réservoir d'eau par le fond dans la cavité.
▶ Descendre lentement la partie avant et enfoncer le réservoir.
▷ Le réservoir d'eau est enclenché.

9.10.2 Démonter le réservoir d'eau

Vous pouvez démonter le réservoir d'eau du HydroBreeze pour le nettoyage.

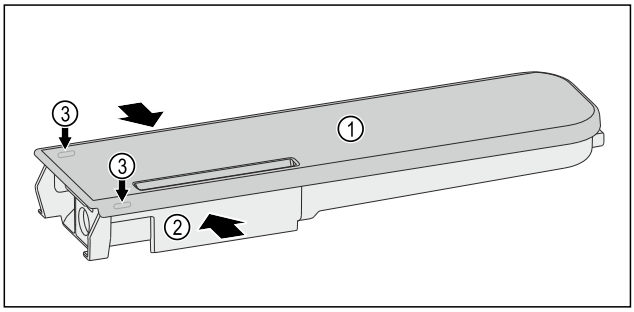

Fig. 195
▶ Presser le réservoir d'eau *Fig. 195 (2)* et faire levier pour lever précautionneusement le couvercle *Fig. 195 (1)* par les ergots *Fig. 195 (3)*.
▷ Le couvercle est détaché.

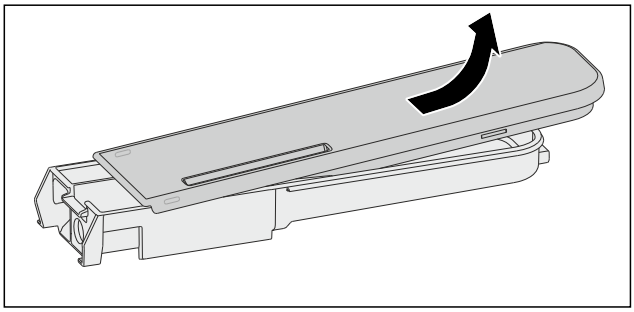

Fig. 196
▶ Faire légèrement bouger le couvercle *Fig. 195 (1)* de l'avant vers l'arrière puis le retirer par le haut.
▷ Le réservoir d'eau est démonté.

9.11 Beurrier

9.11.1 Ouvrir / fermer le beurrier

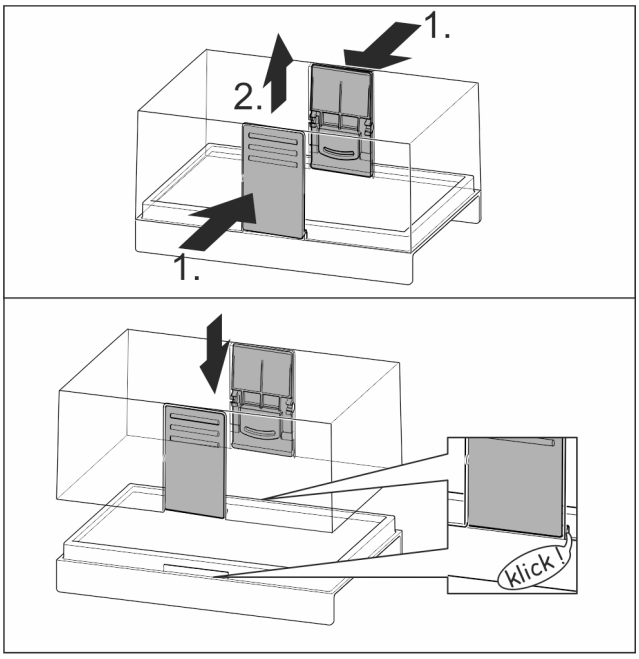

Fig. 197

9.11.2 Démonter le beurrier

Le beurrier peut être démonté pour le nettoyer.

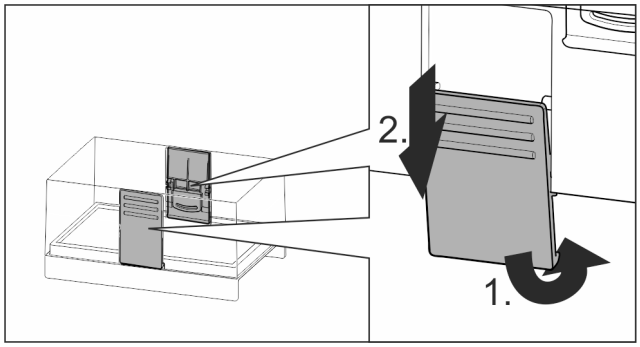

Fig. 198

▶ Démonter le beurrier

9.12 Casier à œufs

Le casier à œufs peut être retiré et retourné. Les deux parties du casier à œufs peuvent être utilisées pour signaler des différences, comme la date d'achat par exemple.

9.12.1 Utiliser le casier à œufs

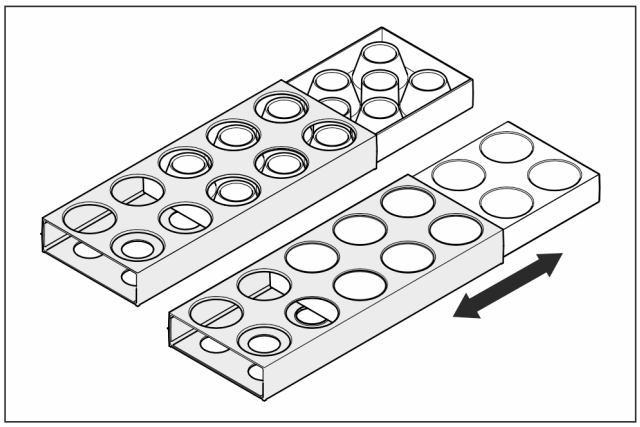

Fig. 199

▶ Face supérieure : Y mettre les œufs de poule.
▶ Face inférieure : Y mettre les œufs de caille.

9.13 Porte-bouteilles

9.13.1 Utiliser le porte-bouteilles

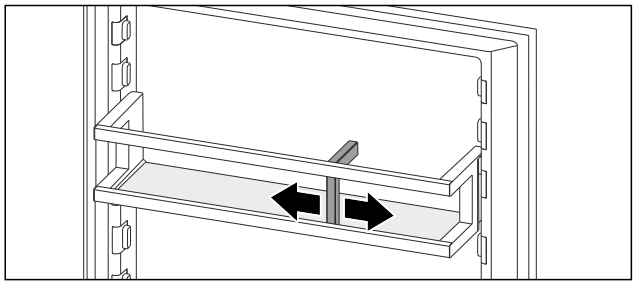

Fig. 200

▶ Pousser le porte-bouteilles vers les bouteilles.
▷ Les bouteilles ne basculent pas.

9.14 FlexSystem

9.14.1 Utiliser le FlexSystem

Le FlexSystem à permet le stockage et le tri synoptique et flexible des aliments. Il permet, par exemple, une séparation nette entre fruits, légumes ou date d'expiration.

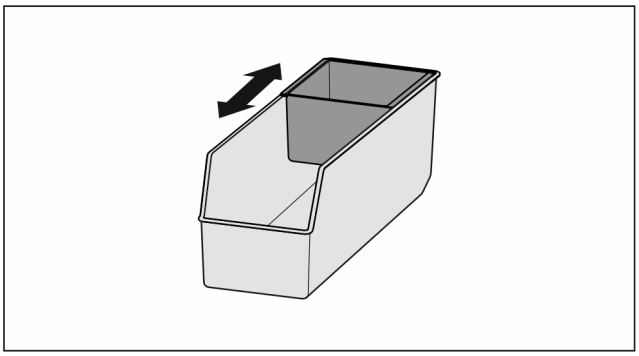

Fig. 201

▶ Décaler le bac intérieur.

9.14.2 sortir le FlexSystem

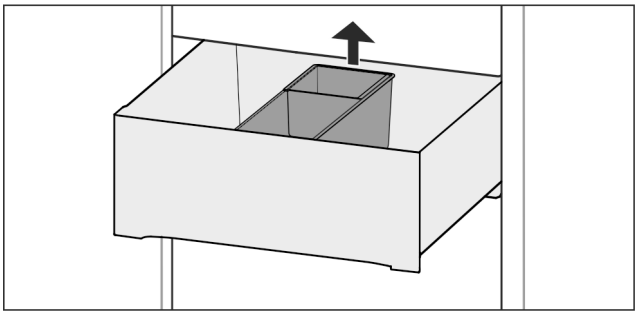

Fig. 202

▶ Soulever le FlexSystempar l'arrière.
▶ Le sortir par le haut.

9.14.3 Insérer le FlexSystem

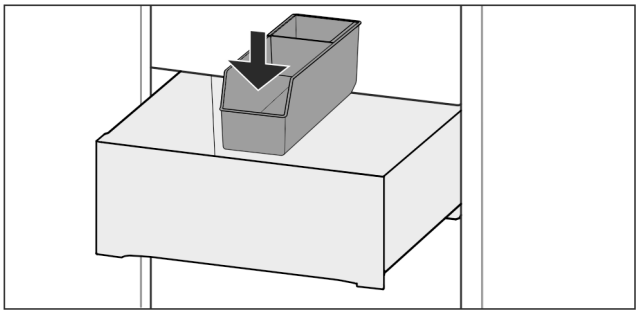

Fig. 203

▶ Insérer d'abord le FlexSystemà l'avant.
▶ Descendre la partie arrière.

9.14.4 Démonter le FlexSystem

Le FlexSystem peut être démonté pour le nettoyer.

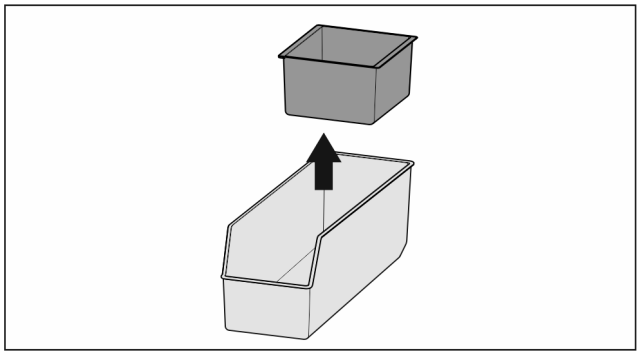

Fig. 204

▶ Démonter le FlexSystem

9.15 Bac à glaçons avec couvercle*

9.15.1 Utiliser le bac à glaçons

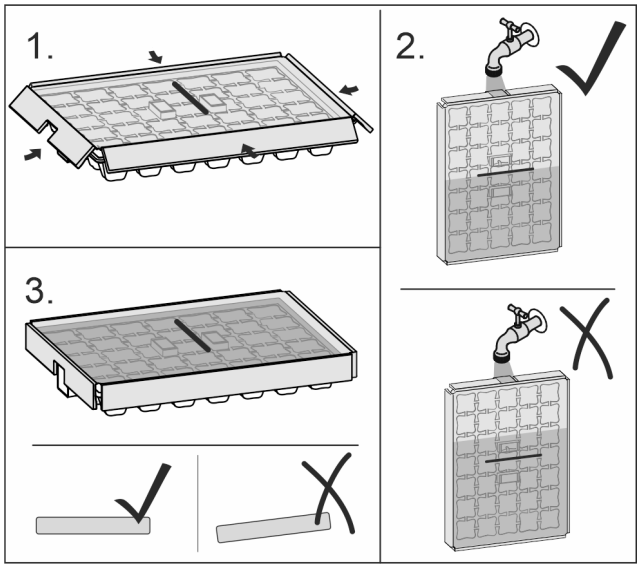

Fig. 205

Lorsque l'eau est gelée :

▶ Rincer brièvement le bac à glaçons à l'eau chaude.
▶ Retirer le couvercle.
▶ Tourner légèrement les extrémités du bac à glaçons en sens opposé.
▶ Décoller les glaçons

9.15.2 Démonter le bac à glaçons

Le bac à glaçons peut être démonté pour le nettoyer.

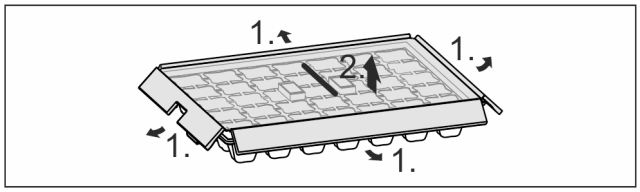

Fig. 206

▶ Démonter le bac à glaçons

10 Entretien

10.1 Filtre à charbon actif FreshAir

Le filtre à charbon actif FreshAir se trouve dans le compartiment situé au-dessus du ventilateur.

Il garantit une qualité optimale de l'air.

- ❑ Changer le filtre à charbon actif tous les 6 mois. Lorsque le rappel est activé, un message à l'écran invite à procéder au remplacement.
- ❑ Le filtre à charbon actif peut être jeté avec les ordures ménagères.

Remarque

Vous pouvez vous procurer le filtre à charbon actif FreshAir dans la boutique Liebherr-Hausgeräte à l'adresse home.liebherr.com/shop/de/deu/zubehor.html.

10.1.1 Retirer le filtre à charbon actif FreshAir

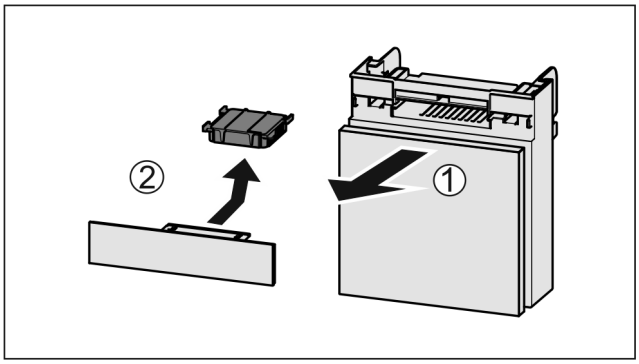

Fig. 207

▶ Extraire le compartiment par l'avant *Fig. 207 (1)*.
▶ Sortir le filtre à charbon actif *Fig. 207 (2)*.

10.1.2 Insertion du filtre à charbon actif FreshAir

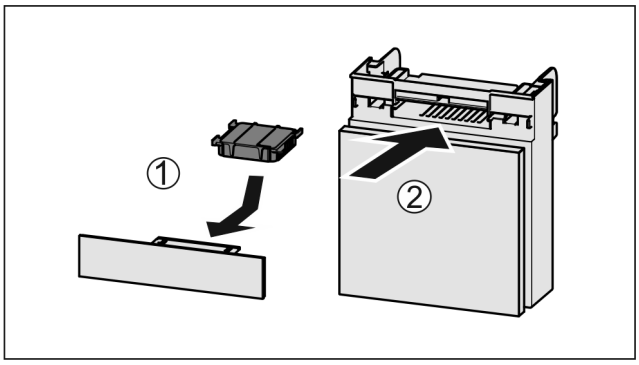

Fig. 208

▶ Insérer le filtre à charbon actif d'après le schéma *Fig. 208 (1)*.
▷ Le filtre à charbon actif s'enclenche.
Une fois que le filtre à charbon actif est tourné vers le bas :
▶ Insérer le compartiment *Fig. 208 (2)*.
▷ Le filtre à charbon actif est désormais opérationnel.

10.2 Réservoir d'eau*

Le réservoir d'eau InfinitySpring se trouve derrière le tiroir du bas.*

10.2.1 Sortir le réservoir d'eau

▶ Fermer le robinet d'eau.
▶ Tirer de l'eau du dispositif InfinitySpring pendant 30 secondes et collecter l'eau résiduelle dans un verre.*
▶ Sortir le tiroir.
▶ Tourner le réservoir d'eau vers la gauche jusqu'à la butée et l'extraire.
▷ L'eau qui s'écoule est réceptionnée dans le bac de récupération.
▶ Vider l'eau du bac de récupération d'eau.*

▶ Nettoyer le bac de récupération d'eau avec un chiffon ou dans le lave-vaisselle.*

10.2.2 Insérer le réservoir d'eau

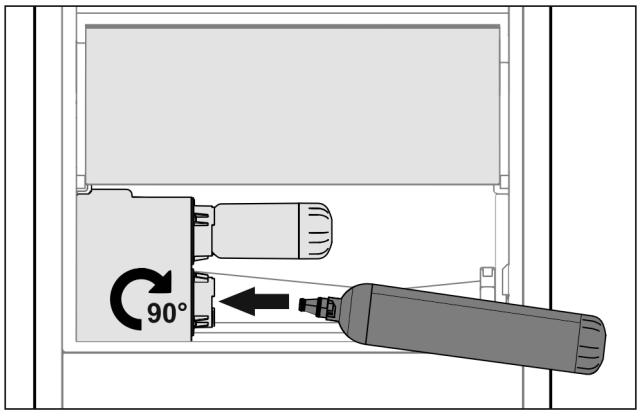

Fig. 209

▶ Sortir le tiroir.
▶ Insérer le réservoir d'eau et le tourner vers la droite d'environ 90° jusqu'à la butée.
▶ Vérifier que le réservoir d'eau est étanche et qu'il n'y a pas de fuite d'eau.
▶ Insérer le tiroir.
▶ Ouvrir le robinet d'eau.
▶ Purger le système d'approvisionnement en eau. (voir 5.2.1 Purger le système d'approvisionnement en eau) *

À la place place du filtre à eau, on peut insérer un réservoir d'eau supplémentaire.*

Remarque
Le réservoir d'eau est disponible en pièce détachée.

10.2.3 Retrait/insertion du bac de récupération d'eau*

Le bac de récupération d'eau peut être retiré pour être nettoyé.

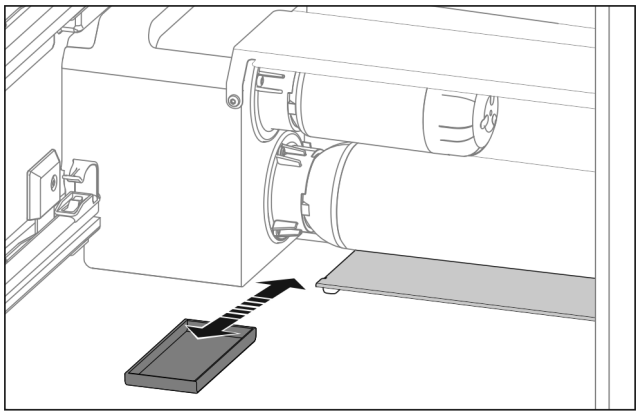

Fig. 210

▶ Enlever le bac de récupération d'eau par l'avant.

10.3 Filtre à eau*

Le filtre à eau se trouve dernière le tiroir du bas.

Absorbe les dépôts de l'eau et atténue le goût de chlore.

❑ Changer le filtre à eau suivant la capacité prédéfinie au plus tard tous les 6 mois ou si une nette diminution de débit se produit.
❑ Le filtre à eau contient du charbon actif et peut être jeté avec les ordures ménagères ordinaires.

Remarque
Vous pouvez vous procurer le filtre à eau dans la boutique Liebherr-Hausgeräte à l'adresse home.liebherr.com/shop/de/deu/zubehor.html.

10.3.1 Sortir le filtre à eau

▶ Sortir le tiroir.
▶ Tourner le filtre à eau vers la gauche jusqu'à la butée et l'extraire.
▷ L'eau qui s'écoule est réceptionnée dans le bac de récupération.
▶ Nettoyer le bac de récupération d'eau avec un chiffon ou dans le lave-vaisselle.*

10.3.2 Insérer le filtre à eau

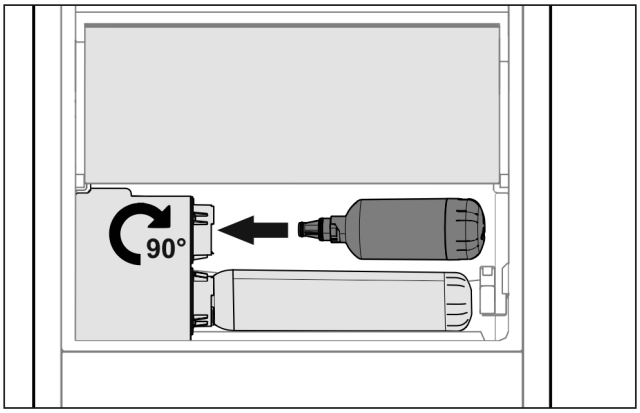

Fig. 211

▶ Sortir le tiroir.
▶ Insérer le filtre à eau et le tourner d'environ 90° vers la droite jusqu'à la butée.
▶ Vérifier que le filtre est étanche et qu'il n'y a pas de fuite d'eau.
▶ Insérer le tiroir.

Remarque
Les filtres à eau neufs peuvent contenir des particules en suspension.*
▶ Après avoir remplacé le filtre : puiser 3 l d'eau de l'InfinitySpring et les jeter.

▷ Le filtre à eau est maintenant opérationnel.

10.4 Démonter les balconnets de contre-porte

Vous pouvez démonter certains balconnets de contre-porte pour les nettoyer ou pour monter/démonter des pièces détachées.

10.4.1 Démonter les balconnets de contre-porte

S'assurer que les conditions suivantes sont bien respectées :

❑ Le balconnet de contre-porte a été retiré. (voir 9.2.2 Retirer les balconnets de contre-porte)

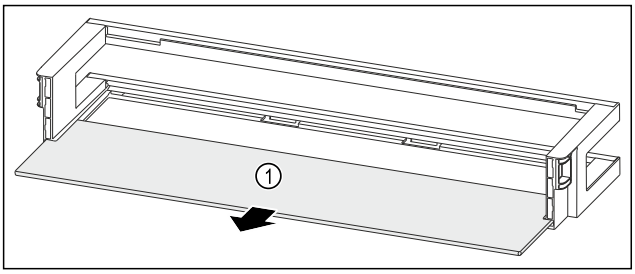

Fig. 212 Balconnet de contre-porte avec tablette de rangement

▶ Retirer la tablette de rangement *Fig. 212 (1)*.

10.4.2 Démonter le balconnet de contre-porte avec VarioBox

S'assurer que les conditions suivantes sont bien respectées :

❑ Le balconnet de contre-porte a été retiré.
(voir 9.2.2 Retirer les balconnets de contre-porte)

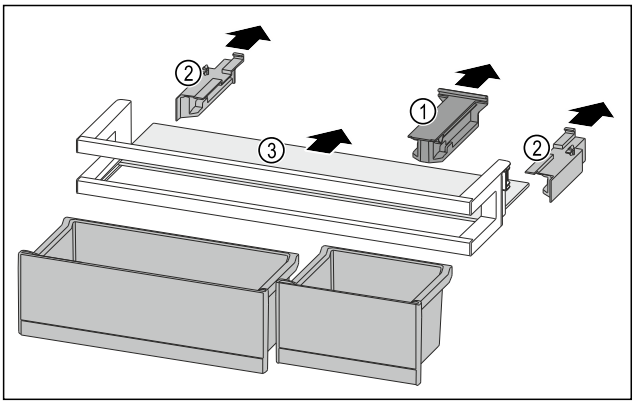

Fig. 213

▶ Retrait des VarioBoxs. (voir 9.2.1 Retirer les VarioBoxs)
▶ Retirer la pièce de retenue *Fig. 213 (1)*.
▶ Retirer les parties latérales *Fig. 213 (2)*.
▶ Retirer la tablette de rangement *Fig. 213 (3)*.

10.4.3 Démonter le balconnet de contre-porte avec range-bouteilles

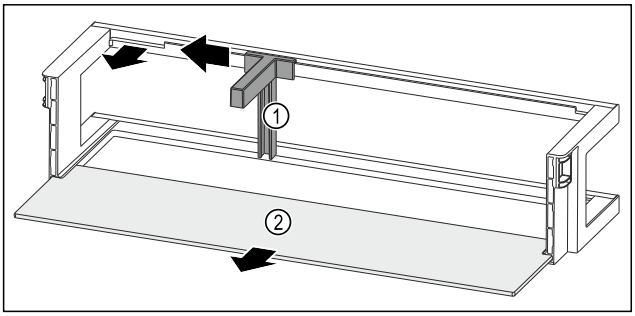

Fig. 214 Balconnet de contre-porte avec range-bouteilles et tablette de rangement

▶ Pousser le range-bouteilles *Fig. 214 (1)* sur le côté jusqu'à l'évidement.
▶ Retirer le range-bouteilles *Fig. 214 (1)*.
▶ Retirer la tablette de rangement *Fig. 214 (2)*.

10.5 Assembler les balconnets de contre-porte

10.5.1 Assembler les balconnets de contre-porte

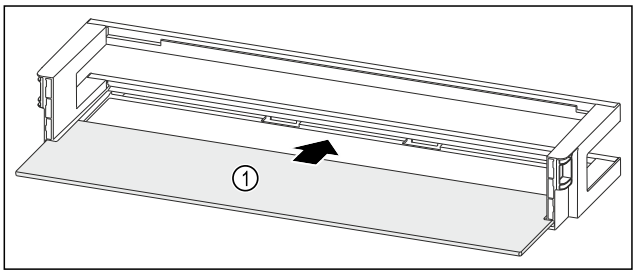

Fig. 215 Balconnet de contre-porte avec tablette de rangement

▶ Insérer la tablette de rangement *Fig. 215 (1)* dans les évidements latéraux.

10.5.2 Assembler le balconnet de contre-porte avec VarioBox

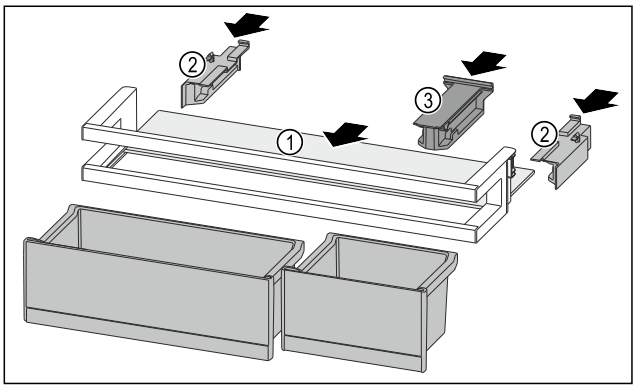

Fig. 216

▶ Insérer la tablette de rangement *Fig. 216 (1)* dans les évidements latéraux.
▶ Installer les parties latérales *Fig. 216 (2)*.
▶ Installer la pièce de retenue *Fig. 216 (3)*.
▶ Installer les VarioBoxs. (voir 9.2.4 Installer les VarioBoxs)

10.5.3 Assembler le balconnet de contre-porte avec range-bouteilles

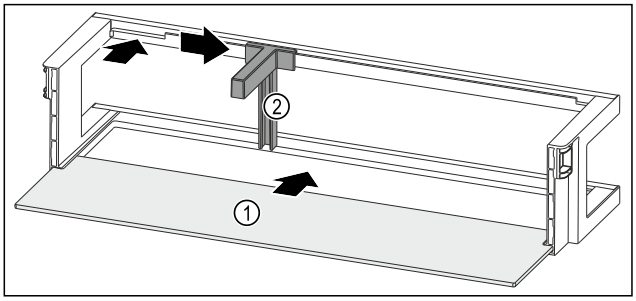

Fig. 217 Balconnet de contre-porte avec tablette de rangement

▶ Insérer la tablette de rangement *Fig. 217 (1)* dans les évidements latéraux.
▶ Insérer le range-bouteilles *Fig. 217 (2)* dans l'évidement.
▶ Pousser le range-bouteilles *Fig. 217 (2)* sur le côté en position souhaitée.

10.6 Démonter/monter les systèmes télescopiques

10.6.1 Remarques relatives au démontage

Vous pouvez démonter certains systèmes de télescope pour les nettoyer. L'appareil peut contenir différents systèmes télescopiques.

La liste des systèmes télescopiques suivants indique ceux qui sont démontables ou ceux qui ne le sont pas :

Système télescopique	démontable/ non démontable
Extraction complète*	non démontable*
Réfrigérateur à extraction partielle*	non démontable*

10.7 Retirer / installer le porte-bouteilles amovible

Vous pouvez retirer le porte-bouteilles amovible pour le nettoyage.

10.7.1 Retirer le porte-bouteilles amovible

S'assurer que les conditions suivantes sont bien respectées :

- ❑ Les bouteilles ont été retirées.
- ❑ La plaque de verre a été retirée. (voir 9.7.1 Utiliser le porte-bouteilles amovible)

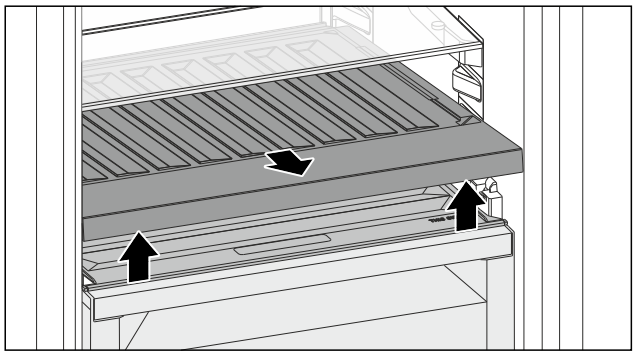

Fig. 218

- ▶ Soulever et retirer le porte-bouteilles par l'avant.
- ▷ Le couvercle du compartiment est visible.

Remarque
Liebherr recommande :

De ne pas déposer de produits sur le couvercle du compartiment situé en dessous.

10.7.2 Installer le porte-bouteilles amovible

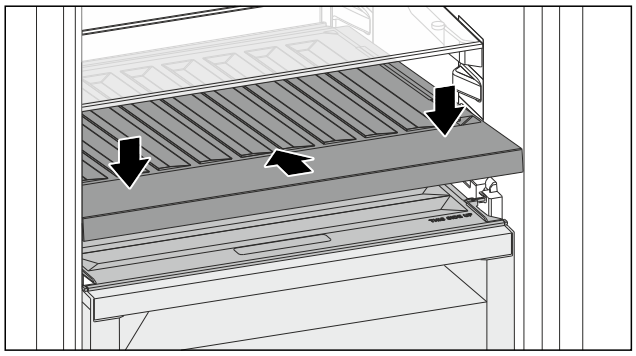

Fig. 219

- ▶ Pousser le porte-bouteilles amovible jusqu'en butée puis vers le bas.
- ▷ Les connecteurs situés à l'arrière du porte-bouteilles amovible s'enclenchent automatiquement.
- ▷ La DEL s'allume.
- ▶ Installer la plaque de verre. (voir 9.7.2 Utiliser la plaque de verre)

-ou-

- ▶ Utiliser le porte-bouteilles amovible pour des bouteilles.

10.8 Couvercle du compartiment Fruit & Vegetable

Vous pouvez retirer le couvercle du compartiment pour le nettoyage.

10.8.1 Retirer le couvercle du compartiment

S'assurer que les conditions suivantes sont bien respectées :

- ❑ La plaque de verre située juste au-dessus du porte-bouteilles amovible est retirée.
- ❑ Le porte-bouteilles amovible est retiré.
- ❑ Le tiroir situé juste au-dessous du couvercle du compartiment est retiré. (voir 9.8 Tiroirs)

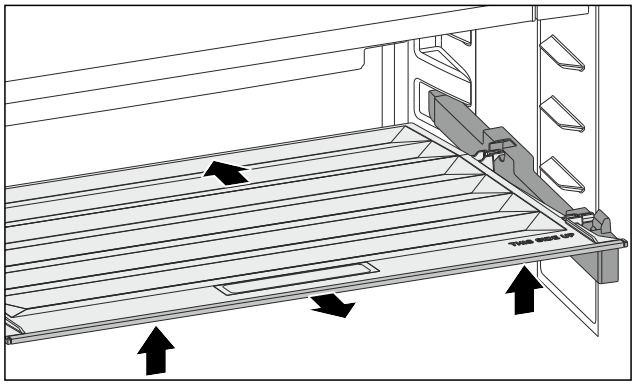

Fig. 220

- ▶ Pousser le couvercle du compartiment vers l'arrière.
- ▶ Soulever le couvercle du compartiment par l'avant.
- ▶ Retirer le couvercle du compartiment par l'avant et par le haut en l'inclinant.

10.8.2 Installer le couvercle du compartiment

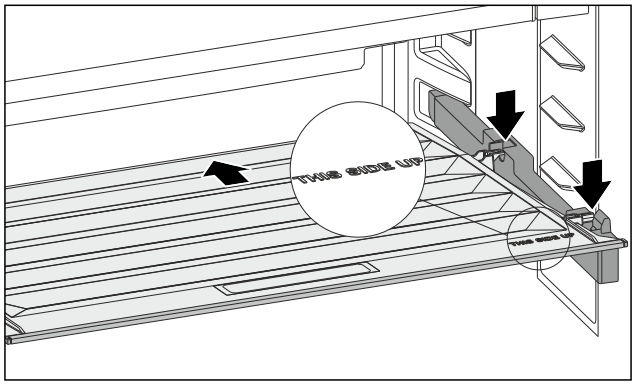

Fig. 221

Si le marquage THIS SIDE UP se trouve en haut :

- ▶ Insérer les pièces de retenue arrière dans les ouvertures arrière correspondantes.
- ▶ Pousser le couvercle du compartiment vers l'arrière.
- ▶ Abaisser le couvercle du compartiment par l'avant et enclencher les pièces de retenue avant dans les ouvertures.
- ▶ Mettre le couvercle du compartiment dans la position souhaitée.

10.9 Dégivrer l'appareil

AVERTISSEMENT
Dégivrage incorrect de l'appareil !
Lésions corporelles et dommages matériels.
▶ Pour accélérer le dégivrage, ne pas utiliser d'autres dispositifs mécaniques ou d'autres moyens que ceux recommandés par le fabricant.
▶ Pas d'appareil de chauffage, de nettoyeur à vapeur, de flamme nue ni de spray dégivrant pour dégivrer l'appareil.
▶ Ne pas retirer le givre avec des objets pointus.

Le dégivrage s'effectue automatiquement. L'eau de dégivrage s'écoule par l'orifice d'évacuation et s'évapore.
▶ Nettoyer régulièrement l'orifice d'évacuation. (voir 10.11 Nettoyer l'appareil)

10.10 Dégivrer manuellement le compartiment congélateur*

Une couche de givre ou de glace se forme après une durée de fonctionnement plus ou moins longue.

Les facteurs suivants accélèrent la formation de la couche de givre ou de glace :
- L'appareil est souvent ouvert.
- Des aliments chauds sont chargés.

▶ Arrêter l'appareil.
▶ Débrancher la fiche secteur de la prise ou couper le fusible.
▶ Emballer les produits congelés dans du papier journal ou dans une couverture et les conserver dans un endroit frais.

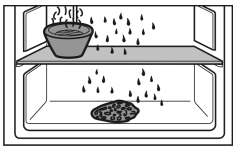

▶ Placer une marmite remplie d'eau chaude, pas bouillante, sur la plaque du milieu.
▷ Cela accélérera le dégivrage.
▶ Laisser la porte du tiroir et de l'appareil ouverte pendant le dégivrage.
▶ Retirer les morceaux de glaçon qui se détachent.
▶ Éponger éventuellement l'eau de dégivrage avec une éponge ou un chiffon.
▶ Nettoyer l'appareil. (voir 10.11 Nettoyer l'appareil)

10.11 Nettoyer l'appareil

10.11.1 Préparer

AVERTISSEMENT
Risque d'électrocution !
▶ Débranchez la prise du réfrigérateur ou débranchez le câble d'alimentation.

AVERTISSEMENT
Risque d'incendie
▶ Ne pas endommager le circuit frigorigène.

▶ Vider l'appareil.
▶ Débrancher la prise d'alimentation..
-ou-
▶ Activer CleaningMode. (voir CleaningMode)

10.11.2 Nettoyer l'intérieur

ATTENTION
Nettoyage incorrect !
Détérioration de l'appareil.
▶ Utiliser exclusivement des chiffons doux et des détergents polyvalents à pH neutre.
▶ Ne pas utiliser d'éponge ou de laine d'acier abrasive.
▶ Ne pas utiliser de produit nettoyant agressif, abrasif ou contenant du sable, du chlore ou de l'acide.

▶ Surfaces en plastique : Nettoyer à la main avec un chiffon propre et doux, de l'eau tiède et un peu de liquide vaisselle.
▶ Surfaces en métal : Nettoyer à la main avec un chiffon propre et doux, de l'eau tiède et un peu de liquide vaisselle.
▶ Orifice d'évacuation : Éliminer les dépôts avec un objet fin, par exemple un coton-tige.

10.11.3 Nettoyer l'équipement

ATTENTION
Nettoyage incorrect !
Détérioration de l'appareil.
▶ Utiliser exclusivement des chiffons doux et des détergents polyvalents à pH neutre.
▶ Ne pas utiliser d'éponge ou de laine d'acier abrasive.
▶ Ne pas utiliser de produit nettoyant agressif, abrasif ou contenant du sable, du chlore ou de l'acide.

Nettoyage avec un chiffon propre et doux, de l'eau tiède et un peu de liquide vaisselle:
- Tablette de rangement
- Tablette de rangement divisible
- VarioSafe*
- Couvercle du compartiment Fruit & Vegetable
- Tiroir
- Porte-bouteilles amovible
- FlexSystem

Nettoyage avec un chiffon doux :
- Rails télescopiques
  Attention : la graisse qui se trouve dans les pistes de roulement sert de lubrifiant et ne doit pas être enlevée !

Lavage au lave-vaisselle jusqu'à 60 °C:
- Balconnets de contre-porte
- VarioBox
- Range-bouteilles
- Pièce de retenue tablette de rangement divisible
- Réservoir d'eau et couvercle de réservoir d'eau Hydro-Breeze
- Bac de récupération d'eau*
- Bac à œufs
- Beurrier
- Bac à glaçons*

▶ Démonter l'équipement : voir chapitre concerné.
▶ Nettoyer l'équipement

10.11.4 Nettoyer l'InfinitySpring *

La sortie de l'InfinitySpring et la zone autour peuvent être nettoyées sans débrancher l'appareil de l'alimentation électrique.

Le nettoyage doit être effectué à :
❑ la première mise en service
❑ en cas de non-utilisation pendant plus de 5 jours.

▶ Appuyez sur le bouton-pression inférieur du distributeur
▷ L'unité de distribution sort.

▶ Nettoyer la sortie d'eau la zone autour avec un chiffon propre et doux, de l'eau tiède et un peu de liquide vaisselle.
▶ Relâcher le bouton-pression inférieur.
▶ Puiser 2 l d'eau sur l'InfinitySpring et les jeter.

10.11.5 Nettoyer l'HydroBreeze

Le nettoyage doit être effectué à :

❑ la première mise en service
❑ L'HydroBreeze est désactivé pendant plus de 48 heures.
❑ Remplissage du réservoir d'eau.

S'assurer que les conditions suivantes sont bien respectées :

❑ L'HydroBreeze est désactivé (voir HydroBreeze) .
❑ Le réservoir d'eau est retiré et lavé au lave-vaisselle.

▶ Essuyer la cavité avec un chiffon humide.
▶ Insérer le réservoir d'eau.
▶ Activer l'HydroBreeze.

10.11.6 Après le nettoyage

▶ Essuyer l'appareil et les pièces d'équipement pour les sécher.
▶ Brancher l'appareil et le mettre en marche.
Une fois que la température est assez froide :
▶ Mettre les aliments à l'intérieur.
▶ Répéter régulièrement le nettoyage.

11 Aide clients

11.1 Données techniques

Plage de température	
Réfrigération	3 °C à 9 °C
BioFresh	0 °C à 3 °C

Quantité congelée maximale / 24 heures	
Compartiment congélateur*	Voir la plaque signalétique sous la mention « Capacité de congélation.../ 24 h » *

Éclairage	
Classe d'efficacité énergétique[1]	Source lumineuse
Ce produit contient une ou plusieurs sources lumineuses de la classe d'efficacité énergétique G.	LED

[1] *L'appareil peut contenir des sources lumineuses de différentes classes d'efficacité énergétique. La classe d'efficacité énergétique la plus basse est indiquée.*

Pour les appareils avec connexion Wi-Fi :

Spécification de fréquence	
Bande de fréquences	2,4 GHz
Puissance rayonnée maximale	< 100 mW
Fonction de l'équipement radio	Intégration dans le réseau Wi-Fi local pour la communication de données

11.2 Bruits de fonctionnement

L'appareil émet différents bruits de fonctionnement quand il est en marche.

- Avec une puissance de **réfrigération modérée**, l'appareil fonctionne en économisant l'énergie mais plus longtemps. Le volume sonore est **plus faible**.
- Avec une puissance de**réfrigération forte,** les aliments sont refroidis plus rapidement. Le volume sonore est **plus élevé**.

  Exemples :
  - Fonctions activées (voir 8.2 Fonctionnement de l'appareil)
  - Ventilateur en marche
  - Aliments récemment rangés
  - Température ambiante élevée
  - Porte longuement ouverte

Bruit	Cause possible	Type de bruit
Bouillonnement et chuchotement	Du réfrigérant s'écoule dans le circuit frigorifique.	Bruit de fonctionnement normal
Sifflement et crachotement	Du réfrigérant gicle dans le circuit frigorifique.	Bruit de fonctionnement normal
Bourdonnement	L'appareil refroidi. Le volume sonore dépend de la puissance de réfrigération.	Bruit de fonctionnement normal
Bruits d'aspiration	La porte à amortisseur est ouverte et fermée.	Bruit de fonctionnement normal
Ronronnement et grésillement	Le ventilateur fonctionne.	Bruit de fonctionnement normal
Cliquetis	Les composants sont activés et désactivés.	Bruit de commutation normal
Pétarade ou ronflement	Les soupapes ou les clapets sont actifs.	Bruit de commutation normal

Bruit	Cause possible	Type de bruit	Corriger
Vibration	Montage incorrect	Bruit signalant une anomalie	Vérifier le montage. Aligner l'appareil.
Claquement	Équipement, objets à l'intérieur de l'appareil	Bruit signalant une anomalie	Fixer les pièces d'équipement. Laisser de l'espace entre les objets.

11.3 Problème technique

Cet appareil a été conçu et fabriqué pour en garantir la sécurité de fonctionnement et une grande longévité. Si une anomalie devait quand même se présenter pendant son fonctionnement, vérifier d'abord si le problème ne provient pas d'une erreur de manipulation. Dans ce cas, les frais qui

en résulteraient seraient à charge de l'utilisateur, même en période de garantie.

L'utilisateur peut remédier lui-même aux problèmes suivants.

11.3.1 Fonctionnement de l'appareil

Erreur	Cause	Mesures à prendre
L'appareil ne fonctionne pas.	→ L'appareil n'est pas allumé.	▶ Allumer l'appareil.
	→ La fiche n'est pas insérée correctement dans la prise.	▶ Vérifier la fiche.
	→ Le fusible de la prise est grillé.	▶ Vérifier le fusible.
	→ Panne de secteur	▶ Laisser l'appareil fermé. ▶ Protéger les aliments : poser les accumulateurs de froid de glace au-dessus des aliments ou utiliser un autre réfrigérateur si la panne de courant dure.* ▶ Ne pas recongeler les aliments décongelés.*
	→ La fiche de l'appareil frigorifique n'est pas correctement insérée dans l'appareil.	▶ Contrôler la fiche de l'appareil frigorifique.
La température n'est pas suffisamment basse.	→ La porte de l'appareil n'est pas fermée correctement.	▶ Fermer la porte de l'appareil.
	→ La ventilation et l'aération ne sont pas suffisantes.	▶ Dégager la grille d'aération et la nettoyer.
	→ La température ambiante est trop élevée.	▶ Solution au problème : (voir 1.2 Classes climatiques)
	→ L'appareil a été ouvert trop souvent ou trop longtemps.	▶ Attendre que la température requise se rétablisse d'elle-même. Si cela ne fonctionne pas, s'adresser au service client. (voir 11.4 Service client)
	→ La température est mal réglée.	▶ Régler la température sur plus froid et vérifier au bout de 24 heures.
	→ L'appareil est placé trop près d'une source de chaleur (cuisinière, radiateur, etc.).	▶ Changer l'emplacement de l'appareil ou de la source de chaleur.
	→ L'appareil n'a pas été inséré correctement dans la niche.	▶ Vérifier si l'appareil est inséré correctement et que la porte se ferme correctement.
Le joint de porte est défectueux ou doit être remplacé pour d'autres raisons.	→ Le joint de porte peut être changé. Il peut être remplacé facilement sans aucun outil.	▶ Contacter le service client. (voir 11.4 Service client)
L'appareil est gelé ou de l'eau de condensation se forme.	→ Le joint de la porte est peut-être sorti de sa rainure.	▶ Vérifier que le joint de porte est bien inséré dans la rainure.

11.3.2 Équipement

Erreur	Cause	Mesures à prendre
L'InfinitySpring ne fonctionne pas.*	→ De l'air est présent dans le système d'eau.	▶ Purger le système hydraulique. (voir 5.2 Mettre en service InfinitySpring*)
	→ L'arrivée d'eau n'est pas ouverte.	▶ Ouvrir l'arrivée d'eau.
Le débit d'eau à l'InfinitySpring est irrégulier.*	→ Le Perlator ist encrassé.	▶ Remplacer le Perlator. Contacter le service client. (voir 11.4 Service client)
	→ L'HydroBreeze n'est pas activé.	▶ Activer l'HydroBreeze.

Erreur	Cause	Mesures à prendre
L'HydroBreeze n'humidifie pas les produits réfrigérés.	→ Il n'y a pas suffisamment d'eau dans le réservoir d'eau.	▶ Remplir le réservoir d'eau.
	→ Des saletés sont présentes devant le concentrateur.	▶ Nettoyer l'HydroBreeze.
	→ Le réservoir d'eau n'est pas inséré correctement à la profondeur prévue.	▶ Encliqueter correctement le réservoir d'eau.
	→ Le couvercle du compartiment Fruit & Vegetable est réglé sur « faible humidité de l'air ».	▶ Régler le couvercle du compartiment Fruit & Vegetable sur « humidité de l'air élevée ».
L'éclairage interne ne s'allume pas.	→ L'appareil n'est pas allumé.	▶ Allumer l'appareil.
	→ La porte est restée ouverte pendant plus de 15 minutes.	▶ L'éclairage intérieur s'éteint automatiquement après environ 15 minutes si la porte reste ouverte.
	→ L'éclairage LED est défectueux ou le cache est endommagé.	▶ Contacter le service client. (voir 11.4 Service client)
Le compartiment congélateur ne se ferme pas.*	→ Le verrouillage s'encliquète quand la porte est ouverte.	▶ Actionner de nouveau la poignée.

11.4 Service client

Vérifiez d'abord si vous ne pouvez pas corriger vous-même l'anomalie (voir 11 Aide clients) . Si ce n'est pas le cas, adressez-vous au service client.

Vous trouverez l'adresse dans la brochure « Liebherr-Service » fournie ou sur home.liebherr.com/service.

AVERTISSEMENT

Réparation non effectuée par du personnel qualifié ! Blessures.

- ▶ Ne faire effectuer les réparations et interventions sur l'appareil et la ligne de réseau qui ne sont pas explicitement nommés (voir 10 Entretien) que par le S.A.V.
- ▶ Faire remplacer le câble d'alimentation endommagé uniquement par le fabricant ou par son service après-vente ou toute autre personne qualifiée.
- ▶ Sur les appareils équipés d'un connecteur IEC, le remplacement peut être effectué par le client.

11.4.1 Contacter le service client

Assurez-vous que les informations suivantes sont disponibles sur l'appareil :

- ❑ Désignation de l'appareil (modèle et indice)
- ❑ N° de SAV (entretien)
- ❑ N° de série (N° S)

- ▶ Ouvrir les informations sur l'appareil sur l'écran. (voir Informations de l'appareil)

-ou-

- ▶ Relever les informations sur l'appareil sur la plaque signalétique. (voir 11.5 Plaque signalétique)

- ▶ Prendre note des informations sur l'appareil.
- ▶ Avertir le service client : communiquer les erreurs et les informations sur l'appareil.
- ▷ Ceci vous permettra de bénéficier d'un service rapide et précis.
- ▶ Suivre les instructions supplémentaires du service client.

11.5 Plaque signalétique

La plaque signalétique se trouve derrière les tiroirs à l'intérieur de l'appareil.

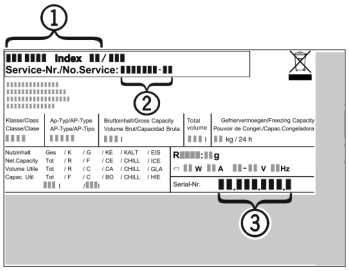

Fig. 222

(1) Désignation de l'appareil
(2) N° de SAV
(3) N° de série

- ▶ Lire les informations de la plaque signalétique.

12 Mettre hors service

- ▶ Vider l'appareil.
- ▶ Désactiver HydroBreeze. (voir Désactiver la fonction HydroBreeze)
- ▶ Éteindre l'appareil. (voir Activation et désactivation de l'appareil)
- ▶ Débrancher la fiche secteur de la prise.
- ▶ Si nécessaire, retirer la fiche de l'appareil frigorifique : retirer la fiche de l'appareil frigorifique du connecteur de l'appareil tout en la faisant bouger de gauche à droite.
- ▶ Nettoyer l'appareil. (voir 10.11 Nettoyer l'appareil)
- ▶ Laissez la porte ouverte pour éviter les mauvaises odeurs.

* selon le modèle et l'équipement

13 Élimination

S'assurer que les conditions suivantes sont bien respectées :

- ❑ Vous connaissez la signification des symboles apposés sur l'appareil. (voir 1.14 Symboles apposés sur l'appareil)
- ❑ Vous connaissez les consignes d'élimination. (voir 1.8 Élimination)

13.1 Préparer l’appareil à l’élimination

▶ Mettre l’appareil hors service. (voir 12 Mettre hors service)

13.2 Éliminer l'appareil en respectant l’environnement

AVERTISSEMENT

Fuite de réfrigérant et d’huile !
Incendie. Le réfrigérant est écologique mais inflammable. L’huile est également inflammable. En cas de fuite, le réfrigérant et l’huile peuvent s’enflammer en cas de concentration élevée et de contact avec une source de chaleur externe.

▶ Ne pas endommager la tuyauterie du circuit réfrigérant et le compresseur.

▶ Respecter les conseils relatifs au transport de l’appareil. (voir 3.6 Transporter l'appareil)
▶ Emporter l’appareil sans l’endommager.
▶ Éliminer l'appareil conformément aux prescriptions.

Scan QR Code and find digital operating and installation instructions.

home.liebherr.com

20260511 7088660-00

Liebherr-Hausgeräte GmbH
Memminger Straße 77-79
88416 Ochsenhausen
Deutschland

Instructions d'utilisation et de montage

FR NOTICE ORIGINALE

LIEBHERR

Sommaire

1 Informations de sécurité et avertissements..... 3
1.1 Utilisation conforme..... 3
1.2 Classes climatiques..... 3
1.3 Groupe d'utilisateurs..... 3
1.4 Installation et mise en service..... 4
1.5 Utilisation sûre de l'appareil..... 4
1.6 Nettoyage..... 4
1.7 Dysfonctionnements, endommagements et réparations..... 4
1.8 Élimination..... 4
1.9 Conformité..... 4
1.10 Substances SVHC selon le règlement REACH..... 5
1.11 Base de données EPREL..... 5
1.12 Licences open source..... 5
1.13 Pièces de rechange..... 5
1.14 Symboles apposés sur l'appareil..... 5
1.15 Niveaux d'avertissement..... 5

2 Vue d'ensemble de l'appareil..... 5
2.1 Articles fournis..... 5
2.2 Vue d'ensemble de l'appareil et de l'équipement... 6
2.3 SmartDevice..... 6

3 Installation et raccordement..... 6
3.1 Conditions d'installation..... 6
3.2 Dimensions du réfrigérateur..... 7
3.3 Dimensions de la niche..... 8
3.4 Poids de la façade de mobilier..... 9
3.5 Raccordement d'eau..... 9
3.6 Transporter l'appareil..... 9
3.7 Déballer l'appareil..... 9
3.8 Explication des symboles utilisés..... 10
3.9 Inversion du sens d'ouverture de la porte..... 10
3.10 Brancher le réfrigérateur à l'alimentation en eau.. 12
3.11 Installer l'appareil..... 13
3.12 Installation de plusieurs appareils..... 14
3.13 Eliminer l'emballage..... 14
3.14 Encastrer l'appareil dans la niche..... 14
3.14 Façades des meubles..... 21
3.15 Dimensions..... 21
3.16 Monter la (les) façade(s) de meuble..... 21
3.17 Régler l'écartement en évitant tout risque de collision..... 22
3.18 Brancher l'appareil sur le secteur..... 22

4 Fonctionnement de l'écran Touch & Swipe..... 23
4.1 Navigation et explication des symboles..... 23
4.2 Menus..... 23
4.3 Mode veille..... 24

5 Mise en service..... 24
5.1 Mettre l'appareil en marche (première mise en service)..... 24
5.2 Mettre le IceMaker en service..... 24

6 Stockage..... 25
6.1 Conseils de stockage..... 25
6.2 Compartiment congélateur..... 25
6.3 Durées de stockage..... 26

7 Économiser de l'énergie..... 26

8 Utilisation 26
8.1 Éléments de commande et d'affichage..... 26
8.1.1 Affichage d'état..... 26
8.1.2 Symboles d'affichage..... 26
8.2 Fonctionnement de l'appareil..... 26
8.2.1 Remarques sur les fonctions de l'appareil..... 26
Activation et désactivation de l'appareil..... 26
Température..... 27
SuperFrost..... 27
PartyMode 28
SabbathMode..... 28
EnergySaver 29
IceMaker / MaxIce 29
Alimentation en eau de l'IceMaker 31
TubeClean 31
Verrouillage de la saisie..... 31
Fonction rappel..... 32
Langue..... 32
Unité de température..... 32
Luminosité de l'écran..... 32
WiFi..... 33
Informations de l'appareil..... 34
Logiciel..... 34
Lancement du cycle de dégivrage..... 34
Alarme de la porte..... 34
Mode démo..... 35
Rétablissement des réglages d'usine..... 36
8.3 Messages..... 36
8.3.1 Aperçu des avertissements..... 36
8.3.2 Élimination des avertissements..... 37
8.3.3 Aperçu des rappels..... 37
8.3.4 Élimination des rappels..... 38

9 Équipement 38
9.1 Tiroirs..... 38
9.2 Compartiment coulissant avec IceTower..... 40
9.3 Tablettes en verre..... 41
9.4 IceMaker..... 42
9.5 VarioSpace..... 43
9.6 Accumulateur de froid..... 43
9.7 Séparateur de congélateur flexible..... 43

10 Entretien..... 43
10.1 Démonter/monter les systèmes télescopiques..... 43
10.2 Dégivrer l'appareil..... 46
10.3 Nettoyer l'appareil..... 46

11 Aide clients..... 47
11.1 Données techniques..... 47
11.2 Bruits de fonctionnement..... 47
11.3 Problème technique..... 48
11.4 Service client..... 49
11.5 Plaque signalétique..... 50

12 Mettre hors service **50**
13 Élimination **50**
13.1 Préparer l'appareil à l'élimination 50
13.2 Éliminer l'appareil en respectant l'environnement. 50

Le fabricant travaille sans cesse au perfectionnement de tous les modèles de ses produits. Nous comptons donc sur votre compréhension concernant des modifications éventuelles de forme, d'équipement et de technologie.

Symbole	Explication
	Lire le manuel d'utilisation Pour découvrir tous les avantages de votre nouvel appareil, veuillez lire attentivement les consignes figurant dans le présent manuel.
	Informations supplémentaires sur Internet Vous pouvez trouver les instructions au format numérique avec des informations complémentaires et dans d'autres langues sur Internet en scannant le QR-code sur la page de couverture de cette notice ou en saisissant votre numéro de service à l'adresse **home.liebherr.com/fridge-manuals**. Vous trouverez le numéro de service sur la plaque signalétique : *Fig.* Représentation à titre d'exemple
	Vérifier l'état de l'appareil Vérifier l'absence d'avaries de transport sur toutes les pièces. En cas de réclamation, adressez-vous au revendeur ou au service client.
	Divergences Le manuel d'utilisation est valable pour plusieurs modèles. Des divergences sont donc possibles. Les paragraphes concernant uniquement un certain type d'appareils sont indiqués par un astérisque (*).
	Instructions et résultats Les instructions sont indiquées par ▶. Les résultats sont indiqués par ▷.
	Vidéos Les vidéos des appareils sont disponibles sur la chaîne YouTube de Liebherr-Hausgeräte.

Licences open source :

L'appareil embarque des composants logiciels utilisant des licences open source. Vous trouverez des informations concernant les licences open source à cette adresse : **home.liebherr.com/open-source-licences**

Ces informations utilisateur concernent les appareils suivants :

SIFN..	51..
SIFNbsdi	51..

Remarque
Si la désignation de votre appareil comporte un N, il s'agit d'un appareil NoFrost.

1 Informations de sécurité et avertissements

Conservez soigneusement ces informations utilisateur afin de pouvoir vous y référer à tout moment.

Si l'appareil est confié à de nouveaux propriétaires, ces informations utilisateur doivent leur être transmises.

Pour pouvoir utiliser l'appareil correctement et en toute sécurité, lisez soigneusement ces informations utilisateur avant de l'installer et de l'utiliser. Suivez toujours les instructions, les consignes de sécurité et les avertissements qui y figurent. Ils sont importants pour vous permettre d'installer et d'utiliser l'appareil en toute sécurité et de manière impeccable.

1.1 Utilisation conforme

- Cet appareil est prévu pour un usage domestique et domaines d'utilisation similaires, par exemple :
  - dans les cuisines du personnel des magasins, des bureaux et autres lieux de travail
  - dans un environnement agricole et par les clients des hôtels, motels et autres hébergements
  - dans les pensions servant le petit-déjeuner
  - dans le cadre de services de restauration et autres prestations semblables dans le commerce de gros
- Autres utilisations :
  - Tous les autres types d'utilisation sont interdits.

1.2 Classes climatiques

En fonction de sa classe climatique, l'appareil est conçu pour fonctionner à certaines températures ambiantes. La classe climatique de votre appareil est indiquée sur la plaque signalétique.

Remarque
▶ Pour garantir un fonctionnement impeccable de l'appareil, respecter les températures ambiantes indiquées.

Classe climatique	pour les températures ambiantes
SN	10 °C à 32 °C
N	16 °C à 32 °C
ST	16 °C à 38 °C
T	16 °C à 43 °C
SN-ST	10 °C à 38 °C
SN-T	10 °C à 43 °C

1.3 Groupe d'utilisateurs

- Cet appareil peut être utilisé par les enfants à partir de 8 ans, ainsi que par les personnes présentant un handicap physique, sensoriel ou mental ou ne disposant pas d'une expérience et de connaissances suffisantes à condition qu'elles soient sous surveillance ou aient reçu des instructions concernant l'utilisation en toute sécurité de l'appareil et les dangers qui en résultent.
- Les enfants ne doivent pas jouer avec l'appareil.

- Les enfants ne doivent pas effectuer de nettoyage et d'opérations de maintenance utilisateur sans surveillance.
- Les enfants âgés de 3 à 8 ans ne doivent ni charger, ni décharger l'appareil.

1.4 Installation et mise en service

- Ne monter et ne raccorder l'appareil que conformément aux instructions des informations utilisateur.
- Installer l'appareil conformément aux instructions des informations utilisateur afin d'éviter tout basculement de l'appareil.
- Ne pas fermer les ouvertures de ventilation du boîtier de l'appareil ou de l'enceinte d'installation.
- Ne pas endommager le câble de raccordement au secteur. Ne jamais utiliser l'appareil si le câble de raccordement au secteur est défectueux.
- Ne pas placer de multiprises mobiles ou blocs d'alimentation derrière l'appareil.
- La prise doit être facile d'accès afin de pouvoir débrancher rapidement l'appareil du secteur en cas d'urgence. Elle doit se trouver à bonne distance du dos de l'appareil.

Appareils avec raccordement d'eau fixe :

- Ne connecter le raccordement d'eau fixe qu'à l'alimentation en eau potable afin d'éviter toute intoxication par de l'eau contaminée.
- Ne raccorder l'appareil à l'alimentation en eau potable qu'avec le jeu de tuyaux neuf fourni avec l'appareil. Ne pas réutiliser d'anciens jeux de tuyaux : les jeter.

1.5 Utilisation sûre de l'appareil

- Ne pas stocker de substances explosives dans l'appareil, par exemple des bacs aérosols contenant un gaz propulseur inflammable. Pour reconnaître ces produits en bombe, reportez-vous à l'étiquette indiquant leur composition ou recherchez le symbole représentant une flamme. En cas de fuite, ces gaz risquent en effet de s'enflammer au contact des composants électriques.
- Maintenez les bougies allumées, les lampes et autres objets présentant des flammes nues à distance de l'appareil afin d'éviter d'y mettre le feu.
- Les boissons alcoolisées ou autres contenants comportant de l'alcool doivent être impérativement fermés hermétiquement. En cas de fuite, l'alcool risque en effet de s'enflammer au contact des composants électriques.
- Éviter tout contact prolongé de la peau avec les surfaces froides ou les produits réfrigérés/surgelés. Utiliser par exemple des gants de protection.
- Le réfrigérant contenu (indications figurant sur la plaque signalétique) est écologique, mais inflammable. Toute fuite de réfrigérant peut être source d'incendie.
  - Ne pas endommager le circuit de réfrigération.
  - Ne pas utiliser de sources d'inflammation à l'intérieur de l'appareil.
  - Ne pas utiliser d'appareils électriques à l'intérieur de l'appareil (ex. : nettoyeur vapeur, radiateurs).
  - En cas de fuite de réfrigérant : Éloignez toute flamme vive ou source d'ignition à proximité de la fuite. Aérez convenablement la pièce. Informez-en le service client.
- N'ouvrir la porte que brièvement. Vous éviterez ainsi que la température à l'intérieur de l'appareil ne s'élève.
- Ne pas mettre les mains entre la porte et l'appareil lors de l'ouverture et de la fermeture. Vous risqueriez de vous coincer les doigts.
- La température dans la zone la plus chaude de l'appareil peut être supérieure à la valeur réglée.

1.6 Nettoyage

- Nettoyer régulièrement les surfaces en contact avec les aliments.
- Pour accélérer le dégivrage, n'utilisez jamais d'appareil chauffant électrique, de nettoyeur vapeur, de flamme vive ou de bombe dégivrante.
- N'éliminez pas la glace avec des objets pointus.

1.7 Dysfonctionnements, endommagements et réparations

- Si le câble de raccordement au secteur de l'appareil est endommagé, le remplacer.
- Les réparations et interventions sur l'appareil doivent être réservées au seul service après-vente ou à un personnel spécialisé ayant été formé à cet effet.
- En cas de dysfonctionnements et de défaillances de l'appareil, débranchez la fiche secteur ou arrêtez le fusible. Si la fiche secteur est débranchée, tenez toujours le connecteur. Ne tirez pas sur le câble.

1.8 Élimination

- L'appareil contient des matériaux précieux, comme l'indique le symbole correspondant. (voir 1.14 Symboles apposés sur l'appareil)
  - Ne pas éliminer l'appareil avec les ordures ménagères.
  - Éliminer l'appareil gratuitement auprès des centres locaux de recyclage/de traitement des matériaux réutilisables par le biais de réservoirs de stockage de classe 1.
  - Lors de l'achat d'un nouvel appareil, rapporter gratuitement l'ancien appareil au magasin.
  - S'informer à propos des possibilités de retour.
- Des données personnelles sont susceptibles de se trouver sur votre appareil.
  - Effacer les données personnelles avant élimination.
- L'appareil contient du réfrigérant (indications figurant sur la plaque signalétique) et de l'huile. Le réfrigérant contenu est écologique, mais inflammable. L'huile contenue est elle aussi inflammable. Le réfrigérant et l'huile qui s'échappent peuvent s'enflammer si leur concentration est suffisamment élevée et s'ils entrent en contact avec une source de chaleur externe.
  - Ne pas endommager le circuit de réfrigération.
  - N'éliminer l'appareil que conformément aux instructions des informations utilisateur.

1.9 Conformité

L'étanchéité du circuit réfrigérant est éprouvée. À l'état monté, l'appareil est conforme aux prescriptions de sécurité applicables et satisfait aux exigences des directives correspondantes.

Pour le marché UE :	L'appareil répond à la directive 2014/53/UE.
Pour le marché GB :	L'appareil est conforme aux Radio Equipment Regulations 2017 SI 2017 No. 1206.

Le texte intégral de la déclaration CE de conformité est disponible sur le site web suivant : www.Liebherr.com

1.10 Substances SVHC selon le règlement REACH

- En cliquant sur le lien ci-dessous, vous pouvez vérifier si votre appareil contient des substances SVHC selon le règlement REACH :
  https://go.liebherr.com/z3eewm

1.11 Base de données EPREL

- À compter du 1er mars 2021, des informations concernant l'étiquetage énergétique et les exigences en matière d'écoconception seront disponibles dans la base de données européenne des produits (EPREL). Cette base de données des produits est accessible par le biais du lien suivant https://eprel.ec.europa.eu/. Vous y serez invité à saisir l'identifiant du modèle. L'identifiant du modèle se trouve sur la plaque signalétique.

1.12 Licences open source

- L'appareil embarque des composants logiciels utilisant des licences open source. Vous trouverez des informations concernant les licences open source à cette adresse :
  home.liebherr.com/open-source-licences

1.13 Pièces de rechange

- La disponibilité des pièces de rechange pour les pièces fonctionnelles et les pièces d'équipement pouvant être stockées est de 15 ans.

1.14 Symboles apposés sur l'appareil

	Ce symbole peut être apposé sur le compresseur. Il fait référence à l'huile qui s'y trouve et prévient des dangers suivants : Peut être mortel en cas d'ingestion et de pénétration dans les voies respiratoires. Cette remarque ne vaut que pour le recyclage. Dans le cadre d'un fonctionnement normal, il n'existe aucun danger. Ne retirez pas ce symbole.
	Avertissement : Risque d'incendie dû à des substances inflammables. Ce symbole peut être apposé sur le condenseur, mais peut également se trouver à d'autres endroits sur l'appareil. Ce symbole met en garde concernant les substances inflammables. Ne retirez pas ce symbole.
	Ce symbole ou un symbole semblable est susceptible de se trouver à l'arrière de l'appareil. Il indique que des panneaux d'isolation sous vide ou des panneaux de perlite se trouvent dans la porte et/ou dans le boîtier. Cette remarque ne vaut que pour le recyclage. Ne retirez pas ce symbole.
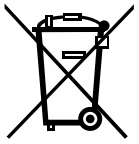	Ce symbole se trouve sur la plaque signalétique. Il indique que l'appareil contient des matériaux précieux et que vous ne devez pas le jeter avec les ordures ménagères. (voir 1.8 Élimination)

1.15 Niveaux d'avertissement

DANGER	Désigne une situation de danger immédiate qui entraînera des blessures graves voire mortelles si vous ne l'évitez pas.
AVERTISSEMENT	Désigne une situation de danger qui entraînerait des blessures graves voire mortelles si vous ne l'évitiez pas.
PRUDENCE	Désigne une situation de danger qui entraînerait des blessures légères ou moyennes si vous ne l'évitiez pas.
ATTENTION	Désigne une situation de danger qui peut entraîner des dommages matériels si vous ne l'évitez pas.
Remarque	Désigne des consignes et conseils utiles.

2 Vue d'ensemble de l'appareil

2.1 Articles fournis

Contrôlez toutes les pièces pour détecter les éventuels dommages dus au transport. Pour toute réclamation, contactez le revendeur ou le service client. (voir 11.4 Service client)

La livraison est composée des pièces suivantes :

- Appareil intégré
- Équipement (en fonction du modèle)
- Matériel de montage (en fonction du modèle)
- « Quick Start Guide »
- « Installation Guide »*
- Brochure SAV

2.2 Vue d'ensemble de l'appareil et de l'équipement

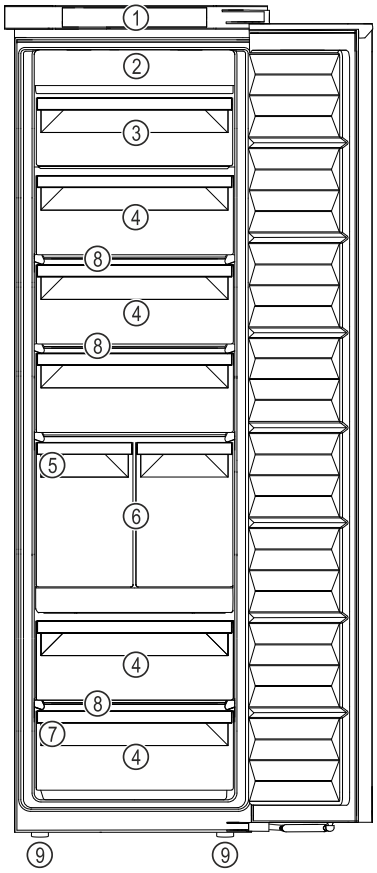

Fig. 1 Représentation à titre d'exemple

(1) Éléments de commande
(2) NoFrost
(3) Tiroir basculable
(4) Tiroir
(5) IceMaker
(6) IceTower
(7) Plaque signalétique
(8) VarioSpace
(9) Pieds réglables

2.3 SmartDevice

SmartDevice est la solution de mise en réseau pour votre congélateur.

Si votre appareil est compatible avec SmartDevice ou préparé pour cela, vous pouvez rapidement et facilement intégrer votre appareil à votre réseau Wi-Fi. L'application SmartDevice vous permet de contrôler votre appareil à partir d'un terminal mobile. L'application SmartDevice dispose de fonctions et possibilités de réglage supplémentaires.

Appareil compatible avec SmartDevice :	Votre appareil est compatible avec SmartDevice. Pour connecter votre appareil au Wi-Fi, vous devez télécharger l'application SmartDevice.
Informations supplémentaire sur SmartDevice :	**smartdevice.liebherr.com**

Télécharger l'application SmartDevice :

Une fois l'application SmartDevice installée et configurée, vous pouvez connecter votre appareil à votre réseau WLAN à l'aide de l'application SmartDevice et de la fonction WLAN (voir WiFi) de l'appareil.

Remarque
La fonction SmartDevice n'est pas disponible dans les pays suivants : Russie, Biélorussie et Kazakhstan.

3 Installation et raccordement

3.1 Conditions d'installation

Les conditions d'installation sont déterminantes pour garantir un fonctionnement sûr, efficace et impeccable de votre appareil.

- Veuillez respecter toutes les consignes de sécurité.
- Tenez compte du lieu d'installation et de la position dans la pièce.

AVERTISSEMENT
Risque d'incendie en cas d'installation inappropriée !
Si un câble d'alimentation ou une fiche touche l'arrière de l'appareil, les vibrations de l'appareil peuvent endommager le câble d'alimentation ou la fiche, provoquant ainsi un court-circuit.

▶ Veillez à ce qu'aucun câble d'alimentation ne se coince sous l'appareil lorsque vous l'installez.
▶ Placer l'appareil de façon à ce qu'il n'y ait pas de contact avec la fiche ou le câble d´ alimentation.
▶ Ne brancher aucun appareil sur les prises situées à l'arrière de l'appareil.
▶ Les multiprises et autres appareils électroniques (p. ex. transformateurs halogènes) ne doivent **pas** être placés et exploités derrière l'appareil.

AVERTISSEMENT
Risque d'incendie dû à l'humidité !
Lorsque des pièces sous tension ou le câble de raccordement au secteur deviennent humides, un court-circuit peut se produire.

▶ L'appareil a été conçu pour être placé dans des locaux fermés. Ne pas exploiter l'appareil dehors ou dans des endroits humides non à l'abri de projections d'eau.

AVERTISSEMENT
Fuite de réfrigérant et d'huile !
Incendie. Le réfrigérant est écologique mais inflammable. L'huile est également inflammable. En cas de fuite, le réfrigérant et l'huile peuvent s'enflammer en cas de concentration élevée et de contact avec une source de chaleur externe.

▶ Ne pas endommager la tuyauterie du circuit réfrigérant et le compresseur.

3.1.1 Lieu d'installation

- N'installer et n'utiliser l'appareil que dans des pièces fermées.
- N'utiliser l'appareil qu'une fois monté.
- Si l'appareil est installé dans un milieu très humide, de l'eau de condensation peut se former à l'extérieur de l'appareil.
  Assurez-vous toujours que la ventilation est suffisante sur le lieu d'installation.
- Plus la quantité de réfrigérant dans l'appareil est importante, plus la pièce d'installation de l'appareil doit être grande. Dans les pièces trop petites, en cas de fuite, un mélange gaz-air inflammable peut être produit. Pour 8 g de réfrigérant, la pièce d'installation doit présenter une superficie d'au moins 1 m^3. Les indications concernant le réfrigérant contenu sont indiquées sur la plaque signalétique à l'intérieur de l'appareil.
- Le sol doit être horizontal et plan.

3.1.2 Position dans la pièce

- Ne montez pas l'appareil à un endroit directement exposé aux rayons du soleil ni près d'un chauffage ou de tout autre équipement similaire.
- Vous pouvez monter l'appareil juste à côté d'un four.
- En cas de montage de l'appareil directement à côté d'un four, la consommation d'énergie peut légèrement augmenter. Cela dépend de la durée d'utilisation et de l'intensité d'utilisation du four.
- Ne monter l'appareil que dans un meuble solide.
- Il est interdit d'utiliser l'appareil dans les zones à risque d'explosion.

3.2 Dimensions du réfrigérateur

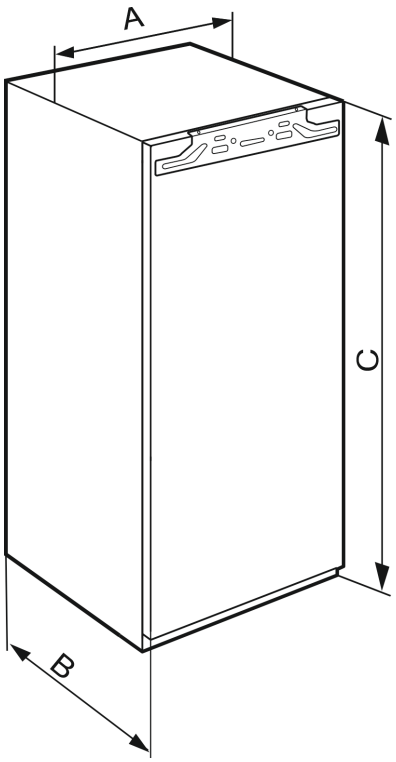

*Fig. 2 **

IFN..(i) 35..*	
A (mm)	559
B (mm)	546
C (mm)	712

Hauteur de niche 720 - appareils à une porte

IFN..(i) 39.. / IR..(i) 39.. / SIBa20i 3905 / SIFN..i 39..*	
A (mm)	559
B (mm)	546
C (mm)	872

Hauteur de niche 880 - appareils à une porte

IR(B)..(i) 41.. / IRBbsbi 4170 / SIFN..i 41..*	
A (mm)	559
B (mm)	546
C (mm)	1213

Hauteur de niche 1220 - appareils à une porte

IR(B)..(i) 45.. / IRBbsbi 4570 / SIFN..i 45..*	
A (mm)	559
B (mm)	546
C (mm)	1395

Hauteur de niche 1400 - appareils à une porte

IR(B)(P)..(i) 51.. / IRD..i 51.. / IRBbsci 5170 / IRBbsci 5171 / IRBPbsci 5170 / IKB 51Vc50i / IKB 51Vc51i / IK 51Ve00 / IK 51Ve01 / IK 51Vd00 / SIFN..(i) 51.. / SIFNbsdi 51.. / IK(B).. 1780 / IK(B).. 1784 / SIGN 51Vd28*	
A (mm)	559
B (mm)	546
C (mm)	1770

Hauteur de niche 1780 - appareils à une porte

3.3 Dimensions de la niche

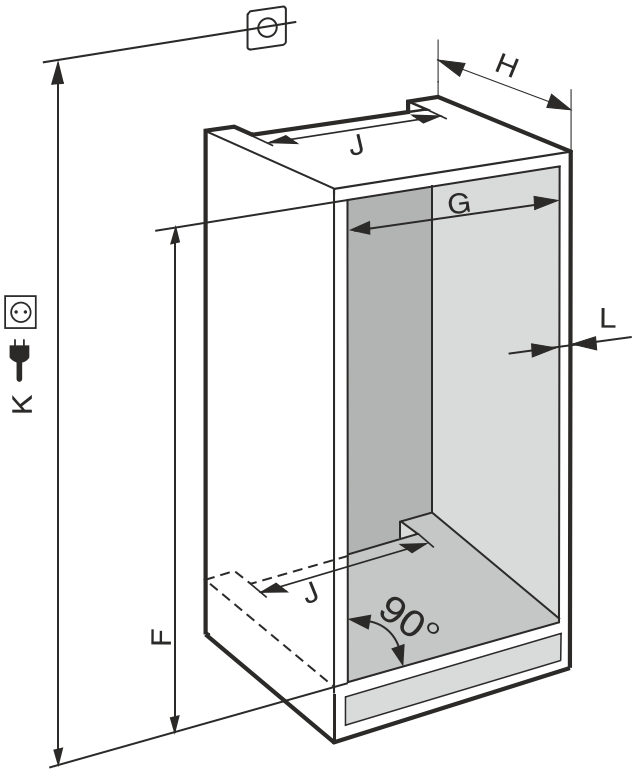

Fig. 3 ***(K) :*** *max. 2100 mm*

Tenir compte des informations suivantes pour les appareils avec raccord d'eau fixe :

- Raccord d'eau (voir 3.5 Raccordement d'eau)
- Raccorder l'appareil à l'arrivée d'eau (voir 3.10 Brancher le réfrigérateur à l'alimentation en eau)

IFN..(i) 35..*	
F (mm)	714 à 730
G (mm)	560 à 570
H (mm)	min. 550, 560 recommandé
J (mm)	min. 500
L (mm)	max. 19

IFN..(i) 39.. / IR..(i) 39.. / SIBa20i 3905 / SIFN..i 39..*	
F (mm)	874 à 890
G (mm)	560 à 570
H (mm)	min. 550, 560 recommandé
J (mm)	min. 500
L (mm)	max. 19

IR(B)..(i) 41.. / IRBbsbi 4170 / SIFN..i 41..*	
F (mm)	1216 à 1236
G (mm)	560 à 570
H (mm)	min. 550, 560 recommandé
J (mm)	min. 500
L (mm)	max. 19

IR(B)..(i) 45.. / IRBbsbi 4570 / SIFN..i 45..*	
F (mm)	1397 à 1413
G (mm)	560 à 570
H (mm)	min. 550, 560 recommandé
J (mm)	min. 500
L (mm)	max. 19

IR(B)..(i) 45.. / IRBbsbi 4570 / SIFN..i 45..*	
G (mm)	560 à 570
H (mm)	min. 550, 560 recommandé
J (mm)	min. 500
L (mm)	max. 19

IC(B)(N)..(i) 51.. / ICBNbsci 5173 / IKG 51Ve03 / IKGN 51Vc03 / ICNbsci 5173 / IKGN 51Ve03 / IKGBN 51Vd23i / IR(B)(P)..(i) 51.. / IRD..i 51.. / IRBbsci 5170 / IRBbsci 5171 / IRBPbsci 5170 / IKB 51Vc50i / IKB 51Vc51i / IK 51Vd00 / IK 51Ve00 / IK 51Ve01 / IK(B).. 1780 / IK(B).. 1784 / IKGNc 1783 / SICN..i 51.. / SIFN..(i) 51.. / SIFNbsdi 51.. / SIGN 51Vd28 / IC(B)Ndx 5173*	
F (mm)	1772 à 1788
G (mm)	560 à 570
H (mm)	min. 550, 560 recommandé
J (mm)	min. 500
L (mm)	max. 19

La consommation énergétique déclarée a été déterminée pour une profondeur de meuble de cuisine de 560 mm. Avec une profondeur de meuble de cuisine de 550 mm, l'appareil reste entièrement fonctionnel, mais sa consommation énergétique est légèrement supérieure.

▶ Contrôler l'épaisseur de cloison des meubles adjacents : elle doit être au minimum de 16 mm .
▶ Ne monter le réfrigérateur que dans un meuble de cuisine stable et solide. Fixer le meuble pour éviter qu'il se renverse.
▶ Ajuster le meuble de cuisine avec un niveau à bulle et une équerre, et compenser avec des cales si nécessaire.
▶ S'assurer que le plancher et les parois latérales du meuble sont positionnés perpendiculairement.

3.3.1 Exigences de ventilation

ATTENTION
Ouvertures de ventilation recouvertes !
Dommages. L'appareil peut surchauffer, risquant de réduire la durée de vie de différentes parties de l'appareil et d'engendrer un fonctionnement limité.

▶ Toujours garantir une bonne aération et ventilation.
▶ Ne pas obstruer les ouvertures ou la grille d'aération dans le bâti de l'appareil et le meuble de cuisine (appareil encastrable).
▶ Toujours laisser dégagées les fentes d'aération du ventilateur.

Les sections de ventilation doivent être scrupuleusement respectées :

- La profondeur du conduit d'aération au dos du meuble doit atteindre au moins 38 mm.
- Pour les sections d'aération et de ventilation dans la plinthe du meuble et la transformation du meuble en haut 200 cm^2 au moins sont nécessaires.
- En règle générale, plus la section d'aération est large, moins l'appareil consomme d'énergie.

Pour le bon fonctionnement du réfrigérateur, une ventilation et une aération suffisantes sont nécessaires. Les grilles d'aération prévues en usine garantissent une section d'aération efficace au niveau du réfrigérateur de 200 cm^2. En cas de remplacement de la grille d'aération par un bandeau, ce dernier doit avoir une section d'aération au moins égale ou supérieure à celle de la grille d'aération du fabricant.

3.4 Poids de la façade de mobilier

ATTENTION
Risque d'endommagement si la façade de mobilier est trop lourde !
Une façade de mobilier trop lourde peut entraîner des dommages aux charnières et des dysfonctionnements.
▶ Avant de monter la façade de mobilier, s'assurer qu'elle ne dépasse pas le poids maximal autorisé.

Hauteur de niche (mm)	Poids maximal de la façade de mobilier (kg)
720	16
880	16
1020	13
1220	19
1400	21
1580	22
1780	26

Réfrigérateurs et congélateurs à une porte

3.5 Raccordement d'eau

Si votre réfrigérateur est équipé d'un raccordement d'eau fixe, un tuyau correspondant est fourni dans votre réfrigérateur.

Remarque
Vous pouvez acheter un tuyau d'une autre longueur comme accessoire.

Aperçu des dimensions pour le raccordement à l'eau :	(voir 3.5 Raccordement d'eau)
Exigences en matière de pression de l'eau :	(voir 3.5 Raccordement d'eau)
Réaliser le raccordement à l'eau :	(voir 3.10 Brancher le réfrigérateur à l'alimentation en eau)

3.5.1 Dimensions pour le raccordement à l'eau

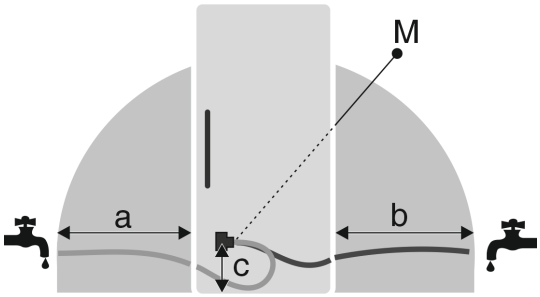

Fig. 4
(a) Longueur de tuyau maximale disponible
(b) Longueur de tuyau maximale disponible
(c) Distance entre l'électrovanne et le sol
(M) Électrovanne

a	b	c
~ 1200 mm	~ 1200 mm	~ 55 mm

3.5.2 Pression de l'eau

Le tuyau d'arrivée d'eau et l'électrovanne du réfrigérateur sont adaptés à une pression d'eau allant jusqu'à 1 MPa (10 bar).

Pour être sûr que votre réfrigérateur fonctionne correctement (débit, taille des glaçons, niveau sonore), respectez la pression d'eau suivante :

Pression d'eau :	
bar	MPa
1,5 à 6,2	0,15 à 0,62

Si la pression est supérieure à 6,2 bar :
▶ Installer un réducteur de pression en amont.
▶ Réaliser le raccordement à l'eau. (voir 3.10 Brancher le réfrigérateur à l'alimentation en eau)

3.6 Transporter l'appareil

3.6.1 Transporter l'appareil en vue de la mise en service initiale

S'assurer que les conditions suivantes sont bien respectées :
❑ L'appareil est emballé.
❑ L'appareil est à la verticale.

▶ Transporter l'appareil à deux personnes.
▶ Déballer l'appareil. (voir 3.7 Déballer l'appareil)

3.6.2 Transporter l'appareil après la mise en service initiale

Veuillez respecter les instructions suivantes si vous souhaitez transporter ou déplacer l'appareil après la mise en service initiale.

S'assurer que les conditions suivantes sont bien respectées :
❑ L'appareil est vidé.
❑ L'appareil est à la verticale.
❑ Appareil avec porte(s) : La porte est sécurisée contre toute ouverture inopinée.
❑ Appareil avec chariot à glissière : Le chariot à glissière est sécurisé contre toute ouverture inopinée.
❑ L'appareil est démonté.

▶ Transporter l'appareil à deux personnes.

3.7 Déballer l'appareil

Si l'appareil est endommagé, contacter immédiatement le fournisseur avant son raccordement.
▶ Vérifier l'absence d'avaries de transport sur l'appareil et l'emballage. Adressez-vous immédiatement au fournisseur en cas de suspicion de dommages quels qu'ils soient.
▶ Retirer du dos ou des parois latérales de l'appareil tous les objets susceptibles de gêner une installation en bonne et due forme ou d'entraver la ventilation et l'aération.
▶ Enlever tous les films de protection de l'appareil. Ne pas utiliser pour ce faire d'objets pointus ou acérés !

3.8 Explication des symboles utilisés

	Cette opération implique un risque de blessures ! Veuillez respecter les consignes de sécurité !
	Cette consigne est valable pour plusieurs modèles d'appareils. Vous ne devez effectuer cette opération que si elle s'applique à votre appareil.
	Pour le montage, veuillez suivre la description détaillée qui figure dans la partie texte du mode d'emploi.
	Cette section s'applique aussi bien aux appareils à une porte qu'aux modèles à deux portes.
	Sélectionnez l'une des options suivantes : Appareil avec ouverture de porte à droite ou à gauche.
	Étape de montage nécessaire avec IceMaker et/ou InfinitySpring.
	Ne desserrer ou serrer que légèrement les vis.
	Serrer fermement les vis.
	Vérifiez si l'opération suivante est nécessaire pour votre modèle.
	Vérifiez que les composants utilisés sont bien montés/en place.
	Mesurez la dimension prédéfinie et corrigez-la si nécessaire.
	Outillage de montage : Mètre pliant
TORX® 20	Outillage de montage : Visseuse sans fil et embout Pour une meilleure accessibilité des vis, nous recommandons l'utilisation d'un embout long.
	Outillage de montage : Niveau à bulle
SW7 SW10	Outillage de montage : Clé plate de 7 et de 10
	Deux personnes sont nécessaires pour réaliser cette opération.
	L'opération s'effectue à l'emplacement marqué sur l'appareil.
	Accessoires de montage : Ficelle
	Accessoires de montage : Équerre
	Accessoires de montage : Tournevis
	Accessoires de montage : Pinces
	Accessoires de montage : Marqueur effaçable
	Éléments fournis : Retirer les composants
	Éliminer correctement les composants qui ne sont plus nécessaires.

3.9 Inversion du sens d'ouverture de la porte

Outil

Fig. 5

*** selon le modèle et l'équipement**

ATTENTION
Composants sous tension !
Endommagement de composants électriques.
▶ Débrancher la fiche secteur avant de remplacer la butée de porte.

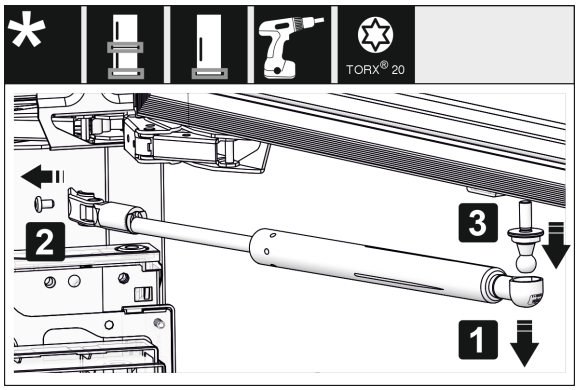

Fig. 6

▶ Retirer l'amortisseur de fermeture : enlever l'amortisseur de fermeture du pivot sphérique (1), dévisser l'élément de fixation (2). Démonter le pivot sphérique avec un tournevis (3).

Remarque
Si l'amortisseur de fermeture est situé juste au-dessus du sol, vous ne pourrez démonter le tourillon que si la porte est démontée.

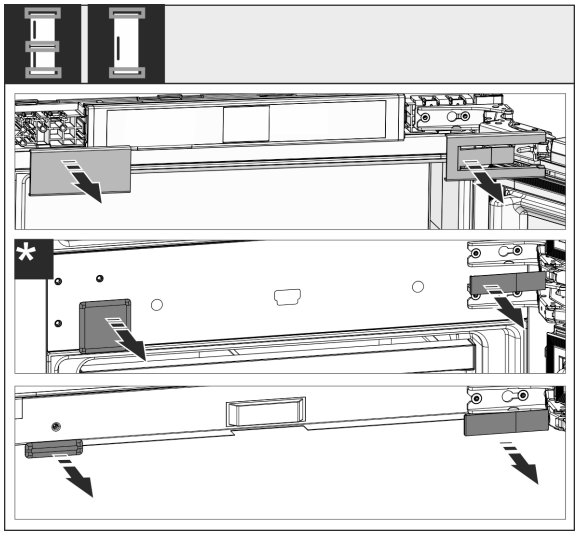

Fig. 7

▶ Retirer les caches.

Remarque
Lors du retrait des caches, veiller à ne pas rayer la surface.

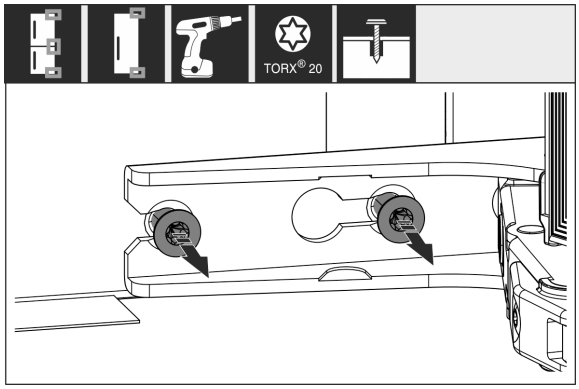

Fig. 8

▶ Desserrer les vis de **toutes** les charnières, sans les retirer.

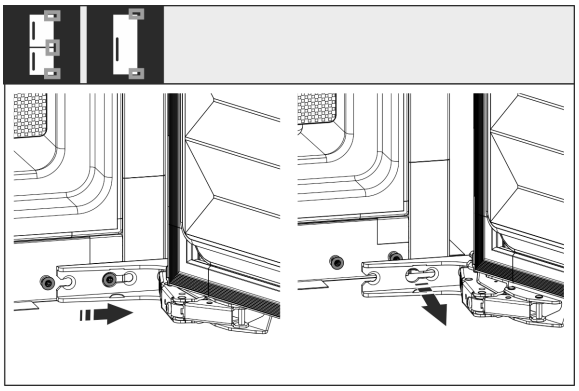

*Fig. 9 **

▶ Retirer la porte : Pousser la porte vers l'avant puis vers l'extérieur, la décrocher et la mettre de côté.

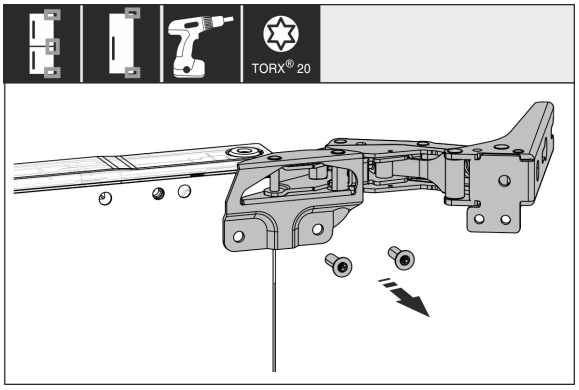

Fig. 10

▶ Dévisser toutes les charnières et les mettre de côté avec les vis.

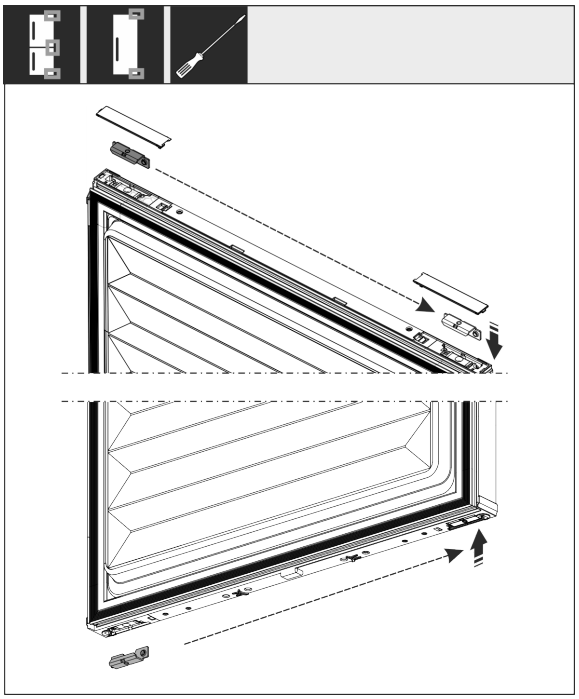

Fig. 11

▶ Desserrer les équerres supérieures et inférieures de la porte et les déplacer. L'équerre doit être déplacée pour pouvoir visser les charnières.

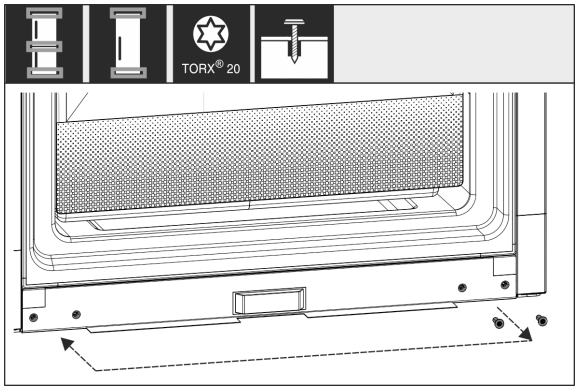

Fig. 12

▶ Déplacer les vis pour fixer les charnières. Après avoir déplacé les vis, ne pas les serrer à fond, les charnières devront être suspendues par la suite.

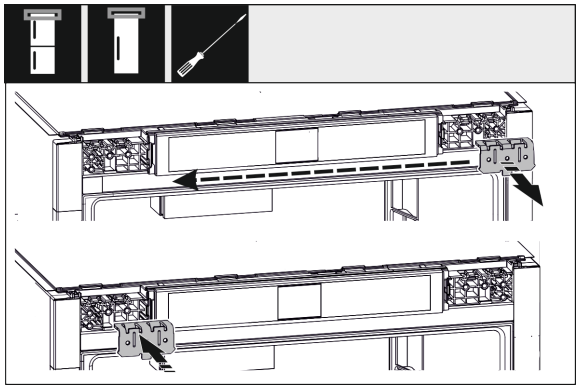

Fig. 13

▶ Déplacer les équerres de fixation de l'autre côté.

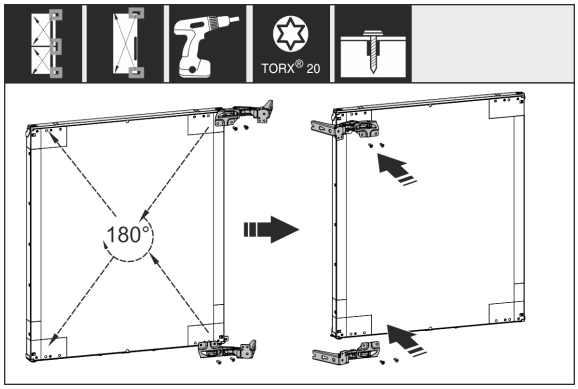

Fig. 14

▶ Déplacer de l'autre côté toutes les charnières tournées de 180° et les serrer à fond.

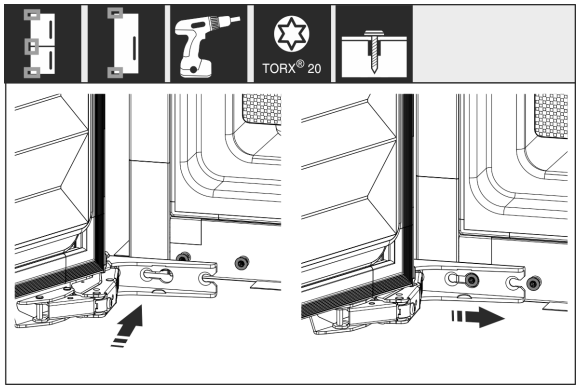

*Fig. 15 **

▶ Remonter la porte : Suspendre la porte avec les charnières et serrer les vis.

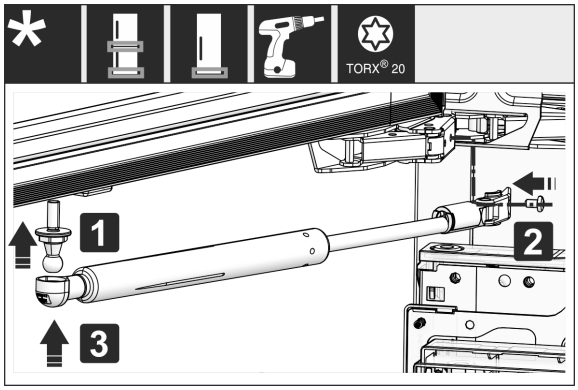

Fig. 16

▶ Remonter l'amortisseur de fermeture : Visser le pivot sphérique (1), serrer à fond la fixation (2) et suspendre l'amortisseur de fermeture dans le pivot sphérique.

▶ Vérifier toutes les vis et les serrer de nouveau si nécessaire.

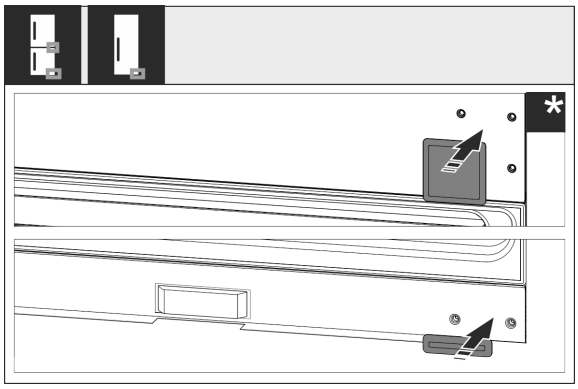

Fig. 17

▶ Remonter les caches inférieur et central. Remonter les caches restants seulement après encastrement dans le meuble.

3.10 Brancher le réfrigérateur à l'alimentation en eau

S'assurer que les conditions suivantes sont bien respectées :

- ❑ Les dimensions pour le raccordement à l'alimentation en eau sont connues et respectées. (voir 3.5.1 Dimensions pour le raccordement à l'eau)
- ❑ La pression d'eau correcte est respectée. (voir 3.5.1 Dimensions pour le raccordement à l'eau)
- ❑ L'alimentation en eau du réfrigérateur se fait par la conduite d'eau froide, qui a été conçue pour résister à la pression de service et qui est raccordée à l'alimentation en eau potable.
- ❑ Tous les appareils et dispositifs utilisés pour l'arrivée d'eau doivent être conformes aux prescriptions en vigueur dans le pays d'utilisation.
- ❑ L'arrière de l'appareil est accessible pour vous permettre de raccorder l'appareil à l'alimentation en eau potable.
- ❑ Le tuyau joint est utilisé. Les anciens tuyaux ont été jetés.
- ❑ Un filtre doté d'un joint d'étanchéité se trouve dans le raccord du tuyau.
- ❑ Un robinet est placé entre le tuyau et l'arrivée d'eau domestique afin que vous puissiez couper l'arrivée d'eau en cas de besoin.
- ❑ Le robinet est situé à l'extérieur de la partie arrière du réfrigérateur et est facilement accessible. Cela vous permet d'insérer le réfrigérateur le plus profondément possible dans la niche du meuble et, en cas de besoin, de fermer rapidement le robinet d'eau.

*** selon le modèle et l'équipement**

AVERTISSEMENT
Risque d'électrocution par l'eau !
- ▶ Avant le raccordement à la conduite d'eau : Débrancher l'appareil de la prise.
- ▶ Avant le raccordement à des conduites d'arrivée d'eau : Couper l'alimentation en eau
- ▶ S'assurer que seul un personnel qualifié raccorde le réfrigérateur à l'alimentation en eau potable.

AVERTISSEMENT
Risque d'intoxication par l'eau contaminée !
- ▶ Raccorder uniquement à une source d¡alimentation en eau potable.

3.10.1 Raccorder le tuyau

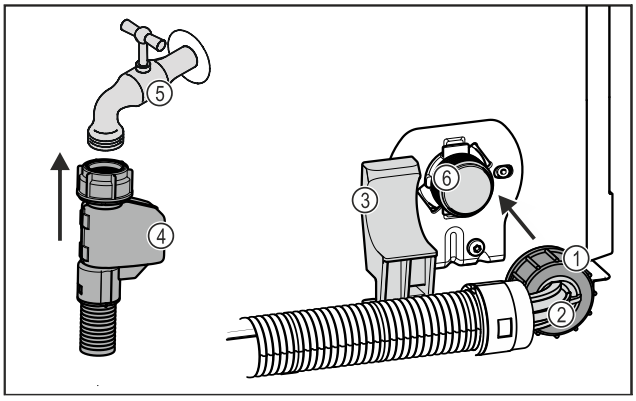

Fig. 18

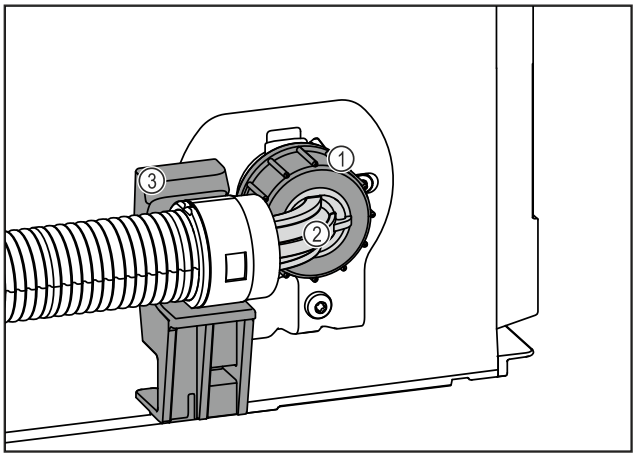

Fig. 18

(1) Écrou
(2) Extrémité de tuyau coudée
(3) Support
(4) Extrémité droite du tuyau
(5) Robinet
(6) Électrovanne : L'électrovanne se trouve en bas, à l'arrière du réfrigérateur. Elle est dotée d'un filetage de raccordement R3/4.

ATTENTION
Risque d'endommagement en cas de montage incorrect !
- ▶ Ne pas endommager ou plier le tuyau lors du montage.
- ▶ Ne pas endommager ou plier le tuyau lors de son installation dans la niche du meuble.

Raccorder le tuyau au réfrigérateur :
- ▶ Positionner et maintenir l'extrémité de tuyau coudée *Fig. 18 (2)* horizontalement sur le support *Fig. 18 (3)*.
- ▶ Visser l'écrou *Fig. 18 (1)* manuellement sur le filetage jusqu'à ce qu'il soit parfaitement stable.
- ▷ Le tuyau est raccordé au réfrigérateur.

Raccorder le tuyau au robinet :
- ▶ Raccorder l'extrémité droite du tuyau *Fig. 18 (4)* au robinet *Fig. 18 (5)*.
- ▷ Le tuyau est raccordé au robinet.

3.10.2 Vérifier le système d'approvisionnement en eau

Avant d'encastrer complètement le réfrigérateur dans la niche du meuble, Liebherr recommande de vérifier l'étanchéité du système d'approvisionnement d'eau.
- ▶ Ouvrir lentement le robinet d'eau.
- ▶ Vérifier que les tuyaux, l'arrivée d'eau et les raccords sont étanches.
- ▷ L'étanchéité du système d'approvisionnement d'eau est testée.
- ▷ Le système d'approvisionnement d'eau est étanche : Vous pouvez encastrer complètement le réfrigérateur dans la niche du meuble.

Remarque
IceMaker : Nettoyez l'IceMaker avant la première utilisation. (Consulter le Quick Start Guide ou la notice d'utilisation)

3.11 Installer l'appareil

ATTENTION
Risque de blessures dû à un réfrigérateur lourd !
- ▶ Solliciter l'aide d'une deuxième personne pour transporter le réfrigérateur sur son lieu d'installation.

AVERTISSEMENT
Risque de blessures et de dommages si l'appareil est instable !
L'appareil peut se renverser.
- ▶ Fixer l'appareil conformément aux instructions.

AVERTISSEMENT
Risque d'endommagement et d'incendie !
- ▶ Ne pas placer un appareil diffusant de la chaleur (p.ex. four à micro-ondes, grille-pain, etc.) sur l'appareil !

Confier le montage de l'appareil dans le meuble de cuisine à un spécialiste.

Ne pas installer l'appareil sans aide.

3.11.1 Après installation

- ▶ Enlever les pièces de calage posées pour le transport.

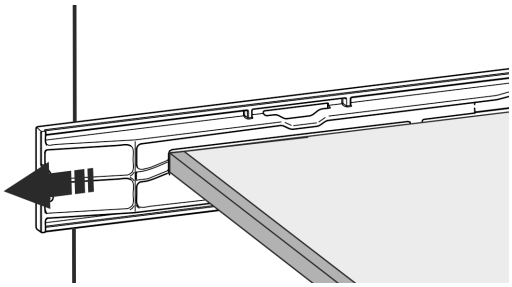

Fig. 19

▶ Enlever la sécurité de transport sur les portes de l'appareil.

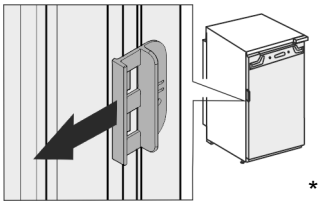

*

▶ Nettoyer l'appareil (voir la notice, Nettoyer l'appareil).

3.12 Installation de plusieurs appareils

Les appareils ont été conçus pour différents types d'installation. Si vous installez plusieurs appareils l'un à côté ou l'un au-dessus de l'autre, veiller à ce que les conditions suivantes soient bien respectées :

❑ Les appareils installés l'un à côté ou l'un au-dessus de l'autre doivent avoir été conçus pour cela.
❑ Tenir compte des consignes et tableaux ci-dessous.

ATTENTION
Risque d'endommagement dû à l'eau de condensation !
▶ Ne jamais installer l'appareil directement à côté d'un autre réfrigérateur/congélateur.

ATTENTION
Danger d'endommagement dû à l'eau de condensation !
▶ Ne jamais installer l'appareil directement au-dessus d'un autre réfrigérateur/congélateur.

Modèle	Type d'installation
Tous les modèles	Individuelle
Modèles dont la désignation commence par **S...**.	Side-by-Side (SBS)
Les modèles dont la hauteur de niche maximale ne dépasse pas 880 mm et avec plafond chauffé peuvent être installés « l'un au-dessus de l'autre ». Appareil supérieur : hauteur de niche maximale de 140 mm	Superposée

Modèles et types d'installation

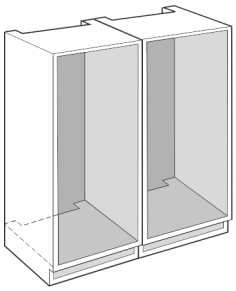

Fig. 20

Montage de chaque appareil dans une niche de meuble séparée.

3.13 Eliminer l'emballage

AVERTISSEMENT
Risque d'étouffement avec les films et matériaux d'emballage !
▶ Ne pas laisser les enfants jouer avec les matériaux d'emballage.

L'emballage est fabriqué en matériaux recyclables :
- carton ondulé / carton
- pièces en polystyrène expansé
- films et sachets en polyéthylène
- colliers de serrage en polypropylène
- cadres en bois cloués avec plaque de polyéthylène*

▶ Déposer les matériaux d'emballage à un centre officiel de collecte des déchets.

3.14 Encastrer l'appareil dans la niche

Outil

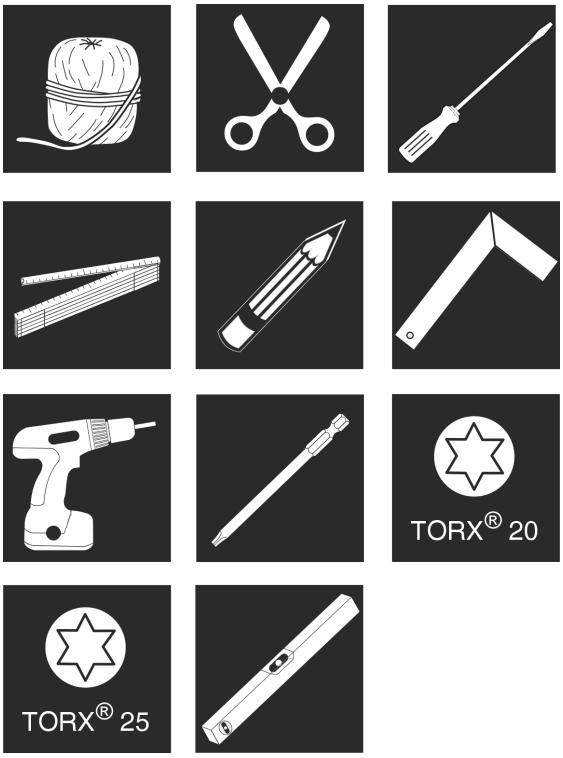

Fig. 21

Pièces de montage jointes

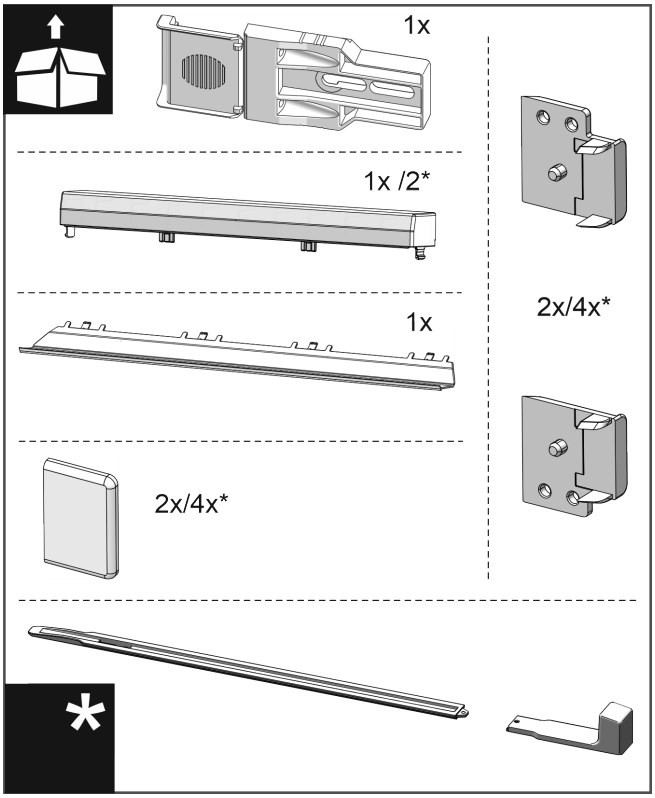

* selon le modèle et l'équipement

Fig. 22

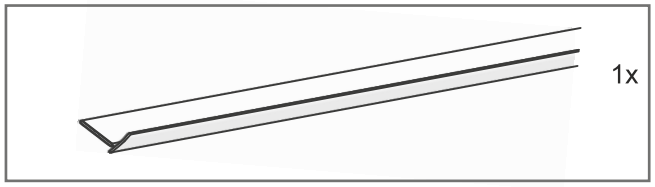

Fig. 23

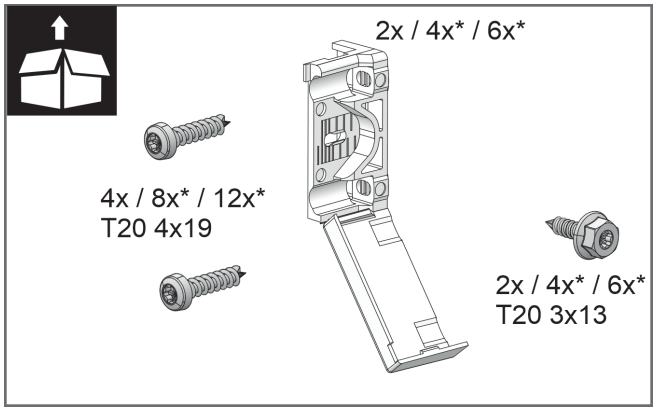

Fig. 24

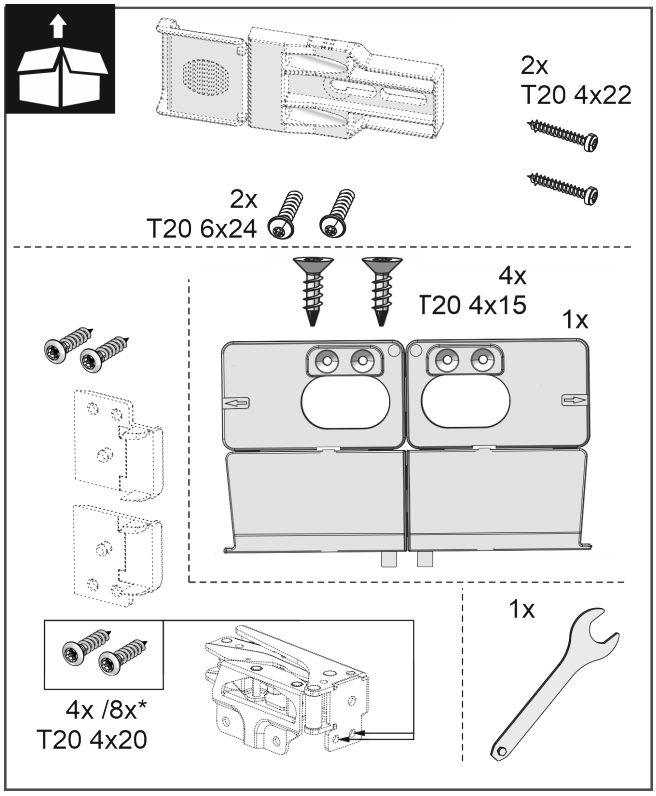

Fig. 25

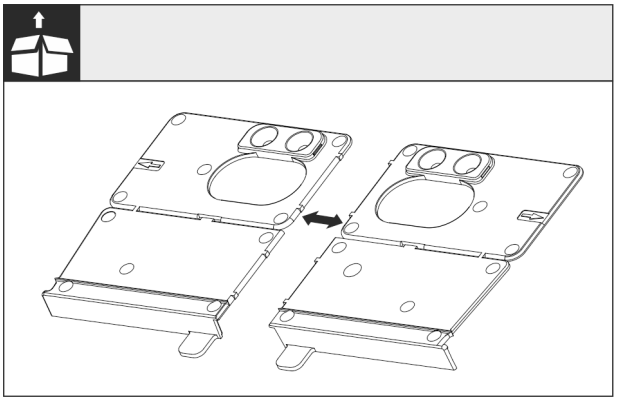

Fig. 26

▶ Sectionner l'équerre de montage de sol au niveau de la perforation.

ATTENTION

Profondeur de montage correcte de l'appareil.

▶ L'utilisation de l'équerre de montage garantit une profondeur de montage correcte de l'appareil.

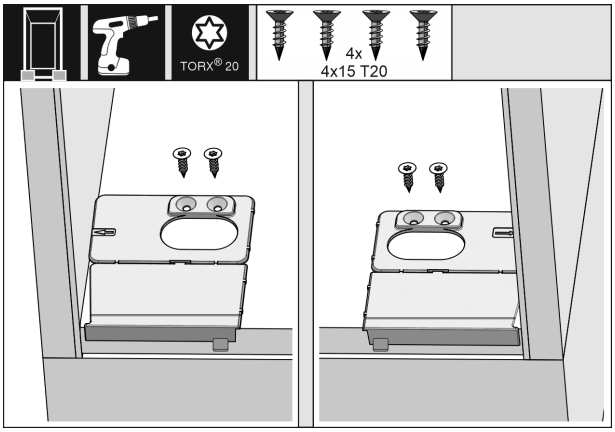

Fig. 27

▶ Visser l'équerre de montage du fond respectivement à droite et à gauche à ras de la paroi latérale sur le fond de la niche de meubles.

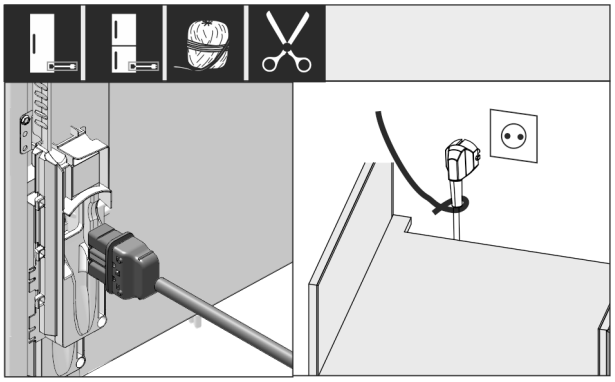

*Fig. 28 **

▶ Prendre le câble de raccordement au secteur fourni.

▶ Insérer complètement la fiche de l'appareil frigorifique du câble de raccordement au secteur dans le connecteur situé à l'arrière de l'appareil. Veiller à ce que la fiche de l'appareil frigorifique soit correctement branchée.

▶ Avec un cordon, brancher la fiche secteur dans une prise facilement accessible.

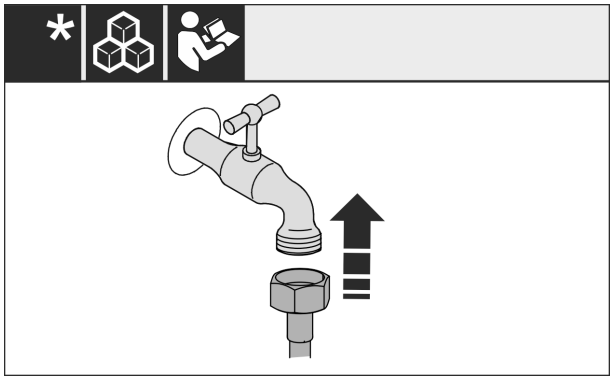

Fig. 29

▶ En cas de besoin, installer le raccordement d'eau en suivant les instructions du mode d'emploi.

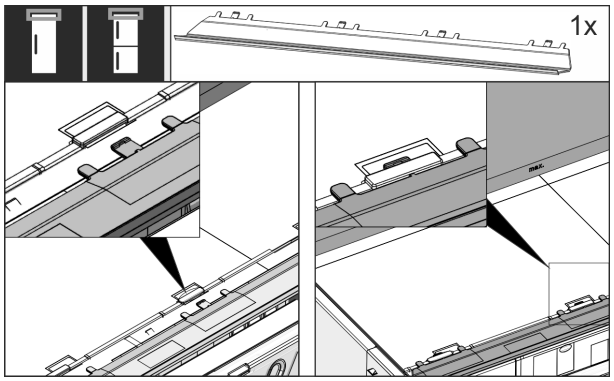

Fig. 30

▶ Insérer le bandeau d'ajustage sur le haut de l'appareil. Le bandeau peut être décalé des deux côtés.

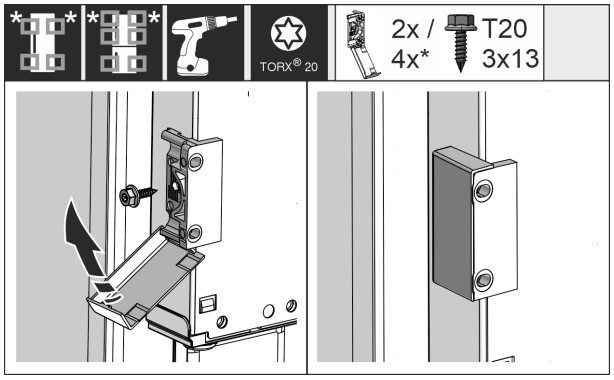

*Fig. 31 **

▶ Monter l'équerre de fixation. Mettre l'équerre de fixation à hauteur des poignées de porte du meuble. Pour une grande porte, utiliser quatre équerres de fixation au total.

▶ Rabattre les caches sur l'équerre après le montage.

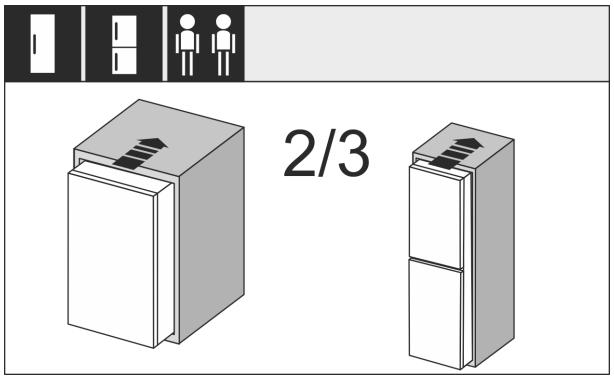

Fig. 32

▶ Rentrer l'appareil aux 2/3 dans la niche du meuble.

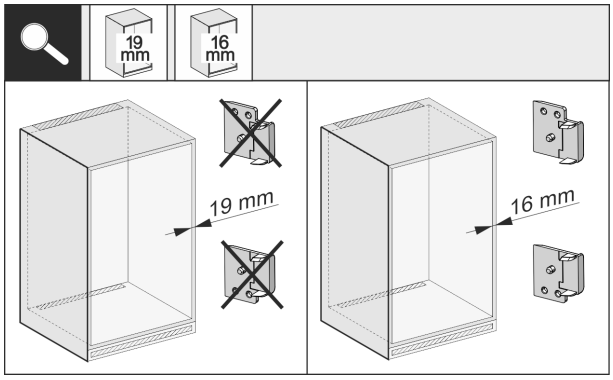

*Fig. 33 **

▶ Vérifier l'épaisseur de la paroi latérale du meuble pour voir si elle est de 16 mm ou 19 mm.

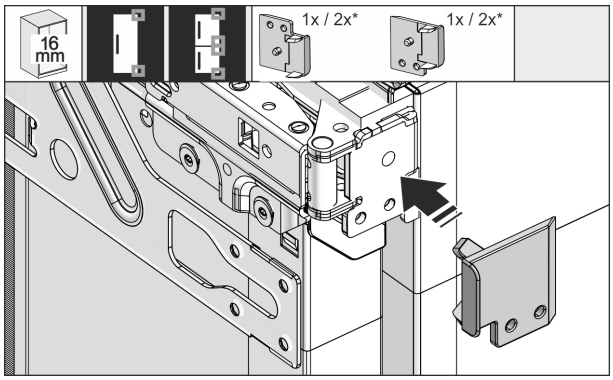

Fig. 34

▶ Parois de meubles de 16 mm d'épaisseur : Placer une entretoise sur toutes les charnières.

▶ Parois de meubles de 19 mm d'épaisseur : Vous n'avez pas besoin d'entretoise.

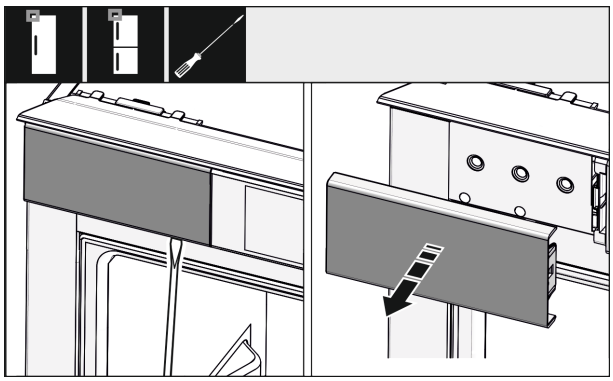

Fig. 35

▶ Desserrer le cache situé en haut à gauche avec un tournevis puis l'enlever.

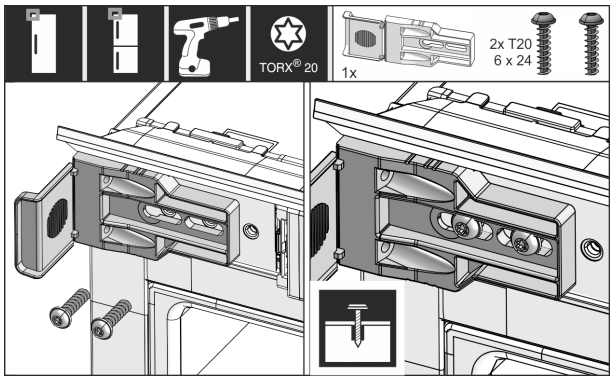

Fig. 36

▶ Visser les équerres de fixation sans trop serrer. Il doit être possible de déplacer encore légèrement l'équerre.

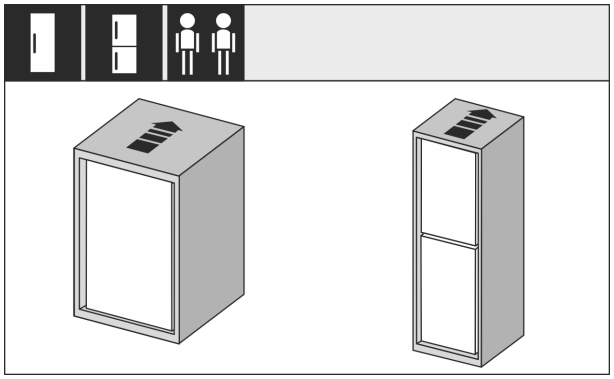

Fig. 37

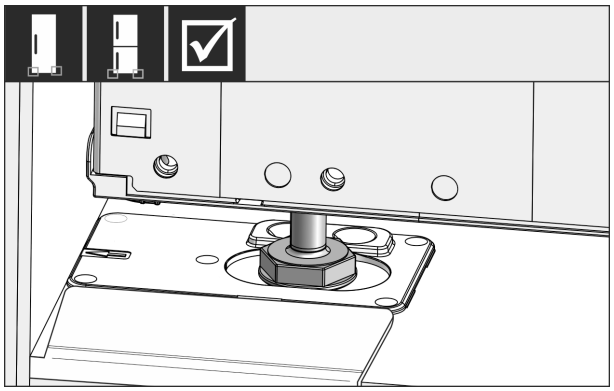

Fig. 38

AVERTISSEMENT

Risque d'incendie dû à un court-circuit !

- ▶ Si vous placez l'appareil dans une niche : ne pas couder, coincer, ni endommager le câble de raccordement au secteur.
- ▶ Ne jamais utiliser l'appareil si le câble de raccordement au secteur est défectueux.

- ▶ Insérer entièrement le réfrigérateur dans la niche du meuble. Les pieds de réglage doivent se trouver des deux côtés dans les encoches de l'équerre.

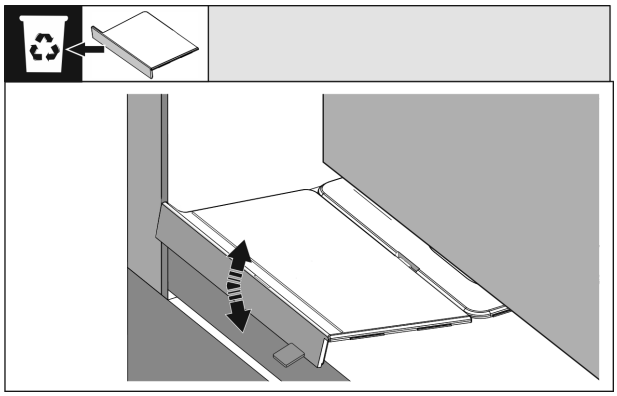

Fig. 39

- ▶ Retirer la butée de l'équerre de montage du fond. Détacher la butée en la faisant bouger et l'extraire si nécessaire à l'aide d'une pince.

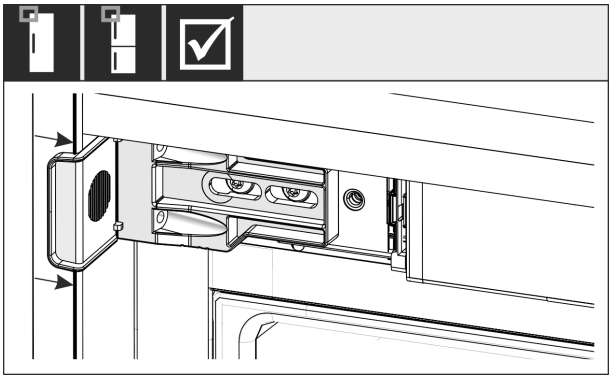

Fig. 40

- ▶ Vérifier que le réfrigérateur se trouve à ras de la niche du meuble. L'équerre de fixation doit toucher la paroi latérale de la niche du meuble.

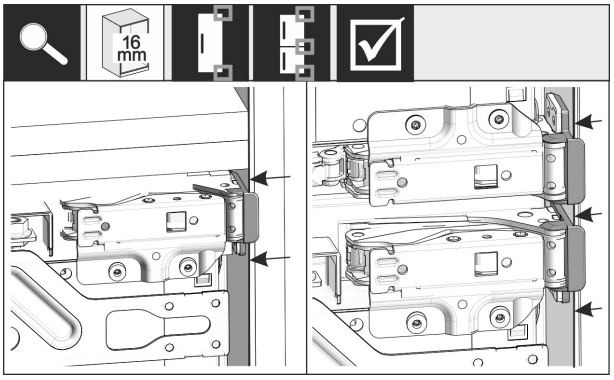

*Fig. 41 **

Remarque

Lorsque les parois de meubles ont une épaisseur de 16 mm, les entretoises reposent sur la niche du meuble, côté charnière.

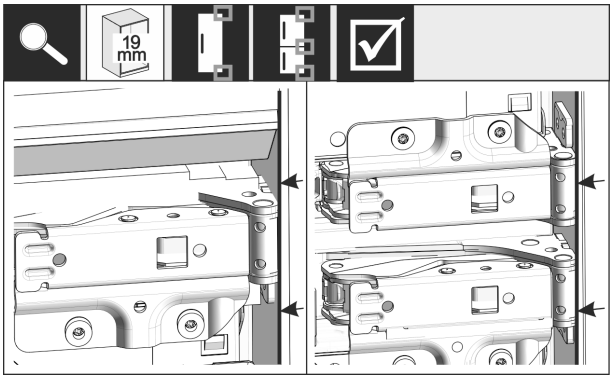

*Fig. 42 **

- ▶ Parois latérales des meubles de 19 mm d'épaisseur : Aligner les bords avant des charnières à fleur de la face avant de la paroi latérale du meuble.

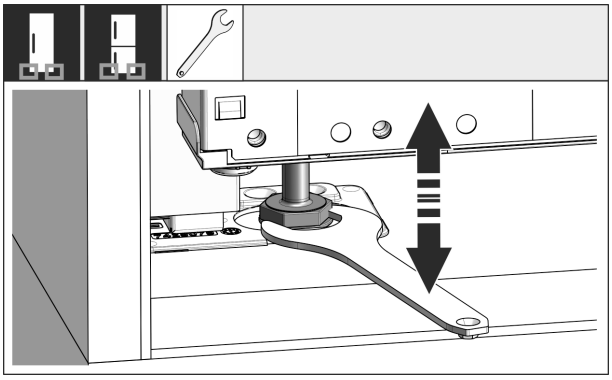

Fig. 43

▶ Au besoin, orienter l'inclinaison de l'appareil à l'aide des pieds de réglage.

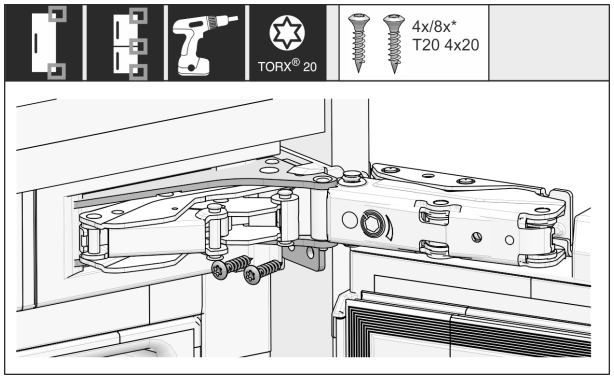

Fig. 44

▶ Visser le réfrigérateur, côté charnière.

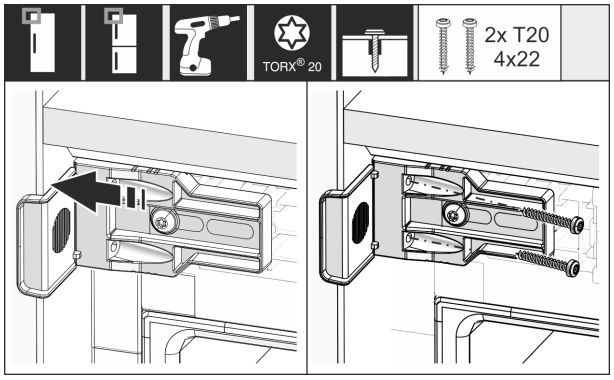

Fig. 45

▶ Régler l'équerre de manière à ce qu'elle soit à ras de la paroi latérale de la niche du meuble.

▶ Serrer à fond toutes les vis.

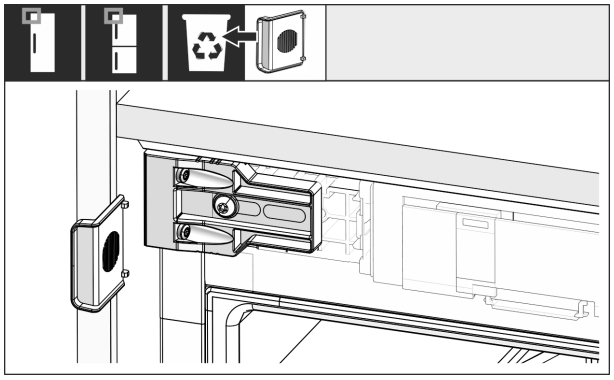

Fig. 46

▶ Au niveau de la poignée, en haut, casser la butée de l'équerre et la jeter.

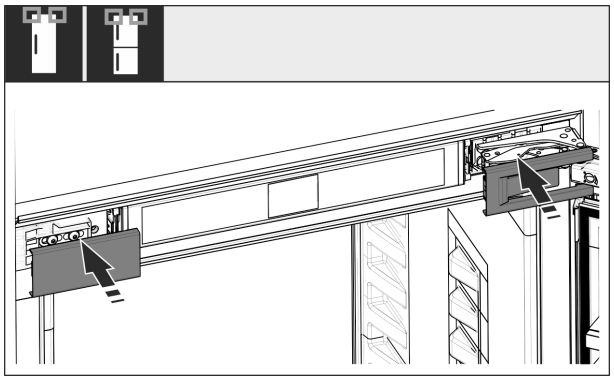

Fig. 47

▶ Poser les caches.

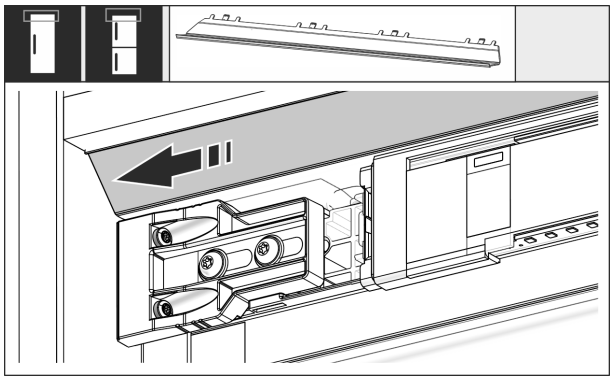

Fig. 48

▶ Régler le bandeau de manière à ce qu'il soit au ras de la face de la paroi du meuble.

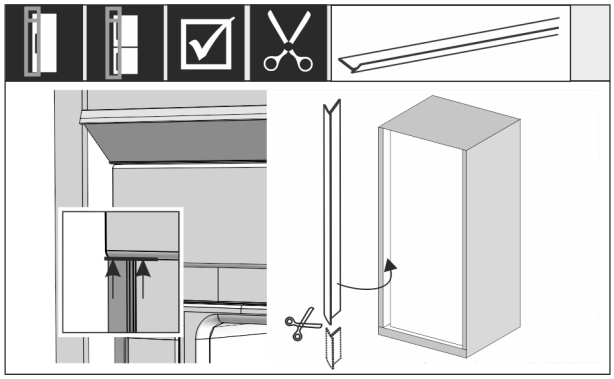

*Fig. 49 **

▶ Au besoin : Raccourcir le bourrelet à la longueur souhaitée avec des ciseaux aiguisés.

▶ Poser et enfoncer le bourrelet en dessous du cache supérieur. Le bourrelet est magnétique.

Si la hauteur de la niche mesure 1400 mm ou plus, utiliser des rails de nivellement :

Fig. 50

À partir d'une hauteur de niche de 1400 mm, vous devez monter des rails de nivellement sous l'appareil. Les rails de nivellement **réduisent le niveau de bruit**. Deux rails de nivellement et une poignée de montage sont fournis de série si la hauteur de niche mesure 1400 mm ou plus.

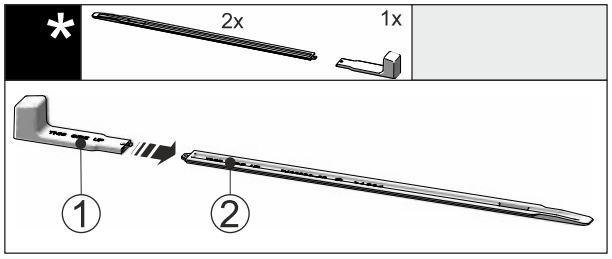

Fig. 51

*** selon le modèle et l'équipement**

▶ Insérer la poignée de montage *Fig. 51 (1)* dans le rail de nivellement *Fig. 51 (2)*.

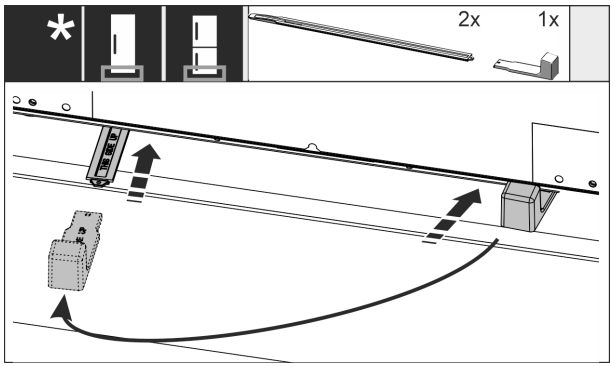

Fig. 52

▶ Insérer le rail de nivellement jusqu'en butée dans le guide situé sous l'appareil.
▶ Retirer la poignée de montage et l'insérer dans le deuxième rail de nivellement.
▶ Procéder de la même manière avec le deuxième rail de nivellement.

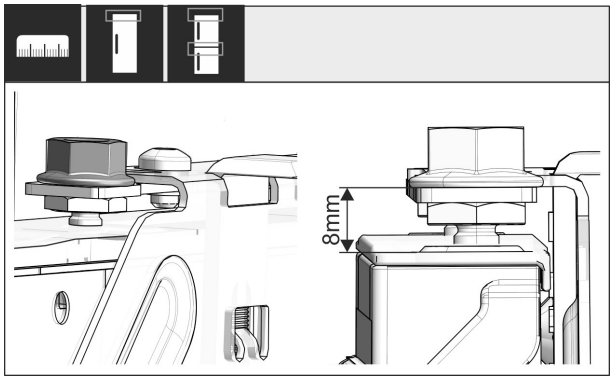

*Fig. 53 **

▶ Fermer la porte.
▶ Vérifier que le préréglage de 8 mm est respecté entre le bord supérieur de la porte du réfrigérateur et l'appui de la traverse.

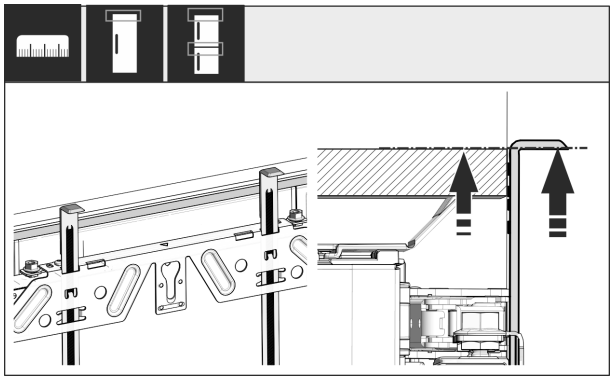

Fig. 54

▶ Remonter les aides au montage à la hauteur de la porte du meuble. Bord de butée inférieur de l'aide au montage = bord supérieur de la porte à monter.

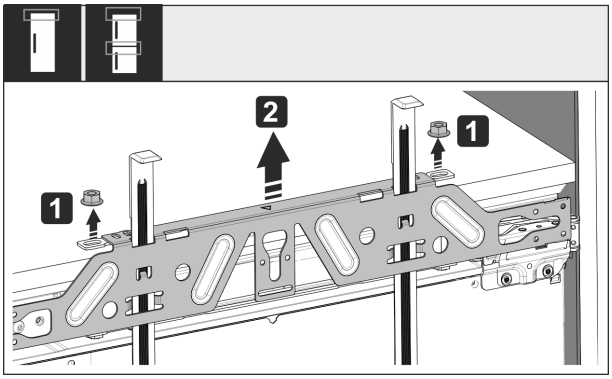

Fig. 55

▶ Desserrer les contre-écrous *Fig. 55 (1)*.
▶ Retirer la traverse de fixation *Fig. 55 (2)*.

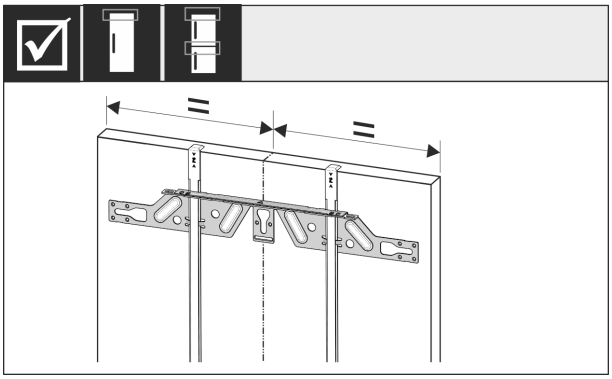

Fig. 56

▶ Accrocher la traverse de fixation sur la face intérieure de la porte du meuble et l'aligner au centre.

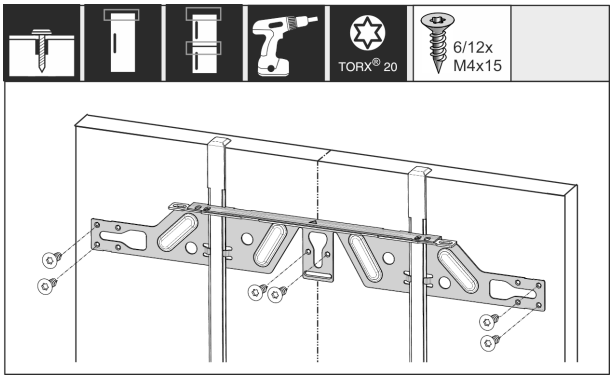

Fig. 57

▶ Pour des portes en aggloméré, monter la traverse de fixation avec au moins 6 vis ; et avec au moins 4 vis pour des portes à cassette.

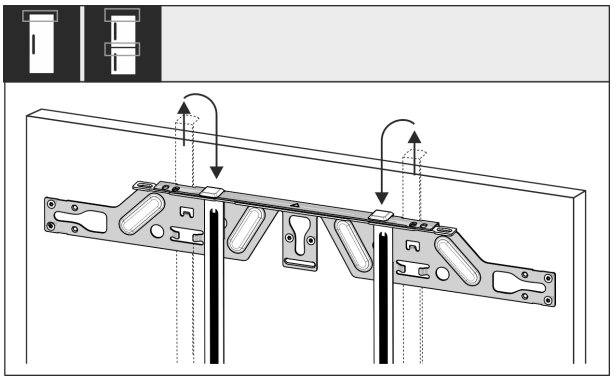

Fig. 58

▶ Extraire les aides au montage et les rentrer en tournant dans l'orifice récepteur voisin.

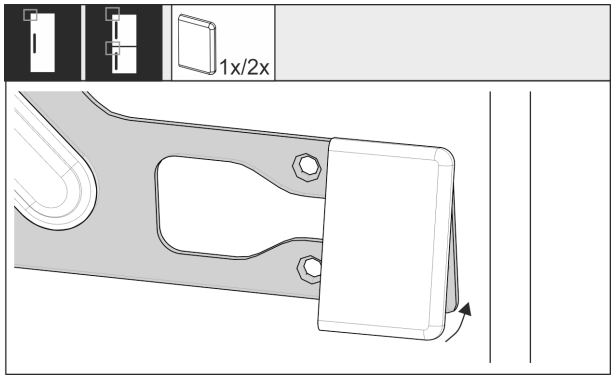

Fig. 59

▶ Mettre en place le cache sur la traverse de fixation au niveau de la poignée.

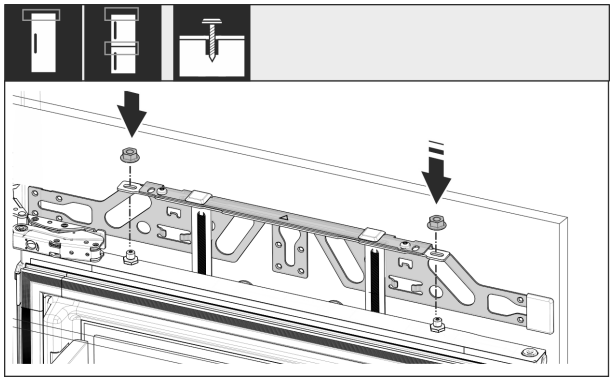

Fig. 60

▶ Accrocher la porte du meuble et revisser les contre-écrous sans trop serrer sur les boulons d'ajustage.

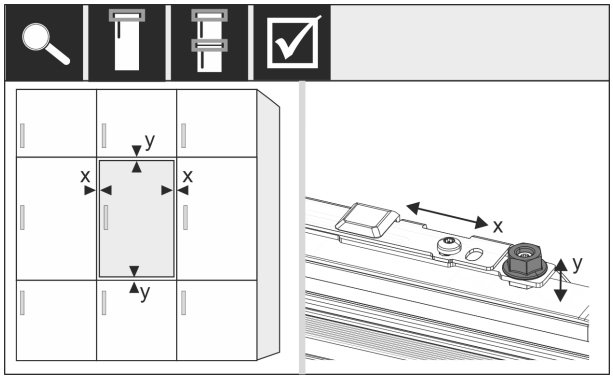

Fig. 61

▶ Aligner la porte du meuble dans les sens X et Y à l'aide des boulons d'ajustage.

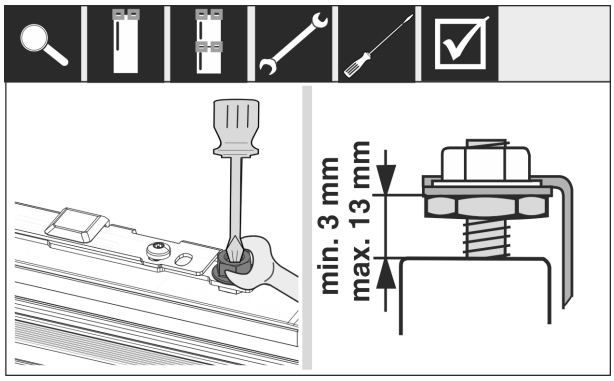

*Fig. 62 **

▶ Serrer les contre-écrous.
▶ Contrôler la hauteur de réglage.

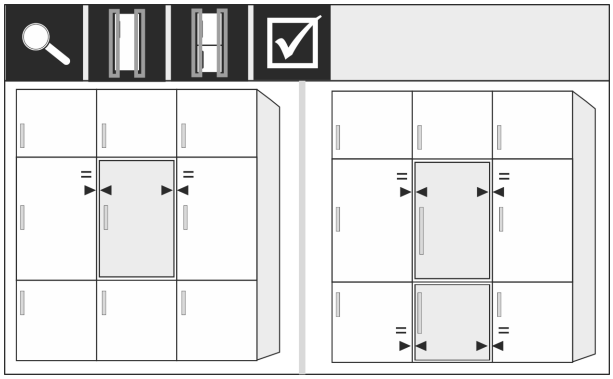

Fig. 63

Pour le façades de meubles d'une épaisseur supérieure à 19 mm :

▶ Respecter les dimensions, les poids et les indications figurant dans les chapitres suivants : (voir 3.4 Poids de la façade de mobilier) (voir 3.14 Façades des meubles)

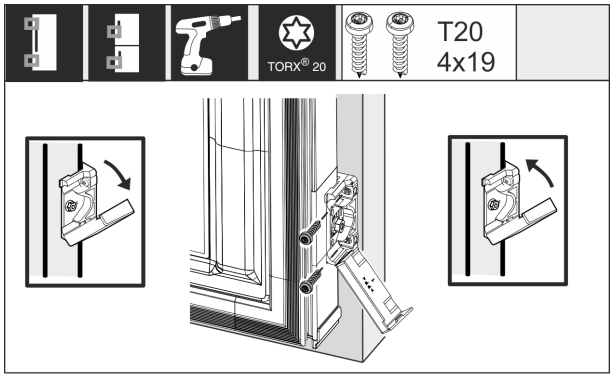

*Fig. 64 **

Montage de l'équerre de fixation sur la porte du meuble :

▶ Ouvrir le cache.

Montage de l'équerre de fixation sur la porte du meuble :

▶ Aligner le bord avant de l'équerre de fixation parallèlement au bord de la façade et visser l'équerre.

Montage de l'équerre de fixation sur la porte du meuble :

▶ Relever le cache.

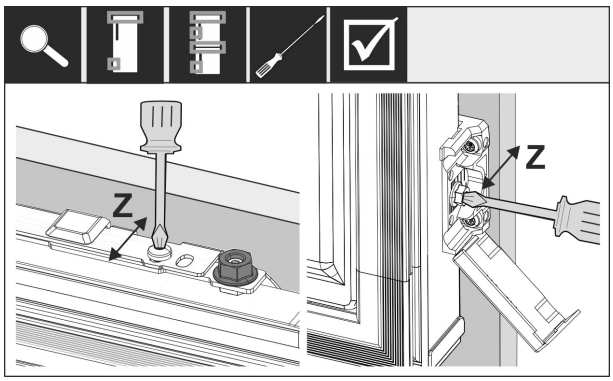

Fig. 65

Aligner la façade dans le sens Z :

▶ Desserrer la vis de réglage de la traverse de fixation et la vis de l'équerre de fixation.
▶ Déplacer la porte.

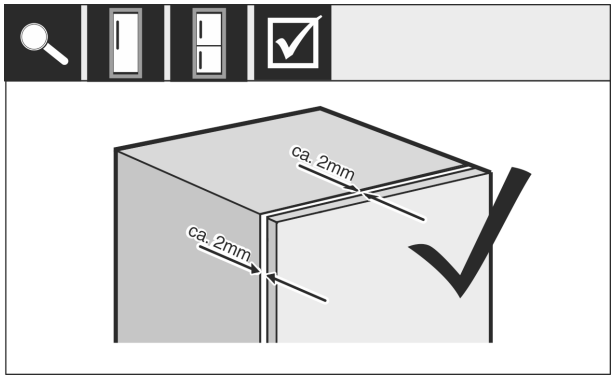

*Fig. 66 **

▶ Vérifier la distance entre la porte du meuble et le corps du meuble.
▶ Contrôler toutes les vis et les resserrer si nécessaire.

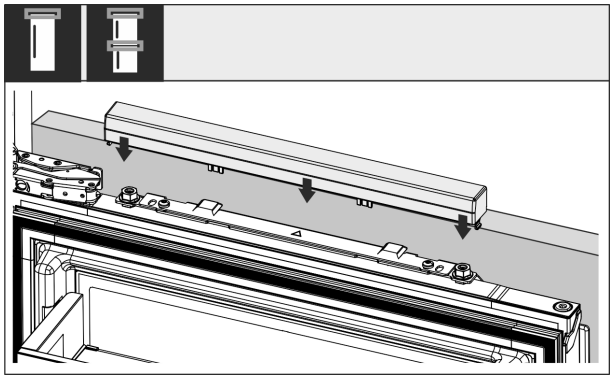

Fig. 67

▶ Mettre en place le cache supérieur.

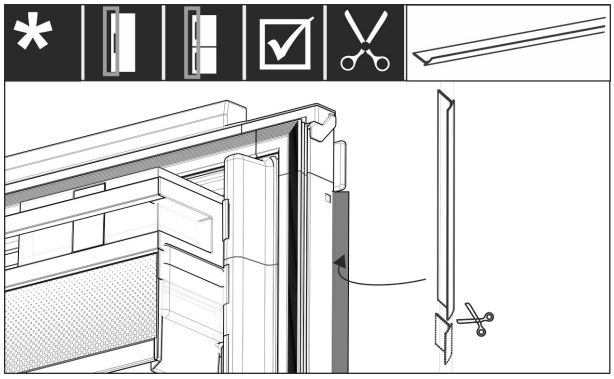

Fig. 68

▶ Couper le bourrelet à la longueur voulue.
▶ Mettre en place le bourrelet entre la porte avant du meuble et la porte du réfrigérateur.

Pour s'assurer que le réfrigérateur est correctement installé et qu'il n'y a pas de givre, de condensation ou de dysfonctionnement, les points suivants doivent être respectés :

- La porte doit fermer correctement.
- La porte du meuble ne doit pas toucher le corps du meuble.
- Le joint du coin supérieur au niveau de la poignée doit être en contact hermétique.

▶ Vérifier que la niche est bien installée selon les points ci-dessus.

3.14 Façades des meubles

3.15 Dimensions

En fonction de la version de l'appareil, il faudra prévoir une ou deux portes de meuble. Les dimensions de la (des) porte(s) du meuble correspondante(s) dépendent des dimensions hors tout de la niche et de l'épaisseur du corps du meuble.

Remarque
Tenez compte des dimensions de l'appareil et de la niche ainsi que des schémas de montage.

Conditions générales :

- Observez les recommandations spécifiques à nos appareils concernant les dimensions et le poids pour le montage de la porte fixe. (voir 3.4 Poids de la façade de mobilier)
- L'épaisseur du corps du meuble doit être de minimum 16 mm et maximum 19 mm.

Autre porte de meuble au-dessus, au-dessous ou à côté :

- L'écartement vertical entre les portes de meuble doit être de 4 mm.
- L'écartement horizontal entre les portes de meuble doit être de 4 mm. Vérifier ici les valeurs permettant d'éviter des collisions. (voir 3.17 Régler l'écartement en évitant tout risque de collision)

Poids et charnières :

- Si les façades des meubles sont lourdes, la charnière est très fortement sollicitée. La charnière risque d'être endommagée. Observez les indications de poids maximales pour votre appareil indiquées au chapitre Poids des façades de meubles (voir 3.4 Poids de la façade de mobilier) .
- Si la façade du meuble dépasse le poids maximum autorisé, il pourrait être utile d'utiliser une porte coulissante pour délester le poids de plusieurs charnières supérieures du meuble.
- En cas d'utilisation de façades de meubles longues qui dépassent largement des appareils, il est recommandé d'utiliser une charnière de porte supplémentaire (Kamat, par exemple), disposant obligatoirement du même pivot que la charnière de porte fixe installée sur votre appareil. Une charnière supplémentaire (Kamat) délestera le poids en plusieurs points. Lorsque la façade du meuble est haute, il est recommandé d'utiliser une ferrure de compensation fraisée afin d'éviter un désaxage (convexe/concave).

3.16 Monter la (les) façade(s) de meuble

Consignes pour l'encastrement :

- La façade du meuble doit être intégrée de manière symétrique par rapport à la porte du réfrigérateur.
- La façade du meuble adjacent doit se situer exactement au même niveau.
- La façade du meuble adjacent doit avoir le même rayon d'arête que la façade de l'appareil.
- La façade du meuble doit être plane et sans tension.
- La façade du meuble doit avoir une profondeur minimale d'environ 2 mm par rapport au corps.

▶ Encastrer le réfrigérateur dans la niche. (voir 3.14 Encastrer l'appareil dans la niche)
▶ Fixer la façade du meuble à la porte du réfrigérateur. (voir 3.14 Encastrer l'appareil dans la niche)
▶ Contrôler l'absence de collision sur la façade du meuble. (voir 3.17 Régler l'écartement en évitant tout risque de collision)

3.17 Régler l'écartement en évitant tout risque de collision

Après avoir monté la (les) façade(s) du meuble, vérifier l'absence de collision entre les façades du meuble.

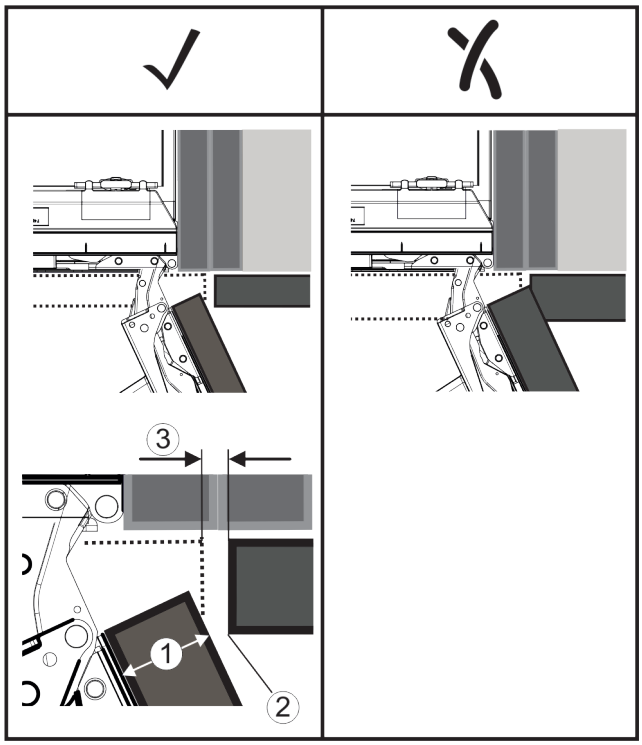

Fig. 69
(1) Épaisseur à l'avant (FD) **(3)** Écartement (S)
(2) Rayon d'arête (R)

	R (2) = 0 mm		R = 1,2 mm		R = 2 mm		R = 3 mm	
FD(1) (mm)	Gmin	Gmax	Gmin	Gmax	Gmin	Gmax	Gmin	Gmax
16	0,3	0,9	0,1	0,4	0,1	0,2	0,1	0,2
19	0,7	2,4	0,3	1,9	0,5	2,3	0,1	0,8
20	2	4,3	1,5	3,6	1	3,1	0,6	2,7
22	3,5	6,3	3	5,6	2,6	5,3	2,1	4,6
24	5,5	8,3	5	7,8	4,5	7,4	4	6,9
26	7,6	10,7	7	10,3	6,6	9,9	6,2	9,4

*Fig. 70 Tableau des limites de l'écartement**

G_{min} = limite inférieure de l'écartement en mm*

G_{max} = limite supérieure de l'écartement en mm*

Remarque
En cas de corrections, veiller à adapter la façade du meuble à l'aspect général de la façade.

Vérifier les propriétés liées aux collisions et procéder aux corrections nécessaires :
- ▶ Déterminer l'épaisseur de la façade et le rayon d'arête.
- ▶ Noter la limite de l'écartement dans le tableau.
- ▶ Comparer l'écartement avec les valeurs du tableau.
- ▶ Procéder à une des mesures suivantes, en fonction de l'écartement évalué.

Écartement	Description
$S > G_{max}$	Si l'écartement est supérieur aux deux valeurs limites, aucune correction n'est requise.
$S < G_{min}$	Si l'écartement est inférieur aux valeurs limites, augmenter l'écartement. Le rayon d'arête peut également être augmenté.
$G_{min} \leq S \leq G_{max}$	Si l'écartement se situe entre les valeurs limites, il faut travailler avec précision. Des collisions pourraient se produire rapidement dans pareils cas.

3.18 Brancher l'appareil sur le secteur

AVERTISSEMENT
Risque d'électrocution et risque de blessures dues à un endommagement de l'appareil ou du câble d'alimentation ! Danger de mort et blessures par coupure. Si l'appareil ou le câble d'alimentation a été endommagé lors du transport, vous risquez une électrocution fatale. Vous risquez par ailleurs de vous couper au niveau de pièces endommagées du bâti de l'appareil.
- ▶ Vérifier que l'appareil et le câble de raccordement ne présentent aucun dommage à l'issue du transport.
- ▶ Ne jamais mettre l'appareil en service si l'appareil ou le câble de raccordement sont endommagés.
- ▶ Contacter le service client.

Vous raccordez votre appareil au secteur à l'aide du câble de raccordement fourni séparément. Le câble de raccordement est doté d'une prise pour appareil froid à une extrémité et d'une fiche secteur à l'autre extrémité.

S'assurer que les conditions suivantes sont bien respectées :
- L'appareil et le câble d'alimentation ne sont pas endommagés.
- L'appareil est monté conformément aux instructions. (voir 3.14 Encastrer l'appareil dans la niche)
- Les exigences relatives au raccordement électrique sont respectées.
- Les dimensions pour le raccordement réglementaire sont connues et respectées.
- La tension et la fréquence du réseau correspondent aux indications de la plaque signalétique.
- La prise de courant est reliée à la terre conformément aux prescriptions et protégée électriquement.
- Le courant de déclenchement du fusible se situe entre 10 et 16 A.
- La prise est facile d'accès et ne se trouve pas à l'arrière de l'appareil (voir 3.3 Dimensions de la niche) .

ATTENTION
Risque d'endommagement en cas de fonctionnement incorrect !
Endommagement des composants électriques de l'appareil.
- ▶ Utiliser exclusivement le câble d'alimentation fourni.

AVERTISSEMENT
Risque d'incendie en cas de raccordement inapproprié ! Brûlures.
Détérioration de l'appareil.
- ▶ Ne pas utiliser de rallonge électrique.
- ▶ Ne pas utiliser de barres de distribution.

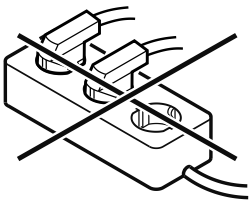

ATTENTION
Risque d'endommagement en cas de raccordement inapproprié !
Détérioration de l'appareil.
▶ Ne pas raccorder l'appareil à des onduleurs en site isolé tels que des installations solaires et des générateurs à essence.

▶ Raccorder le connecteur secteur du câble de raccordement au secteur à l'alimentation électrique. Veiller à ce que le connecteur secteur soit bien inséré dans la prise de courant.
▷ Le logo Liebherr apparaît à l'écran.
▷ L'écran affiche ensuite le symbole Standby.
▷ En cas d'inactivité pendant 60 secondes : Le symbole de veille s'estompe ou disparaît.
▷ L'appareil est raccordé. Pour en savoir plus sur la mise en service initiale, voir les chapitres suivants ou la notice d'utilisation.

4 Fonctionnement de l'écran Touch & Swipe

Vous utilisez l'écran Touch & Swipe pour commander votre appareil. L'écran Touch & Swipe (ci-après appelé « écran ») vous permet de sélectionner les fonctions de l'appareil en appuyant dessus ou en le balayant. Si vous n'effectuez aucune action sur l'écran pendant 10 secondes, l'écran retourne au menu parent ou directement à l'affichage d'état.

4.1 Navigation et explication des symboles

Les illustrations utilisent différents symboles pour naviguer avec l'écran. Le tableau suivant décrit ces symboles.

Symbole	Description
	Appuyer brièvement sur l'écran : Activer/désactiver la fonction. Confirmer le choix. Ouvrir le sous-menu.
3s	**Appuyer longuement sur l'écran selon l'indication de temps spécifiée (par exemple, 3 secondes) :** Activer/désactiver la fonction ou la valeur.
	Balayer vers la droite ou vers la gauche : Naviguer à travers le menu.
Back	**Appuyer brièvement sur le symbole de retour :** Reculer d'un niveau dans le menu.
Back 3s	**Appuyer sur le symbole de retour pendant 3 secondes :** Revenir à l'affichage d'état.
	Flèche avec horloge : Il faut plus de 10 secondes pour que l'affichage suivant apparaisse à l'écran.
2s 5s 10s	**Flèche avec indication de temps :** Il faut le temps indiqué pour que l'affichage suivant apparaisse à l'écran.
	Symbole « Ouvrir le menu configuration » : Naviguer jusqu'au menu configuration et ouvrir le menu. Si nécessaire : naviguer jusqu'à la fonction souhaitée dans le menu configuration. (voir 4.2.1 Ouvrir le menu configuration)
	Ouvrir le symbole « Menu avancé » : Naviguer jusqu'au menu avancé et ouvrir le menu. Si nécessaire : naviguer jusqu'à la fonction souhaitée dans le menu avancé. (voir 4.2.2 Ouvrir le menu étendu)
Aucune action dans les 10 secondes	Si vous n'effectuez aucune action sur l'écran pendant 10 secondes, l'écran retourne au menu parent ou directement à l'affichage d'état.
Fermer et réouvrir la porte.	Si vous fermez la porte et la rouvrez immédiatement, l'affichage revient directement à l'affichage d'état.

Remarque : les illustrations de l'écran sont présentées en anglais.

4.2 Menus

Les fonctions de l'appareil sont réparties dans différents menus :

Menu	Description
Menu principal	Lorsque vous allumez l'appareil, vous accédez automatiquement au menu principal. À partir de là, vous pouvez naviguer vers les fonctions les plus importantes de l'appareil, le menu configuration et le menu avancé.
Settings Menu configuration	Le menu configuration contient des fonctions supplémentaires pour configurer votre appareil.
Menu avancé	Le menu avancé contient des fonctions spéciales pour configurer votre appareil. L'accès au menu avancé est protégé par le code numérique **1 5 1**.

4.2.1 Ouvrir le menu configuration

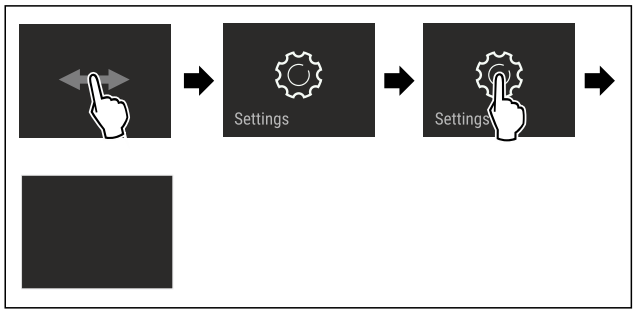

Fig. 71 Représentation à titre d'exemple

▶ Suivre les étapes tel qu'indiqué sur la figure.
▷ Le menu configuration est ouvert.
▶ Si nécessaire : naviguer jusqu'à la fonction souhaitée.

4.2.2 Ouvrir le menu étendu

Fig. 72

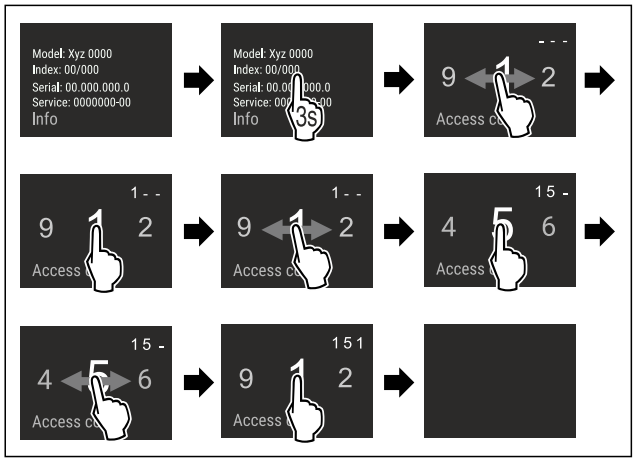

*Fig. 73 Représentation à titre d'exemple, accès avec le code numérique **151***

▶ Suivre les étapes tel qu'indiqué sur la figure.
▷ Le menu étendu est ouvert.
▶ Si nécessaire : naviguer jusqu'à la fonction souhaitée.

4.3 Mode veille

Si vous ne touchez pas l'écran pendant 1 minute, l'écran passe en mode veille. En mode veille, la luminosité de l'écran est réduite.

4.3.1 Quitter le mode veille

▶ Toucher brièvement l'écran avec le doigt.
▷ Le mode veille est terminé.

5 Mise en service

5.1 Mettre l'appareil en marche (première mise en service)

S'assurer que les conditions suivantes sont bien respectées :

❑ L'appareil est installé et raccordé conformément aux instructions de montage.
❑ Toutes les bandes autocollantes, films autocollants et de protection, ainsi que les sécurités de transport ont été retirés de l'intérieur et l'extérieur de l'appareil.
❑ Toutes les publicités ont été retirées des tiroirs.
❑ Le fonctionnement de l'écran Touch & Swipe est connu. (voir 4 Fonctionnement de l'écran Touch & Swipe)

Mettre l'appareil en marche via l'écran Touch & Swipe :

▶ Lorsque l'écran est en mode veille : appuyer brièvement sur l'écran.
▶ Suivre les étapes tel qu'indiqué sur la figure.

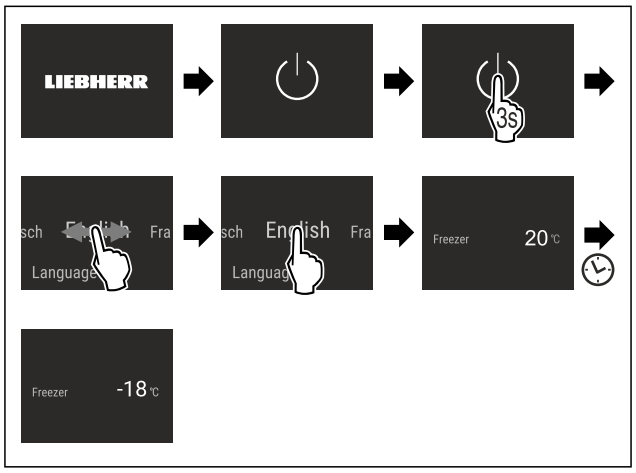

Fig. 74 Représentation à titre d'exemple

▷ L'affichage d'état apparaît.
▷ L'appareil refroidit à la température cible définie en usine.
▷ L'appareil démarre en mode démonstration (l'affichage d'état DEMO apparaît) : Si l'appareil démarre en mode démonstration, vous pouvez désactiver le mode démonstration dans les 5 minutes qui suivent. (voir Mode démo)

Pour plus d'informations :

- Mettre en service l'IceMaker. (voir 5.2 Mettre le IceMaker en service)
- Mettre en service le SmartDevice. (voir 2.3 SmartDevice) et (voir WiFi)

Remarque
Le fabricant recommande :
▶ Ne stocker des **aliments congelés** qu'à une température de -18 °C ou inférieure.
▶ Respecter les conseils de stockage. (voir 6.1 Conseils de stockage)

Remarque
Vous pouvez vous procurer les accessoires dans la boutique Liebherr-Hausgeräte à l'adresse home.liebherr.com/shop/de/deu/zubehor.html.

5.2 Mettre le IceMaker en service

Si votre appareil est équipé d'un IceMaker, vous devez nettoyer l'IceMaker **avant la première utilisation**.

S'assurer que les conditions suivantes sont bien respectées :

❑ Le raccordement à l'eau est effectué. Reportez-vous à l'Installation Guide ou aux instructions de montage.
❑ L'appareil est entièrement monté et raccordé.

▶ Nettoyage de l'IceMaker. (voir 10.3.4 Nettoyer l'IceMaker)

6 Stockage

6.1 Conseils de stockage

AVERTISSEMENT
Danger d'incendie dû aux appareils électriques !
Si vous utilisez des appareils électriques dans la zone de conservation des aliments de votre appareil, ils risquent de provoquer un incendie.
▶ Ne pas utiliser d'appareils électriques dans la zone de conservation des aliments de l'appareil, sauf s'ils sont recommandés par le fabricant.

Remarque
La consommation d'énergie augmente et la puissance frigorifique diminue, si la ventilation est insuffisante.
▶ Les fentes d'aération doivent toujours être dégagées.

Respectez les spécifications de stockage suivantes :
- bien emballer les aliments.
- Emballer la viande ou le poisson cru dans des récipients propres et fermés. Cela empêche la viande ou le poisson de toucher ou de couler sur d'autres aliments.
- Maintenir une distance entre les aliments réfrigérés pour que l'air puisse circuler correctement.
- Conserver les aliments comme indiqué sur l'emballage.
- Respecter toujours la date de péremption indiquée sur l'emballage.

Remarque
Le non-respect de ces consignes peut entraîner une dégradation des aliments.

6.2 Compartiment congélateur

Ici, un climat de stockage sec et glacial se développe à -18 °C. Le climat de stockage glacial est adapté au stockage des aliments surgelés et des produits congelés pendant plusieurs mois, à la fabrication de glaçons ou à la congélation des aliments frais.

6.2.1 Congeler des aliments

Quantité de congélation

La quantité maximale d'aliments que vous pouvez congeler en 24 heures est indiquée sur la plaque signalétique (voir 11.5 Plaque signalétique) par la mention « capacité de congélation ... kg/24h ».

Pour que les aliments congèlent rapidement jusqu'au cœur, respecter les quantités suivantes par emballage :
- Fruits et légumes jusqu'à 1 kg
- Viande jusqu'à 2,5 kg

Congeler des aliments avec SuperFrost

Selon la quantité congelée, vous pouvez activer la fonction SuperFrost avant congélation pour atteindre des températures de congélation inférieures. (voir SuperFrost)
▶ Activer SuperFrost si la quantité congelée est supérieure à environ 2 kg.

Le moment où vous activez SuperFrost dépend de la quantité congelée :

Quantité de congélation	Moment de l'activation de SuperFrost
petite quantité congelée	Activer SuperFrost environ 6 heures avant la congélation. Dès que l'appareil désactive automatiquement la fonction SuperFrost, vous pouvez réorganiser les aliments.
quantité congelée maximale	Activer SuperFrost environ 24 heures avant la congélation. Dès que l'appareil désactive automatiquement la fonction SuperFrost, vous pouvez réorganiser les aliments.

Rangement des aliments

ATTENTION
Risque de blessure en cas de bris de verre !
Les bouteilles et canettes de boissons peuvent éclater pendant la congélation. Cela s'applique en particulier aux boissons gazeuses.
▶ Ne congelez que les bouteilles et les canettes de boissons si vous avez activé la fonction BottleTimer dans l'application SmartDevice.

Hauteur de l'appareil < 1220 mm	
Quantité de congélation	Rangement des aliments
petite quantité congelée	Répartir les aliments emballés dans tous les tiroirs. Dans la mesure du possible, ranger les aliments à l'arrière du tiroir, au niveau de la paroi arrière.
quantité congelée maximale	Répartir les aliments emballés dans tous les tiroirs. Dans la mesure du possible, ranger les aliments à l'arrière du tiroir, au niveau de la paroi arrière.

Hauteur de l'appareil ≥ 1220 mm	
Quantité de congélation	Rangement des aliments
petite quantité congelée	Répartir les aliments emballés dans tous les tiroirs, mais ne pas ranger d'aliments dans le tiroir supérieur.
quantité congelée maximale	Répartir les aliments emballés dans tous les tiroirs. Dans la mesure du possible, ranger les aliments à l'arrière du tiroir, au niveau de la paroi arrière.

6.2.2 Décongeler des aliments

AVERTISSEMENT
Risque d'intoxication alimentaire !
▶ Ne pas recongeler des aliments décongelés.
▶ Utiliser les aliments décongelés le plus rapidement possible.

Vous pouvez décongeler les aliments de plusieurs façons :
- dans un réfrigérateur
- au micro-ondes

- dans le four/four à chaleur tournante
- à température ambiante

▶ Prendre uniquement la quantité de nourriture nécessaire.

6.2.3 Tablette de congélation

La tablette de congélation vous permet de congeler des baies, des herbes, des légumes et d'autres petits aliments sans qu'ils ne gèlent. La forme des aliments congelés est préservée au maximum et le découpage en portions est plus facile par la suite.

De plus, la tablette de congélation vous permet de stocker les blocs réfrigérants et d'économiser ainsi de l'espace.

▶ Répartir les aliments non emballés sur la tablette de congélation en les espaçant.

6.3 Durées de stockage

Les durées de stockage indiquées sont des valeurs indicatives.

Pour les aliments portant une date limite de conservation, c'est toujours la date indiquée sur l'emballage qui fait foi.

Valeurs indicatives pour la durée de stockage de différents aliments		
Crème glacée	à -18 °C	2 à 6 mois
Charcuterie, jambon	à -18 °C	2 à 3 mois
Pains, viennoiseries	à -18 °C	2 à 6 mois
Gibier, porc	à -18 °C	6 à 9 mois
Poisson gras	à -18 °C	2 à 6 mois
Poisson maigre	à -18 °C	6 à 8 mois
Fromage	à -18 °C	2 à 6 mois
Volaille, viande bovine	à -18 °C	6 à 12 mois
Légumes, fruits	à -18 °C	6 à 12 mois

7 Économiser de l'énergie

- Toujours garantir une bonne aération et ventilation. Ne pas couvrir les ouvertures ou les grilles d'aération.
- Toujours laisser dégagées les fentes d'aération du ventilateur.
- Ne montez pas l'appareil à un endroit directement exposé aux rayons du soleil ni près d'un chauffage ou de tout autre équipement similaire.
- En cas de montage de l'appareil directement à côté d'un four, la consommation d'énergie peut légèrement augmenter. Cela dépend de la durée d'utilisation et de l'intensité d'utilisation du four.
- La consommation d'énergie dépend des conditions d'installation, par exemple, de la température ambiante . Si la température ambiante est plus élevée, la consommation d'énergie peut augmenter.
- Ouvrir l'appareil le plus brièvement possible.
- Plus le réglage de la température est bas, plus la consommation d'énergie augmente.
- Emballer et couvrir tous les aliments pour les conserver. Cela évitera la formation de givre.
- Laisser refroidir les plats chauds à température ambiante avant de les ranger.

8 Utilisation

8.1 Éléments de commande et d'affichage

8.1.1 Affichage d'état

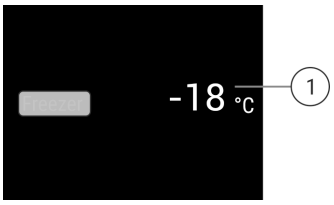

Fig. 75 L'affichage d'état indique la température réelle.

(1) Affichage de la température

L'affichage d'état indique la température réelle et est l'affichage de sortie. Il permet d'accéder aux fonctions et réglages.

8.1.2 Symboles d'affichage

Les symboles de l'affichage renseignent sur l'état de l'appareil.

Symbole	État de appareil
	Standby L'appareil ou la zone de température s'éteint.
	Chiffre vibrant L'appareil fonctionne. La température vibre jusqu'à ce que la valeur soit atteinte.
	Symbole vibrant L'appareil fonctionne. Le réglage est effectué.

8.2 Fonctionnement de l'appareil

8.2.1 Remarques sur les fonctions de l'appareil

Les fonctions de l'appareil sont réglées en usine pour garantir que votre appareil est entièrement fonctionnel.

Avant de modifier, d'activer ou de désactiver des fonctions de l'appareil, assurez-vous que les conditions suivantes sont bien respectées :

- ❑ Vous avez lu et compris les descriptions de fonctionnement de l'écran. (voir 4 Fonctionnement de l'écran Touch & Swipe)
- ❑ Vous vous êtes familiarisé avec les éléments de commande et d'affichage de votre appareil.

Activation et désactivation de l'appareil

Cette fonction vous permet d'activer et de désactiver l'ensemble de l'appareil.

Désactivation de l'appareil

Lorsque vous désactivez l'appareil, les réglages effectués précédemment sont enregistrés.

S'assurer que les conditions suivantes sont bien respectées :

❑ Les instructions de manipulation (voir 12 Mettre hors service) ont été effectuées.

Fig. 76

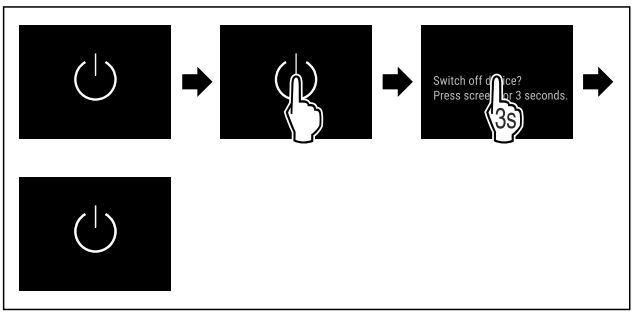

Fig. 77

▶ Suivre les étapes comme illustré dans la figure.
▷ L'appareil est désactivé.
▷ Le symbole Standby apparaît à l'écran.
▷ L'écran devient noir.

Activation de l'appareil

Lorsque l'écran est en mode veille :

▶ Appuyer brièvement sur l'écran.

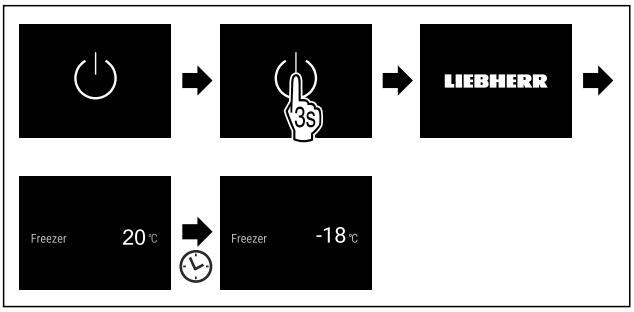

Fig. 78 Représentation à titre d'exemple

▶ Suivre les étapes comme illustré.
Si l'appareil démarre en mode démo :
▶ Désactiver le mode démo. (voir Désactiver le mode démo)
▷ L'appareil est activé.
▷ Les réglages effectués précédemment sont rétablis.
▷ L'appareil refroidit à la température cible réglée.

-18 °C Température

Utilisez cette fonction pour régler la température.

La température dépend des facteurs suivants :

- la fréquence d'ouverture de la porte
- la durée d'ouverture de la porte
- la température de la pièce dans laquelle se trouve l'appareil
- le type, la température et la quantité d'aliments

Compartiment congélateur	Température définie en usine	Réglage recommandé
-18 °C	-18 °C	-18 °C

Réglage de la température

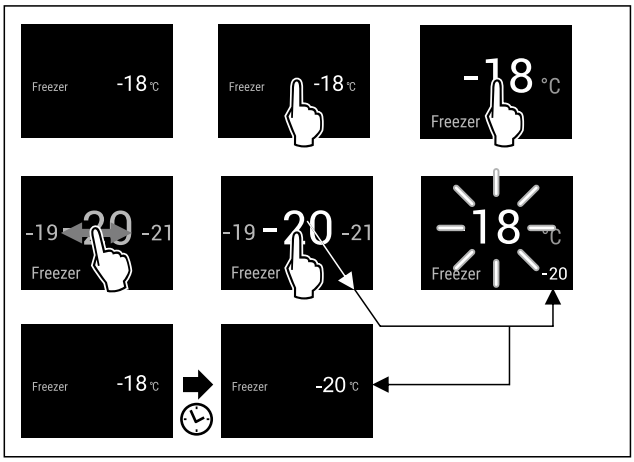

Fig. 79 Représentation à titre d'exemple

▶ Suivre les étapes indiquées sur l'illustration.
▷ La température est réglée.

SuperFrost

Cette fonction permet d'activer ou de désactiver SuperFrost. Activer la fonction SuperFrost permet d'augmenter la puissance de congélation de l'appareil. Vous obtiendrez ainsi des températures de congélation inférieures.

Application :

- Congeler rapidement et correctement des aliments. Cela permet de préserver au mieux la valeur nutritive, l'aspect et la saveur des aliments congelés.
- Augmenter les réserves de froid dans les produits congelés stockés avant de dégivrer l'appareil.

Si la fonction est activée, la puissance de l'appareil augmente. Les bruits émis par l'appareil et sa consommation d'énergie peuvent augmenter.

Si la porte reste ouverte trop longtemps, par ex. parce que vous stockez des aliments, alors l'appareil vérifie automatiquement si la température réelle dans l'appareil correspond à la température réglée dans l'appareil. Si la différence dépasse une certaine valeur, la puisse de refroidissement de l'appareil est automatiquement amplifiée. Ceci peut faire en sorte que la température affichée à l'écran puisse être supérieure à la température réelle dans l'appareil. Cela est normal et votre appareil fonctionne sans erreurs.*

Activation de la fonction SuperFrost

S'assurer que les conditions suivantes sont bien respectées :

❑ La quantité congelée et le moment d'activation du SuperFrost ont été pris en compte. (voir Congeler des aliments avec SuperFrost)

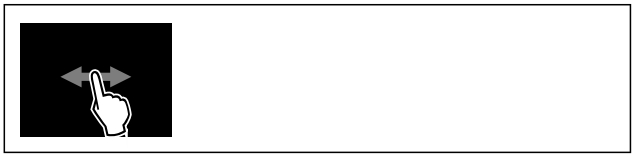

Fig. 80

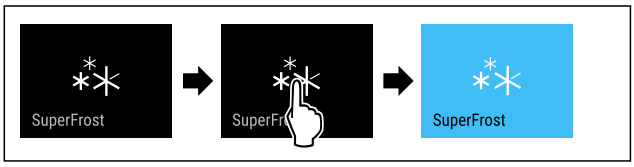

Fig. 81

▶ Suivre les étapes comme illustré dans la figure.

-ou-

▶ Activer la fonction avec l'application SmartDevice.

▷ La fonction SuperFrost est activée.
▷ L'affichage de la température devient bleu.

Désactivation de la fonction SuperFrost

La fonction SuperFrost est automatiquement désactivée après 56 à 72 heures, en fonction de la quantité d'aliments entreposés. Vous pouvez cependant désactiver la fonction SuperFrost manuellement à tout moment :

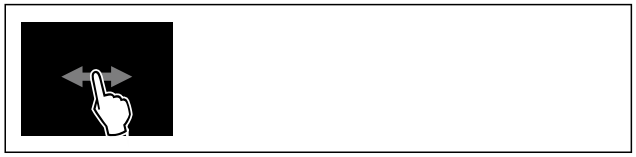

Fig. 82

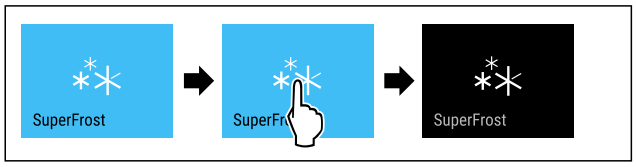

Fig. 83

▶ Suivre les étapes comme illustré dans la figure.

-ou-

▶ Désactiver la fonction avec l'application SmartDevice.

▷ SuperFrost est désactivé.
▷ L'appareil continue de fonctionner en mode normal.
▷ L'appareil refroidit à la température réglée au préalable.

PartyMode

Cette fonction permet d'activer ou de désactiver le PartyMode. Le PartyMode active différentes fonctions utiles pour une fête.

PartyMode active les fonctions suivantes :

- SuperFrost (voir SuperFrost)
- IceMaker avec MaxIce (voir IceMaker / MaxIce)

Vous pouvez régler les fonctions mentionnées individuellement et de manière flexible. Si vous désactivez la fonction PartyMode, toutes les modifications sont rejetées.

Si la fonction est activée, la puissance de l'appareil augmente. Les bruits émis par l'appareil et sa consommation d'énergie peuvent augmenter.

Activer la fonction PartyMode

S'assurer que les conditions suivantes sont bien respectées :

❑ L'IceMaker est mis en service. (voir 5.2 Mettre le IceMaker en service)

Fig. 84

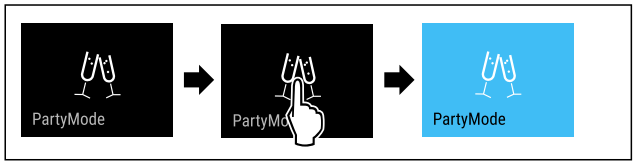

Fig. 85

▶ Suivre les étapes comme l'indique la figure.

▷ Le PartyMode et les fonctions correspondantes sont activés.
▷ L'affichage de la température devient bleu.
▷ La température actuelle clignote jusqu'à ce que la température cible soit atteinte.

Désactiver la fonction PartyMode

Après 24 heures, PartyMode est automatiquement désactivé. Vous pouvez cependant désactiver PartyMode manuellement à tout moment :

Fig. 86

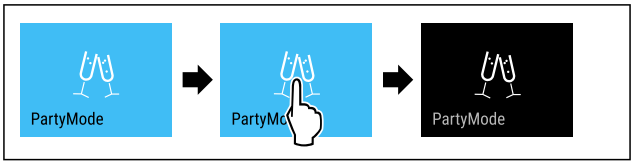

Fig. 87

▶ Suivre les étapes comme l'indique la figure.
▷ PartyMode est désactivé.
▷ L'appareil refroidit à la température réglée au préalable : La température actuelle clignote jusqu'à ce que la température cible soit atteinte.

SabbathMode

Cette fonction permet d'activer ou de désactiver le SabbathMode. Si vous activez cette fonction, certaines fonctions électroniques sont désactivées. Votre appareil répond ainsi aux exigences religieuses des jours fériés juifs, comme le sabbat, et est conforme à la certification STAR-K Kosher.

État de l'appareil quand SabbathMode est activé
L'affichage d'état indique en permanence SabbathMode.
Toutes les fonctions à l'écran sont bloquées à l'exception de la **fonction Désactiver SabbathMode**.
Les fonctions actives le restent.
L'écran reste clair lorsque vous fermez la porte.
L'éclairage intérieur est désactivé.
Les rappels ne sont pas appliqués. L'intervalle réglé est respecté.
Les rappels et avertissements ne sont pas affichés.
Aucune alarme de porte.
Aucune alarme de température.
L'IceMaker est hors service.
Le cycle de dégivrage ne fonctionne que pendant le délai prédéfini sans prise en compte de l'utilisation de l'appareil.
Après une panne de courant, l'appareil revient de lui-même en SabbathMode.

État de l'appareil

Remarque

Cet appareil a reçu la certification de l'institut « Institute for Science and Halacha ». (www.machonhalacha.co.il)

Vous pouvez consulter la liste des appareils certifiés STAR-K à l'adresse www.star-k.org/appliances.

Activer SabbathMode

AVERTISSEMENT
Risque d'intoxication par des aliments avariés !
Si vous avez activé le SabbathMode et qu'une coupure de courant se produit, aucun message concernant la coupure de courant n'apparaît dans l'affichage d'état. Lorsque la coupure de courant est terminée, l'appareil continue de fonctionner en SabbathMode. La coupure de courant peut entraîner la détérioration des aliments et leur consommation peut provoquer une intoxication alimentaire.
Après une panne de courant :
▶ Ne pas consommer les aliments qui étaient congelés et qui ont été décongelés.

Fig. 88

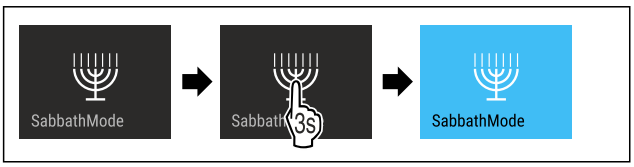

Fig. 89
▶ Suivre les étapes comme l'indique la figure.
▷ La fonction SabbathMode est activée.
▷ L'affichage d'état indique en permanence SabbathMode.

Désactiver la fonction SabbathMode

Après 80 heures, SabbathMode est automatiquement désactivé. Vous pouvez cependant désactiver SabbathMode manuellement à tout moment :

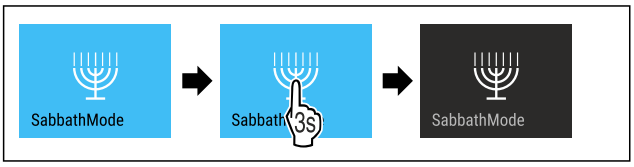

Fig. 90
▶ Suivre les étapes comme l'indique la figure.
▷ SabbathMode est désactivé.

EnergySaver

Cette fonction permet d'activer ou de désactiver le mode Économie d'énergie. Activer le mode Économie d'énergie réduit la consommation d'énergie et augmente la température à l'intérieur de l'appareil. Les aliments restent frais, mais leur durée de conservation diminue.

Zone de température	Réglage recommandé (voir Réglage de la température)	Température lorsque l'EnergySaver est activé
-18 °C	-18 °C	-16 °C

Températures

Activation de la fonction EnergySaver

Fig. 91

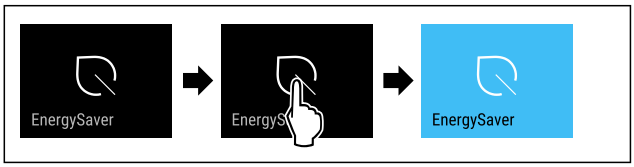

Fig. 92
▶ Suivre les étapes comme l'indique la figure.
▷ Le mode Économie d'énergie est activé.

Désactivation de la fonction EnergySaver

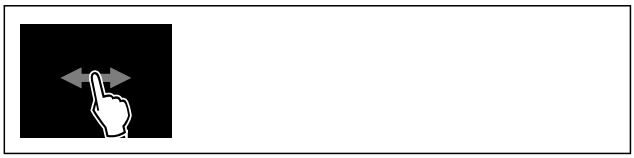

Fig. 93

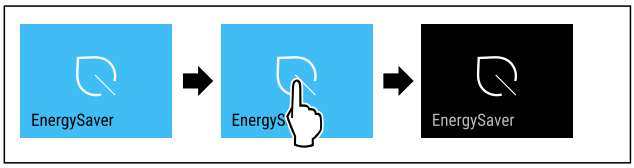

Fig. 94
▶ Suivre les étapes comme l'indique la figure.
▷ Le mode Économie d'énergie est désactivé.

IceMaker / MaxIce

La fonction IceMaker vous permet d'activer ou de désactiver la production de glaçons. La fonction MaxIce vous permet d'augmenter la quantité de glaçons du IceMaker. MaxIce est automatiquement désactivé après 48 heures. Vous pouvez cependant également désactiver MaxIce manuellement à tout moment : (voir Désactiver la fonction MaxIce)

Plus d'informations sur la quantité de glaçons :	(voir 11.1 Données techniques)
Pour plus d'informations sur l'alimentation en eau de l'IceMaker :	(voir Alimentation en eau de l'IceMaker)
Plus d'informations sur le nettoyage des conduites IceMaker :	(voir TubeClean)

Si la fonction est activée, la puissance de l'appareil augmente. Les bruits émis par l'appareil et sa consommation d'énergie peuvent augmenter.

Activer IceMaker

S'assurer que les conditions suivantes sont bien respectées :
❑ L'alimentation en eau au niveau du raccord d'eau est assurée. Voir les instructions de montage.
❑ L'IceMaker est en service. (voir 9.4 IceMaker)

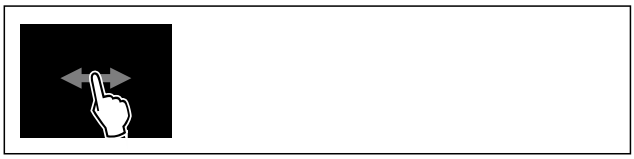

Fig. 95

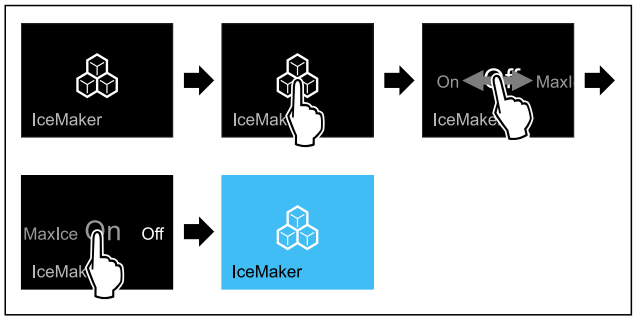

Fig. 96

▶ Suivre les étapes comme l'indique la figure.

-ou-

▶ Activez avec l'application SmartDevice.

▷ IceMaker est activé. La production dans l'IceMaker des premiers glaçons peut prendre jusqu'à 24 heures.

Activer IceMaker avec MaxIce

Si vous n'avez pas encore activé la fonction IceMaker auparavant, assurez-vous que les conditions suivantes sont bien respectées :

- ❑ L'alimentation en eau au niveau du raccord d'eau est assurée. Voir les instructions de montage.
- ❑ L'IceMaker est en service. (voir 9.4 IceMaker)

Fig. 97

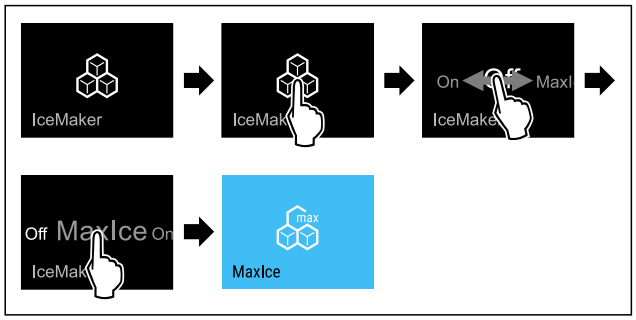

Fig. 98

▶ Suivre les étapes comme l'indique la figure.

-ou-

▶ Activez avec l'application SmartDevice.

▷ IceMaker est activé avec MaxIce.

Passer de IceMaker à MaxIce

Si vous avez activé IceMaker et que vous souhaitez passer à MaxIce :

Fig. 99

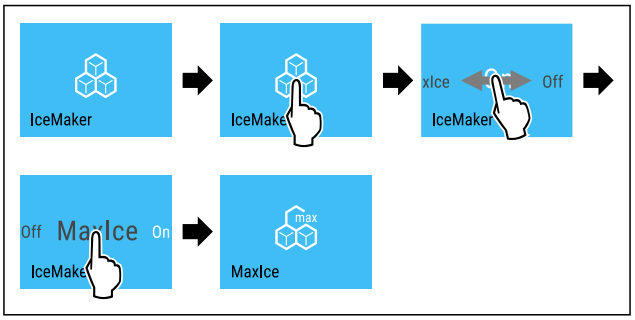

Fig. 100

▶ Suivre les étapes comme l'indique la figure.

▷ IceMaker est activé avec MaxIce.

Si vous avez activé MaxIce et que vous souhaitez passer à IceMaker :

Fig. 101

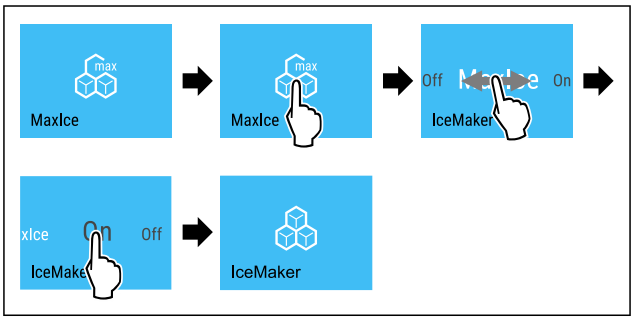

Fig. 102

▶ Suivre les étapes comme l'indique la figure.

▷ IceMaker est activé.

▷ MaxIce est désactivé.

Désactiver les fonctions IceMaker et MaxIce

Fig. 103

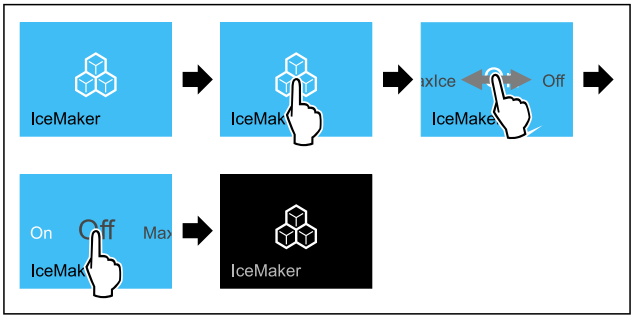

Fig. 104 Représentation à titre d'exemple de la fonction IceMaker active

▶ Suivre les étapes comme l'indique la figure.

-ou-

▶ Désactivez avec l'application SmartDevice.

▷ IceMaker et MaxIce sont désactivés.

▷ La production de glaçons en cours est arrêtée.

▷ IceMaker s'éteint automatiquement.

Désactiver la fonction MaxIce

▶ Activer la fonction IceMaker. (voir Activer IceMaker)
▷ MaxIce est désactivé.
▷ La fonction IceMaker est activée.
▷ Désactivation des fonctions IceMaker et MaxIce : (voir Désactiver les fonctions IceMaker et MaxIce)

5 Alimentation en eau de l'IceMaker

Cette fonction vous permet de régler l'alimentation en eau. L'alimentation en eau régule la quantité d'eau acheminée. Vous pouvez modifier l'alimentation en eau si celle-ci ne convient pas à la pression de l'eau ou à la taille des glaçons.

À la livraison, l'alimentation en eau est réglée sur 4. Vous pouvez régler l'alimentation en eau de 1 (alimentation minimale) à 8 (alimentation maximale).

Régler l'alimentation en eau

S'assurer que les conditions suivantes sont bien respectées :

❑ L'IceMaker est mis en service. (voir 5.2 Mettre le IceMaker en service)
❑ L'IceMaker est activé. (voir IceMaker / MaxIce)

Fig. 105

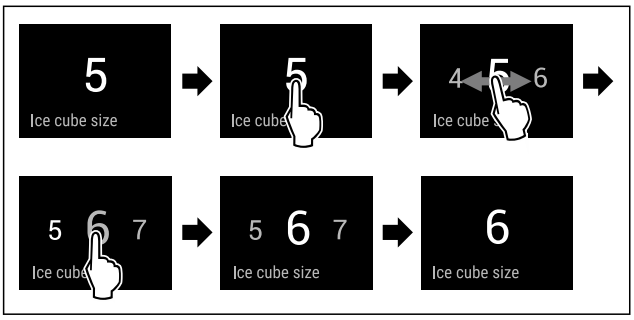

Fig. 106 Représentation à titre d'exemple : Passer de la valeur 5 à la valeur 6.

▶ Suivre les étapes comme l'indique la figure.
▷ L'alimentation en eau est réglée.

TubeClean

Cette fonction permet d'activer ou de désactiver TubeClean. Activer la fonction TubeClean lance le nettoyage de toutes les conduites de l'IceMaker.

Activation de la fonction TubeClean

S'assurer que les conditions suivantes sont bien respectées :

❑ le nettoyage de l'IceMaker est prêt. (voir 10.3.4 Nettoyer l'IceMaker)
❑ Un contenant vide d'une capacité de 1,5 l et d'une hauteur maximale de 10 cm est disponible.

▶ Placer le récipient dans le tiroir situé sous l'IceMaker.

Fig. 107

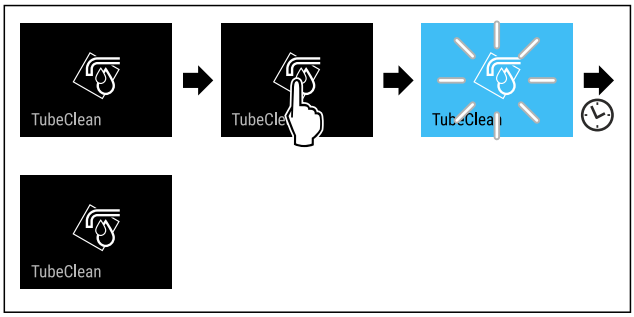

Fig. 108

▶ Suivre les étapes comme l'indique la figure.
▷ La fonction TubeClean est activée.
▷ Le cycle de nettoyage commence : le symbole clignote jusqu'à ce que le cycle de nettoyage prenne fin automatiquement après 60 minutes.
▷ Lorsque le cycle de nettoyage est terminé : l'appareil continue de fonctionner en mode normal.

Désactivation de la fonction TubeClean

Après 60 minutes, la fonction TubeClean est automatiquement terminée. Vous pouvez cependant désactiver la fonction TubeClean à tout moment pendant le nettoyage :

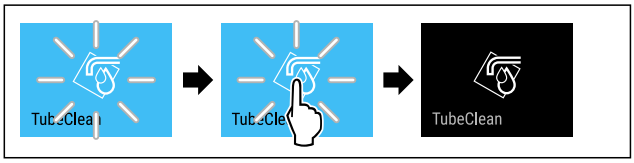

Fig. 109

▶ Suivre les étapes comme l'indique la figure.
▷ La fonction TubeClean est désactivée : le cycle de nettoyage est interrompu.
▷ L'appareil continue de fonctionner en mode normal.

Verrouillage de la saisie

Cette fonction permet d'activer ou de désactiver le verrouillage de la saisie. Le verrouillage de la saisie permet d'éviter que l'appareil ne soit utilisé inopinément, par exemple par des enfants.

Application :

- Éviter toute modification involontaire des fonctions.
- Éviter toute désactivation involontaire de l'appareil.
- Éviter tout réglage involontaire de la température.

Activer le verrouillage de la saisie

Si vous activez le verrouillage de la saisie, vous pouvez toujours parcourir les menus, mais vous ne pouvez ni sélectionner ni modifier d'autres fonctions.

Fig. 110

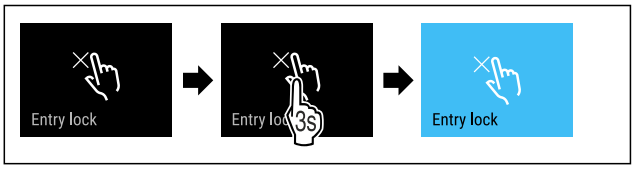

Fig. 111

▶ Suivre les étapes comme l'indique la figure.
▷ Le verrouillage de la saisie est à présent activé.

Désactiver le verrouillage de la saisie

Fig. 112

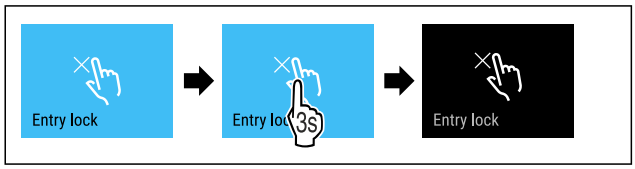

Fig. 113

▶ Suivre les étapes comme l'indique la figure.
▷ Le verrouillage de la saisie est désactivé.

Fonction rappel

Cette fonction permet d'activer ou de désactiver les rappels. Cette fonction est activée à la livraison.

Activation de la fonction rappel

Fig. 114

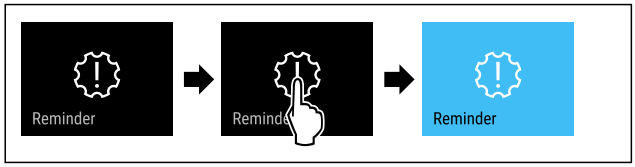

Fig. 115

▶ Suivre les étapes indiquées sur l'illustration.
▷ La fonction rappel est activée.

Désactivation de la fonction rappel

Fig. 116

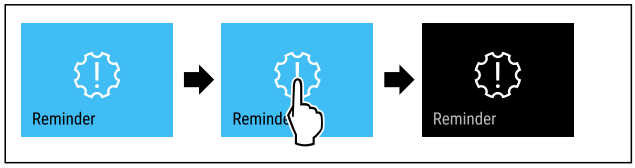

Fig. 117

▶ Suivre les étapes indiquées sur l'illustration.
▷ La fonction rappel est désactivée.

Langue

Cette fonction permet de régler la langue de l'affichage.

Vous pouvez régler les langues suivantes .

- Allemand
- Anglais
- Français
- Espagnol
- Italien
- Néerlandais
- Tchèque
- Polonais
- Portugais
- Bulgare
- Russe
- Chinois

Régler la température

Fig. 118

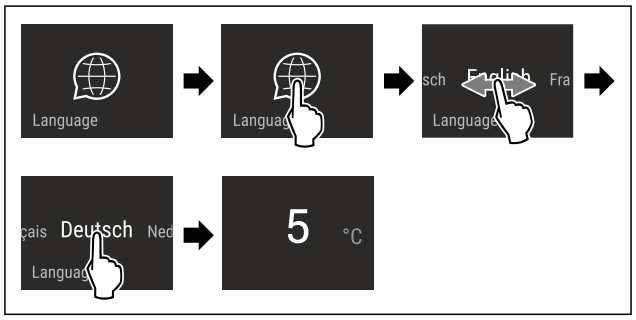

Fig. 119 Représentation à titre d'exemple en fonction de la langue et de la température

▶ Suivre les étapes comme l'indique la figure.
▷ La langue est à présent réglée.
▷ L'affichage d'état réapparaît.

Unité de température

Utilisez cette fonction pour régler l'unité de température. Vous pouvez régler l'unité de température sur le degré Celsius ou le degré Fahrenheit.

Régler l'unité de température

Fig. 120

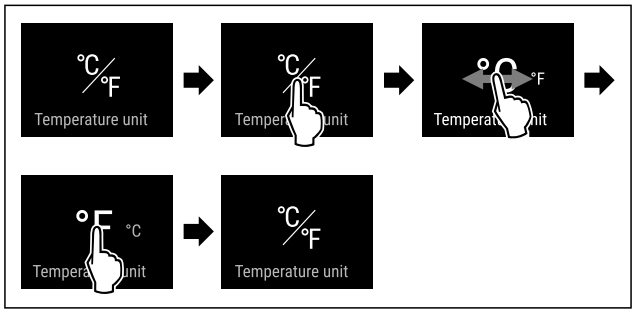

Fig. 122 Représentation à titre d'exemple : Passer du degré Celsius au degré Fahrenheit.

▶ Suivre les étapes comme l'indique la figure.
▷ L'unité de température est à présent réglée.

Luminosité de l'écran

Cette fonction vous permet de régler la luminosité de l'écran.

Vous pouvez régler les niveaux de luminosité suivants .

- 40 %
- 60 %

- 80 %
- 100 % (réglage par défaut)

Réglage de la luminosité

Fig. 123

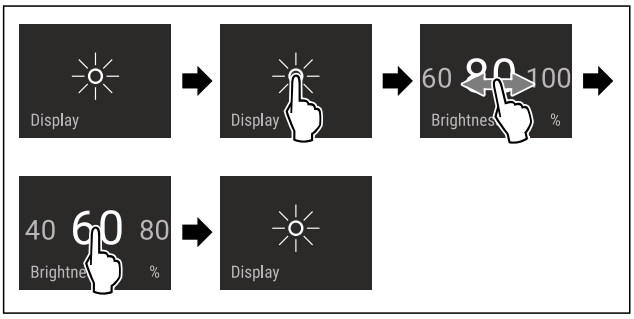

Fig. 124 Représentation à titre d'exemple : Passer de 80 à 60 %.

▶ Suivre les étapes comme l'indique la figure.
▷ La luminosité est réglée.

WiFi

Utilisez cette fonction pour connecter votre appareil au Wi-Fi. Vous pouvez ensuite l'utiliser à partir de l'application SmartDevice sur un appareil mobile. Vous pouvez également utiliser cette fonction pour déconnecter ou réinitialiser la connexion Wi-Fi.

Plus d'informations sur le SmartDevice : (voir 2.3 SmartDevice)

Remarque
La fonction SmartDevice n'est pas disponible dans les pays suivants : Russie, Biélorussie et Kazakhstan.

Se connecter au Wi-Fi pour la première fois

S'assurer que les conditions suivantes sont bien respectées :

❑ L'application SmartDevice est installée (voir apps.home.liebherr.com).
❑ L'enregistrement dans l'application SmartDevice est terminé.

Fig. 125

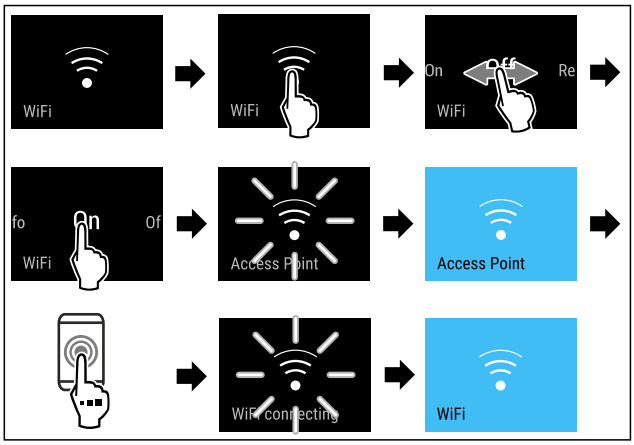

Fig. 126

▶ Suivre les étapes tel qu'indiqué sur la figure.
▷ La connexion est établie.

Interruption de la connexion Wi-Fi

Fig. 127

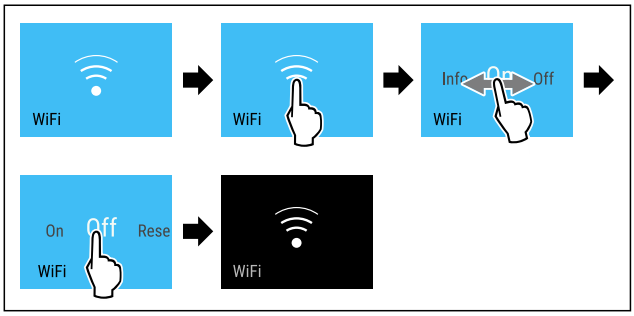

Fig. 128

▶ Suivre les étapes tel qu'indiqué sur la figure.
▷ La connexion est rompue.

Réinitialisation de la connexion Wi-Fi

Fig. 129

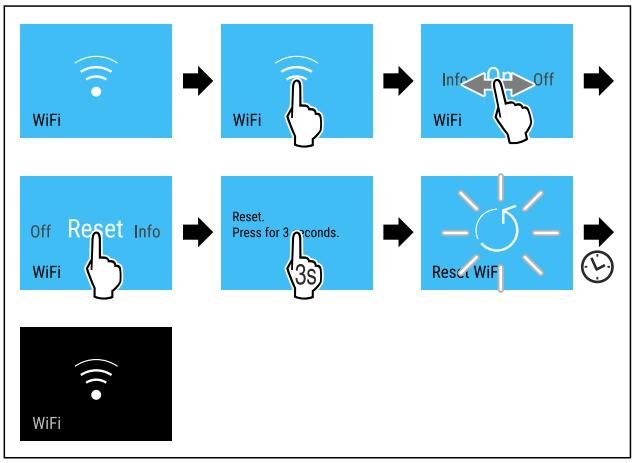

Fig. 130

▶ Suivre les étapes tel qu'indiqué sur la figure.
▷ La connexion Wi-Fi et les autres paramètres Wi-Fi sont réinitialisés sur les paramètres d'usine.

Afficher des informations sur la connexion Wi-Fi

Fig. 131

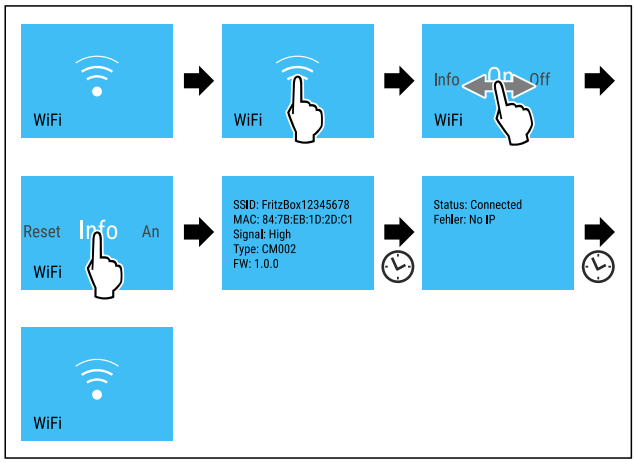

Fig. 132

▶ Suivre les étapes tel qu'indiqué sur la figure.

Informations de l'appareil

Cette fonction permet d'afficher le nom du modèle, l'index, le numéro de série et le numéro de service de votre appareil. Vous aurez besoin des informations de l'appareil si vous contactez le service client. (voir 11.4 Service client)

Cette fonction vous permet également d'ouvrir le menu avancé. (voir 4 Fonctionnement de l'écran Touch & Swipe)

Affichage des informations de l'appareil

Fig. 133

Fig. 134

▶ Suivre les étapes comme l'indique la figure.
▷ L'écran affiche les informations de l'appareil.

Logiciel

Cette fonction permet d'afficher la version logicielle de votre appareil.

Affichage de la version logicielle

Fig. 135

Fig. 136

▶ Suivre les étapes comme l'indique la figure.
▷ L'écran affiche la version logicielle.

Lancement du cycle de dégivrage

Cette fonction vous permet de lancer manuellement le cycle de dégivrage automatique lorsque celui-ci ne se lance pas automatiquement en raison d'une erreur.

Lancer le cycle de dégivrage

Fig. 137

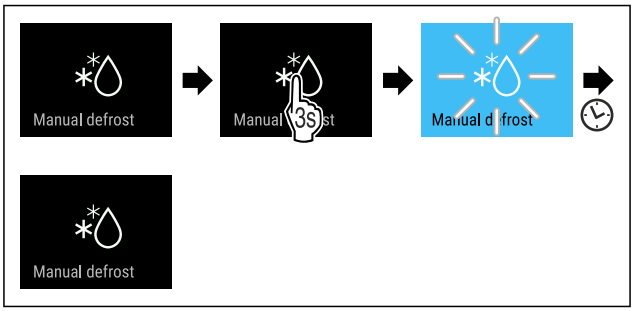

Fig. 138

▶ Suivre les étapes comme l'indique la figure.
▷ Le cycle de dégivrage commence : le symbole clignote jusqu'à ce que le cycle de dégivrage prenne fin automatiquement.
▷ Lorsque le cycle de dégivrage est terminé : L'appareil continue de fonctionner en mode normal.

Interrompre le cycle de dégivrage

Le cycle de dégivrage prend fin automatiquement. Cependant, vous pouvez aussi interrompre le cycle de dégivrage à tout moment en cours de processus :

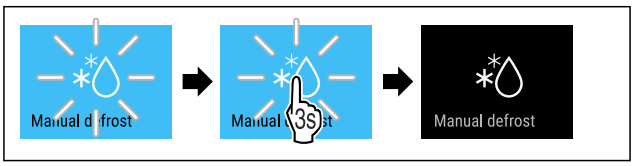

Fig. 139

▶ Suivre les étapes comme l'indique la figure.
▷ Le cycle de dégivrage est interrompu.
▷ L'appareil continue de fonctionner en mode normal.

Alarme de la porte

Cette fonction permet d'activer ou de désactiver l'alarme de la porte. L'alarme de porte retentit lorsque la porte reste ouverte trop longtemps. L'alarme de porte est activée à la livraison. Vous pouvez régler la durée maximale d'ouverture de la porte avant le déclenchement de l'alarme.

Vous pouvez définir les valeurs suivantes :

- 1 minute
- 2 minutes

* selon le modèle et l'équipement

- 3 minutes
- Désactivée

Réglage de l'alarme de porte

Fig. 140

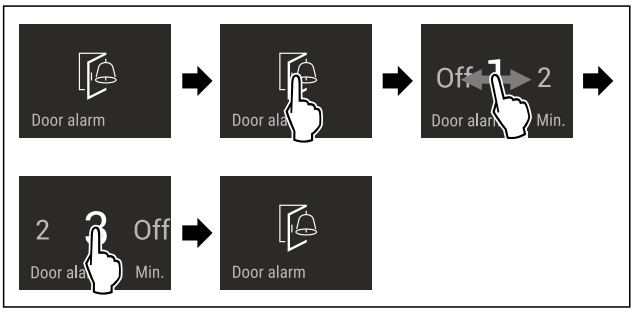

Fig. 141 Représentation à titre d'exemple : modification de l'alarme de porte de 1 minute à 3 minutes.

▶ Suivre les étapes comme l'indique la figure.
▷ L'alarme de porte est réglée.

Désactivation de l'alarme de porte

Fig. 143

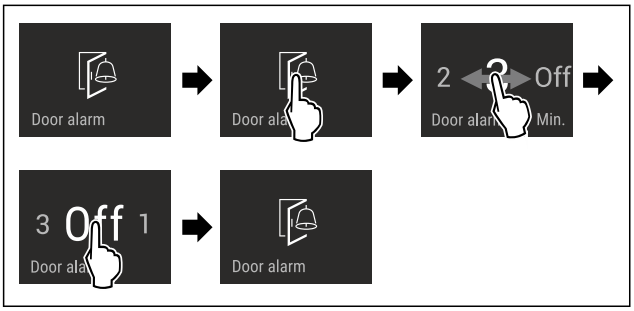

Fig. 144

▶ Suivre les étapes comme l'indique la figure.
▷ L'alarme de porte est désactivée.

Mode démo

Le mode démo est une fonction spéciale pour les concessionnaires qui souhaitent présenter les fonctions de l'appareil. Si vous activez le mode démo, toutes les fonctions de réfrigération sont désactivées.

Si vous allumez votre appareil et que « Demo » apparaît sur l'affichage d'état, le mode démonstration est déjà activé.

Si vous activez puis désactivez le mode démo, les réglages d'usine de l'appareil seront rétablis. (voir Rétablissement des réglages d'usine)

Activer le mode démo

Fig. 145

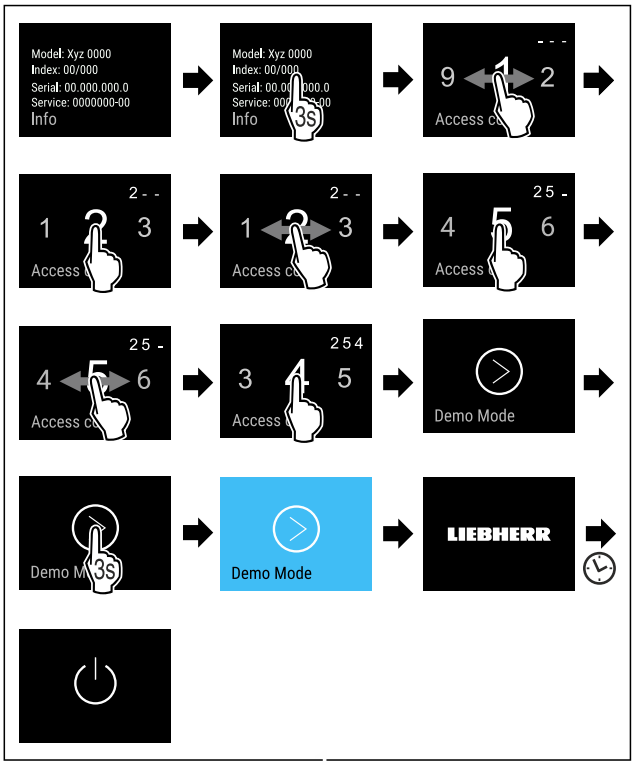

Fig. 146

▶ Suivre les étapes tel qu'indiqué sur la figure.
▷ Le mode démo est activé.
▷ L'appareil est éteint.
▶ Mettre en marche l'appareil. (voir 5.1 Mettre l'appareil en marche (première mise en service))
▷ « DEMO » apparaît sur l'affichage d'état.

Désactiver le mode démo

Fig. 147

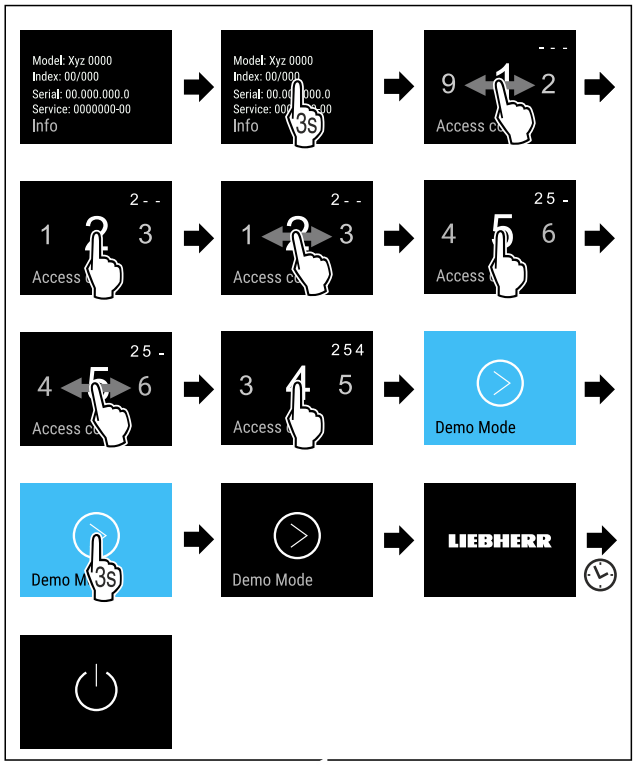

Fig. 148

▶ Suivre les étapes tel qu'indiqué sur la figure.
▷ Le mode Démo est désactivé.
▷ L'appareil est éteint.
▶ Mettre en marche l'appareil. (voir 5.1 Mettre l'appareil en marche (première mise en service))
▷ Les paramètres d'usine de l'appareil sont rétablis.

Rétablissement des réglages d'usine

Utilisez cette fonction pour réinitialiser tous les réglages sur leurs valeurs d'usine. Tous les réglages que vous avez effectués jusqu'à présent sont réinitialisés sur leur valeur initiale.

Procéder à une réinitialisation

Fig. 149

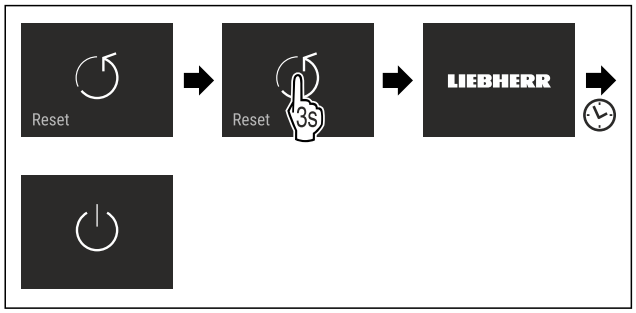

Fig. 150

▶ Suivre les étapes comme l'indique la figure.
▷ L'appareil est réinitialisé.
▷ L'appareil est éteint.
▶ Redémarrer l'appareil. (voir 5.1 Mettre l'appareil en marche (première mise en service))

8.3 Messages

Il existe deux catégories de messages :

Catégorie	Signification
Avertissement	Les avertissements apparaissent en cas d'alarme de porte ou de dysfonctionnement. Vous pouvez éliminer les avertissements les plus simples vous-mêmes. Pour les dysfonctionnements plus graves, vous devez contacter le service client. (voir 11.4 Service client)
Rappel	Les rappels portent sur les processus généraux. Il vous suffit d'effectuer le processus et d'éliminer ensuite le message.

8.3.1 Aperçu des avertissements

Comportement de l'appareil en cas d'avertissement :

- L'avertissement apparaît en rouge à l'écran.
- Le signal d'alarme retentit de plus en plus fort.
- Pour certains avertissements, l'éclairage intérieur clignote.

Message	Cause	Élimination du message
Close the door. **Alarme de la porte**	Ce message apparaît lorsque la porte reste ouverte trop longtemps.	Suivre les étapes. (voir Alarme de la porte) .
Power failure **Alarme de panne de courant**	Ce message apparaît lorsque la température de congélation a augmenté suite à une panne de courant.	
Temperature alarm **Alarme de température**	Ce message apparaît lorsque la température de congélation ne correspond pas au réglage.	Suivre les étapes. (voir Alarme de température) .
Error **Erreur**	Ce message apparaît en cas d'erreur de l'appareil. Une erreur est survenue sur un composant de l'appareil.	Suivre les étapes. (voir Erreur) .
WiFi Error **Erreur WLAN**	Ce message apparaît lorsque l'appareil n'a pas pu être connecté au WLAN. (voir Se connecter au Wi-Fi pour la première fois) Ce message n'apparaît que lors de la configuration initiale.	Suivre les étapes. (voir Erreur WLAN) .

8.3.2 Élimination des avertissements

Alarme de la porte

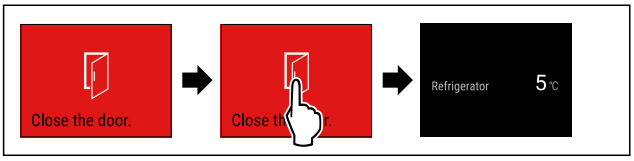

Fig. 151 Représentation à titre d'exemple

▶ Suivre les étapes indiquées sur l'illustration.

-ou-

▶ Fermer la porte.

▷ L'écran passe à l'affichage d'état.
▷ L'appareil refroidit plus fortement, ce qui fait que la température affichée à l'écran peut être supérieure à la température réelle dans l'appareil.*
▷ Les bruits de l'appareil peuvent être amplifiés.*

Vous pouvez régler la durée maximale d'ouverture de la porte avant le déclenchement de l'alarme. (voir Réglage de l'alarme de porte)

Alarme de panne de courant

Une fois la panne de courant terminée, l'appareil refroidit automatiquement à la température cible définie au préalable, sans que vous n'ayez à confirmer le message. En revanche, pour qu'il disparaisse de l'écran, vous devez le confirmer.

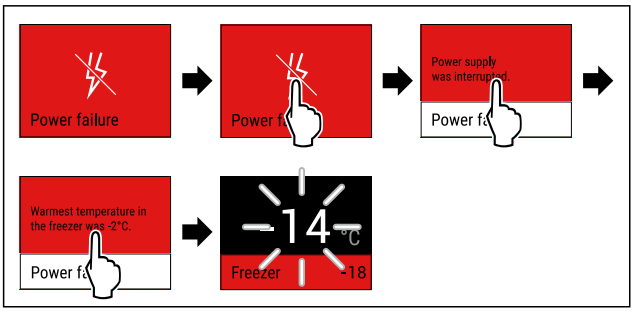

Fig. 152 Représentation à titre d'exemple

▶ Appuyer brièvement sur l'écran.
▷ L'écran affiche des informations concernant l'avertissement.
▶ Appuyer brièvement sur l'écran.
▷ La température de congélation la plus chaude s'affiche.
▷ Si la température de congélation est inférieure à -9 °C : les aliments restent consommables.
Si la température de congélation est supérieure à -9 °C :
▶ Contrôler les aliments.
▶ Appuyer brièvement sur l'écran.
▷ L'écran passe à l'affichage d'état : la température actuelle et la température cible s'affichent.

Alarme de température

Voici les causes possibles d'une différence de température :

- Vous avez placé des aliments chauds et froids.
- En rangeant ou ôtant des aliments, une quantité d'air chaud trop importante a pénétré dans le réfrigérateur.
- Le courant a été coupé trop longtemps.
- L'appareil est défectueux.

▶ Éliminer la cause.
▷ L'appareil refroidit à la température cible réglée au préalable.

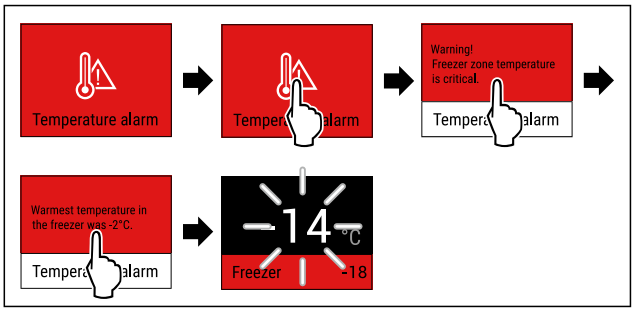

Fig. 153 Représentation à titre d'exemple

▶ Appuyer brièvement sur l'écran.
▷ L'écran affiche des informations concernant l'avertissement.
▶ Appuyer brièvement sur l'écran.
▷ La température de congélation la plus chaude s'affiche.
▷ Si la température de congélation est inférieure à -9 °C : les aliments restent consommables.
Si la température de congélation est supérieure à -9 °C :
▶ Contrôler les aliments.
▶ Appuyer brièvement sur l'écran.
▷ L'écran passe à l'affichage d'état : la température actuelle et la température cible s'affichent.

Erreur

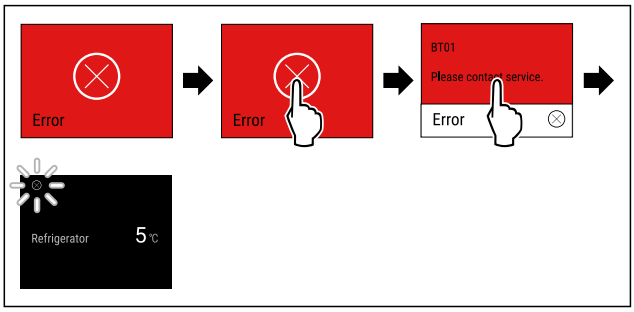

Fig. 154 Représentation à titre d'exemple

▶ Appuyer brièvement sur l'écran.
▷ Le code d'erreur s'affiche.
▶ Noter le code d'erreur.
▶ Appuyer brièvement sur l'écran.
▷ L'écran passe à l'affichage d'état.
▶ S'adresser au service client. (voir 11.4 Service client)

Erreur WLAN

▶ Vérifier la connexion WLAN.
▶ Reconnecter l'appareil au WLAN. (voir WiFi)

8.3.3 Aperçu des rappels

Comportement de l'appareil en cas de rappel :

- Le rappel apparaît en jaune à l'écran.
- Une alarme sonore retentit.
- Pour certains rappels, l'éclairage intérieur clignote.

Message	Cause	Élimination du message
No water **Contrôler le raccord d'eau**	Le message apparaît lorsque l'IceMaker est activé, mais que l'IceMaker ne reçoit pas d'eau via le raccord d'eau fixe.	Suivre les étapes. (voir Contrôle du raccord d'eau) .

Message	Cause	Élimination du message
No Drawer **Insérer le tiroir de l'IceMaker**	Le message apparaît lorsque l'IceMaker est activé, mais que le tiroir de l'IceMaker est ouvert.	Suivre les étapes. (voir Insertion du tiroir de l'IceMaker) .

8.3.4 Élimination des rappels

Contrôle du raccord d'eau

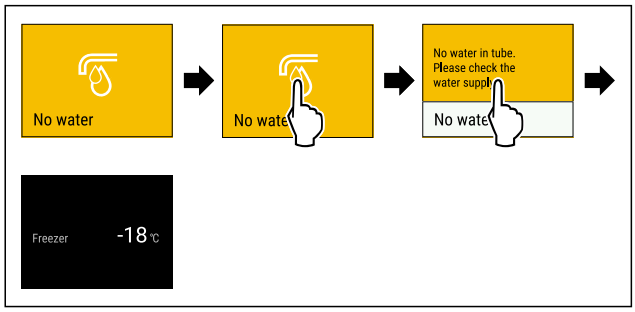

Fig. 155 Représentation à titre d'exemple

▶ Appuyer brièvement sur l'écran
▷ L'écran affiche des informations concernant le rappel.
▶ Appuyer brièvement sur l'écran
▶ Contrôler le raccord d'eau.

-ou-

▶ Désactiver IceMaker. (voir Désactiver les fonctions IceMaker et MaxIce)

Si vous avez contrôlé le raccord d'eau et que l'IceMaker est activé :

▶ Nettoyer l'IceMaker. (voir 10.3.4 Nettoyer l'IceMaker)
▷ l'IceMaker produit des glaçons.

Insertion du tiroir de l'IceMaker

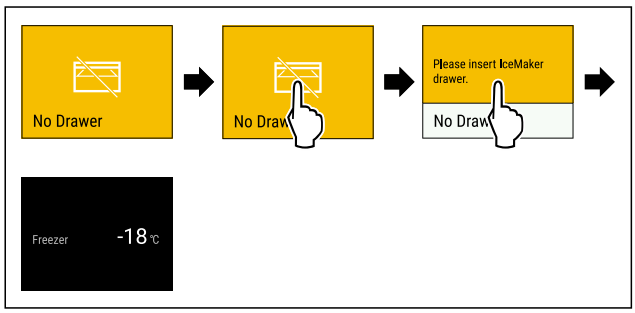

Fig. 156 Représentation à titre d'exemple

▶ Appuyer brièvement sur l'écran.
▷ L'écran affiche des informations concernant le rappel.
▶ Appuyer brièvement sur l'écran.
▶ Insérer le tiroir de l'IceMaker.

-ou-

▶ Désactiver l'IceMaker. (voir IceMaker / MaxIce)

▷ Si le tiroir de l'IceMaker est inséré et que l'IceMaker est activé : l'IceMaker produit des glaçons.

9 Équipement

9.1 Tiroirs

Vous pouvez retirer les tiroirs pour les nettoyer.

Vous pouvez retirer les tiroirs pour utiliser VarioSpace.

L'extraction et l'insertion des tiroirs sont différentes en fonction du système télescopique. L'appareil peut contenir différents systèmes télescopiques.

Remarque

La consommation d'énergie augmente et la puissance frigorifique diminue si la ventilation est insuffisante.

▶ Ne sortez jamais le tiroir du bas de l'appareil.
▶ Faites en sorte que les fentes de ventilation intérieures au dos restent toujours dégagées.

9.1.1 Tiroir sur le fond de l'appareil ou la tablette en verre

Le tiroir repose directement sur le fond de l'appareil ou sur une tablette en verre. Il n'y a pas de rails.

Si vous retirez les tiroirs, vous pouvez utiliser les tablettes en verre situées en dessous comme surfaces de rangement.

Retirer le tiroir

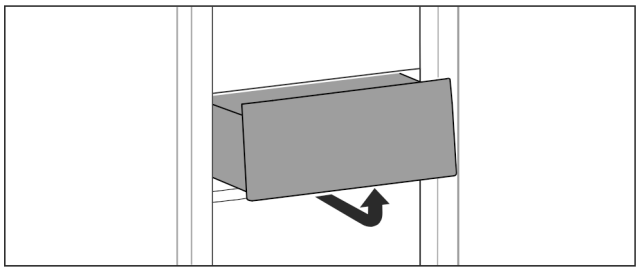

Fig. 157

▶ Retirer le tiroir comme illustré sur la figure.

Insérer le tiroir

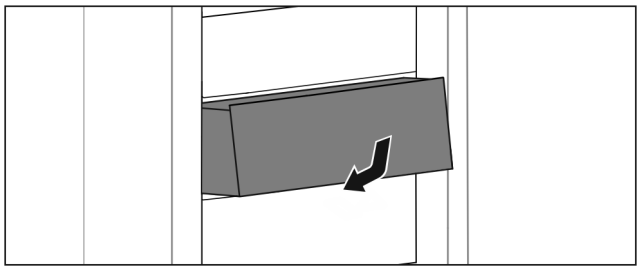

Fig. 158

▶ Insérer le tiroir comme illustré sur la figure.

9.1.2 Tiroir sur rails télescopiques

Le tiroir est monté sur des rails coulissants (rails télescopiques). Il existe des rails télescopiques à extraction complète et des rails télescopiques à extraction partielle. Les tiroirs à extraction complète peuvent être entièrement retirés de l'appareil. Les tiroirs à extraction partielle ne peuvent pas être entièrement retirés de l'appareil. C'est le type d'appareil qui détermine le système se trouvant dans votre appareil.

Tiroir guidé sur tablette en verre

Le tiroir guidé sur tablette en verre est à extraction partielle.

Retirer le tiroir

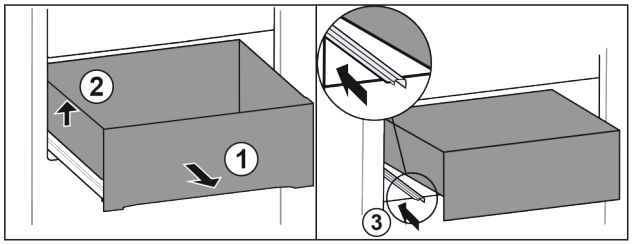

Fig. 159

▶ Tirer le tiroir jusqu'en butée. *Fig. 159 (1)*

▶ Soulever le tiroir sur la gauche. *Fig. 159 (2)*
▶ Rentrer le rail de gauche. *Fig. 159 (3)*

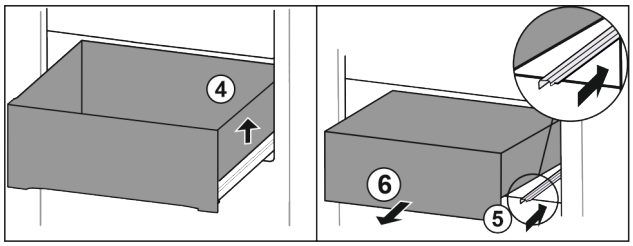

Fig. 160

▶ Soulever le tiroir sur la droite. *Fig. 160 (4)*
▶ Rentrer le rail de droite. *Fig. 160 (5)*
▶ Retirer le tiroir par l'avant. *Fig. 160 (6)*

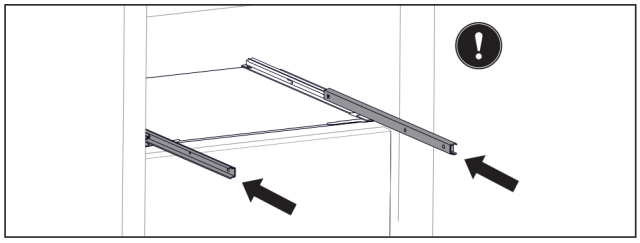

Fig. 161

Si les rails ne sont pas complètement rentrés après le retrait du tiroir :

▶ Rentrer entièrement les rails.

Insérer le tiroir

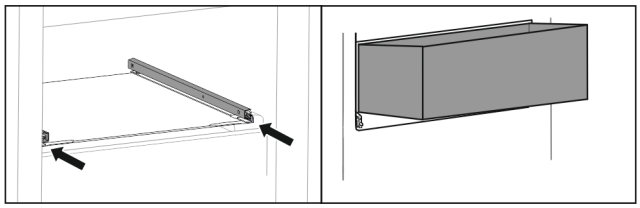

Fig. 162

▶ Rentrer les rails.
▶ Placer le tiroir sur les rails en l'inclinant.

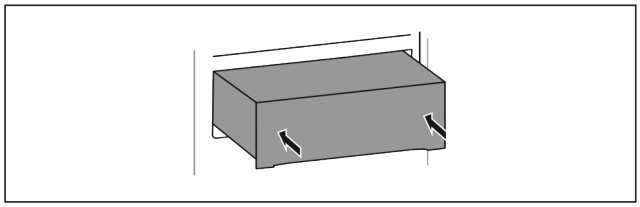

Fig. 163

▶ Abaisser le tiroir.
▶ Pousser le tiroir jusqu'au fond.

9.1.3 Tiroir supérieur basculable

Si vous sortez le tiroir supérieur, il bascule vers l'avant. Cela vous permet d'avoir une meilleure vue d'ensemble du tiroir. Cette fonction dépend de la hauteur de l'appareil.

En retirant le tiroir supérieur basculable, vous pouvez utiliser la plaque de verre située en dessous comme tablette de rangement.

Retirer le tiroir

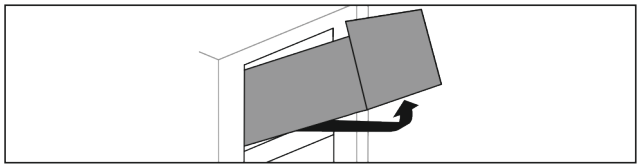

Fig. 164

▶ Tirer le tiroir jusqu'en butée.
▶ Soulever la partie avant du tiroir tout en poussant la partie arrière vers le haut en l'attrapant par le bas.
▶ Retirer le tiroir par l'avant.

Insérer le tiroir

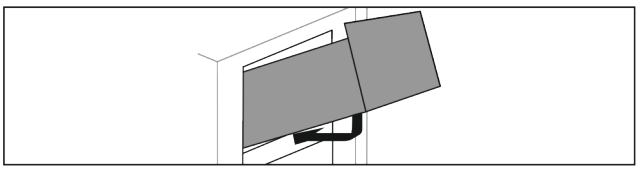

Fig. 165

▶ Mettre en place le tiroir comme illustré sur la figure.
▷ Le tiroir repose sur la tablette en verre.
▶ Le soulever légèrement à l'arrière par le bas et le pousser au-dessus du palier.
▶ Pousser le tiroir jusqu'au fond.

9.1.4 Tiroir guidé sur nervure de récipient

Le tiroir repose directement sur la nervure de récipient. Il n'y a pas de rails.

Retirer le tiroir

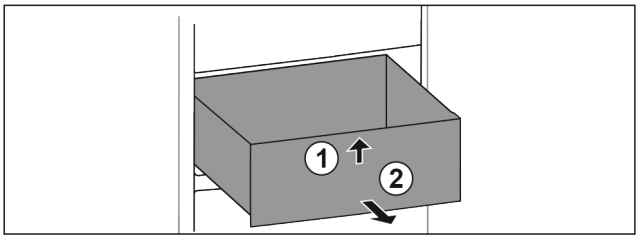

Fig. 166

▶ Tirer le tiroir jusqu'en butée.
▶ Soulever la partie avant du tiroir. *Fig. 166 (1)*.
▶ Retirer le tiroir par l'avant. *Fig. 166 (2)*

Insérer le tiroir

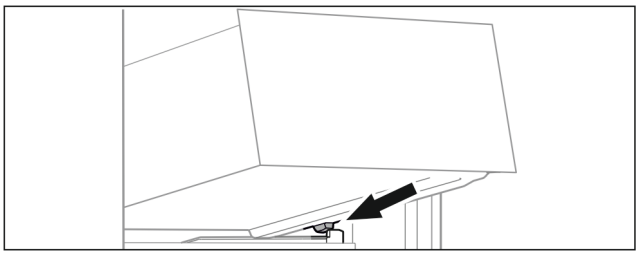

Fig. 167

▶ Placer le tiroir, en l'inclinant, derrière les butées sur la nervure de récipient. (voir Fig. 167)
▶ Abaisser le tiroir.
▶ Pousser le tiroir jusqu'au fond.

9.2 Compartiment coulissant avec IceTower

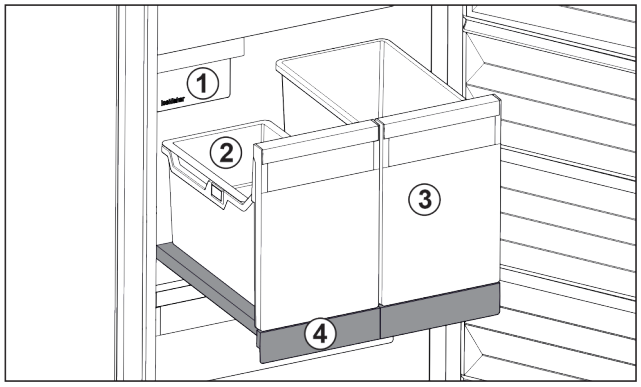

Fig. 168 Compartiment coulissant avec IceTower

(1) IceMaker
(2) Balconnet pour glaçons
(3) Bac pour pizzas, boissons alcoolisées, etc.
(4) Compartiment coulissant

Le compartiment coulissant comprend deux bacs hauts (IceTower). Le bac *Fig. 168 (2)* permet de recueillir et de stocker les glaçons de l'IceMaker. Les bacs *Fig. 168 (3)* sont conçus pour stocker des aliments hauts comme les pizzas et boissons alcoolisées.

Le compartiment coulissant avec IceTower est installé sur une tablette en verre avec des rails télescopiques. Vous pouvez démonter le compartiment coulissant pour le nettoyer.

9.2.1 Démontage du compartiment coulissant avec IceTower

Retrait des bacs

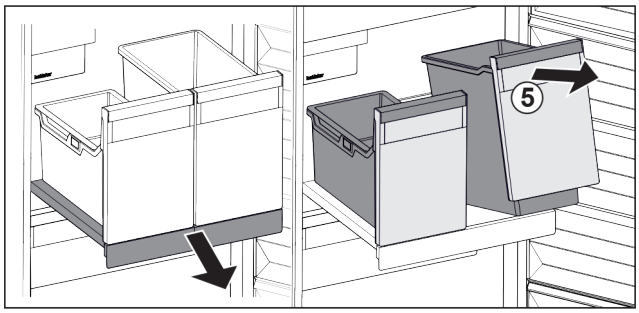

Fig. 169

▶ Sortir le compartiment coulissant.
▶ Soulever les bacs *Fig. 169 (5)* par l'avant.
▶ Retirer les bacs.

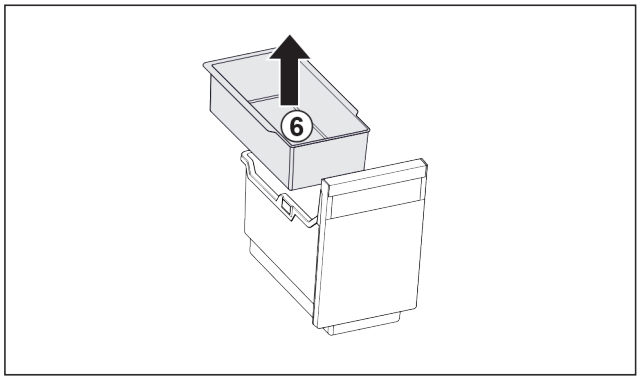

Fig. 170

▶ Retirer le *Fig. 170 (6)* balconnet pour glaçons.
▶ En présence de glaçons dans le balconnet : vider le balconnet.
▷ Les bacs et le balconnet sont retirés. Vous pouvez les nettoyer. (voir 10.3.3 Nettoyer l'équipement)

Sortir le compartiment coulissant

S'assurer que les conditions suivantes sont réunies :

❑ Les bacs sont retirés. (voir Retrait des bacs)

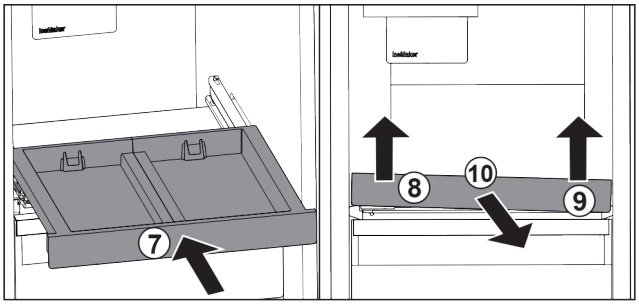

Fig. 171

▶ Rentrer le compartiment coulissant. *Fig. 171 (7)*
▶ Soulever le compartiment coulissant au niveau de la partie avant gauche. *Fig. 171 (8)*
▶ Soulever le compartiment coulissant au niveau de la partie avant droite. *Fig. 171 (9)*
▷ Le compartiment coulissant est libéré de sa fixation à l'avant.
▶ Retirer le compartiment coulissant par l'avant. *Fig. 171 (10)*
▷ Le compartiment coulissant est retiré et vous pouvez le nettoyer. (voir 10.3.3 Nettoyer l'équipement)

Retirer la tablette en verre en dessous du compartiment coulissant

(voir 9.3 Tablettes en verre)

9.2.2 Mise en place du compartiment coulissant avec IceTower

Installer la tablette en verre en dessous du compartiment coulissant

(voir 9.3 Tablettes en verre)

Installer le compartiment coulissant

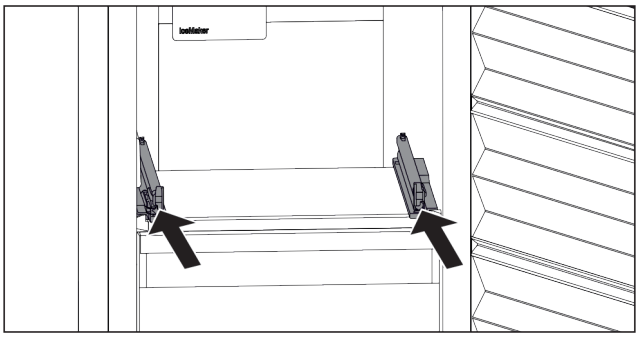

Fig. 172

▶ Rentrer les rails.

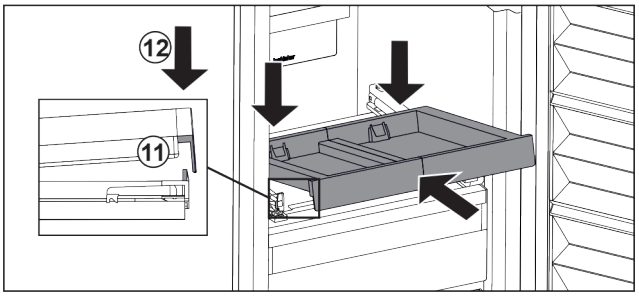

Fig. 173

▶ Placer le compartiment coulissant en l'inclinant derrière la languette avant.

▶ L'insérer en l'inclinant. Veiller à ce que, des deux côtés, la butée soit derrière la languette. *Fig. 173 (11)*
▶ Déposer le compartiment coulissant par l'avant. *Fig. 173 (12)*

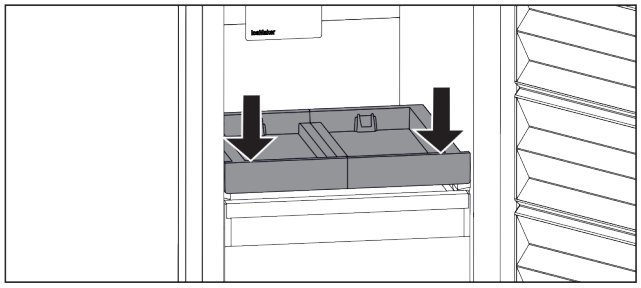

Fig. 174

▶ Appuyer sur l'avant du compartiment coulissant vers le bas.
▷ Le compartiment coulissant s'engage de manière audible.

Installer les bacs

S'assurer que les conditions suivantes sont réunies :

❑ Le compartiment coulissant est en place. (voir Installer le compartiment coulissant)

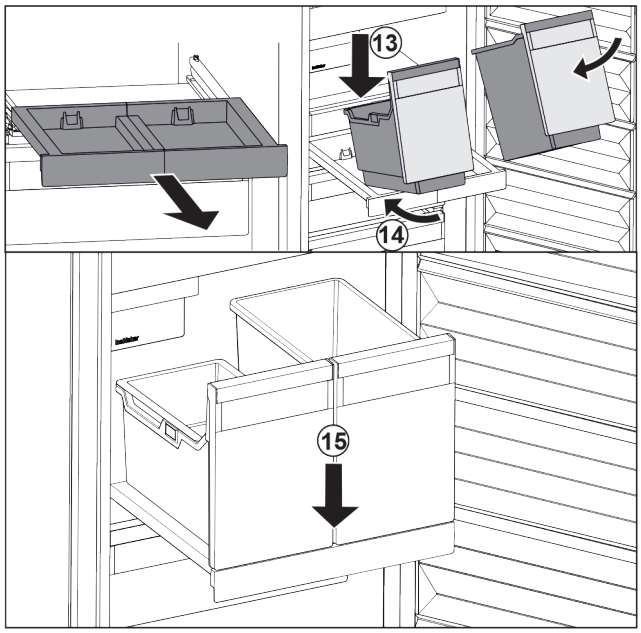

Fig. 175

▶ Sortir le compartiment coulissant.
▶ Maintenir le compartiment coulissant d'une main.

Remarque
Les bacs ont une forme spécifique et ne peuvent donc pas être interchangés.

▶ Placer les bacs sur le compartiment coulissant en les inclinant. *Fig. 175 (13)*
▶ Pousser les bacs jusqu'au fond en les inclinant. *Fig. 175 (14)*
▶ Déposer les bacs par l'avant. *Fig. 175 (15)*

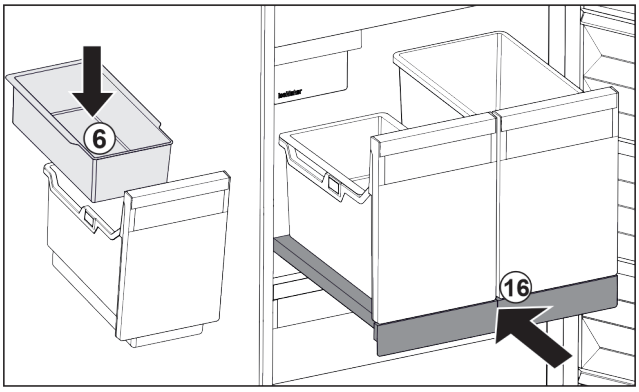

Fig. 176

▶ Installer le balconnet *Fig. 176 (6)* pour glaçons.
▶ Rentrer le compartiment coulissant avec le bac (IceTower). *Fig. 176 (16)*
▷ Le compartiment coulissant avec IceTower est entièrement installé.

9.3 Tablettes en verre

ATTENTION
Retrait non autorisé de la tablette en verre au-dessus de l'IceTower !
Dommages au niveau de l'IceMaker. L'IceMaker est fixé à la tablette en verre au-dessus de l'IceTower.
▶ Ne pas retirer la tablette en verre au-dessus de l'IceTower.

Vous pouvez retirer la tablette en verre sous les tiroirs pour la nettoyer.

Vous pouvez retirer la tablette en verre sous les tiroirs pour utiliser VarioSpace.

9.3.1 Retirer / insérer la tablette en verre située sous le tiroir basculable

La tablette en verre se trouve sous le tiroir basculable supérieur.

S'assurer que les conditions suivantes sont réunies :

❑ Le tiroir est retiré. (voir 9.1.3 Tiroir supérieur basculable)

Retirer la tablette en verre

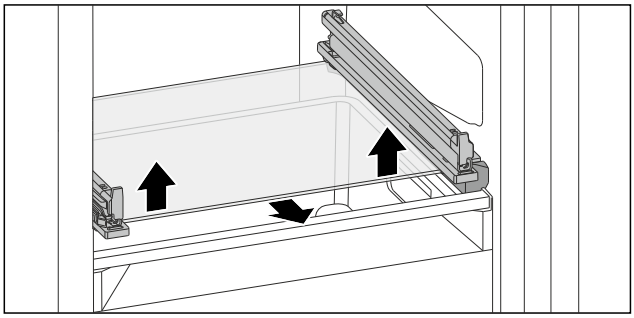

Fig. 177 Tablette en verre du tiroir basculable

▶ Appuyer des deux côtés sur la tablette en verre de bas en haut. (voir Fig. 177)
▶ Retirer la tablette en verre par l'avant.

Insérer la tablette en verre

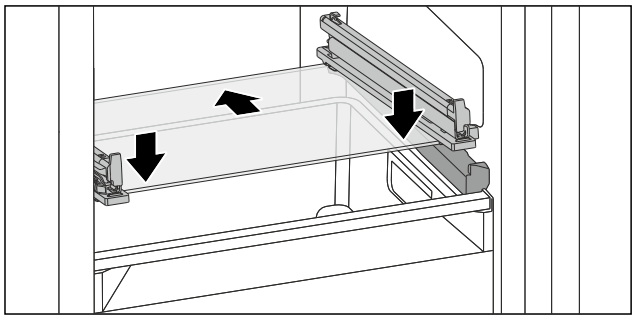

Fig. 178 Tablette en verre du tiroir basculable

▶ Placer la tablette en verre, en l'inclinant, derrière les butées. (voir Fig. 178)
▶ Abaisser la tablette en verre.
▶ Pousser la tablette en verre jusqu'au fond.
▷ La tablette en verre s'enclenche.

9.3.2 Retirer / insérer la tablette en verre

En fonction de l'équipement, la tablette en verre se trouve sous le tiroir.

En fonction de l'équipement, la tablette en verre se trouve sous l'IceTower.

S'assurer que les conditions suivantes sont réunies :

❑ Tablette en verre située sous le tiroir : Le tiroir est retiré. (voir 9.1 Tiroirs)
❑ Compartiment coulissant situé sous l'IceTower : L'IceTower est retirée. (voir 9.2 Compartiment coulissant avec IceTower)

Retirer la tablette en verre

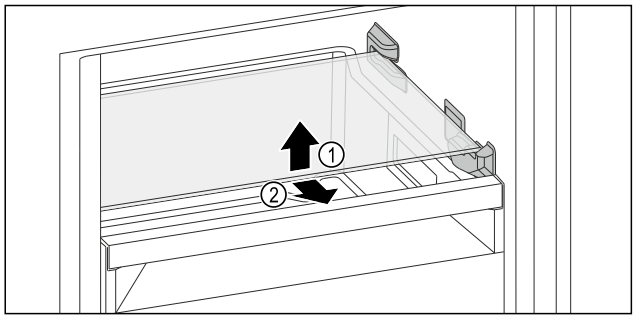

*Fig. 179 Représentation à titre d'exemple de la plaque de verre**

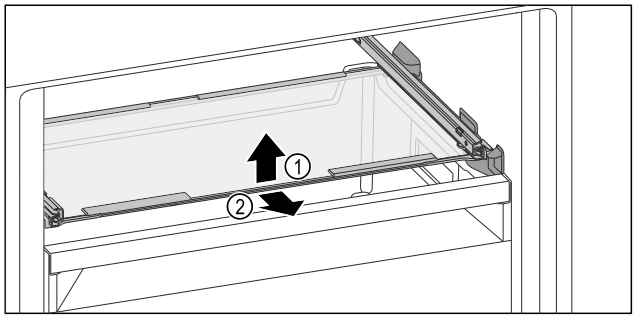

*Fig. 180 Représentation à titre d'exemple de la plaque de verre**

▶ Soulever la plaque de verre par l'avant.
▶ Retirer la plaque de verre par l'avant.

Insérer la tablette en verre

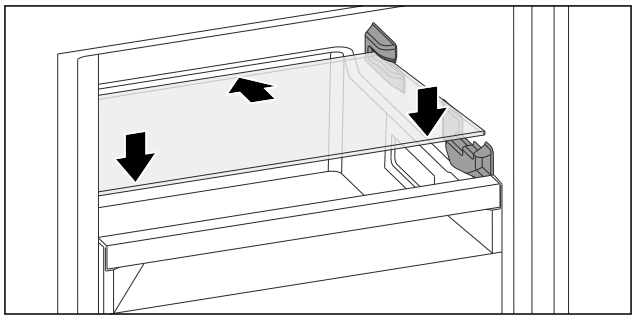

*Fig. 181 Représentation à titre d'exemple de la plaque de verre**

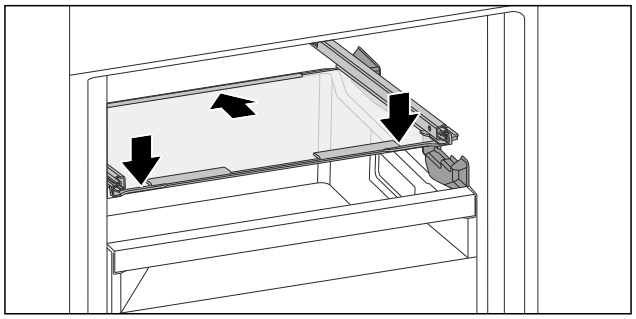

*Fig. 182 Représentation à titre d'exemple de la plaque de verre**

▶ Placer la plaque de verre derrière les butées en l'inclinant.
▶ Abaisser la tablette en verre.
▶ Pousser la tablette en verre jusqu'au fond.

9.4 IceMaker

L'IceMaker sert exclusivement à produire des glaçons dans des quantités usuelles à la maison.

S'assurer que les conditions suivantes sont bien respectées :

- L'IceMaker est nettoyé. (voir 10 Entretien)
- Le tiroir IceMaker est nettoyé.
- Le tiroir de l'IceMaker est complètement inséré.

9.4.1 Produire des glaçons

La capacité de production dépend de la température de réfrigération. Plus la température est basse, plus importante est la quantité de glaçons qui peuvent être produits pendant une certaine période.

Quand l'IceMaker vient d'être mis en marche pour la première fois, il peut falloir jusqu'à 24 heures pour que les premiers glaçons soient produits.

▶ Activer la fonction IceMaker.
▶ Pour produire plusieurs glaçons : activer la fonction MaxIce.
▶ Produire une grande quantité de glaçons : décaler ou sortir les séparations dans le tiroir de l'IceMaker.
▶ Répartir uniformément les glaçons dans le tiroir pour augmenter l'espace de remplissage.
▶ Fermer le tiroir : l'IceMaker se remet à produire automatiquement.

Remarque
Lorsqu'une certaine hauteur de remplissage du tiroir de l'IceMaker est atteinte, la production de glaçons cesse. L'IceMaker ne remplit pas le tiroir jusqu'au bord.

9.5 VarioSpace

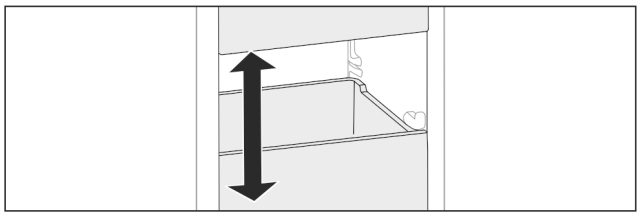

Fig. 183

Vous pouvez retirer les tiroirs et les tablettes en verre de l'appareil. Vous gagnez ainsi de la place pour des aliments volumineux comme la volaille, la viande, les gros morceaux de gibier et les pâtisseries hautes. Ceux-ci peuvent être ainsi congelés en entier pour une utilisation ultérieure.

▶ Tenir compte des limites de charge des tiroirs et des tablettes en verre (voir 11.1 Données techniques) .

9.6 Accumulateur de froid

Les accumulateurs de froid empêchent que la température augmente trop rapidement en cas de panne de courant.

Les accumulateurs de froid se trouvent dans le tiroir.

Vous pouvez stocker les accumulateurs de froid dans la tablette de congélation.

9.6.1 Utiliser un accumulateur de froid

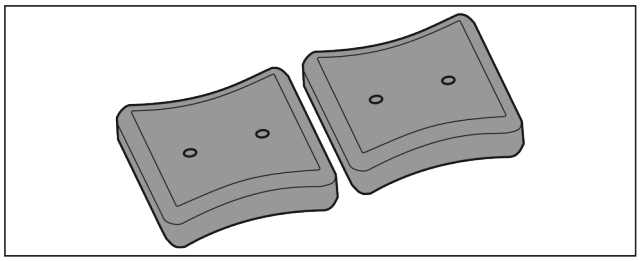

Fig. 184

Une fois que les accumulateurs de froid sont gelés :

▶ Les poser au-dessus des produits congelés dans la partie supérieure avant de la partie congélateur.

9.7 Séparateur de congélateur flexible

Le tiroir à glaçons de l'IceMaker dispose d'un séparateur de congélateur flexible. Vous pouvez ainsi stocker de grandes quantités de glaçons ou d'aliments supplémentaires si nécessaire. Vous pouvez déplacer ou retirer le séparateur de congélateur.

9.7.1 Déplacement du séparateur de congélateur flexible

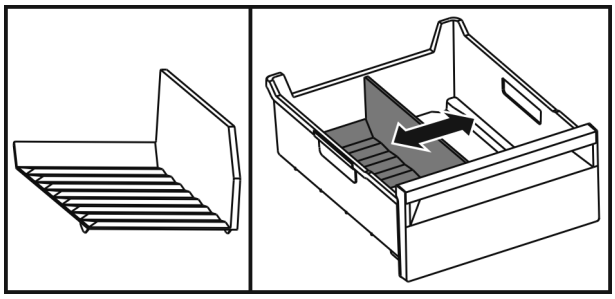

Fig. 185 Exemple de représentation du séparateur de congélateur

▶ Déplacer le séparateur de congélateur à la position souhaitée.

9.7.2 Retrait du séparateur de congélateur flexible

S'assurer que les conditions suivantes sont bien respectées :

❑ Le tiroir à glaçons est retiré. (voir 9.1 Tiroirs)

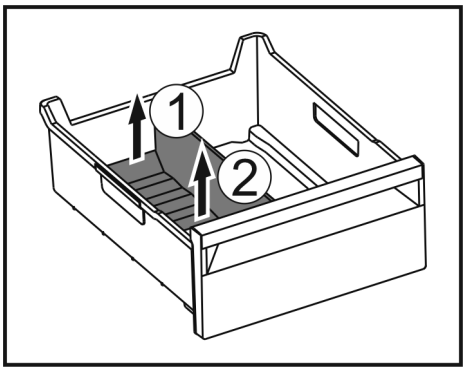

Fig. 186

▶ Soulever la partie arrière du séparateur de congélateur. *Fig. 186 (1)*

▶ Retirer le séparateur de congélateur par le haut. *Fig. 186 (2)*

9.7.3 Installation du séparateur de congélateur flexible

S'assurer que les conditions suivantes sont bien respectées :

❑ Le tiroir à glaçons est retiré. (voir 9.1 Tiroirs)

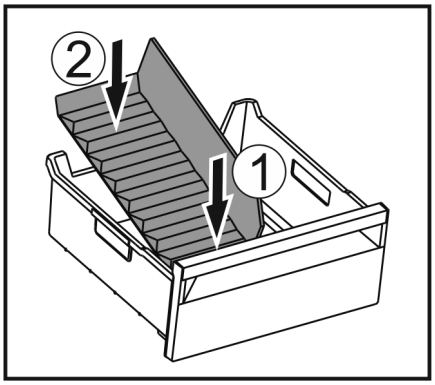

Fig. 187

▶ Installer la partie avant du séparateur de congélateur. *Fig. 187 (1)*

▶ Abaisser la partie arrière du séparateur de congélateur jusqu'au fond du tiroir. *Fig. 187 (2)*

10 Entretien

10.1 Démonter/monter les systèmes télescopiques

10.1.1 Remarques relatives au démontage

Vous pouvez démonter certains systèmes de télescope pour les nettoyer. L'appareil peut contenir différents systèmes télescopiques.

La liste des systèmes télescopiques suivants indique ceux qui sont démontables ou ceux qui ne le sont pas :

Système télescopique	démontable/ non démontable
Tiroir sur le fond de l'appareil ou la tablette en verre	non démontable
Tiroir guidé sur plaque de verre	démontable (voir Tiroir guidé sur tablette en verre)
Tiroir supérieur basculant	démontable (voir 10.1.3 Tiroir supérieur basculable)
Tiroir guidé sur nervure du bac	démontable (voir 10.1.4 Tiroir guidé sur nervure de récipient)
IceTower	démontable (voir 10.1.5 IceTower)

10.1.2 Tiroir sur rails télescopiques

Tiroir guidé sur tablette en verre

Démonter le système télescopique

S'assurer que les conditions suivantes sont réunies :

- ❑ Le tiroir est retiré.
- ❑ La tablette en verre doit être retirée. (voir 9.3 Tablettes en verre)

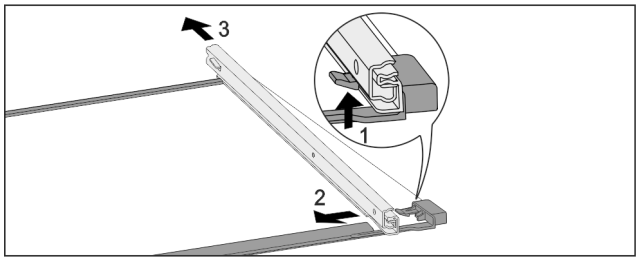

Fig. 188 Tablette en verre avec rails

- ▶ Pousser le crochet d'enclenchement avant vers le bas. *(1)*
- ▶ Pousser le rail télescopique vers le côté *(2)* et vers l'arrière *(3)*.

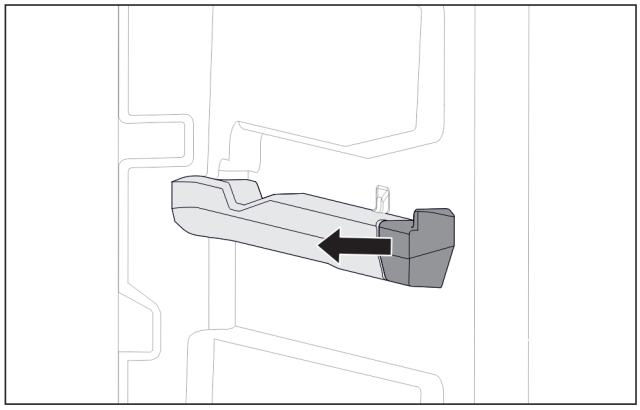

Fig. 189 Élément emboîtable sur la nervure de récipient droite

- ▶ Retirer l'élément emboitable de la nervure de récipient sur le côté.

Monter le système télescopique

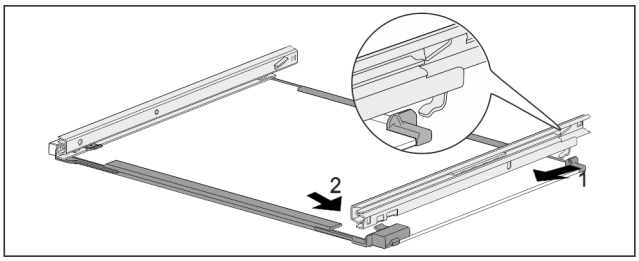

Fig. 190 Tablette en verre avec rails

- ▶ Accrocher le rail à l'arrière. *(1)*
- ▶ Accrocher le rail à l'avant. *(2)*

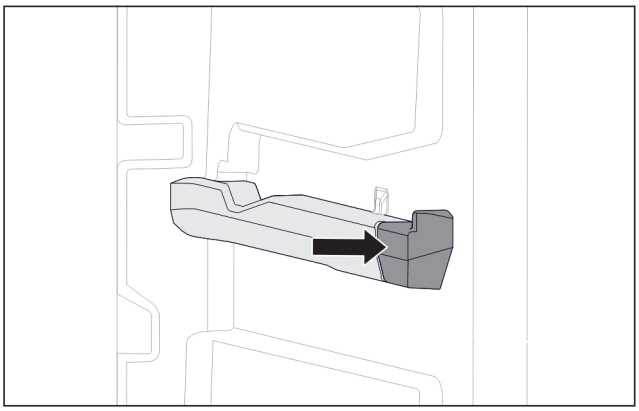

Fig. 191 Élément emboîtable sur la nervure de récipient droite

- ▶ Presser l'élément emboîtable contre la nervure de récipient.

10.1.3 Tiroir supérieur basculable

Démonter le système télescopique

S'assurer que les conditions suivantes sont réunies :

- ❑ Le tiroir est retiré. (voir 9.1.3 Tiroir supérieur basculable)
- ❑ La tablette en verre doit être retirée. (voir 9.3 Tablettes en verre)

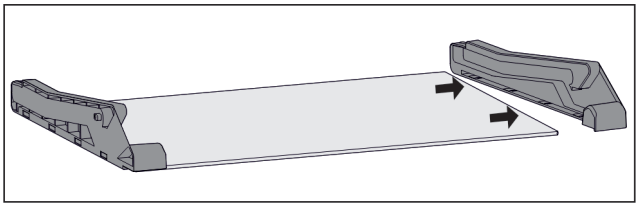

Fig. 192 Tablette en verre avec parties latérales

- ▶ Retirer la partie latérale de la tablette en verre sur le côté.

Monter le système télescopique

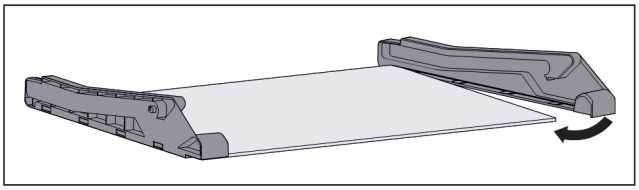

Fig. 193 Tablette en verre avec parties latérales

- ▶ Mettre en place la partie latérale arrière.
- ▶ Pousser la partie latérale avant contre la tablette en verre.

10.1.4 Tiroir guidé sur nervure de récipient

Démonter le système télescopique

S'assurer que les conditions suivantes sont réunies :

- ❑ Le tiroir est retiré. (voir 9.1.4 Tiroir guidé sur nervure de récipient)

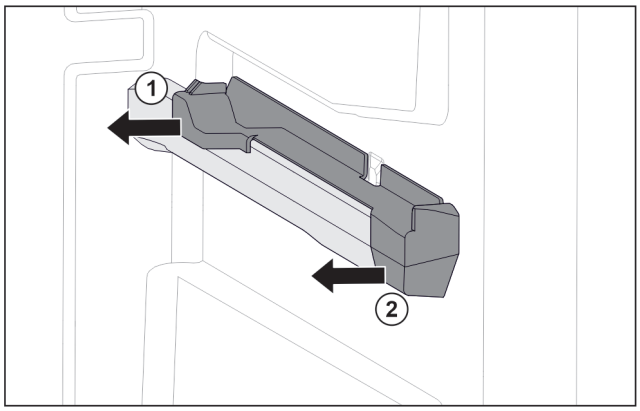

Fig. 194 Élément emboîtable sur la nervure de récipient droite

- ▶ Saisir l'élément emboîtable par le bas à l'arrière.
- ▶ Le retirer sur le côté par l'arrière. *Fig. 194 (1)*
- ▶ Le retirer sur le côté par l'avant. *Fig. 194 (2)*

Monter le système télescopique

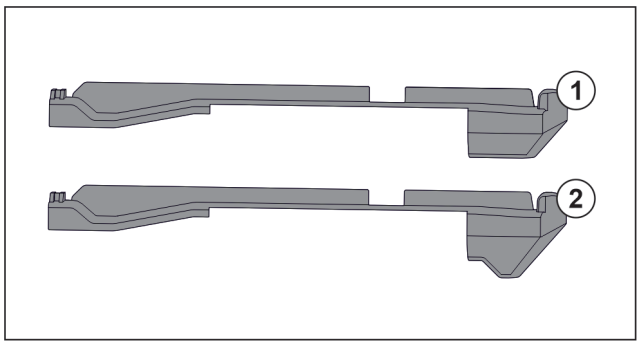

Fig. 195 Comparaison des éléments emboîtables

L'appareil comprend deux éléments emboîtables différents. L'élément emboîtable au-dessus du tiroir inférieur *Fig. 195 (2)* a un bord triangulaire. Tous les autres éléments emboîtables *Fig. 195 (1)* ont un bord droit.

- ▶ Poser l'élément emboîtable *Fig. 195 (2)* avec le bord triangulaire sur le tiroir inférieur.
- ▶ Poser l'élément emboîtable *Fig. 195 (1)* avec le bord droit à tous les autres endroits.

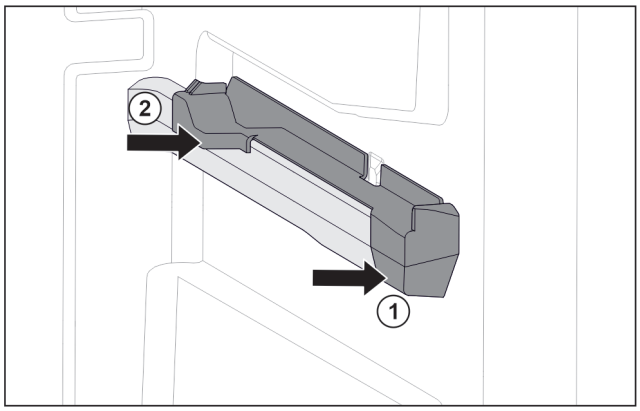

Fig. 196 Élément emboîtable sur la nervure de récipient droite

- ▶ Poser le devant de l'élément emboîtable contre la nervure de récipient. *Fig. 196 (1)*
- ▶ Enfoncer l'arrière de l'élément emboîtable. *Fig. 196 (2)*

10.1.5 IceTower

Démonter le système télescopique

S'assurer que les conditions suivantes sont réunies :

- ❑ L'IceTower doit être retirée. (voir 9.2 Compartiment coulissant avec IceTower)
- ❑ La tablette en verre doit être retirée. (voir 9.3 Tablettes en verre)

- ▶ Poser le compartiment coulissant sur une table.
- ▷ Cela vous permet de retirer plus facilement les tiroirs de la tablette en verre.

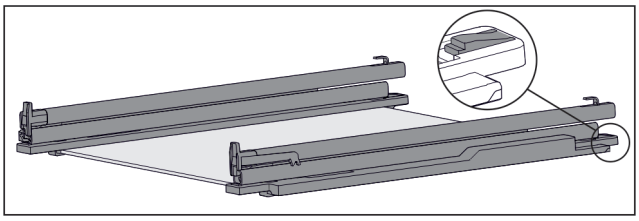

Fig. 197 Tablette en verre avec rails et pièces de retenue

- ▶ Pousser l'arrière de la pièce de retenue vers le bas (voir Fig. 197) et pousser dans le même temps le tiroir vers l'arrière.

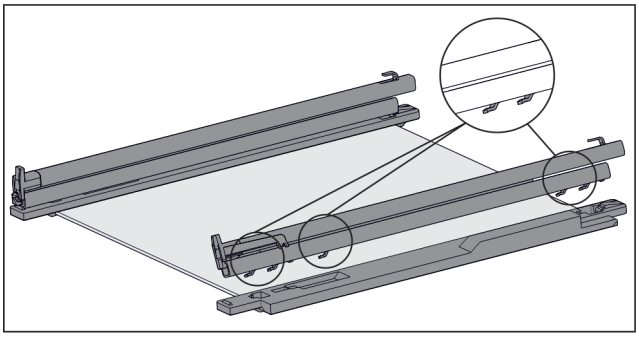

Fig. 198 Tablette en verre avec rails et pièces de retenue

- ▷ Les crochets du rail se détachent de la pièce de retenue.
- ▶ Retirer le rail de la pièce de retenue.

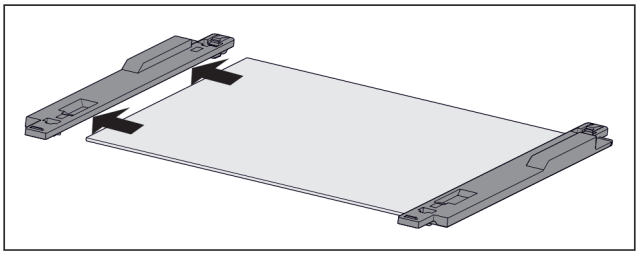

Fig. 199 Tablette en verre avec pièces de retenue

- ▶ Retirer la pièce de retenue de la tablette en verre sur le côté.

Monter le système télescopique

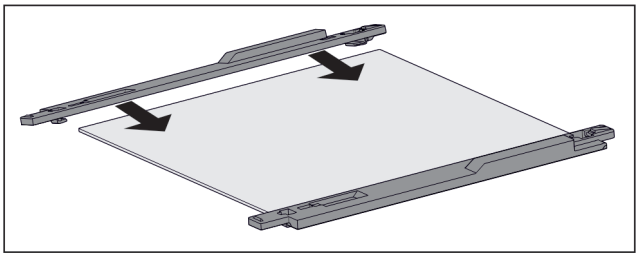

Fig. 200 Tablette en verre avec pièces de retenue

- ▶ Placer la pièce de retenue sur la tablette en verre.
- ▶ Pousser la pièce de retenue jusqu'en butée sur la tablette en verre.

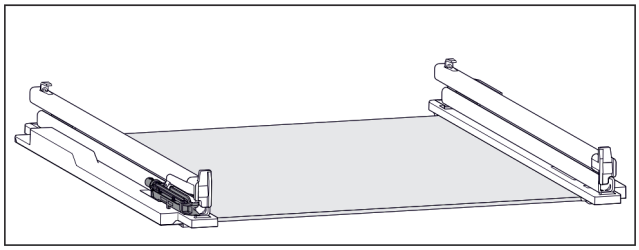

Fig. 201 Unité d'amortissement

L'unité d'amortissement est fixée sur le rail de gauche. (voir Fig. 201) Le rail de droite ne comporte aucune unité d'amortissement.

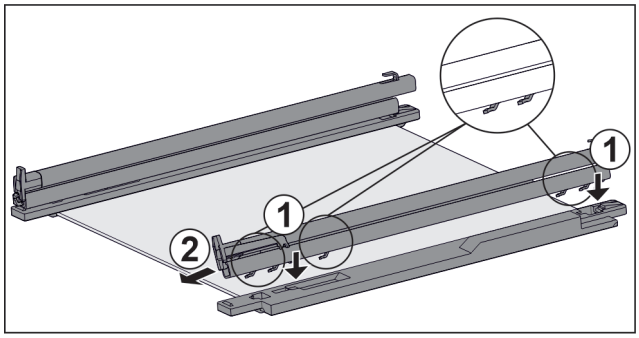

Fig. 202 Tablette en verre avec rails et pièces de retenue

Monter le rail **avec** l'unité d'amortissement :

▶ Placer les crochets du rail sur les ouvertures de la pièce de retenue de **gauche**. *Fig. 202 (1)*
▶ Tirer le rail vers l'avant. *Fig. 202 (2)*
▷ Le rail s'enclenche à l'arrière de manière audible.

Monter le rail **sans** l'unité d'amortissement :

▶ Placer les crochets du rail sur les ouvertures de la pièce de retenue de **droite**. *Fig. 202 (1)*
▶ Tirer le rail vers l'avant. *Fig. 202 (2)*
▷ Le rail s'enclenche à l'arrière de manière audible.

10.2 Dégivrer l'appareil

10.2.1 Dégivrer avec NoFrost

Le dégivrage est effectué automatiquement par le système NoFrost. L'humidité qui se dépose sur l'évaporateur se dégèle régulièrement et s'évapore.

L'appareil ne doit pas être dégivré.

10.3 Nettoyer l'appareil

10.3.1 Préparer

AVERTISSEMENT
Risque d'électrocution !
▶ Débranchez la prise du réfrigérateur ou débranchez le câble d'alimentation.

AVERTISSEMENT
Risque d'incendie
▶ Ne pas endommager le circuit frigorigène.

▶ Vider l'appareil.
▶ Débrancher la prise d'alimentation..

10.3.2 Nettoyer l'intérieur

ATTENTION
Nettoyage incorrect !
Détérioration de l'appareil.
▶ Utiliser exclusivement des chiffons doux et des détergents polyvalents à pH neutre.
▶ Ne pas utiliser d'éponge ou de laine d'acier abrasive.
▶ Ne pas utiliser de produit nettoyant agressif, abrasif ou contenant du sable, du chlore ou de l'acide.

▶ Surfaces en plastique : Nettoyer à la main avec un chiffon propre et doux, de l'eau tiède et un peu de liquide vaisselle.
▶ Surfaces en métal : Nettoyer à la main avec un chiffon propre et doux, de l'eau tiède et un peu de liquide vaisselle.

10.3.3 Nettoyer l'équipement

ATTENTION
Nettoyage incorrect !
Détérioration de l'appareil.
▶ Utiliser exclusivement des chiffons doux et des détergents polyvalents à pH neutre.
▶ Ne pas utiliser d'éponge ou de laine d'acier abrasive.
▶ Ne pas utiliser de produit nettoyant agressif, abrasif ou contenant du sable, du chlore ou de l'acide.

Nettoyage avec un chiffon propre et doux, de l'eau tiède et un peu de liquide vaisselle:

- Compartiment coulissant IceTower
- Tiroir
  Attention : Ne pas retirer l'aimant situé sur le tiroir ! L'aimant assure le bon fonctionnement de l'IceMaker.
- Cloison flexible du compartiment à glace dans le tiroir à glaçons du IceMaker
- Tablette de congélation

Nettoyage avec un chiffon doux :

- Rails télescopiques
  Attention : la graisse qui se trouve dans les pistes de roulement sert de lubrifiant et ne doit pas être enlevée !

Lavage au lave-vaisselle jusqu'à 60 °C:

- Pelle à glaçons

▶ Démonter l'équipement : voir chapitre concerné.
▶ Nettoyer l'équipement

10.3.4 Nettoyer l'IceMaker

L'IceMaker peut être nettoyé de différentes manières.

Le nettoyage doit être effectué à :

❑ La première mise en service
❑ Avec l'arrivée d'eau :
  Non-utilisation pendant plus de 5 jours.

S'assurer que les conditions suivantes sont bien respectées :

❑ Le tiroir de l'IceMaker est vidé.
❑ Le tiroir de l'IceMaker est inséré.
❑ IceMaker est activé.

Première mise en service ou non-utilisation prolongée

Nettoyer l'IceMaker avec la fonction TubeClean.

▶ Insérer le bac vide de 1,5 l (hauteur max. 10 cm) dans le tiroir sous l'IceMaker.
▶ Activer la fonction TubeClean.
▷ La procédure de rinçage se prépare (max. 60 min.) : le symbole clignote.
▷ Les conduites d'eau sont rincées : Le symbole vibre.
▷ La procédure de rinçage est terminée : La fonction est désactivée automatiquement.

▶ Retirer le tiroir IceMaker et enlever le récipient.
▶ Nettoyer le tiroir de l'IceMaker à l'eau chaude additionnée d'un peu de détergent.
▶ Insérer le tiroir de l'IceMaker.
▷ La production de glaçons démarre automatiquement.

Sans filtre à eau
▶ Jeter les glaçons fabriqués 24 heures après la première production.

Nettoyage selon les besoins

Nettoyer manuellement l'IceMaker.
▶ Retirer le tiroir de l'IceMaker et le nettoyer à l'eau chaude additionnée d'un peu de détergent.
▶ Insérer le tiroir de l'IceMaker.
▷ La production de glaçons démarre automatiquement.

10.3.5 Après le nettoyage

▶ Essuyer l'appareil et les pièces d'équipement pour les sécher.
▶ Brancher l'appareil et le mettre en marche.
▶ Activer SuperFrost (voir 8.2 Fonctionnement de l'appareil) .
Une fois que la température est assez froide :
▶ Mettre les aliments à l'intérieur.
▶ Répéter régulièrement le nettoyage.

11 Aide clients

11.1 Données techniques

Plage de température	
Congélation	-28 °C à -15 °C

Quantité congelée maximale / 24 heures	
Partie congélateur	Voir la plaque signalétique sous la mention « Capacité de congélation.../ 24 h »

Poids de charge maximum des équipements			
Équipement	Largeur du réfrigérateur 550 mm (voir les dimensions du réfrigérateur dans les instructions de montage)	Largeur du réfrigérateur 600 mm (voir les dimensions du réfrigérateur dans les instructions de montage)	Largeur du réfrigérateur 700 mm (voir les dimensions du réfrigérateur dans les instructions de montage)
Tiroir sur plaque de verre (voir 9.1.1 Tiroir sur le fond de l'appareil ou la tablette en verre)	12 kg	15 kg	--
Tiroir guidé sur nervure du bac (voir 9.1.4 Tiroir guidé sur nervure de récipient)	14 kg	19 kg	19 kg

Poids de charge maximum des équipements			
Équipement	Largeur du réfrigérateur 550 mm (voir les dimensions du réfrigérateur dans les instructions de montage)	Largeur du réfrigérateur 600 mm (voir les dimensions du réfrigérateur dans les instructions de montage)	Largeur du réfrigérateur 700 mm (voir les dimensions du réfrigérateur dans les instructions de montage)
Tiroir guidé sur plaque de verre (voir 9.1.2 Tiroir sur rails télescopiques)	12 kg	15 kg	22 kg
Tiroir inférieur	--	11 kg	19 kg
Tiroir supérieur basculant (voir 9.1.3 Tiroir supérieur basculable)	--	19 kg	19 kg

Production de glaçons avec IceMaker	
Production de glaçons / 24 heures	À une température de -18 °C : 0,8 kg de glaçons
Production de glaçons maximale / 24 heures	Lorsque la fonction MaxIce est activée : 1,2 kg de glaçons

Éclairage	
Classe d'efficacité énergétique[1]	Source lumineuse
Ce produit contient une ou plusieurs sources lumineuses de la classe d'efficacité énergétique G.	LED

[1] *L'appareil peut contenir des sources lumineuses de différentes classes d'efficacité énergétique. La classe d'efficacité énergétique la plus basse est indiquée.*

Pour les appareils avec connexion Wi-Fi :

Spécification de fréquence	
Bande de fréquences	2,4 GHz
Puissance rayonnée maximale	< 100 mW
Fonction de l'équipement radio	Intégration dans le réseau Wi-Fi local pour la communication de données

11.2 Bruits de fonctionnement

L'appareil émet différents bruits de fonctionnement quand il est en marche.

- Avec une puissance de **réfrigération modérée**, l'appareil fonctionne en économisant l'énergie mais plus longtemps. Le volume sonore est **plus faible**.
- Avec une puissance de**réfrigération forte,** les aliments sont refroidis plus rapidement. Le volume sonore est **plus élevé**.

Exemples :
- Fonctions activées (voir 8.2 Fonctionnement de l'appareil)
- Ventilateur en marche
- Aliments récemment rangés
- Température ambiante élevée
- Porte longuement ouverte

Bruit	Cause possible	Type de bruit
Bouillonnement et chuchotement	Du réfrigérant s'écoule dans le circuit frigorifique.	Bruit de fonctionnement normal
Sifflement et crachotement	Du réfrigérant gicle dans le circuit frigorifique.	Bruit de fonctionnement normal
Bourdonnement	L'appareil refroidi. Le volume sonore dépend de la puissance de réfrigération.	Bruit de fonctionnement normal
Bruits d'aspiration	La porte à amortisseur est ouverte et fermée.	Bruit de fonctionnement normal
Ronronnement et grésillement	Le ventilateur fonctionne.	Bruit de fonctionnement normal
Cliquetis	Les composants sont activés et désactivés.	Bruit de commutation normal

Bruit	Cause possible	Type de bruit
Pétarade ou ronflement	Les soupapes ou les clapets sont actifs.	Bruit de commutation normal

Bruit	Cause possible	Type de bruit	Corriger
Vibration	Montage incorrect	Bruit signalant une anomalie	Vérifier le montage. Aligner l'appareil.
Claquement	Équipement, objets à l'intérieur de l'appareil	Bruit signalant une anomalie	Fixer les pièces d'équipement. Laisser de l'espace entre les objets.

11.3 Problème technique

Cet appareil a été conçu et fabriqué pour en garantir la sécurité de fonctionnement et une grande longévité. Si une anomalie devait quand même se présenter pendant son fonctionnement, vérifier d'abord si le problème ne provient pas d'une erreur de manipulation. Dans ce cas, les frais qui en résulteraient seraient à charge de l'utilisateur, même en période de garantie.

L'utilisateur peut remédier lui-même aux problèmes suivants.

11.3.1 Fonctionnement de l'appareil

Erreur	Cause	Mesures à prendre
L'appareil ne fonctionne pas.	→ L'appareil n'est pas allumé.	▶ Allumer l'appareil.
	→ La fiche n'est pas insérée correctement dans la prise.	▶ Vérifier la fiche.
	→ Le fusible de la prise est grillé.	▶ Vérifier le fusible.
	→ Panne de secteur	▶ Laisser l'appareil fermé. ▶ Protéger les aliments : poser les accumulateurs de froid de glace au-dessus des aliments ou utiliser un autre réfrigérateur si la panne de courant dure. ▶ Ne pas recongeler des aliments décongelés.
	→ La fiche de l'appareil frigorifique n'est pas correctement insérée dans l'appareil.	▶ Contrôler la fiche de l'appareil frigorifique.
La température n'est pas suffisamment basse.	→ La porte de l'appareil n'est pas fermée correctement.	▶ Fermer la porte de l'appareil.
	→ La ventilation et l'aération ne sont pas suffisantes.	▶ Dégager la grille d'aération et la nettoyer.
	→ La température ambiante est trop élevée.	▶ Solution au problème : (voir 1.2 Classes climatiques)
	→ L'appareil a été ouvert trop souvent ou trop longtemps.	▶ Attendre que la température requise se rétablisse d'elle-même. Si cela ne fonctionne pas, s'adresser au service client. (voir 11.4 Service client)
	→ Une quantité trop importante d'aliments frais a été rangée sans SuperFrost.	▶ Solution du problème : (voir SuperFrost)

Erreur	Cause	Mesures à prendre
	→ La température est mal réglée.	▶ Régler la température sur plus froid et vérifier au bout de 24 heures.
	→ L'appareil est placé trop près d'une source de chaleur (cuisinière, radiateur, etc.).	▶ Changer l'emplacement de l'appareil ou de la source de chaleur.
	→ L'appareil n'a pas été inséré correctement dans la niche.	▶ Vérifier si l'appareil est inséré correctement et que la porte se ferme correctement.
La température affichée à l'écran est supérieure à la température réelle dans l'appareil.*	→ La porte de l'appareil était ouverte longtemps et l'alarme de la porte a été déclenchée automatiquement. Ceci fait en sorte que votre appareil refroidit plus fortement.	▶ Fermez la porte de l'appareil.
Le joint de porte est défectueux ou doit être remplacé pour d'autres raisons.	→ Le joint de porte peut être changé. Il peut être remplacé facilement sans aucun outil.	▶ Contacter le service client. (voir 11.4 Service client)
L'appareil est gelé ou de l'eau de condensation se forme.	→ Le joint de la porte est peut-être sorti de sa rainure.	▶ Vérifier que le joint de porte est bien inséré dans la rainure.

11.3.2 Équipement

Erreur	Cause	Mesures à prendre
Impossible d'allumer l'IceMaker.	→ L'appareil et l'IceMaker ne sont pas raccordés.	▶ Raccorder l'appareil (voir la notice de montage).
L'IceMaker ne produit pas de glaçons.	→ L'IceMaker n'est pas allumé.	▶ Activer l'IceMaker.
	→ Le tiroir de l'IceMaker n'est pas fermé correctement.	▶ Insérer correctement le tiroir.
	→ L'arrivée d'eau n'est pas ouverte.	▶ Ouvrir l'arrivée d'eau.
L'éclairage interne ne s'allume pas.	→ L'appareil n'est pas allumé.	▶ Allumer l'appareil.
	→ La porte est restée ouverte pendant plus de 15 minutes.	▶ L'éclairage intérieur s'éteint automatiquement après environ 15 minutes si la porte reste ouverte.
	→ L'éclairage LED est défectueux ou le cache est endommagé.	▶ Contacter le service client. (voir 11.4 Service client)

11.4 Service client

Vérifiez d'abord si vous ne pouvez pas corriger vous-même l'anomalie (voir 11 Aide clients) . Si ce n'est pas le cas, adressez-vous au service client.

Vous trouverez l'adresse dans la brochure « Liebherr-Service » fournie ou sur home.liebherr.com/service.

AVERTISSEMENT

Réparation non effectuée par du personnel qualifié ! Blessures.

- ▶ Ne faire effectuer les réparations et interventions sur l'appareil et la ligne de réseau qui ne sont pas explicitement nommés (voir 10 Entretien) que par le S.A.V.
- ▶ Faire remplacer le câble d'alimentation endommagé uniquement par le fabricant ou par son service après-vente ou toute autre personne qualifiée.
- ▶ Sur les appareils équipés d'un connecteur IEC, le remplacement peut être effectué par le client.

11.4.1 Contacter le service client

Assurez-vous que les informations suivantes sont disponibles sur l'appareil :

- ❑ Désignation de l'appareil (modèle et indice)

- ❑ N° de SAV (entretien)
- ❑ N° de série (N° S)

▶ Ouvrir les informations sur l'appareil sur l'écran. (voir Informations de l'appareil)

-ou-

▶ Relever les informations sur l'appareil sur la plaque signalétique. (voir 11.5 Plaque signalétique)

▶ Prendre note des informations sur l'appareil.
▶ Avertir le service client : communiquer les erreurs et les informations sur l'appareil.
▷ Ceci vous permettra de bénéficier d'un service rapide et précis.
▶ Suivre les instructions supplémentaires du service client.

11.5 Plaque signalétique

La plaque signalétique se trouve derrière les tiroirs à l'intérieur de l'appareil.

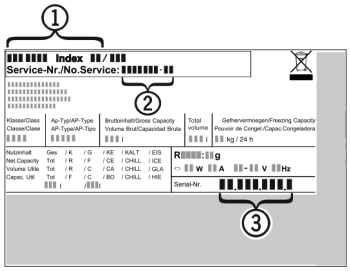

Fig. 203

(1) Désignation de l'appareil
(2) N° de SAV
(3) N° de série

▶ Lire les informations de la plaque signalétique.

12 Mettre hors service

▶ Vider l'appareil.
▶ Désactiver IceMaker. (voir Désactiver les fonctions IceMaker et MaxIce)
▶ Éteindre l'appareil. (voir Activation et désactivation de l'appareil)
▶ Débrancher la fiche secteur de la prise.
▶ Si nécessaire, retirer la fiche de l'appareil frigorifique : retirer la fiche de l'appareil frigorifique du connecteur de l'appareil tout en la faisant bouger de gauche à droite.
▶ Nettoyer l'appareil. (voir 10.3 Nettoyer l'appareil)
▶ Laissez la porte ouverte pour éviter les mauvaises odeurs.

13 Élimination

S'assurer que les conditions suivantes sont bien respectées :

- ❑ Vous connaissez la signification des symboles apposés sur l'appareil. (voir 1.14 Symboles apposés sur l'appareil)
- ❑ Vous connaissez les consignes d'élimination. (voir 1.8 Élimination)

13.1 Préparer l'appareil à l'élimination

▶ Mettre l'appareil hors service. (voir 12 Mettre hors service)

13.2 Éliminer l'appareil en respectant l'environnement

AVERTISSEMENT

Fuite de réfrigérant et d'huile !
Incendie. Le réfrigérant est écologique mais inflammable. L'huile est également inflammable. En cas de fuite, le réfrigérant et l'huile peuvent s'enflammer en cas de concentration élevée et de contact avec une source de chaleur externe.

▶ Ne pas endommager la tuyauterie du circuit réfrigérant et le compresseur.

▶ Respecter les conseils relatifs au transport de l'appareil. (voir 3.6 Transporter l'appareil)
▶ Emporter l'appareil sans l'endommager.
▶ Éliminer l'appareil conformément aux prescriptions.

Scan QR Code and find digital operating and installation instructions.

home.liebherr.com

20260420 7088681-00

Liebherr-Hausgeräte GmbH
Memminger Straße 77-79
88416 Ochsenhausen
Deutschland

Mode d'emploi

Armoire de mise en température des vins
Lire le mode d'emploi avant la mise en service

Page 32

FR

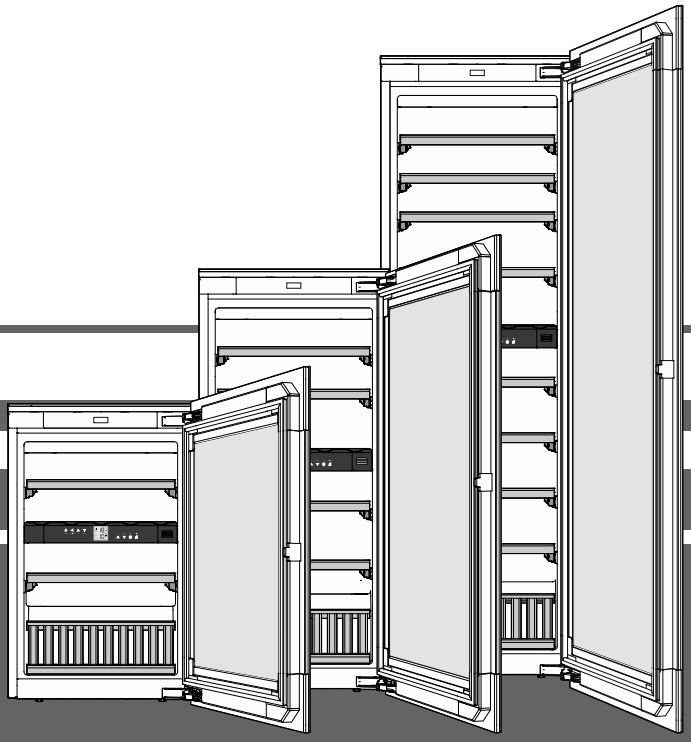

7085 667-01

EWTgb/gw 1683 / 2383 / 3583

V: 01_2025

LIEBHERR
Vinidor

Sommaire

Classification des avertissements....32
Recommandations et consignes de sécurité....32
Symboles sur l'appareil....33
Base de données EPREL....33
Domaine d'utilisation de l'appareil....34
Description de l'appareil....34
Protection de l'environnement....34
Classe climatique....35
Mise en place....35
Raccordement électrique....35
Mécanisme d'ouverture de porte....35
Éléments de commande et de contrôle....36
Mise en marche et arrêt de l'appareil....36
Réglage de la température....36
Ventilateur....36
Alarme porte ouverte....36
Alarme température....37
Mode de réglage....37
Éclairage intérieur....38
Étiquettes d'identification....38
Filtre à charbon actif : renouvellement de l'air assuré....38
Retrait et mise en place des clayettes en bois....39
Schéma de stockage....39
Schéma de stockage
Clayette de présentation....40
Nettoyage....41
Pannes éventuelles....41
Arrêt prolongé....41

Classification des avertissements

⚠ **DANGER**	indique une situation dangereuse imminente entraînant la mort ou des blessures corporelles graves si elle n'est pas évitée.
⚠ **AVERTISSEMENT**	indique une situation dangereuse susceptible d'entraîner la mort ou des blessures corporelles graves si elle n'est pas évitée.
⚠ **PRUDENCE**	indique une situation potentiellement dangereuse pouvant entraîner des blessures moyennes ou légères si elle n'est pas évitée.
ATTENTION	indique une situation dangereuse susceptible d'entraîner des dommages matériels si elle n'est pas évitée.
Remarque	indique les remarques et conseils utiles.

Recommandations et consignes de sécurité

- **AVERTISSEMENT :** ne pas obturer les ouvertures de ventilation du boîtier de l'appareil ou de la niche d'encastrement.
- **AVERTISSEMENT :** pour accélérer le dégivrage, utiliser uniquement les dispositifs mécaniques et les moyens recommandés par le constructeur.
- **AVERTISSEMENT :** ne pas endommager le circuit frigorifique.
- **AVERTISSEMENT :** ne pas faire fonctionner à l'intérieur du compartiment réfrigérateur des appareils électriques qui ne correspondent pas au type de conception recommandé par le fabricant.
- **AVERTISSEMENT :** le câble d'alimentation ne doit pas être endommagé lors de l'installation de l'appareil.
- **AVERTISSEMENT :** les prises/répartiteurs multiples ainsi que d'autres appareils électroniques (par ex. transformateurs halogènes) ne doivent pas être placés et utilisés à l'arrière des appareils.
- **AVERTISSEMENT :** risque de blessure par électrocution ! Des pièces sous tension se trouvent sous le cache. L'éclairage intérieur LED ne doit être remplacé ou réparé que par le S.A.V. ou du personnel qualifié.
- **AVERTISSEMENT :** risque de blessure pouvant être provoqué par l'ampoule LED. L'intensité lumineuse de l'éclairage LED correspond à la classe laser RG 2. Si le cache est défectueux : ne jamais regarder directement l'éclairage à travers des lentilles optiques. La vision risque en effet d'être abîmée.
- **AVERTISSEMENT :** cet appareil doit être fixé conformément aux consignes du mode d'emploi (Instructions de montage) afin d'éviter les dangers dus à une mauvaise stabilité.
- Cet appareil peut être utilisé par les enfants à partir de 8 ans ainsi que par les personnes aux capacités physiques, mentales et sensorielles réduites ou ne possédant pas l'expérience et les connaissances nécessaires au fonctionnement de cet appareil, à condition d'être surveillés ou d'avoir reçu les explications nécessaires à l'utilisation de l'appareil en toute sécurité et d'avoir compris les dangers encourus. Les enfants ne doivent pas jouer avec l'appareil. Le nettoyage ou la maintenance par l'utilisateur ne doivent pas être réalisés par des enfants sans surveillance. Les enfants entre 3 et 8 ans sont autorisés à charger et décharger le réfrigérateur/congélateur.

- Ne pas conserver de matières explosives comme des bombes aérosols à gaz propulseur inflammable à l'intérieur de l'appareil.
- Afin d'éviter tout accident matériel ou corporel, faire installer l'appareil par 2 personnes.
- Après déballage, vérifier que l'appareil n'est pas endommagé. En cas de dommage, contacter le fournisseur. Ne pas brancher l'appareil à l'alimentation électrique.
- Éviter le contact prolongé de la peau avec des surfaces froides (par ex. produits réfrigérés/ surgelés). Si besoin, prendre les mesures de protection nécessaires (par ex. gants).
- Les réparations et interventions au niveau de l'appareil doivent être effectuées uniquement par le service après-vente ou par du personnel spécialisé formé à cet effet. Cette consigne s'applique également au remplacement du câble d'alimentation.
- Les réparations et interventions au niveau de l'appareil doivent être effectuées uniquement lorsque l'appareil est visiblement débranché.
- Respecter scrupuleusement les consignes du mode d'emploi concernant la mise en place, le raccordement électrique et l'élimination de l'appareil.
- En cas de panne, débrancher l'appareil ou désactiver le fusible.
- Pour débrancher l'appareil, saisir directement la prise. Ne pas tirer sur le câble.
- Pour les appareils équipés de fermeture à clé, ne pas laisser la clé à proximité de l'appareil et la ranger hors de portée des enfants.
- L'appareil a été conçu pour être placé dans des locaux fermés. Ne pas exploiter l'appareil dehors ou dans des endroits humides non à l'abri de projections d'eau.
- Ne pas utiliser l'éclairage intérieur LED pour l'éclairage de pièces. L'éclairage intérieur LED située dans l'appareil sert exclusivement d'éclairage à l'intérieur de l'appareil.
- Éviter toute flamme vive ou source d'allumage à l'intérieur de l'appareil.
- Veiller à ce que les boissons alcoolisées et autres récipients contenant de l'alcool soient bien fermés avant de les entreposer.
- À une altitude de plus de 1500 m au-dessus du niveau de la mer, la vitre de la porte peut se briser lors du transport ou du fonctionnement de l'appareil en raison de la pression atmosphérique réduite. Les éclats de verre à arêtes vives peuvent provoquer des blessures graves.

Symboles sur l'appareil

	Le symbole peut se trouver sur le compresseur. Il se réfère à l'huile dans le compresseur et signale le danger suivant : Peut être mortel en cas d'ingestion ou de pénétration dans les voies respiratoires. Cet avertissement est important lors du recyclage. Il n'y a aucun danger pendant le fonctionnement normal.
	Avertissement concernant les matières inflammables.
	Cet autocollant ou un autocollant similaire peut se trouver au dos de l'appareil. Il concerne les panneaux revêtus de mousse se trouvant dans la porte et/ou l'enveloppe extérieure. Cet avertissement est important lors du recyclage. Ne pas enlever l'autocollant.

Base de données EPREL

À partir du 1er mars 2021, les informations relatives à l'étiquetage énergétique et aux exigences d'écoconception seront consultables dans la base de données sur les produits européenne (EPREL). Pour accéder à la base de données sur les produits, rendez-vous sur https://eprel.ec.europa.eu/. Il vous sera alors demandé de saisir la référence du modèle. La référence du modèle figure sur la plaquette signalétique.

Domaine d'utilisation de l'appareil

L'appareil est exclusivement adapté au stockage de vins dans un environnement domestique ou un environnement semblable. Est prise en compte, par exemple, l'utilisation

- dans les cuisines du personnel, les pensions de famille,
- par les clients de maisons de campagne, hôtels, motels et autres hébergements,
- par les traiteurs et services semblables dans le commerce de gros.

N'utiliser l'appareil que dans un cadre domestique. Tout autre type d'utilisation est interdite.

L'appareil n'est pas conçu pour le stockage et la réfrigération de médicaments, de plasma sanguin, de préparations de laboratoire ou autres produits ou substances semblables concernés par la directive 2007/47/CE relative aux dispositifs médicaux. Une utilisation abusive de l'appareil peut entraîner l'endommagement des produits stockés ou leur altération.

De plus, l'appareil n'est pas adapté pour le fonctionnement dans les zones à risque d'explosion.

Protection de l'environnement

L'appareil contient des matériaux de valeur et est à amener à un lieu de recyclage spécial. L'élimination d'anciens appareils est à réaliser correctement en respectant les prescriptions et lois locales en vigueur.

Veiller à ne pas endommager le circuit frigorifique de l'appareil lors du transport pour empêcher au réfrigérant y contenu (indications sur la plaquette signalétique) et à l'huile de s'échapper accidentellement.

- Rendre l'appareil inopérant.
- Débrancher l'appareil.
- Sectionner le câble d'alimentation électrique.

⚠ AVERTISSEMENT

Risque d'étouffement avec les films et matériaux d'emballage !

Ne pas laisser les enfants jouer avec les matériaux d'emballage.

Déposer les matériaux d'emballage à une déchetterie officielle.

Description de l'appareil

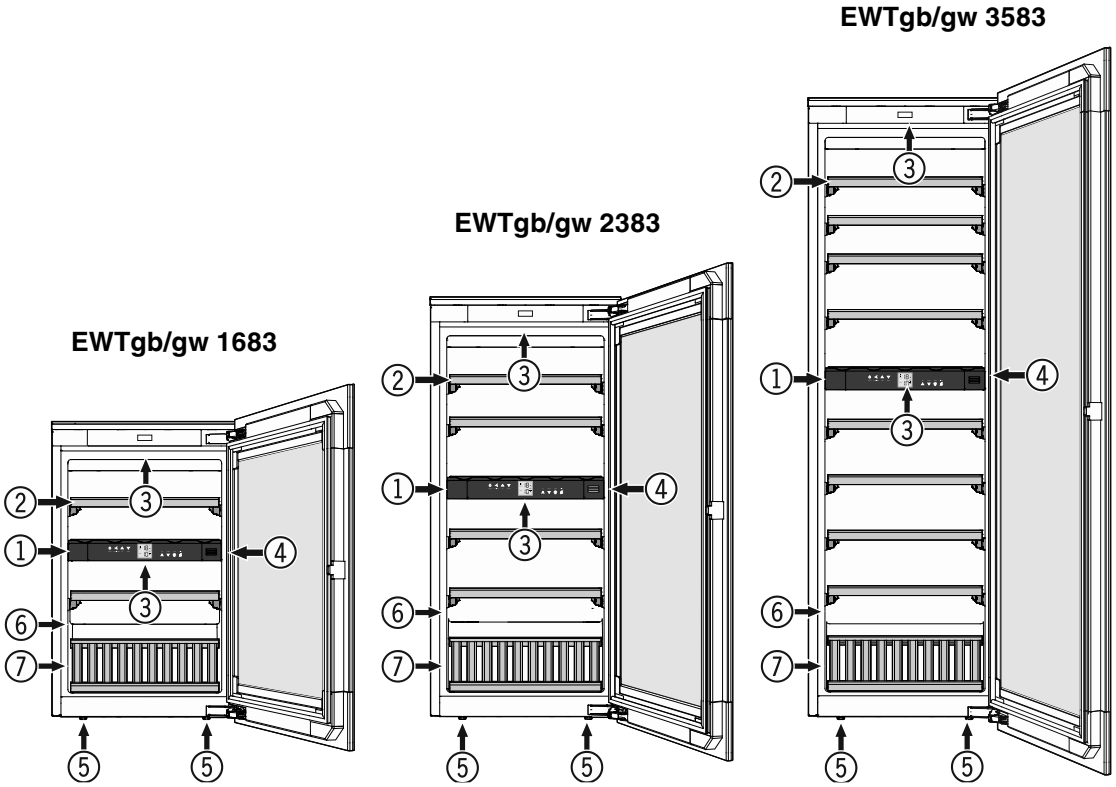

(1) Éléments de commande et de contrôle

(2) Clayettes-tiroirs

(3) Éclairage intérieur (Barre d'éclairage LED)

(4) Filtre à charbon actif

(5) Pieds réglables

(6) Plaquette signalétique

(7) Clayette de présentation

Classe climatique

La classe climatique indique la température ambiante à laquelle l'appareil doit être utilisé pour atteindre la performance frigorifique maximale.

La classe climatique est indiquée sur la plaquette signalétique.

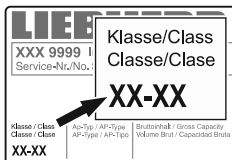

L'emplacement de la plaquette signalétique figure dans le chapitre **Description de l'appareil**.

Classe climatique	Température ambiante
SN	+10 °C à +32 °C
N	+16 °C à +32 °C
ST	+16 °C à +38 °C
T	+16 °C à +43 °C
SN-ST	+10 °C à +38 °C
SN-T	+10 °C à +43 °C

Ne pas utiliser l'appareil en dehors de la plage de température indiquée.

Mise en place

- Éviter d'installer l'appareil à un endroit directement exposé à une source de chaleur (rayons de soleil, cuisinière, chauffage ou autre).
- Le site d'installation de votre appareil doit impérativement être conforme à la norme EN 378, à savoir un volume de 1 m^3 pour 8 g de fluide réfrigérant type R 600a, pour interdire toute formation de mélange gaz-air inflammable en cas de fuite dans le circuit frigorifique. Les données relatives à la masse de réfrigérant sont indiquées sur la plaquette signalétique à l'intérieur de l'appareil.

Raccordement électrique

Seul le **courant alternatif** doit être utilisé pour alimenter l'appareil.

La tension et la fréquence admissibles sont indiquées sur la plaquette signalétique. L'emplacement de la plaquette signalétique figure dans le chapitre **Description de l'appareil**.

La prise doit être mise à la terre conformément aux normes électriques et protégée par un fusible.

Le courant de déclenchement du fusible doit être situé entre 10 A et 16 A.

La prise ne doit pas se trouver derrière l'appareil et doit être facilement accessible.

Ne pas brancher l'appareil à une rallonge ou à une multiprise.

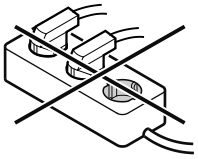

Ne pas utiliser d'onduleurs (conversion du courant continu en courant alternatif ou triphasé) ou de fiches économie d'énergie. Risque d'endommagement du système électronique !

Mécanisme d'ouverture de porte

L'appareil est équipé d'un mécanisme d'ouverture de porte.

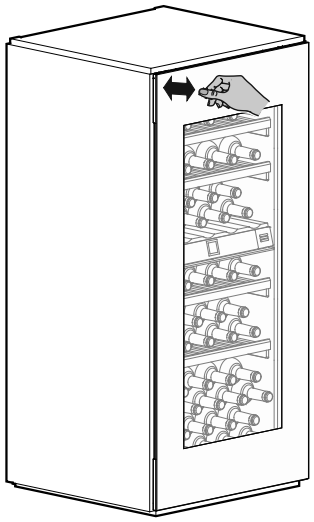

Ouvrir la porte

Appuyer légèrement en haut à gauche sur la porte puis relâcher.

La tige mobile actionne la porte qui s'ouvre sur 7 cm environ.

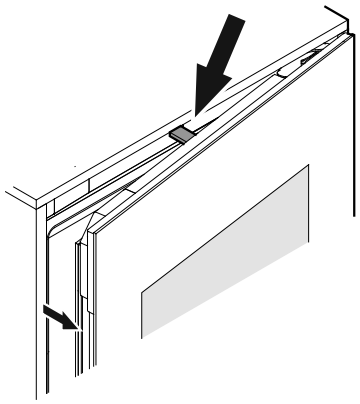

La porte peut alors être ouverte complètement.

Remarque

Si la porte n'est pas ouverte complètement, elle se referme automatiquement au bout de 3 secondes env.

Remarques importantes

Ne pas utiliser l'appareil à proximité de champs magnétiques ou ne pas placer d'objets magnétiques à proximité de l'appareil.

Cela peut provoquer des ouvertures de porte involontaires.

Durant l'ouverture, ne pas essayer de bloquer ou de retenir la porte !

Si la porte est bloquée ou retenue pendant l'ouverture, l'accouplement de sécurité interne se déclenche.

Des bruits de craquements forts et répétés se font entendre.

Ne pas essayer d'enfoncer ou de retenir la tige mobile durant la fermeture !

Si la tige mobile est bloquée durant la fermeture, elle ne peut plus revenir à sa position initiale.

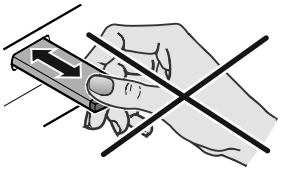

En position initiale, la tige mobile s'aligne sur la partie avant de l'appareil.

Ramener la tige mobile dans sa position initiale

Débrancher l'appareil et le rebrancher après 5 minutes environ.

La tige mobile reprend sa position initiale.

Éléments de commande et de contrôle

Le bandeau de commande électronique dispose de la nouvelle "**Technologie de touche capacitive**". Chaque fonction peut être activée d'une simple pression du doigt sur les icônes de commande.

Le point de contact précis se trouve entre le symbole et l'inscription On/Off

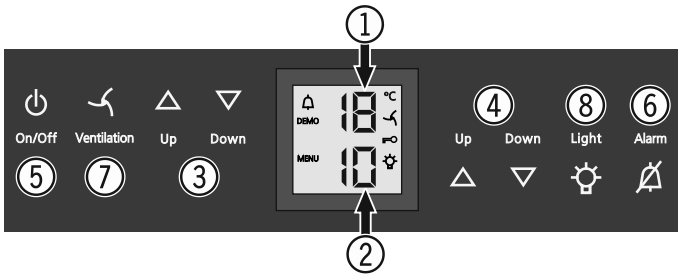

(1) Affichage de température du compartiment supérieur
(2) Affichage de température du compartiment inférieur
(3) Touches de réglage température du compartiment supérieur
(4) Touches de réglage température du compartiment inférieur
(5) Touche Marche-Arrêt (mise en marche et arrêt de l'appareil)
(6) Touche d'arrêt alarme sonore
(7) Touche ventilation
(8) Touche Marche-Arrêt de l'éclairage intérieur

Symboles affichés

Alarme (le symbole clignote lorsque la température à l'intérieur de l'appareil est trop élevée ou trop basse)

DEMO Le mode de présentation est activé

MENU Le mode de réglage est activé (activation de la sécurité enfants et réglage de l'intensité lumineuse de l'affichage)

Le ventilateur à l'intérieur de l'appareil fonctionne en permanence

La sécurité enfants est activée

L'éclairage intérieur est allumé en permanence

Mise en marche et arrêt de l'appareil

Mise en marche

Appuyer sur la touche **On/Off** pour que l'affichage de température s'allume.

On/Off

Arrêt

Maintenir la touche **On/Off** enfoncée pendant env. 3 secondes pour éteindre l'affichage de température.

Réglage de la température

La température peut être réglée dans les deux compartiments indépendamment l'un de l'autre.

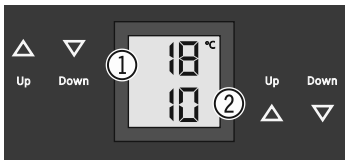

(1) Compartiment supérieur
(2) Compartiment inférieur

Abaisser la température

Appuyer sur la touche de réglage **Down**.

Élever la température

Appuyer sur la touche de réglage **Up**.

- L'affichage se met à clignoter dès que la touche est pressée pour la première fois.
- Modifier le réglage de la température par des pressions répétées sur la touche.
- Environ 5 secondes après toute dernière pression sur une touche, l'électronique de l'appareil passe automatiquement à l'affichage de la température instantanée.

La température peut être réglée sur une plage allant de +5 °C à +20 °C.

Les températures de dégustation recommandées pour les différents vins sont les suivantes :

Vin rouge **de +14 °C à +20 °C**

Rosé **de +10 °C à +12 °C**

Vin blanc **de +8 °C à +12 °C**

Clairette, prosecco **de +7 °C à +9 °C**

Champagne **de +5 °C à +7 °C**

Pour les conserver à long terme, il est recommandé de stocker les vins à une température comprise entre +10 °C et +12 °C.

Ventilateur

Le ventilateur à l'intérieur de l'appareil garantit une température intérieure constante et homogène ainsi qu'un climat favorable à la conservation du vin.

En activant la touche **Ventilation**, le degré hygrométrique à l'intérieur de l'appareil augmente encore ce qui a un effet positif sur la conservation de longue durée.

Ventilation

Une hygrométrie plus élevée empêche à long terme les bouchons de se dessécher.

Alarme porte ouverte

Lorsque la porte reste ouverte pendant plus de 60 s, l'alarme sonore retentit.

Alarm

Si la porte doit rester ouverte plus longtemps lors du rangement des produits, appuyer sur la touche **Alarm** pour éteindre l'alarme sonore.

En refermant la porte, vous réactivez la fonction d'alarme.

Alarme température

En cas de températures non autorisées à l'intérieur de l'appareil, l'alarme sonore retentit et l'affichage de la température clignote.

- Appuyer sur la touche **Alarm** pour éteindre l'alarme sonore.

Après une longue coupure de courant, la température à l'intérieur de l'appareil peut être trop élevée. Lorsque la coupure de courant est terminée, la diminution de la température est visible sur l'affichage.

L'affichage de la température arrête de clignoter dès que la température intérieure atteint la valeur réglée.

Alarme température sur un appareil défectueux

En cas de défaut de l'appareil, la température intérieure peut être trop élevée ou trop basse. L'alarme sonore se déclenche et l'affichage de la température clignote.

- Appuyer sur la touche **Alarm** pour éteindre l'alarme sonore.

Si une température trop élevée (chaude) s'affiche, d'abord vérifier que la porte est bien fermée.

Si la valeur de la température affichée est toujours trop haute ou trop basse au bout d'une heure, contacter le S.A.V.

Si **F1, F8, E1, E2, E7** ou **E8** apparaît dans l'affichage, cela signifie qu'un défaut s'est produit dans l'appareil.

Dans ce cas, contacter le S.A.V.

Mode de réglage

Le mode de réglage vous permet d'utiliser la sécurité enfants et de modifier l'intensité lumineuse de l'affichage. La sécurité enfants vous permet de protéger l'appareil contre tout arrêt ou modification de température involontaires.

Activer la sécurité enfants

Appuyer sur Ventilation pendant 5 sec. Affichage = MENU C

Ventilation Affichage = C 1 MENU

Ventilation Affichage = C MENU

On/Off Affichage = 18 °C 10

Désactiver la sécurité enfants

Appuyer sur Ventilation pendant 5 sec. Affichage = C MENU

Ventilation Affichage = MENU c0

Ventilation Affichage = MENU C

On/Off Affichage = 18 °C 10

Réglage de l'intensité lumineuse de l'affichage

Appuyer sur Ventilation pendant 5 sec. Affichage = MENU C

Up Affichage = MENU h

Ventilation Affichage = MENU h 1

Sélectionner le réglage souhaité à l'aide des touches **Up** ou **Down**.

h0 = éclairage de l'affichage éteint
h1 = intensité lumineuse minimale
h5 = intensité lumineuse maximale

Ventilation Affichage = MENU h

On/Off Affichage = 18 °C 10

Le réglage de l'intensité lumineuse s'active au bout d'une minute.

Remarque
Lorsqu'une touche est pressée, l'affichage s'allume à l'intensité lumineuse maximale pendant 1 minute.

À la mise en service de l'appareil, l'intensité lumineuse réglée ne s'applique que si la température intérieure réglée pour l'appareil est atteinte.

Éclairage intérieur

L'éclairage intérieur est assuré par une barre d'éclairage LED dans le haut de chaque compartiment.

L'éclairage intérieur s'allume automatiquement lorsque la porte de l'appareil est ouverte. L'éclairage intérieur s'éteint au bout de 5 secondes env. après fermeture de la porte.

Light

Si l'éclairage intérieur doit rester allumé lorsque la porte de l'appareil est fermée, appuyer sur la touche **Light**.

Remarque
Cette fonction s'applique à l'éclairage des deux compartiments.

La luminosité de l'éclairage peut également être réglée.

- Actionner la touche **Light**.
- Maintenir la touche **Light** enfoncée et appuyer à la fois sur l'une des touches de réglage température afin d'obtenir un éclairage plus ou moins lumineux.

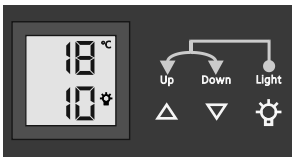

Remarque : la variation de la luminosité s'applique à tous les compartiments.

Éclairage	
Classe d'efficacité énergétique [1]	**Source lumineuse**
Ce produit contient une source lumineuse de la classe d'efficacité énergétique G	LED
[1] L'appareil peut contenir des sources lumineuses de différentes classes d'efficacité énergétique. La classe d'efficacité énergétique la plus basse est indiquée.	

Étiquettes d'identification

L'appareil est livré avec une étiquette d'identification pour chaque clayette en bois.

Vous pouvez ainsi indiquer quelle est la sorte du vin conservé à chaque niveau.

Des étiquettes d'identification peuvent être obtenues auprès de votre revendeur spécialisé.

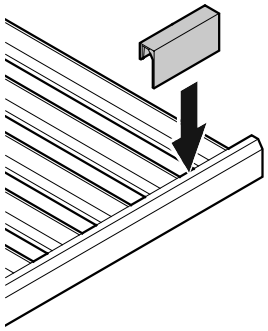

Filtre à charbon actif : renouvellement de l'air assuré

Selon les conditions d'environnement, les vins continuent d'évoluer en permanence.

La qualité de l'air est donc un facteur déterminant de sa conservation.

Nous recommandons l'échange annuel du filtre représenté, que vous pouvez commander auprès de votre revendeur spécialisé.

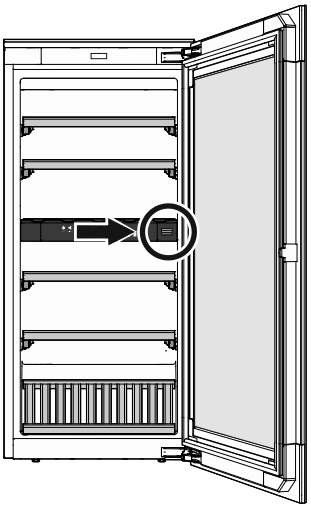

Remplacement du filtre

- Appuyer sur le cache et relâcher.

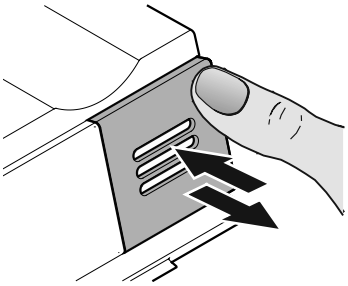

- Retirer le filtre.

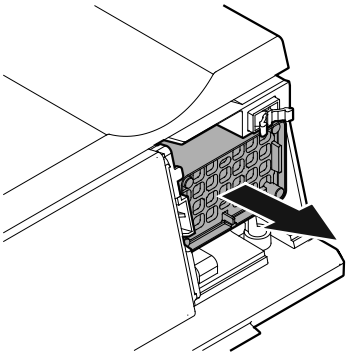

- Remplacement du filtre

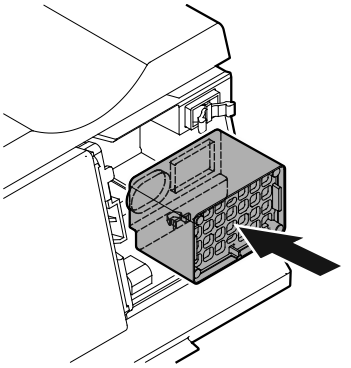

- Mettre le cache en place, le pousser jusqu'à la butée et relâcher.

  Le cache se verrouille automatiquement.

  On entend un déclic.

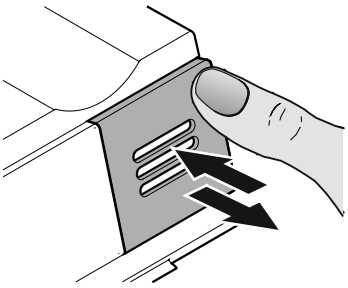

Retrait et mise en place des clayettes en bois

Les clayettes en bois peuvent être retirées pour faciliter le nettoyage de l'intérieur de l'appareil.

Retrait de la clayette en bois

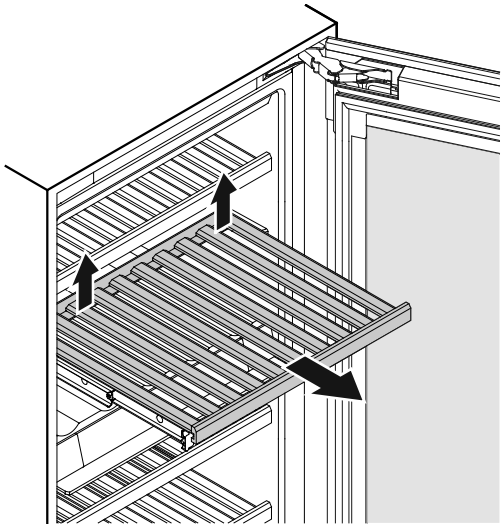

Soulever (désenclipser) la partie arrière de la clayette en bois à droite et à gauche et la retirer vers l'avant.

Mise en place de la clayette en bois

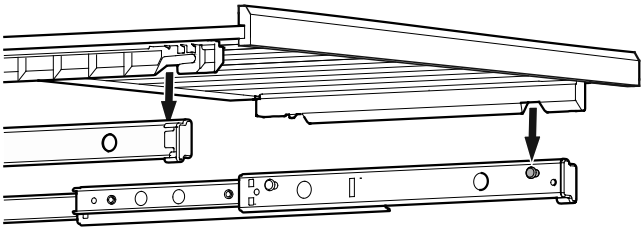

Sortir complètement les glissières télescopiques. Mettre en place la clayette en bois en insérant les encoches situées à l'avant dans les pivots de support.

Introduire la clayette en bois avec les glissières télescopiques dans l'appareil jusqu'à la butée.

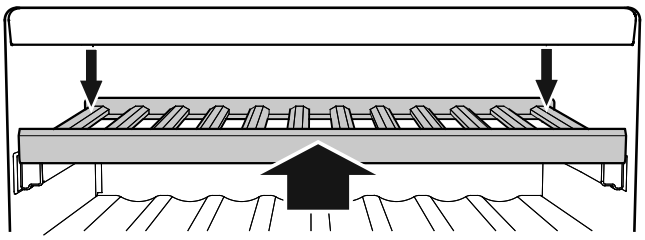

Pousser la clayette en bois vers l'arrière de manière à ce qu'elle s'enclipse à l'avant.

Appuyer sur la clayette en bois des côtés arrière droit et gauche et l'enclipser.

Schéma de stockage

pour bouteilles type Bordeaux 0,75 l selon la norme NF H 35-124

EWTgb/gw 1683

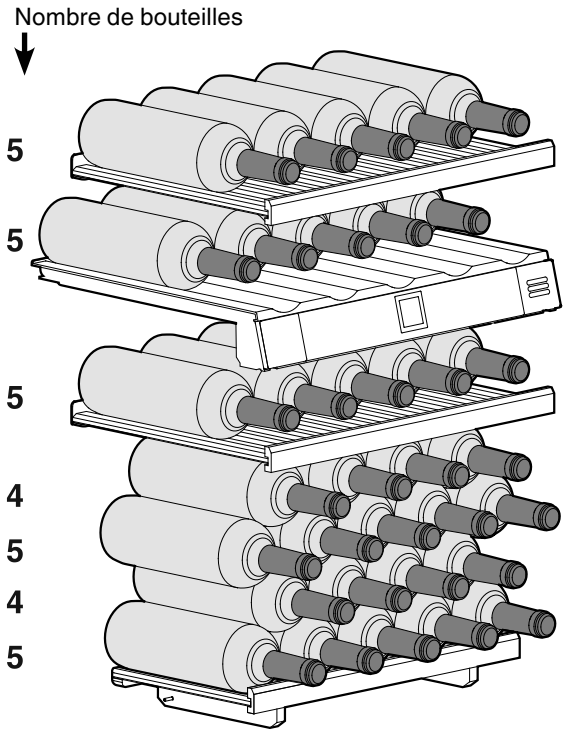

Au total 33 bouteilles

EWTgb/gw 2383

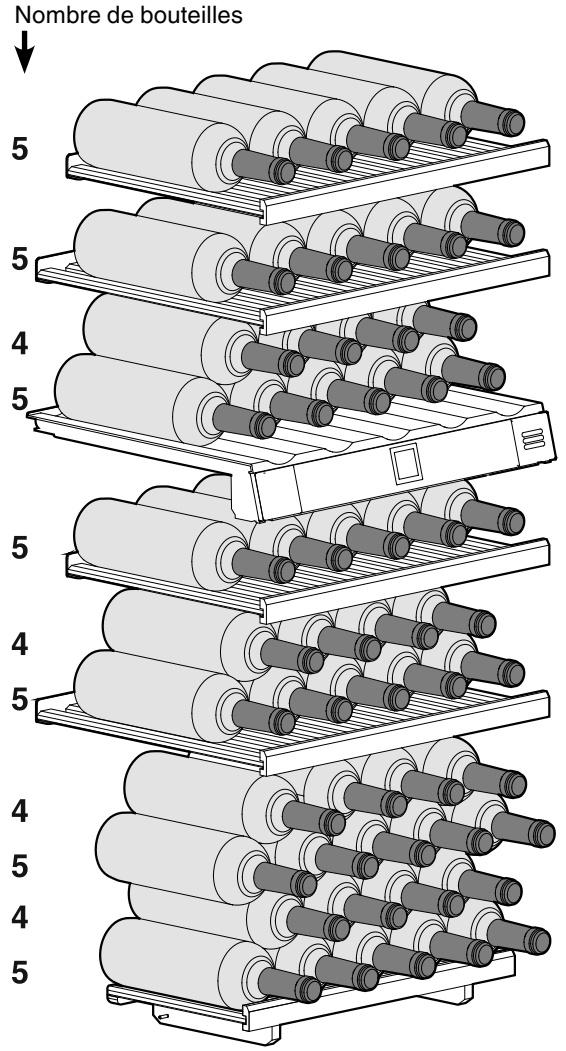

Au total 51 bouteilles

EWTgb/gw 3583

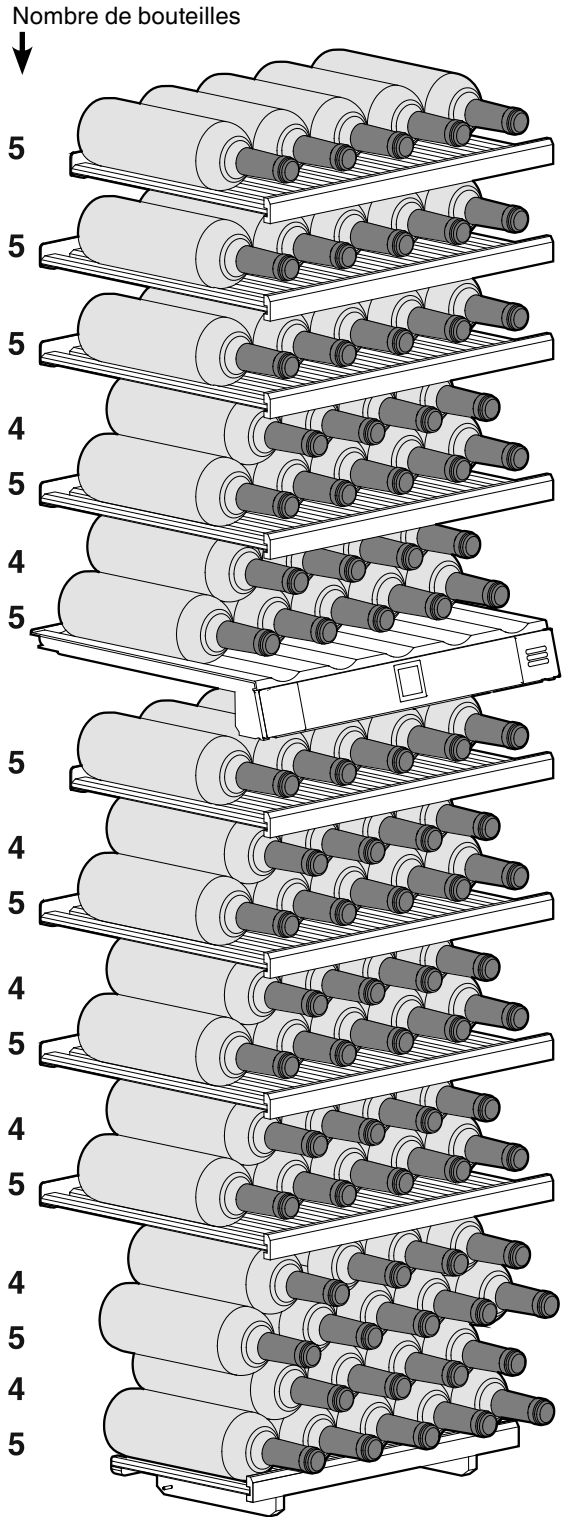

Au total 83 bouteilles

Schéma de stockage
Clayette de présentation

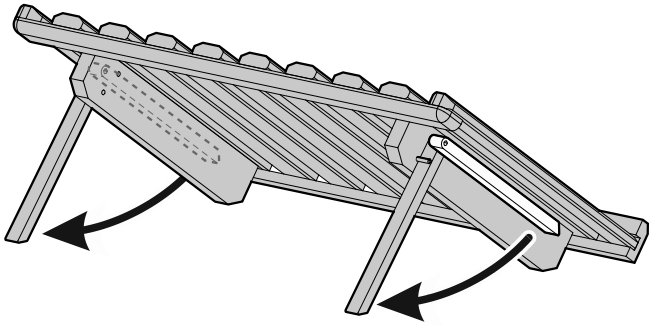

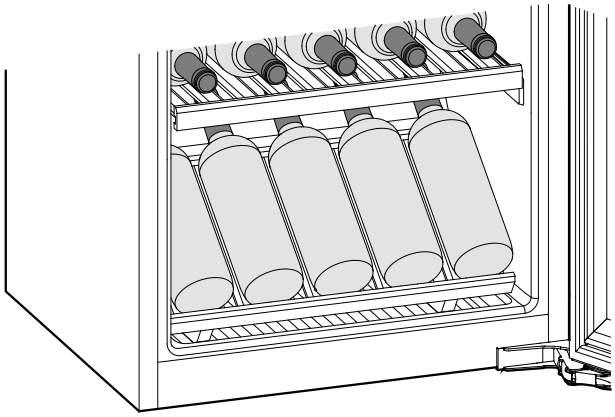

⚠ **Attention**

La charge maximale par clayette en bois est de 25 kg.

Nettoyage

Le non-respect de ces consignes peut entraîner l'altération des aliments.

⚠ AVERTISSEMENT

Mettre impérativement l'appareil hors service avant de procéder au nettoyage. Débrancher l'appareil ou désactiver le fusible !

Les surfaces susceptibles d'entrer en contact avec les aliments et les systèmes d'évacuation accessibles doivent être nettoyées régulièrement !

Si la porte est ouverte pendant une période prolongée, il peut y avoir une augmentation significative de la température dans les compartiments de l'appareil.

- Nettoyer l'intérieur, les équipements intérieurs ainsi que les parois extérieures de l'appareil avec de l'eau tiède mélangée à de faibles quantités de produit à vaisselle. N'utiliser ni détergents sableux ou acides, ni solvants chimiques.
- Utiliser un produit nettoyant pour vitres pour nettoyer les surfaces vitrées et un produit nettoyant pour acier inox vendu habituellement dans le commerce pour les surfaces en acier.

⚠ ATTENTION

Risques d'endommagement de composants de l'appareil et de blessure due à la vapeur chaude.

Ne pas nettoyer l'appareil à l'aide d'appareils de nettoyage à vapeur !

- Éviter que l'eau de nettoyage ne s'infiltre dans les parties électriques et par la grille de ventilation.
- Essuyer soigneusement tous les éléments avec un chiffon sec.
- Ne pas détériorer ou enlever la plaquette signalétique située à l'intérieur de l'appareil - elle est importante pour le S.A.V.

Si l'appareil reste vide pendant une période prolongée, l'éteindre, le dégivrer, le nettoyer, le sécher et laisser sa porte ouverte pour éviter la formation de moisissures.

Pannes éventuelles

- **F0, F1, E1, E2, E7 ou E8 s'affiche.**

– Il s'agit d'un défaut de l'appareil. Contacter le S.A.V.

- **Les ventilateurs situés à l'intérieur de l'appareil fonctionnent bien que la fonction ventilateur soit désactivée et le compresseur (groupe frigorifique) arrêté.**

– Il s'agit d'un fonctionnement normal en fonction de la température intérieure réglée et de la température ambiante du lieu d'installation.

Vous pouvez remédier vous-même aux pannes suivantes en contrôlant les causes possibles.

- **L'appareil ne fonctionne pas :**

– L'appareil est-il en position marche ?
– La prise de courant est-elle bien enfoncée ?
– Le fusible de la prise est-il en bon état ?

- **Le groupe compresseur ne démarre pas mais une valeur est indiquée sur l'affichage de température lors du branchement de la prise.**

– Le mode de présentation est activé. Contacter le S.A.V.

- **L'appareil est trop bruyant :**

– L'appareil est peut-être mal calé.
– Les meubles ou les objets se trouvant à proximité sont peut-être soumis aux vibrations du groupe compresseur. Sachez que les bruits dûs à l'arrivée du réfrigérant dans le circuit frigorifique ne peuvent être évités.
– Les compresseurs à vitesse variable peuvent occasionner des bruits de fonctionnement divers en raison des différents niveaux de vitesse.
Ce bruit est normal.

- **La température n'est pas assez basse :**

– Le réglage de la température est-il correct ? (voir chapitre "Réglage de la température")
– Le thermomètre supplémentaire placé dans l'appareil indique-t-il la bonne température ?
– La ventilation est-elle correctement assurée ?
– L'appareil a-t-il été installé trop près d'une source de chaleur ?

- **Le compresseur fonctionne lentement.**

– Le compresseur tourne à vitesse réduite si l'on a besoin de moins de froid. Même s'il fonctionne plus longtemps, il économise de l'énergie.
Ceci est normal pour les modèles avec économie d'énergie.

- **Un grondement sourd.**

– Le bruit est dû à la circulation de l'air du ventilateur.
Ce bruit est normal.

- **L'éclairage interne ne s'allume pas.**

– L'appareil n'est pas allumé.
Allumer l'appareil.
– La porte est restée ouverte pendant plus de 15 min.
L'éclairage intérieur s'éteint automatiquement après 15 min. environ lorsque la porte est ouverte.
– L'éclairage LED est défectueux ou le cache est endommagé.

Si aucune des raisons mentionnées ci-dessus n'aide à résoudre le problème et que vous ne pouvez remédier vous-même à la panne, veuillez alors consulter votre S.A.V. le plus proche en lui indiquant la désignation (1), le numéro S.A.V. (2) et le numéro de l'appareil (3) figurant sur la plaquette signalétique.

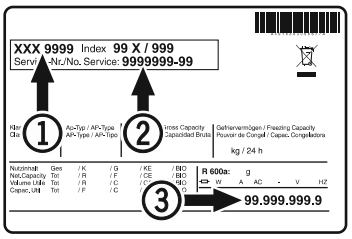

L'emplacement de la plaquette signalétique figure dans le chapitre **Description de l'appareil**.

Arrêt prolongé

Lorsque votre appareil doit rester longtemps sans fonctionner, débrancher la prise ou retirer/dévisser les fusibles situés en amont.

Nettoyer l'appareil et laisser la porte ouverte afin d'éviter la formation d'odeurs.

Cet appareil est conforme aux prescriptions de sécurité applicables et satisfait ainsi aux prescriptions définies par les directives UE 2014/35/EU, 2014/30/EU, 2009/125/EG et 2011/65/EU.

Liebherr Hausgeräte Lienz GmbH
Dr.-Hans-Liebherr-Strasse 1
A-9900 Lienz
Österreich
www.liebherr.com