

Instrucțiuni de montaj

Quality, Design and Innovation



home.liebherr.com/fridge-manuals

LIEBHERR

Conținut

1 Instrucțiuni generale de siguranță..... 3

2 Condiții de instalare..... 3
2.1 Loc de instalare..... 3
2.2 Poziție în cameră..... 3
2.3 Integrarea într-o linie de bucătărie..... 4

3 Cote de montaj..... 4

4 Cerințe de ventilație..... 4

5 Cote de racord pentru alimentarea electrică..... 4

6 Racord de apă*..... 5
6.1 Cote pentru racordul de apă*..... 5
6.2 Presiunea apei..... 5

7 Transportarea aparatului..... 5
7.1 Transportarea aparatului pentru prima punere în funcțiune..... 6
7.2 Transportarea aparatului după prima punere în funcțiune..... 6

8 Despachetarea aparatului..... 6

9 Montarea distanțierelor de perete*..... 6

10 Instalarea aparatului..... 6

11 Alinierea aparatului..... 7

12 După instalare..... 7

13 Instalarea mai multor aparate..... 7

14 Integrarea aparatului într-o linie de bucătărie..... 7
14.1 Cotele nișei pentru aparate cu mâner încastrat*... 8
14.2 Cotele nișei pentru aparate cu mâner tip pârghie* 8

15 Evacuarea ambalajului la deșeuri..... 9

16 Înlocuirea opritorului ușii..... 9
16.1 Demontarea amortizorului de închidere superior*. 9
16.2 Demontarea amortizorului de închidere inferior..... 11
16.3 Desprinderea racordului de cablu*..... 12
16.4 Golirea raftului montat pe ușă..... 13
16.5 Aparate fără amortizor de închidere: Îndepărtarea capacelor*..... 13
16.6 Demontarea ușii superioare*..... 14
16.7 Demontarea ușii superioare*..... 14
16.8 Demontarea ușii superioare*..... 15
16.9 Demontarea ușii inferioare..... 15
16.10 Mutarea pieselor de lagăr superioare*..... 16
16.11 Mutarea pieselor de lagăr superioare*..... 17
16.12 Mutarea pieselor de lagăr superioare*..... 17
16.13 Mutarea pieselor lagărului mijlociu..... 19
16.14 Mutarea pieselor lagărului inferior..... 19
16.15 Mutarea pieselor de lagăr ușă..... 20
16.16 Mutarea mânerelor*..... 22
16.17 Fără amortizor de închidere: Montarea ușii inferioare*..... 23
16.18 Cu amortizor de închidere: Montarea ușii inferioare*..... 24
16.19 Montarea ușii superioare*..... 24
16.20 Montarea ușii superioare*..... 24
16.21 Montarea ușii superioare*..... 25
16.22 Montarea racordului de cablu*..... 25
16.23 Alinierea ușilor..... 26
16.24 Ataşarea capacului*..... 26
16.25 Aparate cu amortizor de închidere: Montarea amortizorului de închidere inferior*..... 26
16.26 Aparate cu amortizor de închidere: Montarea amortizorului de închidere superior*..... 27

17 Racordarea aparatului la alimentarea cu apă*..... 28
17.1 Racordarea furtunului*..... 28
17.2 Verificarea sistemului de apă..... 29

18 Rezervor de apă*..... 29
18.1 Introducerea rezervorului de apă..... 29

19 Filtru de apă*..... 29
19.1 Introducerea filtrului de apă..... 29

20 Racordarea aparatului la alimentarea electrică... 30

Producătorul lucrează permanent la dezvoltarea tuturor tipurilor și modelelor. Din acest motiv, vă rugăm să înțelegeți că trebuie să ne rezervăm dreptul de a efectua modificări în ceea ce privește forma, dotarea și tehnica.

Simbol	Explicație
	**Citirea manualului** Pentru a vă familiariza cu toate avantajele oferite de noul dumneavoastră aparat, vă rugăm să citiți cu atenție indicațiile din prezentul manual de utilizare.
	**Informații suplimentare pe internet** Manualul digital cu informații complementare și în alte limbi este disponibil pe internet prin scanarea codului QR de pe partea frontală a acestui manual sau prin introducerea numărului de service la **home.liebherr.com/fridge-manuals**. Găsiți numărul de service pe plăcuța de fabricație: 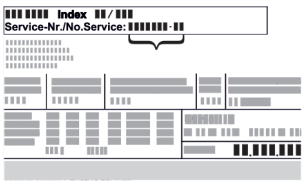 *Fig.* Reprezentare exemplificativă
	**Verificarea aparatului** Verificați toate piesele cu privire la daune din timpul transportului. Adresați-vă în caz de plângeri comerciantului sau serviciului pentru clienți.
	**Abateri** Manualul este valabil pentru mai multe modele, prin urmare sunt posibile unele abateri. Paragrafele, care sunt valabile numai pentru anumite aparate, sunt marcate cu o steluță (*).
	**Instrucțiuni de manevrare și rezultatele acțiunii** Instrucțiunile de manevrare sunt marcate cu o ▶. Rezultatele acțiunii sunt marcate cu o ▷.
	**Videoclipuri** Videoclipurile referitoare la aparate sunt disponibile pe canalul de YouTube al Liebherr-Hausgeräte.

Licențe Open-Source:

Aparatul conține componente software, care utilizează licențe Open-Source. Informații referitoare la licențele Open-Source utilizate pot fi interogate aici: **home.liebherr.com/open-source-licences**

1 Instrucțiuni generale de siguranță

- Păstrați cu grijă prezentele instrucțiuni de montaj, astfel încât să le aveți la îndemână în orice moment.
- Dacă retransmiteți aparatul, înmânați mai departe și instrucțiunile de montaj la posesorul ulterior.
- Pentru a utiliza aparatul conform prescripțiilor și în siguranță, citiți prezentele instrucțiuni de montaj cu atenție înainte de instalare și utilizare. Urmați în permanență instrucțiunile, indicațiile de securitate și indicațiile de avertizare cuprinse în acestea. Acestea sunt importante, astfel încât să puteți instala și exploata aparatul în siguranță și în stare impecabilă.
- Citiți mai întâi indicațiile de securitate generale din **instrucțiunile de utilizare**, care aparțin de prezentele instrucțiuni de montaj, din capitolul "Indicații de securitate generale" și urmați-le. Dacă nu mai găsiți **instrucțiunile de utilizare**, puteți descărca **instrucțiunile de utilizare** de pe internet prin introducerea numărului de service la **home.liebherr.com/fridge-manuals**. Numărul de service se află pe plăcuța de fabricație:

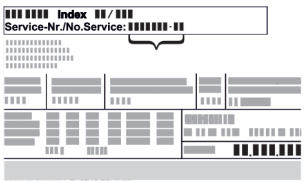

- **Respectați indicațiile de avertizare și indicațiile suplimentare specifice din capitolele corespunzătoare, dacă instalați aparatul:**

⚠	PERICOL	marchează o situație de pericol imediat, care va cauza vătămări corporale grave sau mortale dacă nu este evitată.
⚠	AVERTIZARE	marchează o situație periculoasă, care ar putea cauza vătămări corporale grave sau mortale dacă nu este evitată.
⚠	PRECAUȚIE	marchează o situație periculoasă, care ar putea cauza vătămări corporale ușoare sau medii dacă nu este evitată.
	ATENȚIE	marchează o situație periculoasă, care ar putea cauza pagube materiale dacă nu este evitată.
	Indicație	marchează indicații importante și sfaturi utile.

2 Condiții de instalare

Condițiile de instalare sunt decisive pentru a vă asigura că puteți exploata aparatul dumneavoastră în siguranță, eficient și fără defecțiuni.

- Acordați atenție tuturor indicațiilor de securitate.
- Acordați atenție locului de instalare și poziției din cameră.

⚠ AVERTIZARE

Pericol de incendiu cauzat de instalarea improprie!
Dacă un cablu de rețea sau o fișă atinge partea posterioară a aparatului, vibrația aparatului poate deteriora cablul de rețea sau fișa, astfel încât să ducă la un scurtcircuit.

▶ Aveți în vedere să nu se întepenească niciun cablu de rețea sub aparat, dacă instalați aparatul.
▶ Instalați aparatul astfel încât acesta să nu atingă niciun ștecher sau cablu de rețea.
▶ Nu conectați aparate la prizele aflate în zona din spatele aparatului.
▶ Prizele sau barele distribuitoarelor multiple, precum și alte aparate electronice (ca de ex. transformatoare cu halogen) **nu** trebuie să fie amplasate și exploatate pe partea posterioară a aparatelor.

⚠ AVERTIZARE

Pericol de incendiu din cauza umezelii!
Atunci când componentele conducătoare de electricitate sau cablul de alimentare cu energie electrică devin umede, se poate cauza un scurtcircuit.

▶ Aparatul este conceput pentru utilizarea în spații închise. Nu utilizați aparatul în aer liber, în zone umede sau în apropierea surselor de apă.

⚠ AVERTIZARE

Scăpări de agent frigorific și ulei!
Incendiu. Agentul frigorific utilizat este ecologic, dar inflamabil. Uleiul conținut este, de asemenea, inflamabil. Scăpările de agent frigorific și de ulei se pot aprinde în cazul unei concentrații corespunzător de ridicate și în contact cu o sursă de căldură externă.

▶ Nu deteriorați conductele circuitului de agent frigorific și ale compresorului.

2.1 Loc de instalare

- Instalați și utilizați aparatul exclusiv în spații închise.
- Locul optim de instalare este o încăpere uscată și bine ventilată.
- Atunci când aparatul este montat într-o zonă foarte umedă, pe partea exterioară a aparatului se poate forma apă de condens.
  Aveți grijă să fie asigurate întotdeauna o ventilație și o aerisire corespunzătoare la locul de instalare.
- Cu cât este mai mult agent frigorific în aparat, cu atât mai mare trebuie să fie spațiul în care stă aparatul. În spații prea mici, în cazul unei scurgeri, poate apărea un amestec gaz-aer inflamabil. Pentru fiecare 8 g de agent frigorific, spațiul de instalare trebuie să fie de cel puțin 1 m^3. Informații privind agentul frigorific utilizat găsiți pe plăcuța de fabricație din interiorul aparatului.
- Podeaua de la locul de instalare trebuie să fie orizontală și netedă.

2.2 Poziție în cameră

- Nu amplasați aparatul expus la lumina directă a soarelui sau lângă un aparat de încălzire sau altele asemenea.
- Puteți amplasa aparatul direct lângă un cuptor de gătit.
- Dacă instalați aparatul direct lângă un cuptor, consumul de energie poate crește ușor. Acest lucru depinde de durata și de intensitatea utilizării cuptorului.
- Aparatul trebuie așezat întotdeauna cu partea din spate direct la perete, iar în cazul utilizării distanțierelor de perete atașate (a se vedea mai jos), direct pe aceste distanțiere.*

- Aparatul trebuie așezat întotdeauna cu partea din spate direct la perete.*
- Utilizarea în zonele cu pericol de explozie este inadmisibilă.

2.3 Integrarea într-o linie de bucătărie

- Puteți modifica constructiv aparatul cu dulapuri de bucătărie. (vezi 14 Integrarea aparatului într-o linie de bucătărie)

3 Cote de montaj

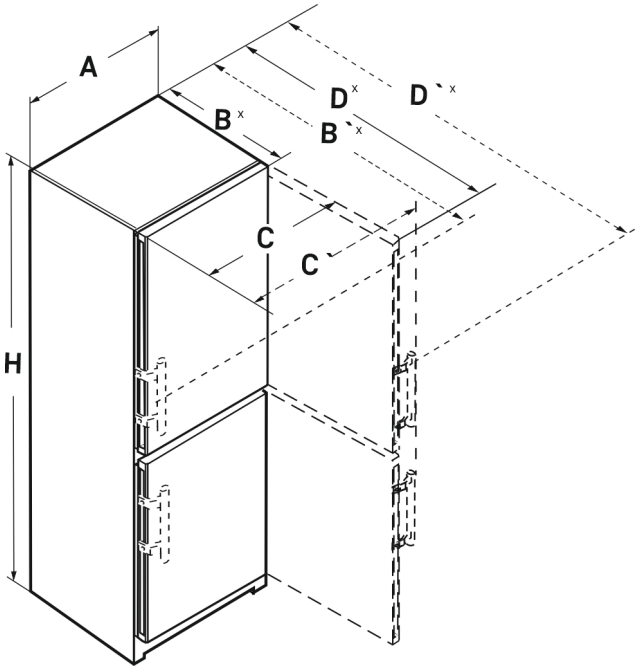

Fig. 1

	h	a	b	b `	c	c `	d	d `
CN.. 52..	1855	597	675x	719x	609	654	1215x	1222x
SCN.. 52..(i)	1855	597	675x	719x	609	654	1215x	1222x
SBN.. 52..(i)	1855	597	675x	719x	609	654	1215x	1222x
SWN.. 52..(i)	1855	597	675x	719x	609	654	1215x	1222x
CN.. 57..(i)	2015	597	675x	719x	609	654	1215x	1222x
CBN.. 575(i) / 576i	2015	597	675x	719x	609	654	1215x	1222x
CBN.. 578(i) / 579i	2015	597	675x	–	609	–	1217x	–
CBN.. 573i	2015	597	675x	–	609	–	1217x	–
CBN.. 5773	2015	597	682x	–	609	–	1217x	–
CN.. 77..(i)	2015	747	675x	719x	759	804	1365x	1372x
CBN.. 76..(i)	1855	747	675x	719x	759	804	1365x	1372x
CBN.. 775(i)	2015	747	675x	719x	759	804	1365x	1372x
CBN.. 778i	2015	747	675x	–	759	–	1367x	–

x La aparatele cu distanțierele de perete atașate, dimensiunea se mărește cu 15 mm .

4 Cerințe de ventilație

ATENȚIE
Pericol de deteriorare prin supraîncălzire cauzată de ventilația insuficientă!
În caz de ventilație insuficientă, se poate deteriora compresorul.
▶ Acordați atenție unei ventilații suficiente.
▶ Țineți cont de cerințele de ventilație.

Dacă este integrat aparatul în rândul de bucătărie, respectați neapărat următoarele cerințe de aerisire:*

- În principiu, cu cât este mai mare suprafața de ventilație, cu atât aparatul economisește mai multă energie.*

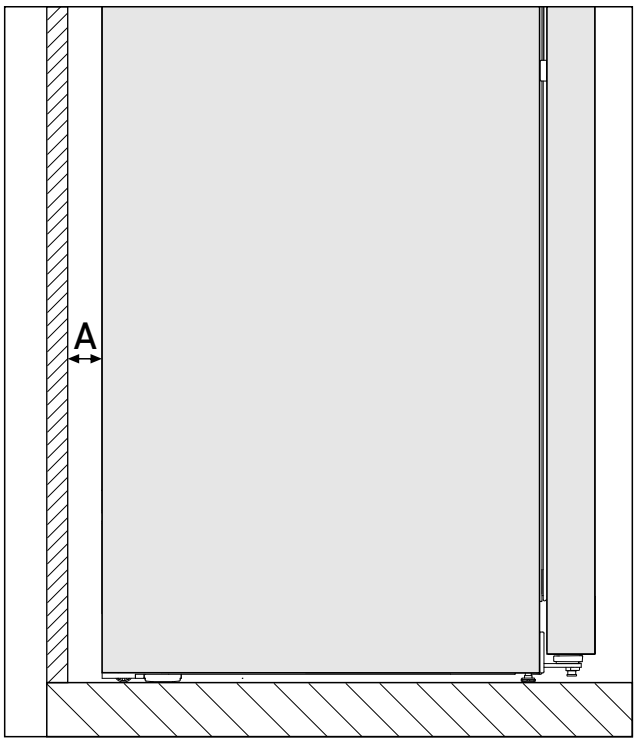

*Fig. 2 **

Distanța față de pereți A*
25 mm*

Consumul de energie a fost determinat cu o distanță față de pereți *Fig. 2 (A)* între partea posterioară a aparatului și perete. Dacă distanța față de perete este mai mică de *Fig. 2 (A)*, acest lucru nu are nicio influență asupra funcționalității aparatului, însă se mărește nesemnificativ la o distanță față de pereți mai redusă a consumului de energie.*

5 Cote de racord pentru alimentarea electrică

Racordul la alimentarea electrică se află pe partea posterioară a aparatului. Pentru a putea conecta în condiții de siguranță aparatul dumneavoastră, asigurați-vă că sunt îndeplinite următoarele condiții necesare:

- ❑ Cotele pentru racordul la alimentarea electrică sunt cunoscute și sunt respectate. A se vedea tabelul de mai jos.
- ❑ Racordul la alimentarea electrică se realizează conform manualului. (vezi 20 Racordarea aparatului la alimentarea electrică)

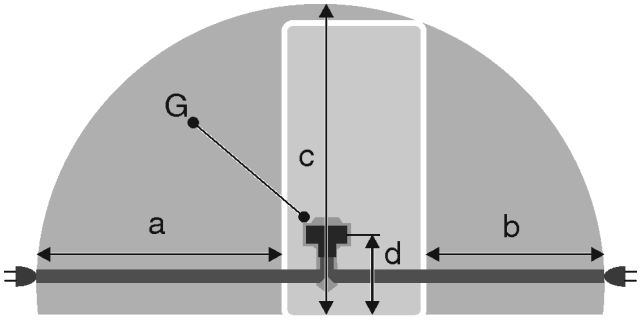

Fig. 3 Combine frigorifice / Congelatoare / Aparate BioFresh de capacitate maximă

(a) Lungimea maximă disponibilă a conductorului de racord la rețea
(b) Lungimea maximă disponibilă a conductorului de racord la rețea
(c) Lungimea verticală maximă disponibilă a conductorului de racord la rețea
(d) Distanța fișei aparatului față de podea
(G) Fișa aparatului

Pentru aparate cu lățimea 600 mm:*	
a	~ 1800 mm
b	~ 1400 mm
c	~ 2100 mm
d	~ 200 mm

Pentru aparate cu lățimea 750 mm:*	
a	~ 1725 mm
b	~ 1325 mm
c	~ 2100 mm
d	~ 200 mm

6 Racord de apă*

Dacă aparatul dumneavoastră este dotat cu un racord de apă fix, este atașat un furtun corespunzător în aparatul dumneavoastră.*

Indicație
Puteți achiziționa un furtun de alte lungimi ca accesoriu.*

Vedere de ansamblu asupra cotelor pentru racordul de apă:*	(vezi 6.1 Cote pentru racordul de apă*) *
Cerințe asupra presiunii apei:	(vezi 6.2 Presiunea apei)
Stabiliți racordul de apă:	(vezi 17 Racordarea aparatului la alimentarea cu apă*)

6.1 Cote pentru racordul de apă*

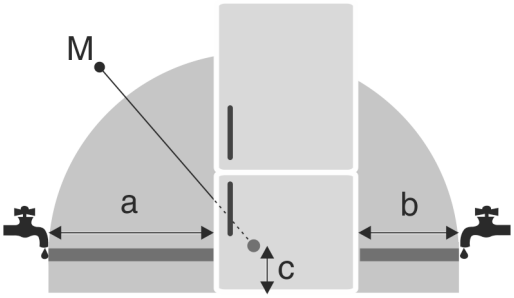

Fig. 4

(a) Lungime maxim disponibilă a furtunului
(b) Lungime maxim disponibilă a furtunului
(c) Distanță supapă electromagnetică față de podea
(M) Supapa electromagnetică

Pentru aparate cu o lățime de 600 mm:*

a*	b*	c*
~ 1650 mm	~ 1500 mm	~ 150 mm

Pentru aparate cu o lățime de 750 mm:*

a*	b*	c*
~ 1575 mm	~ 1425 mm	~ 150 mm

6.2 Presiunea apei

Conducta de racordare a apei și supapa electromagnetică a aparatului sunt adecvate pentru o presiune a apei până la 1 MPa (10 bari).

Pentru a asigura condițiile ca aparatul dumneavoastră să funcționeze impecabil (debitul, mărimea cubului de gheață, nivelul de zgomot), respectați următoarea presiune a apei:

Presiunea apei:*	
bar*	MPa*
1,5 până la 6,2	0,15 până la 0,62

Presiunea apei la utilizarea filtrului pentru apă:*	
bar*	MPa*
2,8 până la 6,2	0,28 până la 0,62

Când presiunea este mai ridicată de 6,2 bari:
▶ Porniți anticipat reductorul de presiune.
▶ Stabiliți racordul de apă. (vezi 17 Racordarea aparatului la alimentarea cu apă*)

7 Transportarea aparatului

AVERTIZARE
Pericol de accidentare din cauza cioburilor de sticlă!*
În timpul transportului la o înălțime mai mare de 1500 m, geamurile de sticlă ale ușii se pot sparge. Bucățile de geam sparte au muchii ascuțite și pot provoca vătămări grave.
▶ Luați măsurile de protecție corespunzătoare.

7.1 Transportarea aparatului pentru prima punere în funcțiune

Asigurați-vă că sunt îndeplinite următoarele condiții necesare:

- ❑ Aparatul este ambalat.
- ❑ Aparatul este așezat vertical.

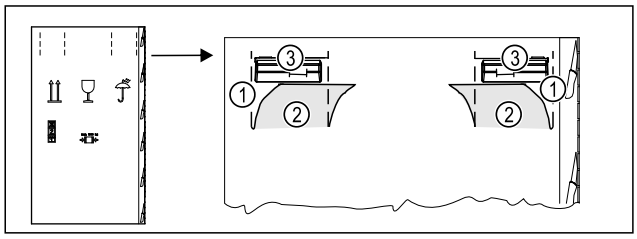

Fig. 5

- ▶ Apăsați în interior cartonul de ambalare sus la perforație *Fig. 5 (1)*.
- ▶ Extrageți lamelele apăsate în interior *Fig. 5 (2)*.
- ▷ Mânerul de transport *Fig. 5 (3)* dreapta și stânga este vizibil.
- ▶ Țineți aparatul de mânerele de transport *Fig. 5 (3)*.
- ▶ Transportați aparatul cu ajutorul a două persoane.
- ▶ Dezambalați aparatul. (vezi 8 Despachetarea aparatului)

7.2 Transportarea aparatului după prima punere în funcțiune

Aveți în vedere instrucțiunile următoare, dacă doriți să transportați din nou sau să mutați aparatul după prima punere în funcțiune.

Asigurați-vă că sunt îndeplinite următoarele condiții necesare:

- ❑ Aparatul este golit.
- ❑ Aparatul este așezat vertical.
- ❑ Aparat cu ușă (uși): Ușa este asigurată împotriva deschiderii nedorite.
- ❑ Aparat cu cărucior de extragere: Căruciorul de extragere este asigurat împotriva deschiderii nedorite.
- ❑ Aparat cu picioare reglabile: Picioarele reglabile sunt înșurubate.

- ▶ Țineți aparatul de mânerele de transport.
- ▶ Transportați aparatul cu ajutorul a două persoane.

După transport:

- ▶ Extrageți prin rotire picioarele reglabile de la aparat.
- ▶ Aliniați aparatul. (vezi 11 Alinierea aparatului)

8 Despachetarea aparatului

Dacă aparatul este deteriorat, adresați-vă imediat - înainte de a-l racorda - furnizorului.

- ▶ Verificați aparatul și ambalajul cu privire la daune din timpul transportului. Adresați-vă imediat către furnizori, în caz că presupuneți vreo daună.
- ▶ Înlăturați toate materialele de pe partea posterioară sau de pe pereții laterali ai aparatului, care pot împiedica instalarea în conformitate cu prescripțiile, respectiv ventilarea și aerisirea.
- ▶ Îndepărtați toate foliile de protecție de la aparat. Nu folosiți pentru aceasta obiecte ascuțite sau tăioase!

9 Montarea distanțierelor de perete*

Cu distanțierele de perete, aparatul dumneavoastră realizează consumul de energie declarat și nu se formează apă de condens în cazul unei umidități ambiante ridicate. Aparatul este complet funcțional când nu se utilizează distanțierele de perete, însă are un consum de energie ușor mai ridicat.

Dacă utilizați distanțierele de perete se mărește adâncimea aparatului cu aprox. 15 mm.*

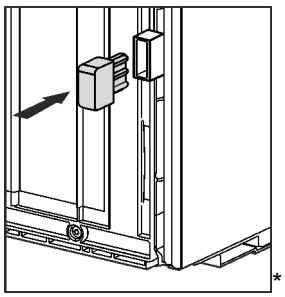

*

- ▶ Aparatul cu distanțierele de perete atașate: Montați distanțierele de perete pe partea din spate a aparatului, în partea de jos, în stânga și în dreapta.

10 Instalarea aparatului

PRECAUȚIE

Pericol de vătămare cauzat de aparatul greu!

- ▶ Aparatul se va transporta de două persoane la locul său de instalare.

PRECAUȚIE

Pericol de accidentare sau deteriorare a aparatului!*
Ușa se poate lovi de perete și poate fi astfel deteriorată. În cazul ușilor de sticlă, sticla deteriorată poate provoca vătămări!

- ▶ Protejați ușa contra lovirii de perete. Instalați pe perete opritoare de ușă, de exemplu opritoare din pâslă.
- ▶ De la serviciul de asistență a clienților se poate comanda ulterior un limitator de deschidere a ușii la 90°.

AVERTIZARE

Pericol de incendiu prin scurtcircuit!

- ▶ Când configurați aparatul: Nu îndoiți, nu ciupiți și nu deteriorați cablul de conectare la rețea.
- ▶ Nu folosiți aparatul cu un cablu de conectare la rețea defect.

AVERTIZARE

Pericol de incendiu și deteriorare!

- ▶ Nu amplasați pe combină aparate care emit căldură, de exemplu cuptoare cu microunde, prăjitoare de pâine etc.!

Asigurați-vă că următoarele cerințe sunt respectate:

- ❑ Deplasați aparatul exclusiv în stare neîncărcată.
- ❑ Instalați aparatul exclusiv cu ajutor.

- ▶ Scoateți cablul de conectare la rețea din pachetul de accesorii.
- ▶ Introduceți complet mufa IEC a cablului de conectare la rețeaua electrică în fișa din spatele aparatului. Asigurați-vă că mufa IEC este bine așezată.

▶ Dacă este necesar, aduceți ștecherul de alimentare la o priză liber accesibilă cu ajutorul unui cablu.

11 Alinierea aparatului

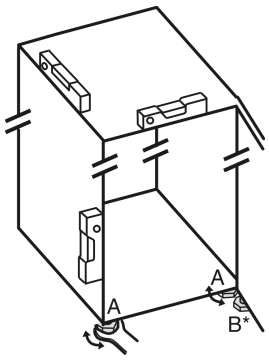

Fig. 6

▶ Extrageți prin rotire picioarele reglabile *Fig. 6 (A)* cu cheia fixă atașată și cu ajutorul unei nivele cu apă, până când aparatul este fix și aliniat plan.

PRECAUȚIE
Pericol de accidentare și deteriorare prin răsturnare aparatului!
Dacă piciorul reglabil suplimentar de la suportul de lagăr inferior nu este așezat corect pe sol, ușa se poate răsturna. Acest lucru poate duce la prejudicii materiale și vătămări.
▶ Extrageți prin rotire piciorul reglabil suplimentar la suportul de lagăr conform instrucțiunilor.

▶ Extrageți prin rotire piciorul reglabil *Fig. 6 (B)* de la suportul de lagăr cu cheia fixă atașată, până când acesta atinge solul.
▶ Continuați să rotiți piciorul reglabil *Fig. 6 (B)* cu 90°.
▷ Aparatul este aliniat.

12 După instalare

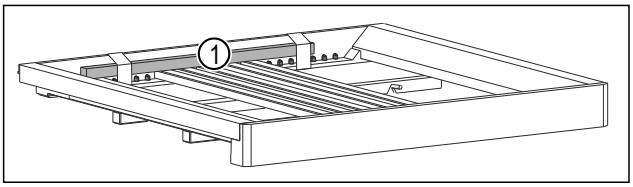

Fig. 7 *

▶ Îndepărtați bara de lemn *Fig. 7 (1)*.*
▶ Îndepărtați toate piesele siguranței de transport.
▶ Îndepărtați foliile protectoare de pe partea exterioară a carcasei.*
▶ Îndepărtați foliile protectoare de pe profilurile decorative.*
▶ Îndepărtați foliile protectoare de pe profilurile decorative și de pe fronturile sertarelor.*
▶ Îndepărtați foliile de protecție de pe peretele posterior din oțel superior.*
▶ Curățați aparatul. (A se vedea instrucțiunile de utilizare)
▶ Notați tipul (modelul, numărul), notația aparatului, numărul de aparat/de serie, data cumpărării și adresa reprezentantului comercial.

13 Instalarea mai multor aparate

Aparatele sunt dezvoltate pentru diferite tipuri de instalare. Dacă doriți să instalați mai multe aparate unul lângă altul sau unul deasupra celuilalt, asigurați-vă că sunt îndeplinite următoarele cerințe:

❑ Așezați unul lângă altul sau unul peste altul numai aparatele proiectate în acest scop.
❑ Respectați indicațiile și tabelul următor.

ATENȚIE
Pericol de deteriorare din cauza apei de condens!
▶ Nu instalați aparatul direct lângă un alt frigider/congelator.

Model	Condiții de instalare
Toate modelele	individual
Modele, a căror denumire de model începe cu **S...**.	Side-by-Side (SBS)
Modele fără încălzire pe peretele lateral	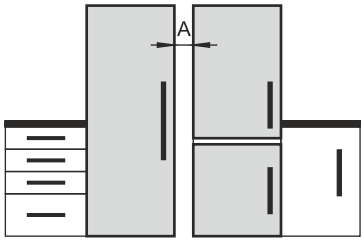 **Unul lângă altul:** Așezați aparatele la o distanță **A** de 70 mm între ele. Dacă nu păstrați această distanță, se va forma condens pe pereții laterali dintre aparate. 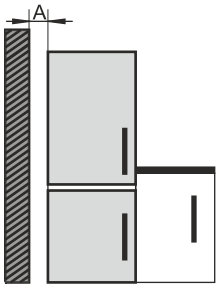 **Pe un perete exterior:** Așezați aparatele aliniate, unul lângă altul, la distanța **A**. Dacă nu păstrați această distanță, se poate forma condens pe peretele lateral al aparatului.

Modele și modul lor de configurare

Asamblați aparatele în conformitate cu instrucțiunile de montaj separate.

14 Integrarea aparatului într-o linie de bucătărie

Puteți integra aparatului într-o linie de bucătărie. Totodată aveți în vedere următoarele condiții de instalare:

- Dacă montați un dulap suspendat deasupra aparatului, trebuie să luați în considerare o secțiune transversală de ventilare cu adâncimea corespunzătoare pe partea posterioară a dulapului suspendat.
- Dacă instalați aparatul cu balamalele lângă un perete, trebuie să luați în considerare distanța față de partea aparatului.
- Pentru a asigura o deschidere completă a ușii, aparatul trebuie să depășească grosimea frontală. În funcție de adâncimea nișei, aparatul poate ieși mai mult în afară.

Indicație
De la serviciul de asistență a clienților se poate procura un set de limitare a unghiului de deschidere a ușii la 90°, pentru aparatele cu sistem de amortizare la închidere.*

AVERTIZARE
Pericol de incendiu prin scurtcircuit!
- ▶ Când configurați aparatul: Nu îndoiți, nu ciupiți și nu deteriorați cablul de conectare la rețea.
- ▶ Nu folosiți aparatul cu un cablu de conectare la rețea defect.

Asigurați-vă că sunt îndeplinite următoarele condiții necesare:
- ❑ Priza este ușor accesibilă și nu se află în spatele aparatului.
- ❑ Cerințele de ventilație sunt respectate. (vezi 4 Cerințe de ventilație)
- ❑ Cotele de racord nu sunt luate în considerare. (vezi 20 Racordarea aparatului la alimentarea electrică)
- ❑ Distanțierele de perete sunt montate.*

Aparate cu mâner încastrat:	
A	675 mm[x]
B	75 mm
C	min. 300 cm²
D	min. 50 mm
E	min. 13 mm

Aparate cu mâner încastrat și fațadă din sticlă / piatră:	
A	682 mm[x]
B	82 mm
C	min. 300 cm²
D	min. 50 mm
E	min. 20 mm

[x] La aparatele cu distanțierele de perete, cota se mărește cu 15 mm.*

14.1 Cotele nișei pentru aparate cu mâner încastrat*

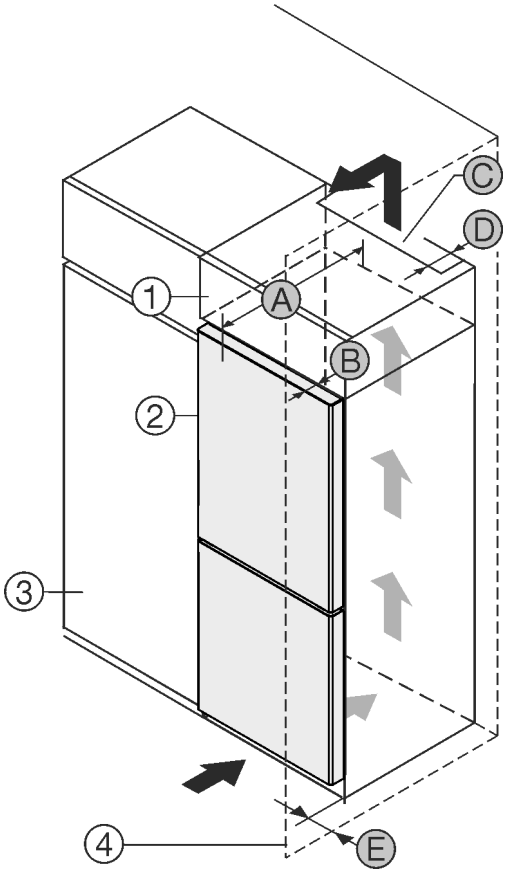

Fig. 8

(1) Dulap suspendat
(2) Aparat
(3) Dulap de bucătărie
(4) Perete
(A) Adâncime aparat
(B) Adâncime ușă
(C) Secțiune transversală de ventilare
(D) Distanță la partea posterioară a aparatului
(E) Distanță la partea aparatului

14.2 Cotele nișei pentru aparate cu mâner tip pârghie*

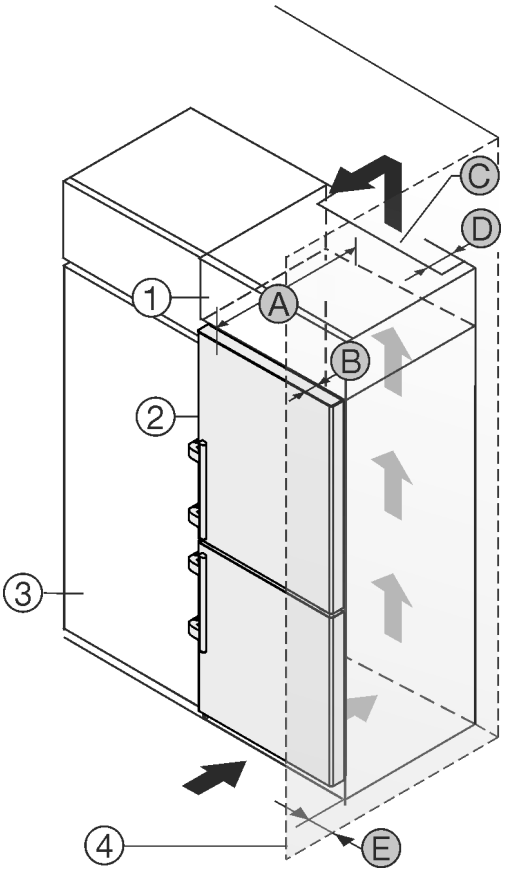

Fig. 9

(1) Dulap suspendat
(2) Aparat
(3) Dulap de bucătărie
(4) Perete
(A) Adâncime aparat
(B) Adâncime ușă
(C) Secțiune transversală de ventilare
(D) Distanță la partea posterioară a aparatului
(E) Distanță la partea aparatului

Aparate cu mâner tip pârghie:*	
A	675 mm[x]
B	75 mm
C	min. 300 cm^2
D	min. 50 mm
E	min. 57 mm

[x] La aparatele cu distanțierele de perete, cota se mărește cu 15 mm.*

15 Evacuarea ambalajului la deșeuri

AVERTIZARE
Pericol de asfixiere din cauza materialului de ambalare și a foliilor!
▶ Nu lăsați copii să se joace cu materialul de ambalare.

Ambalajul este fabricat din materiale reciclabile:
- Carton ondulat/Carton
- Piese din polistiren expandat
- Folii și pungi din polietilenă
- Benzi de legare din polipropilenă
- Rame de lemn fixate cu cuie și geam de polietilenă*

▶ Predați materialul de ambalare la un centru de colectare oficial.

16 Înlocuirea opritorului ușii

Sculă

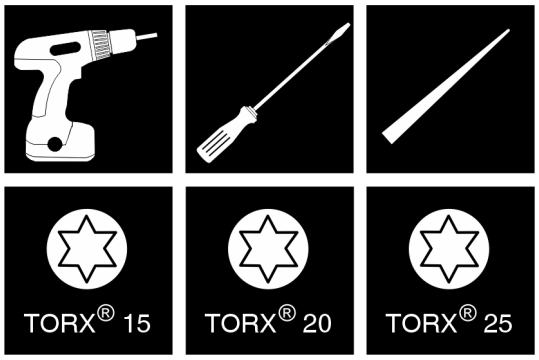

Fig. 10

ATENȚIE
Pericol de deteriorare cauzat de coliziunea cu ușa!
Deteriorarea aparatelor la instalarea Side-by-Side. Dacă instalați două aparate alăturat într-o anumită dispunere Side-by-Side, este prestabilit din fabricație opritorul ușii al celor două aparate.
▶ Instalare Side-by-Side: Nu schimbați opritorul ușii.

Pentru aparatele **cu amortizor de închidere** sunt valabile paragrafele:*
❑ Pentru aparate **cu** amortizor de închidere
❑ Pentru toate aparatele

Pentru aparatele **fără amortizor de închidere** sunt valabile paragrafele:*
❑ Pentru aparate **fără** amortizor de închidere
❑ Pentru toate aparatele

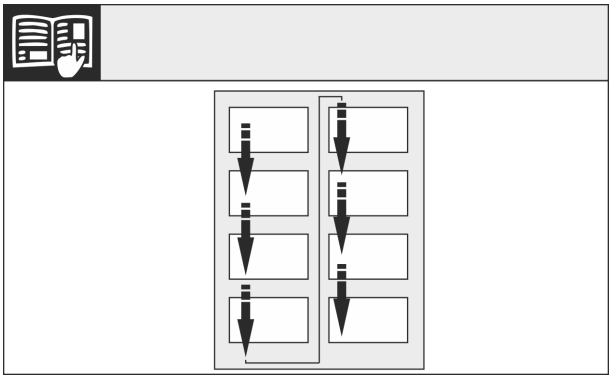

Fig. 11

Respectați sensul de citire.

16.1 Demontarea amortizorului de închidere superior*

Pentru aparate cu amortizor de închidere:*

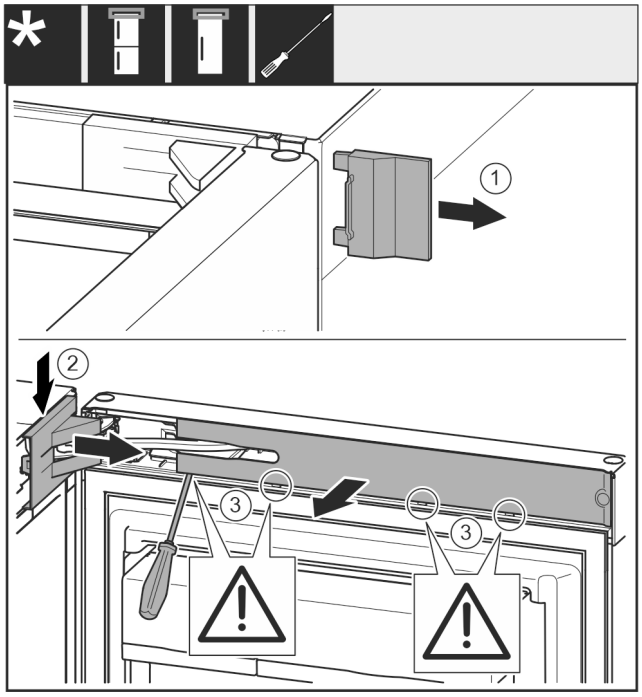

Fig. 12

▶ Deschideți ușa superioară.

ATENȚIE
Pericol de deteriorare cauzat de șurubelniță!
Dacă deteriorați garnitura ușii, ușa nu se închide corect și răcirea nu este suficientă.
▶ Utilizați cu precauție șurubelnița ca mijloc ajutător.
▶ Nu deteriorați garnitura ușii cu șurubelnița.

▶ Scoateți capacul *Fig. 12 (1)*.
▶ Deblocați și desfaceți capacul suportului de lagăr *Fig. 12 (2)*.
▶ Scoateți capacul suportului de lagăr *Fig. 12 (2)*.
▶ Deblocați masca *Fig. 12 (3)* cu șurubelnița plată și pivotați-o în lateral.

Înlocuirea opritorului ușii

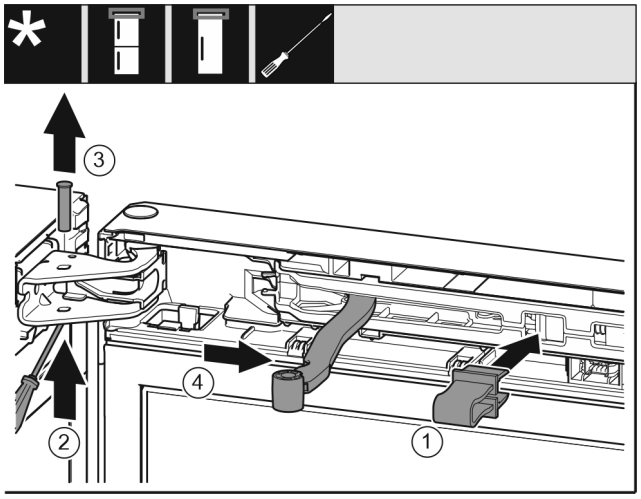

Fig. 13

PRECAUȚIE
Pericol de strivire prin articulația pliată!
▶ Închichetați siguranța.

▶ Fixați în poziție siguranța *Fig. 13 (1)* în deschizătură.
▶ Scoateți prin glisare bolțul *Fig. 13 (2)*.
▶ Extrageți în sus bolțul *Fig. 13 (3)*.
▶ Rotiți articulația *Fig. 13 (4)* în direcția ușii.

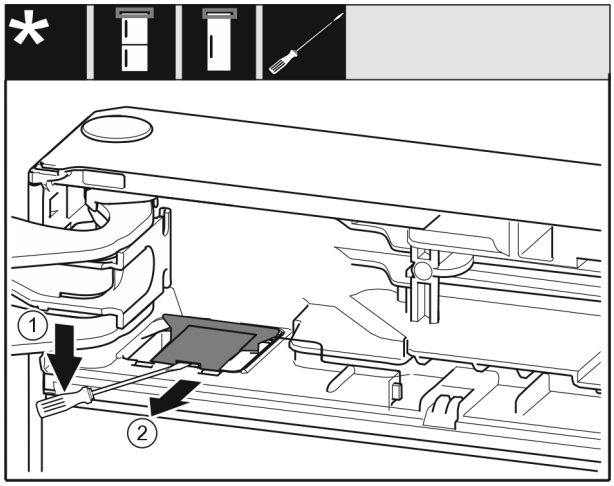

Fig. 14

▶ Cu o șurubelniță plată deblocați capacul *Fig. 14 (1)*.
▶ Îndepărtați capacul *Fig. 14 (2)*.

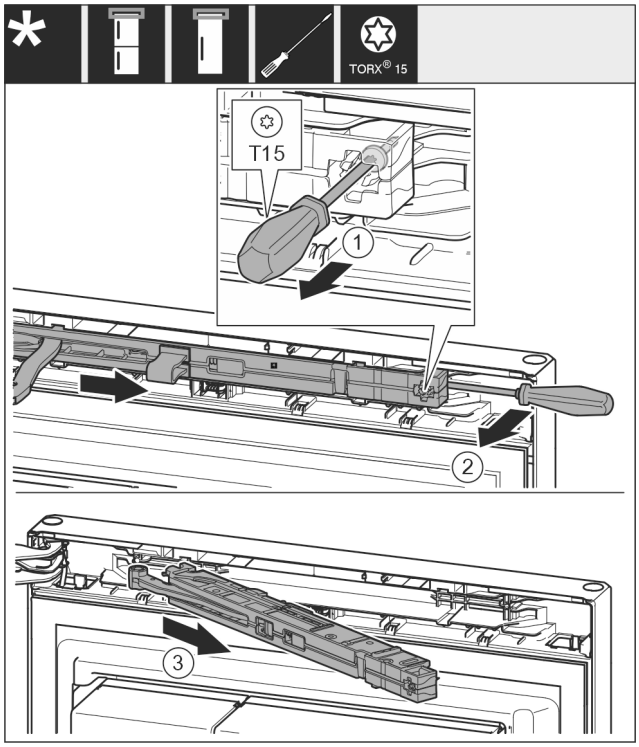

Fig. 15

▶ Desfaceți șurubul *Fig. 15 (1)* aprox. 14 mm de la unitatea amortizorului de închidere cu șurubelnița.
▶ Desprindeți cu o pârghie unitatea amortizorului de închidere *Fig. 15 (2)* de pe partea mânerului cu șurubelnița spre înainte.
▶ Extrageți unitatea amortizorului de închidere *Fig. 15 (3)*.

Pentru aparate cu lățimea de 750 mm:*

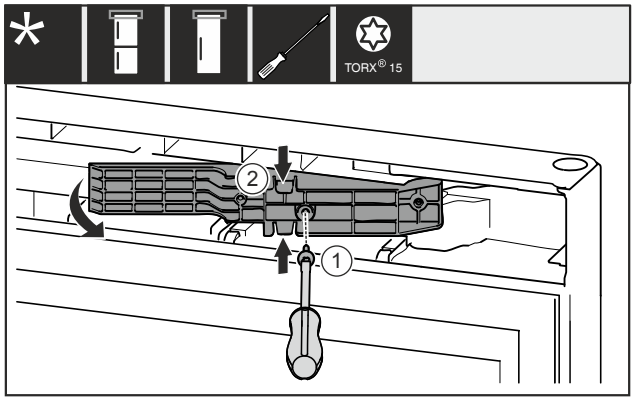

*Fig. 16 **

▶ Îndepărtați șurubul *Fig. 16 (1)*.*
▶ Comprimați ușor partea de sus și de jos și extrageți adaptorul *Fig. 16 (2)*.*

16.2 Demontarea amortizorului de închidere inferior

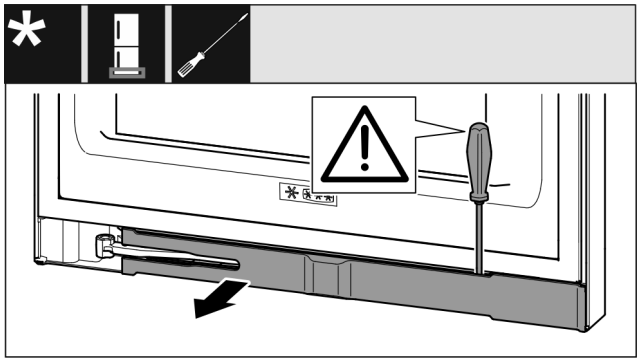

Fig. 17

▶ Deschideți ușa inferioară.

ATENȚIE
Pericol de deteriorare cauzat de șurubelniță!*
Dacă deteriorați garnitura ușii, ușa nu se închide corect și răcirea nu este suficientă.
▶ Utilizați cu precauție șurubelnița ca mijloc ajutător.
▶ Nu deteriorați garnitura ușii cu șurubelnița.

▶ Deblocați masca cu șurubelnița plată și pivotați-o în lateral. (vezi Fig. 17)

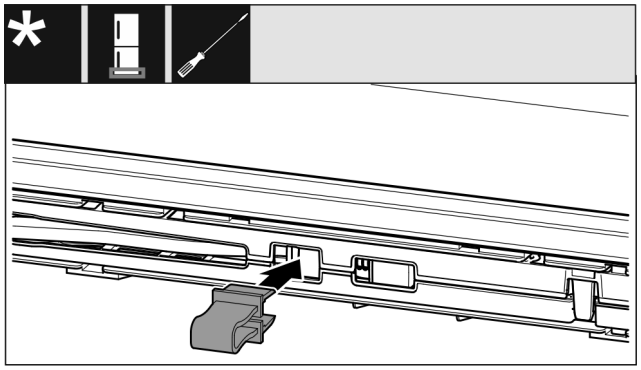

Fig. 18

PRECAUȚIE
Pericol de strivire prin articulația pliată!
▶ Înclichetați siguranța.

▶ Fixați în poziție siguranța în deschizătură. (vezi Fig. 18)

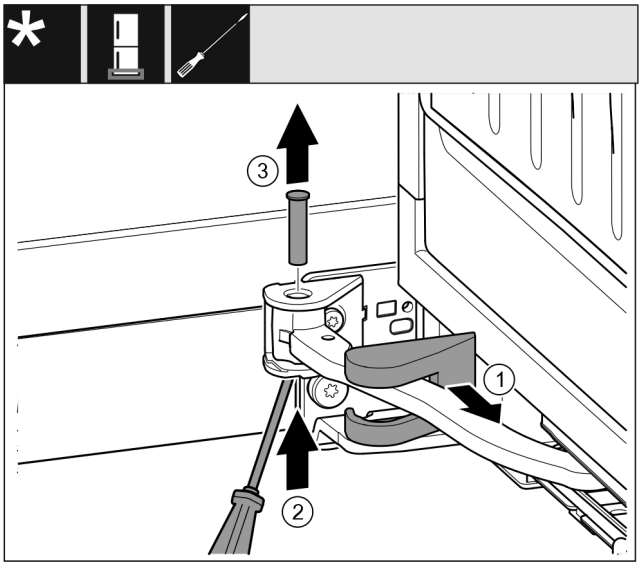

Fig. 19

▶ Desprindeți capacul suportului de lagăr *Fig. 19 (1)* și deplasați-l de-a lungul articulației.
▶ Ridicați de jos bolțul *Fig. 19 (2)* cu șurubelnița.
▶ Extrageți de sus bolțul *Fig. 19 (3)*.

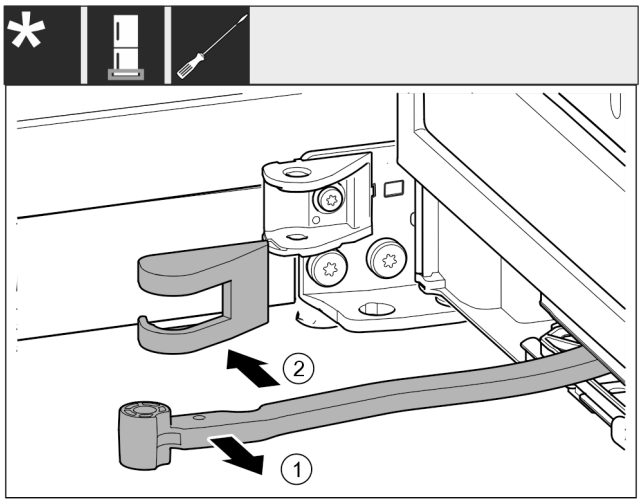

Fig. 20

▶ Rotiți articulația *Fig. 20 (1)* în direcția ușii.
▶ Înlăturați capacul suportului de lagăr *Fig. 20 (2)*.

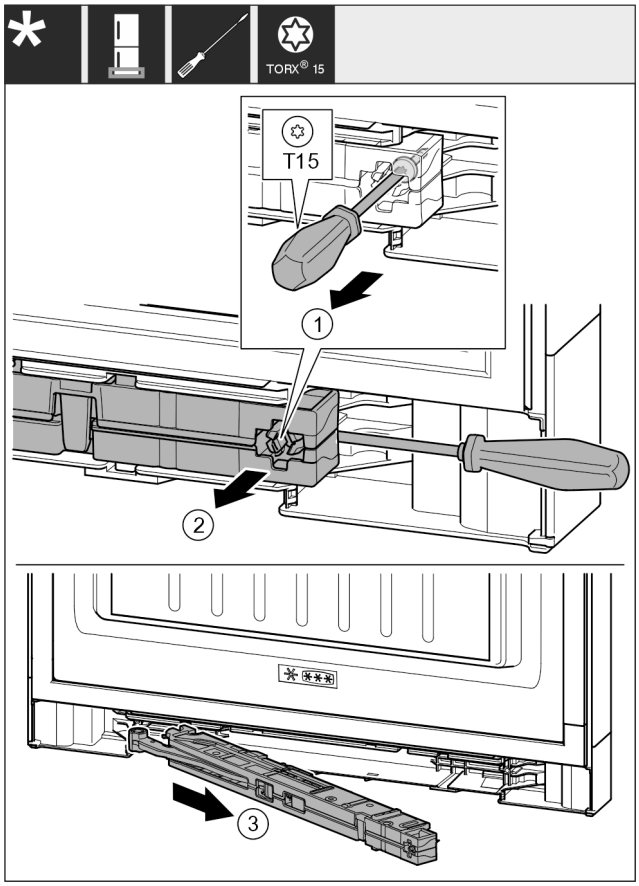

Fig. 21

- ▶ Desfaceți șurubul *Fig. 21 (1)* aprox. 14 mm de la unitatea amortizorului de închidere cu șurubelnița.
- ▶ Desprindeți cu o pârghie unitatea amortizorului de închidere *Fig. 21 (2)* de pe partea mânerului cu șurubelnița spre înainte.
- ▶ Extrageți unitatea amortizorului de închidere *Fig. 21 (3)*.
- ▶ Depuneți de-o parte unitatea amortizorului de închidere.

Pentru aparate cu lățimea de 700 și 750 mm:*

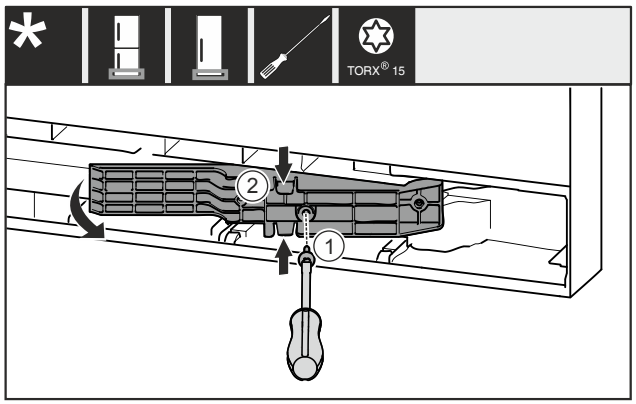

*Fig. 22 **

- ▶ Îndepărtați șurubul *Fig. 22 (1)*.*
- ▶ Comprimați ușor partea de sus și de jos și extrageți adaptorul *Fig. 22 (2)*.*

16.3 Desprinderea racordului de cablu*

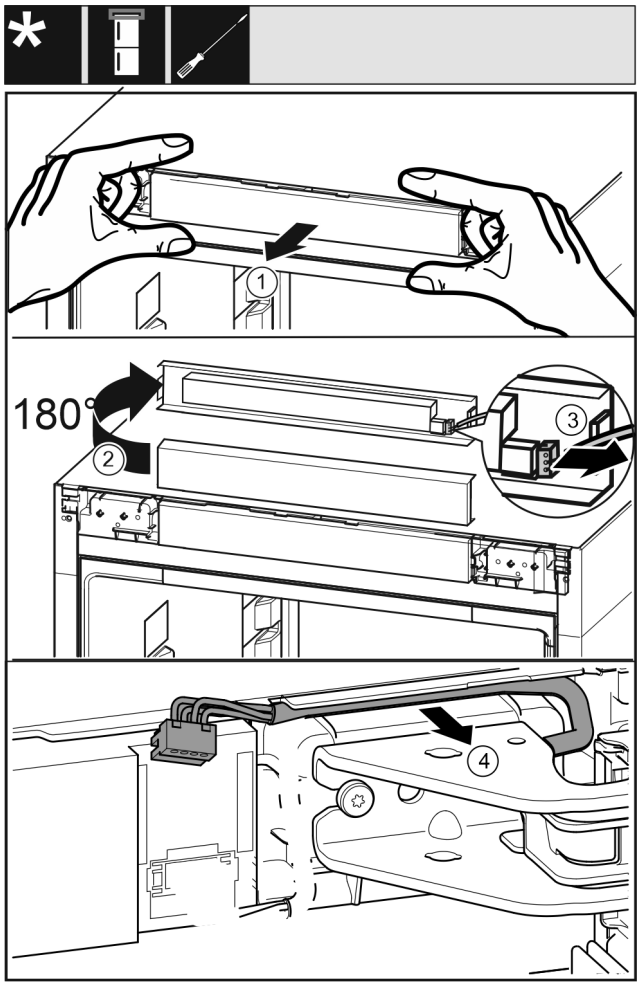

Fig. 23

- ▶ Desfaceți spre înainte cu precauție masca de operare *Fig. 23 (1)*.
- ▶ Rotiți masca de operare *Fig. 23 (2)* în sus cu 180°.
- ▶ Apăsați ciocul de fixare *Fig. 23 (3)* spre înapoi și extrageți cu precauție fișa.
- ▶ Desfaceți cu precauție cablul *Fig. 23 (4)* deasupra suportului de lagăr din ghidaj.

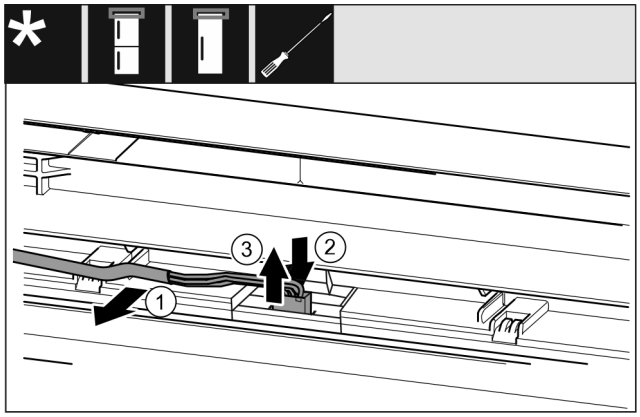

*Fig. 24 Combine frigorifice / Congelatoare / Frigidere**

- ▶ Desprindeți cu precauție cablul *Fig. 24 (1)* din ghidajul din ușă.*
- ▶ Apăsați eclisa *Fig. 24 (2)* din spatele fișei spre înapoi.*
- ▶ Extrageți cu precauție fișa *Fig. 24 (3)* în sus.*

-sau-

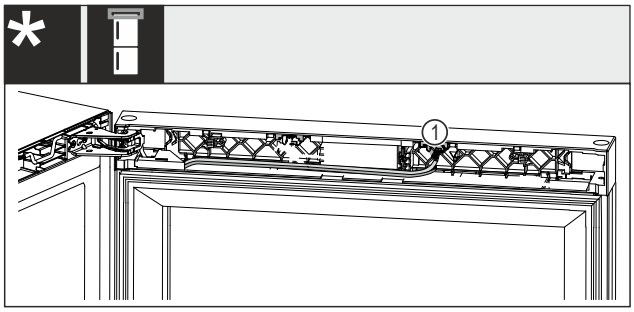

*Fig. 25 Combine frigorifice pentru vin**

ATENȚIE
Pericol de deteriorare cauzat de alimentarea electrică întreruptă!*
Iluminarea ușii deteriorată sau blocul electronic de operare deteriorat.
▶ Nu extrageți capătul cablului care este montat în ușă.

▶ Extrageți fișa *Fig. 25 (1)* din locaș.*

Pentru toate aparatele:

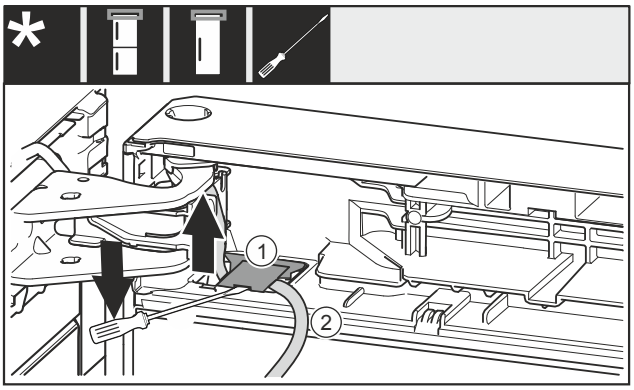

Fig. 26
▶ Cu șurubelnița dreaptă ridicați și extrageți capacul *Fig. 26 (1)*.
▶ Extrageți cablul *Fig. 26 (2)*.

16.4 Golirea raftului montat pe ușă

▶ Scoateți produsele alimentare din rafturile montate pe ușă.
▷ Produsele alimentare nu cad din ușă dacă demontați ușa.

16.5 Aparate fără amortizor de închidere: Îndepărtarea capacelor*

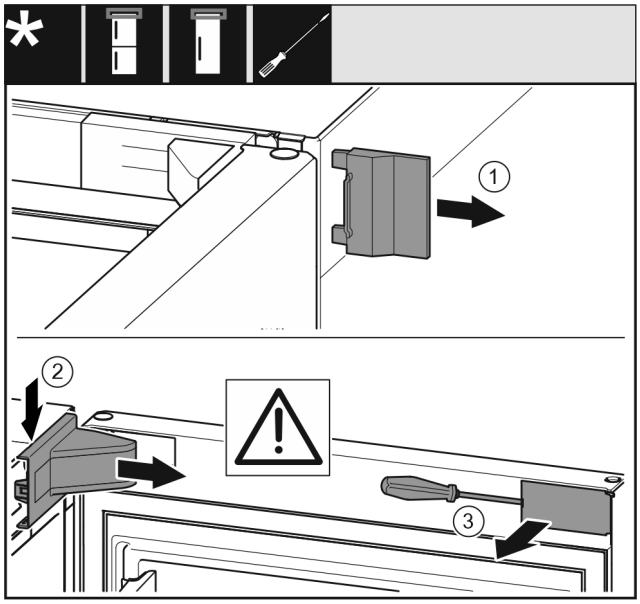

Fig. 27
▶ Deschideți ușa.
▶ Îndepărtați capacul exterior *(1)*.
▶ Desprindeți și îndepărtați capacul suportului de lagăr *(2)*.

ATENȚIE
Pericol de deteriorare cauzat de șurubelniță!
Dacă deteriorați garnitura ușii, ușa nu se închide corect și răcirea nu este suficientă.
▶ Utilizați cu precauție șurubelnița ca mijloc ajutător.
▶ Nu deteriorați garnitura ușii cu șurubelnița.

▶ Desprindeți capacul *(3)* din exterior al ușii cu șurubelnița și pivotați-l într-o parte.

16.6 Demontarea ușii superioare*

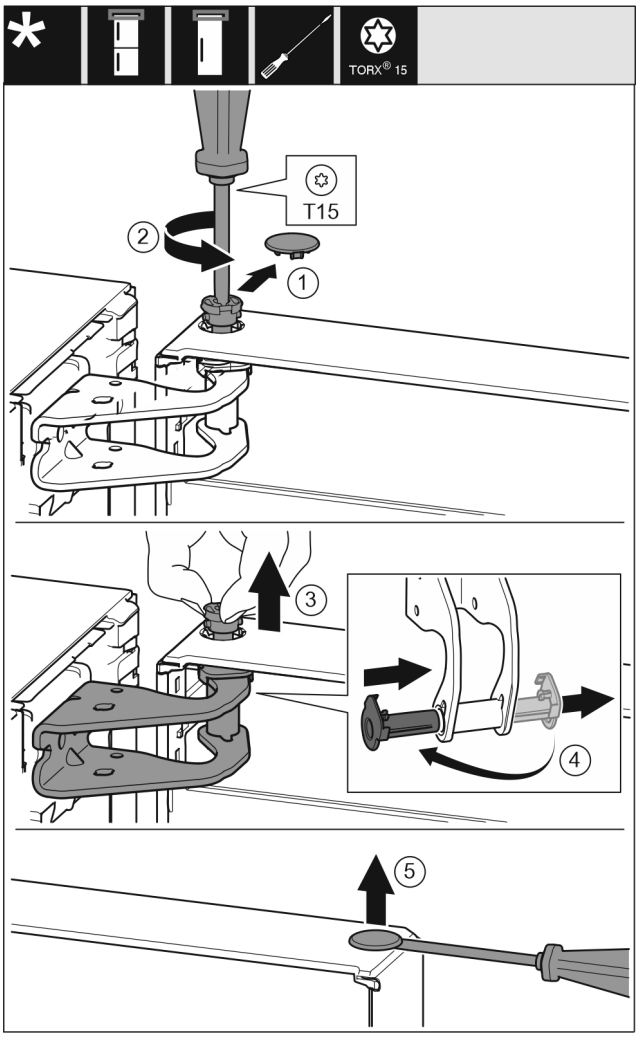

Fig. 28

- ▶ Îndepărtați capacul *(1)* cu precauție.
- ▶ Extrageți puțin bolțul *(2)* prin rotire cu șurubelnița.

PRECAUȚIE
Pericol de accidentare din cauza ușii rabatante!
Dacă îndepărtați complet bolțul de la ușă, ușa se poate răsturna în afară și vă puteți accidenta.
- ▶ Țineți ușa ferm înainte de îndepărta bolțul.

- ▶ Țineți ferm ușa.
- ▶ Extrageți bolțul *(3)* cu degetele.
- ▶ Extrageți cuzinetul *(4)* din ghidaj.
- ▶ Introduceți cuzinetul *(4)* pe cealaltă parte și fixați-l în poziție.
- ▶ Ridicați ușa și puneți-o deoparte.
- ▶ Ridicați capacul *(5)* cu precauție cu o șurubelniță și îndepărtați-l.

16.7 Demontarea ușii superioare*

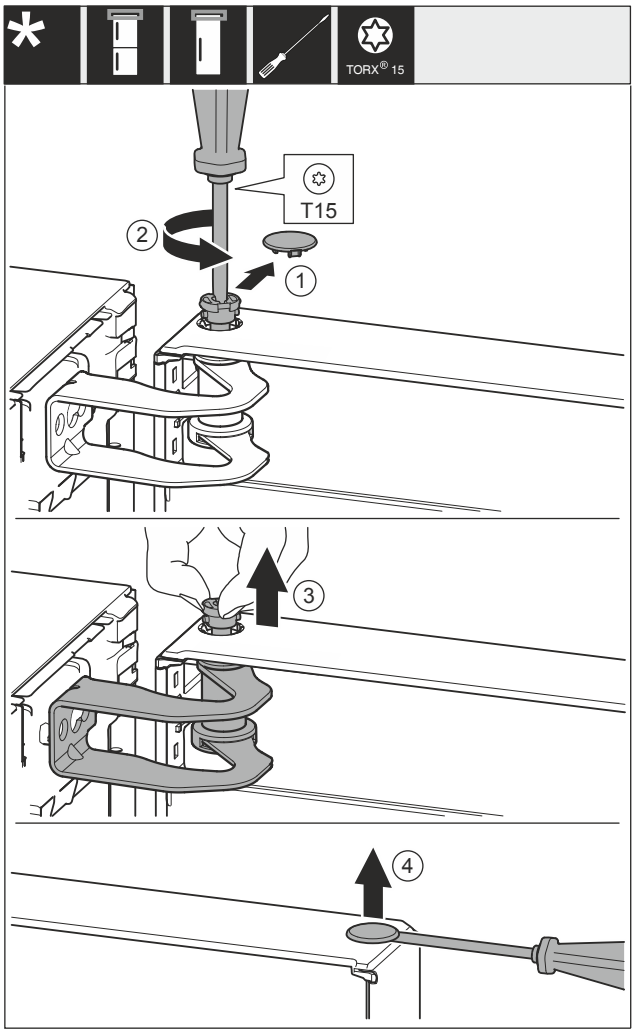

Fig. 29

- ▶ Îndepărtați capacul *Fig. 29 (1)* cu precauție.
- ▶ Extrageți puțin bolțul *Fig. 29 (2)* prin rotire cu șurubelnița.

PRECAUȚIE
Pericol de accidentare din cauza ușii rabatante!
Dacă îndepărtați complet bolțul de la ușă, ușa se poate răsturna în afară și vă puteți accidenta.
- ▶ Țineți ușa ferm înainte de îndepărta bolțul.

- ▶ Țineți ferm ușa.
- ▶ Extrageți bolțul *Fig. 29 (3)* cu degetele.
- ▶ Ridicați ușa și puneți-o deoparte.
- ▶ Ridicați capacul *Fig. 29 (4)* cu precauție cu o șurubelniță și îndepărtați-l.

16.8 Demontarea ușii superioare*

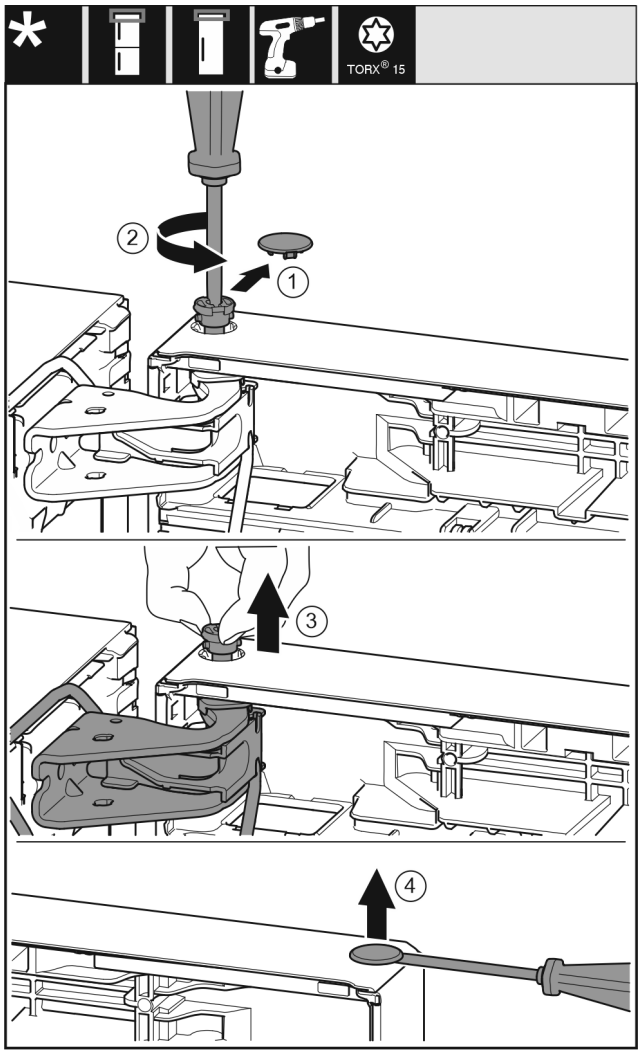

Fig. 30

▶ Îndepărtați capacul *(1)* cu precauție.
▶ Extrageți puțin bolțul *(2)* prin rotire cu șurubelnița.

PRECAUȚIE
Pericol de accidentare din cauza ușii rabatante!
Dacă îndepărtați complet bolțul de la ușă, ușa se poate răsturna în afară și vă puteți accidenta.
▶ Țineți ușa ferm înainte de îndepărta bolțul.

▶ Țineți ferm ușa.
▶ Extrageți bolțul *(3)* cu degetele.
▶ Ridicați ușa și puneți-o deoparte.
▶ Ridicați capacul *(4)* cu precauție cu o șurubelniță și îndepărtați-l.

16.9 Demontarea ușii inferioare

PRECAUȚIE
Pericol de accidentare din cauza ușii rabatante!
Dacă îndepărtați complet bolțul de la ușă, ușa se poate răsturna în afară și vă puteți accidenta.
▶ Țineți ușa ferm înainte de îndepărta bolțul.

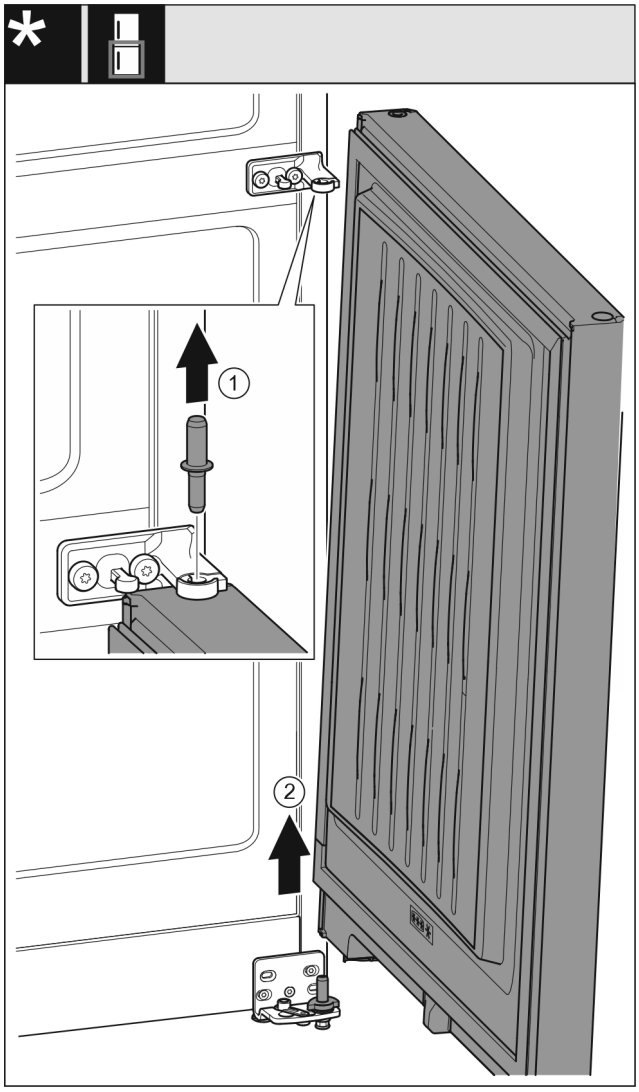

Fig. 31 Fără amortizor de închidere*

▶ Extrageți în sus bolțul *Fig. 31 (1)*.*
▶ Pivotați ușa *Fig. 31 (2)* în exterior, trageți în sus și așezați-o în lateral.*

-sau-

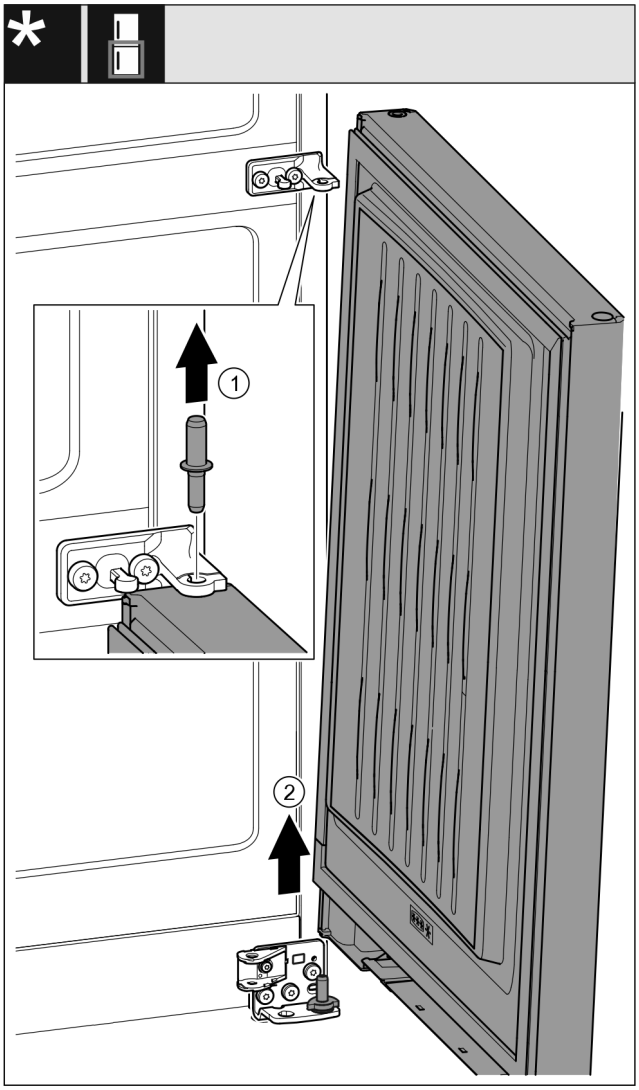

Fig. 32 Cu amortizor de închidere*

▶ Extrageți în sus bolțul *Fig. 32 (1)*.*

▶ Pivotați ușa *Fig. 32 (2)* în exterior, trageți în sus și așezați-o în lateral.*

16.10 Mutarea pieselor de lagăr superioare*

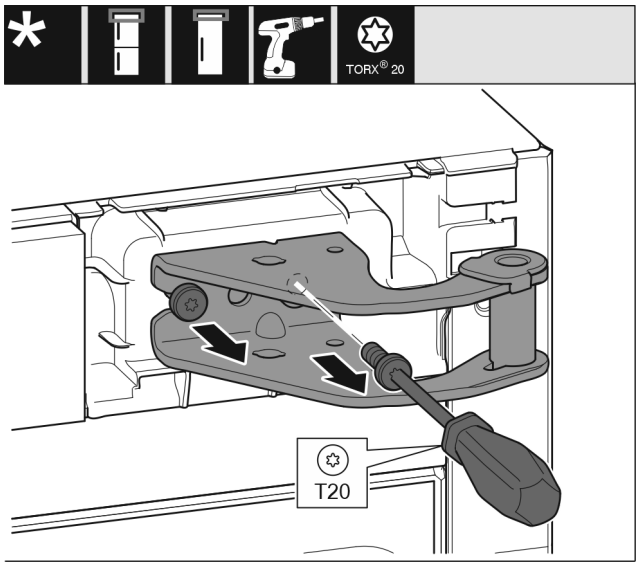

Fig. 33

▶ Extrageți șuruburile prin rotire.

▶ Ridicați și înlăturați suportul de lagăr.

AVERTIZARE

Pericol de accidentare prin căderea ușii!

Dacă piesele de susținere nu sunt fixate suficient de ferm, ușa poate cădea. Aceasta poate provoca vătămări grave. În plus este posibil ca ușa să nu se închidă, astfel că aparatul nu mai răcește în mod corespunzător.

▶ Înșurubați ferm consolele de lagăr/bolțurile de lagăr cu 4 Nm.

▶ Controlați, respectiv strângeți toate șuruburile.

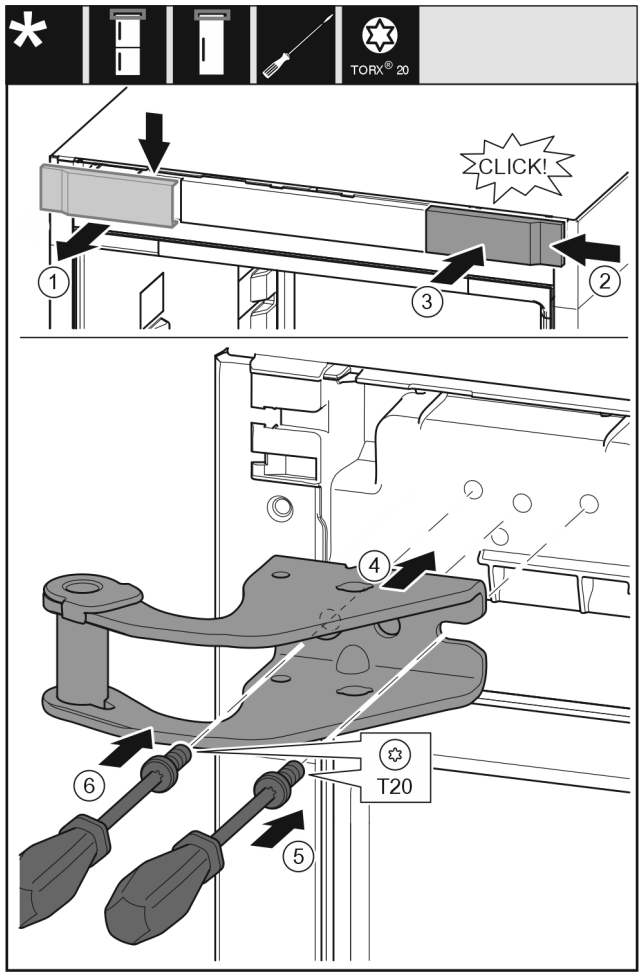

Fig. 34

▶ Detașați capacul *(1)* de sus spre înainte.

▶ Acroșați pe cealaltă parte din dreapta capacul *(2)* rotit cu 180°.

▶ Fixați capacul *(3)* în poziție.

▶ Aplicați suportul de lagăr superior *(4)*.

▶ Strângeți ferm șurubul *(5)*.

▶ Strângeți ferm șurubul *(6)*.

16.11 Mutarea pieselor de lagăr superioare*

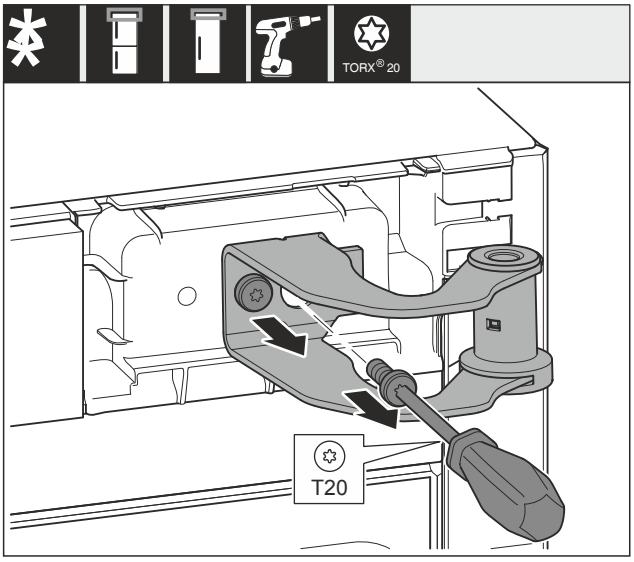

Fig. 35

▶ Extrageți cele două șuruburi prin rotire.
▶ Ridicați și înlăturați suportul de lagăr.

AVERTIZARE
Pericol de accidentare prin căderea ușii!
Dacă piesele de susținere nu sunt fixate suficient de ferm, ușa poate cădea. Aceasta poate provoca vătămări grave. În plus este posibil ca ușa să nu se închidă, astfel că aparatul nu mai răcește în mod corespunzător.
▶ Înșurubați ferm consolele de lagăr/bolțurile de lagăr cu 4 Nm.
▶ Controlați, respectiv strângeți toate șuruburile.

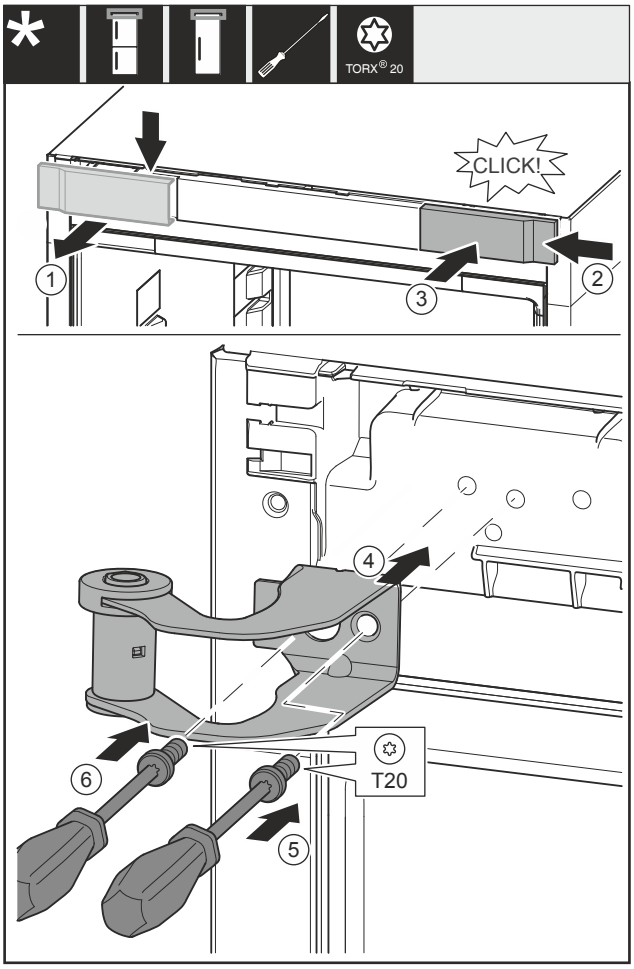

Fig. 36

▶ Detașați capacul *Fig. 36 (1)* de sus spre înainte.
▶ Acroșați pe cealaltă parte din dreapta capacul *Fig. 36 (2)* rotit cu 180°.
▶ Fixați capacul *Fig. 36 (3)* în poziție.
▶ Aplicați suportul de lagăr superior *Fig. 36 (4)*.
▶ Strângeți ferm șurubul *Fig. 36 (5)*.
▶ Strângeți ferm șurubul *Fig. 36 (6)*.

16.12 Mutarea pieselor de lagăr superioare*

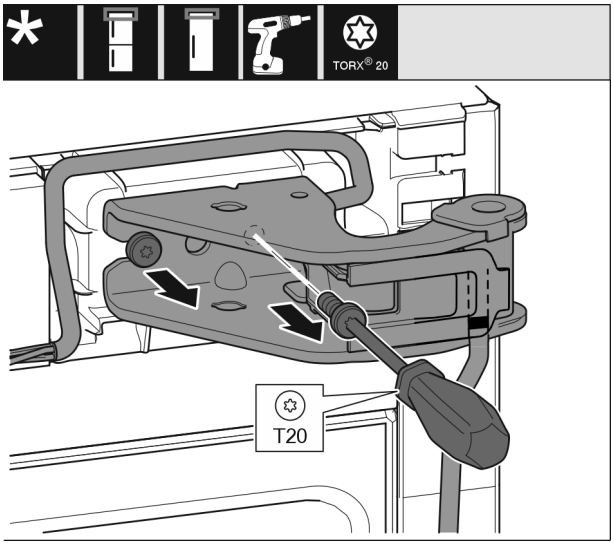

Fig. 37

▶ Extrageți cele două șuruburi prin rotire.
▶ Ridicați și înlăturați suportul de lagăr și cablul.

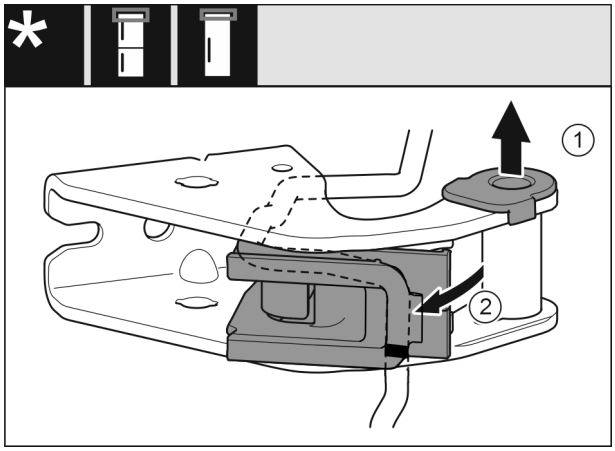

Fig. 38

▶ Extrageți cuzinetul *(1)* din ghidaj.
▶ Rabatați în exterior suportul de cablu *(2)*.

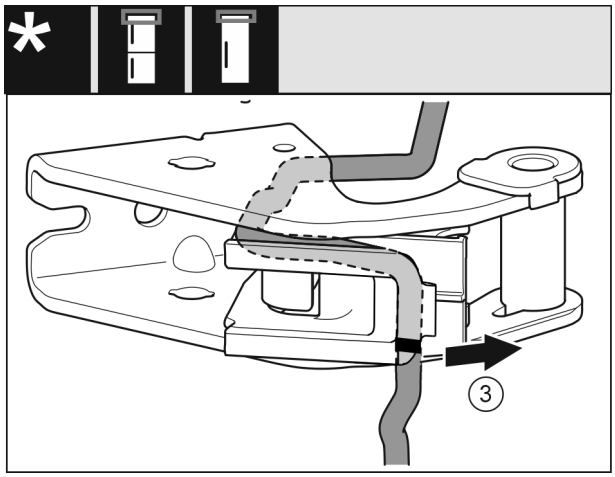

Fig. 39

▶ Îndepărtați cablul cu suportul de cablu *(3)* de pe suportul de lagăr.

ATENȚIE
Pericol de deteriorare cauzat de pozarea greșită a cablului!
Dacă nu pozați cablul conform manualului se poate produce o strivire a cablului.
▶ Acordați atenție marcajelor de pe cablu.

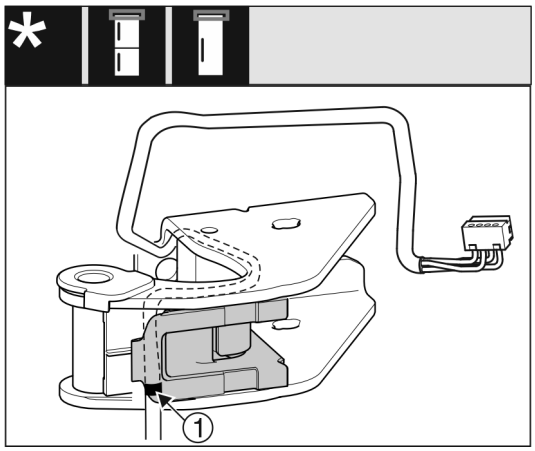

Fig. 40

▶ Introduceți cablul simetric în canelura superioară a suportului de cablu.
▶ Plasați marcajul din mijloc *(1)* de pe cablu pe marginea suportului de cablu.
▶ Rabatați suportul de cablu spre interior.

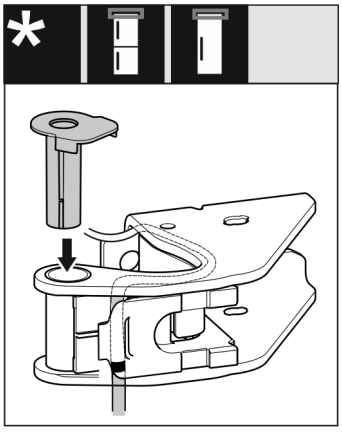

Fig. 41

▶ Introduceți cuzinetul din cealaltă parte și fixați în poziție.

AVERTIZARE
Pericol de accidentare prin căderea ușii!
Dacă piesele de susținere nu sunt fixate suficient de ferm, ușa poate cădea. Aceasta poate provoca vătămări grave. În plus este posibil ca ușa să nu se închidă, astfel că aparatul nu mai răcește în mod corespunzător.
▶ Înșurubați ferm consolele de lagăr/bolțurile de lagăr cu 4 Nm.
▶ Controlați, respectiv strângeți toate șuruburile.

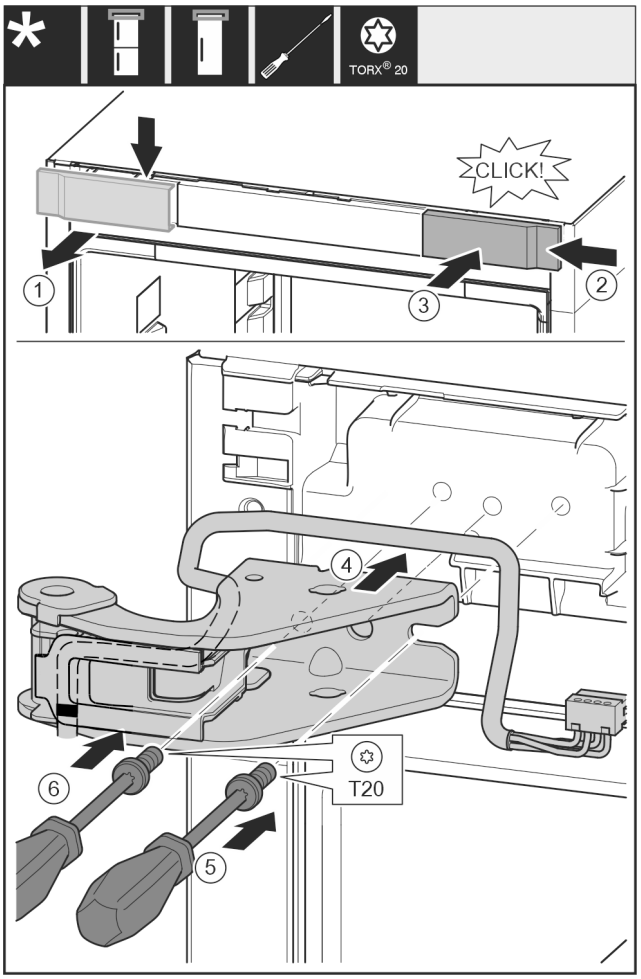

Fig. 42

▶ Detașați capacul *(1)* de sus spre înainte.
▶ Acroșați pe cealaltă parte din dreapta capacul *(2)* rotit cu 180°.
▶ Fixați capacul *(3)* în poziție.
▶ Fixați suportul de lagăr superior *(4)* cu cablul.

▶ Strângeți ferm șurubul *(5)*.
▶ Strângeți ferm șurubul *(6)*.

16.13 Mutarea pieselor lagărului mijlociu

AVERTIZARE
Pericol de accidentare prin căderea ușii!
Dacă piesele de susținere nu sunt fixate suficient de ferm, ușa poate cădea. Aceasta poate provoca vătămări grave. În plus este posibil ca ușa să nu se închidă, astfel că aparatul nu mai răcește în mod corespunzător.
▶ Înșurubați ferm consolele de lagăr/bolțurile de lagăr cu 4 Nm.
▶ Controlați, respectiv strângeți toate șuruburile.

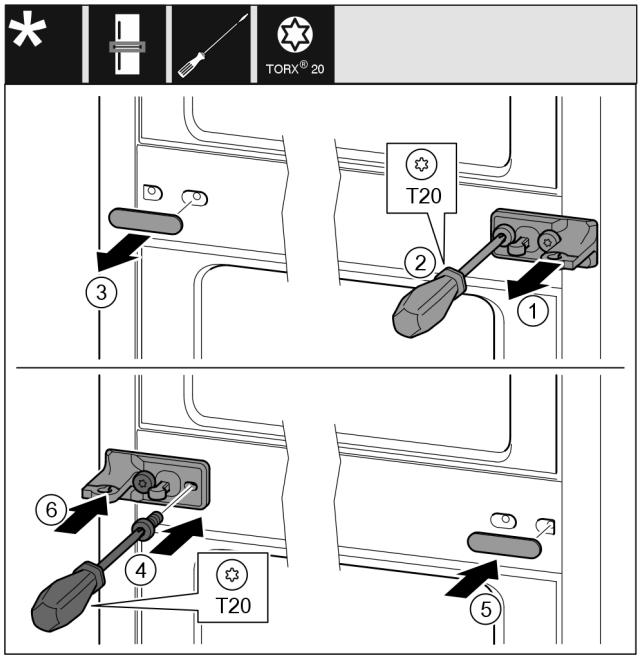

Fig. 43
▶ Extrageți șaiba *Fig. 43 (1)*.
▶ Demontați șuruburile *Fig. 43 (2)* cu șurubelnița.
▶ Desprindeți cu precauție capacul *Fig. 43 (3)*.
▶ Înșurubați ferm pe cealaltă parte suportul de lagăr cu folie *Fig. 43 (4)* rotit cu 180°.
▶ Atașați pe cealaltă parte capacul *Fig. 43 (5)* rotit cu 180°.
▶ Montați șaiba *Fig. 43 (6)* din față.

16.14 Mutarea pieselor lagărului inferior

Pentru toate aparatele:

AVERTIZARE
Pericol de accidentare prin căderea ușii!
Dacă piesele de susținere nu sunt fixate suficient de ferm, ușa poate cădea. Aceasta poate provoca vătămări grave. În plus este posibil ca ușa să nu se închidă, astfel că aparatul nu mai răcește în mod corespunzător.
▶ Înșurubați ferm consolele de lagăr/bolțurile de lagăr cu 4 Nm.
▶ Controlați, respectiv strângeți toate șuruburile.

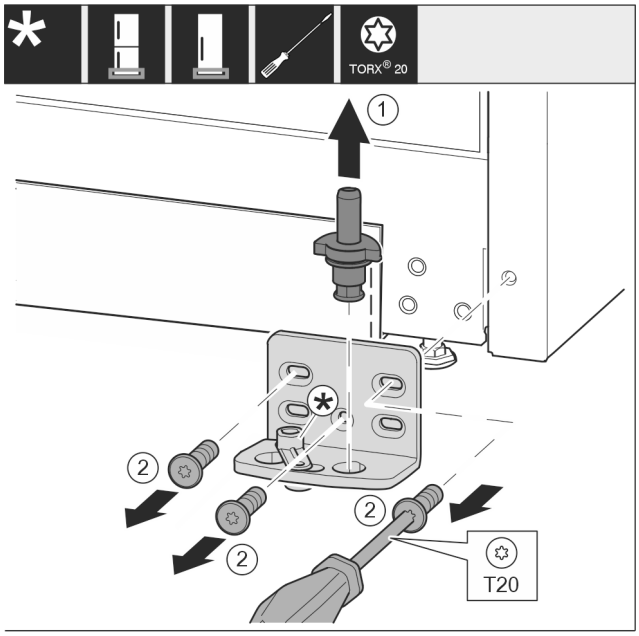

*Fig. 44 **
▶ Extrageți complet bolțul de lagăr *Fig. 44 (1)* în sus.*
▶ Deșurubați șuruburile *Fig. 44 (2)* cu șurubelnița și detașați suportul de lagăr.*

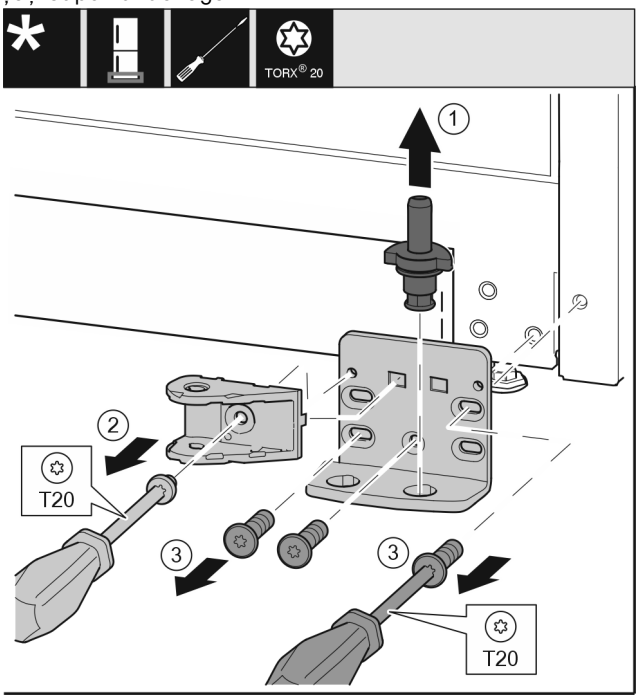

*Fig. 45 **
▶ Extrageți complet bolțul de lagăr *Fig. 45 (1)* în sus.*
▶ Deșurubați șurubul *Fig. 45 (2)* cu șurubelnița și detașați îmbinarea amortizorului de închidere.*
▶ Deșurubați șuruburile *Fig. 45 (3)* cu șurubelnița și detașați suportul de lagăr.*

Pentru aparate fără amortizor de închidere:*

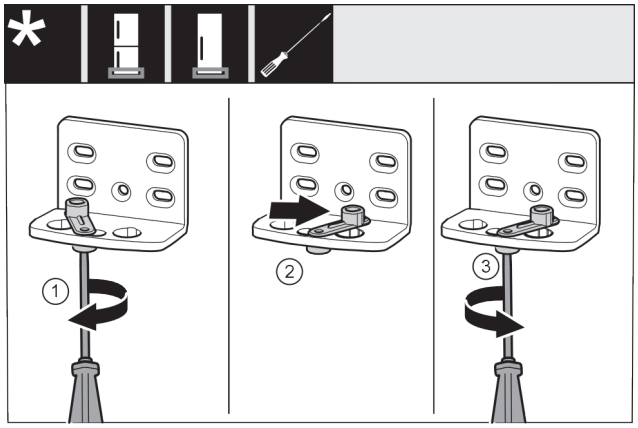

Fig. 46 *

- ▶ Desfaceți șurubul *Fig. 46 (1)* cu șurubelnița.*
- ▶ Ridicați dispozitivul auxiliar de închidere a ușii *Fig. 46 (2)* și rotiți-l cu 90° spre dreapta în orificiu.*
- ▶ Înșurubați ferm șurubul *Fig. 46 (3)* cu șurubelnița.*

Pentru toate aparatele:

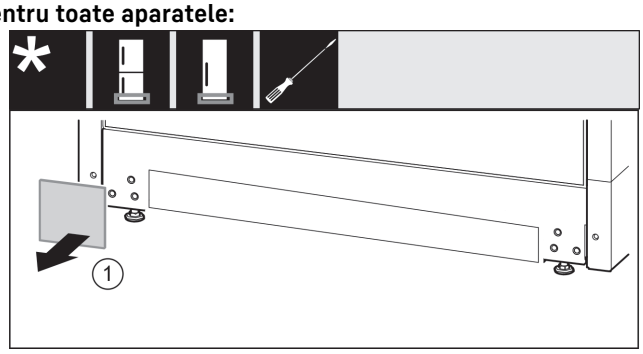

Fig. 47

- ▶ Scoateți capacul *Fig. 47 (1)*.

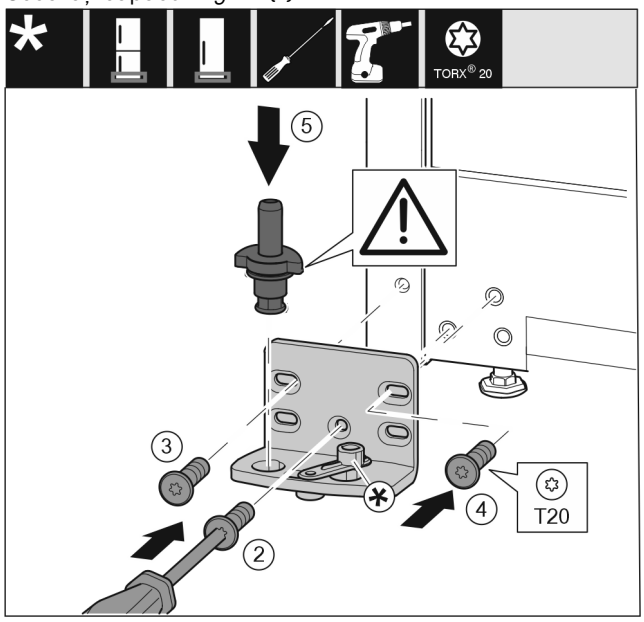

Fig. 48 *

- ▶ Aplicați suportul de lagăr pe partea opusă și înșurubați-l cu ajutorul unei șurubelnițe. Începeți cu șurubul *Fig. 48 (2)* de jos din centru.*
- ▶ Înșurubați ferm șurubul *Fig. 48 (3)* și șurubul *Fig. 48 (4)*.*
- ▶ Introduceți complet bolțul de lagăr *Fig. 48 (5)*. Aveți grijă aici ca respectiva camă de fixare să fie îndreptată către înapoi.*

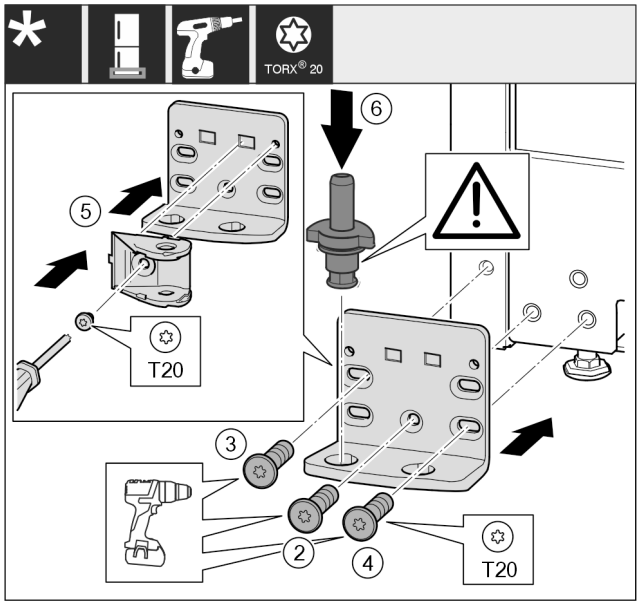

Fig. 49 *

- ▶ Aplicați suportul de lagăr pe partea opusă și înșurubați-l cu ajutorul unei șurubelnițe. Începeți cu șurubul *Fig. 49 (2)* de jos din centru.*
- ▶ Înșurubați ferm șurubul *Fig. 49 (3)* și șurubul *Fig. 49 (4)*.*
- ▶ Rotiți îmbinarea amortizorului de închidere *Fig. 49 (5)* cu 180°. Înșurubați pe partea opusă a suportului de lagăr cu șurubelnița.*
- ▶ Introduceți complet bolțul de lagăr *Fig. 49 (6)*. Aveți grijă aici ca respectiva camă de fixare să fie îndreptată către înapoi.*

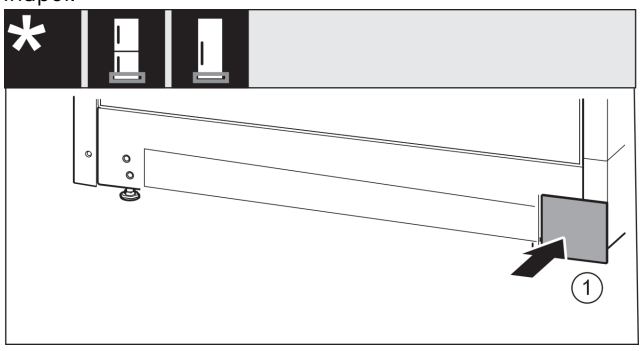

Fig. 50

- ▶ Așezați capacul *Fig. 50 (1)* din nou pe cealaltă parte.

16.15 Mutarea pieselor de lagăr ușă

Pentru aparate fără amortizor de închidere:

AVERTIZARE

Pericol de accidentare prin căderea ușii!*
Dacă piesele de susținere nu sunt fixate suficient de ferm, ușa poate cădea. Aceasta poate provoca vătămări grave. În plus este posibil ca ușa să nu se închidă, astfel că aparatul nu mai răcește în mod corespunzător.

- ▶ Înșurubați ferm consolele de lagăr/bolțurile de lagăr cu 4 Nm.
- ▶ Controlați, respectiv strângeți toate șuruburile.

Ușa jos*

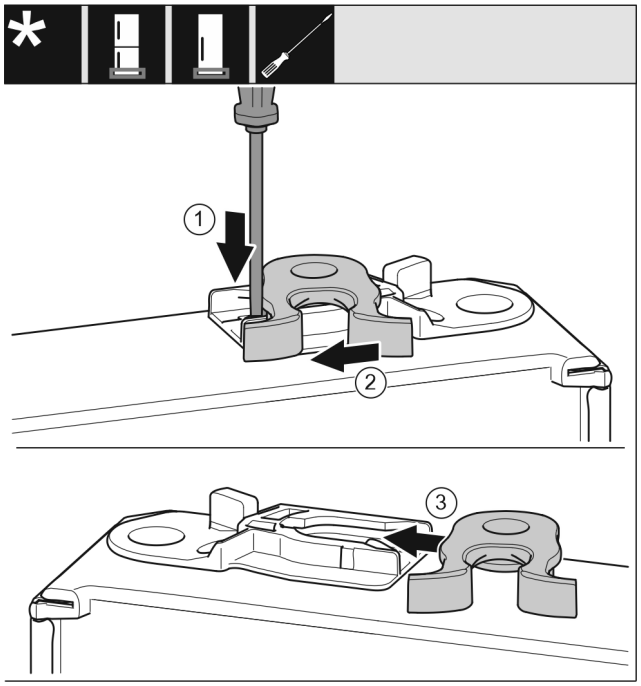

Fig. 51 *

- ▶ Partea inferioară a ușii indică în sus: Rotiți ușa.*
- ▶ Apăsați în jos eclisa *Fig. 51 (1)* cu șurubelnița plată.*
- ▶ Trageți cârligul de închidere *Fig. 51 (2)* din ghidaj.*
- ▶ Împingeți pe partea opusă cârligul de închidere *Fig. 51 (3)* în ghidaj.*
- ▶ Partea superioară a ușii indică în sus: Rotiți ușa.*

Ușa sus

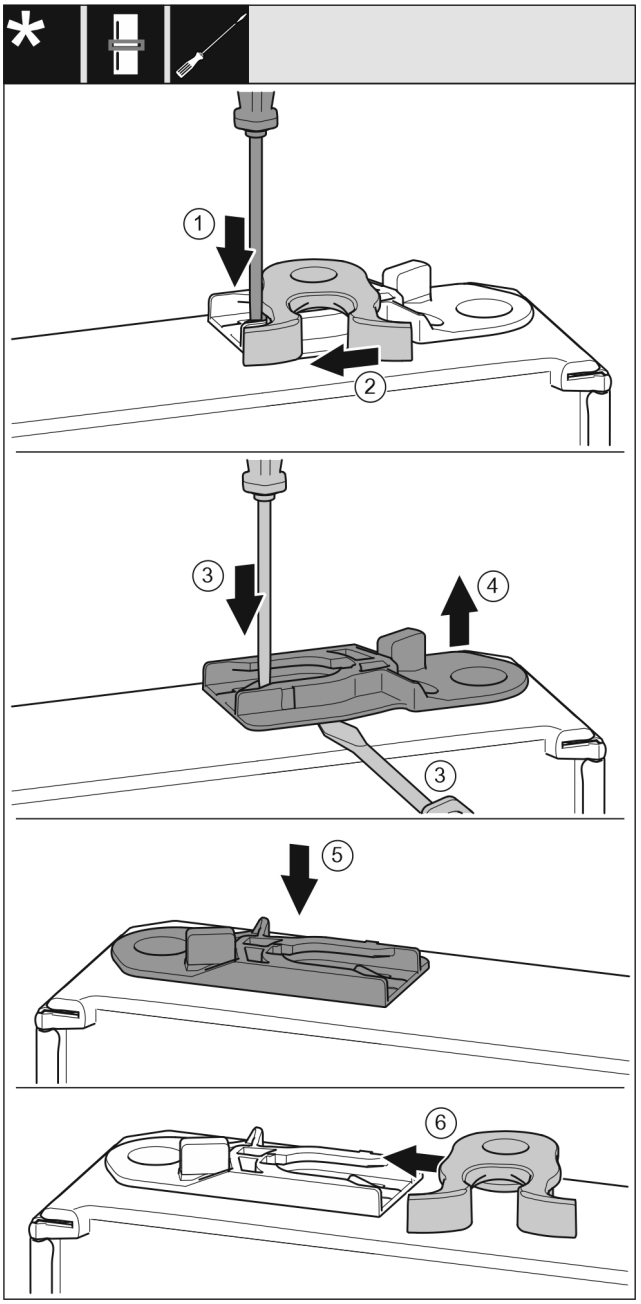

Fig. 52 *

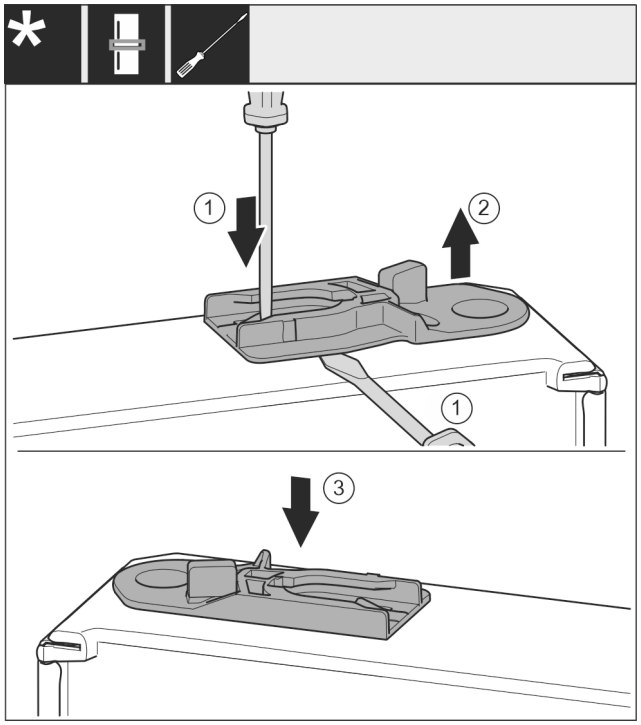

*Fig. 53 **

- ▶ Partea inferioară a ușii indică în sus: Rotiți ușa.
- ▶ Apăsați în jos eclisa *Fig. 52 (1)* cu șurubelnița plată.*
- ▶ Trageți cârligul de închidere *Fig. 52 (2)* din ghidaj.*
- ▶ Scoateți bucșa de ghidaj *Fig. 52 (3, 4)*: Apăsați eclisa cu șurubelnița plată și, concomitent, duceți-o cu șurubelnița plată sub bucșa de ghidaj.*
- ▶ Împingeți bucșa de ghidaj *Fig. 52 (5)* atașată în pachetul de livrare pe altă parte a carcasei.*
  Aparate fără amortizor de închidere:*
- ▶ Împingeți cârligul de închidere *Fig. 52 (6)* în ghidaj.*
  Aparate cu amortizor de închidere:*
- ▶ Scoateți bucșa de ghidaj: Apăsați eclisa *Fig. 53 (1)* cu șurubelnița plată și, concomitent, duceți-o cu șurubelnița plată sub bucșa de ghidaj *Fig. 53 (2)*.*
  Aparate cu amortizor de închidere:*
- ▶ Împingeți bucșa de ghidaj *Fig. 53 (3)* atașată în pachetul de livrare pe altă parte a carcasei.*
- ▶ Partea superioară a ușii indică în sus: Rotiți ușa.

16.16 Mutarea mânerelor*

Pentru toate aparatele:

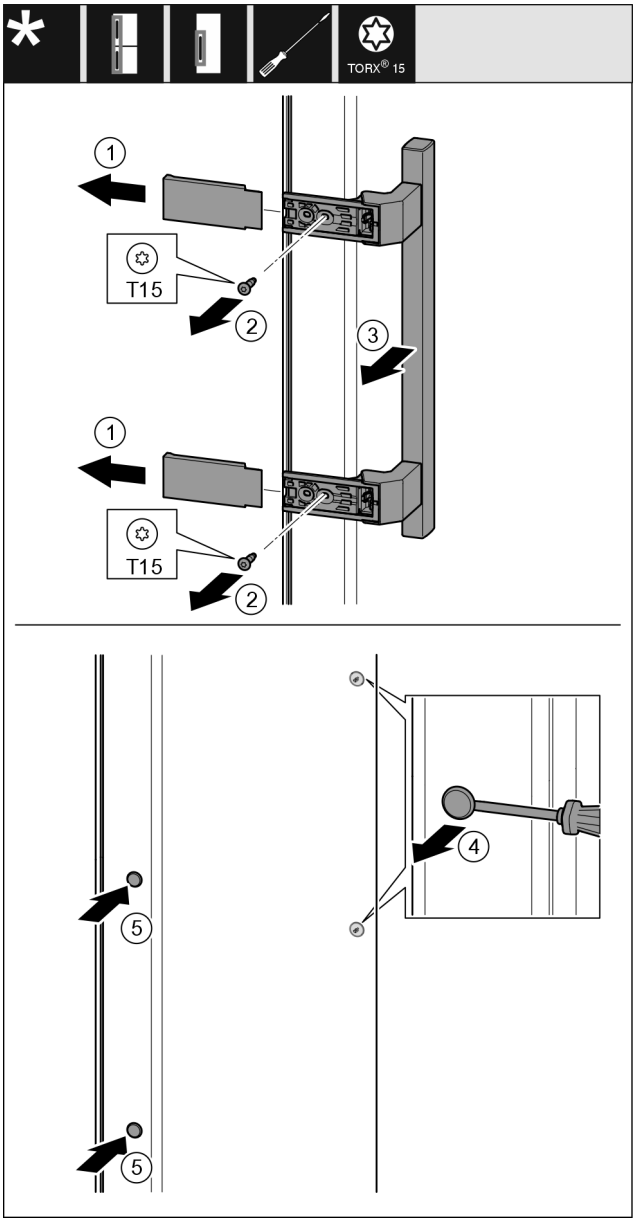

Fig. 54

- ▶ Îndepărtați capacul *Fig. 54 (1)*.
- ▶ Demontați șuruburile *Fig. 54 (2)* cu șurubelnița.
- ▶ Îndepărtați mânerul *Fig. 54 (3)*.
- ▶ Ridicați cu precauție dopul lateral *Fig. 54 (4)* cu o șurubelniță plată și extrageți-l.
- ▶ Introduceți dopul *Fig. 54 (5)* pe partea opusă.

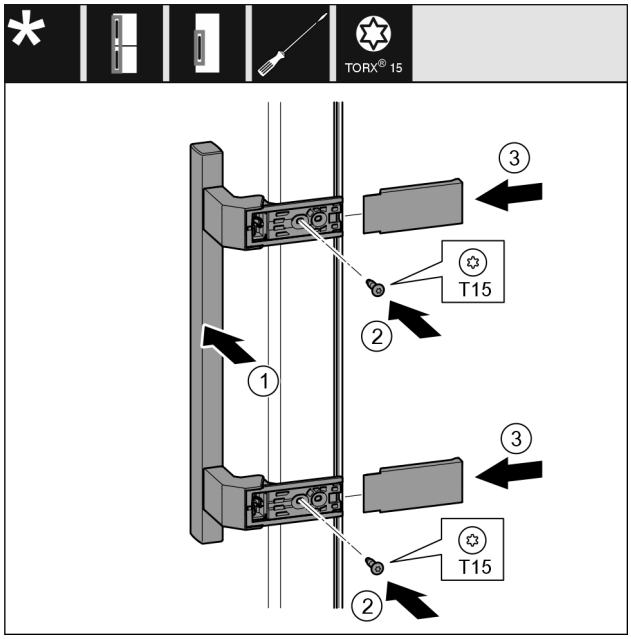

Fig. 55

▶ Aplicați mânerul *Fig. 55 (1)* pe partea opusă.
▷ Orificiile pentru șuruburi trebuie să se suprapună exact.
▶ Înșurubați ferm șuruburile *Fig. 55 (2)* cu șurubelnița.
▶ Aplicați și împingeți capacele *Fig. 55 (3)* laterale.
▷ Acordați atenție fixării corecte în poziție.

16.17 Fără amortizor de închidere: Montarea ușii inferioare*

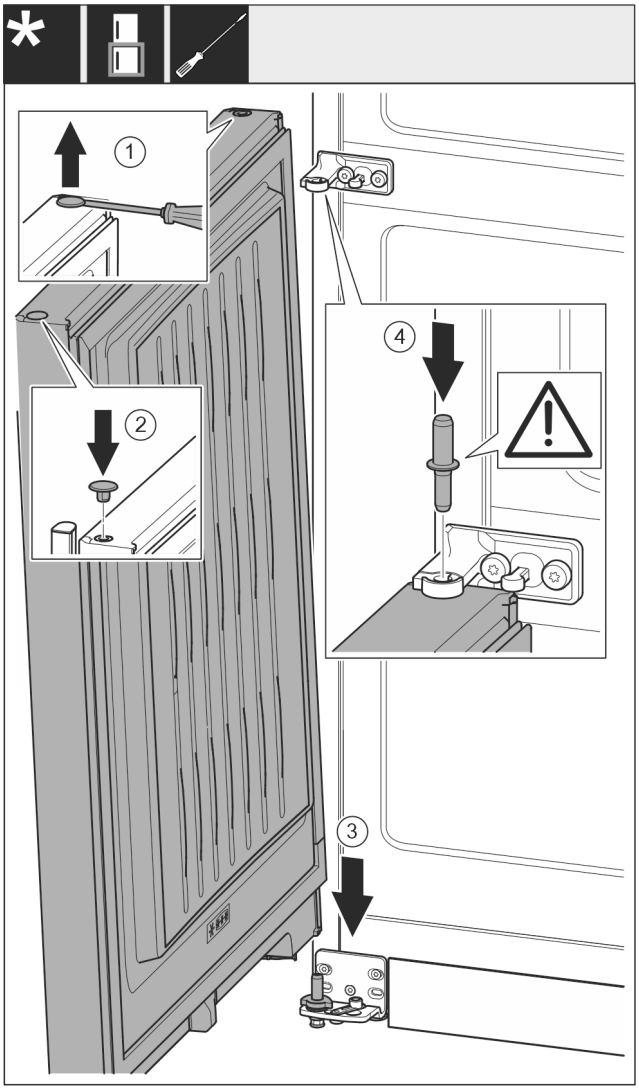

Fig. 56

▶ Ridicați cu precauție dopul *Fig. 56 (1)* cu o șurubelniță plată și extrageți-l.
▶ Introduceți dopul *Fig. 56 (2)* pe partea opusă a ușii.
▶ Așezați ușa *Fig. 56 (3)* de sus pe bolțul inferior de lagăr.
▶ Introduceți bolțul central de lagăr *Fig. 56 (4)* prin mijlocul suportului de lagăr în ușa inferioară. Aveți grijă aici ca respectiva camă de fixare să fie îndreptată către înapoi.

16.18 Cu amortizor de închidere: Montarea ușii inferioare*

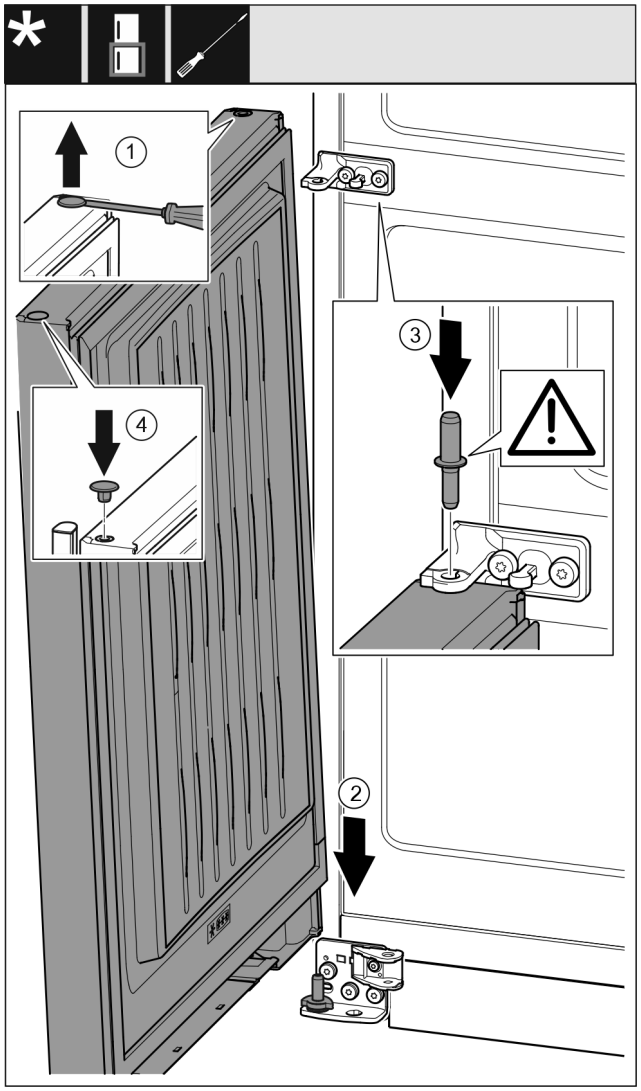

Fig. 57

- ▶ Ridicați cu precauție dopul *Fig. 57 (1)* cu o șurubelniță plată și extrageți-l.
- ▶ Așezați ușa *Fig. 57 (2)* de sus pe bolțul inferior de lagăr.
- ▶ Introduceți bolțul central de lagăr *Fig. 57 (3)* prin mijlocul suportului de lagăr în ușa inferioară. Aveți grijă aici ca respectiva camă de fixare să fie îndreptată către înapoi.
- ▶ Introduceți dopul *Fig. 57 (4)* pe partea opusă a ușii.

16.19 Montarea ușii superioare*

- ▶ Așezați ușa pe bolțul central de lagăr.*

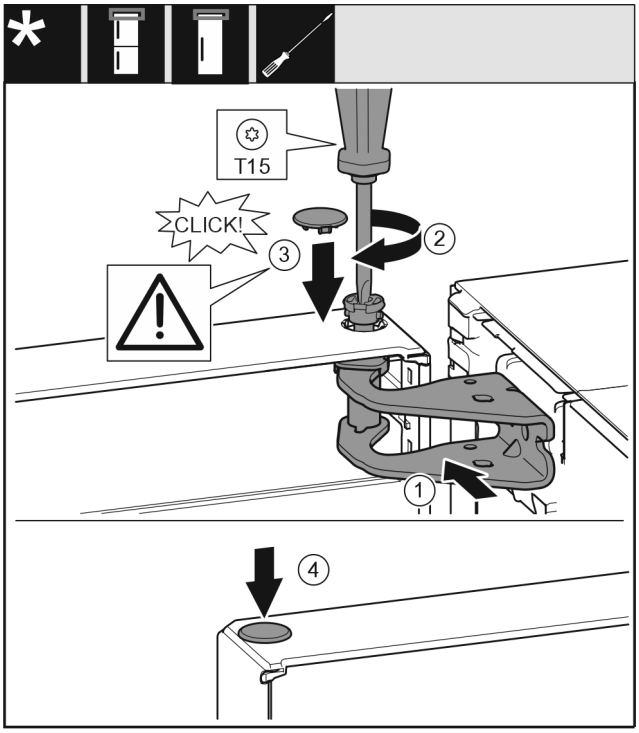

Fig. 58

- ▶ Aliniați ușa sus spre deschizătură în suportul de lagăr *Fig. 58 (1)*.
- ▶ Introduceți bolțul *Fig. 58 (2)* și înșurubați-l ferm cu șurubelnița.
- ▶ Montați capacul *Fig. 58 (3)*.
- ▶ Controlați să fie capacul *Fig. 58 (3)* așezat pe ușă.
- ▶ Montați capacul *Fig. 58 (4)*.

16.20 Montarea ușii superioare*

- ▶ Așezați ușa pe bolțul central de lagăr.*

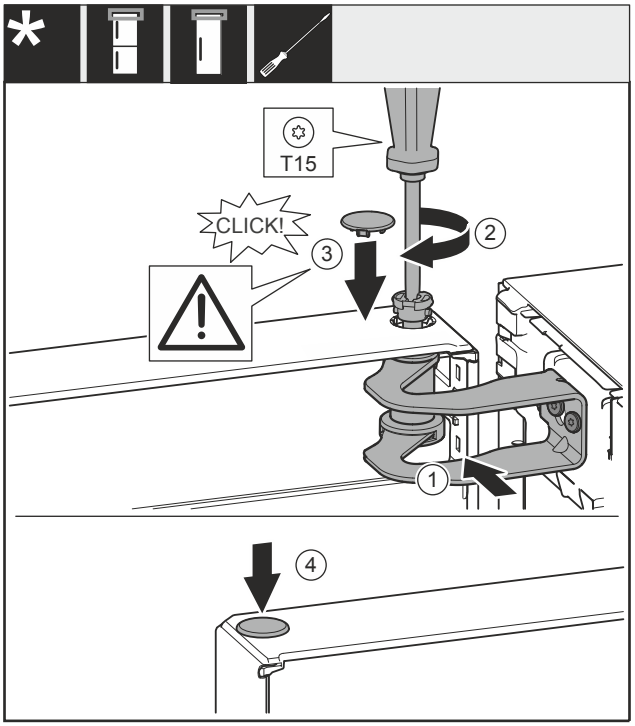

Fig. 59

- ▶ Aliniați ușa cu deschizătura din suportul de lagăr *Fig. 59 (1)*.
- ▶ Introduceți bolțul *Fig. 59 (2)* și înșurubați-l ferm cu șurubelnița.

▶ Montați capacul *Fig. 59 (3)*.
▶ Controlați să fie capacul *Fig. 59 (3)* așezat pe ușă.
▶ Montați capacul *Fig. 59 (4)*.

16.21 Montarea ușii superioare*

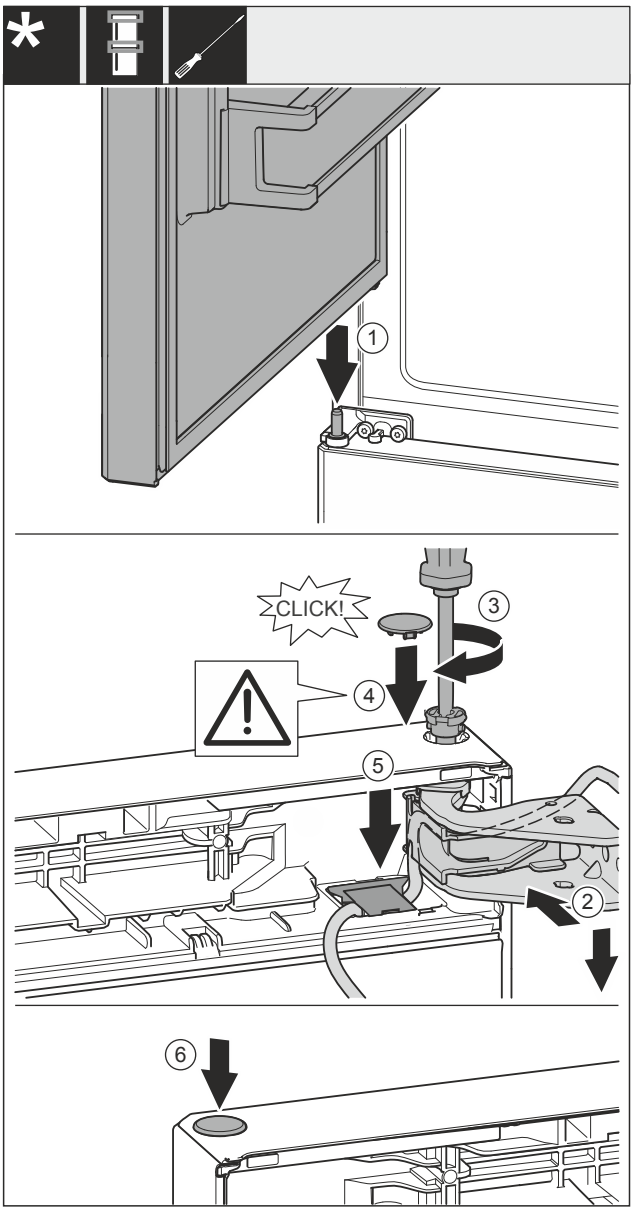

Fig. 60

▶ Așezați ușa superioară pe bolțul central de lagăr *Fig. 60 (1)*.
▶ Aliniați ușa sus spre deschizătură în suportul de lagăr *Fig. 60 (2)*.
▶ Introduceți bolțul *Fig. 60 (3)* și înșurubați-l ferm cu șurubelnița.
▶ Montați capacul *Fig. 60 (4)*.
▶ Controlați să fie capacul *Fig. 60 (4)* așezat pe ușă.
▶ Introduceți capacul *Fig. 60 (5)* și apăsați în jos până când se fixează în poziție.
▶ Montați capacul *Fig. 60 (6)*.

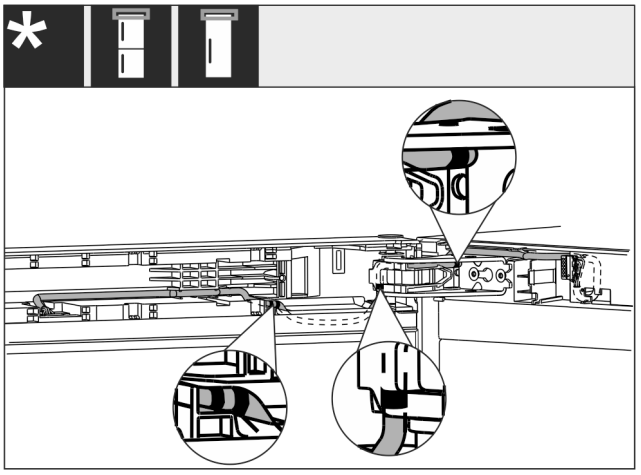

Fig. 61

▶ Pozați capătul cablului cu marcaj dublu în piesa finală a ușii.
▷ Pozarea cablului reprezentată ca în figură *Fig. 61 ()*.

16.22 Montarea racordului de cablu*

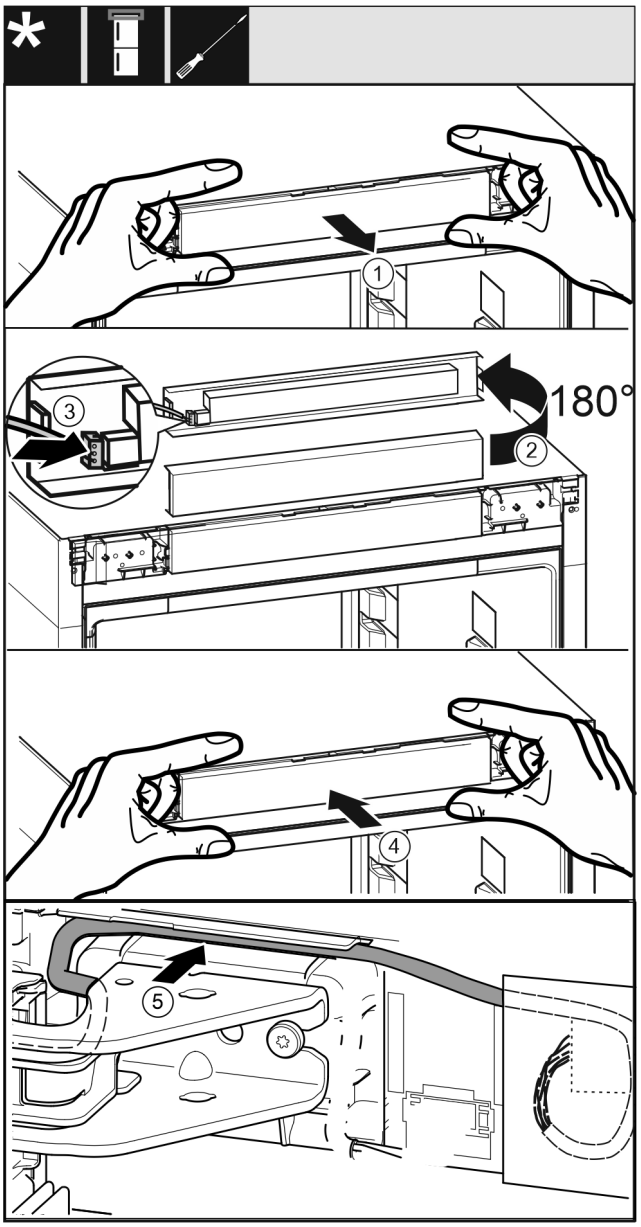

Fig. 62

▶ Extrageți cu precauție masca de operare *Fig. 62 (1)*.

▶ Rotiți masca de operare *Fig. 62 (2)* cu 180° în sus.
▶ Fixați în poziție fișa *Fig. 62 (3)* la masca piesei de operare.
▶ Fixați din nou în poziție masca de operare *Fig. 62 (4)* la aparat.
▶ Pozați cu precauție cablul *Fig. 62 (5)* în ghidaj deasupra suportului superior de lagăr.

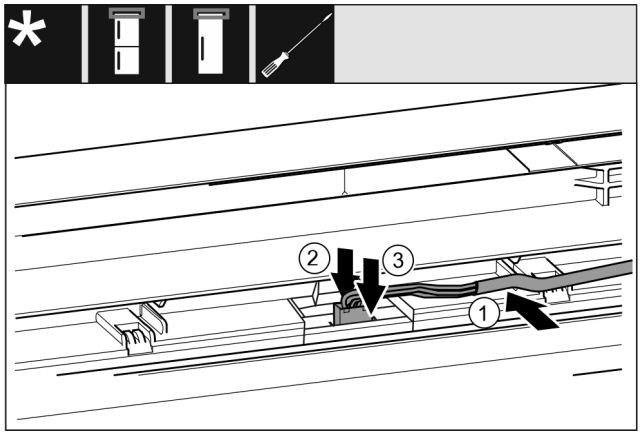

*Fig. 63 Combine frigorifice / Congelatoare / Frigidere**

▶ Introduceți cablul *Fig. 63 (1)* în ghidaj, în ușa superioară.*
▶ Apăsați ciocul de fixare *Fig. 63 (2)* spre înapoi.*
▶ Fixați fișa *Fig. 63 (3)* în poziție.*

-sau-

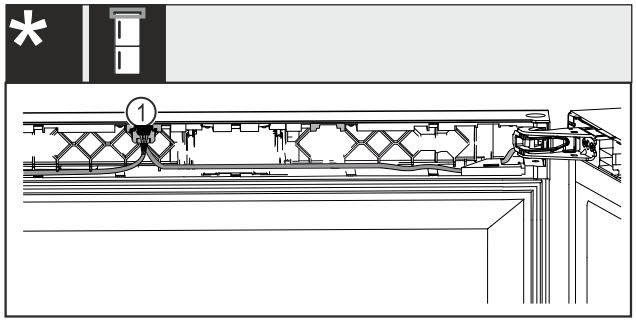

*Fig. 64 Combine frigorifice pentru vin**

▶ Introduceți cele două cabluri în ușa superioară.*
▶ Fixați în poziție fișa *Fig. 64 (1)* în ghidaj.*

Pentru toate aparatele:

▶ Dacă este necesar, pozați lungimea de cablu rămasă în ghidaj.

16.23 Alinierea ușilor

Pentru toate aparatele:

AVERTIZARE
Pericol de accidentare prin căderea ușii!
Dacă piesele de susținere nu sunt fixate suficient de ferm, ușa poate cădea. Aceasta poate provoca vătămări grave. În plus este posibil ca ușa să nu se închidă, astfel că aparatul nu mai răcește în mod corespunzător.
▶ Înșurubați ferm consolele de lagăr cu 4 Nm.
▶ Controlați, respectiv strângeți toate șuruburile.

▶ Îndreptați ușa eventual prin intermediul celor două orificii longitudinale din suportul de lagăr de jos și din suportul central al lagărului în aliniere cu carcasa aparatului. În acest sens, demontați șurubul central din suportul de lagăr de jos cu scula T20 atașată. Desfaceți puțin celelalte șuruburi cu scula T20 sau cu o șurubelniță T20 și aliniați prin intermediul orificiilor longitudinale. Desfaceți șuruburile cu scula T20 în suportul central de lagăr și aliniați suportul central de lagăr prin intermediul orificiilor longitudinale.
▶ Sprijinire ușă: Deșurubați piciorul reglabil cu cheia fixă de 10 de la suportul lagărului jos, până când acesta se așează pe sol, apoi efectuați încă o rotire cu 90°.

16.24 Atașarea capacului*

Pentru aparate fără amortizor de închidere:

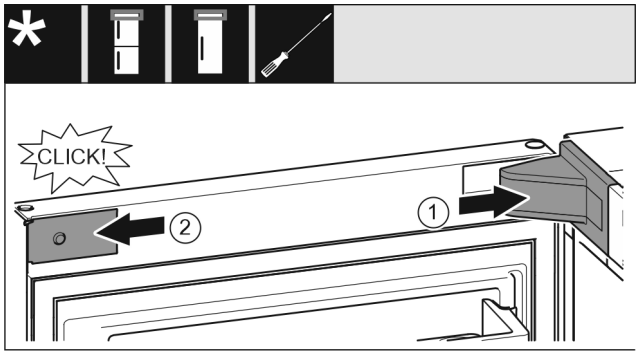

Fig. 65
Ușa este deschisă cu 90°.

▶ Așezați capacul suportului de lagăr *Fig. 65 (1)* și fixați în poziție, după caz, despărțiți cu precauție prin apăsare.
▶ Aplicați în lateral și fixați în poziție masca *Fig. 65 (2)*.

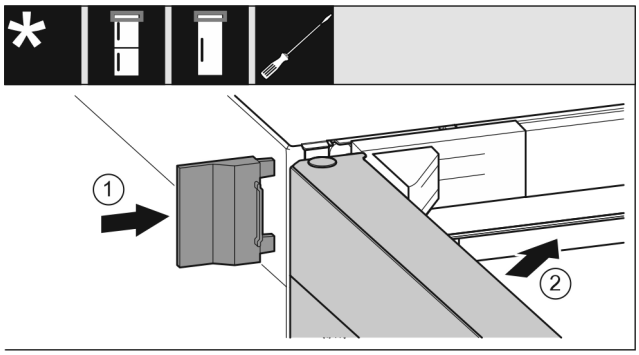

Fig. 66

▶ Montați capacul exterior *Fig. 66 (1)*.
▶ Închideți ușa superioară *Fig. 66 (2)*.

16.25 Aparate cu amortizor de închidere: Montarea amortizorului de închidere inferior*

Pentru aparate cu lățimea de 700 mm și 750 mm:*

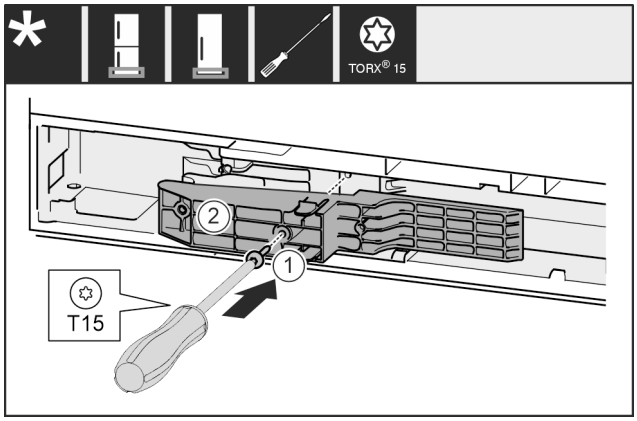

*Fig. 67 **

▶ Introduceți adaptorul *Fig. 67 (1)* în canelura de pe partea mânerului.*
▶ Înșurubați ferm șurubul *Fig. 67 (2)* cu șurubelnița.*

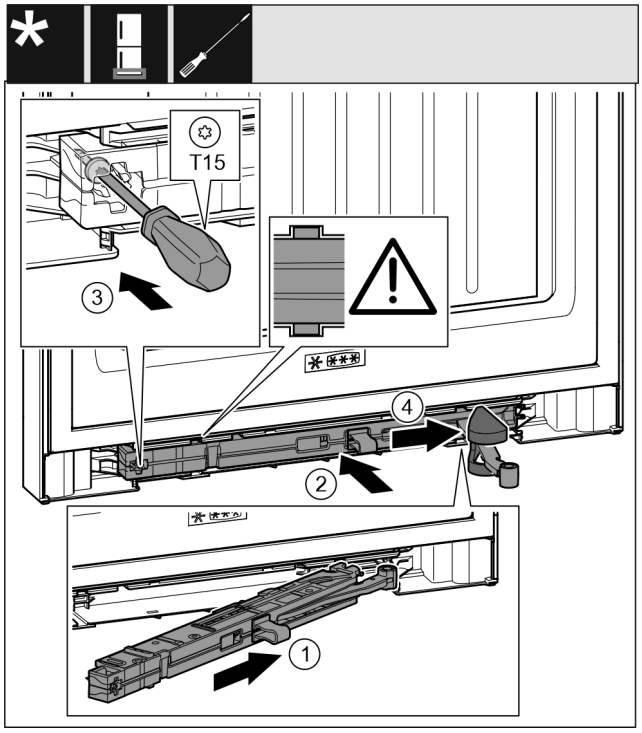

Fig. 68

- ▶ Pe partea suportului de lagăr împingeți înclinat unitatea amortizorului de închidere *Fig. 68 (1)* până la opritor în degajare.
- ▶ Împingeți unitatea amortizorului de închidere *Fig. 68 (2)* complet în degajare.
- ▷ Unitatea amortizorului de închidere este poziționată corect dacă nervura unității amortizorului de închidere este așezată în ghidaj.
- ▶ Înșurubați ferm șurubul *Fig. 68 (3)* cu o șurubelniță.
- ▶ Împingeți capacul *Fig. 68 (4)* peste articulație.

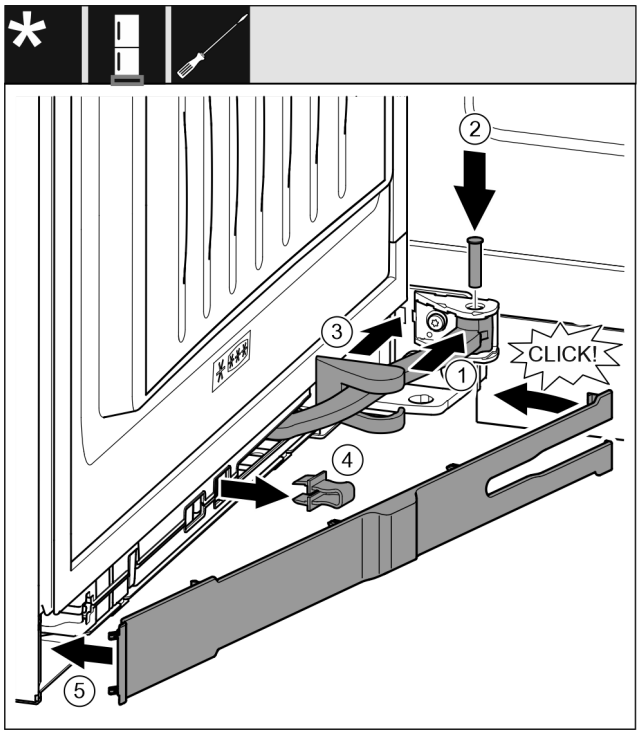

Fig. 69

Ușa este deschisă cu 90°

- ▶ Rotiți articulația *Fig. 69 (1)* în sistemul de suspendare.
- ▶ Introduceți cu o șurubelniță bolțul *Fig. 69 (2)* în sistemul de suspendare și articulație. Urmăriți ca respectiva camă de fixare să fie așezată corect în canelură.
- ▶ Împingeți capacul suportului de lagăr *Fig. 69 (3)* de-a lungul articulației și montați-l deasupra sistemului de suspendare.
- ▶ Detașați siguranța *Fig. 69 (4)*.
- ▶ Aplicați masca *Fig. 69 (5)* pe partea mânerului și rabatați în interior.
- ▷ Masca este fixată în poziție.
- ▶ Închideți ușa inferioară.

16.26 Aparate cu amortizor de închidere: Montarea amortizorului de închidere superior*

Pentru aparate cu lățimea de 700 mm și 750 mm:*

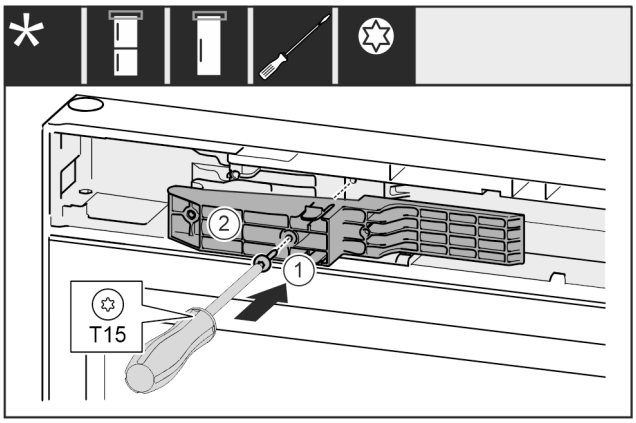

*Fig. 70 **

- ▶ Introduceți adaptorul *Fig. 70 (1)* în canelura de pe partea mânerului.*
- ▶ Înșurubați ferm șurubul *Fig. 70 (2)* cu șurubelnița.*

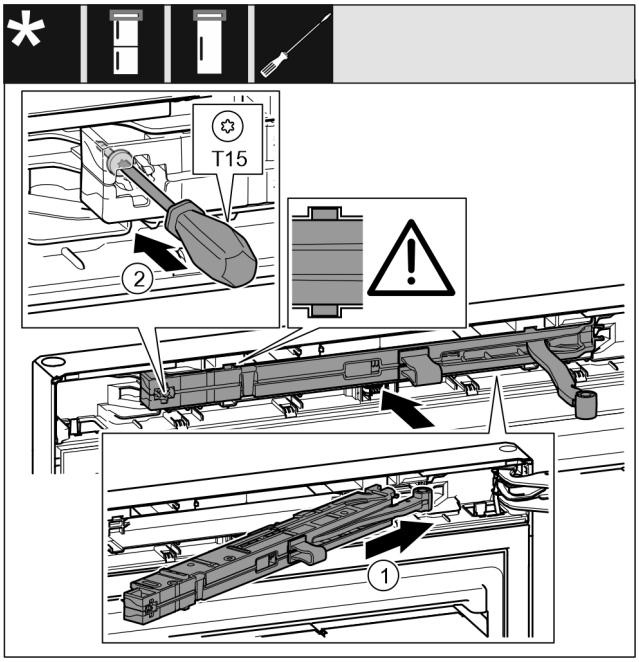

Fig. 71

- ▶ Pe partea suportului de lagăr împingeți înclinat unitatea amortizorului de închidere *Fig. 71 (1)* până la opritor în degajare.
- ▶ Împingeți complet în interior unitatea amortizorului de închidere.
- ▷ Unitatea amortizorului de închidere este poziționată corect dacă nervura unității amortizorului de închidere este așezată în ghidajul din carcasă.
- ▶ Înșurubați ferm șurubul *Fig. 71 (2)* cu o șurubelniță.

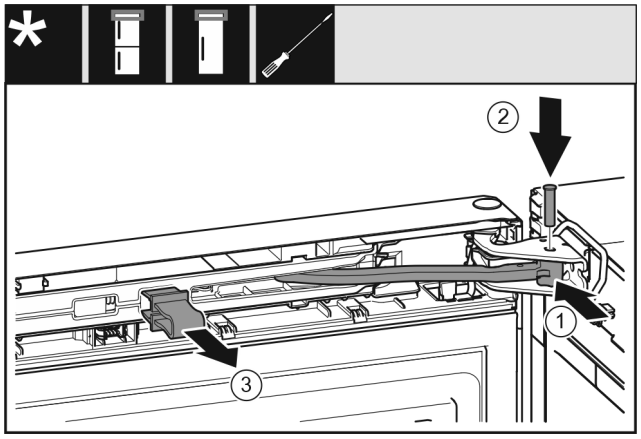

Fig. 72

Ușa este deschisă cu 90°.

- ▶ Rotiți articulația *Fig. 72 (1)* în suportul de lagăr.
- ▶ Introduceți bolțul *Fig. 72 (2)* în suportul de lagăr și articulație. Urmăriți ca respectiva camă de fixare să fie așezată corect în canelură.
- ▶ Detașați siguranța *Fig. 72 (3)*.

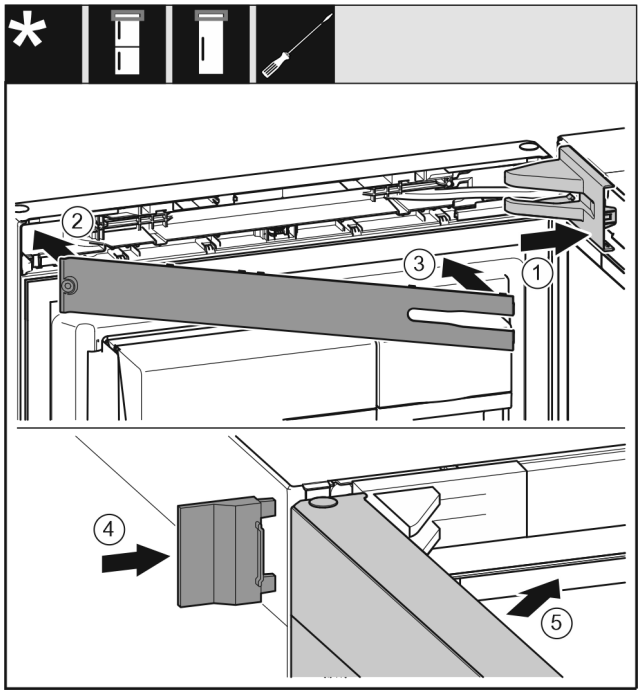

Fig. 73

- ▶ Așezați capacul suportului de lagăr *Fig. 73 (1)* și fixați în poziție, după caz, despărțiți cu precauție prin apăsare.
- ▶ Aplicați masca *Fig. 73 (2)*.
- ▶ Pivotați spre interior placa *Fig. 73 (3)* și fixați-o în poziție.
- ▶ Montați capacul exterior *Fig. 73 (4)*.
- ▶ Închideți ușa superioară *Fig. 73 (5)*.

17 Racordarea aparatului la alimentarea cu apă*

Asigurați-vă că sunt îndeplinite următoarele condiții necesare:

- ❑ Cotele pentru racordul la alimentarea cu apă sunt cunoscute și sunt respectate.
- ❑ Presiunea apei este respectată.
- ❑ Alimentarea cu apă pentru aparat are loc prin conducta de apă rece, care suportă presiunea de lucru și este racordată la alimentarea cu apă potabilă.
- ❑ Toate aparatele și echipamentele, care sunt utilizate pentru alimentarea cu apă, corespund normelor specifice în vigoare în țara respectivă.
- ❑ Partea posterioară a aparatului este accesibilă, astfel încât să puteți racorda aparatul la alimentarea cu apă potabilă.
- ❑ Furtunul atașat este utilizat. Toate furtunurile sunt eliminate ca deșeu.*
- ❑ În piesa de racord a furtunului se află o sită cu garnitură.*
- ❑ Între conducta flexibilă și racordul la rețeaua de alimentare cu apă se află un robinet de apă, astfel încât în caz de nevoie să puteți întrerupe alimentarea cu apă.*
- ❑ Robinetul de apă se află în afara zonei din spatele aparatului și este ușor accesibilă. Astfel puteți amplasa aparatul pe cât posibil de aproape de perete și în caz de nevoie puteți strânge rapid robinetul de apă.*

AVERTIZARE

Pericol de electrocutare prin influența apei!

- ▶ Înaintea racordării la conducta de apă: Separați aparatul de la priză.
- ▶ Înaintea racordării la conductele de alimentare cu apă: Închideți alimentarea cu apă.
- ▶ Asigurați-vă că numai personalul de specialitate calificat racordează aparatul la alimentarea cu apă potabilă.

AVERTIZARE

Pericol de intoxicare cauzat de apă impurificată!

- ▶ Racordați numai la alimentarea cu apă potabilă.

17.1 Racordarea furtunului*

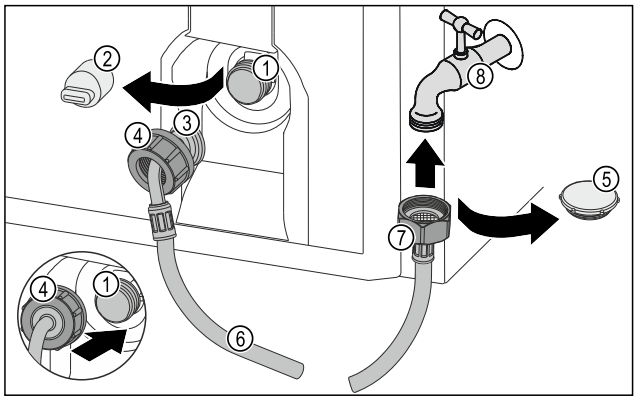

Fig. 74

(1) Supapa electromagnetică: Supapa electromagnetică se află jos pe partea din spate a aparatului. Aceasta are un filet de racordare R3/4.
(2) Capac
(3) Capăt furtun cotit
(4) Piuliță
(5) Căpăcel de astupare
(6) Furtun
(7) Capăt furtun drept
(8) Robinet de apă

ATENȚIE

Pericol de deteriorare cauzat de montajul impropriu!

- ▶ Nu deteriorați sau îndoiți furtunul la montare.
- ▶ Nu deteriorați sau îndoiți furtunul la instalarea aparatului.

Racordați furtunul la aparat:

- ▶ Îndepărtați capacul *(2)*.
- ▶ Împingeți piulița *(4)* până la capăt peste capătul cotit al furtunului *(3)* și țineți-o ferm.

ATENȚIE
Supapă electromagnetică neetanșă din cauza spirelor de filet deteriorate!
Dacă este neetanșă supapa electromagnetică, poate ieși apă.
▶ Aveți în vedere instrucțiunile următoare pentru montajul piuliței pe supapa electromagnetică.

▶ Așezați și țineți ferm piulița *(4)* cu precauție pe supapa electromagnetică *(1)*.
▶ Înșurubați piulița *(4)* cu mâna pe filet, până când este atinsă o poziție mai sigură și fixă.
▷ Furtunul este racordat la aparat.

Racordați furtunul la robinetul de apă:
▶ Îndepărtați capacul *Fig. 74 (5)*.
▶ Atașați capătul furtunului drept *Fig. 74 (7)* pe robinetul de apă *Fig. 74 (8)*.
▶ Strângeți ferm piulița pe capătul furtunului drept *Fig. 74 (7)* în sens orar.
▷ Furtunul este racordat la robinetul de apă.

17.2 Verificarea sistemului de apă

Înainte să instalați aparatul complet, Liebherr recomandă verificarea etanșeității sistemului de apă.
▶ Introduceți rezervorul de apă InfinitySpring. (vezi 18 Rezervor de apă*) *
▶ Introduceți filtrul de apă InfinitySpring. (vezi 19 Filtru de apă*) *
▶ Deschideți lent robinetul de apă.*
▶ Verificați dacă furtunurile, alimentarea cu apă și racordurile sunt etanșe.
▷ Sistemul de apă este verificat privind etanșeitatea.
▷ Sistemul de apă este etanș: Puteți instala aparatul complet.

Indicație
InfinitySpring: Înainte de prima folosire trebuie să puneți în funcțiune InfinitySpring. În acest sens trebuie să aerisiți și să curățați sistemul de apă. (a se vedea Quick Start Guide sau instrucțiunile de utilizare)*

IceMaker: Înainte de prima folosire trebuie să curățați IceMaker. (a se vedea Quick Start Guide sau instrucțiunile de utilizare)*

18 Rezervor de apă*

Rezervorul de apă al InfinitySpring se află în funcție de aparat în spatele sertarului cel mai de jos din frigider sau din compartimentul BioFresh.*

18.1 Introducerea rezervorului de apă

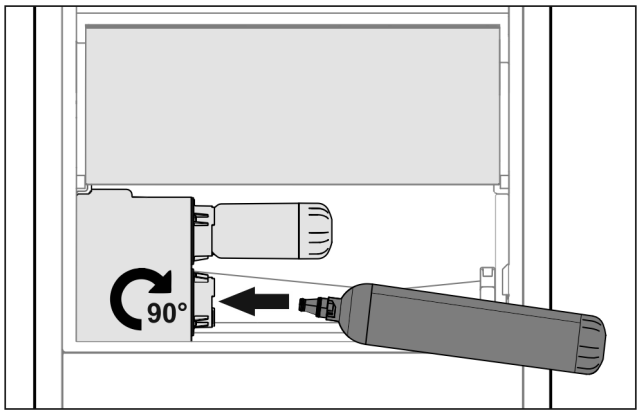

Fig. 75
▶ Scoateți sertarul.
▶ Introduceți rezervorul de apă și rotiți la dreapta cu aproximativ 90° până la opritor.
▶ Verificați dacă rezervorul de apă este etanș și dacă nu se scurge apă.
▶ Introduceți sertarul.
▶ Aerisiți circuitul de apă. (a se vedea Quick Start Guide sau instrucțiunile de utilizare)

În locul filtrului pentru apă se poate utiliza un rezervor de apă suplimentar.*

Indicație
Rezervorul de apă este disponibil ca accesoriu.

19 Filtru de apă*

Filtrul pentru apă se află în funcție de aparat în spatele sertarului cel mai de jos din frigider sau din compartimentul BioFresh.*

Acesta preia depunerile din apă și reduce gustul de clor.
❑ Înlocuiți filtrul pentru apă la capacitatea specificată cel puțin o dată la 6 luni sau dacă există o reducere semnificativă a debitului.
❑ Filtrul pentru apă conține cărbune activ și se poate arunca împreună cu gunoiul menajer normal.

Indicație
Puteți obține filtrul pentru apă din Liebherr-Hausgeräte-Shop la home.liebherr.com/shop/de/deu/zubehor.html.

19.1 Introducerea filtrului de apă

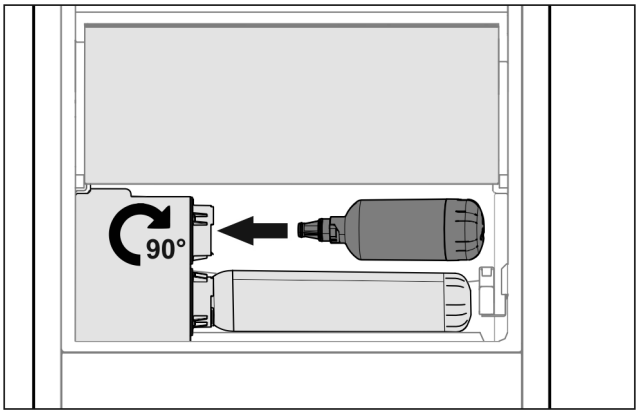

Fig. 76
▶ Scoateți sertarul.
▶ Introduceți filtrul pentru apă și rotiți spre dreapta cu aproximativ 90° până la opritor.
▶ Verificați dacă filtrul este etanș și dacă nu se scurge apă.
▶ Introduceți sertarul.

Indicație
Noul filtru pentru apă poate conține particule în suspensie.*
▶ După schimbarea filtrului: Scoateți 3 l de apă de la InfinitySpring și eliminați-o.

▷ Filtrul pentru apă este acum pregătit de funcționare.

20 Racordarea aparatului la alimentarea electrică

AVERTIZARE
Pericol de electrocutare și vătămare din cauza aparatului deteriorat sau a conductorului de legătură la rețea deteriorat!
Pericol de moarte și vătămări prin tăiere. Dacă aparatul sau conductorul de legătură la rețea au fost deteriorate în timpul transportului, puteți suferi un electrocutare fatală. De asemenea, puteți suferi tăieturi la piesele deteriorate ale carcasei aparatului.
▶ Verificați dacă aparatul și conductorul de legătură la rețea sunt deteriorate după transport.
▶ Nu utilizați în niciun caz aparatul dacă acesta sau conductorul de legătură la rețea sunt deteriorate.
▶ Luați legătura cu centrul de service.

Racordați aparatul cu ajutorul conductorului de racord la rețea livrat separat la rețeaua electrică. Conductorul de racord la rețea are la un capăt o mufă de putere redusă și la celălalt capăt o fișă de rețea.

Asigurați-vă că sunt îndeplinite următoarele condiții necesare:

- Aparatul și conductorul de racord la rețea sunt nedeteriorate.
- Aparatul este instalat în conformitate cu prevederile. (vezi 9 Montarea distanțierelor de perete*)
- Cerințele privind racordul electric sunt respectate.
- Cotele privind racordul în conformitate cu prevederile sunt cunoscute și respectate. (vezi 5 Cote de racord pentru alimentarea electrică)
- Tensiunea rețelei și frecvența corespund indicațiilor de pe plăcuța de fabricație.
- Priza este legată la pământ conform prescripțiilor și protejată printr-o siguranță electrică.
- Curentul de declanșare a siguranței se situează între 10 A și 16 A.
- Priza este ușor accesibilă și nu se află în spatele aparatului. (vezi 5 Cote de racord pentru alimentarea electrică)

ATENȚIE
Pericol de deteriorare cauzat de funcționarea improprie!
Deteriorare componentelor electrice ale aparatului.
▶ Utilizați exclusiv conductorul de legătură la rețea din pachetul de livrare.

AVERTIZARE
Pericol de incendiu cauzat de racordarea improprie!
Provocare de arsuri.
Deteriorări la aparat.
▶ Nu utilizați cabluri prelungitoare.
▶ Nu utilizați bare de distribuție.

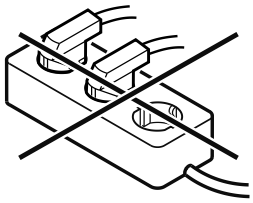

ATENȚIE
Pericol de deteriorare cauzat de racordarea improprie!
Deteriorări la aparat.
▶ Nu racordați aparatul la invertoare, ca de ex. instalații fotovoltaice și generatoare pe benzină.

▶ Racordați fișa de rețea a conductorului de racord la rețea la alimentarea cu tensiune. Aveți în vedere stabilitatea fișei de rețea în priză.
▷ Logo-ul Liebherr apare pe display.
▷ Afișajul trece pe simbolul Standby.
▷ Dacă în interval de 60 secunde nu se realizează nicio acțiune: Simbolul Standby se estompează sau dispare.
▷ Aparatul este racordat. Pentru prima punere în funcțiune a se vedea capitolul următor sau instrucțiunile de utilizare.



home.liebherr.com/fridge-manuals

RO Combină frigorifică

Data emiterii: 20260319

Index-nr. articol: 7086760-00

Liebherr-Hausgeräte Marica EOOD
Bezirk Plovdiv
4202 Radinovo
Bulgarien