# FNb 505i

Standgefrierschrank mit BluRoX-Tür und NoFrost

**Prime**



Made in Germany

LIEBHERR

Standgerät

# FNb 505i

Standgefrierschrank mit BluRoX-Tür und NoFrost

**Prime**

Made in Germany

BluRoX

No Frost | Smart Device | Touch & Swipe Display | Easy Twist Ice | Easy Open | Space Box | Super Silent | LED | Frost Protect | Super Frost | Vario Space

←60→



| | |
|---|---|
| Energieeffizienzklasse | B [1] |
| Energieverbrauch Jahr/24 h | **120 / 0,328 kWh** [1] |
| Gesamtvolumen | **238 l** [2] |
| Geräusch-Schallleistung | **31 dB(A)** |
| Klimaklasse | **SN-T (+10 °C bis +43 °C)** |
| Tür / Seitenwände | **Weiß / Weiß** |
| Aussenmaße in cm (H / B / T) | **165,5 / 59,7 / 65,5** [1] |
| **Steuerung** | |
| Art der Steuerung | 2,4" TFT-Display farbig hinter der Tür, Touch- & Swipe<br>Digitale Temperaturanzeige |
| Schnittstelle | SmartDeviceBox inclusive |
| Türalarm | optisch und akustisch |
| Alarm bei Störung | optisch und akustisch |
| Umluftkühlung | PowerCooling |
| **Gefrierteil** | |
| Sternekennzeichnung | **** |
| Beleuchtung | LED-Beleuchtung |
| Schubfächer im Gefrierteil | 6 Schubfächer mit integrierter Schubfachführung, VarioSpace<br>Oberstes Schubfach mit komfortabler Neigungsfunktion |
| Gefriervermögen in 24h | 17 kg |
| Lagerzeit bei Störung | 16 h |
| VarioSpace | Ja |
| Kälteakkus | 1 |
| **Ausstattungsvorteile** | |
| Türanschlag | Wechselbarer Türanschlag |
| Wechselbare Türdichtung | Ja |
| EAN-Nr. | 4016803131335 |

[1] Damit der deklarierte Energieverbrauch erzielt wird, sind die dem Gerät beigefügten Abstandshalter zu verwenden. Hierdurch vergrößert sich die Gerätetiefe um ca. 1,5 cm. Das Gerät ist ohne Verwendung der Abstandshalter voll funktionsfähig, hat aber einen geringfügig höheren Energieverbrauch.
[2] Gemäß Verordnung EU 2019/2016 bilden wir das Gesamtvolumen als ganze Zahl (abgerundet) und das Volumen der Tiefkühl- und Frischhaltefächer mit einer Stelle nach dem Komma ab. Die Bezeichnung „Volumen“ bezieht sich auf den in der aktuellen Verordnung genannten Begriff „Rauminhalt“.

# Features




## Gefrierschranktür mit BluRoX-Technologie

Eine leistungsstarke und dabei nachhaltige Kälteisolierung? Bei Liebherr gibt es sie: Die wegweisende Vakuum-Perlit-Technologie BluRoX ist eine nie dagewesene und höchst effiziente Kälteisolierung. So können Gefriergeräte Bestwerte in der Energieeffizienz erreichen. Außerdem lassen sich die Materialien in der Tür am Ende ihrer Lebensdauer sortenrein trennen und wiederverwenden.




## NoFrost

Wenn Sie Ihr Gefrierfach öffnen, möchten Sie gefrorene Lebensmittel sehen – aber sicher kein Eis und keinen Reif. NoFrost schützt den Gefrierraum vor unerwünschter Vereisung, die viel Energie verbraucht und mitunter teuer ist. NoFrost bedeutet: Nie mehr das Gefrierfach mühsam und zeitintensiv abtauen, mehr Zeit für andere Dinge haben – und Geld sparen.



## SmartDeviceBox integriert

Ihr Liebherr steht zwar in der Küche – aber wenn Sie wollen, geht er auch jederzeit ins Internet: Die integrierte SmartDeviceBox öffnet das Tor zu allen Smart Home-Vorteilen. Einfach einstecken, einschalten und über WLAN Ihren Liebherr mit dem Netz verbinden.



## White

Einfach, klassisch, hochwertig: Mit seiner glänzend weiß lackierten Oberfläche passt der Liebherr besonders gut in ein klares Ambiente – und bleibt über Trends und Moden hinweg zeitlos, schön und funktionell. Die weiße Oberfläche ist robust und leicht zu reinigen. Damit Ihr Liebherr viele Jahre so schön bleibt wie er ist.




## Touch & Swipe-Display

Ihr Liebherr gehorcht Ihnen auf Fingerzeig: Dank Touch & Swipe-Display bedienen Sie Ihren Kühlschrank intuitiv und kinderleicht. Wählen Sie einfach Funktionen wie „SuperCool“ auf dem farbigen Display per Tippen und Wischen aus. Genauso leicht regeln Sie auch die Temperatur. Und wenn Sie das Display nicht aktiv bedienen? Dann zeigt es Ihnen die Ist-Temperatur an.




## EasyTwist-Ice

Ob am Sommertag oder zur Party: Dank EasyTwist-Ice bereiten Sie einfach und schnell einen Vorrat an Eiswürfeln – ganz ohne Festwasseranschluss. Einfach Wasser in den Tank füllen, gefrieren lassen und mit einer einfachen Drehung die fertigen Eiswürfel lösen - schon servieren Sie kühle Drinks. Der EasyTwist-Ice ist einfach zu reinigen und sorgt für eine stets hygienische Eiswürfelproduktion.

Die Übersicht stellt einen Auszug der wichtigsten Geräte-Features dar. Alle weiteren Features des Geräts sowie weitere Informationen finden Sie unter home.liebherr.com.

LIEBHERR

# Technische Zeichnung

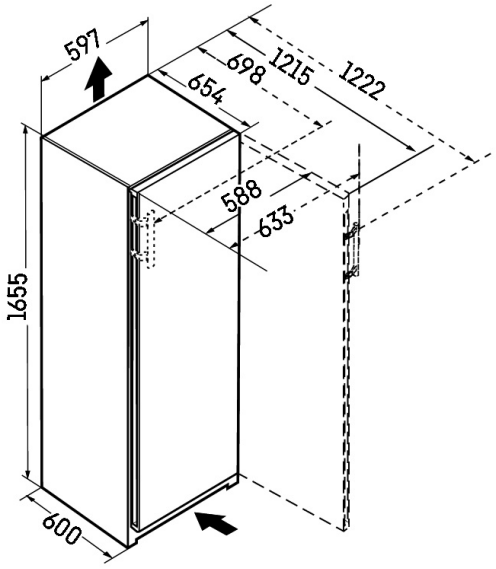


Die Produkte und ihre Details sind zu Werbezwecken inszeniert. Obwohl wir uns bemühen, die Richtigkeit aller Angaben und Informationen in diesem Flyer zu gewährleisten, behält sich Liebherr das Recht vor, Änderungen ohne Vorankündigung vorzunehmen. Soweit die tatsächlichen Geräteabmessungen, -spezifikationen und -leistungen von entscheidender Bedeutung sind, empfehlen wir, die dem jeweiligen Gerät beiliegende Einbauanleitung zu prüfen. Liebherr haftet nicht für eventuelle Schäden. (29.01.2026)