Instrucțiuni de utilizare

Quality, Design and Innovation

home.liebherr.com/fridge-manuals

LIEBHERR

Conținut

1 Instrucțiuni generale de siguranță 3

2 Vedere de ansamblu asupra aparatului 4
2.1 Furnitura de livrare 4
2.2 Vedere de ansamblu a aparatului și dotărilor 4
2.3 Dotarea specială 4
2.4 Domeniul de utilizare al aparatului 5
2.5 Emisia sonoră a aparatului 5
2.6 Conformitate 5
2.7 Substanțe SVHC în conformitate cu regulamentul REACH 5
2.8 Baza de date EPREL 5

3 Instalarea și racordarea 5
3.1 Condiții de instalare 5
3.2 Dimensiunile aparatului 6
3.3 Transportarea aparatului 6
3.4 Despachetarea aparatului 7
3.5 Schimbare opritor ușă 7
3.6 Alinierea ușii 17
3.7 Montarea mânerului ușii 18
3.8 Instalarea aparatului 18
3.9 Alinierea aparatului 19
3.10 Instalarea mai multor aparate 19
3.11 După instalare 19
3.12 Evacuarea ambalajului la deșeuri 19
3.13 Racordarea aparatului la alimentarea electrică 19

4 Modul de funcționare al display-ului Touch 20
4.1 Navigarea și explicitarea simbolurilor 20
4.2 Meniuri 20
4.3 Mod de repaus 21

5 Punere în funcțiune 21
5.1 Pornirea aparatului (prima punere în funcțiune) 21

6 Depozitare 22
6.1 Indicaţii privind depozitarea 22
6.2 Intervale de depozitare 22

7 Deservire 22
7.1 Elementele de operare şi de afişare 22
7.1.1 Afişaj de stare 22
7.1.2 Simboluri de afişare 22
7.1.3 Semnale acustice 23
7.2 Funcțiile aparatului 23
7.2.1 Indicații referitoare la funcțiile aparatului 23
7.2.2 Pornirea şi oprirea aparatului 23
7.2.3 Deconectarea și conectarea zonei de temperatură 24
7.2.4 Temperatură 25
7.2.5 Înregistrarea temperaturii 25
7.2.6 Iluminat 26
7.2.7 Intensitatea iluminării 27
7.2.8 SuperCool 27
7.2.9 SuperFrost 27
7.2.10 HumiditySelect 28
7.2.11 Blocarea afișajului 28
7.2.12 Reamintirea intervalului de întreținere 28
7.2.13 Limba 29
7.2.14 Unitate de temperatură 29
7.2.15 Luminozitatea afișajului 29
7.2.16 Conexiune-WLAN 30
7.2.17 Conexiune-LAN 31
7.2.18 Informații despre aparat 32
7.2.19 Ore de funcționare 32
7.2.20 Software 32
7.2.21 Dezghețare 32
7.2.22 Alarmă ușă 32
7.2.23 Alarmă de lumină * 33
7.2.24 Mod demo 33
7.2.25 Resetare pe reglajele din fabricație 34
7.3 Mesaje 34
7.3.1 Avertizări 34
7.3.2 Reamintiri 35

8 Dotare 36
8.1 Încuietoare de securitate 36

9 Întreținere 36
9.1 Dezgheţarea aparatului 36
9.2 Curăţarea aparatului 37

10 Ajutor pentru clienți 38
10.1 Date tehnice 38
10.2 Defecțiune tehnică 38
10.3 Centrul de service 39
10.4 Plăcuţă de fabricaţie 39

11 Scoaterea din funcțiune 39

12 Eliminare ca deșeu 39
12.1 Pregătirea aparatului pentru eliminarea ca deșeu. 39
12.2 Eliminarea aparatului ca deșeu în mod ecologic 39

13 Informații suplimentare 40

Producătorul lucrează permanent la dezvoltarea tuturor tipurilor și modelelor. Din acest motiv, vă rugăm să înțelegeți că trebuie să ne rezervăm dreptul de a efectua modificări în ceea ce privește forma, dotarea și tehnica.

Simbol	Explicație
	**Citirea manualului** Pentru a vă familiariza cu toate avantajele oferite de noul dumneavoastră aparat, vă rugăm să citiți cu atenție indicațiile din prezentul manual de utilizare.
	**Informații suplimentare pe internet** Manualul digital cu informații complementare și în alte limbi este disponibil pe internet prin scanarea codului QR de pe partea frontală a acestui manual sau prin introducerea numărului de service la **home.liebherr.com/fridge-manuals**. Găsiți numărul de service pe plăcuța de fabricație: 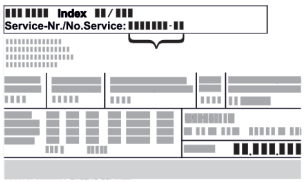 *Fig.* Reprezentare exemplificativă
	**Verificarea aparatului** Verificați toate piesele cu privire la daune din timpul transportului. Adresați-vă în caz de plângeri comerciantului sau serviciului pentru clienți.
	**Abateri** Manualul este valabil pentru mai multe modele, prin urmare sunt posibile unele abateri. Paragrafele, care sunt valabile numai pentru anumite aparate, sunt marcate cu o steluță (*).
	**Instrucțiuni de manevrare și rezultatele acțiunii** Instrucțiunile de manevrare sunt marcate cu o ▶. Rezultatele acțiunii sunt marcate cu o ▷.

Simbol	Explicație
	**Videoclipuri** Videoclipurile referitoare la aparate sunt disponibile pe canalul de YouTube al Liebherr-Hausgeräte.

Licențe Open-Source:

Aparatul conține componente software, care utilizează licențe Open-Source. Informații referitoare la licențele Open-Source utilizate pot fi interogate aici: **home.liebherr.com/open-source-licences**

Aceste instrucțiuni de utilizare sunt valabile pentru:

- FCFCvg 4002
- FCFCvg 4032
- FCFvg 4002

1 Instrucțiuni generale de siguranță

Păstrați cu grijă prezentele instrucțiuni de utilizare, astfel încât să le aveți la îndemână în orice moment.

Dacă retransmiteți aparatul, înmânați mai departe și instrucțiunile de utilizare la posesorul ulterior.

Pentru a utiliza aparatul conform prescripțiilor și în siguranță, citiți prezentele instrucțiuni de utilizare cu atenție înainte de utilizare. Urmați în permanență instrucțiunile, indicațiile de securitate și indicațiile de avertizare cuprinse în acestea. Acestea sunt importante, astfel încât să puteți instala și exploata aparatul în siguranță și în stare impecabilă.

Pericole pentru utilizator:

- Acest aparat poate fi utilizat de copii cu vârsta de peste 8 ani, precum și de persoane cu deficiențe fizice, senzoriale sau mentale ori cu lipsă de experiență și cunoștințe, dacă se află sub supraveghere sau dacă au fost instruite cu privire la utilizarea aparatului în condiții de siguranță și pericolele rezultate. Copiii nu trebuie se joace cu aparatul. Curățarea și întreținerea de către utilizator nu trebuie executate de către copii nesupravegheați.
- Priza trebuie să fie ușor accesibilă, pentru ca aparatul să poată fi deconectat rapid de la alimentarea electrică în caz de urgență. Ea trebuie să fie poziționată în afara zonei acoperite de partea posterioară a aparatului.
- Atunci când deconectați aparatul de la rețeaua electrică, apucați întotdeauna de fișă. Nu trageți de cablu.
- În caz de defecțiune, scoateți ștecherul din priză sau deconectați siguranța.
- **AVERTIZARE:** Nu deteriorați cablul de conectare la rețeaua electrică. Nu folosiți aparatul cu un cablu de conectare la rețea defect.
- **AVERTIZARE:** Nu este permisă amplasarea și funcționarea barelor distribuitoare/prizelor multiple, precum și a altor aparate electronice (ca de ex. transformatoare cu halogen) la partea posterioară a aparatelor.
- **AVERTIZARE:** Nu blocați orificiile de ventilație din carcasa aparatului și din carcasa de încorporare.
- Reparațiile și intervențiile asupra aparatului trebuie executate numai de către serviciul de asistență a clienților sau alt personal de specialitate cu calificare corespunzătoare.
- Montați, conectați și evacuați aparatul la deșeuri numai în conformitate cu indicațiile din manual.

Pericol de incendiu:

- Agentul frigorific utilizat (specificații pe marca de fabricație) este ecologic, dar inflamabil. Agentul frigorific scurs se poate aprinde.
  - **AVERTIZARE:** Nu deteriorați circuitul agentului frigorific.
  - Nu umblați cu surse de foc în interiorul aparatului.
  - **AVERTIZARE:** Nu folosiți în interiorul compartimentului de răcire aparate electrice care nu corespund tipului constructiv recomandat de producător.
  - Dacă există scurgeri de agent frigorific: Îndepărtați orice flacără sau sursă de foc din apropierea locului de scurgere. Aerisiți bine încăperea. Anunțați serviciul de asistență a clienților.
- Nu utilizați aparatul în apropierea unor gaze explozive.
- Nu depozitați sau utilizați benzină sau alte gaze și lichide inflamabile în apropierea aparatului.
- Nu depozitați în aparat substanțe cu capacitate de explozie, ca de exemplu recipiente de aerosoli cu gaz carburant inflamabil. Astfel de doze de spray pot fi recunoscute după conținutul sau simbolul flăcării imprimate pe acestea. Eventualele gaze degajate se pot aprinde din cauza componentelor electrice.
- Nu amplasați în apropierea aparatului lumânări aprinse, lămpi sau alte obiecte cu flacără deschisă, pentru a evita incendierea aparatului.
- Depozitați băuturile alcoolice sau alte recipiente care conțin alcool numai dacă sunt astupate etanș. Eventualul alcool degajat se poate aprinde din cauza componentelor electrice.

Pericol de cădere și răsturnare:

- Nu utilizați soclurile, sertarele, ușile etc. pe post de treaptă sau ca punct de sprijin.

Pericol de degerare, senzații de amorțeală și dureri:

- Evitați contactul de prelungit al pielii cu suprafețe reci sau cu produse refrigerate/congelate sau luați măsuri de protecție, de exemplu folosiți mănuși.

Pericol de rănire și de deteriorare:

- **AVERTIZARE:** Nu utilizați alte dispozitive mecanice sau diverse mijloace pentru accelerarea procesului de dezghețare, decât cele recomandate de producător.
- **AVERTIZARE:** Pericol de accidentare prin electrocutare! Sub capac se află componente conducătoare de energie electrică.
  Iluminarea interioară cu LED-uri trebuie înlocuită sau reparată numai de către serviciul pentru clienți sau de către personal de specialitate calificat în acest scop.
- **ATENȚIE:** Aparatul poate fi utilizat numai cu accesorii originale ale producătorului sau cu accesorii de la alți furnizori aprobate de producător. Utilizatorul își asumă riscul atunci când utilizează accesorii neaprobate.

Pericol de strivire:

- La deschiderea și închiderea ușii, nu introduceți mâna în balama. Degetele pot fi prinse.

Calificarea personalului specializat:

Personalul calificat este format din persoane care, datorită pregătirii tehnice, cunoștințelor și experienței lor, precum și datorită cunoașterii standardelor relevante, sunt capabile să evalueze și să efectueze lucrările care le sunt încredințate și să recunoască eventualele pericole. Aceștia trebuie să aibă pregătire, instruire și autorizație pentru a lucra la aparat.

Simboluri pe aparat:



Simbolul se poate afla pe compresor. Acesta se referă la uleiul din compresor și atrage atenția asupra pericolului următor: **În caz de ingerare și pătrundere în căile respiratorii poate provoca decesul.** Această indicație are semnificație numai pentru reciclare. În regimul de funcționare normal nu există niciun pericol.



AVERTIZARE: Pericol de incendiu / materiale inflamabile. Simbolul se află la compresor și semnalează pericolul de substanțe inflamabile. Nu îndepărtați eticheta autocolantă.



Acesta sau o etichetă autocolantă similară se poate găsi pe partea din spate a aparatului. Aceasta indică faptul că există panouri de izolare în vid (VIP) sau panouri de perlit în ușă și/sau în carcasă. Această indicație are semnificație numai pentru reciclare. Nu îndepărtați eticheta autocolantă.



AVERTIZARE: Suprafață fierbinte! Atingeți numai cu apărătoarea pentru mâini adecvată.

Acesta sau o etichetă autocolantă similară se poate găsi pe aparat și atrage atenția asupra pericolului criogenic.

Respectați indicațiile de avertizare și indicațiile suplimentare specifice din capitolele corespunzătoare:

	**PERICOL**	Marchează o situație de pericol imediat, care va cauza vătămări corporale grave sau mortale dacă nu este evitată.
	**AVERTIZARE**	Marchează o situație periculoasă, care ar putea cauza vătămări corporale grave sau mortale dacă nu este evitată.
	**PRECAUȚIE**	Marchează o situație periculoasă, care ar putea cauza vătămări corporale ușoare sau medii dacă nu este evitată.
	ATENȚIE	Marchează o situație periculoasă, care ar putea cauza pagube materiale dacă nu este evitată.
	Indicație	Marchează indicații importante și sfaturi utile.

2 Vedere de ansamblu asupra aparatului

2.1 Furnitura de livrare

Verificați toate piesele cu privire la daune din timpul transportului. În cazul în care aveți plângeri, contactați comerciantul sau serviciul pentru clienți. (vezi 10.3 Centrul de service)

Livrarea constă din următoarele piese:

- Aparat individual
- Dotarea *
- Material de montaj *
- Instrucțiuni de utilizare
- Broșură de service
- Certificat de calitate *
- Cablu de rețea

2.2 Vedere de ansamblu a aparatului și dotărilor

FCFCvg 4002
FCFvg 4002

FCFCvg 4032

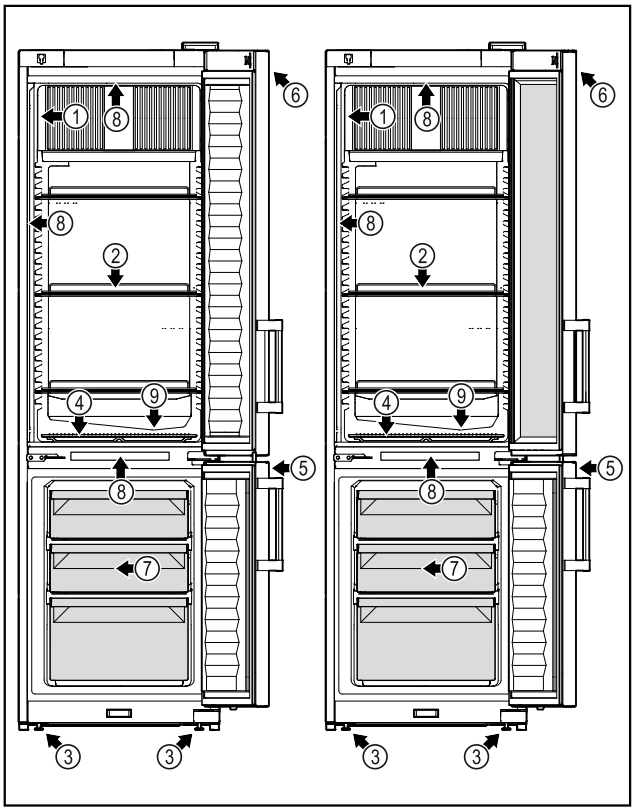

Fig. 1 Reprezentare exemplificativă

(1) Plăcuță de fabricație
(2) Grătare tip poliță
(3) Picioare reglabile
(4) Grilă de podea
(5) Încuietoare
(6) Elemente de operare și indicator temperatură
(7) Sertar de congelare
(8) Iluminat interior
(9) Scurgere apă de condens

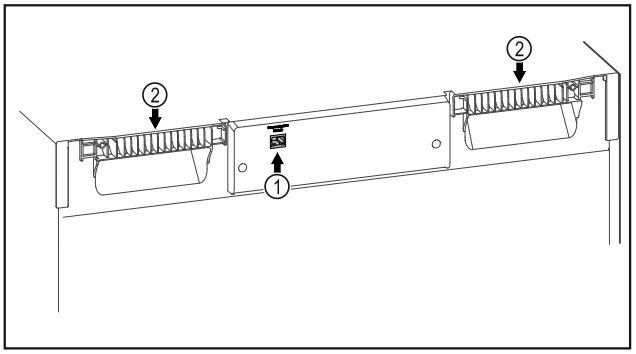

Fig. 2 Reprezentare exemplificativă

(1) Interfață LAN
(2) Ajutor de transport

2.3 Dotarea specială

Indicație
Puteți obține accesorii pentru apă prin intermediul serviciului pentru clienți (vezi 10.3 Centrul de service) și din magazinul Liebherr-Hausgeräte la home.liebherr.com/shop/de/deu/zubehor.html.

SmartModule
Puteți echipa aparatul cu un SmartModule. Este vorba despre o interfață WLAN și LAN pentru conexiunea între aparat și un sistem extern de documentare și alarmă ca de ex. dashboard-ul Liebherr SmartMonitoring. Dashboard-ul Liebherr SmartMonitoring nu este disponibil în toate țările. Verificați disponibilitatea prin intermediul codului QR (vezi 7.2.16 Conexiune-WLAN) , introducând modelul dumneavoastră.

2.4 Domeniul de utilizare al aparatului

Utilizarea conform destinației

Acest frigider/congelator este potrivit pentru depozitarea profesională a alimentelor refrigerate/congelate. Acest aparat nu este destinat pentru afișarea sau îndepărtarea alimentelor de către clienți.

Aparatul este conceput pentru utilizarea în spații închise.

Orice alt tip de utilizare este interzis.

Utilizarea eronată previzibilă

Următoarele modalități de utilizare sunt explicit interzise:

- Depozitare și răcire de:
  - Substanțe instabile chimic, inflamabile sau caustice
  - Medicamente, plasmă sanguină, preparate de laborator sau alte materiale și produse asemănătoare care intră sub incidența directivei pentru produse medicale 2007/47/CE
- Exploatarea în domenii cu pericol de explozie
- Utilizare în aer liber sau în zone cu umiditate și stropi de apă

Utilizarea improprie a aparatului duce la prejudicii sau alterarea mărfii depozitate.

Clasele de climă

Clasa de climă corespunzătoare aparatului dumneavoastră este indicată pe marca de fabricație.

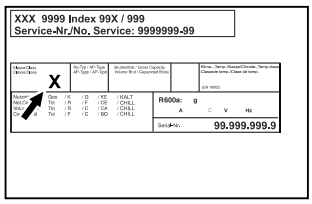

Fig. 3 Plăcuță de fabricație

(X) Această clasă climatică indică în ce condiții de mediu poate fi exploatat aparatul în siguranță.

Clasa climatică (X)	Temperatură max. a incintei	Umiditate rel. max. a aerului
3	+25 °C	60 %
4	+30 °C	55 %
5	+40 °C	40 %
7	+35 °C	75 %

Indicație

Temperatura minimă admisibilă a incintei în locul de instalare este de +10 °C.

În condiții limită, se poate forma un ușor condens pe ușa de sticlă (în funcție de dotare) și pe pereții laterali.

Reglaj recomandat al temperaturii:	
Clasa de temperatură (Z)	**Reglare temperatură**
L1	-18 °C
M1	+5 °C

2.5 Emisia sonoră a aparatului

Nivelul presiunii acustice a emisiilor evaluat după curba de filtrare A pe parcursul funcționării aparatului se situează sub 70 dB(A) (puterea acustică rel. 1 pW).

2.6 Conformitate

Etanșeitatea circuitului de agent frigorific este verificată. Aparatul corespunde dispozițiilor de securitate în vigoare.

Declarația de conformitate UE	
Producător/emitent:	LIEBHERR-HAUSGERÄTE LIENZ GMBH
Adresa:	A-9900 Lienz, Dr. Hans Liebherr Straße 1
Produsul desemnat este conform cu prevederile următoarelor directive și regulamente europene:	
(UE) 2019/2020, (UE) 2015/1095, (UE) 2015/1094, (UE) 2017/1369, 2006/42/CE, 2014/30/UE, 2009/125/CE, 2011/65/UE	
Textul complet al declarației de conformitate UE este disponibil la următoarea adresă de internet: www.liebherr.com	

2.7 Substanțe SVHC în conformitate cu regulamentul REACH

La următorul link puteți verifica dacă aparatul dvs. conține substanțe SVHC în conformitate cu regulamentul REACH: home.liebherr.com/de/deu/de/liebherr-erleben/nachhaltigkeit/umwelt/scip/scip.html

2.8 Baza de date EPREL

Începând cu 1 martie 2021 informațiile referitoare la identificarea consumului de energie și cerințele pentru ecodesign se găsesc în baza de date a produselor (EPREL). Sub următorul link https://eprel.ec.europa.eu/ ajungeți la baza de date a produselor. Aici vi se solicită introducerea identificatorului modelului. Identificarea modelului se găsește pe plăcuța de fabricație.

3 Instalarea și racordarea

3.1 Condiții de instalare

Condițiile de instalare sunt decisive pentru a vă asigura că puteți exploata aparatul dumneavoastră în siguranță, eficient și fără defecțiuni.

- Acordați atenție tuturor indicațiilor de securitate.
- Acordați atenție locului de instalare și poziției din cameră.

AVERTIZARE
Pericol de incendiu cauzat de instalarea improprie!
Dacă un cablu de rețea sau o fișă atinge partea posterioară a aparatului, vibrația aparatului poate deteriora cablul de rețea sau fișa, astfel încât să ducă la un scurtcircuit.
- ▶ Aveți în vedere să nu se întepenească niciun cablu de rețea sub aparat, dacă instalați aparatul.
- ▶ Instalați aparatul astfel încât acesta să nu atingă niciun ștecher sau cablu de rețea.
- ▶ Nu conectați aparate la prizele aflate în zona din spatele aparatului.
- ▶ Prizele sau barele distribuitoarelor multiple, precum și alte aparate electronice (ca de ex. transformatoare cu halogen) **nu** trebuie să fie amplasate și exploatate pe partea posterioară a aparatelor.

AVERTIZARE
Pericol de incendiu din cauza umezelii!
Atunci când componentele conducătoare de electricitate sau cablul de alimentare cu energie electrică devin umede, se poate cauza un scurtcircuit.
- ▶ Aparatul este conceput pentru utilizarea în spații închise. Nu utilizați aparatul în aer liber, în zone umede sau în apropierea surselor de apă.

AVERTIZARE
Scăpări de agent frigorific și ulei!
Incendiu. Agentul frigorific utilizat este ecologic, dar inflamabil. Uleiul conținut este, de asemenea, inflamabil. Scăpările de agent frigorific și de ulei se pot aprinde în cazul unei concentrații corespunzător de ridicate și în contact cu o sursă de căldură externă.
- ▶ Nu deteriorați conductele circuitului de agent frigorific și ale compresorului.

3.1.1 Loc de instalare

- Locul optim de instalare este o încăpere uscată și bine ventilată.
- Atunci când aparatul este montat într-o zonă foarte umedă, pe partea exterioară a aparatului se poate forma apă de condens.
  Aveți grijă să fie asigurate întotdeauna o ventilație și o aerisire corespunzătoare la locul de instalare.
- Cu cât este mai mult agent frigorific în aparat, cu atât mai mare trebuie să fie spațiul în care stă aparatul. În spații prea mici, în cazul unei scurgeri, poate apărea un amestec gaz-aer inflamabil. Pentru fiecare 8 g de agent frigorific, spațiul de instalare trebuie să fie de cel puțin 1 m^3. Informații privind agentul frigorific utilizat găsiți pe plăcuța de fabricație din interiorul aparatului.
- Podeaua de la locul de instalare trebuie să fie orizontală și netedă.

3.1.2 Poziție în cameră

- Nu amplasați aparatul expus la lumina directă a soarelui sau lângă un aparat de încălzire sau altele asemenea.
- Aparatul trebuie așezat întotdeauna cu partea din spate direct la perete.
- Utilizarea în zonele cu pericol de explozie este inadmisibilă.

3.2 Dimensiunile aparatului

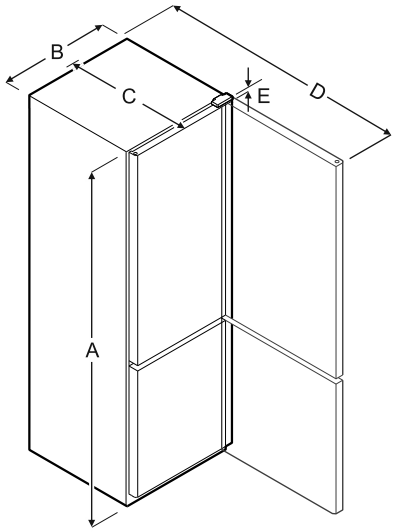

Fig. 4

Model	A	B	C	D	E
FCFCvg 4002	2044 mm	597 mm	654 mm	1203 mm	23 mm
FCFCvg 4032	2044 mm	597 mm	654 mm	1203 mm	23 mm
FCFvg 4002	2044 mm	597 mm	654 mm	1203 mm	23 mm

A = Înălțimea aparatului, inclusiv picioarele / roțile
B = lățimea aparatului fără mâner
C = Adâncimea aparatului fără mâner
D = Adâncimea aparatului cu ușa deschisă
E = Înălțimea balamalei

Model	Volum util
FCFCvg 4002	(vezi 2.2 Vedere de ansamblu a aparatului și dotărilor) Plăcuță de fabricație
FCFCvg 4032	
FCFvg 4002	

3.3 Transportarea aparatului

AVERTIZARE
Pericol de accidentare din cauza cioburilor de sticlă!*
În timpul transportului la o înălțime mai mare de 1500 m, geamurile de sticlă ale ușii se pot sparge. Bucățile de geam sparte au muchii ascuțite și pot provoca vătămări grave.
- ▶ Luați măsurile de protecție corespunzătoare.

AVERTIZARE
Pericol de vătămare și deteriorare cauzat de basculareaparatului!
- ▶ Aveți în vedere denivelările podelei și rampele la transportul aparatului.

* în funcție de model și dotări

3.3.1 Transportarea aparatului pentru prima punere în funcțiune

Asigurați-vă că sunt îndeplinite următoarele condiții necesare:

- ❑ Aparatul este ambalat.
- ❑ Aparatul este așezat vertical.

▶ Transportați aparatul cu ajutorul a două persoane.
▶ Dezambalați aparatul.

3.3.2 Transportarea aparatului după prima punere în funcțiune

Aveți în vedere instrucțiunile următoare, dacă doriți să transportați din nou sau să mutați aparatul după prima punere în funcțiune.

Asigurați-vă că sunt îndeplinite următoarele condiții necesare:

- ❑ Aparatul este golit.
- ❑ Aparatul este așezat vertical.
- ❑ Ușa este asigurată împotriva deschiderii nedorite.
- ❑ Căruciorul de extragere este asigurat împotriva deschiderii nedorite.

▶ Transportați aparatul cu ajutorul a două persoane.

După transport:
▶ Extrageți prin rotire picioarele reglabile de la aparat.
▶ Aliniați aparatul.

3.4 Despachetarea aparatului

▶ Verificați aparatul și ambalajul cu privire la daune din timpul transportului. Adresați-vă imediat către furnizori, în caz că presupuneți vreo daună. Nu racordați aparatul la alimentarea cu tensiune.
▶ Înlăturați toate materialele de ambalare de pe partea posterioară sau de pe pereții laterali ai aparatului, care pot împiedica instalarea în conformitate cu prescripțiile, respectiv ventilarea și aerisirea.

3.5 Schimbare opritor ușă

Sculă

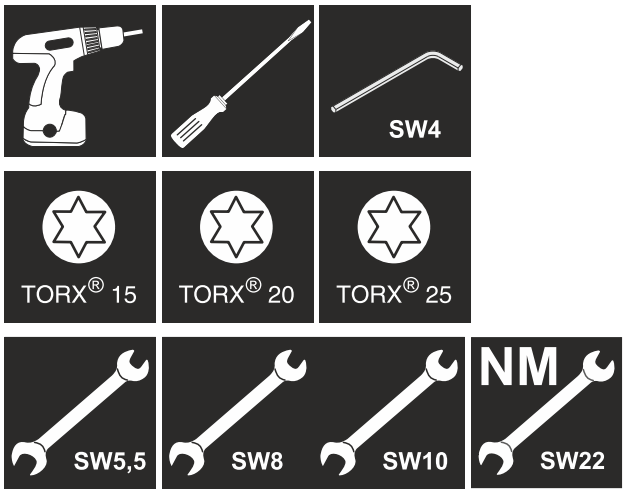

AVERTIZARE
Pericol de accidentare cauzat de schimbarea opritorului ușii necorespunzătoare!
▶ Încredințați schimbarea opritorului ușii personalului de specialitate.

AVERTIZARE
Pericol de accidentare și prejudicii materiale cauzate de masa ridicată a ușii!
▶ Executați conversia constructivă numai dacă puteți cără o masă de 25 kg.
▶ Executați conversia constructivă numai cu două persoane.

ATENȚIE
Piese conductoare electric!
Deteriorare a componentelor electrice.
▶ Deconectați ștecherul de la rețea înainte de a schimba opritorul ușii.

▶ Deschideți ușa.

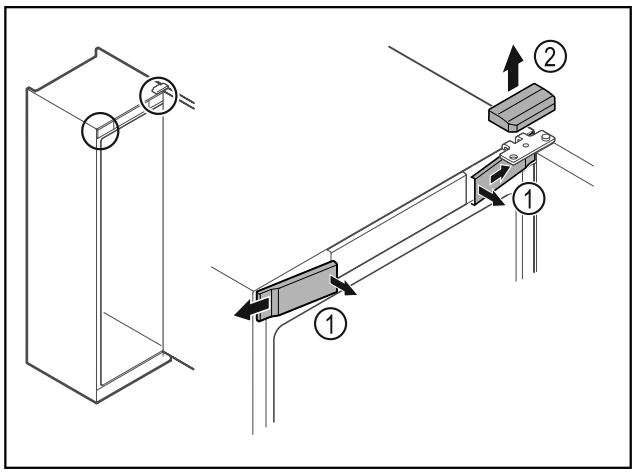

Fig. 5

▶ Deblocați apărătorile frontale din interior *Fig. 5 (1)* și detașați-le în lateral.
▶ Scoateți în sus *Fig. 5 (2)* apărătoarea.

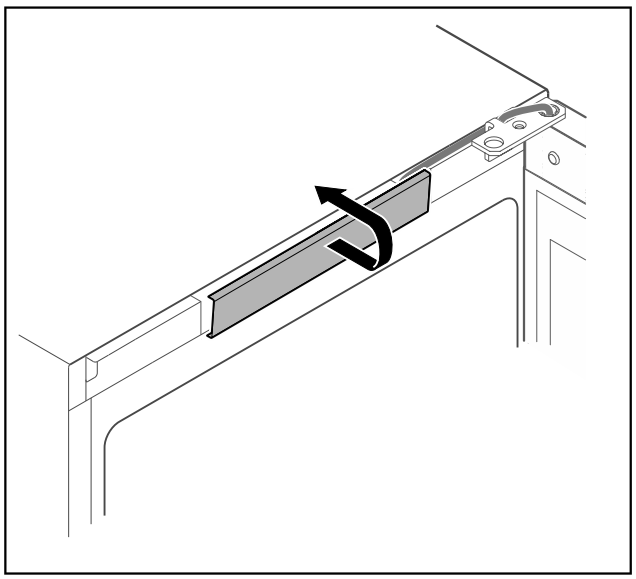

Fig. 6

▶ Deblocați apărătoarea centrală și detașați-o.

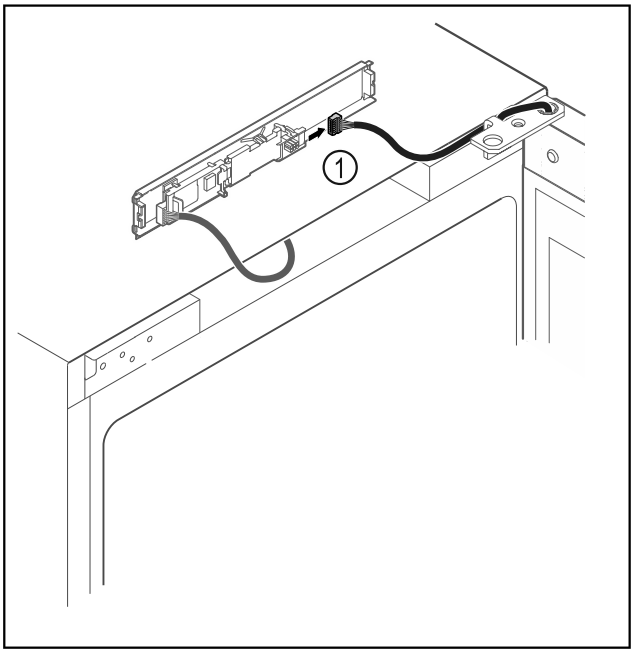

Fig. 7

▶ Scoateți fișa *Fig. 7 (1)* de la placa electronică.

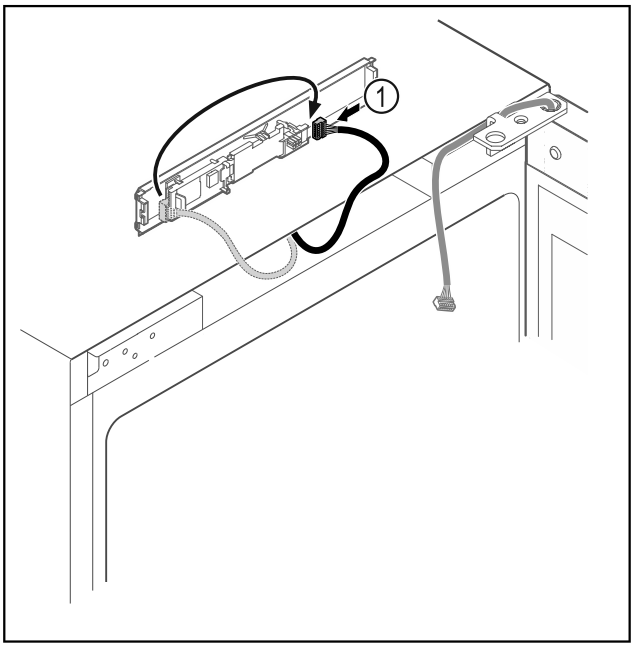

Fig. 8

▶ Schimbați poziția de introducere a fișei *Fig. 8 (1)* la placa electronică.

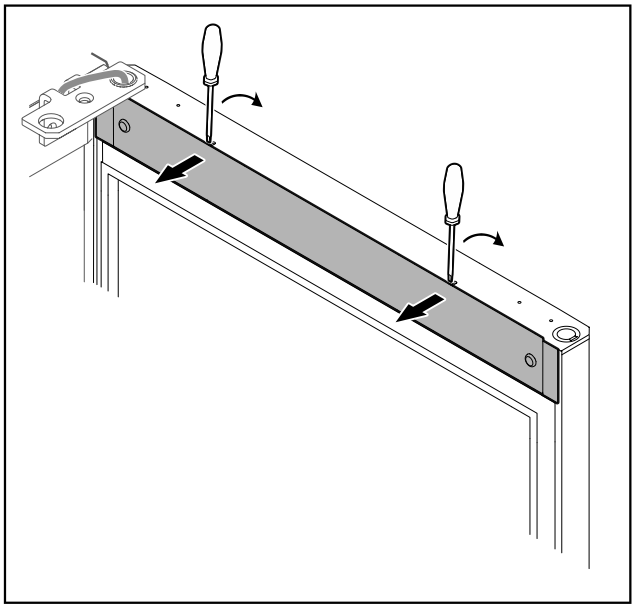

Fig. 9

▶ Deblocați apărătoarea cu o șurubelniță mică și detașați-o.

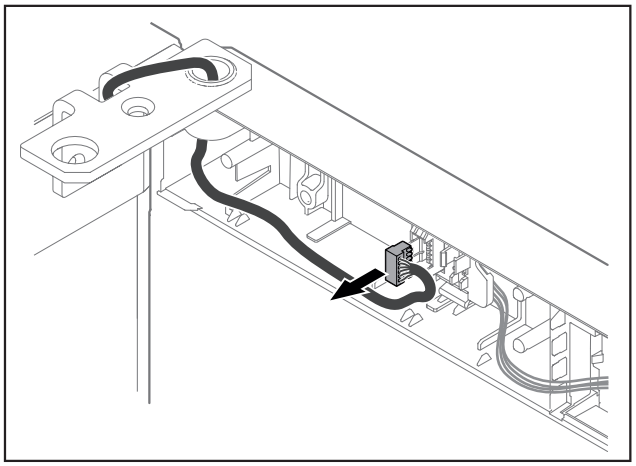

Fig. 10

▶ Îndepărtați fișa din suportul fișei.

-sau-

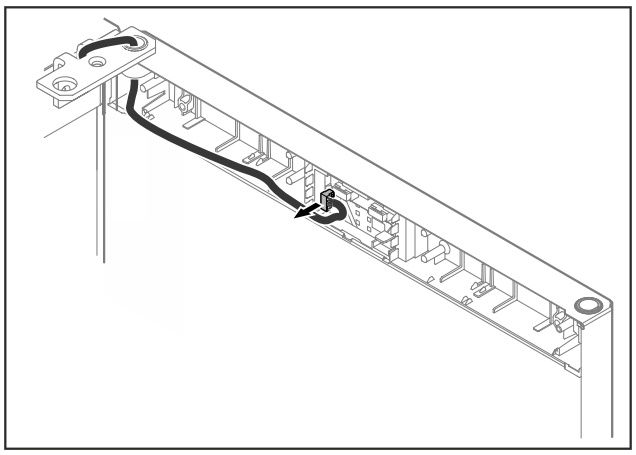

Fig. 11

▶ Îndepărtați fișa din placa electronică.

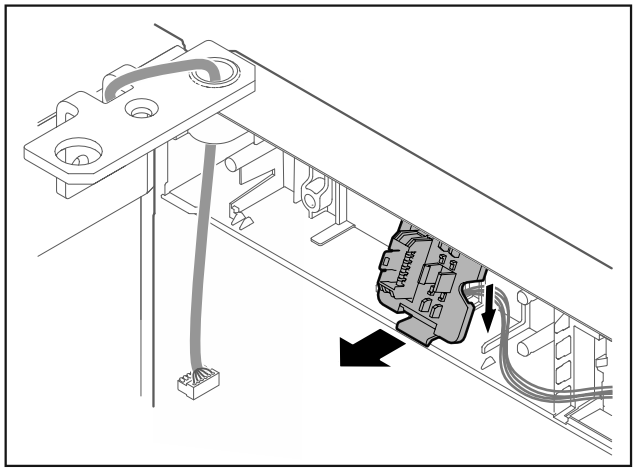

*Fig. 12 Poziția de montare a suportului fișei poate fi rotită cu 180°.**

▶ Deblocați suportul fișei.*

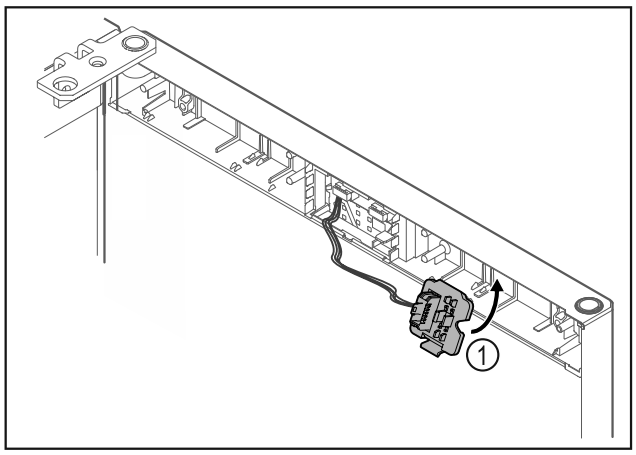

Fig. 13

▶ Fixați în poziție suportul fișei *Fig. 13 (1)* pe partea opusă.*

ATENȚIE
Pericol de accidentare din cauza ușii rabatante!
▶ Țineți ferm ușa.

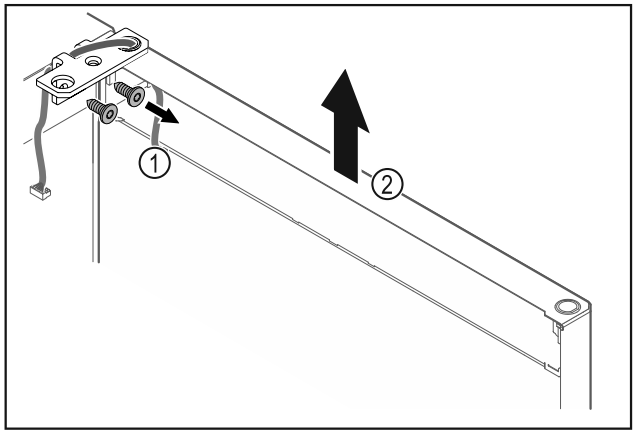

Fig. 14

▶ Deșurubați *Fig. 14 (1)* colțarul balamalei.
▶ Ridicați ușa inclusiv colțarul balamalei *Fig. 14 (2)* aproximativ 200 mm drept în sus și detașați-o.
▶ Depuneți ușa cu precauție pe un substrat moale.

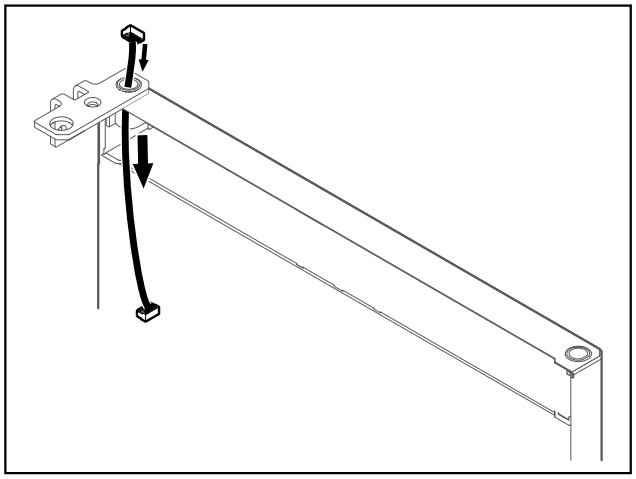

Fig. 15

▶ Extrageți cu precauție cablul.

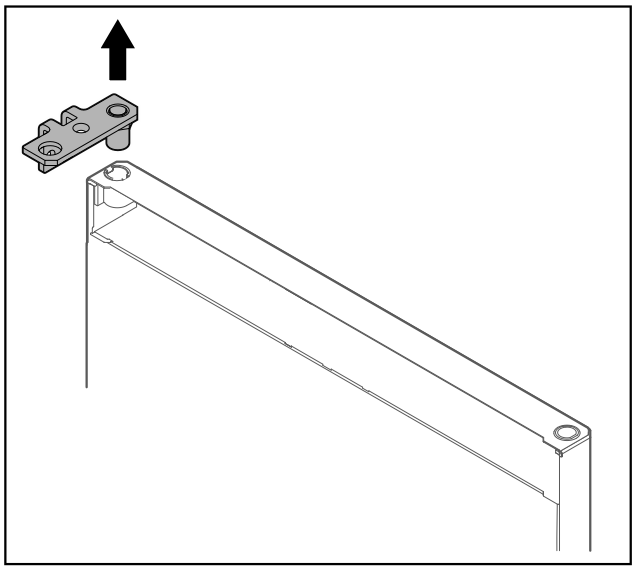

Fig. 16

▶ Extrageți colțarul balamalei.

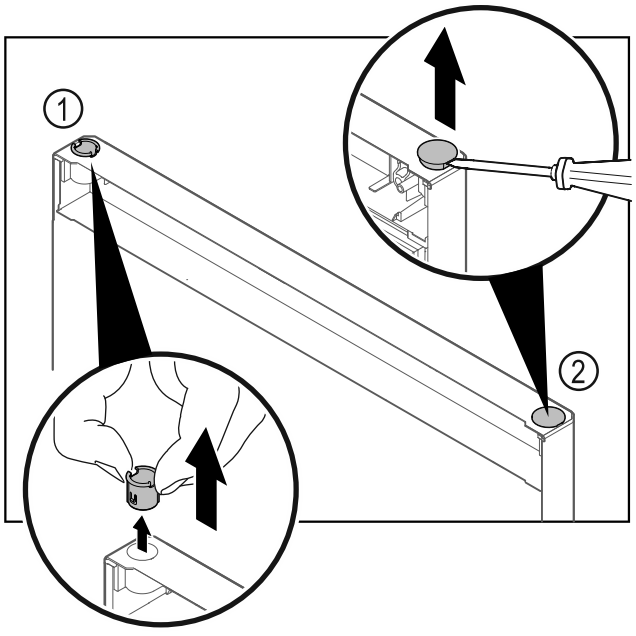

Fig. 17 Ușa frigiderului

▶ Extrageți bucșa balamalei *Fig. 17 (1)* cu degetele.
▶ Ridicați dopul de acoperire *Fig. 17 (2)* cu precauție cu o șurubelniță dreaptă și extrageți-l.

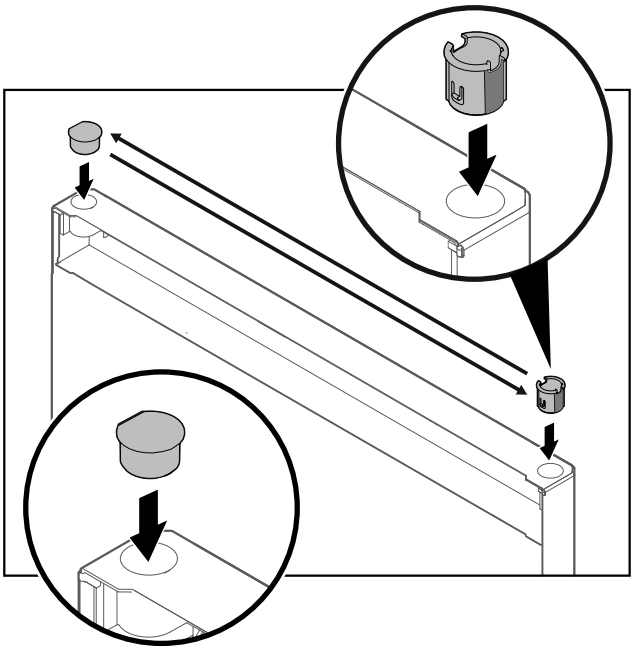

Fig. 18 Ușa frigiderului

▶ Introduceți bucșa balamalei și dopul de acoperire pe partea opusă (părțile aplatizate sunt orientate spre exterior).

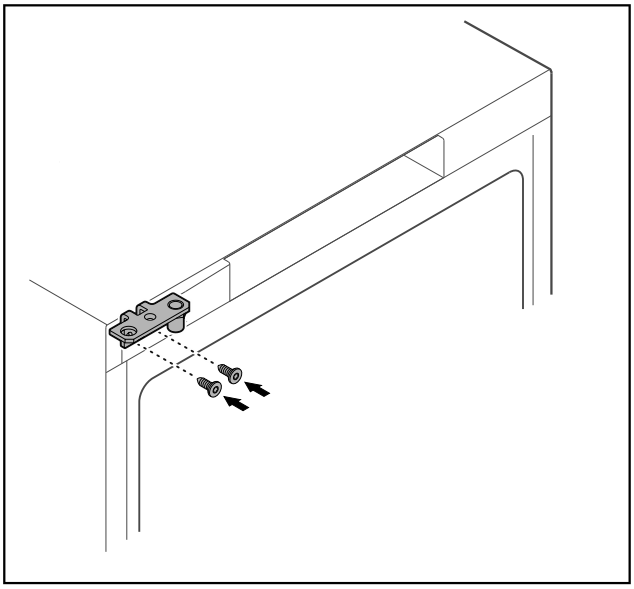

Fig. 19

▶ Mutați colțarul balamalei pe partea opusă.

AVERTIZARE

Pericol de accidentare și prejudicii materiale cauzate de ușa rabatantă!

▶ Strângeți bolțul de lagăr cu cuplul indicat.

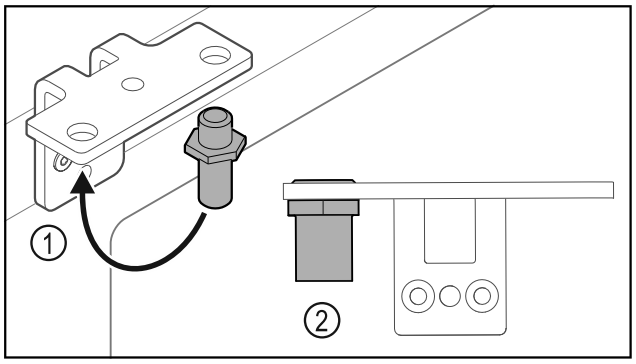

Fig. 20

▶ Mutați bolțul *Fig. 20 (1)* în colțarul balamalei.
▶ Strângeți bolțul *Fig. 20 (2)* cu **cuplul de 12 Nm**.
▶ Deșurubați din nou colțarul balamalei.

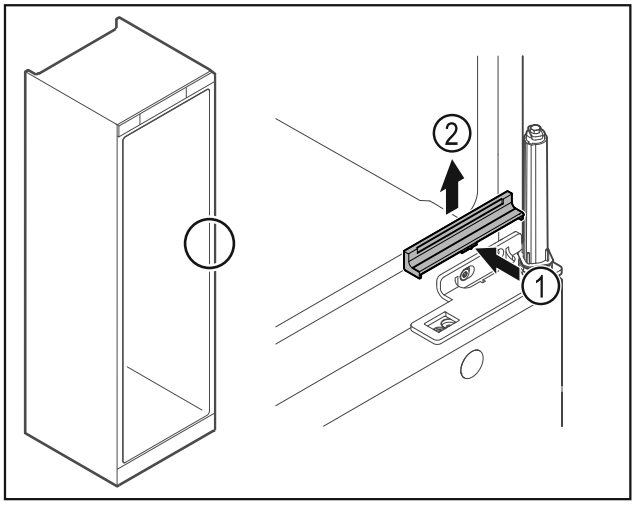

Fig. 21

▶ Apăsați apărătoarea *Fig. 21 (1)* ușor în centru și detașați-o în sus *Fig. 21 (2)*.

ATENȚIE

Pericol de accidentare cauzat de arcul tensionat!

▶ Nu dezasamblați sistemul de închidere al ușii *Fig. 22 (1)*.

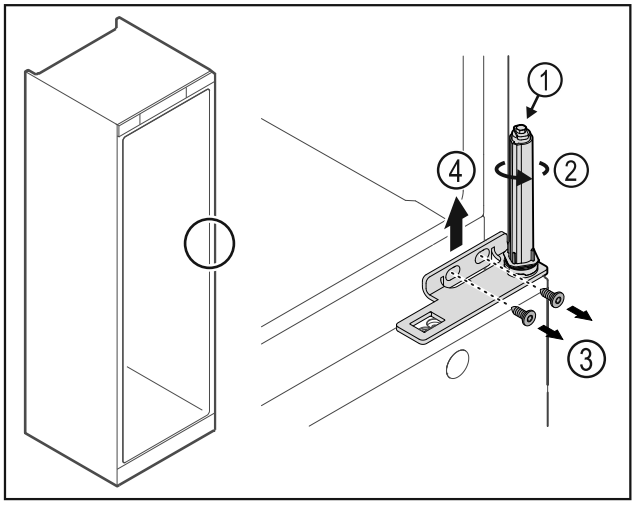

Fig. 22

▶ Rotiți *Fig. 22 (2)* sistemul de închidere, până când face clic.
▷ Pretensionarea de la sistemul de închidere este desfăcută.

Indicație

▶ Țineți ferm ușa.

▶ Desfaceți șuruburile *Fig. 22 (3)*, detașați colțarul balamalei în sus *Fig. 22 (4)*.

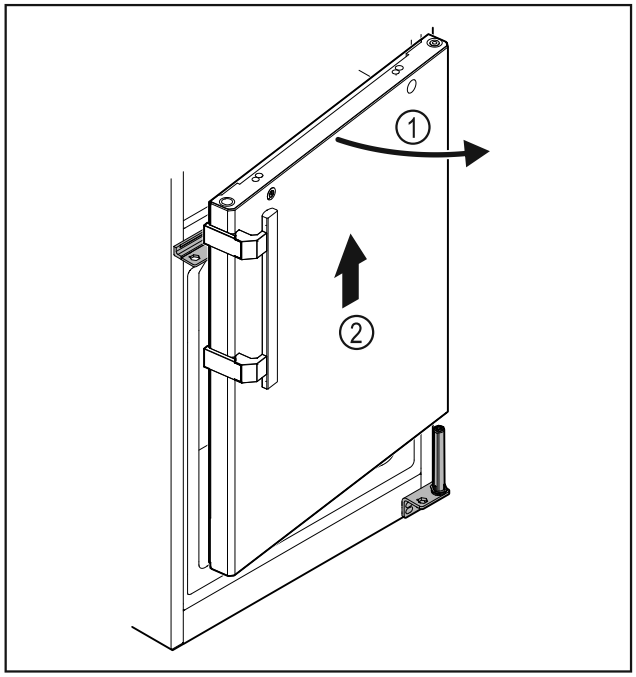

Fig. 23

▶ Deschideți ușor ușa *Fig. 23 (1)*, ridicați aproximativ 200 mm drept în sus și detașați-o *Fig. 23 (2)*.
▶ Depuneți ușa cu precauție pe un substrat moale.

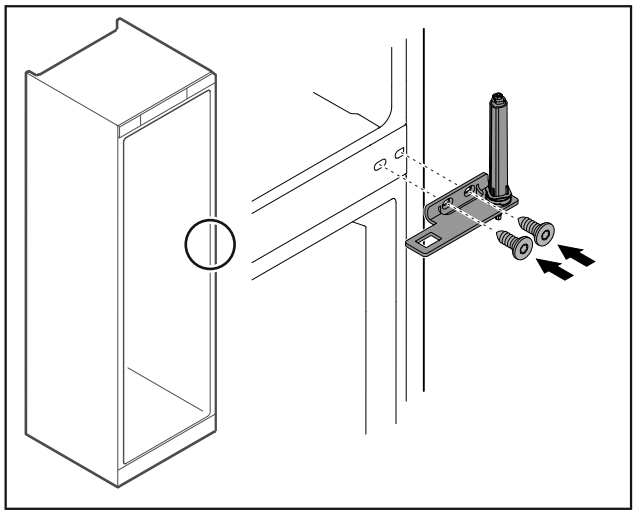

Fig. 24

▶ Înșurubați din nou colțarul balamalei.

Indicație
Trebuie să mutați mânerul de la cele două uși.

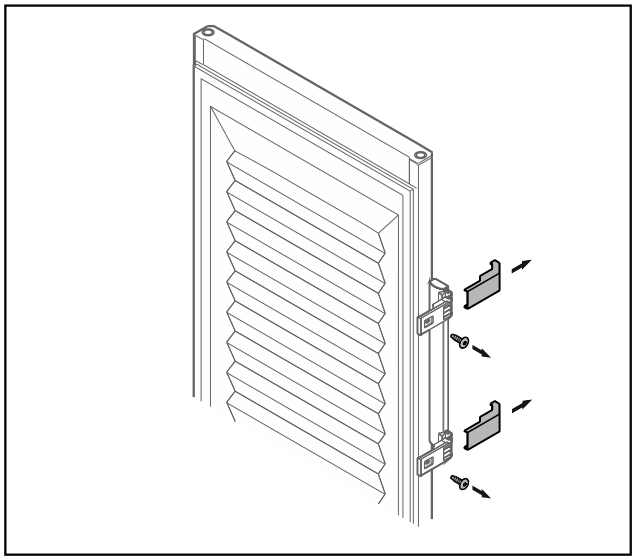

*Fig. 25 Ușă spumată**

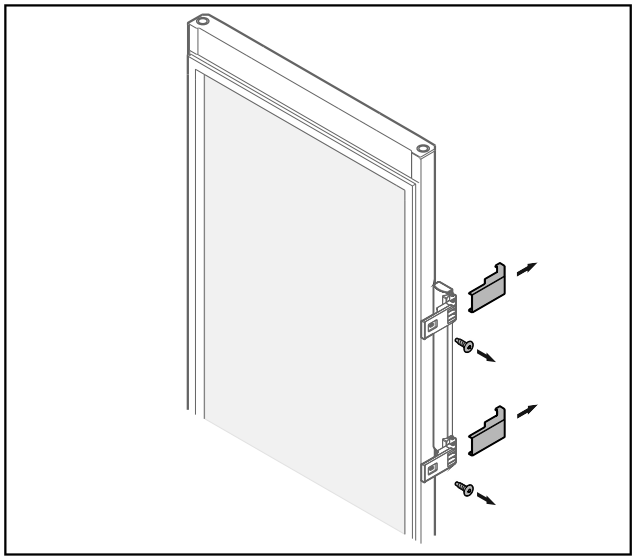

*Fig. 26 Ușă de sticlă**

▶ Detașați măștile.
▶ Deșurubați mânerul.

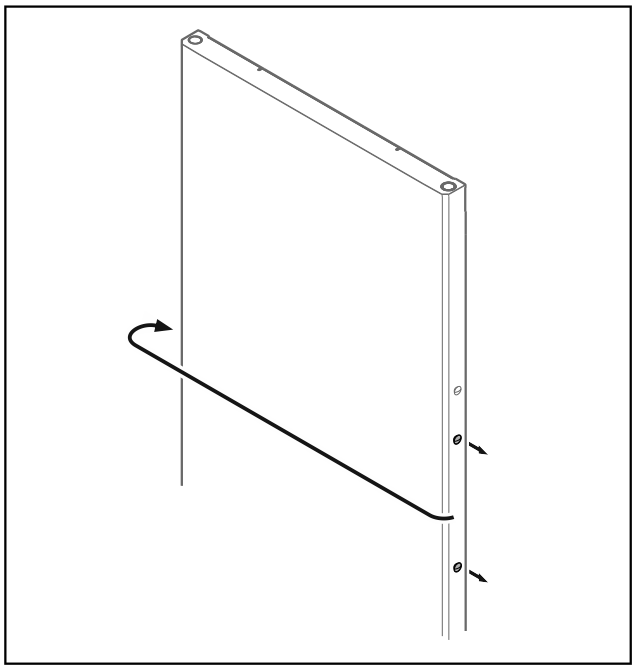

Fig. 27

▶ Mutați dopul pe partea opusă.

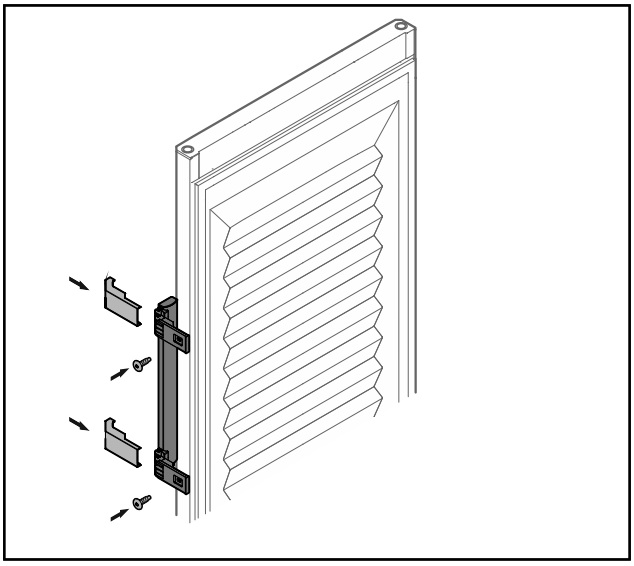

*Fig. 28 Ușă spumată**

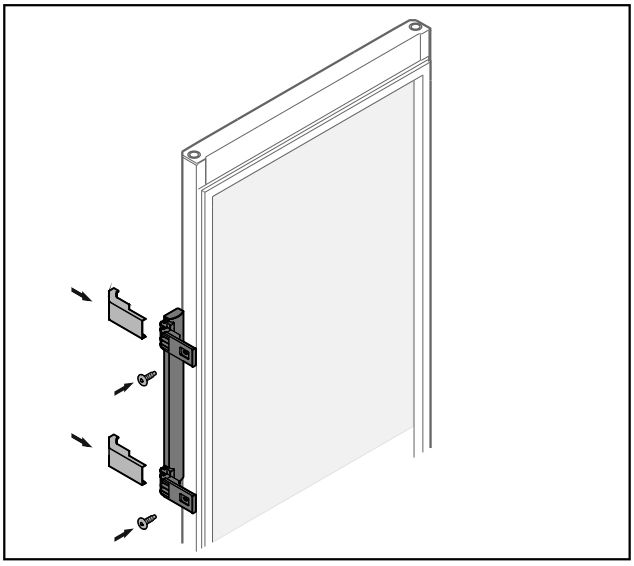

*Fig. 29 Ușă de sticlă**

▶ Înșurubați mânerul pe partea opusă.

▶ Atașați măștile.

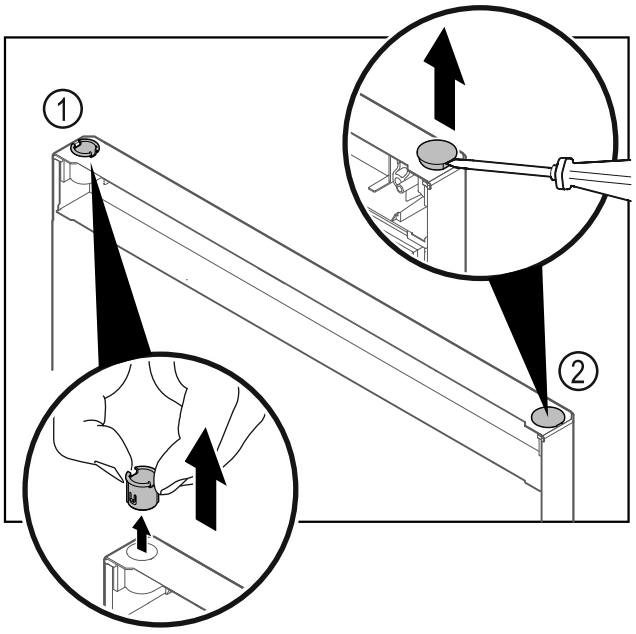

Fig. 30 Ușa congelatorului

▶ Extrageți bucșa balamalei *Fig. 30 (1)* cu degetele.

▶ Ridicați dopul de acoperire *Fig. 30 (2)* cu precauție cu o șurubelniță dreaptă și extrageți-l.

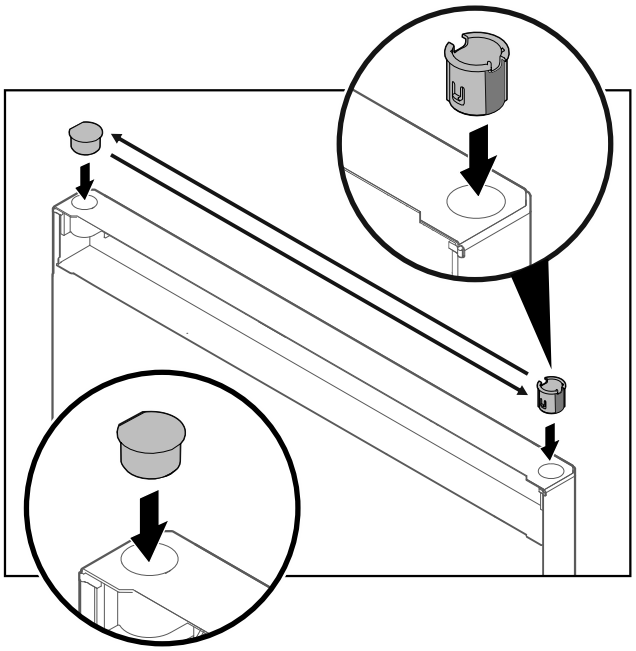

Fig. 31 Ușa congelatorului

▶ Introduceți bucșa balamalei și dopul de acoperire pe partea opusă (părțile aplatizate sunt orientate spre exterior).

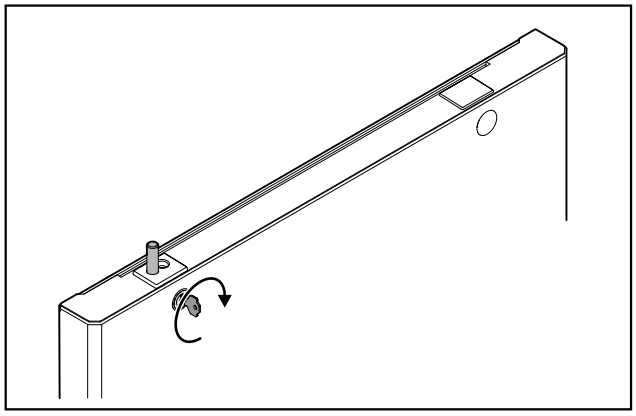

Fig. 32 Ușa congelatorului

▶ Blocați încuietoarea.

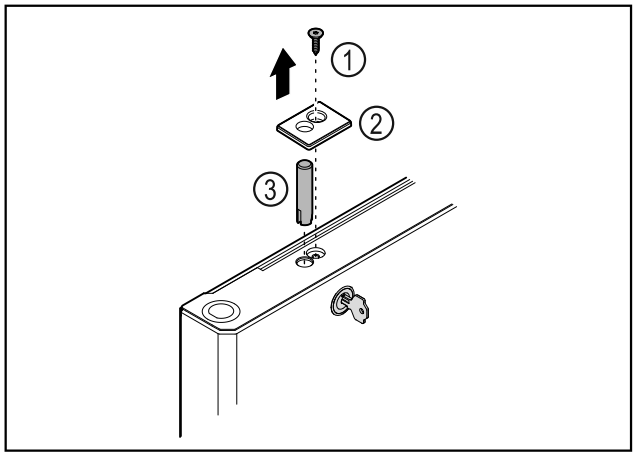

Fig. 33

▶ Îndepărtați șurubul *Fig. 33 (1)*.
▶ Deblocați apărătoarea *Fig. 33 (2)* cu o șurubelniță mică și detașați-o.
▶ Extrageți bolțul încuietoarei *Fig. 33 (3)*.

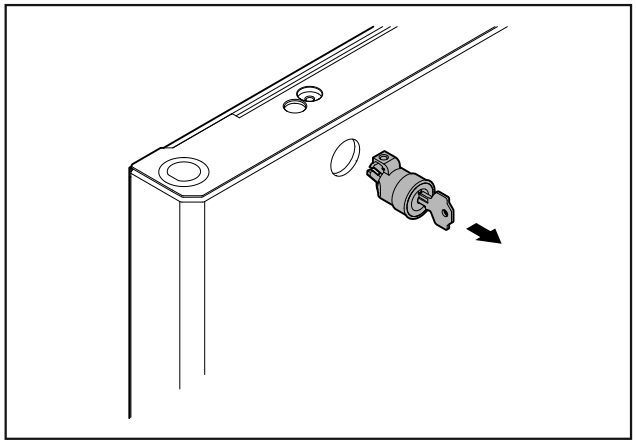

Fig. 34

▶ Extrageți încuietoarea.

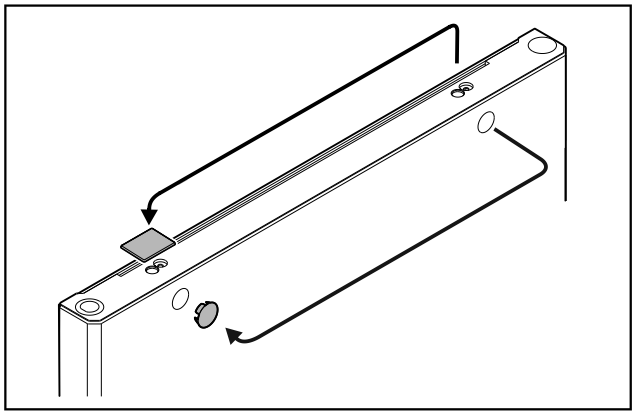

Fig. 35

▶ Mutați capacele pe partea opusă.

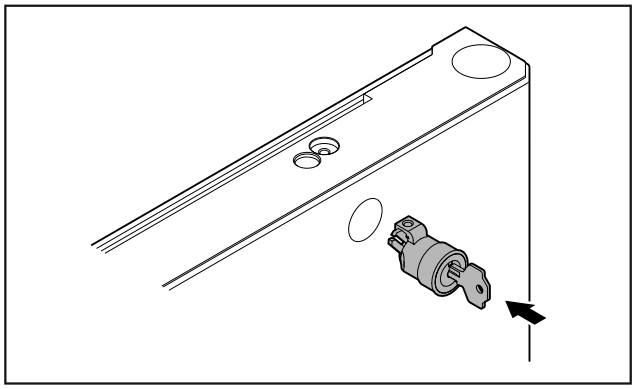

Fig. 36

▶ Introduceți încuietoarea.

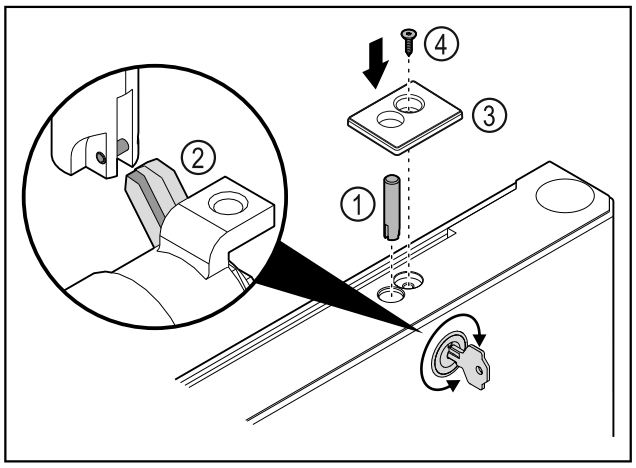

Fig. 37

▶ Introduceți bolțul încuietoarei *Fig. 37 (1)*.
▶ Rotiți ușor încuietoarea, astfel încât bolțul încuietoarei *Fig. 37 (2)* să se fixeze în poziție în canelura încuietoarei.
▶ Introduceți apărătoarea *Fig. 37 (3)*.
▶ Introduceți șurubul *Fig. 37 (4)*.

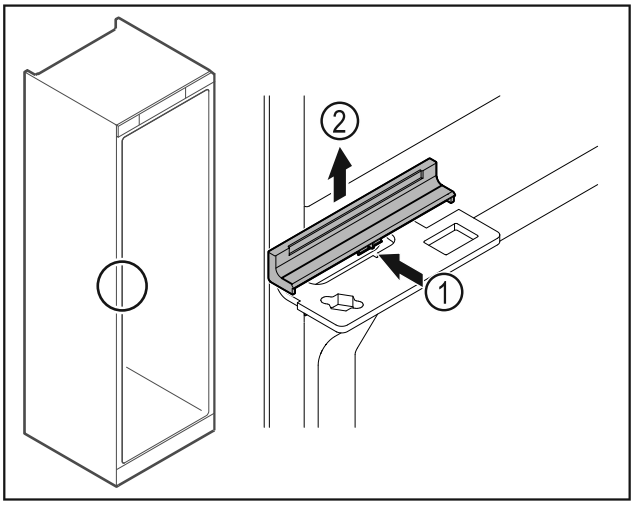

Fig. 38

▶ Apăsați apărătoarea *Fig. 38 (1)* ușor în centru și detașați-o în sus *Fig. 38 (2)*.

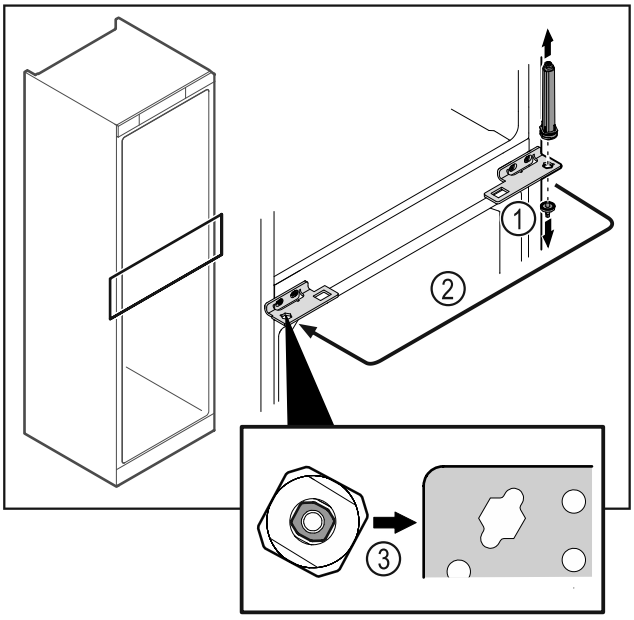

Fig. 39

▶ Deșurubați bolțul balamalei *Fig. 39 (1)*.
▶ Mutați sistemul de închidere al ușii *Fig. 39 (2)*.
▶ La utilizare aveți în vedere alinierea corectă a sistemului de închidere a ușii *Fig. 39 (3)*.

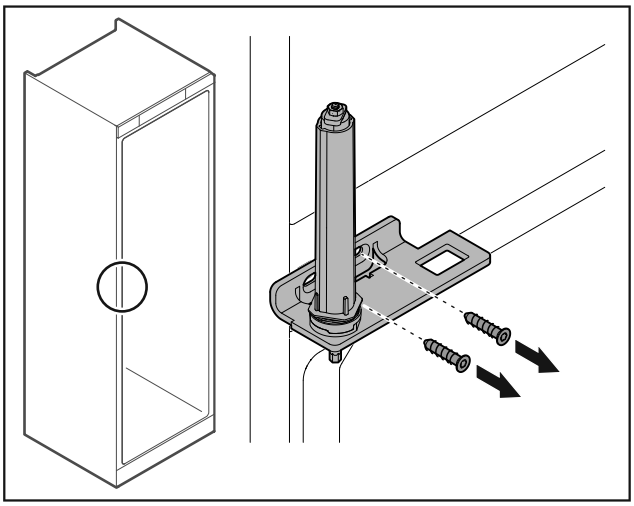

Fig. 40

▶ Deșurubați colțarul balamalei.

ATENȚIE
Pericol de accidentare cauzat de arcul tensionat!
▶ Nu dezasamblați sistemul de închidere al ușii *Fig. 41 (1)*.

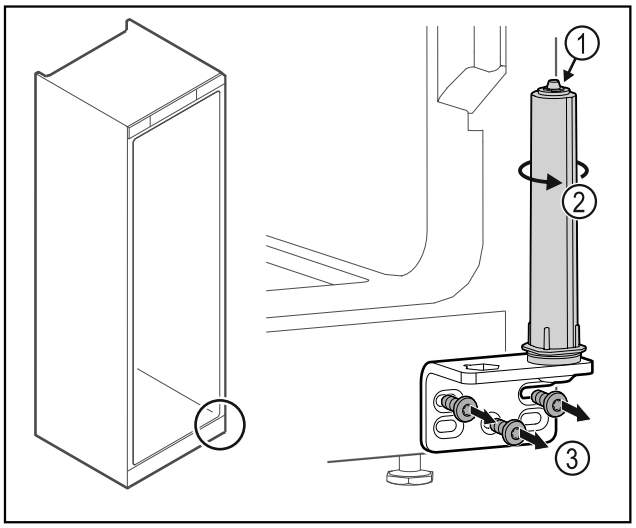

Fig. 41

▶ Rotiți *Fig. 41 (2)* sistemul de închidere, până când face clic.
▷ Pretensionarea de la sistemul de închidere este desfăcută.
▶ Deșurubați *Fig. 41 (3)* colțarul balamalei.

Indicație
Dispunere greșită a șaibelor de reglaj pe înălțime.
Este posibil să nu mai fie suficientă fixarea piulițelor.
▶ Șaiba trebuie să se fixeze în poziție pe partea inferioară a sistemului de închidere.

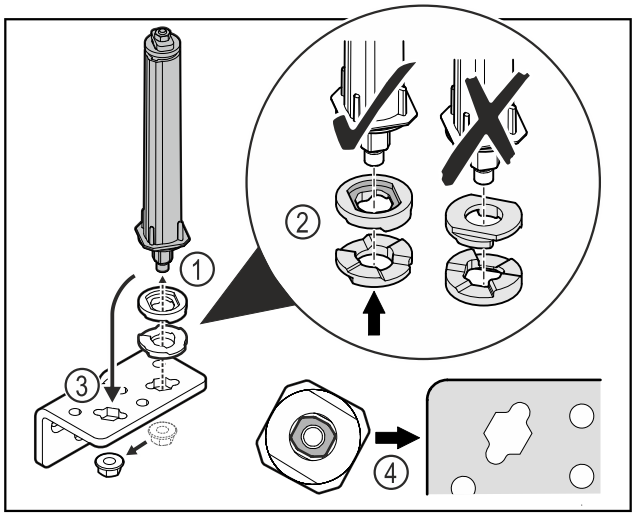

Fig. 42

▶ Desfaceți piulița și îndepărtați sistemul de închidere a ușii *Fig. 42 (1)*.
▶ Aveți în vedere alinierea corectă a șaibelor de reglaj pe înălțime *Fig. 42 (2)*.
▶ Mutați sistemul de închidere a ușii în colțarul balamalei și fixați cu piulița *Fig. 42 (3)*.
▶ La utilizare aveți în vedere alinierea corectă a sistemului de închidere a ușii *Fig. 42 (4)*.

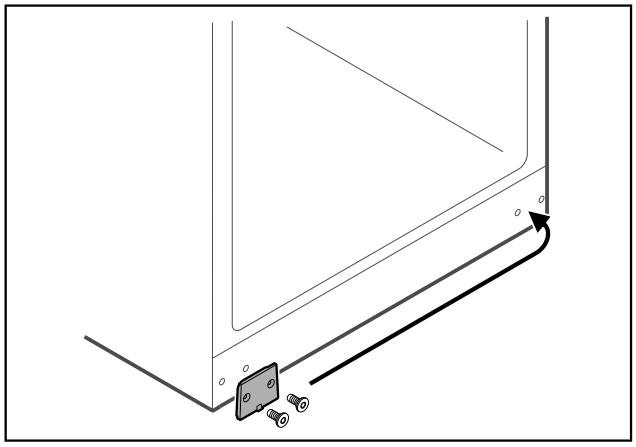

Fig. 43

▶ Mutați placa de mascare pe partea opusă.

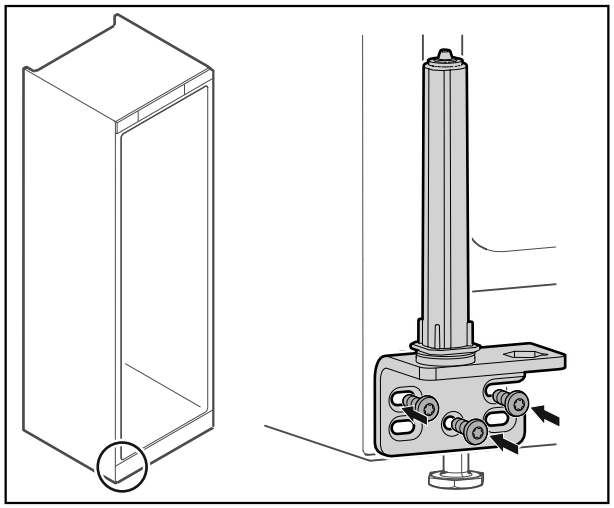

Fig. 44

▶ Înșurubați colțarul balamalei pe partea opusă.

Indicație

Alinierea și pretensionarea corectă este importantă pentru funcționarea sistemului de închidere.

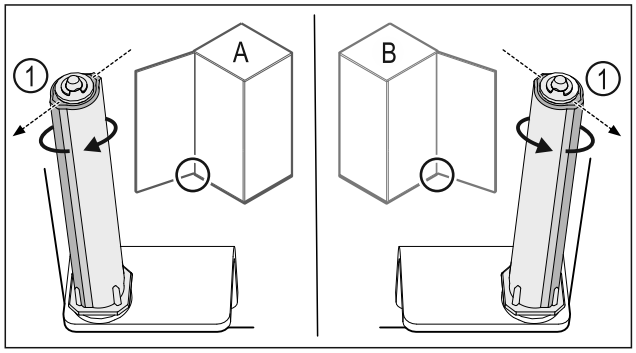

*Fig. 45 Opritorul din stânga (**A**) / opritorul din dreapta (**B**)*

▶ Rotiți sistemul de închidere până la rezistență, până când pragul sistemului de închidere *Fig. 45 (1)* este orientat spre exterior.

▷ Sistemul de închidere rămâne oprit automat în această poziție.

▷ Sistemul de închidere este aliniat și pretensionat.

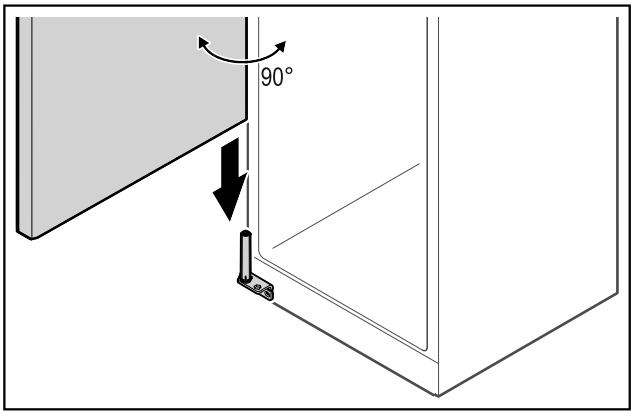

Fig. 46

▶ Ridicați ușa cu o a doua persoană de la podea și așezați-o pe sistemul de închidere.

Indicație

▶ Țineți ferm ușa.

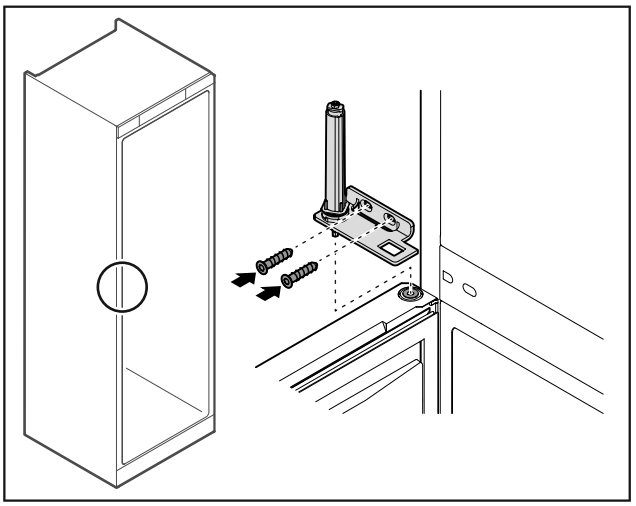

Fig. 47

▶ Înșurubați colțarul balamalei.

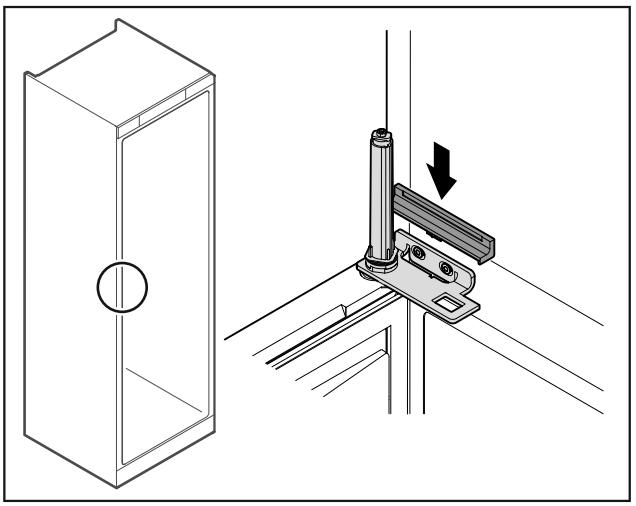

Fig. 48

▶ Fixați în poziție apărătoarea.

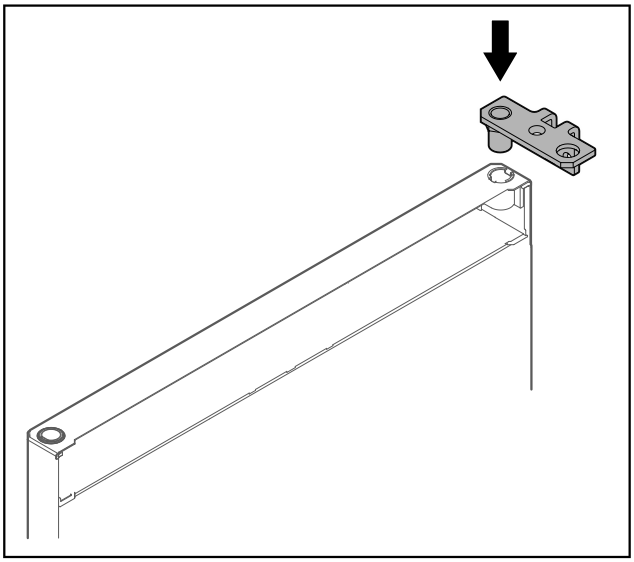

Fig. 49

▶ Introduceți colțarul balamalei în ușă.

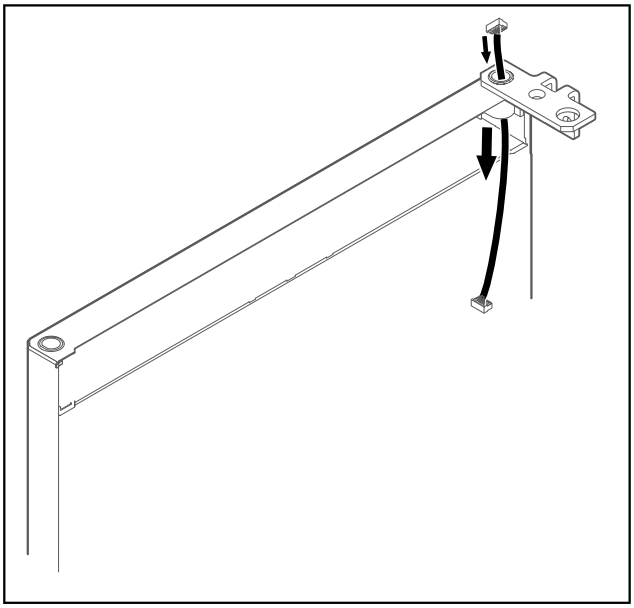

Fig. 50

▶ Introduceți cu precauție cablul.

ATENȚIE

Pericol de accidentare din cauza ușii rabatante!

▶ Țineți ferm ușa.

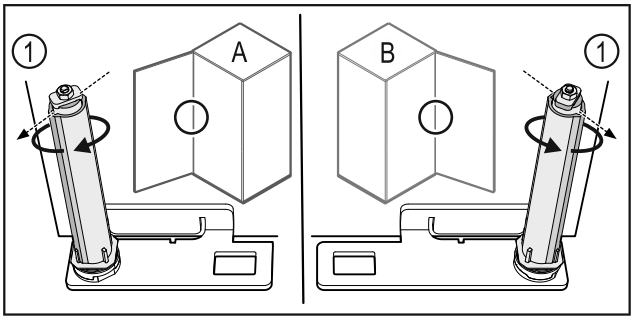

*Fig. 51 Opritorul din stânga (**A**) / opritorul din dreapta (**B**)*

▶ Rotiți sistemul de închidere până la rezistență, până când pragul sistemului de închidere *Fig. 51 (1)* este orientat spre exterior.

▷ Sistemul de închidere rămâne oprit automat în această poziție.

▷ Sistemul de închidere este aliniat și pretensionat.

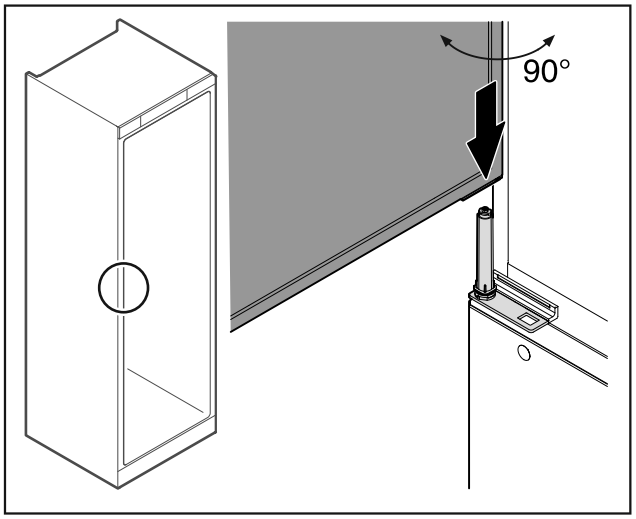

Fig. 52

▶ Ridicați ușa cu o a doua persoană de la podea.

▶ Așezați ușa la 90° în stare deschisă cu precauție pe sistemul de închidere.

ATENȚIE

Prejudicii materiale cauzate de montajul greșit!

▶ Nu strângeți cablul la montarea colțarului balamalei.

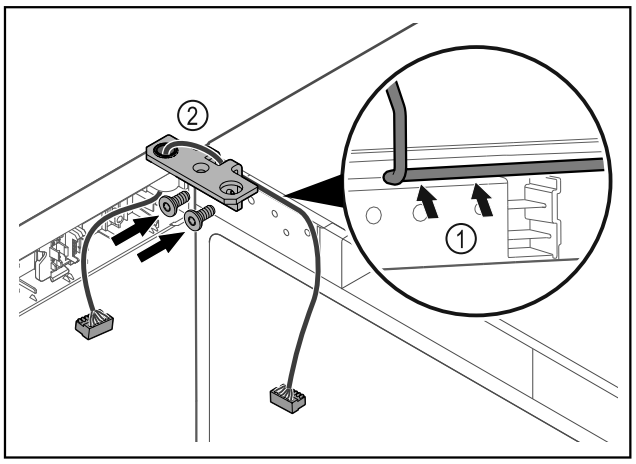

Fig. 53

▶ Dirijați cablul prin degajarea colțarului balamalei și dispuneți-l cu precauție *Fig. 53 (1)*.

▶ Înșurubați *Fig. 53 (2)* colțarul balamalei.

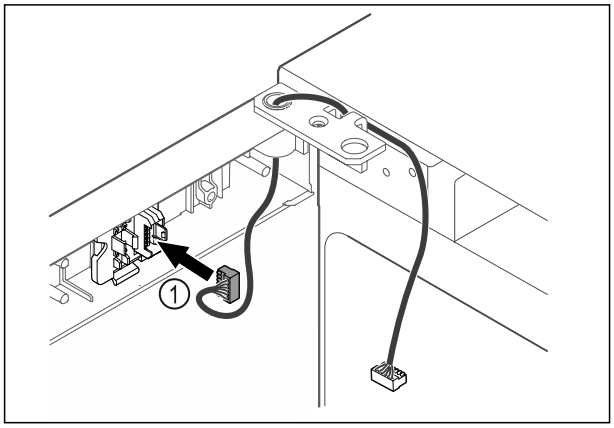

Fig. 54

▶ Introduceți fișa *Fig. 54 (1)* în suportul fișei.

-sau-

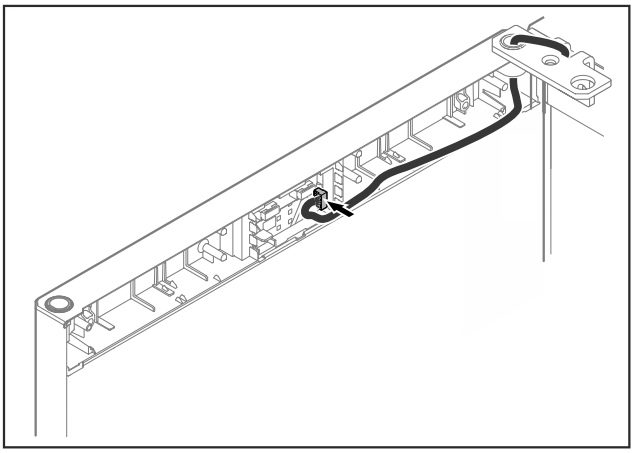

Fig. 55

▶ Introduceți fișa la placa electronică.

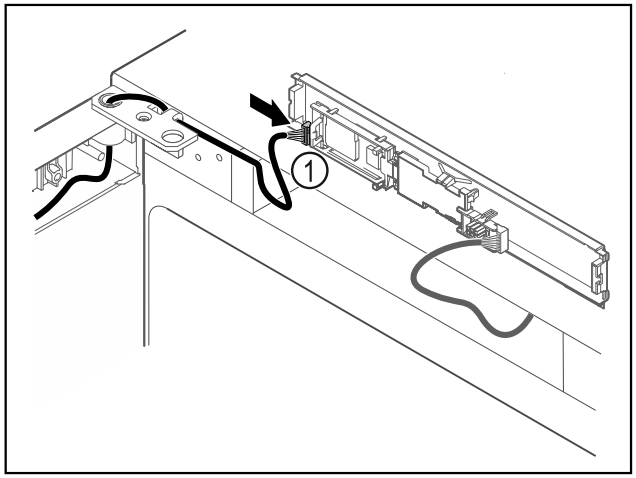

Fig. 56

▶ Introduceți fișa *Fig. 56 (1)* la placa electronică.

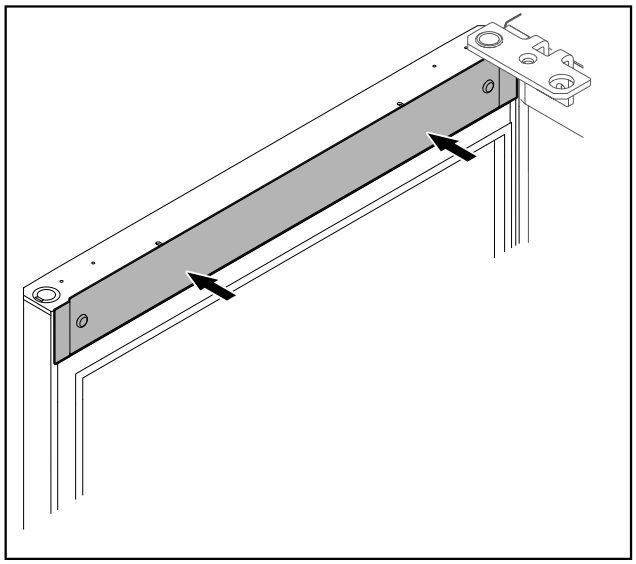

Fig. 57

▶ Aplicați capacul.

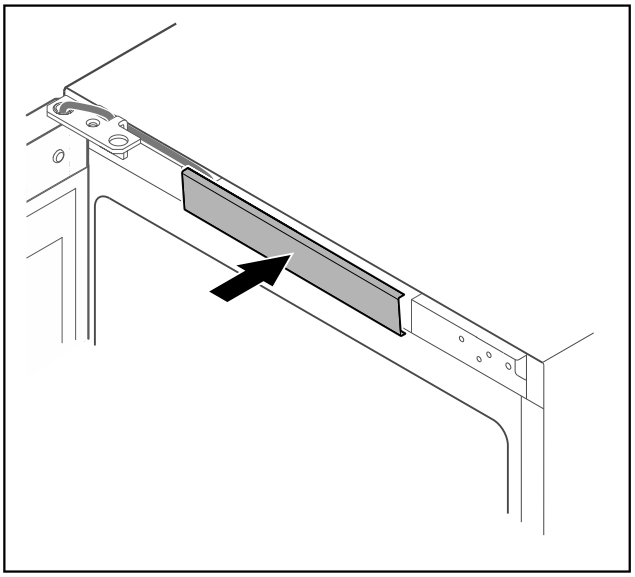

Fig. 58

▶ Fixați în poziție apărătoarea centrală.

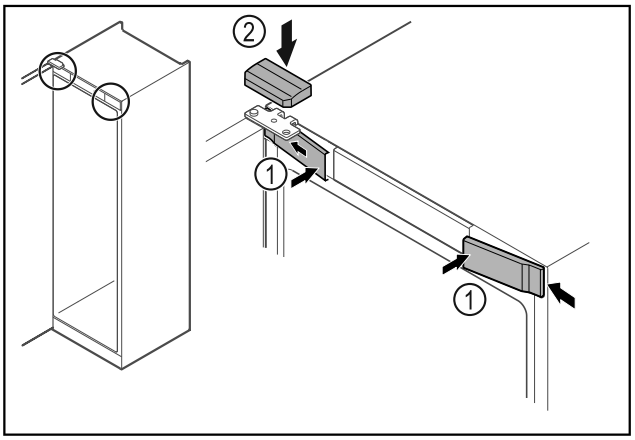

Fig. 59

▶ Acroșați apărătorile frontale *Fig. 59 (1)* lateral și fixați-le în poziție.
▶ Fixați în poziție apărătoarea superioară *Fig. 59 (2)* de sus.
▶ Închideți ușa.
▷ Opritorul ușii este schimbat.

3.6 Alinierea ușii

Dacă ușa nu este dreaptă, puteți ajusta ușa la colțarul balamalei.

Aliniați ușa frigiderului înainte de ușa congelatorului.

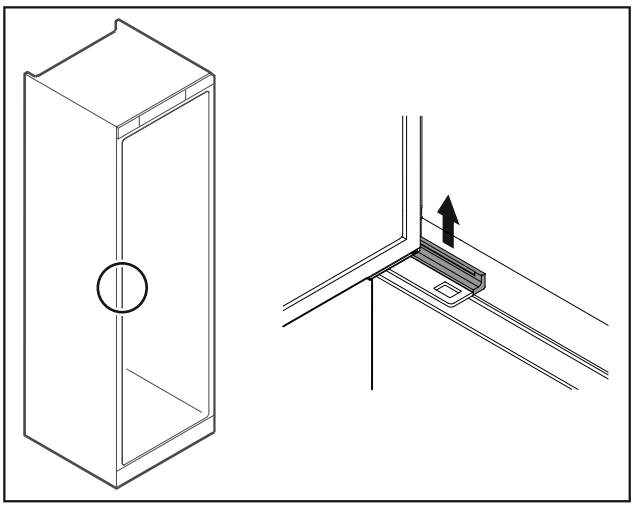

Fig. 60 Frigider

▶ Detașați apărătoarea.

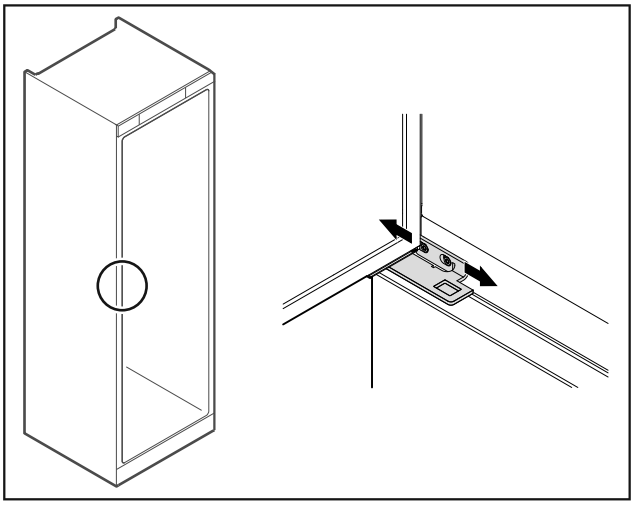

Fig. 61 Frigider

▶ Desfaceți ușor cele două șuruburi și împingeți ușa cu colțarul balamalei spre dreapta sau stânga.
▶ Strângeți ferm șuruburile.
▶ Aplicați capacul.

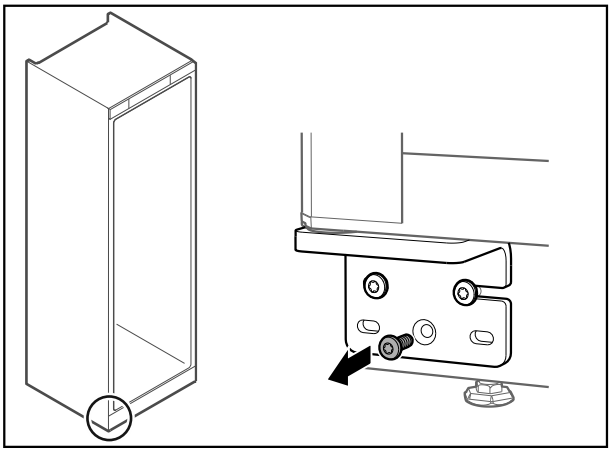

Fig. 62 Congelator

▶ Îndepărtați șurubul central de la colțarul balamalei inferior.

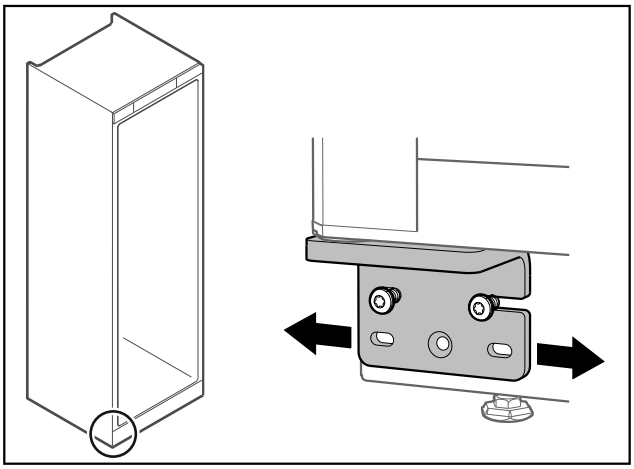

Fig. 63 Congelator

▶ Desfaceți ușor cele două șuruburi și împingeți ușa cu colțarul balamalei spre dreapta sau stânga.
▶ Strângeți ferm șuruburile până la opritor (șurubul central nu mai este necesar).
▷ Ușile sunt aliniate.

3.7 Montarea mânerului ușii

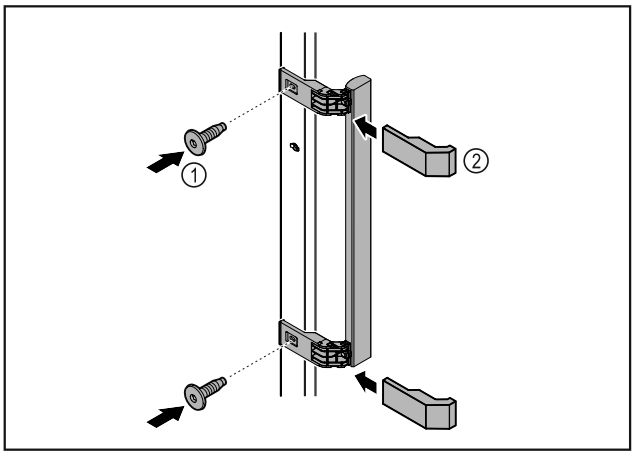

Fig. 64

▶ Atașați mânerul din pachetul de accesorii la ușă cu ajutorul șuruburilor incluse *Fig. 64 (1)*.
▶ Aplicați capacul *Fig. 64 (2)*.
▶ Introduceți dopul din pachetul de accesorii pe partea opusă. *

3.8 Instalarea aparatului

PRECAUȚIE
Pericol de vătămare sau de deteriorare a aparatului!
▶ Instalați aparatul cu 2 persoane.

PRECAUȚIE
Pericol de vătămare sau de deteriorare a aparatului!
Ușa se poate lovi de perete și poate fi astfel deteriorată. În cazul ușilor din sticlă, sticla deteriorată poate provoca vătămări!
▶ Protejați ușa contra lovirii de perete. Instalați pe perete opritoare de ușă, de exemplu opritoare din pâslă.

▶ Conectați toate componentele necesare (de exemplu, cablul de alimentare) la partea din spate a aparatului și ghidați-le în lateral.

Indicație
Cablurile pot fi deteriorate!
▶ Nu blocați cablul atunci când îl împingeți înapoi.

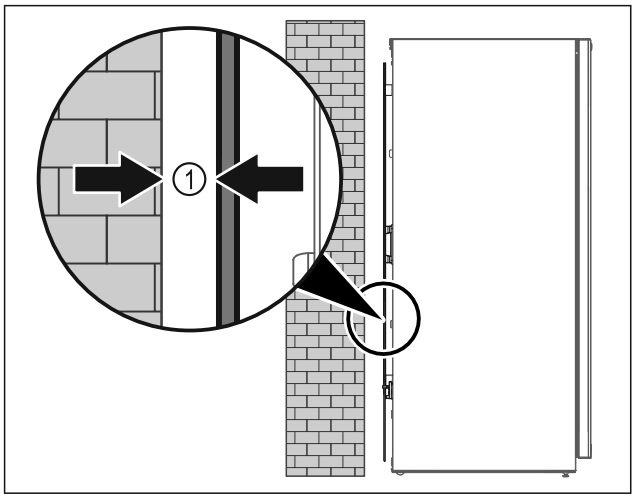

Fig. 65

▶ Instalați aparatul fie liber în încăpere sau direct la un perete cu o distanță minimă de 5 mm *Fig. 65 (1)*.

3.9 Alinierea aparatului

ATENȚIE
Deformare a corpului aparatului și ușa nu se închide.
▶ Aliniați aparatul pe orizontală și verticală.
▶ Egalizați denivelările podelei cu picioarele de poziționare.

AVERTIZARE
Reglarea necorespunzătoare a înălțimii piciorului reglabil! Vătămări grave sau mortale. Reglarea incorectă a înălțimii poate cauza slăbirea părții inferioare a piciorului reglabil și răsturnarea aparatului.
▶ Nu deșurubați prea mult piciorul reglabil.

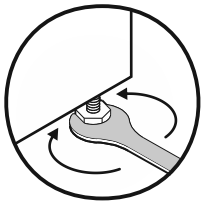

Fig. 66

Ridicați aparatul:
▶ Rotiți piciorul reglabil în sens orar.

Coborâți aparatui:
▶ Rotiți piciorul reglabil în sens antiorar.

3.10 Instalarea mai multor aparate

ATENȚIE
Pericol de deteriorare din cauza condensului dintre pereții laterali!
▶ Nu instalați aparatul direct lângă un alt frigider.
▶ Așezați aparatele la o distanță de 3 cm între ele.
▶ Așezați mai multe aparate unul lângă altul numai până la temperaturi de 35 °C și umiditatea aer 65 %.
▶ Dacă umiditatea este mai mare, măriți distanța dintre aparate.

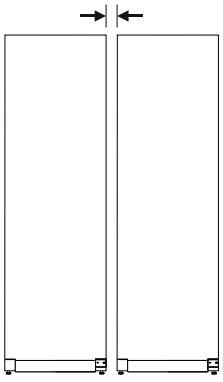

Fig. 67 Instalarea Side-by-Side

Indicație
Un kit side-by-side este disponibil ca accesoriu la centrul de service Liebherr. (vezi 10.3 Centrul de service)

3.11 După instalare

▶ Desprindeți foliile de protecție. *
▶ Curățați aparatul. (vezi 9.2 Curățarea aparatului)
▶ Dacă este necesar: Dezinfectați aparatul.
▶ Păstrați factura pentru a avea la dispoziție la servicii de revizie datele aparatului și ale comerciantului.

3.12 Evacuarea ambalajului la deșeuri

AVERTIZARE
Pericol de asfixiere din cauza materialului de ambalare și a foliilor!
▶ Nu lăsați copii să se joace cu materialul de ambalare.

Ambalajul este fabricat din materiale reciclabile:
- Carton ondulat/Carton
- Piese din polistiren expandat
- Folii și pungi din polietilenă
- Benzi de legare din polipropilenă
- Rame de lemn fixate cu cuie și geam de polietilenă*

▶ Predați materialul de ambalare la un centru de colectare oficial.

3.13 Racordarea aparatului la alimentarea electrică

AVERTIZARE
Pericol de electrocutare și vătămare din cauza aparatului deteriorat sau a conductorului de legătură la rețea deteriorat!
Pericol de moarte și vătămări prin tăiere. Dacă aparatul sau conductorul de legătură la rețea au fost deteriorate în timpul transportului, puteți suferi un electrocutare fatală. De asemenea, puteți suferi tăieturi la piesele deteriorate ale carcasei aparatului.
▶ Verificați dacă aparatul și conductorul de legătură la rețea sunt deteriorate după transport.
▶ Nu utilizați în niciun caz aparatul dacă acesta sau conductorul de legătură la rețea sunt deteriorate.
▶ Luați legătura cu centrul de service.

Racordați aparatul cu ajutorul conductorului de racord la rețea livrat separat la rețeaua electrică. Conductorul de racord la rețea are la un capăt o mufă de putere redusă și la celălalt capăt o fișă de rețea.

Asigurați-vă că sunt îndeplinite următoarele condiții necesare:
- Aparatul și conductorul de racord la rețea sunt nedeteriorate.
- Aparatul este instalat în conformitate cu prevederile. (vezi 3.7 Montarea mânerului ușii)
- Cerințele privind racordul electric sunt respectate.
- Cotele privind racordul în conformitate cu prevederile sunt cunoscute și respectate.
- Tensiunea rețelei și frecvența corespund indicațiilor de pe plăcuța de fabricație.
- Priza este legată la pământ conform prescripțiilor și protejată printr-o siguranță electrică.
- Curentul de declanșare a siguranței se situează între 10 A și 16 A.
- Priza este ușor accesibilă și nu se află în spatele aparatului.

ATENȚIE
Pericol de deteriorare cauzat de funcționarea improprie!
Deteriorare componentelor electrice ale aparatului.
- ▶ Utilizați exclusiv conductorul de legătură la rețea din pachetul de livrare.
- ▶ Conductorul de legătură la rețea prea scurt: Comandați un conductorul de legătură la rețea prin intermediul centrului de service. (vezi 10.3 Centrul de service)

AVERTIZARE
Pericol de incendiu cauzat de racordarea improprie!
Provocare de arsuri.
Deteriorări la aparat.
- ▶ Nu utilizați cabluri prelungitoare.
- ▶ Nu utilizați bare de distribuție.

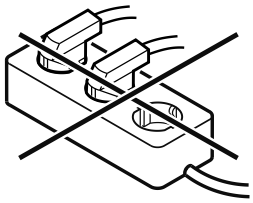

ATENȚIE
Pericol de deteriorare cauzat de racordarea improprie!
Deteriorări la aparat.
- ▶ Nu racordați aparatul la invertoare, ca de ex. instalații fotovoltaice și generatoare pe benzină.

- ▶ Racordați fișa de rețea a conductorului de racord la rețea la alimentarea cu tensiune. Aveți în vedere stabilitatea fișei de rețea în priză.
- ▷ Simbolul Standby apare pe display.
- ▷ Dacă în interval de 60 secunde nu se realizează nicio acțiune: Simbolul Standby se estompează sau dispare.
- ▷ Aparatul este racordat. Pentru prima punere în funcțiune a se vedea capitolul următor sau instrucțiunile de utilizare.

4 Modul de funcționare al display-ului Touch

Operați aparatul dumneavoastră cu display-ul Touch. Cu display-ul Touch (în continuare denumit display) selectați funcțiile aparatului prin atingere. Dacă nu executați nicio acțiune pe display timp de 10 secunde, afișajul sare fie la meniul de rang superior sau direct înapoi la afișajul de status.

4.1 Navigarea și explicitarea simbolurilor

În figuri sunt utilizate diferite simboluri pentru navigarea cu display-ul. Următorul tabel descrie aceste simboluri.

Simbol	Descriere
	**Apăsați săgeata de navigare spre înainte:** Navigați în continuare în meniul unu.
	**Apăsați săgeata de navigare spre înapoi:** Săriți înapoi în meniul unu.
	**Apăsați săgeata de navigare spre înapoi timp de 3 secunde:** Săriți înapoi în meniul principal sau din meniul de setări la afișajul de status.
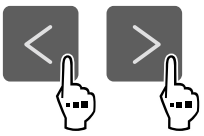	**Apăsați de mai multe ori succesiv săgeata pentru navigare:** Navigați în meniu până la funcția dorită.
	**Apăsați simbolul de confirmare:** Activați/dezactivați funcția. Deschideți submeniul.
	**Apăsați simbolul de confirmare în combinație cu simbolul Înapoi:** Săriți înapoi un nivel de meniu.
	**Săgeată cu ceas:** Durează mai mult de 10 secunde, până când apare următorul afișaj pe display.
	**Săgeată cu indicarea timpului:** Durează timpul indicat, până când apare următorul afișaj pe display.
	**Deschideți simbolul "Meniu de setări":** Navigați la meniul de setări și deschideți-l. Dacă este necesar: Navigați în meniul de setări la funcția dorită. (vezi 4.2.1 Deschidere meniu de setări)
	**Deschideți simbolul "Meniu extins":** Navigați la meniul extins și deschideți-l. Dacă este necesar: Navigați în meniul extins la funcția dorită. (vezi 4.2.2 Deschidere meniu extins)
Nicio acțiune într-un interval de 10 secunde	Dacă nu executați nicio acțiune pe display timp de 10 secunde, afișajul sare fie la meniul de rang superior sau direct înapoi la afișajul de status.
Deschideți ușa și închideți-o din nou	Dacă deschideți și închideți din nou ușa, afișajul sare direct înapoi la afișajul de status.

Observație: Figurile display-ului sunt reprezentate cu noțiuni în engleză.

4.2 Meniuri

Funcțiile aparatului sunt distribuite în meniuri diferite.

Meniu	Descriere
Meniu principal	Dacă conectați aparatul, vă aflați automat în meniul principal. De aici navigați la cele mai importante funcții ale aparatului, la meniul de setări și la meniul extins.
 Meniu de setări	Meniul de setări conține funcții suplimentare ale aparatului pentru setarea aparatului dumneavoastră. (vezi 4.2.1 Deschidere meniu de setări)
 Meniul extins	Meniul extins conține funcții speciale ale aparatului pentru setarea aparatului dumneavoastră. Accesul la meniul extins este protejat prin codul numeric **1 5 1**. (vezi 4.2.2 Deschidere meniu extins)

4.2.1 Deschidere meniu de setări

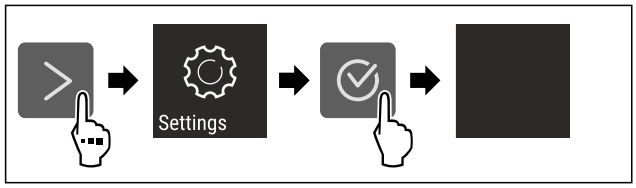

Fig. 68 Reprezentare exemplificatoare

▶ Executați pașii de acțiune conform figurii.
▷ Meniul de setare este deschis.
▶ Dacă este necesar: Navigați la funcția dorită.

4.2.2 Deschidere meniu extins

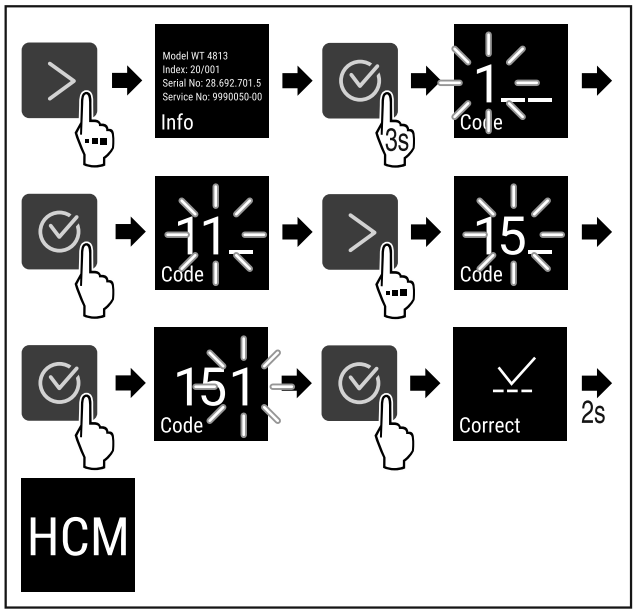

*Fig. 69 Accesul cu codul numeric **151***

▶ Executați pașii de acțiune conform figurii.
▷ Meniul extins este deschis.
▶ Dacă este necesar: Navigați la funcția dorită.

4.3 Mod de repaus

Dacă nu atingeți display-ul timp de 1 minut, acesta trece în modul de repaus. În modul de repaus este atenuată luminozitatea afișajului.

4.3.1 Încheiere mod de repaus

▶ Apăsați o tastă oarecare de navigare.
▷ Modul de repaus este încheiat.

5 Punere în funcțiune

5.1 Pornirea aparatului (prima punere în funcțiune)

Asigurați-vă că sunt îndeplinite următoarele condiții necesare:

- Aparatul este configurat și conectat.
- Toate benzile adezive, foliile adezive și de protecție, precum și siguranțele de transport din și de la aparat sunt îndepărtate.

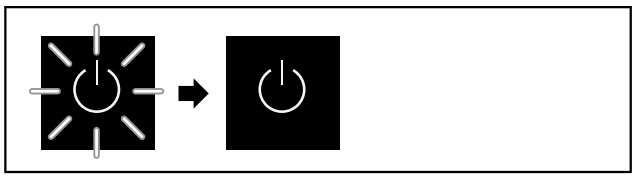

Fig. 70 Reprezentare exemplificativă

Simbolul Standby clipește până când se încheie procesul de pornire.

Pe afișaj apare simbolul Standby.

În cazul în care aparatul este livrat cu setările din fabrică, la punerea în funcțiune trebuie mai întâi selectată mai întâi limba ecranului.

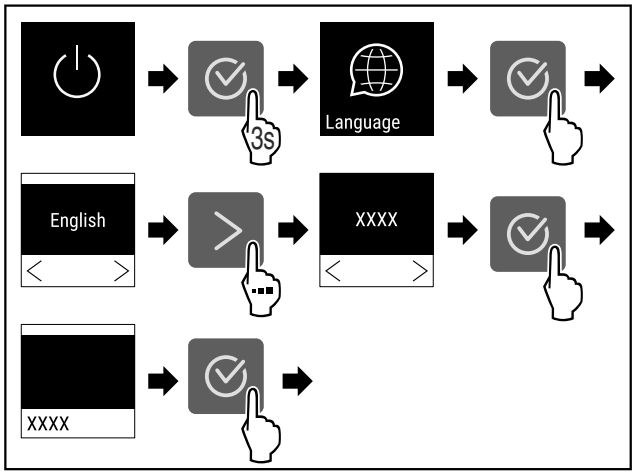

Fig. 71

▶ Executați pașii de acțiune conform figurii.



Fig. 72

▷ Aparatul este pornit de îndată ce temperatura apare pe afișaj.
▷ Indicatorul de temperatură se aprinde intermitent până când se atinge temperatura reglată.

6 Depozitare

6.1 Indicații privind depozitarea

Indicație
Nerespectarea acestor prevederi poate conduce la alterarea alimentelor.

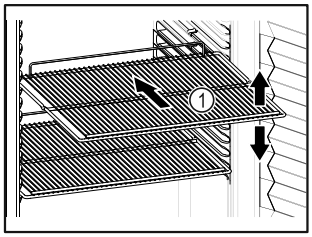

Fig. 73 Reprezentare exemplificativă

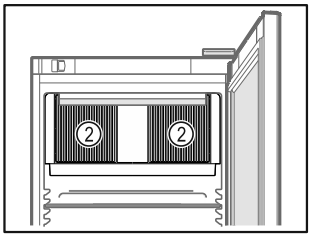

Fig. 74

Aveți în vedere la depozitare:

- ❑ Dacă polițele *Fig. 73 (1)* pot fi mutate, adaptați-le în funcție de înălțime.
- ❑ Respectați încărcarea maximă. (vezi 10.1 Date tehnice)
- ❑ Nu încărcați aparatul decât după ce a fost atinsă temperatura de depozitare (respectarea lanțului de frig).
- ❑ Păstrați libere fantele de ventilație *Fig. 74 (2)* ale suflantei de recirculare a aerului din interior.
- ❑ Nu este permis ca produsele refrigerate să atingă peretele posterior.
- ❑ Produsele refrigerate nu ies peste suprafețele de depunere.
- ❑ Păstrați lichidele în recipiente închise.
- ❑ Ambalați carnea crudă sau peștele crud în recipiente curate, închise. Acest lucru împiedică carnea sau peștele să atingă alte alimente sau să se scurgă pe acestea.
- ❑ Depozitați produsele refrigerate la distanță unele de altele, astfel încât aerul să circule bine.
- ❑ Nu este permis ca produsele refrigerate să depășească reperul pentru stivă. 
  Acest lucru este important pentru o circulație adecvată a aerului și pentru o distribuție uniformă a temperaturii în tot compartimentul interior.

6.2 Intervale de depozitare

Ca valoare orientativă pentru durata de depozitare, este valabil termenul de valabilitate specificat pe ambalaj.

7 Deservire

7.1 Elementele de operare și de afișare

Afișajul oferă o prezentare rapidă a stării actuale a aparatului, a setării temperaturii, a stării funcțiilor și a setărilor, precum și a mesajelor de alarmă și de eroare.

Operarea are loc cu ajutorul săgeților de navigare și a simbolului de confirmare.

Funcțiile pot fi activate sau dezactivate și valorile de setare pot fi modificate.

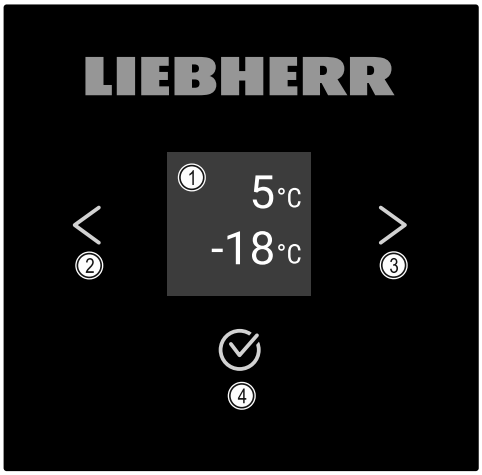

Fig. 75 Afișaj

(1) Afișaj de stare
(2) Săgeată de navigare spre înapoi
(3) Săgeată de navigare înainte
(4) Confirmare

7.1.1 Afișaj de stare

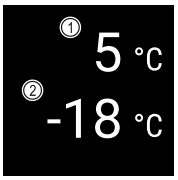

Fig. 76 Afișaj de stare

(1) Temperatură frigider
(2) Temperatură congelator

Afișajul de stare arată temperatura și este afișajul de ieșire. De acolo se realizează navigarea la funcții și setări. Afișajul de stare poate afișa diferite simboluri de afișare.

7.1.2 Simboluri de afișare

Simbolurile de afișare oferă informații despre starea actuală a aparatului.

Simbol	Starea aparatului
	**Standby** Aparatul este oprit.
	**Simbolul Standby pulsatoriu** Aparatul pornește.
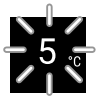	**Temperatura pulsatorie** Temperatura țintă nu a fost încă atinsă. Aparatul se răcește la temperatura setată.
	**Indicator de temperatură** Aparatul afișează temperatura setată.
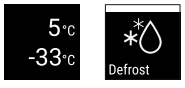	**Simbol de afișare alternantă a temperaturii/Defrost cu bară albă** Aparatul este în dezghețare manuală

*** în funcție de model și dotări**

Simbol	Starea aparatului
	**D pe afișaj** Aparatul este în modul demo.
	**Re amintire întreținere** Intervalul de timp setat a expirat.
	**Memorie de date completă** Memoria de date (999 de ore) este plină. Cele mai vechi date vor fi suprascrise de acum încolo.
	**Simbol intermitent** O eroare este încă activă.
	**Simbol de eroare** Aparatul este în stare de eroare.
	**Bară albă în partea de jos** Submeniul
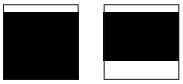	**Bară albă în partea de sus** Valoare presetată, setare activă sau valoare activă
	**Bară crescătoare** Apăsați tasta timp de 3 secunde pentru a activa setarea.
	**Bară descrescătoare** Apăsați butonul timp de 3 secunde pentru a dezactiva setarea.

Simboluri ale afișajului de stare

7.1.3 Semnale acustice

Se emite un semnal sonor în următoarele cazuri:

- Atunci când o funcție sau o valoare este confirmată.
- Atunci când o funcție sau o valoare nu poate fi activată sau dezactivată.
- Imediat ce apare o eroare.
- În cazul unui mesaj de alarmă.

Tonurile de alarmă pot fi activate și dezactivate în meniul pentru clienți.

7.2 Funcțiile aparatului

7.2.1 Indicații referitoare la funcțiile aparatului

Funcțiile aparatului sunt setate din fabricație, astfel încât aparatul dumneavoastră să fie complet funcțional.

Înainte să modificați, activați sau dezactivați funcțiile aparatului asigurați-vă că sunt îndeplinite următoarele condiții necesare:

- ❑ Ați citit și înțeles descrierile referitoare la modul de funcționare al display-ului. (vezi 4 Modul de funcționare al display-ului Touch)
- ❑ V-ați familiarizat cu elementele de operare și afișare ale aparatului dumneavoastră. (vezi 7.1 Elementele de operare și de afișare)

7.2.2 Pornirea și oprirea aparatului 

Această setare permite pornirea și oprirea întregului aparat.

Pornirea aparatului

Fără DemoMode activat:

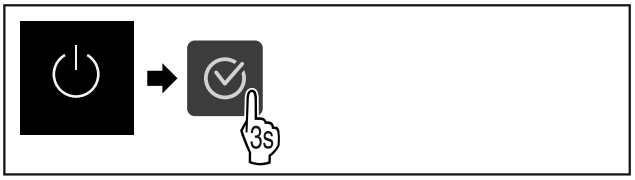

Fig. 77

▶ Executați pașii de acțiune conform figurii.

Cu DemoMode activat:

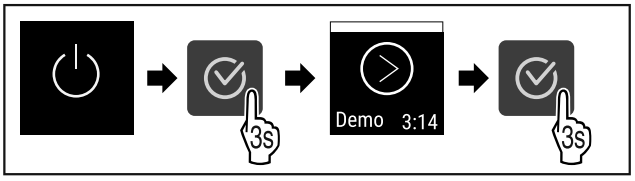

Fig. 78

▶ Executați pașii de acțiune conform figurii.

Indicație
Dezactivați DemoMode înaintea expirării cronometrului.

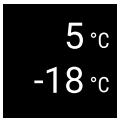

Fig. 79

▷ Indicarea temperaturii apare pe afișaj.

Oprirea aparatului



Fig. 80

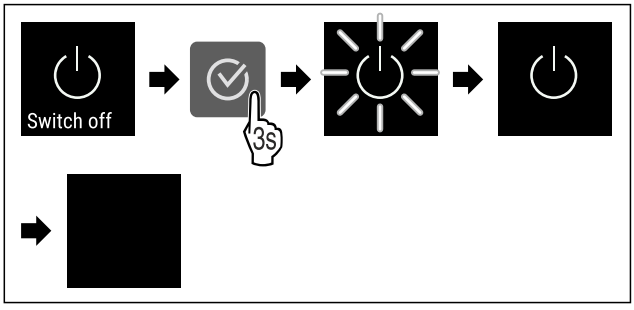

Fig. 81

▶ Executați pașii de acțiune conform figurii.
▷ Afișajul indică simbolul Standby.
▷ Afișajul se deconectează după aprox. 10 minute.

7.2.3 Deconectarea și conectarea zonei de temperatură

Puteți să deconectați zonele individuale de temperatură ale aparatului separat unele de celelalte.

Mod de utilizare:

- Curățare
- Decongelare

Deconectarea frigiderului

Asigurați-vă că sunt îndeplinite următoarele condiții necesare:

❑ Frigiderul este golit.



Fig. 82

▶ Apăsați repetat săgeata pentru navigare până când se afișează funcția corespunzătoare.

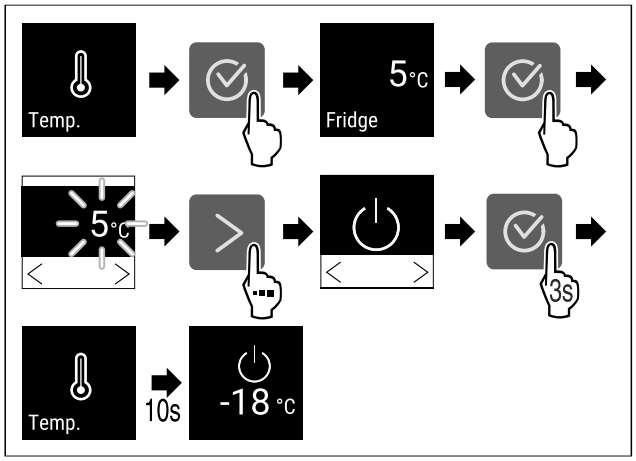

Fig. 83

▶ Executați pașii de acțiune conform figurii.
▷ Frigiderul este deconectat.

Deconectarea congelatorului

Asigurați-vă că sunt îndeplinite următoarele condiții necesare:

❑ Congelatorul este golit.



Fig. 84

▶ Apăsați repetat săgeata pentru navigare până când se afișează funcția corespunzătoare.

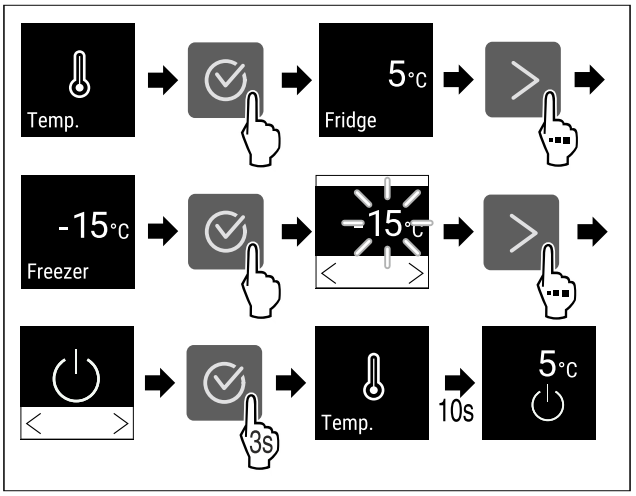

Fig. 85

▶ Executați pașii de acțiune conform figurii.
▷ Congelatorul este deconectat.

Conectarea frigiderului



Fig. 86

▶ Apăsați repetat săgeata pentru navigare până când se afișează funcția corespunzătoare.

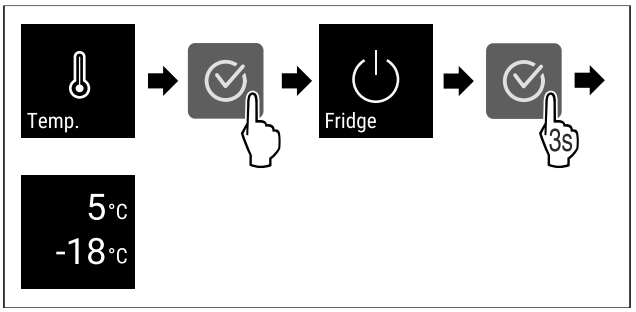

Fig. 87

▶ Executați pașii de acțiune conform figurii.
▷ Frigiderul este conectat.
▷ Aparatul se răcește la ultima temperatură setată.

Conectarea congelatorului



Fig. 88

▶ Apăsați repetat săgeata pentru navigare până când se afișează funcția corespunzătoare.

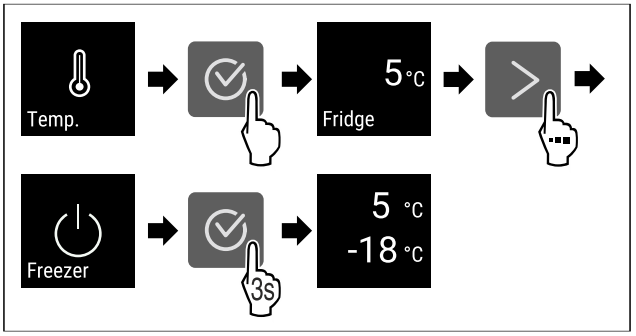

Fig. 89

▶ Executați pașii de acțiune conform figurii.
▷ Congelatorul este conectat.

▷ Aparatul se răcește la ultima temperatură setată.

7.2.4 Temperatură 

Temperatura depinde de următorii factori:
- frecvența deschiderii ușii
- durata deschiderii ușii
- temperatura ambientală de la locația de montare
- tipul, temperatura și cantitatea de produse refrigerate/congelate

Indicație
În unele zone ale compartimentului interior, temperatura aerului poate să difere de temperatura afișată.

La o temperatură adecvată, alimentele refrigerate și congelate se păstrează mai mult timp. Astfel, se poate evita aruncarea excedentară a produselor alimentare.

Reglarea temperaturii



Fig. 90

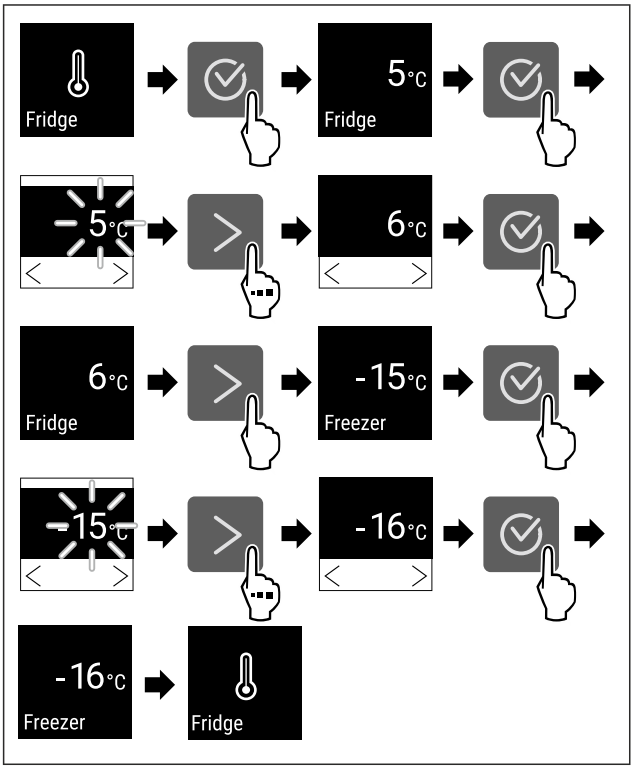

Fig. 91 Schimbarea temperaturii de la 5 °C la 6 °C și -15 °C la -16 °C

▶ Executați pașii de acțiune conform figurii.
▷ Temperatura este setată.

7.2.5 Înregistrarea temperaturii 

Aparatul afișează temperaturile minime și maxime din interior. Înregistrarea lor începe automat la un interval de un minut după ce aparatul este pornit. După ce au trecut 999 de ore (aproximativ 40 de zile), se afișează o indicație că memoria de date este plină. Înregistrarea temperaturii trebuie apoi resetată.

Indicație
Se recomandă resetarea înregistrării temperaturii o dată **după ce a fost atinsă temperatura setată** la punerea în funcțiune a aparatului. Acest lucru face ca valoarea afișată a temperaturii maxime să fie semnificativă.

Afișarea înregistrării temperaturii

Înregistrarea temperaturii indică durata înregistrării și temperaturile minime și maxime măsurate în acest interval de timp.

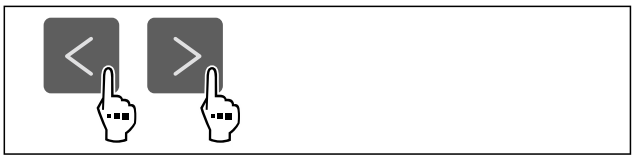

Fig. 92



Fig. 93

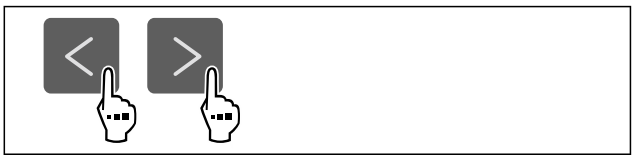

Fig. 94



Fig. 95

▷ Se afișează ecranul de stare cu înregistrările de temperatură.

Resetarea înregistrării temperaturii

Temperaturile minime și maxime afișate pot fi resetate în orice moment. Astfel sunt șterse valorile afișate și repornește intervalul de înregistrare.



Fig. 96

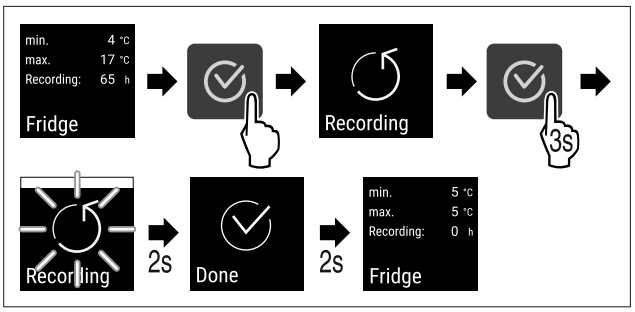

Fig. 97

▶ Executați pașii de acțiune conform figurii.

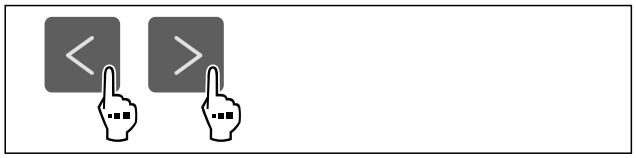

Fig. 98

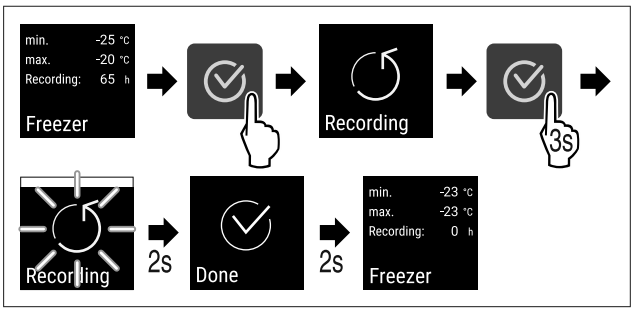

Fig. 99

▶ Executați pașii de acțiune conform figurii.
▷ Înregistrarea temperaturii este resetată.
▷ Intervalul de înregistrare începe din nou.

7.2.6 Iluminat 

Aparatul este dotat cu un iluminat interior.

Puteți conecta în permanență iluminatul interior. (vezi Pornirea iluminatului*) *

Dacă deschideți ușa aparatului, se conectează iluminatul interior.

Puteți dezactiva și această funcție. (vezi Deconectarea iluminatului la deschiderea ușii*) *

Oprirea iluminatului*

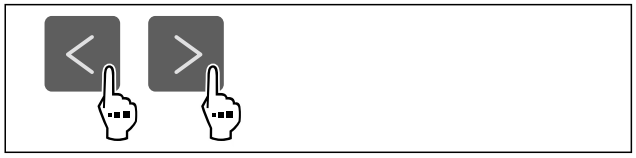

Fig. 100

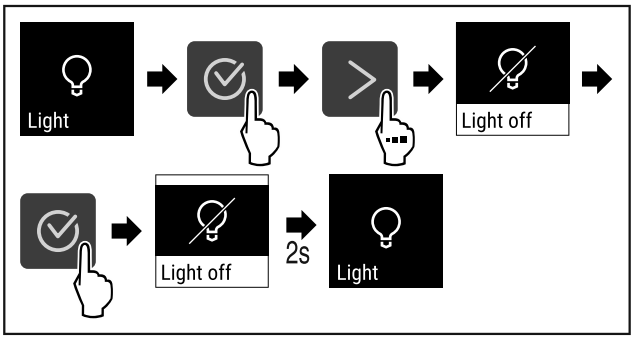

Fig. 101

▶ Executați pașii de acțiune conform figurii.
▷ Iluminatul este oprit.

Pornirea iluminatului*

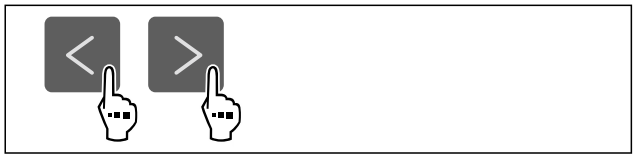

Fig. 102

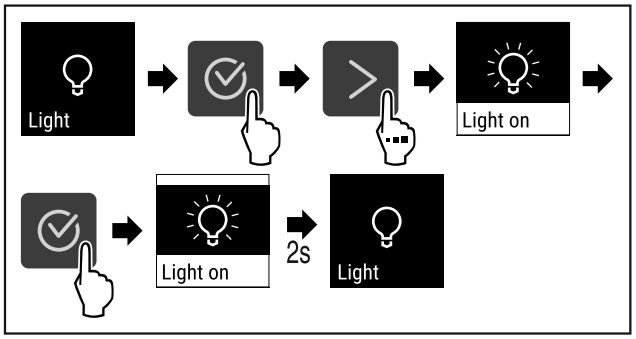

Fig. 103

▶ Executați pașii de acțiune conform figurii.
▷ Iluminatul este pornit.

Deconectarea iluminatului la deschiderea ușii*

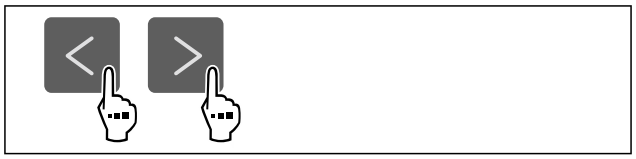

Fig. 104

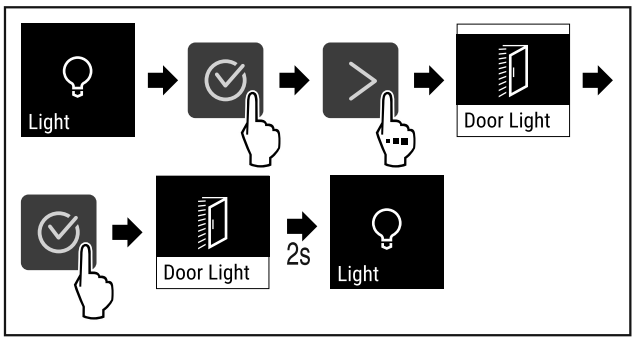

Fig. 105

▶ Executați pașii de acțiune conform figurii.
▷ Iluminatul la deschiderea ușii este deconectat.

Conectarea iluminatului la deschiderea ușii*



Fig. 106

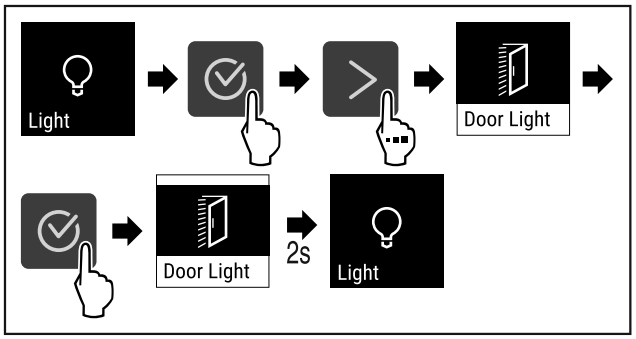

Fig. 107

▶ Executați pașii de acțiune conform figurii.
▷ Iluminatul la deschiderea ușii este conectat.

7.2.7 Intensitatea iluminării

Această setare permite setarea treptată a luminozității compartimentului interior.

Pot fi setate următoarele niveluri de luminozitate:
- 20%
- 40%
- 60%
- 80%
- 100% (valoare presetată)

Reglarea intensității iluminării

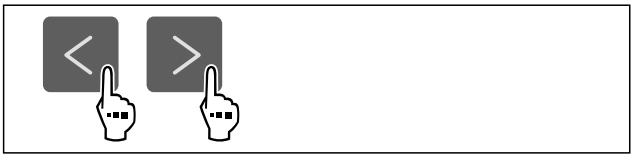

Fig. 108

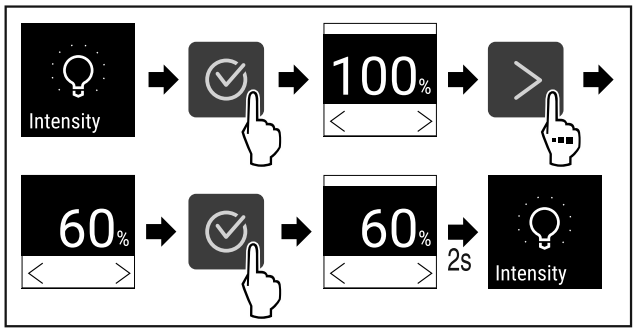

Fig. 109

▶ Executați pașii de acțiune conform figurii.
▷ Intensitatea iluminării crește sau scade în mod corespunzător.

7.2.8 SuperCool

Cu această funcție activați sau dezactivați SuperCool. Dacă activați SuperCool, aparatul crește puterea de răcire. Puteți obține astfel temperaturi de răcire mai scăzute. Puteți activa SuperCool dacă doriți să răciți rapid cantități mari de produse alimentare.

Dacă este activă funcția, aparatul funcționează cu o putere mai mare. Astfel zgomotele de lucru ale aparatului pot fi mai puternice provizoriu și se mărește consumul de energie.

Activare SuperCool



Fig. 110

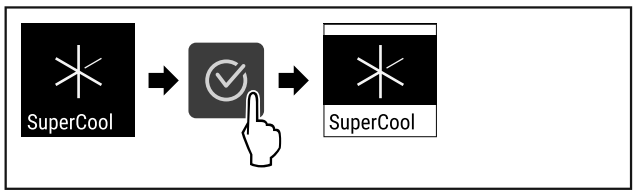

Fig. 111

▶ Executați pașii de acțiune conform figurii.
▷ SuperCool este activat.

Dezactivare SuperCool

SuperCool va fi dezactivată automat după 6 până la 12 de ore, în funcție de cantitatea produselor alimentare introduse. Puteți dezactiva însă SuperCool și manual în orice moment:



Fig. 112

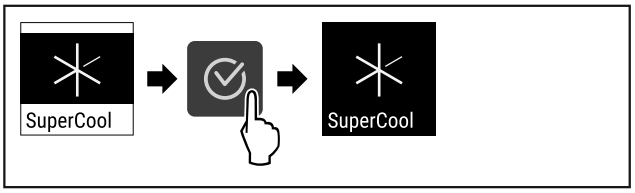

Fig. 113

▶ Executați pașii de acțiune conform figurii.
▷ SuperCool este dezactivat.
▷ Aparatul continuă să funcționeze în regim normal.
▷ Aparatul se răcește la temperatura setată în prealabil.

7.2.9 SuperFrost

Cu această funcție activați sau dezactivați SuperFrost. Dacă activați SuperFrost, aparatul crește puterea de congelare. Puteți obține astfel temperaturi de congelare mai scăzute.

Mod de utilizare:
- Congelați alimentele proaspete rapid până la straturile din profunzime.
  Acest lucru asigură păstrarea valorii nutritive, a aspectului și a gustului alimentelor.
- Majorați rezervele de frig în produsele de congelat depozitate, înainte ca aparatul să fie decongelat.

Dacă este activă funcția, aparatul funcționează cu o putere mai mare. Astfel zgomotele de lucru ale aparatului pot fi mai puternice provizoriu și se mărește consumul de energie.

Activare SuperFrost



Fig. 114

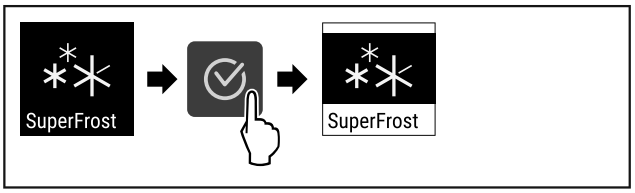

Fig. 115

▶ Executați pașii de acțiune conform figurii.
▷ SuperFrost este activat.

Dezactivare SuperFrost

SuperFrost va fi dezactivată automat după 8 până la 65 de ore, în funcție de cantitatea produselor alimentare introduse. Puteți dezactiva însă SuperFrost și manual în orice moment:

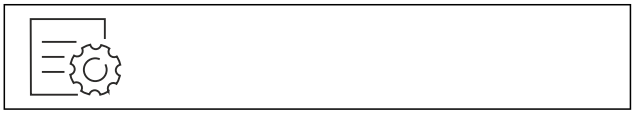

Fig. 116

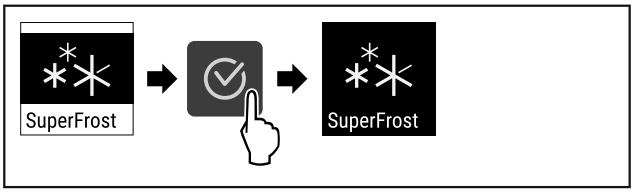

Fig. 117

▶ Executați pașii de acțiune conform figurii.
▷ SuperFrost este dezactivat.
▷ Aparatul continuă să funcționeze în regim normal.
▷ Aparatul se răcește la temperatura setată în prealabil.

7.2.10 HumiditySelect



Umiditatea din compartimentul frigorific poate fi reglată în funcție de alimentele care sunt depozitate.

Mod de utilizare:

- Umiditatea ridicată este potrivită pentru depozitarea salatei neambalate, a legumelor, a fructelor cu umiditate intrinsecă ridicată.
- Umiditatea scăzută este potrivită pentru depozitarea alimentelor uscate sau ambalate (de exemplu, produse lactate, carne, cârnați, pește). În acest compartiment se menține o climă relativ uscată.

Pot fi setate următoarele niveluri:

- Standard (scăzut)
- Mediu
- Ridicat

Creșterea umidității aerului din aparat



Fig. 118

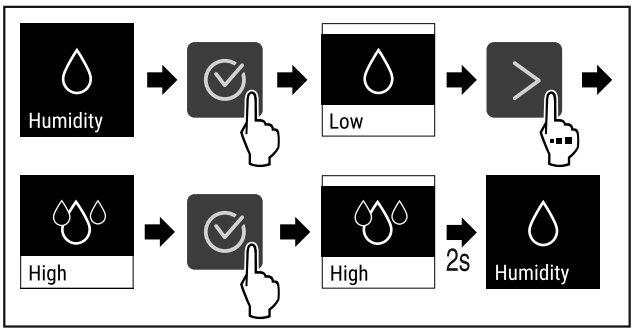

Fig. 119

▶ Executați pașii de acțiune conform figurii.
▷ Umiditatea aerului din aparat crește.

Setarea umidității aerului din aparat la standard



Fig. 120

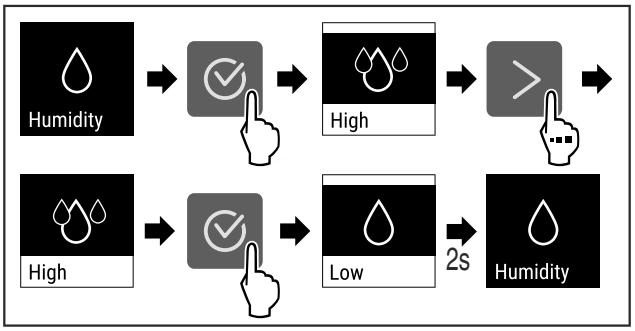

Fig. 121

▶ Executați pașii de acțiune conform figurii.
▷ Umiditatea aerului din aparat scade.

7.2.11 Blocarea afișajului



Această setare împiedică operarea accidentală a aparatului.

Mod de utilizare:

- Evitați modificarea involuntară a setărilor și funcțiilor.
- Evitați deconectarea involuntară a aparatului.
- Evitați setarea involuntară a temperaturii.

Activarea blocării afișajului



Fig. 122

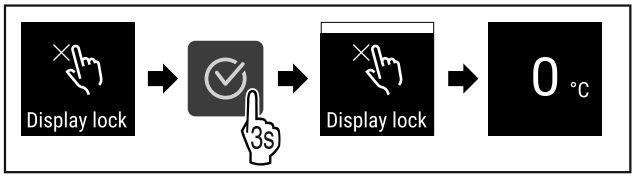

Fig. 123

▶ Executați pașii de acțiune conform figurii.
▷ Blocarea afișajului este activată.
▷ Apare afișajul de stare.

Dezactivarea blocării afișajului

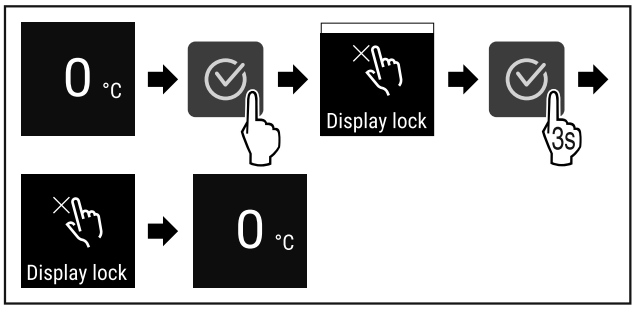

Fig. 124

▶ Executați pașii de acțiune conform figurii.
▷ Blocarea afișajului este dezactivată.
▷ Apare afișajul de stare.

7.2.12 Reamintirea intervalului de întreținere



Setarea perioadei de timp până la reamintirea întreținerii.

Pot fi setate următoarele valori:
- 7 zile
- 14 zile
- 30 zile
- 60 zile
- 90 zile
- 180 zile
- 360 zile
- 720 zile
- 1080 zile
- Oprit

Setarea unei reamintiri pentru intervalul de întreținere

Următorii pași de acțiune descriu modul de stabilire a perioadei de timp până la întreținere.



Fig. 125

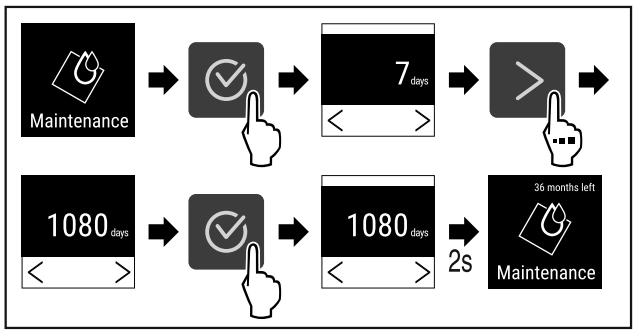

Fig. 126

▶ Executați pașii de acțiune conform figurii.
▷ Se setează perioada de timp până la reamintirea întreținerii.
▷ Se afișează timpul rămas.

7.2.13 Limba

Această setare este utilizată pentru a seta limba de afișare.

Setarea limbii



Fig. 127

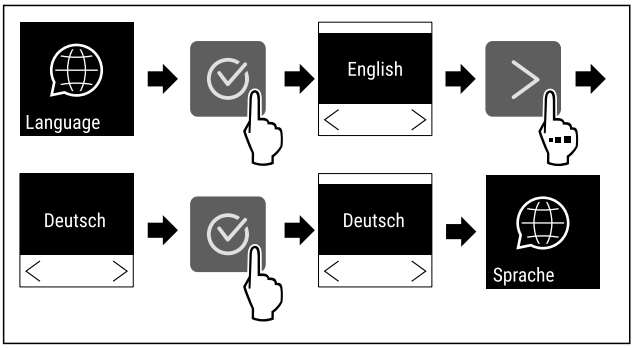

Fig. 128

▶ Executați pașii de acțiune conform figurii.
▷ Limba selectată este setată.

7.2.14 Unitate de temperatură

Cu această funcție setați unitatea de temperatură. Puteți seta unitatea de temperatură ca grade Celsius sau grade Fahrenheit.

Setarea unității de temperatură



Fig. 129

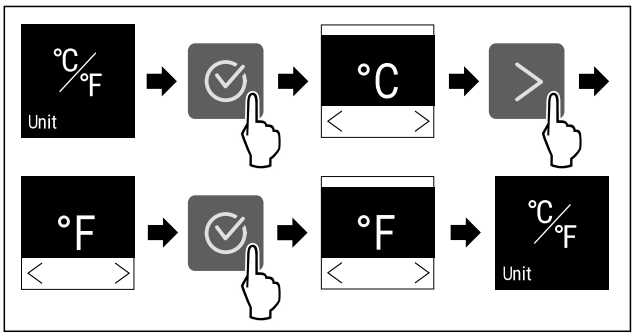

Fig. 130 Reprezentare exemplificatoare: Schimbați de la grade Celsius la grade Fahrenheit.

▶ Executați pașii de acțiune conform figurii.
▷ Unitatea de temperatură este setată.

7.2.15 Luminozitatea afișajului

Cu această funcție setați treptat luminozitatea display-ului.

Puteți seta următoarele trepte de luminozitate:
- 40 %
- 60 %
- 80 %
- 100 % (valoare presetată)

Reglarea luminozității



Fig. 131

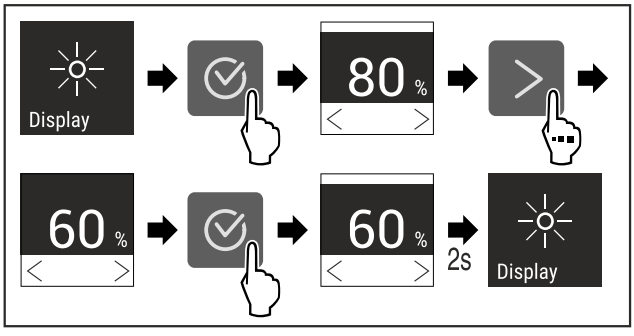

Fig. 132 Reprezentare exemplificatoare: Schimbați de la 80 % la 60 %.

▶ Executați pașii de acțiune conform figurii.
▷ Luminozitatea este setată.

7.2.16 Conexiune-WLAN

Indicație
Liebherr SmartMonitoring Dashboard nu este disponibil în toate țările. Verificați disponibilitatea prin intermediul codului QR, introducând modelul dumneavoastră.

Indicație
Utilizarea Liebherr SmartMonitoring Dashboard de pe **https://smartmonitoring.liebherr.com** presupune instalarea unui SmartModule și un cont comercial MyLiebherr. Vă puteți conecta direct cu datele de conectare existente în timpul punerii în funcțiune online sau vă puteți înregistra din nou și crea un cont de companie.

Această setare stabilește o conexiune fără fir între aparat și Internet. Conexiunea este controlată prin SmartModule. Aparatul poate fi conectat prin Liebherr SmartMonitoring Dashboard bazat pe browser și pot fi utilizate opțiuni extinse și individuale pentru control, administrare și monitorizare.

Indicație
Puteți obține accesorii pentru apă prin intermediul serviciului pentru clienți (vezi 10.3 Centrul de service) și din magazinul Liebherr-Hausgeräte la home.liebherr.com/shop/de/deu/zubehor.html.

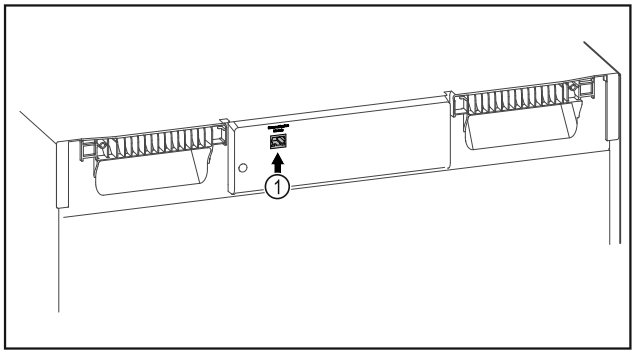

Fig. 133

Asigurați-vă că sunt îndeplinite următoarele condiții necesare:

❑ SmartModule *Fig. 133 (1)* este instalat.

Stabilirea conexiunii

Efectuați punerea în funcțiune și configurarea SmartModule online prin Liebherr SmartMonitoring Dashboard pe terminalul dvs. cu acces la internet.

Pe Liebherr SmartMonitoring Dashboard găsiți și informații privind montarea ulterioară a SmartModule.

Fig. 134

▶ Deschideți Liebherr SmartMonitoring Dashboard (vezi Fig. 134) .

La frigider sau congelator:

Fig. 135

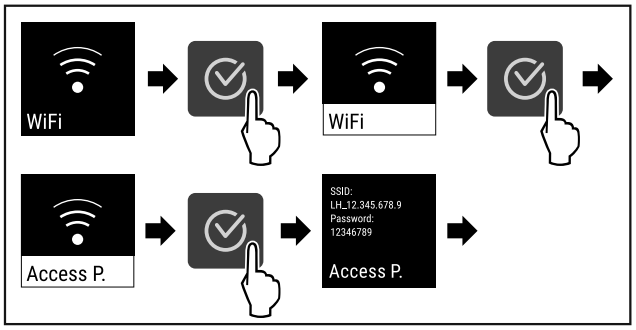

Fig. 136

▶ Executați pașii de acțiune conform figurii.
▶ Continuați procesul de configurare pe terminalul dumneavoastră cu acces la internet: Liebherr SmartMonitoring Dashboard

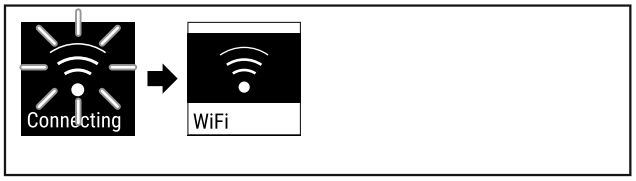

Fig. 137

▶ Conexiunea se stabilește.
▷ Apare WiFi connecting. Simbolul pulsează.
▶ Urmați instrucțiunile Liebherr SmartMonitoring Dashboard.
▷ Conexiunea este stabilită.

Separarea conexiunii

Fig. 138

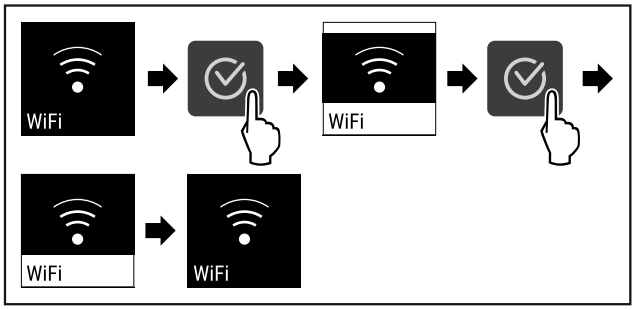

Fig. 139

▶ Executați pașii de acțiune conform figurii.
▷ Conexiunea este separată.

Resetarea conexiunii

Fig. 140

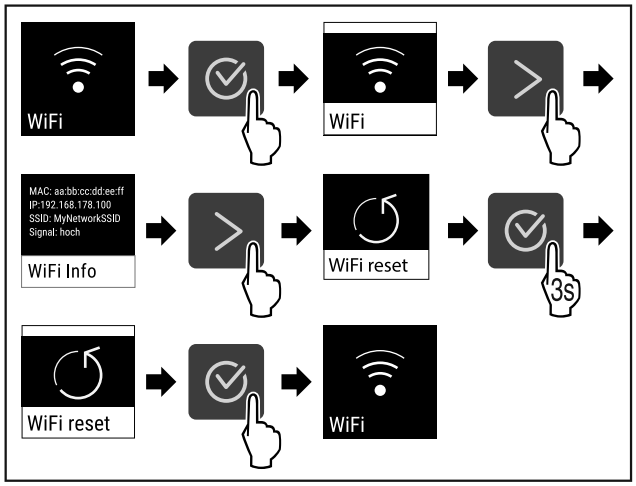

Fig. 141

▶ Executați pașii de acțiune conform figurii.
▷ Setările WiFi sunt resetate la starea de livrare.

7.2.17 Conexiune-LAN

Indicație
Liebherr SmartMonitoring Dashboard nu este disponibil în toate țările. Verificați disponibilitatea prin intermediul codului QR, introducând modelul dumneavoastră.

Indicație
Utilizarea Liebherr SmartMonitoring Dashboard de pe **https://smartmonitoring.liebherr.com** presupune instalarea unui SmartModule și un cont comercial MyLiebherr. Vă puteți conecta direct cu datele de conectare existente în timpul punerii în funcțiune online sau vă puteți înregistra din nou și crea un cont de companie.

Această setare stabilește o conexiune prin cablu între aparat și Internet. Conexiunea este controlată prin SmartModule. Aparatul poate fi conectat prin Liebherr SmartMonitoring Dashboard bazat pe browser și pot fi utilizate opțiuni extinse și individuale pentru control, administrare și monitorizare.

Indicație
Puteți obține accesorii pentru apă prin intermediul serviciului pentru clienți (vezi 10.3 Centrul de service) și din magazinul Liebherr-Hausgeräte la home.liebherr.com/shop/de/deu/zubehor.html.

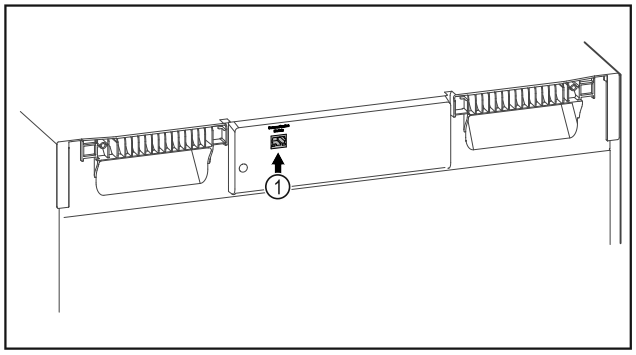

Fig. 142

Asigurați-vă că sunt îndeplinite următoarele condiții necesare:

❑ SmartModule *Fig. 142 (1)* este instalat.
❑ Este conectat un cablu de rețea.
❑ Rețeaua este conectată la internet.

Stabilirea conexiunii

Efectuați punerea în funcțiune și configurarea SmartModule online prin Liebherr SmartMonitoring Dashboard pe terminalul dvs. cu acces la internet.

Pe Liebherr SmartMonitoring Dashboard găsiți și informații privind montarea ulterioară a SmartModule.

Fig. 143

▶ Deschideți Liebherr SmartMonitoring Dashboard (vezi Fig. 143) .

La frigider sau congelator:



Fig. 144

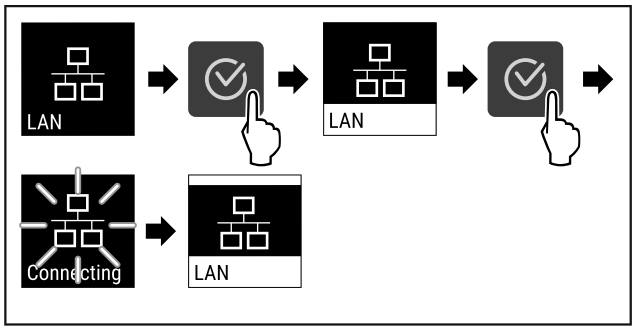

Fig. 145

▶ Executați pașii de acțiune conform figurii.
▷ Conexiunea se stabilește: Apare LAN connecting. Simbolul pulsează.
▶ Urmați instrucțiunile Liebherr SmartMonitoring Dashboard.
▷ Conexiunea este stabilită.

Separarea conexiunii



Fig. 146

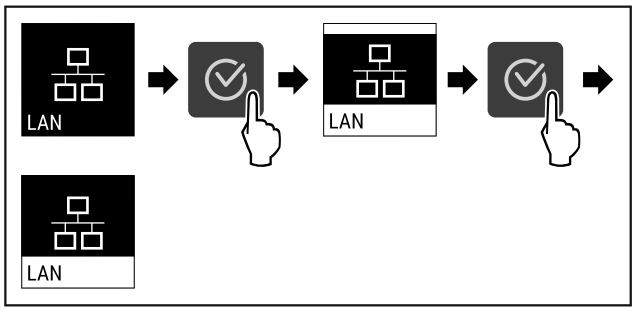

Fig. 147

▶ Executați pașii de acțiune conform figurii.
▷ Conexiunea este separată.

7.2.18 Informații despre aparat



Cu această funcție afișați numărul de model, numărul de serie și numărul de service al aparatului dumneavoastră. Când luați legătura cu centrul de service aveți nevoie de informațiile despre aparat. (vezi 10.3 Centrul de service)

Cu această funcție deschideți în plus meniul extins. (vezi 4 Modul de funcționare al display-ului Touch)

Afișarea informațiilor despere aparat

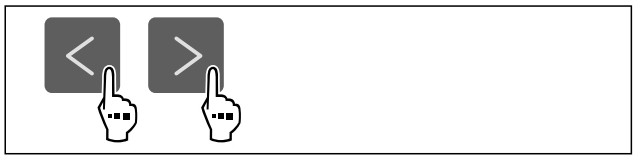

Fig. 148



Fig. 149

▶ Executați pașii de acțiune conform figurii.
▷ Display-ul afișează informațiile despre aparat.

7.2.19 Ore de funcționare



Acest afișaj indică orele de funcționare ale aparatului.

Afișarea orelor de funcționare



Fig. 150



Fig. 151

▷ Se afișează orele de funcționare.

7.2.20 Software



Cu această funcție afișați și versiunea de software a aparatului dumneavoastră.

Afișarea versiunii de software



Fig. 152



Fig. 153

▶ Executați pașii de acțiune conform figurii.
▷ Display-ul afișează versiunea de software.

7.2.21 Dezghețare



Aparatul se dezgheață automat în timpul funcționării normale.

Mod de utilizare:

- Dacă există mai multă gheață în interior, funcția de dezghețare automată poate fi pornită manual.
- Numai frigiderul va fi dezghețat.

Pornirea manuală a decongelării automate



Fig. 154

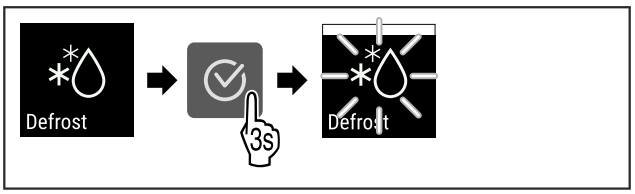

Fig. 155

▶ Executați pașii de acțiune conform figurii.
▷ Dezghețarea automată este pornită. După ce dezghețarea este finalizată, aparatul revine automat la funcționarea normală.

Indicație
Dacă există încă gheață în interior după ce ați pornit dezghețarea automată de mai multe ori, dezghețați aparatul manual. (vezi 9.1 Dezghețarea aparatului)

Abandonarea dezghețării pornite manual



Fig. 156

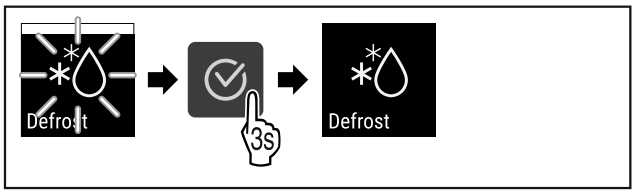

Fig. 157

▶ Executați pașii de acțiune conform figurii.
▷ Dezghețarea pornită manual este abandonată. Aparatul se comută automat din nou în regimul normal.

7.2.22 Alarmă ușă



Cu această funcție activați sau dezactivați alarma ușii. Alarma ușii emite semnal sonor dacă ușa este deschisă un timp prea îndelungat. Alarma ușii este activată la livrarea de la furnizor. Puteți seta cât timp poate sta ușa deschisă înainte de a emite semnal sonor.

Puteți seta următoarele valori:
- 15 secunde
- 30 secunde
- 60 secunde
- 90 secunde
- 120 secunde
- 150 secunde
- 180 secunde
- Oprit

Setarea alarmei ușii



Fig. 158

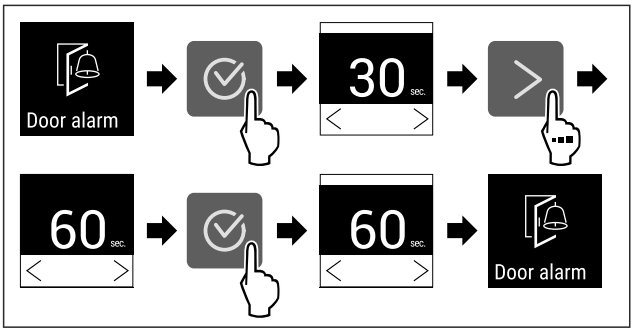

Fig. 160 Reprezentare exemplificatoare: Schimbați alarma ușii de la 30 de secunde la 60 de secunde.

▶ Executați pașii de acțiune conform figurii.
▷ Alarma ușii este setată.

Dezactivarea alarmei ușii



Fig. 161

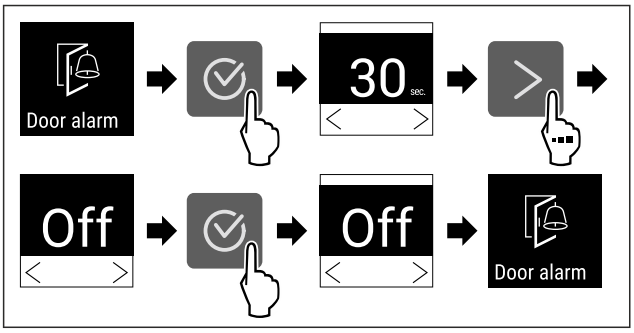

Fig. 162

▶ Executați pașii de acțiune conform figurii.
▷ Alarma ușii este dezactivată.

7.2.23 Alarmă de lumină Light alarm *

Această setare permite ca mesajele de alarmă vizuală de pe afișaj să fie evidențiate suplimentar prin iluminarea intermitentă a aparatului.

Activarea alarmei de lumină

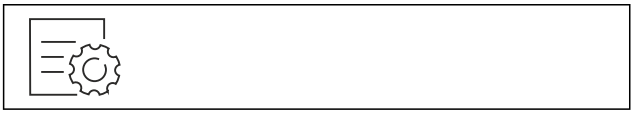

Fig. 163

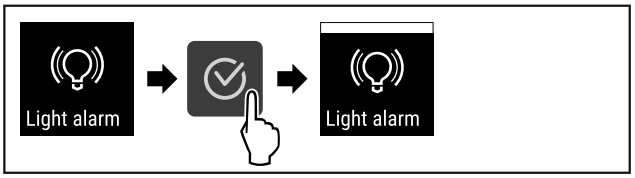

Fig. 164

▶ Executați pașii de acțiune conform figurii.
▷ Alarma de lumină este activată.

Dezactivarea alarmei de lumină



Fig. 165

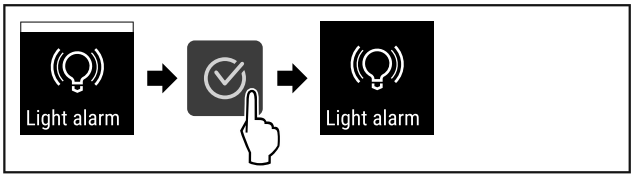

Fig. 166

▶ Executați pașii de acțiune conform figurii.
▷ Alarma de lumină este dezactivată.

7.2.24 Mod demo Demo

Modul demo este o funcție specială pentru reprezentantul comercial, care doresc să demonstreze funcțiile speciale. Dacă activați modul demo, sunt dezactivate toate funcțiile tehnice de răcire.

Dacă vă conectați aparatul și pe afișajul de status apare un "D", este activat deja modul demo.

Dacă activați modul demo și apoi îl dezactivați din nou, este resetat aparatul la setările din fabricație. (vezi 7.2.25 Resetare pe reglajele din fabricație)

Activarea modului demo



Fig. 167

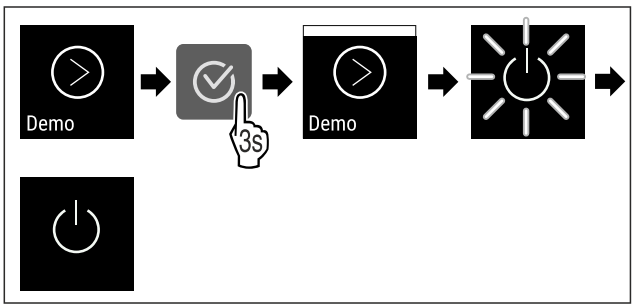

Fig. 168

▶ Executați pașii de acțiune conform figurii.
▷ Modul demo este activat.
▷ Aparatul este deconectat.
▶ Conectați aparatul. (vezi 5.1 Pornirea aparatului (prima punere în funcțiune))
▷ Pe afișajul de status apare "D".

Dezactivarea modulului demo



Fig. 169

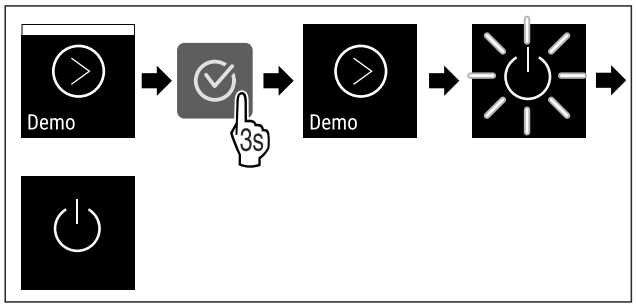

Fig. 170

▶ Executați pașii de acțiune conform figurii.
▷ Modul demo este dezactivat.
▷ Aparatul este deconectat.
▶ Conectați aparatul. (vezi 5.1 Pornirea aparatului (prima punere în funcțiune))
▷ Aparatul este resetat la setările din fabricație.

7.2.25 Resetare pe reglajele din fabricație



Cu această funcție resetați toate reglajele pe reglajele din fabricație. Toate setările pe care le-ați realizat până în prezent vor fi readuse la valorile lor inițiale.

Efectuarea resetării



Fig. 171

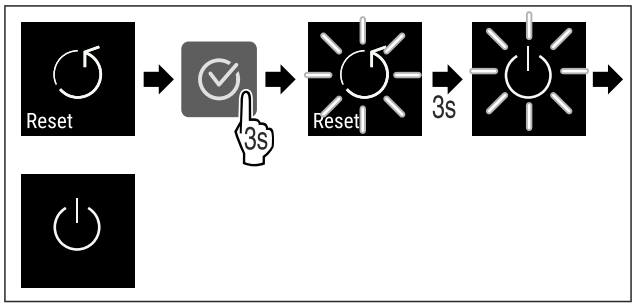

Fig. 172

▶ Executați pașii de acțiune conform figurii.
▷ Aparatul este resetat.
▷ Aparatul este oprit.
▶ Reporniți aparatul. (vezi 5.1 Pornirea aparatului (prima punere în funcțiune))

7.3 Mesaje

7.3.1 Avertizări

Avertizările sunt semnalate acustic printr-un semnal sonor și sunt afișate optic printr-un simbol pe display. Semnalul sonor se intensifică și devine mai puternic, până când este confirmat mesajul.

Mesaj	Cauza	Remediere
 **Ușă deschisă**	Apare mesajul, dacă ușa este deschisă prea mult timp.	Închideți ușa. Apăsați tasta de confirmare. Alarma este încheiată. **Indicație** Poate fi setat timpul, până când apare mesajul (vezi 7.2.22 Alarmă ușă) . 
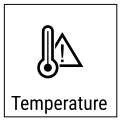 **Alarmă de temperatură**	Apare mesajul, dacă temperatura nu corespunde temperaturii setate. Cauza pentru diferența de temperatură poate fi: - Au fost introduse alimente de refrigerat calde. - În timpul sortării și scoaterii alimentelor refrigerate a pătruns o cantitate prea mare de aer cald din cameră. - Curentul a fost întrerupt de mai mult timp.	Apăsați tasta de confirmare. Este afișată temperatura cea mai caldă.  Apăsați tasta de confirmare. Temperatura actuală clipește și afișajul alternează cu simbolul de alarmă de temperatură până când este atinsă temperatura setată.  Verificați calitatea produselor refrigerate.

Mesaj	Cauza	Remediere
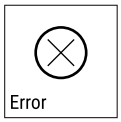 **Eroare**	Aparatul este defect, există o defecțiune a aparatului sau o componentă a acestuia are o defecțiune.	Repoziționați produsul congelat. Apăsați tasta de confirmare. Este afișat codul de eroare. 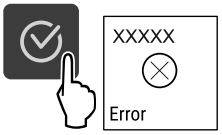 Apăsați tasta de confirmare. Dacă este prezent, se afișează un alt cod de eroare. **sau** Se afișează ecranul de stare cu simbolul de eroare care clipește. Apăsarea tastelor de navigare afișează din nou codul(codurile) de eroare. Notați codul(urile) de eroare și contactați centrul de service.  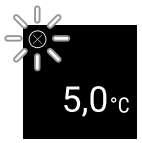
 **Pană de curent**	Mesajul apare după o întrerupere a alimentării cu energie electrică dacă temperatura este peste limita de alarmă la revenirea alimentării.	Apăsați tasta de confirmare. Este afișată temperatura cea mai caldă.  Apăsați tasta de confirmare. Alarma se încheie și se afișează temperatura curentă. Verificați calitatea produselor refrigerate. 
 **Eroare WLAN**	Conexiunea WLAN este întreruptă.	Verificați conexiunea. Apăsați tasta de confirmare. Alarma este încheiată. 
 **WWW-eroare WLAN**	Mesajul apare dacă nu există o conexiune la internet prin WLAN.	Verificați conexiunea. Apăsați tasta de confirmare. Alarma este încheiată. 
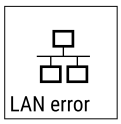 **Eroare LAN**	Conexiunea LAN este întreruptă.	Verificați conexiunea și cablul de rețea. Apăsați tasta de confirmare. Alarma este încheiată. 
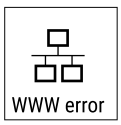 **WWW-eroare LAN**	Mesajul apare dacă nu există o conexiune la internet prin LAN.	Verificați conexiunea. Apăsați tasta de confirmare. Alarma este încheiată. 

7.3.2 Reamintiri

Reamintirile apar atunci când vi se cere să faceți ceva. Acestea sunt semnalate acustic printr-un semnal sonor și sunt afișate optic printr-un simbol pe afișaj. Confirmați mesajul prin apăsarea tastei de confirmare.

Mesaj	Cauza	Remediere
 **Re amintire întreținere**	Mesajul apare atunci când a expirat temporizatorul intervalului de întreținere setat.	 Apăsați tasta de confirmare. Alarma este încheiată. **Indicație** Intervalul de întreținere poate fi setat (vezi 7.2.12 Reamintirea intervalului de întreținere) .
 **Înregistrare-reamintire**	Mesajul apare atunci când memoria de înregistrare a temperaturii (999 ore) este plină.	 Apăsați tasta de confirmare. Alarma este încheiată. Se suprascriu cele mai vechi date. **Indicație** Înregistrarea temperaturii poate fi resetată (vezi 7.2.5 Înregistrarea temperaturii) .

8 Dotare

8.1 Încuietoare de securitate

Încuietoarea din ușa aparatului este echipată cu un mecanism de siguranță.

8.1.1 Blocarea aparatului

Blocați compartimentul congelatorului.
▶ Introduceți cheia prin apăsare.
▶ Rotiți cheia cu 45° în sensul acelor de ceasornic.
▷ Compartimentul de congelare este blocat.

Blocați compartimentele congelatorului și frigiderului.
▶ Introduceți cheia prin apăsare.
▶ Rotiți cheia cu 90° în sensul acelor de ceasornic.
▷ Compartimentele congelatorului și frigiderului sunt blocate.

8.1.2 Deblocarea aparatului

Deblocați compartimentul frigiderului.
▶ Introduceți cheia prin apăsare.
▶ Rotiți cheia cu 45° în sens invers acelor de ceasornic.
▷ Compartimentul frigiderului este deblocat.

Deblocați compartimentele congelatorului și frigiderului.
▶ Introduceți cheia prin apăsare.
▶ Rotiți cheia cu 90° în sens invers acelor de ceasornic.
▷ Compartimentele congelatorului și frigiderului sunt deblocate.

9 Întreținere

9.1 Dezghețarea aparatului

AVERTIZARE
Dezghețarea necorespunzătoare a dispozitivului!
Vătămări și deteriorări.
▶ Nu utilizați alte dispozitive mecanice sau diverse mijloace pentru accelerarea procesului de dezghețare, decât cele recomandate de producător.
▶ Nu utilizați aparate electrice de încălzire sau curățare cu abur, flacără deschisă sau spray-uri dejivrante.
▶ Nu îndepărtați gheața cu obiecte ascuțite.

Dezghețarea se realizează automat. Apa din dezgheț curge prin deschizătura de scurgere și se evaporă.

Pentru a menține funcționalitatea aparatului, vă recomandăm să-l dezghețați în caz de acumulare ridicată a gheții. Pentru înghețarea în spațiul interior sunt determinante locul de instalare (de ex. umiditate ridicată a aerului), setările de la aparat și un comportament incorect al utilizatorului.

Dacă nu este suficient ciclul automat de dezghețare:
▶ Porniți manual dezghețarea automată. (vezi 7.2.21 Dezghețare)

Dacă problema persistă, dezghețați manual aparatul:
▶ Opriți aparatul. (vezi 7.2.2 Pornirea și oprirea aparatului)
▶ Scoateți ștecherul din priză.
▶ Repoziționați produsul congelat.
▶ În timpul procesului de dezghețare, lăsați deschisă ușa aparatului.
▶ Captați cu o lavetă orice apă rezultată din dezghețare rămasă, curățați orificiul de scurgere și aparatul.

9.2 Curățarea aparatului

9.2.1 Pregătirea

AVERTIZARE
Pericol de scurtcircuit din cauza unor piese sub tensiune!
Șoc electric sau deteriorarea componentelor electronice.
▶ **Opriți aparatul.**
▶ Scoateți fișa de rețea sau deconectați siguranța.

AVERTIZARE
Pericol de incendiu
▶ Nu deteriorați circuitul de răcire.

▶ Goliți aparatul.
▶ Extrageți fișa de rețea.
▶ Respectați indicațiile referitoare la transportul aparatului. (vezi 3.3 Transportarea aparatului)

9.2.2 Curățarea carcasei

ATENȚIE
Curățare necorespunzătoare!
Defecțiuni la aparat.
▶ Utilizați exclusiv lavete moi și agent de curățare general cu ph neutru.
▶ Nu folosiți bureți aspri sau abrazivi și nici bureți de sârmă.
▶ Nu utilizați mijloace de curățare agresive, abrazive, care conțin nisip, clor sau acizi.

AVERTIZARE
Pericol de accidentare și deteriorare a aparatului din cauza aburului fierbinte!
Aburul fierbinte poate cauza arsuri și poate deteriora suprafețele.
▶ Nu utilizați aparate de curățare cu aburi!

ATENȚIE
Pericol de deteriorare din cauza unui scurtcircuit!
▶ Când curățați aparatul, asigurați-vă că apa de curățare nu pătrunde în componentele electrice.

▶ Ștergeți carcasa numai cu o lavetă moale, curată. În cazul unui grad de murdărire ridicat, utilizați apă călduță cu un detergent neutru. Suprafețele de sticlă pot fi curățate suplimentar cu un detergent pentru sticlă.
▶ Curățați anual serpentina condensatorului. Dacă serpentina condensatorului nu este curățată, acest lucru duce la o diminuare considerabilă a eficienței aparatului.

9.2.3 Curățarea capacului ventilatorului

ATENȚIE
Pericol de deteriorare din cauza unui scurtcircuit!
▶ Când curățați aparatul, asigurați-vă că apa de curățare nu pătrunde în componentele electrice.

ATENȚIE
Curățare necorespunzătoare!
Defecțiuni la aparat.
▶ Utilizați exclusiv lavete moi și agent de curățare general cu ph neutru.
▶ Nu folosiți bureți aspri sau abrazivi și nici bureți de sârmă.
▶ Nu utilizați mijloace de curățare agresive, abrazive, care conțin nisip, clor sau acizi.

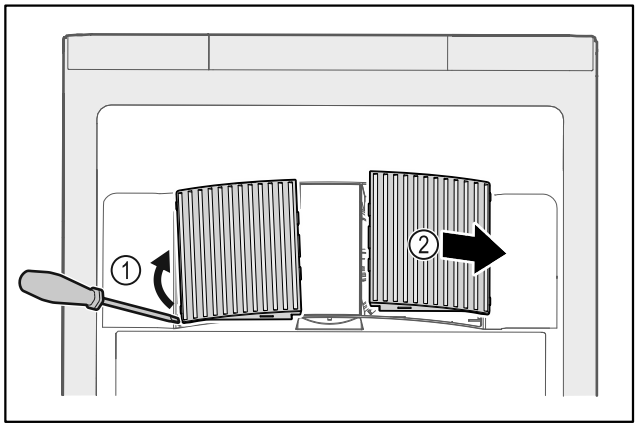

Fig. 173

▶ Scoateți cu grijă capacele ventilatoarelor de pe partea laterală *Fig. 173 (1)* și scoateți-le spre partea din față *Fig. 173 (2)*.
▶ Clătiți fantele de aer ale capacelor ventilatoarelor sub jet de apă. Utilizați apă călduță cu un detergent neutru, în cazul unui grad de murdărire ridicat.
▶ Lăsați capacele ventilatoarelor să se usuce complet la aer.
▶ Înlocuiți capacele ventilatoarelor ale aparatului.

9.2.4 Curățarea compartimentului interior

AVERTIZARE
Pericol de scurtcircuit din cauza unor piese sub tensiune!
Șoc electric sau deteriorarea componentelor electronice.
▶ **Opriți aparatul.**
▶ Scoateți fișa de rețea sau deconectați siguranța.

AVERTIZARE
Pericol de accidentare și deteriorare a aparatului din cauza aburului fierbinte!
Aburul fierbinte poate cauza arsuri și poate deteriora suprafețele.
▶ Nu utilizați aparate de curățare cu aburi!

ATENȚIE
Curățare necorespunzătoare!
Defecțiuni la aparat.
▶ Utilizați exclusiv lavete moi și agent de curățare general cu ph neutru.
▶ Nu folosiți bureți aspri sau abrazivi și nici bureți de sârmă.
▶ Nu utilizați mijloace de curățare agresive, abrazive, care conțin nisip, clor sau acizi.

Indicație
▶ Evacuarea apei rezultate din dezghețare (vezi 2.2 Vedere de ansamblu a aparatului și dotărilor) : Îndepărtați depunerile cu un mijloc ajutător subțire (de exemplu, un bețigaș cu vată).

Indicație
Nu deteriorați și nu îndepărtați plăcuța de fabricație din interiorul aparatului. Plăcuța de fabricație este importantă pentru centrul de service. (vezi 10.3 Centrul de service)

▶ Deschideți ușa.
▶ Goliți aparatul.
▶ Curățați compartimentul interior și piesele din dotare cu apă călduță și puțin detergent. Nu utilizați agenți de curățare care conțin nisip sau acizi sau soluții chimice de curățare.

9.2.5 După curățare

- ▶ Ștergeți aparatul și piesele din dotare până la uscare.
- ▶ Conectați aparatul și porniți-l.
  Atunci când temperatura este suficient de scăzută:
- ▶ Introduceți produse refrigerate.
- ▶ Repetați curățarea regulat.
- ▶ Curățați aparatul frigorific cu schimbător de căldură o dată pe an și îndepărtați praful.

10 Ajutor pentru clienți

10.1 Date tehnice

Domeniul de temperaturi	
Răcire	+1 °C până la +15 °C
Congelare	-9 °C până la -26 °C

Sarcina maximă pe raft A)			
Lățimea aparatului	550 mm	600 mm	750 mm
Grătare tip poliță	--	45 kg	60 kg
Placă de sticlă	40 kg	40 kg	40 kg
Sertar (aparate de congelare)	15 kg	15 kg	15 kg

A) Atunci când sunt foarte încărcate, rafturile se pot curba ușor.

Volum util
A se vedea capacitatea utilă de pe plăcuța de fabricație. (vezi 2.2 Vedere de ansamblu a aparatului și dotărilor)

Iluminat	
Clasa de eficiență energetică A)	Sursă de lumină
Acest produs conține una sau mai multe surse de lumină de clasa de eficiență energetică F	LED

A) Aparatul poate conține surse de lumină cu diferite clase de eficiență energetică. Cea mai redusă clasă de eficiență energetică este indicată.

10.2 Defecțiune tehnică

Aparatul dumneavoastră este astfel construit și fabricat, încât să garanteze siguranța funcționării și o durată mare de viață. Sollte dennoch während des Betriebes eine Störung auftreten, so prüfen Sie bitte, ob die Störung auf einen Bedienungsfehler zurückzuführen ist. În acest caz trebuie să vă calculăm costurile reparației chiar și în perioada de garanție.

Puteți remedia singuri următoarele defecțiuni.

10.2.1 Funcția aparatului

Eroare	Cauză	Remediere
Aparatul nu funcționează.	→ Aparatul nu este pornit.	▶ Porniți aparatul.
	→ Fișa de rețea nu este conectată corect la priza de alimentare.	▶ Verificați ștecherul.
	→ Siguranța prizei de alimentare nu este funcțională.	▶ Verificați siguranța.
	→ Întrerupere de curent	▶ Țineți aparatul închis. ▶ Protejați alimentele: Așezați cartușele de răcire peste alimente sau utilizați un congelator descentralizat, în situația în care întreruperea curentului durează mai mult. ▶ Nu recongelați niciodată alimentele dezghețate.
	→ Mufa IEC nu este introdusă corect în aparat.	▶ Verificați mufa IEC.
Temperatura nu este suficient de scăzută.	→ Ușa aparatului nu este închisă corect.	▶ Închideți ușa aparatului.
	→ Ventilația și aerisirea nu sunt suficiente.	▶ Eliberați grilajul de ventilație și curățați-l.
	→ Temperatura din încăpere este prea mare.	▶ Asigurați-vă că condițiile ambiante sunt corecte: (vezi 2.4 Domeniul de utilizare al aparatului)
	→ Aparatul a fost deschis prea des sau o perioadă prea îndelungată.	▶ Așteptați, pentru a vedea dacă temperatura necesară se restabilește de la sine. În caz contrar, adresați-vă centrului de service. (vezi 10.3 Centrul de service)
	→ Temperatura este reglată incorect.	▶ Reglați o temperatură mai scăzută și controlați-o după 24 ore.
	→ Aparatul se află prea aproape de o sursă de căldură (cuptor, instalație de încălzire etc.).	▶ Schimbați locul de amplasare al aparatului sau al sursei de căldură.
Formarea de condens la cadrul	→ Garnitura ușii este deteriorată.	▶ Schimbați garnitura ușii.

Eroare	Cauză	Remediere
carcasei și/sau pe partea interioară a ușii.	→ Ați reglat temperatura prea rece sau ați deschis prea rar ușa.	▶ Funcționarea aparatului nu este influențată negativ, îndepărtați formarea de condens cu o cârpă.

10.3 Centrul de service

Verificați mai întâi dacă puteți remedia singur defecțiunea . Dacă nu este cazul, adresați-vă centrului de service.

Găsiți adresa în broșura atașată «Liebherr-Service» sau la home.liebherr.com/service.

AVERTIZARE
Reparație neprofesională!
Vătămări.
- ▶ Lucrările de reparații și intervențiile la aparat și racordul de alimentare cu energie electrică, care nu sunt indicate în mod expres (vezi 9 Întreținere) , trebuie executate exclusiv de către serviciul de asistență a clienților.
- ▶ Înlocuirea unui conductor de racord la rețea deteriorat este permisă numai producătorului sau serviciului de asistență pentru clienți al acestuia sau unei persoane cu calificare similară.
- ▶ În cazul aparatelor cu fișă pentru puteri mici, schimbarea poate fi efectuată de client.

10.3.1 Contactarea centrului de service

Asigurați-vă că sunt disponibile următoarele informații despre aparate:

- ❑ Denumire aparate (model și index)
- ❑ Nr. service (service)
- ❑ Nr. serie (S-Nr.)

▶ Apelați informațiile despre aparate prin intermediul afișajului (vezi 7.2.18 Informații despre aparat) .

-sau-

▶ Preluați informațiile despre aparate de pe plăcuța de fabricație. (vezi 10.4 Plăcuță de fabricație)

▶ Notați informațiile despre aparat.
▶ Înștiințați centrul de service: Comunicați eroarea și informațiile despre aparate.
▷ Acest lucru permite o depanare rapidă și precisă.
▶ Urmați instrucțiunile centrului de service.

10.4 Plăcuță de fabricație

Marca de fabricație se află pe partea interioară a aparatului. A se vedea prezentarea generală a aparatului.

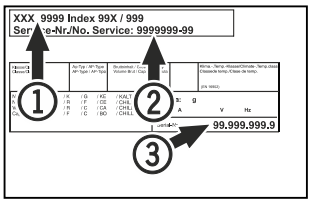

Fig. 174

(1) Denumire aparate
(2) Nr. service
(3) Nr. serie

11 Scoaterea din funcțiune

▶ Goliți aparatul.
▶ Opriți aparatul.
▶ Scoateți ștecherul de alimentare din priză.
▶ Scoateți mufa IEC, dacă este necesar: Scoateți mufa IEC din fișa aparatului și mișcați-o în același timp spre stânga și spre dreapta.
▶ Curățați aparatul. (vezi 9.2 Curățarea aparatului)
▶ Dacă este disponibil: Îndepărtați capacele și izolația pasajului pentru senzor pentru a evita formarea de mucegai.
▶ Lăsați ușa deschisă, pentru a evita apariția mirosurilor neplăcute.

Indicație
Deteriorări la aparat și disfuncționalități!
▶ Depozitați aparatul după scoaterea din funcțiune numai la o temperatură admisibilă a incintei între -10 °C și +50 °C.

12 Eliminare ca deșeu

12.1 Pregătirea aparatului pentru eliminarea ca deșeu



Liebherr folosește baterii în anumite aparate. Organul legislativ din Uniunea Europeană obligă utilizatorul final, din motive ecologice, să scoată bateriile din aparatul vechi, înainte de eliminarea ca deșeu. Dacă aparatul dvs. conține baterii, pe aparat este aplicată o indicație corespunzătoare.

Lămpi — Pentru situația în care puteți scoate lămpile în mod independent și nedistructiv, demontați-le înainte de eliminarea ca deșeu.

▶ Scoateți aparatul din funcțiune.
▶ Dacă este posibil: Demontați lămpile în mod nedistructiv.

12.2 Eliminarea aparatului ca deșeu în mod ecologic



Aparatul conține încă materiale valoroase și trebuie predat la un punct de colectare a deșeurilor nesortate în vederea dezmembrării.





Pentru eliminarea ca deșeu, bateriile trebuie separate din aparatul vechi. În acest scop, puteți returna bateriile în mod gratuit la unitatea comercială, precum și la centrele de reciclare și de materiale valoroase.

Lămpi — Eliminați ca deșeu lămpile demontate prin intermediul sistemelor de colectare respective.

Pentru Germania:	Puteți elimina ca deșeu aparatul la centrele locale de reciclare și de materiale valoroase în mod gratuit prin recipientele de colectare de clasa 1. La cumpărarea unui nou frigider / congelator și la o suprafață de vânzare > 400 m^2, aparatul vechi este preluat gratuit.

AVERTIZARE
Scăpări de agent frigorific și ulei!
Incendiu. Agentul frigorific utilizat este ecologic, dar inflamabil. Uleiul conținut este, de asemenea, inflamabil. Scăpările de agent frigorific și de ulei se pot aprinde în cazul unei concentrații corespunzător de ridicate și în contact cu o sursă de căldură externă.
▶ Nu deteriorați conductele circuitului de agent frigorific și ale compresorului.

▶ Respectați indicațiile referitoare la transportul aparatului. (vezi 3.3 Transportarea aparatului)
▶ Îndepărtați aparatul fără a-l deteriora.
▶ Eliminați ca deșeu bateriile, lămpile și aparatul conform specificațiilor menționate mai sus.

13 Informații suplimentare

Informații suplimentare privind condițiile de garanție pot fi găsite în broșura de service anexată sau pe internet la adresa https://home.liebherr.com.



home.liebherr.com/fridge-manuals

RO Frigider și combină frigorifică
MANUAL DE EXPLOATARE ORIGINAL

Data emiterii: 20250930

Index-nr. articol: 7080782-00

Liebherr-Hausgeräte GmbH
Memminger Straße 77-79
88416 Ochsenhausen
Deutschland