ECBNe 8871

Integrierbare Kühl-Gefrierkombination mit BioFresh und NoFrost



German Engineering

LIEBHERR

Einbaugerät

LIEBHERR

ECBNe 8871

Integrierbare Kühl-Gefrierkombination mit BioFresh und NoFrost

German Engineering

Bio Fresh | Ice Maker | No Frost | Super Cool



Bauart	**Festtür / integrierbares Einbaugerät**
Energieeffizienzklasse	E (A bis G)
Energieverbrauch Jahr/24 h	**339 / 0,928 kWh**
Gesamtvolumen	**522 l** [1]
Volumen	Kühlteil: **292,2 l** / BioFresh-Teil: **70,6 l** / Gefrierteil: **160 l**
Geräusch-Schallleistung	**39 dB(A)**
Klimaklasse	**SN-T (+10 °C bis +43 °C)**
Nischenmaße in cm (H / B / T)	**203,2-207,2 / 91.5 / mind. 63,5**
Steuerung	
Art der Steuerung	MagicEye, Touch-Elektronik Digitale Temperaturanzeige für das Kühl- und Gefrierteil
Türalarm	akustisch
Alarm bei Störung	optisch und akustisch
Kühlteil	
Umluftkühlung	PowerCooling
Innentür	GlassLine-Abstellborde mit Flaschenhalter
Flaschenablage	Integrierte Flaschenablage
Beleuchtung	beidseitige LED-Lichtsäule und LED-Deckenbeleuchtung LED-BioFresh-Beleuchtung
Anzahl BioFresh-Safes	2 BioFresh-Safes auf Teleskopauszügen, beide variabel von Hydro- auf DrySafe einstellbar
Gefrierteil	
Sternekennzeichnung	****
Beleuchtung	LED-Beleuchtung
Schubfächer im Gefrierteil	2 Schubfächer auf Teleskopauszügen
IceMaker	für Festwasseranschluss 3/4"
Eiswürfelproduktion in 24 h	1,4 kg
Eiswürfelvorrat	2,7 kg
Gefriervermögen in 24h	10,1 kg
Lagerzeit bei Störung	16,9 h
Ausstattungsvorteile	
Türanschlag	Türanschlag links wechselbar
Wechselbare Türdichtung	Ja
EAN-Nr.	9005382271070

[1] Gemäß Verordnung EU 2019/2016 bilden wir das Gesamtvolumen als ganze Zahl (abgerundet) und das Volumen der Tiefkühl- und Frischhaltefächer mit einer Stelle nach dem Komma ab. Die Bezeichnung „Volumen“ bezieht sich auf den in der aktuellen Verordnung genannten Begriff „Rauminhalt“.

LIEBHERR

Features



BioFresh

In den BioFresh-Safes bleiben auch empfindliche Lebensmittel lange frisch: Dank einer Temperatur knapp über 0 °C bietet etwa der „Meat & Dairy-Safe“ ideale Lagerbedingungen für Fleisch oder Frischmilch. Im „Fruit & Vegetable-Safe“ herrscht zudem dank dichtem Verschluss eine höhere Luftfeuchtigkeit – perfekt für Obst und Gemüse. Das Beste: Alles ist ab Werk schon optimal eingestellt.



DuoCooling

DuoCooling sorgt dank zwei komplett getrennter Kältekreisläufe dafür, dass zwischen Kühl- und Gefrierteil kein Luftaustausch stattfindet. Die Lebensmittel trocknen weder aus noch wird Geruch übertragen. Und das heißt: weniger wegwerfen, seltener einkaufen, aber mehr sparen und genießen.

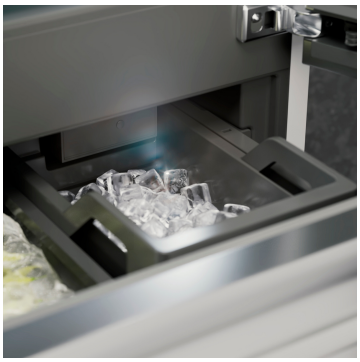

IceMaker mit Festwasseranschluss

Sind noch Eiswürfel da? Mit dem IceMaker erübrigt sich diese Frage. Beim IceMaker mit Festwasseranschluss kommt das Wasser direkt aus der Leitung. Dank MaxIce-Funktion können Sie täglich bis zu 1,5 kg Eiswürfel produzieren. Mit dem flexiblen Eisfach-Trenner teilen Sie das Fach beliebig ein und können so die Lagermenge an Eiswürfel variieren - ganz einfach, ganz nach Bedarf!



NoFrost

Wenn Sie Ihr Gefrierfach öffnen, möchten Sie gefrorene Lebensmittel sehen – aber sicher kein Eis und keinen Reif. NoFrost schützt den Gefrierraum vor unerwünschter Vereisung, die viel Energie verbraucht und mitunter teuer ist. NoFrost bedeutet: Nie mehr das Gefrierfach mühsam und zeitintensiv abtauen, mehr Zeit für andere Dinge haben – und Geld sparen.

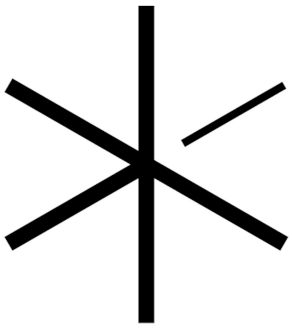

SuperCool

Supercool stvara veće rezerve hladnoće tako da se sveže uskladištena hrana može brzo ohladiti. Vraćanje sa temperature hlađenja od +2 °C na normalnu temperaturu hlađenja je vremenski ili kvantno kontrolisano radi uštede energije.

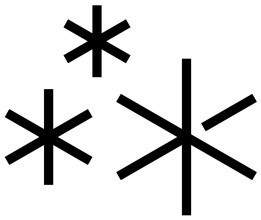

SuperFrost

Sie möchten Ihre frischen Lebensmittel vitaminschonend einfrieren? Aktivieren Sie einfach SuperFrost – schon erhöht das Gefrierteil seine Kälteleistung. So bleibt die Temperatur konstant, wenn Sie ungefrorene Lebensmittel hineinlegen. SuperFrost ist zugleich energiesparend: Falls Sie die Funktion nicht manuell abschalten, deaktiviert sie sich automatisch nach 65 Stunden.

Die Übersicht stellt einen Auszug der wichtigsten Geräte-Features dar. Alle weiteren Features des Geräts sowie weitere Informationen finden Sie unter home.liebherr.com.

Einbaugerät ECBNe 8871

LIEBHERR

Technische Zeichnung

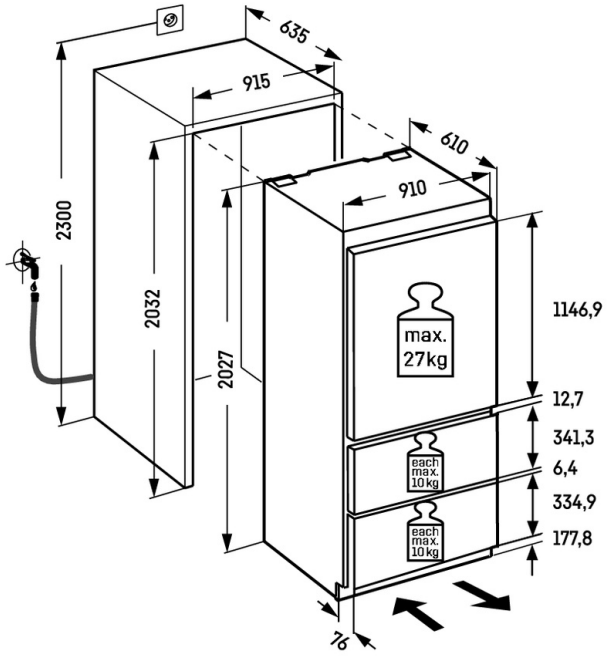

Maximales Gewicht je Möbeltür:
Kühlteil: 27 kg
Gefrierteil: 10 kg

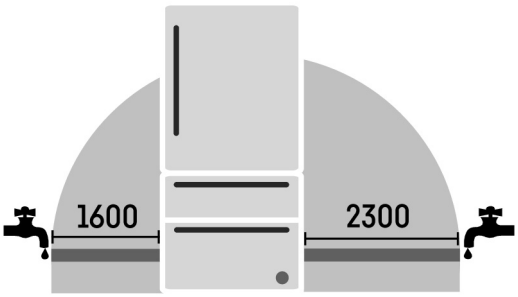

Die Produkte und ihre Details sind zu Werbezwecken inszeniert. Obwohl wir uns bemühen, die Richtigkeit aller Angaben und Informationen in diesem Flyer zu gewährleisten, behält sich Liebherr das Recht vor, Änderungen ohne Vorankündigung vorzunehmen. Soweit die tatsächlichen Geräteabmessungen, -spezifikationen und -leistungen von entscheidender Bedeutung sind, empfehlen wir, die dem jeweiligen Gerät beiliegende Einbauanleitung zu prüfen. Liebherr haftet nicht für eventuelle Schäden. (29.01.2026)