Instrucțiuni de utilizare

Quality, Design and Innovation

home.liebherr.com/fridge-manuals

LIEBHERR

Conținut

1 Informații referitoare la siguranță și avertizări.... 3
1.1 Utilizarea conform destinației..... 3
1.2 Clasele de climă..... 3
1.3 Grupă de utilizatori..... 4
1.4 Instalare şi punere în funcțiune..... 4
1.5 Lucrul în siguranță cu aparatul..... 4
1.6 Curățare..... 4
1.7 Defecțiuni, deteriorări și reparații..... 4
1.8 Eliminare ca deșeu..... 4
1.9 Conformitate..... 5
1.10 Substanțe SVHC în conformitate cu regulamentul REACH..... 5
1.11 Baza de date EPREL..... 5
1.12 Licențe Open-Source..... 5
1.13 Piese de schimb..... 5
1.14 Simboluri pe aparat..... 5
1.15 Trepte de avertizare..... 5

2 Vedere de ansamblu asupra aparatului..... 5
2.1 Furnitura de livrare..... 5
2.2 Vedere de ansamblu a aparatului și dotărilor..... 6
2.3 VarioTempZone..... 6
2.4 SmartDevice..... 6
2.5 Domeniul de utilizare a aparatului..... 6
2.6 Conformitate..... 7
2.7 Substanțe SVHC în conformitate cu regulamentul REACH..... 7
2.8 Baza de date EPREL..... 7
2.9 Piese de schimb..... 7

3 Modul de funcționare al display-ului Touch & Swipe..... 7
3.1 Navigarea și explicitarea simbolurilor..... 7
3.2 Meniuri..... 8
3.3 Mod de repaus..... 8

4 Punere în funcțiune..... 8
4.1 Pornirea aparatului (prima punere în funcțiune).... 8
4.2 Punere în funcțiune HydroBreeze*..... 9
4.3 Punerea în funcțiune a centrului Water & Ice..... 9

5 Depozitare..... 9
5.1 Indicații privind depozitarea..... 9
5.2 Frigider..... 10
5.3 BioFresh..... 10
5.4 Congelator..... 10
5.5 Intervale de depozitare..... 11

6 Economisirea energiei..... 12

7 Deservire..... 12
7.1 Elementele de operare şi de afişare..... 12
7.1.1 Afișaj de status..... 12
7.1.2 Simboluri de afișare..... 12
7.2 Funcțiile aparatului..... 12
7.2.1 Indicații referitoare la funcțiile aparatului..... 12
Oprirea și pornirea aparatului..... 12
Deconectarea și conectarea zonei de temperatură..... 13
WLAN..... 13
Temperatură..... 14
Unitate de temperatură..... 15
BioFresh B-Value..... 15
SuperCool..... 15
SuperFrost..... 16
Start ciclu de dezghețare..... 17
PartyMode..... 17
HolidayMode..... 17
SabbathMode..... 18
EnergySaver..... 18
HydroBreeze*..... 19
Alimentare cu apă..... 20
Centrul-Water & Ice..... 20
Centru Water & Ice / IceMaker..... 20
CleaningMode..... 21
MoodLight*..... 22
Luminozitate-MoodLight..... 22
Luminozitate display..... 23
H-Value..... 23
Alarmă ușă..... 23
Protecție pentru copii..... 24
Limbă..... 24
Informații despre aparat și software..... 24
Reamintire..... 25
Mod demo..... 25
Resetare pe reglajele din fabricație..... 26
7.3 Funcțiile centrului Water & Ice..... 26
7.3.1 Activarea protecției pentru copii..... 26
7.3.2 Dezactivarea protecţiei pentru copii..... 26
7.3.3 Activare MoodLight..... 26
7.3.4 Dezactivare MoodLight..... 27
7.3.5 Scoaterea cuburilor de gheaţă..... 27
7.3.6 Scoaterea gheții zdrobite..... 27
7.3.7 Scoaterea apei..... 27
7.3.8 Setarea umplerii personalizate..... 27
7.3.9 Folosirea umplerii personalizate..... 27
7.3.10 Personalizarea dozării în modul standby..... 27
7.4 Mesaje..... 28
7.4.1 Perspectivă generală asupra avertizărilor..... 28
7.4.2 Încheierea avertizărilor..... 28
7.4.3 Perspectivă generală asupra reamintirilor..... 29
7.4.4 Încheierea reamintirilor..... 30

8 Dotare..... 30

8.1 Raft montat pe ușă..... 30
8.2 Raft variabil pentru sticle..... 33
8.3 Sertare..... 34
8.4 Capacul compartimentului BioFresh-Safe..... 34
8.5 HydroBreeze*..... 35
8.6 Suport pentru ouă..... 36
8.7 Suport pentru sticle..... 36

9 Întreținere..... 36
9.1 Filtru de cărbune activ-FreshAir..... 36
9.2 Rezervor de apă..... 37
9.3 Filtru pentru apă..... 37
9.4 Dezasamblare / montare sisteme de extragere..... 37
9.5 Extragerea / introducerea raftului variabil pentru sticle..... 39
9.6 Capacul compartimentului BioFresh-Safe..... 39
9.7 Dezgheţarea aparatului..... 40
9.8 Curăţarea aparatului..... 40

10 Ajutor pentru clienți..... 41
10.1 Date tehnice..... 41
10.2 Zgomote de funcționare..... 42
10.3 Defecţiune tehnică..... 42
10.4 Centrul de service..... 44
10.5 Plăcuță de fabricație..... 45

11 Scoaterea din funcțiune..... 45

12 Eliminare ca deșeu..... 45
12.1 Pregătirea aparatului pentru eliminarea ca deșeu. 45
12.2 Eliminarea aparatului ca deșeu în mod ecologic.... 45

Producătorul lucrează permanent la dezvoltarea tuturor tipurilor și modelelor. Din acest motiv, vă rugăm să înțelegeți că trebuie să ne rezervăm dreptul de a efectua modificări în ceea ce privește forma, dotarea și tehnica.

Simbol	Explicație
	**Citirea manualului** Pentru a vă familiariza cu toate avantajele oferite de noul dumneavoastră aparat, vă rugăm să citiți cu atenție indicațiile din prezentul manual de utilizare.
	**Informații suplimentare pe internet** Manualul digital cu informații complementare și în alte limbi este disponibil pe internet prin scanarea codului QR de pe partea frontală a acestui manual sau prin introducerea numărului de service la **home.liebherr.com/fridge-manuals**. Găsiți numărul de service pe plăcuța de fabricație: 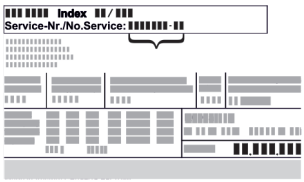 *Fig.* Reprezentare exemplificativă
	**Verificarea aparatului** Verificați toate piesele cu privire la daune din timpul transportului. Adresați-vă în caz de plângeri comerciantului sau serviciului pentru clienți.
	**Abateri** Manualul este valabil pentru mai multe modele, prin urmare sunt posibile unele abateri. Paragrafele, care sunt valabile numai pentru anumite aparate, sunt marcate cu o steluță (*).

Simbol	Explicație
	**Instrucțiuni de manevrare și rezultatele acțiunii** Instrucțiunile de manevrare sunt marcate cu o ▶. Rezultatele acțiunii sunt marcate cu o ▷.
	**Videoclipuri** Videoclipurile referitoare la aparate sunt disponibile pe canalul de YouTube al Liebherr-Hausgeräte.

Licențe Open-Source:

Aparatul conține componente software, care utilizează licențe Open-Source. Informații referitoare la licențele Open-Source utilizate pot fi interogate aici: **home.liebherr.com/open-source-licences**

Aceste instrucțiuni de utilizare sunt valabile pentru:

MB..i	95..8

1 Informații referitoare la siguranță și avertizări

Păstrați cu grijă această informație pentru utilizator, astfel încât să o aveți la îndemână în orice moment.

Dacă retransmiteți aparatul, înmânați mai departe această informație pentru utilizator la posesorul ulterior.

Pentru a utiliza aparatul conform prescripțiilor și în siguranță, citiți această informație pentru utilizator cu atenție înainte de instalare și utilizare. Urmați în permanență instrucțiunile, indicațiile de securitate și indicațiile de avertizare cuprinse în acestea. Acestea sunt importante, astfel încât să puteți instala și exploata aparatul în siguranță și în stare impecabilă.

1.1 Utilizarea conform destinației

Acest aparat este prevăzut pentru utilizare casnică și domenii aplicative asemănătoare, ca de ex.:

- în zonele bucătăriilor pentru personal din magazine, birouri și alte zone de lucru
- în mediul agricol și de către oaspeții din hoteluri, moteluri și alte spații de cazare
- în pensiuni cu mic dejun inclus
- în serviciile de catering și alte servicii similare în comerțul cu ridicata

Orice alt tip de utilizare este interzis.

1.2 Clasele de climă

Aparatul este proiectat, în funcție de clasa de climă, pentru utilizarea între anumite limite de temperatură a mediului înconjurător. Clasa de climă corespunzătoare aparatului dumneavoastră este indicată pe marca de fabricație.

Indicație

▶ Pentru a asigura o funcționare optimă, respectați temperaturile ambiante indicate.

Clasa climatică	Pentru temperaturi ale mediului înconjurător de
SN	10 °C până la 32 °C
N	16 °C până la 32 °C
ST	16 °C până la 38 °C

Clasa climatică	Pentru temperaturi ale mediului înconjurător de
T	16 °C până la 43 °C
SN-ST	10 °C până la 38 °C
SN-T	10 °C până la 43 °C

Aparatul este configurat constructiv pentru o umiditate maximă relativă a aerului de 80 %. Dacă exploatați aparatul la o umiditate relativă a aerului mai mare de 80 %, apoi funcționează aparatul, dar se formează apă de condens pe suprafața aparatului.

1.3 Grupă de utilizatori

- Acest aparat poate fi utilizat de copii cu vârsta de peste 8 ani, precum și de persoane cu deficiențe fizice, senzoriale sau mentale ori cu lipsă de experiență și cunoștințe, dacă se află sub supraveghere sau dacă au fost instruite cu privire la utilizarea aparatului în condiții de siguranță și pericolele rezultate.
- Copiii nu trebuie se joace cu aparatul.
- Copiii nu trebuie să execute curățarea și întreținerea utilizatorului fără supraveghere.
- Copiii cu vârsta între 3-8 ani au permisiunea de a încărca și descărca aparatul.

1.4 Instalare și punere în funcțiune

- Instalați și racordați aparatul numai conform instrucțiunilor din informațiile pentru utilizator.
- Nu blocați orificiile de ventilație din carcasa aparatului și din carcasa de încorporare.
- Nu deteriorați cablul de conectare la rețeaua electrică. Nu folosiți aparatul cu un cablu de conectare la rețeaua electrică defect.
- Nu amplasați prize multiple sau surse de rețea cu amplasament variabil pe partea posterioară a aparatului.
- Priza trebuie să fie ușor accesibilă, pentru ca aparatul să poată fi deconectat rapid de la alimentarea electrică în caz de urgență. Ea trebuie să fie poziționată în afara zonei acoperite de partea posterioară a aparatului.

Aparate cu racord de apă fix:

- Racordați racordul de apă fix numai la alimentarea cu apă potabilă, pentru a evita o intoxicare cu apă contaminată.
- Racordați aparatul numai cu setul de furtunuri nou, care este livrat cu aparatul, la alimentarea cu apă potabilă. Nu reutilizați seturi vechi de furtunuri, ci eliminați-le ca deșeu.

1.5 Lucrul în siguranță cu aparatul

- Nu depozitați în aparat substanțe cu capacitate de explozie, ca de exemplu recipiente de aerosoli cu gaz carburant inflamabil. Astfel de doze de spray pot fi recunoscute după conținutul sau simbolul flăcării imprimate pe acestea. Eventualele gaze degajate se pot aprinde din cauza componentelor electrice.
- Nu amplasați în apropierea aparatului lumânări aprinse, lămpi sau alte obiecte cu flacără deschisă, pentru a evita incendierea aparatului.
- Depozitați băuturile alcoolice sau alte recipiente care conțin alcool numai dacă sunt astupate etanș. Eventualul alcool degajat se poate aprinde din cauza componentelor electrice.
- Evitați contactul prelungit al pielii cu suprafețele reci sau produsele răcite/congelate. Pentru protecție utilizați de ex. mănuși.
- Agentul frigorific utilizat (specificații pe marca de fabricație) este ecologic, dar inflamabil. Agentul frigorific scurs se poate aprinde.
  - Nu deteriorați circuitul agentului frigorific.
  - Nu utilizați surse de aprindere în interiorul aparatului.
  - Nu utilizați aparate electrice în interiorul aparatului (de ex. aparate de curățare cu aburi, aparate de încălzire).
  - Dacă există scurgeri de agent frigorific: Îndepărtați orice flacără sau sursă de foc din apropierea locului de scurgere. Aerisiți bine încăperea. Înștiințați centrul de service.
- Deschideți ușa numai pentru scurt timp. Astfel evitați creșterea temperaturii din interiorul aparatului.
- La deschidere și închidere, nu interveniți între ușă și aparat. Degetele pot fi prinse.
- Valoarea temperaturii din cea mai caldă zonă a aparatului poate fi mai ridicată decât valoarea setată a temperaturii.

Aparate cu rezervor de apă:

- Umpleți rezervorul de apă HydroBreeze numai cu apă potabilă, pentru a evita o intoxicare cu apă contaminată.*

1.6 Curățare

- Curățați regulat suprafețele care ajung în contact cu alimentele.
- Curățați regulat scurgerea pentru apa din dezgheț.
- Nu utilizați pentru accelerarea procesului de dezghețare aparate electrice de încălzire sau curățare cu abur, flacără deschisă sau spray-uri dejivrante.
- Nu îndepărtați gheața cu obiecte ascuțite.

1.7 Defecțiuni, deteriorări și reparații

- Dacă este deteriorat cablul de conectare la rețeaua electrică, schimbați-l.
- Reparațiile și intervențiile asupra aparatului trebuie executate numai de către centrul de service sau alt personal de specialitate cu calificare corespunzătoare.
- În cazul unor defecțiuni și erori ale aparatului, scoateți fișa de rețea sau deconectați siguranța. Dacă este scoasă fișa de rețea, apucați întotdeauna de fișă. Nu trageți de cablu.

1.8 Eliminare ca deșeu

- Aparatul conține materiale valoroase și este marcat cu un simbol corespunzător. (vezi 1.14 Simboluri pe aparat)
  - Nu eliminați ca deșeu aparatul împreună cu deșeurile menajere.
  - Eliminați ca deșeu aparatul la centrele locale de reciclare și de materiale valoroase în mod gratuit prin recipientele de colectare de clasa 1.
  - La achiziționarea unui aparat nou, returnați gratuit aparatul vechi la unitatea comercială.
  - Informați-vă despre posibilitățile de returnare.
- Pe aparatul dumneavoastră se pot afla date cu caracter personal.
  - Ștergeți datele cu caracter personal înainte de eliminarea ca deșeu.
- Aparatul conține agent frigorific (specificații de pe plăcuța de fabricație) și ulei. Agentul frigorific utilizat este ecologic, dar inflamabil. Uleiul conținut este, de asemenea, inflamabil. Scăpările de agent frigorific și de ulei se pot aprinde în cazul unei concentrații corespunzător de ridicate și în contact cu o sursă de căldură externă.

*** în funcție de model și dotări**

- Nu deteriorați circuitul agentului frigorific.
- Eliminați ca deșeu aparatul numai conform instrucțiunilor din informațiile pentru utilizator.

1.9 Conformitate

Etanșeitatea circuitului de agent frigorific este verificată. Aparatul respectă normele de siguranță admisibile precum și directivele corespunzătoare.

Pentru piața UE:	Aparatul corespunde directivei 2014/53/UE.
Pentru piața GB:	Aparatul corespunde Radio Equipment Regulations 2017 SI 2017 No. 1206.

Textul complet al declarației de conformitate UE este disponibil la următoarea adresă de internet: www.Liebherr.com

Compartimentul BioFresh îndeplinește condițiile impuse unui compartiment frigorific, conform DIN EN 62552:2020.

1.10 Substanțe SVHC în conformitate cu regulamentul REACH

La următorul link puteți verifica dacă aparatul dvs. conține substanțe SVHC în conformitate cu regulamentul REACH:

home.liebherr.com/de/deu/de/liebherr-erleben/nachhaltigkeit/umwelt/scip/scip.html

1.11 Baza de date EPREL

Începând cu 1 martie 2021 informațiile referitoare la identificarea consumului de energie și cerințele pentru ecodesign se găsesc în baza de date a produselor (EPREL). Sub următorul link https://eprel.ec.europa.eu/ ajungeți la baza de date a produselor. Aici vi se solicită introducerea identificatorului modelului. Identificarea modelului se găsește pe plăcuța de fabricație.

1.12 Licențe Open-Source

Aparatul conține componente software, care utilizează licențe Open-Source. Informații referitoare la licențele Open-Source utilizate pot fi interogate aici:

home.liebherr.com/open-source-licences

1.13 Piese de schimb

Disponibilitatea pieselor de schimb pentru piesele funcționale și piesele cu capacitate de depozitare ale dotării este de 15 ani.

1.14 Simboluri pe aparat

	Acest simbol se poate afla pe compresor. Acesta se referă la uleiul din compresor și atrage atenția asupra pericolului următor: În caz de ingerare și pătrundere în căile respiratorii poate provoca decesul. Această indicație are semnificație numai pentru reciclare. În regimul de funcționare normal nu există niciun pericol. Nu îndepărtați acest simbol.
	Avertizare: Pericol de incendiu cauzat de substanțele inflamabile. Acest simbol se află la compresor și se poate afla suplimentar în alte locuri la aparat. Acest simbol avertizează asupra substanțelor inflamabile. Nu îndepărtați acest simbol.
	Acesta sau un simbol asemănător se poate afla pe partea posterioară a aparatului. Acesta indică faptul că există panouri de izolare în vid (VIP) sau panouri de perlit în ușă și/sau în carcasă. Această indicație are semnificație numai pentru reciclare. Nu îndepărtați acest simbol.
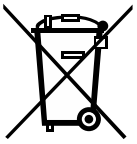	Acest simbol se află pe plăcuța de fabricație. Atrage atenția asupra faptului că aparatul conține materiale valoroase și că nu aveți voie să eliminați ca deșeu aparatul împreună cu deșeurile menajere. (vezi 1.8 Eliminare ca deșeu)

1.15 Trepte de avertizare

PERICOL	Marchează o situație periculoasă directă, care va cauza accidente mortale sau vătămări corporale grave, dacă nu este evitată.
AVERTIZARE	Marchează o situație periculoasă, care ar putea cauza accidente mortale sau vătămări corporale grave, dacă nu este evitată.
PRECAUȚIE	Marchează o situație periculoasă, care ar putea cauza vătămări corporale ușoare sau medii, dacă nu este evitată.
ATENȚIE	Marchează o situație periculoasă, care ar putea cauza pagube materiale, dacă nu este evitată.
Indicație	Marchează indicații importante și sfaturi utile.

2 Vedere de ansamblu asupra aparatului

2.1 Furnitura de livrare

Verificați toate piesele cu privire la daune din timpul transportului. În cazul în care aveți plângeri, contactați comerciantul sau serviciul pentru clienți. (vezi 10.4 Centrul de service)

Livrarea constă din următoarele piese:

- Aparat individual
- Dotare (în funcție de model)
- Material de montaj (în funcție de model)
- «Quick Start Guide»
- Broșură de service

2.2 Vedere de ansamblu a aparatului și dotărilor

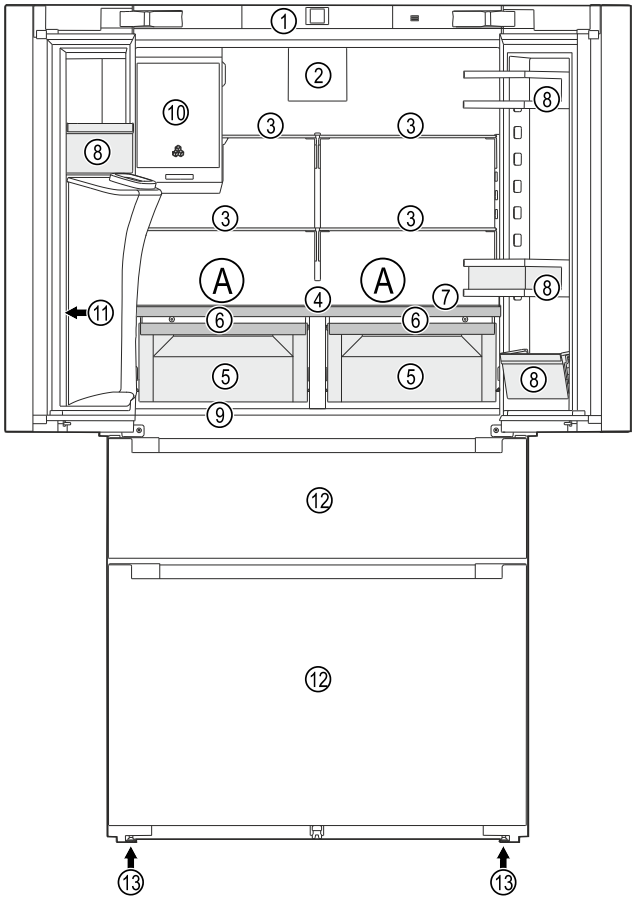

Fig. 1 Reprezentare exemplificatoare

Domeniul de temperaturi

(A) Zona cea mai rece

Dotarea

(1) Elemente de operare
(2) Ventilator cu filtrul cu cărbune activ FreshAir
(3) Raft
(4) Raft variabil pentru sticle
(5) BioFresh-Safe
(6) Capacul compartimentului BioFresh-Safe
(7) HydroBreeze*
(8) Raft montat pe ușă
(9) Plăcuță de fabricație
(10) Compartiment de depozitare a gheții
(11) Zonă de evacuare a centrului Water & Ice
(12) Congelator: Cărucior de extragere
(13) Picior reglabil

2.3 VarioTempZone

Aparatul dumneavoastră este dotat cu o VarioTempZone (-18 °C până la +5 °C). Astfel puteți să utilizați o zonă a congelatorului ca zonă de răcire suplimentară.

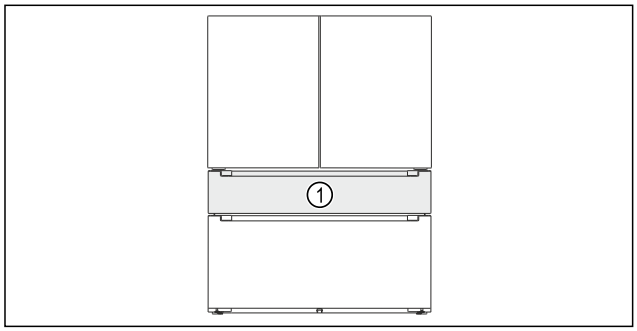

Fig. 2 Reprezentare exemplificatoare

(1) VarioTempZone

Dacă utilizați VarioTempZone ca zonă de răcire suplimentară, se pot produce zgomote mai puternice ale aparatului. Aparatul este însă pe deplin funcțional.

Informații suplimentare:

- Setați temperatura în VarioTempZone. (vezi Setarea temperaturii în VarioTempZone)
- Respectați indicațiile privind depozitarea. (vezi 5.1 Indicații privind depozitarea)

2.4 SmartDevice

SmartDevice este soluția de conectare în rețea pentru combina dumneavoastră frigorifică.

Dacă aparatul dumneavoastră este compatibil cu SmartDevice sau este pregătit pentru acesta, puteți integra aparatul rapid și simplu în WLAN. Cu aplicația SmartDevice vă puteți opera aparatul de la un echipament terminal mobil. În aplicația SmartDevice vă stau la dispoziție funcții suplimentare și posibilități de setare.

Aparat compatibil cu SmartDevice:	Aparatul dumneavoastră este compatibil cu SmartDevice. Pentru a putea conecta aparatul dumneavoastră cu WLAN, trebuie să descărcați aplicația SmartDevice.
Informații suplimentare privind SmartDevice:	**smartdevice.liebherr.com**
Descărcați aplicația SmartDevice:	

După instalarea și configurarea aplicației SmartDevice puteți integra aparatul dumneavoastră cu ajutorul aplicației SmartDevice și funcției aparatului WLAN (vezi WLAN) în WLAN-ul dumneavoastră.

Indicație
În următoarele țări nu este disponibilă funcția SmartDevice: Rusia, Belarus, Kazahstan.

2.5 Domeniul de utilizare a aparatului

Utilizarea conformă cu destinația

Aparatul este destinat exclusiv răcirii alimentelor în domeniul casnic sau asemănător celui casnic. Acesta include, de exemplu, utilizarea

- în bucătării personale, pensiuni cu mic dejun inclus,
- de către oaspeți în casele de oaspeți, hoteluri, moteluri și alte spații de cazare,
- în serviciile de catering și alte servicii similare în comerțul cu ridicata.

Aparatul nu este prevăzut pentru utilizarea ca aparat încorporat.

Orice alt tip de utilizare este interzis.

Modalitățile de utilizare eronate previzibile

Următoarele modalități de utilizare sunt explicit interzise:

- Depozitarea și răcirea medicamentelor, a plasmei sanguine, a preparatelor de laborator sau a altor mate-

riale și produse asemănătoare care intră sub incidența directivei pentru produse medicale 2007/47/CE
- Exploatarea în domenii cu pericol de explozie

Utilizarea abuzivă a aparatului poate cauza deteriorarea produselor depozitate sau alterarea acestora.

Clasele de climă

Aparatul este proiectat, în funcție de clasa de climă, pentru utilizarea între anumite limite de temperatură a mediului înconjurător. Clasa de climă corespunzătoare aparatului dumneavoastră este indicată pe marca de fabricație.

Indicație

▶ Pentru a asigura o funcționare optimă, respectați temperaturile ambiante indicate.

Clasa de climă	pentru temperaturi ale mediului înconjurător de
SN	10 °C până la 32 °C
N	16 °C până la 32 °C
ST	16 °C până la 38 °C
T	16 °C până la 43 °C
SN-ST	10 °C până la 38 °C
SN-T	10 °C până la 43 °C

Aparatul este configurat constructiv pentru o umiditate maximă relativă a aerului de 80 %. Dacă exploatați aparatul la o umiditate relativă a aerului mai mare de 80 %, apoi funcționează aparatul, dar se formează apă de condens pe suprafața aparatului.

2.6 Conformitate

Etanșeitatea circuitului de agent frigorific este verificată. Aparatul respectă normele de siguranță admisibile precum și directivele corespunzătoare.

Pentru piața UE:	Aparatul corespunde directivei 2014/53/UE.
Pentru piața GB:	Aparatul corespunde Radio Equipment Regulations 2017 SI 2017 No. 1206.

Textul complet al declarației de conformitate UE este disponibil la următoarea adresă de internet: www.Liebherr.com

Compartimentul BioFresh îndeplinește condițiile impuse unui compartiment frigorific, conform DIN EN 62552:2020.

2.7 Substanțe SVHC în conformitate cu regulamentul REACH

La următorul link puteți verifica dacă aparatul dvs. conține substanțe SVHC în conformitate cu regulamentul REACH: home.liebherr.com/de/deu/de/liebherr-erleben/nachhaltigkeit/umwelt/scip/scip.html

2.8 Baza de date EPREL

Începând cu 1 martie 2021 informațiile referitoare la identificarea consumului de energie și cerințele pentru ecodesign se găsesc în baza de date a produselor (EPREL). Sub următorul link https://eprel.ec.europa.eu/ ajungeți la baza de date a produselor. Aici vi se solicită introducerea identificatorului modelului. Identificarea modelului se găsește pe plăcuța de fabricație.

2.9 Piese de schimb

Disponibilitatea pieselor de schimb pentru piesele funcționale și piesele cu capacitate de depozitare ale dotării este de 15 ani.

3 Modul de funcționare al display-ului Touch & Swipe

Operați aparatul dumneavoastră cu display-ul Touch & Swipe. Cu display-ul Touch & Swipe (în continuare denumit display) selectați funcțiile aparatului prin atingere sau glisare. Dacă nu executați nicio acțiune pe display timp de 10 secunde, afișajul sare fie la meniul de rang superior sau direct înapoi la afișajul de status.

3.1 Navigarea și explicitarea simbolurilor

În figuri sunt utilizate diferite simboluri pentru navigarea cu display-ul. Următorul tabel descrie aceste simboluri.

Simbol	Descriere
	**Atingeți scurt display-ul:** Activați/dezactivați funcția. Confirmați selecția. Deschideți submeniul.
	**Atingeți display-ul cu o indicare a timpului indicată (de ex. timp de 3 secunde):** Activați/dezactivați funcția sau valoarea.
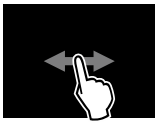	**Glisați spre dreapta sau spre stânga:** Navigați în meniu.
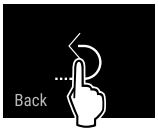	**Atingeți scurt simbolul Înapoi:** Săriți înapoi un nivel de meniu.
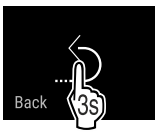	**Atingeți simbolul Înapoi timp de 3 secunde:** Săriți înapoi la afișajul de status.
	**Atingeți scurt stânga sus simbolul Înapoi:** Săriți înapoi un nivel de meniu.
	**Săgeată cu ceas:** Durează mai mult de 10 secunde, până când apare următorul afișaj pe display.
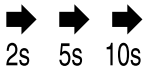	**Săgeată cu indicarea timpului:** Durează timpul indicat, până când apare următorul afișaj pe display.

Simbol	Descriere
	**Simbolul "Deschidere meniu de setări":** Navigați la meniul de setări și deschideți-l. Dacă este necesar: Navigați în meniul de setări la funcția dorită. (vezi 3.2.1 Deschidere meniu de setări)
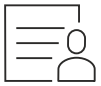	**Deschideți simbolul "Meniu extins":** Navigați la meniul extins și deschideți-l. Dacă este necesar: Navigați în meniul extins la funcția dorită. (vezi 3.2.2 Deschidere meniu extins)
Nicio acțiune într-un interval de 10 secunde	Dacă nu executați nicio acțiune pe display timp de 10 secunde, afișajul sare fie la meniul de rang superior sau direct înapoi la afișajul de status.
Deschideți ușa și închideți-o din nou.	Dacă deschideți și închideți din nou ușa, afișajul sare direct înapoi la afișajul de status.

Observație: Figurile display-ului sunt reprezentate cu noțiuni în engleză.

3.2 Meniuri

Funcțiile aparatului sunt distribuite în meniuri diferite:

Meniu	Descriere
Meniu principal	Dacă conectați aparatul, vă aflați automat în meniul principal. De aici navigați la cele mai importante funcții ale aparatului, la meniul de setări și la meniul extins.
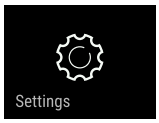 Meniu de setări	Meniul de setări conține funcții suplimentare ale aparatului pentru setarea aparatului dumneavoastră.
 Meniul extins	Meniul extins conține funcții speciale ale aparatului pentru setarea aparatului dumneavoastră. Accesul la meniul extins este protejat prin codul numeric **1 5 1**.

3.2.1 Deschidere meniu de setări

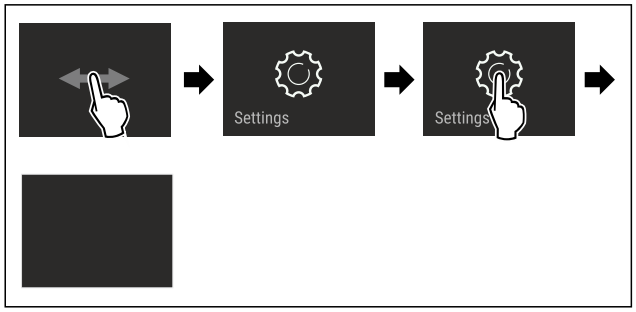

Fig. 3 Reprezentare exemplificatoare

▶ Executați pașii de acțiune conform figurii.
▷ Meniul de setare este deschis.
▶ Dacă este necesar: Navigați la funcția dorită.

3.2.2 Deschidere meniu extins



Fig. 4

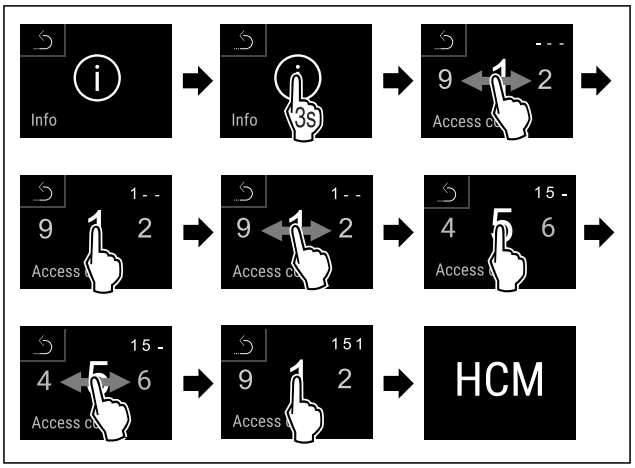

*Fig. 5 Reprezentare exemplificatoare, accesul cu codul numeric **151***

▶ Executați pașii de acțiune conform figurii.
▷ Meniul extins este deschis.
▶ Dacă este necesar: Navigați la funcția dorită.

3.3 Mod de repaus

Dacă nu atingeți display-ul timp de 1 minut, acesta trece în modul de repaus. În modul de repaus este atenuată luminozitatea afișajului.

3.3.1 Încheiere mod de repaus

▶ Atingeți scurt display-ul cu degetul.
▷ Modul de repaus este încheiat.

4 Punere în funcțiune

4.1 Pornirea aparatului (prima punere în funcțiune)

Asigurați-vă că sunt îndeplinite următoarele condiții necesare:

- ❑ Aparatul este instalat și racordat corespunzător instrucțiunilor de montaj.
- ❑ Toate benzile adezive, foliile adezive și de protecție, precum și siguranțele de transport din și de la aparat sunt îndepărtate.
- ❑ Toate inserturile publicitare din sertare sunt extrase.
- ❑ Modul de funcționare al display-ului Touch & Swipe este cunoscut. (vezi 3 Modul de funcționare al display-ului Touch & Swipe)

Conectați aparatul prin intermediul display-ului Touch & Swipe:

▶ Dacă display-ul este în modul de repaus: Atingeți scurt display-ul.
▶ Executați pașii de acțiune conform figurii.

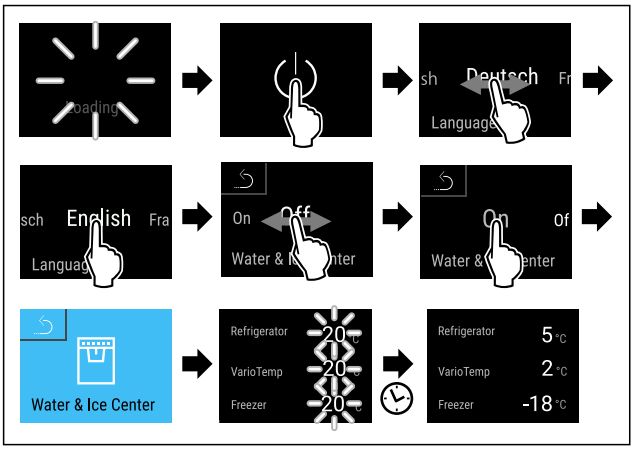

Fig. 6 Reprezentare exemplificatoare

▶ Activați centrul Water & Ice. (vezi Activarea centrului Water & Ice)

-sau-

▶ Nu activați centrul Water & Ice.

Indicație
Dacă nu activați centrul Water & Ice, îl puteți activa în orice moment prin intermediul funcției. (vezi Activarea centrului Water & Ice)

▷ Apare afișajul de status.
▷ Aparatul se răcește la temperatura țintă setată din fabricație.
▷ Aparatul pornește în modul demo (apare afișajul de status cu DEMO): Dacă aparatul pornește în modul demo, puteți dezactiva modul demo în interval de 5 minute. (vezi Mod demo)

Informații suplimentare:

- Puneți în funcțiune HydroBreeze. (vezi 4.2 Punere în funcțiune HydroBreeze*) *
- Puneți în funcțiune SmartDevice. (vezi 2.4 SmartDevice) și (vezi WLAN)
- Puneți în funcțiune centrul Water & Ice. (vezi 4.3 Punerea în funcțiune a centrului Water & Ice)

Indicație
Producătorul recomandă:
▶ Așezarea produselor alimentare: Așteptați aproximativ 6 ore, până când este atinsă temperatura setată.
▶ Depozitați **produsele de congelat** la -18 °C sau la temperaturi mai scăzute.
▶ Respectați indicațiile privind depozitarea. (vezi 5.1 Indicații privind depozitarea)

Indicație
Puteți obține accesorii din Liebherr-Hausgeräte-Shop la home.liebherr.com/shop/de/deu/zubehor.html.

4.2 Punere în funcțiune HydroBreeze*

Dacă este dotat aparatul dumneavoastră cu un HydroBreeze, **înainte de prima folosire** trebuie să curățați HydroBreeze.

Asigurați-vă că sunt îndeplinite următoarele condiții necesare:

❑ Aparatul este complet racordat.

▶ Curățați HydroBreeze. (vezi 9.8.5 Curățarea HydroBreeze*)
▶ Umpleți rezervorul de apă. (vezi 8.5.1 Umplerea rezervorului de apă)
▶ Activați HydroBreeze. (vezi HydroBreeze*)

4.3 Punerea în funcțiune a centrului Water & Ice

Dacă aparatul dumneavoastră este echipat cu un centru Water & Ice, înainte de **prima utilizare** trebuie să goliți sistemul de apă și să curățați centrul Water & Ice.

Asigurați-vă că sunt îndeplinite următoarele condiții necesare:

❑ Racordul de apă este stabilit. A se vedea Installation Guide sau instrucțiunile de montaj.
❑ Rezervorul de apă este introdus. A se vedea Installation Guide sau instrucțiunile de montaj.
❑ Filtrul pentru apă este introdus. A se vedea Installation Guide sau instrucțiunile de montaj.
❑ Aparatul este complet racordat.
❑ Aparatul este conectat.
❑ Centrul Water & Ice este activat. (vezi Activarea centrului Water & Ice)

4.3.1 Aerisirea sistemului de apă

▶ Atingeți simbolul Apă.
▶ Apăsați cu recipientul pe buton și mențineți-l apăsat.
▷ Aerul iese afară sau apa curge în recipient.
▶ Continuați procesul până când apa curge cu jet uniform în recipient.
▷ Circuitul de apă este aerisit.

4.3.2 Curățarea centrului Water & Ice

(vezi 9.8.6 Curățarea centrului Water & Ice)

5 Depozitare

5.1 Indicații privind depozitarea

AVERTIZARE
Pericol de incendiu cauzat de aparate electrice!
Dacă utilizați aparate electrice în spațiul de alimente al aparatului dumneavoastră, acestea pot provoca un incendiu.
▶ Nu utilizați aparate electrice în spațiul de alimente al aparatului, dacă nu au fost recomandate de producător.

Indicație
Consumul de energie crește și puterea de răcire scade atunci când ventilația nu este suficientă.
▶ Mențineți întotdeauna libere fantele.

Respectați următoarele prescripții referitoare la depozitare:

- Mențineți libere fantele pentru aer de la ventilator.
- În congelator: Ambalați bine alimentele.
- Ambalați sau acoperiți alimentele care preiau sau degajă ușor miros sau aromă în recipiente închise.
- Ambalați carnea crudă sau peștele crud în recipiente curate, închise. Acest lucru împiedică carnea sau peștele să atingă alte alimente sau să se scurgă pe acestea.
- Păstrați lichidele în recipiente închise.
- Depozitați alimentele la distanță unele de altele, astfel încât aerul să circule bine.
- Depozitați alimentele corespunzător indicațiilor de pe ambalaj.
- Respectați întotdeauna termenul de valabilitate specificat pe ambalaj.

Indicație
Nerespectarea acestor prevederi poate conduce la alterarea alimentelor.

<table>
<tr><th>Zona de temperatură</th><th>Produse alimentare</th></tr>
<tr><td rowspan="6">VarioTempZone</td><td colspan="2">Depozitați produsele alimentare corespunzător temperaturii setate. Liebherr recomandă pentru depozitarea produselor alimentare în VarioTempZone:</td></tr>
<tr><td>Domeniul de temperaturi</td><td>Produse alimentare</td></tr>
<tr><td>4 °C până la 5 °C</td><td>Mâncare deja preparată, brânză, conserve</td></tr>
<tr><td>0 °C</td><td>Fructe și legume ambalate</td></tr>
<tr><td>-2 °C</td><td>Pește proaspăt și fructe de mare</td></tr>
<tr><td>-18 °C</td><td>siehe Gefrierteil</td></tr>
</table>

Vedere de ansamblu VarioTempZone

5.2 Frigider

Prin circulația aerului în aparat se formează diferite zone de temperatură. Diferitele zone de temperatură se găsesc în vederea de ansamblu a aparatului și dotărilor. (vezi 2.2 Vedere de ansamblu a aparatului și dotărilor)

5.2.1 Dispunerea alimentelor

- ▶ Zona superioară și zona ușii: Depozitați unt, brânză, conserve și tuburi.
- ▶ Zona de temperatură cea mai rece: Depozitați alimente perisabile, precum mâncăruri.

5.3 BioFresh

Compartimentul BioFresh prelungește perioada de depozitare pentru câteva alimente proaspete decât în cazul răcirii obișnuite.

În aparatul dumneavoastră aveți posibilitatea de a utiliza BioFresh-Safe ca Fruit & Vegetable-Safe sau ca Meat & Dairy-Safe. (vezi 8.4 Capacul compartimentului BioFresh-Safe)

Indicație

Dacă temperaturile scad sub 0 °C, alimentele pot îngheța.

- ▶ Depozitați legume sensibile la frig cum ar fi castraveți, vinete și dovlecei, precum și fructe tropicale sensibile la frig în frigider.

5.3.1 Fruit & Vegetable-Safe

În acest compartiment se menține un climat de depozitare apropiat de 0 °C. Capacul compartimentului asigură o umiditate permanentă a aerului. Acest climat de depozitare este adecvat pentru depozitarea alimentelor neambalate cu umiditate proprie ridicată (de ex. salată, legume, fructe).

Umiditatea aerului din compartiment depinde de conținutul de umiditate al produselor introduse și de frecvența de deschidere a compartimentului. Puteți regla umiditatea aerului.

Dispunerea alimentelor

- ▶ Depozitați fructe și legume neambalate.
  Dacă umiditatea aerului este prea ridicată:
- ▶ Reglați umiditatea aerului.

5.3.2 Meat & Dairy-Safe

În acest compartiment se menține un climat de depozitare apropiat de 0 °C. Acest climat de depozitare este adecvat pentru alimente sensibile (de ex. produse lactate, carne, pește, mezeluri).

Dispunerea alimentelor

- ▶ Depozitați alimente uscate sau ambalate.

5.4 Congelator

Aici se setează la -18 °C o climă de depozitare uscată, înghețată. Climatul de depozitare înghețat este adecvat pentru depozitarea alimentelor congelate și produselor congelate timp de câteva luni, pentru producerea cuburilor de gheață sau pentru congelarea alimentelor proaspete.

5.4.1 Congelarea alimentelor

Cantitate de congelare

Într-un interval de 24 ore puteți congela o cantitate maximă de alimente proaspete egală cu cea indicată pe plăcuța de fabricație (vezi 10.5 Plăcuță de fabricație) la rubrica „Capacitate de congelare ... kg/24h".

Pentru a congela rapid și complet alimentele, respectați următoarele cantități pe pachet:

- Fructe și legume, până la 1 kg
- Carne, până la 2,5 kg

Congelarea alimentelor cu SuperFrost

În funcție de cantitatea de congelare puteți activa SuperFrost înainte de congelare, pentru a obține temperaturi de congelare mai scăzute. (vezi SuperFrost)

- ▶ Activați SuperFrost, dacă cantitatea de congelare este mai mare de aprox. 2 kg.

Momentul, în care activați SuperFrost, este dependent de cantitatea de congelare:

Cantitate de congelare	Momentul pentru activarea SuperFrost
Cantitate de congelare mică	Activați SuperFrost cu aproximativ 6 ore înainte de congelare. Imediat ce aparatul dezactivează automat SuperFrost, puteți rearanja alimentele.
Cantitate maximă de congelare	Activați SuperFrost cu aproximativ 24 ore înainte de congelare. Imediat ce aparatul dezactivează automat SuperFrost, puteți rearanja alimentele.

Dispunerea alimentelor

PRECAUȚIE

Pericol de accidentare din cauza cioburilor de sticlă!
Sticlele și dozele cu băuturi se pot sparge dacă îngheață. Acest lucru este valabil în special pentru băuturile carbogazoase.

- ▶ Congelați sticlele și dozele cu băuturi numai dacă ați activat funcția BottleTimer în aplicația SmartDevice.

Cantitate de congelare	Dispunerea alimentelor
Cantitate de congelare mică	Distribuiți produsele alimentare ambalate în căruciorul de extragere situat cel mai sus.

Cantitate de congelare	Dispunerea alimentelor
Cantitate maximă de congelare	Distribuiți produsele alimentare ambalate pe ambele cărucioare de extragere.

5.4.2 Dezgheţarea alimentelor

AVERTIZARE
Pericol de toxiinfecție alimentară!
▶ Nu recongelați niciodată alimentele dezgheţate.
▶ Prelucrați alimentele dezgheţate cât mai repede posibil.

Puteți dezgheța alimente în diferite moduri:
- în frigider
- în cuptorul cu microunde
- în cuptor/cuptor cu aer cald
- la temperatura camerei

▶ Scoateți numai câte alimente sunt necesare.

5.5 Intervale de depozitare

Perioadele de depozitare indicate reprezintă valori orientative.

În cazul alimentelor cu termenul de garanție specificat este valabilă întotdeauna data indicată pe ambalaj.

5.5.1 Frigider

Este valabil termenul de valabilitate specificat pe ambalaj.

5.5.2 BioFresh

Valori orientative pentru durata depozitării în Meat & Dairy-Safe		
Unt	la 1 °C	până la 90 zile
Caşcaval	la 1 °C	până la 110 zile
Lapte	la 1 °C	până la 12 zile
Mezeluri, feliate	la 1 °C	până la 8 zile
Carne de pasăre	la 1 °C	până la 6 zile
Carne de porc	la 1 °C	până la 6 zile
Carne de vită	la 1 °C	până la 6 zile
Vânat	la 1 °C	până la 6 zile

Indicație
▶ Aveți în vedere că alimentele bogate în albumină se alterează mai rapid. Aceasta înseamnă că moluștele și crustaceele se alterează mai repede decât peștele, iar peștele se alterează mai repede decât carnea.

Valori orientative pentru durata depozitării în Fruit & Vegetable-Safe		
Legume, salată		
Anghinare	la 1 °C	până la 14 zile
Țelină	la 1 °C	până la 28 zile
Conopidă	la 1 °C	până la 21 zile
Brocoli	la 1 °C	până la 13 zile
Cicoare	la 1 °C	până la 27 zile
Fetică	la 1 °C	până la 19 zile

Valori orientative pentru durata depozitării în Fruit & Vegetable-Safe		
Mazăre	la 1 °C	până la 14 zile
Varză verde	la 1 °C	până la 14 zile
Morcovi	la 1 °C	până la 80 zile
Usturoi	la 1 °C	până la 160 zile
Gulie	la 1 °C	până la 14 zile
Salată cu căpățână	la 1 °C	până la 13 zile
Verdeţuri	la 1 °C	până la 13 zile
Praz	la 1 °C	până la 29 zile
Ciuperci	la 1 °C	până la 7 zile
Ridichi de lună	la 1 °C	până la 10 zile
Varză de Bruxelles	la 1 °C	până la 20 zile
Sparanghel	la 1 °C	până la 18 zile
Spanac	la 1 °C	până la 13 zile
Varză creață	la 1 °C	până la 20 zile
Fructe		
Caise	la 1 °C	până la 13 zile
Mere	la 1 °C	până la 80 zile
Pere	la 1 °C	până la 55 zile
Mure	la 1 °C	până la 3 zile
Curmale	la 1 °C	până la 180 zile
Căpșuni	la 1 °C	până la 7 zile
Smochine	la 1 °C	până la 7 zile
Afine	la 1 °C	până la 9 zile
Zmeură	la 1 °C	până la 3 zile
Coacăze	la 1 °C	până la 7 zile
Cireșe, dulci	la 1 °C	până la 14 zile
Kiwi	la 1 °C	până la 80 zile
Piersici	la 1 °C	până la 13 zile
Prune	la 1 °C	până la 20 zile
Merișoare de munte	la 1 °C	până la 60 zile
Rubarbă	la 1 °C	până la 13 zile
Agrișe	la 1 °C	până la 13 zile
Struguri	la 1 °C	până la 29 zile

5.5.3 Congelator

Valori orientative pentru durata depozitării alimentelor proaspete		
Înghețată	la -18 °C	2 până la 6 luni
Mezeluri, șuncă	la -18 °C	2 până la 3 luni
Pâine, produse de panificație	la -18 °C	2 până la 6 luni
Vânat, carne de porc	la -18 °C	6 până la 9 luni
Pește, gras	la -18 °C	2 până la 6 luni
Pește, slab	la -18 °C	6 până la 8 luni
Brânză	la -18 °C	2 până la 6 luni

Valori orientative pentru durata depozitării alimentelor proaspete		
Carne de pasăre, carne de vită	la -18 °C	6 până la 12 luni
Legume, fructe	la -18 °C	6 până la 12 luni

6 Economisirea energiei

- Aveți grijă să fie asigurate întotdeauna o ventilație și o aerisire corespunzătoare. Nu acoperiți orificiile, respectiv grilajele de ventilație.
- Mențineți întotdeauna liberă fanta de ventilație.
- Nu amplasați aparatul expus la lumina directă a soarelui sau lângă un aparat de încălzire sau altele asemenea.
- Dacă amplasați aparatul direct lângă un cuptor, consumul de energie poate crește ușor. Acest lucru depinde de durata și de intensitatea utilizării cuptorului.
- Consumul de energie depinde de condițiile de amplasare, de ex. de temperatura mediului ambiant (vezi 2.5 Domeniul de utilizare a aparatului) . La o mai ridicată a mediului, consumul de energie se poate mări.
- Deschideți aparatul cât mai puțin timp posibil.
- Cu cât temperatura reglată este mai scăzută, cu atât mai mare va fi consumul de energie.
- Sortați alimentele: home.liebherr.com/food.
- Păstrați toate alimentele bine ambalate și acoperite. Se evită formarea de chiciură.
- Scoateți alimentele numai pentru perioada strict necesară, pentru a evita încălzirea excesivă a acestora.
- Introducerea alimentelor calde: lăsați-le mai întâi să se răcească până la temperatura camerei.
- Dezghețarea produselor congelate în frigider.
- În cazul unor perioade de concediu mai lungi, utilizați HolidayMode (vezi HolidayMode) .

7 Deservire

7.1 Elementele de operare și de afișare

7.1.1 Afișaj de status

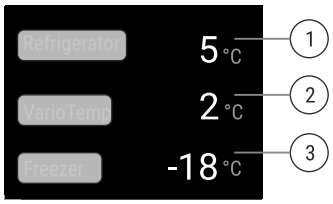

Fig. 7 Afișajul de status arată temperatura reală.

(1) Indicator de temperatură frigider
(2) Indicator de temperatură VarioTempZone
(3) Indicator de temperatură congelator

Afișajul de status arată temperatura reală și este afișajul de ieșire. De acolo se realizează navigarea la funcții și setări.

7.1.2 Simboluri de afișare

Simbolurile de afișare oferă informații despre starea actuală a aparatului.

Simbol	Starea aparatului
	Standby Aparatul sau zona de temperatură este deconectată.
5 °C	**Numărul care pulsează** Aparatul funcționează. Temperatura pulsează până când este atinsă valoarea setată.
-18 °C -20	
	Simbol care pulsează Aparatul funcționează. Este efectuată setarea.
D	**"D" în afișajul de status** Modul demo este activ.
	Simbolul WLAN în afișajul de status WLAN este activă.

7.2 Funcțiile aparatului

7.2.1 Indicații referitoare la funcțiile aparatului

Funcțiile aparatului sunt setate din fabricație, astfel încât aparatul dumneavoastră să fie complet funcțional.

Înainte să modificați, activați sau dezactivați funcțiile aparatului asigurați-vă că sunt îndeplinite următoarele condiții necesare:

- ❑ Ați citit și înțeles descrierile referitoare la modul de funcționare al display-ului. (vezi 3 Modul de funcționare al display-ului Touch & Swipe)
- ❑ V-ați familiarizat cu elementele de operare și afișare ale aparatului dumneavoastră.

Oprirea și pornirea aparatului

Această funcție permite oprirea și pornirea întregului aparat.

Oprirea aparatului

Dacă deconectați aparatul, setările pe care le-ați făcut anterior sunt salvate.

Asigurați-vă că sunt îndeplinite următoarele condiții necesare:

- ❑ Instrucțiunile de lucru (vezi 11 Scoaterea din funcțiune) sunt executate.



Fig. 8

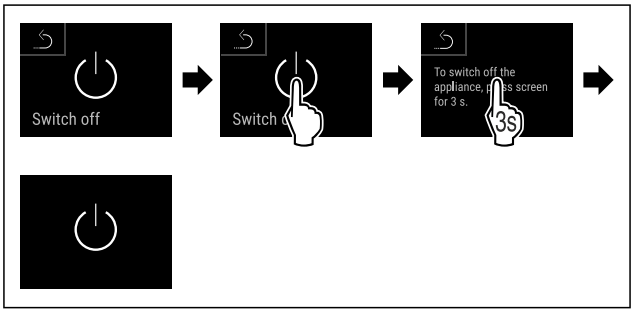

Fig. 9

▶ Executați pașii de acțiune conform figurii.
▷ Aparatul este oprit.
▷ Simbolul Standby apare pe display.
▷ Display-ul devine negru.

Pornirea aparatului

Dacă display-ul se află pe modul de repaus:

▶ Atingeți scurt display-ul.

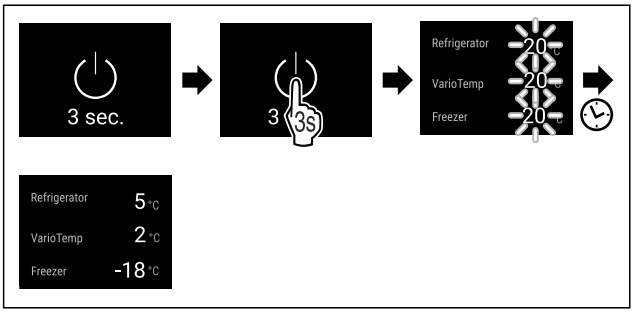

Fig. 10 Reprezentare exemplificatoare

▶ Executați pașii de acțiune conform figurii.
Dacă aparatul pornește în modul demo:
▶ Dezactivați modul demo. (vezi Dezactivarea modului demo)
▷ Aparatul este pornit.
▷ Setările efectuate anterior sunt restabilite.
▷ Aparatul se răcește la temperatura țintă setată.

Deconectarea și conectarea zonei de temperatură

Puteți să deconectați zonele individuale de temperatură ale aparatului separat unele de celelalte.

Deconectarea frigiderului

Asigurați-vă că sunt îndeplinite următoarele condiții necesare:

❑ Frigiderul este golit.

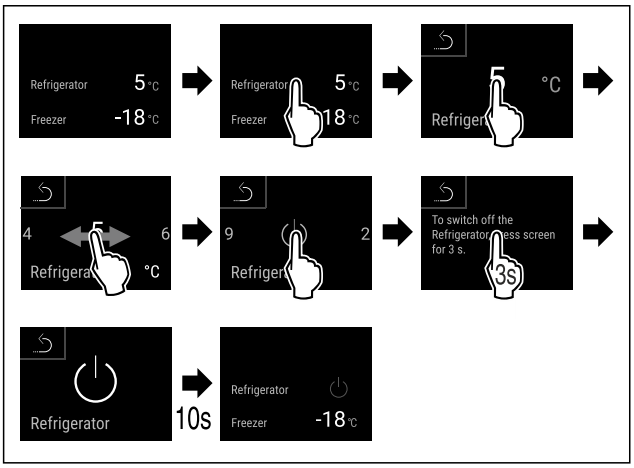

Fig. 11 Reprezentare exemplificatoare

▶ Executați pașii de acțiune conform figurii.
▷ Frigiderul este deconectat.

Conectarea frigiderului

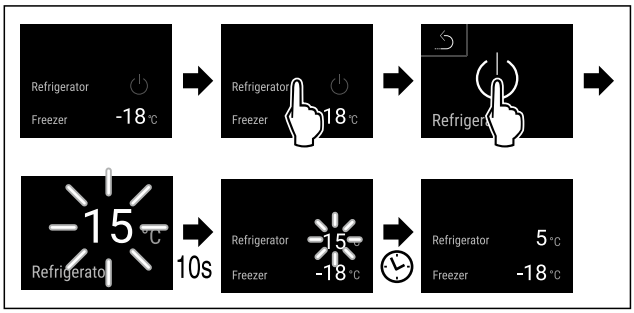

Fig. 12 Reprezentare exemplificatoare

▶ Executați pașii de acțiune conform figurii.
▷ Frigiderul este conectat.
▷ Aparatul se răcește la ultima temperatură setată.

WLAN

Cu această funcție conectați aparatul cu WLAN. Apoi puteți opera prin aplicația SmartDevice de pe un echipament terminal mobil. Cu această funcție puteți separa sau reseta din nou conexiunea WLAN.

Informații suplimentare privind SmartDevice: (vezi 2.4 SmartDevice)

Indicație
În următoarele țări nu este disponibilă funcția SmartDevice: Rusia, Belarus, Kazahstan.

Stabilirea conexiunii WLAN pentru prima dată

Asigurați-vă că sunt îndeplinite următoarele condiții necesare:

❑ Aplicația SmartDevice este instalată (a se vedea apps.home.liebherr.com).
❑ Înregistrarea în aplicația SmartDevice este încheiată.



Fig. 13

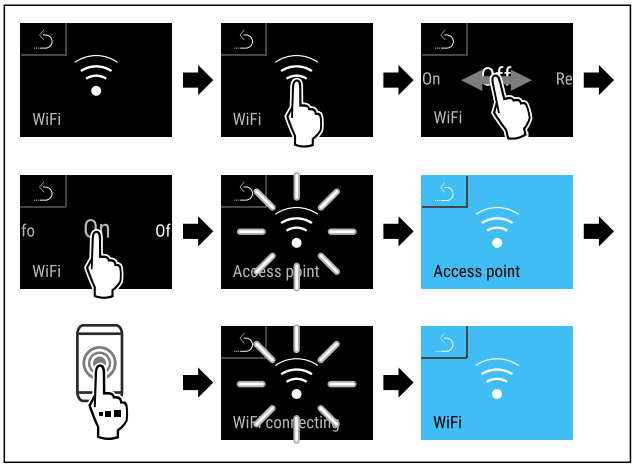

Fig. 14

▶ Executați pașii de acțiune conform figurii.
▷ Conexiunea este stabilită.

Separarea conexiunii WLAN



Fig. 15

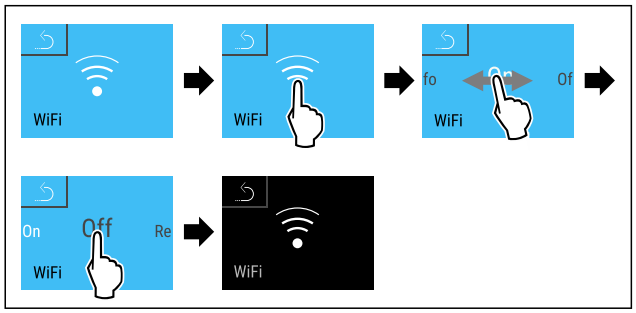

Fig. 16

▶ Executați pașii de acțiune conform figurii.
▷ Conexiunea este separată.

Resetarea conexiunii WLAN



Fig. 17

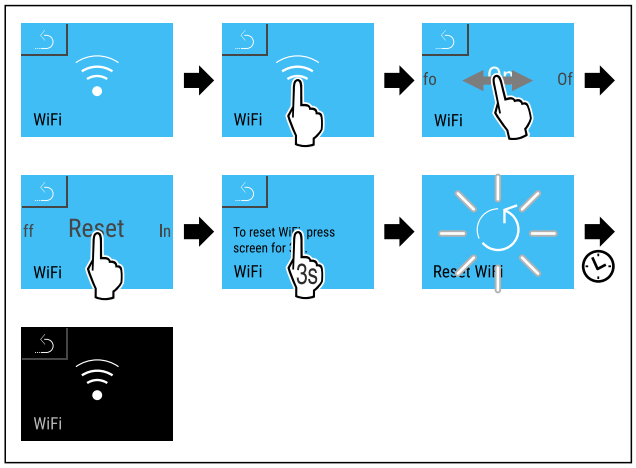

Fig. 18

▶ Executați pașii de acțiune conform figurii.
▷ Conexiunea WLAN și alte setări WLAN sunt resetate la setarea din fabricație.

Afișarea informațiilor referitoare la conexiunea WLAN



Fig. 19

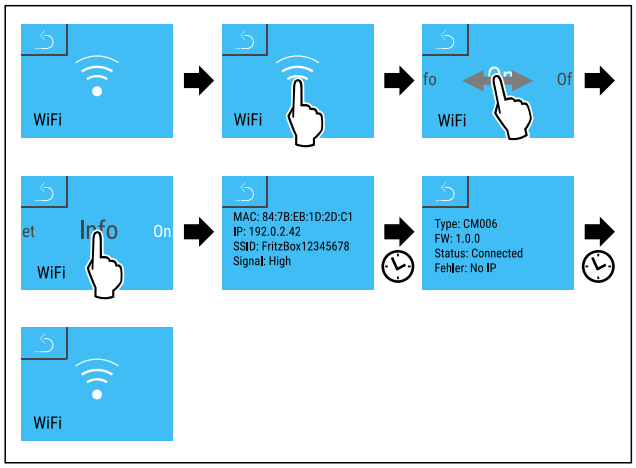

Fig. 20

▶ Executați pașii de acțiune conform figurii.

5 °C Temperatură

Cu această funcție setați temperatura.

Temperatura depinde de următorii factori:
- Frecvența deschiderii ușii
- Durata deschiderii ușii
- Temperatura ambientală de la locația de montare
- Tipul, temperatura și cantitatea alimentelor

Zona de temperatură	Temperatura setată din fabricație	Setare recomandată
5 °C Frigider	4 °C	4 °C
-18 °C Congelator	-18 °C	-18 °C
0 °C BioFresh	0 °C	B-Value (vezi BioFresh B-Value)
-18 °C VarioTempZone	-18 °C	În funcție de utilizarea VarioTempZone (vezi 2.3 VarioTempZone)

Setarea temperaturii în frigider

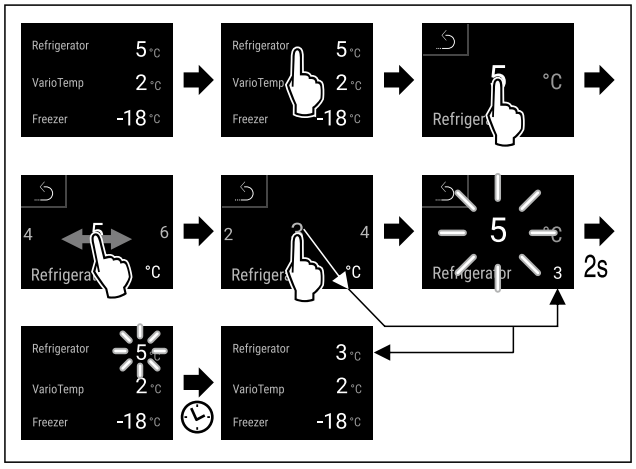

Fig. 21 Reprezentare exemplificatoare

▶ Executați pașii de acțiune conform figurii.
▷ Temperatura este setată.

Reglarea temperaturii din congelator

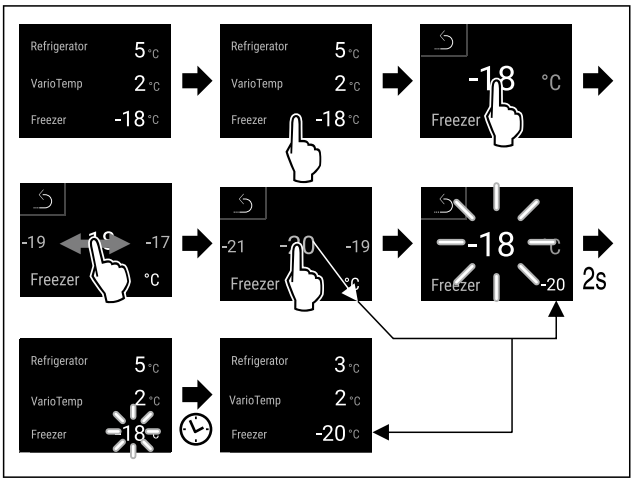

Fig. 22 Reprezentare exemplificatoare

▶ Executați pașii de acțiune conform figurii.
▷ Temperatura este setată.

Setarea temperaturii în BioFresh

Setați temperatura de la **BioFresh B-Value**. (vezi BioFresh B-Value)

Setarea temperaturii în VarioTempZone

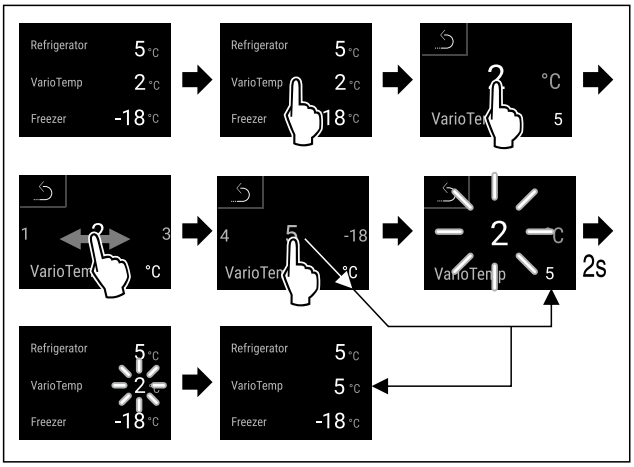

Fig. 23 Reprezentare exemplificatoare

▶ Executați pașii de acțiune conform figurii.
▷ Temperatura este setată.

Unitate de temperatură

Cu această funcție setați unitatea de temperatură. Puteți seta unitatea de temperatură ca grade Celsius sau grade Fahrenheit.

Setarea unității de temperatură



Fig. 24

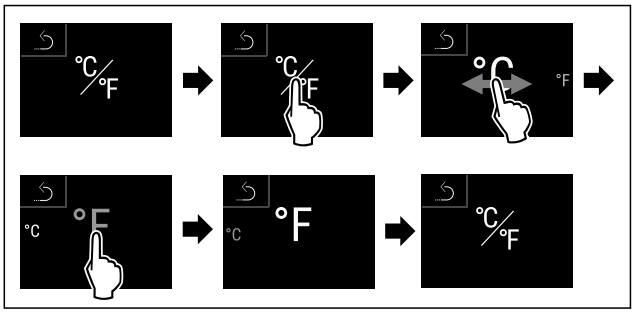

Fig. 26 Reprezentare exemplificatoare: Schimbați de la grade Celsius la grade Fahrenheit.

▶ Executați pașii de acțiune conform figurii.
▷ Unitatea de temperatură este setată.

BioFresh B-Value

Cu această funcție setați BioFresh B-Value. Cu BioFresh B-Value puteți seta BioFresh puțin mai cald sau mai rece dacă acest lucru este necesare din cauza temperaturii ambiante mai ridicate sau mai scăzute. BioFresh B-Value este setat la livrarea de la furnizor pe valoarea B5. Dacă modificați B-Value, respectați tabelul următor:

Valoare	Descriere
B1	Temperatura cea mai scăzută
B1-B4	Temperatura poate scădea sub 0 °C, astfel încât produsele alimentare să poată îngheța ușor.
B5	Temperatură prestabilită
B9	Temperatură cea mai înaltă

Setare BioFresh B-Value



Fig. 27

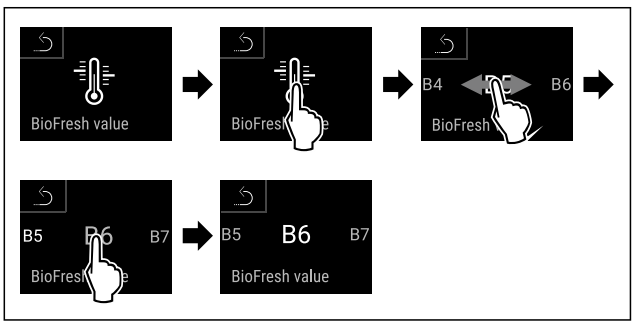

Fig. 29 Reprezentare exemplificatoare: Schimbați de la B5 la B6.

▶ Executați pașii de acțiune conform figurii.
▷ BioFresh B-Value este setat.
▷ Afișajul de status afișează temperatura țintă.

SuperCool

Cu această funcție activați sau dezactivați SuperCool. Dacă activați SuperCool, aparatul crește puterea de răcire. Puteți obține astfel temperaturi de răcire mai scăzute. Puteți activa SuperCool dacă doriți să răciți rapid cantități mari de produse alimentare.

Temperatura din VarioTempZone rămâne cum a fost prestabilită. Funcția activă SuperCool nu are efect asupra VarioTempZone.

Dacă este activă funcția, aparatul funcționează cu o putere mai mare. Astfel zgomotele de lucru ale aparatului pot fi mai puternice provizoriu și se mărește consumul de energie.

Activare SuperCool

Momentul pentru activarea funcției:

- Dacă doriți să depozitați produse alimentare proaspete în frigider: Activați funcția la introducerea produselor alimentare.

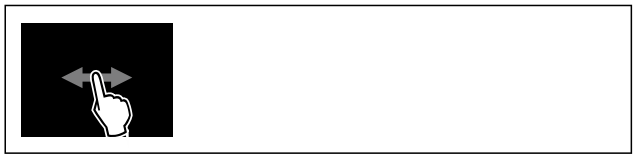

Fig. 30

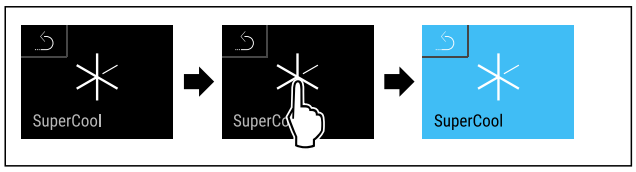

Fig. 31

▶ Executați pașii de acțiune conform figurii.

-sau-

▶ Activați cu aplicația SmartDevice.

▷ SuperCool este activat.
▷ Indicatorul de temperatură devine albastru.

Dezactivare SuperCool

SuperCool va fi dezactivată automat după 18 de ore. Puteți dezactiva însă SuperCool și manual în orice moment:

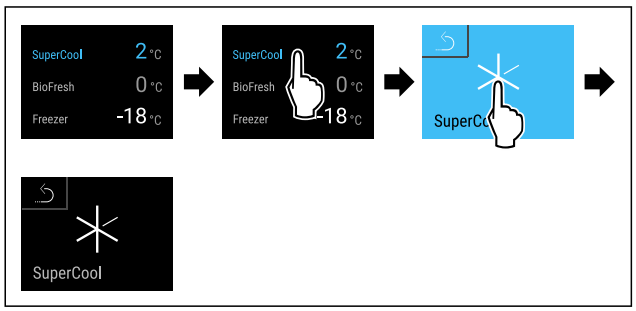

Fig. 32 Reprezentare exemplificatoare

▶ Executați pașii de acțiune conform figurii.

-sau-

▶ Dezactivați cu aplicația SmartDevice.

▷ SuperCool este dezactivat.
▷ Aparatul continuă să funcționeze în regim normal.
▷ Aparatul se răcește la temperatura setată în prealabil.

SuperFrost

Cu această funcție activați sau dezactivați SuperFrost. Dacă activați SuperFrost, aparatul crește puterea de congelare. Puteți obține astfel temperaturi de congelare mai scăzute.

Mod de utilizare:

- Congelați alimentele proaspete rapid până la straturile din profunzime.
  Acest lucru asigură păstrarea valorii nutritive, a aspectului și a gustului alimentelor.
- Majorați rezervele de frig în produsele de congelat depozitate, înainte ca aparatul să fie decongelat.

Temperatura din VarioTempZone este influențată de activarea funcției SuperFrost, cât timp este setată VarioTempZone între -12 °C și -18 °C. Dacă temperatura din VarioTempZone se află în acest domeniu de temperaturi, este activată funcția SuperFrost pentru VarioTempZone. Dacă temperatura este reglată mai ridicat de -12 °C, nu este afectată VarioTempZone de SuperFrost.

Dacă este activă funcția, aparatul funcționează cu o putere mai mare. Astfel zgomotele de lucru ale aparatului pot fi mai puternice provizoriu și se mărește consumul de energie.

Dacă ușa este deschis prea mult timp, de ex. pentru că puneți înăuntru alimente, aparatul verifică automat dacă temperatura efectivă din aparat coincide cu temperatura setată. Dacă diferența depășește o anumită valoare, aparatul răcește automat mai puternic. Ca urmare, temperatura afișată pe display ar putea fi mai ridicată decât temperatura efectivă din aparat. Acest lucru este normal și aparatul dumneavoastră funcționează fără erori.

Activare SuperFrost

Asigurați-vă că sunt îndeplinite următoarele condiții necesare:

❑ Se iau în considerare cantitatea de congelare și timpul de activare a funcției SuperFrost. (vezi Congelarea alimentelor cu SuperFrost)

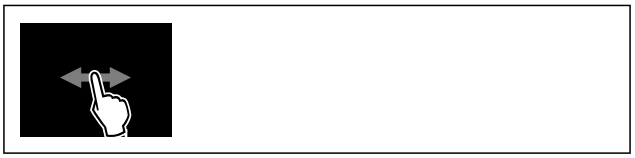

Fig. 33

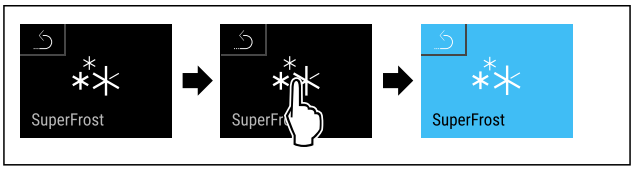

Fig. 34

▶ Executați pașii de acțiune conform figurii.

-sau-

▶ Activați cu aplicația SmartDevice.

▷ SuperFrost este activat.
▷ Indicatorul de temperatură devine albastru.

Dezactivare SuperFrost

SuperFrost va fi dezactivată automat după 56 până la 72 de ore, în funcție de cantitatea produselor alimentare introduse. Puteți dezactiva însă SuperFrost și manual în orice moment:

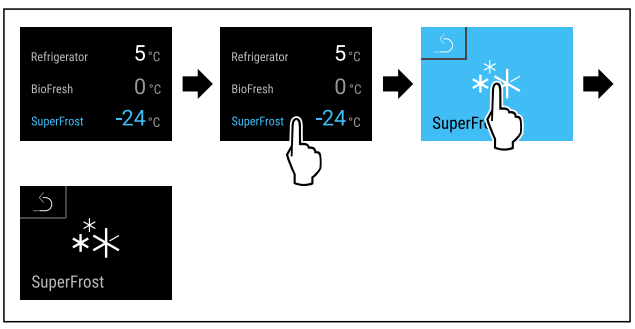

Fig. 35 Reprezentare exemplificatoare

▶ Executați pașii de acțiune conform figurii.

-sau-

▶ Dezactivați cu aplicația SmartDevice.

▷ SuperFrost este dezactivat.
▷ Aparatul continuă să funcționeze în regim normal.
▷ Aparatul se răcește la temperatura setată în prealabil.

Start ciclu de dezghețare

Cu această funcție porniți manual ciclul de dezghețare automat dacă ciclul de dezghețare nu pornește automat în caz de eroare.

Start ciclu de dezghețare



Fig. 36

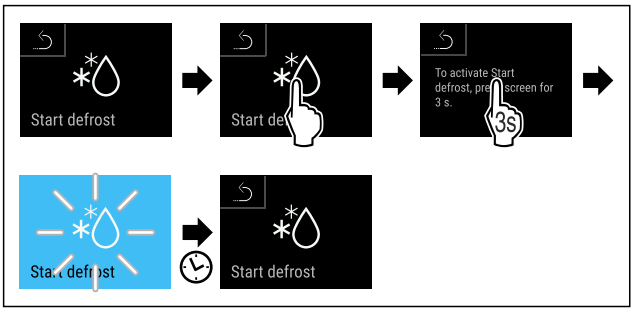

Fig. 37

▶ Executați pașii de acțiune conform figurii.
▷ Ciclul de dezghețare este pornit: Simbolul se aprinde intermitent până când se încheie automat ciclul de dezghețare.
▷ Când ciclul de dezghețare este încheiat: Aparatul continuă să funcționeze în regim normal.

Abandonarea ciclului de dezghețare

Ciclul de dezghețare se încheie automat. Puteți abandona totuși ciclul de dezghețare în orice moment pe parcursul procesului de dezghețare:

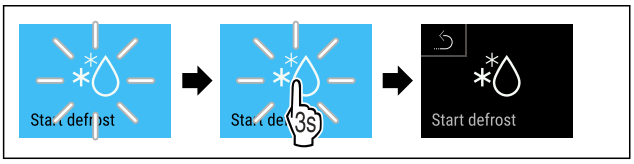

Fig. 38

▶ Executați pașii de acțiune conform figurii.
▷ Ciclul de dezghețare este abandonat.
▷ Aparatul continuă să funcționeze în regim normal.

PartyMode

Cu această funcție activați sau dezactivați PartyMode. PartyMode activează diferite funcții, care sunt utile pentru o petrecere.

PartyMode activează următoarele funcții:

- SuperCool (vezi SuperCool)
- SuperFrost (vezi SuperFrost)
- Centru Water & Ice cu MaxIce (vezi Centru Water & Ice / IceMaker)
- MoodLight

Puteți seta individual și flexibil toate funcțiile enumerate. Dacă dezactivați PartyMode, sunt respinse toate modificările.

Dacă este activă funcția, aparatul funcționează cu o putere mai mare. Astfel zgomotele de lucru ale aparatului pot fi mai puternice provizoriu și se mărește consumul de energie.

Activare PartyMode

Asigurați-vă că sunt îndeplinite următoarele condiții necesare:

❑ Centrul Water & Ice este pus în funcțiune. (vezi 4.3 Punerea în funcțiune a centrului Water & Ice)



Fig. 39

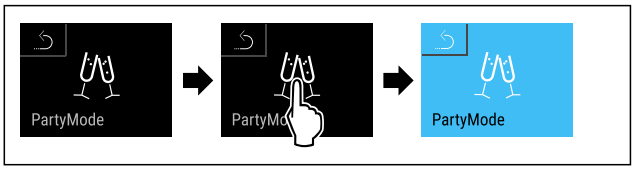

Fig. 40

▶ Executați pașii de acțiune conform figurii.
▷ PartyMode și funcțiile aferente sunt activate.
▷ Indicatorul de temperatură devine albastru.
▷ Temperatura actuală se aprinde intermitent, până când este atinsă temperatura țintă.

Dezactivare PartyMode

PartyMode va fi dezactivată automat după 24 de ore. Puteți dezactiva însă PartyMode și manual în orice moment:

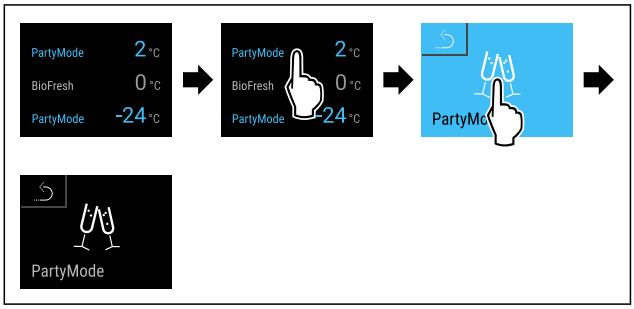

Fig. 41 Reprezentare exemplificatoare

▶ Executați pașii de acțiune conform figurii.
▷ PartyMode este dezactivat.
▷ Aparatul se răcește la temperatura setată în prealabil: Temperatura actuală se aprinde intermitent, până când este atinsă temperatura țintă.

HolidayMode

Cu această funcție activați sau dezactivați HolidayMode. Dacă activați HolidayMode, este setat frigiderul pe 15 °C. Astfel economisiți energie în timpul perioadelor mai lungi de absență și evitați mirosurile neplăcute și formarea de mucegai.

Starea aparatului la HolidayMode activ
Frigiderul răcește la 15 °C.
BioFresh răcește la 15 °C.
În congelator se păstrează temperatura setată.
PartyMode este dezactivat.
SuperCool este dezactivat.
Centrul-Water & Ice este dezactivat.

Activare HolidayMode

▶ Goliți complet frigiderul.

▶ Goliți complet BioFresh.
▶ Goliți complet compartimentul de depozitare a gheții.

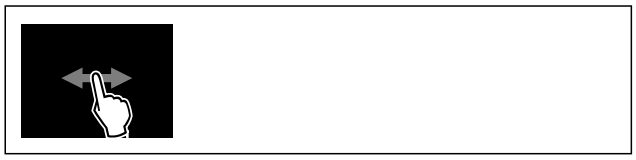

Fig. 42

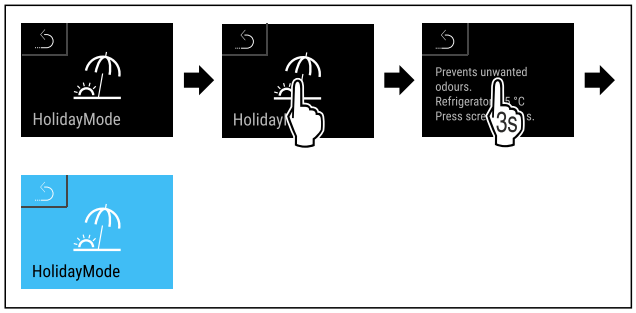

Fig. 43

▶ Executați pașii de acțiune conform figurii.
▷ HolidayMode este activat.
▷ Indicatorul de temperatură devine albastru și afișează simbolul HolidayMode.

Dezactivare HolidayMode

▶ Executați pașii de acțiune conform figurii.
▷ HolidayMode este dezactivat.
▷ Aparatul se răcește la temperatura setată în prealabil.

SabbathMode

Cu această funcție activați sau dezactivați SabbathMode. Dacă activați această funcție, sunt deconectate unele funcții electronice. Astfel aparatul dumneavoastră îndeplinește cerințele religioase privind sărbătorile evreiești ca de ex. Sabat și corespunde certificării Kosher STAR-K.

Starea aparatului la SabbathMode activ
Afișajul de stare indică în permanență SabbathMode.
Toate funcțiile de pe display exceptând **funcția Dezactivarea SabbathMode** sunt blocate.
Toate funcțiile rămân active.
Display-ul rămâne iluminat, dacă închideți ușa.
Iluminarea interioară este dezactivată.
Atenționările nu sunt executate. Intervalul de timp setat este oprit.
Atenționările și avertizările nu sunt afișate.
Nu există o alarmă a ușii.
Nu există o alarmă de temperatură.
Centrul Water & Iceeste scos din funcțiune.
Ciclul de dezghețare se activează numai la timpul prestabilit fără luarea în considerare a folosirii aparatului.
După o pană de curent aparatul se întoarce în SabbathMode.

Starea aparatului

Indicație
Acest aparat are certificarea institutului „Institute for Science and Halacha“. (www.machonhalacha.co.il)

O listă despre aparatele certificate STAR-K se găsește la www.star-k.org/appliances.

Activare SabbathMode

AVERTIZARE
Pericol de intoxicare din cauza alimentelor alterate!
Dacă ați activat SabbathMode și apare o întrerupere de curent, nu apare niciun mesaj pe afișajul de stare din cauza întreruperii de curent. Dacă este încheiată întreruperea de curent, aparatul funcționează în continuare în SabbathMode. Din cauza întreruperii de curent se pot altera alimentele și alterarea acestora poate duce la o intoxicație alimentară.
După o întrerupere de curent:
▶ Nu consumați alimentele, care au înghețat și au fost dezghețate.



Fig. 44

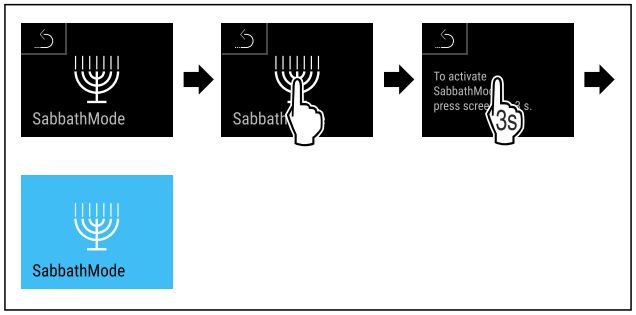

Fig. 45

▶ Executați pașii de acțiune conform figurii.
▷ SabbathMode este activat.
▷ Afișajul de stare indică în permanență SabbathMode.

Dezactivare SabbathMode

SabbathMode va fi dezactivată automat după 80 de ore. Puteți dezactiva însă SabbathMode și manual în orice moment:

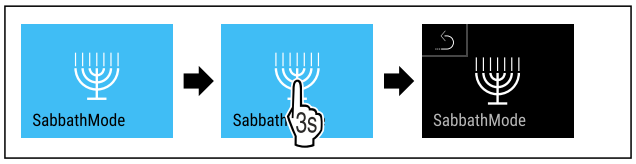

Fig. 46

▶ Executați pașii de acțiune conform figurii.
▷ SabbathMode este dezactivat.

EnergySaver

Cu această funcție activați sau dezactivați modul de economie energetică. Dacă activați modul de economie energetică, consumul de energie scade, iar temperatura crește în aparat. Alimentele rămân proaspete, dar termenul de valabilitate este scurtat.

Temperatura din VarioTempZone rămâne cum a fost prestabilită. Funcția activă EnergySaver nu are efect asupra VarioTempZone.

Starea aparatului la EnergySaver activ
Centrul Water & Ice MoodLight este dezactivat.
MoodLight cu mânere încastrate este dezactivat.*

Zona de temperatură	Setare recomandată (vezi Setarea temperaturii în frigider)	Temperatură cu EnergySaver activ
5 °C Frigider	4 °C	7 °C
-18 °C Congelator	-18 °C	-16 °C

Temperaturi

EnergySaver activare



Fig. 47

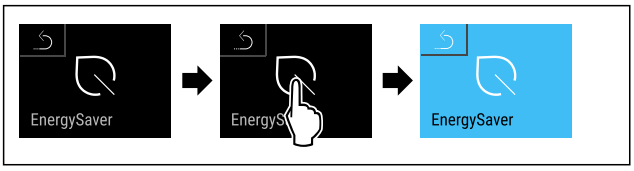

Fig. 48

▶ Executați pașii de acțiune conform figurii.
▷ Modul de economisire a energiei este activat.

Dezactivare EnergySaver

▶ Executați pașii de acțiune conform figurii.
▷ Modul de economisire a energiei este dezactivat.

HydroBreeze*

Cu această funcție activați sau dezactivați HydroBreeze. Dacă activați funcția, HydroBreeze din BioFresh-Safe generează o ceață fină, rece. Astfel se mărește durata de valabilitate a salatei neambalate, legumelor și fructelor cu umiditate proprie ridicată.

Dacă activați funcția, se activează HydroBreeze la fiecare 90 minute pentru 4 secunde când ușa este închisă. Dacă deschideți ușa, se activează HydroBreeze în funcție de setare:

Valoare	Descriere
min	HydroBreeze este activ timp de 4 secunde când ușa este deschisă.
med	HydroBreeze este activ timp de 6 secunde când ușa este deschisă.
max	HydroBreeze este activ timp de 8 secunde când ușa este deschisă.
off	HydroBreeze este dezactivat.

Durata de la HydroBreeze când ușa este deschisă

Activare HydroBreeze

Indicație
Dacă activați HydroBreeze, dar nu depozitați produse alimentare în sertar, se constituie condens pe baza sertarului.

▶ Activați HydroBreeze numai dacă depozitați produse alimentare în sertar.

Asigurați-vă că sunt îndeplinite următoarele condiții necesare:

❑ HydroBreeze este curățat. (vezi 9.8.5 Curățarea HydroBreeze*)
❑ Rezervorul de apă este umplut. (vezi 8.5.1 Umplerea rezervorului de apă)

Activați HydroBreeze prin selectarea unei valori pentru durata de la HydroBreeze:



Fig. 50

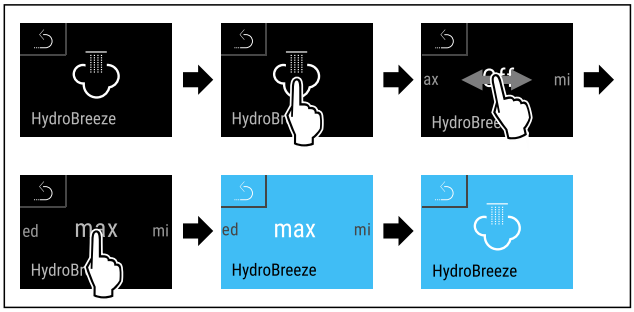

Fig. 51 Reprezentare exemplificatoare: Activați HydroBreeze cu valoarea max.

▶ Executați pașii de acțiune conform figurii.
▷ HydroBreeze este activat.

Dezactivare HydroBreeze

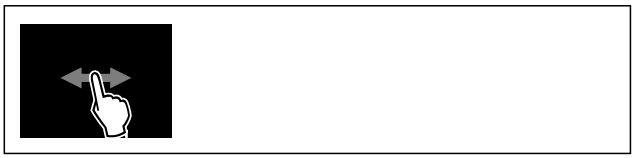

Fig. 52

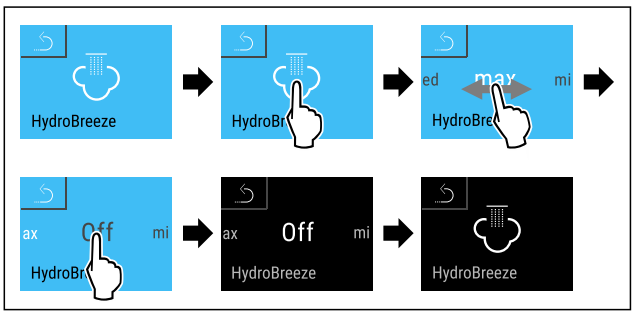

Fig. 53

▶ Executați pașii de acțiune conform figurii.
▷ HydroBreeze este dezactivat.

Alimentare cu apă

Cu această funcție setați alimentarea cu apă. Alimentarea cu apă reglează cantitatea admisă de apă. Puteți modifica alimentarea cu apă, dacă aceasta nu se potrivește cu presiunea apei și cu mărimea cuburilor de gheață produse.

Alimentarea cu apă este setată la livrarea de la furnizor pe valoarea 4. Puteți alege o valoare de la 1 (cantitatea de alimentare cea mai mică) până la 8 (cantitatea de alimentare cea mai mare).

Setarea alimentării cu apă

Asigurați-vă că sunt îndeplinite următoarele condiții necesare:

- ❑ Centrul Water & Ice este pus în funcțiune. (vezi 4.3 Punerea în funcțiune a centrului Water & Ice)
- ❑ Centrul Water & Ice este activat. (vezi Activarea centrului Water & Ice)



Fig. 54

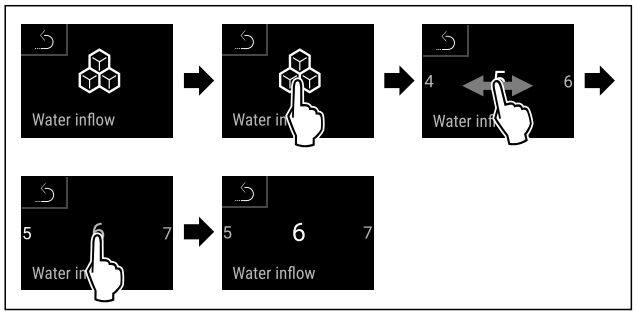

Fig. 55 Reprezentare exemplificatoare: Schimbați de la valoarea 5 la valoarea 6.

▶ Executați pașii de acțiune conform figurii.
▷ Alimentarea cu apă este setată.

Centrul-Water & Ice

Cu această funcție activați sau dezactivați centrul-Water & Ice de pe ușă. Atunci când activați funcția, puteți alege între cuburi de gheață, gheață zdrobită sau apă rece prin intermediul meniului de pe ușă.

Sunt disponibile următoarele funcții:

Funcție	Descriere
	Protecție pentru copii Funcțiile individuale sunt dezactivate, nu este posibilă nicio dozare.
	MoodLight Zona de dozare este luminată. Intensitatea luminii se diminuează prin intermediul meniului aparatului. (vezi Luminozitate-MoodLight) * Zona de dozare și mânerele încastrate sunt iluminate. Intensitatea luminii se diminuează prin intermediul meniului aparatului. (vezi Luminozitate-MoodLight) *
	Cuburi de gheață Dozare de cuburi de gheață (vezi 7.3.5 Scoaterea cuburilor de gheață)
	Gheață zdrobită Dozare gheață zdrobită (vezi 7.3.6 Scoaterea gheții zdrobite)
	Apă Dozare de apă (vezi 7.3.7 Scoaterea apei)
	Umplere personalizată Dozare umplere personalizată (vezi 7.3.9 Folosirea umplerii personalizate)

Funcțiile centrului Water & Ice

Activarea centrului Water & Ice

Asigurați-vă că sunt îndeplinite următoarele condiții necesare:

- ❑ Alimentarea cu apă la racordul de apă fix este realizată. A se vedea informația digitală pentru utilizator.
- ❑ Sistemul de apă este ventilat. (vezi 4.3.1 Aerisirea sistemului de apă)

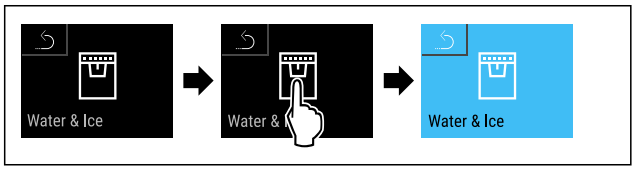

Fig. 56

▶ Executați pașii de acțiune conform figurii.
▷ Centrul-Water & Ice este activat.

Dezactivarea centrului Water & Ice

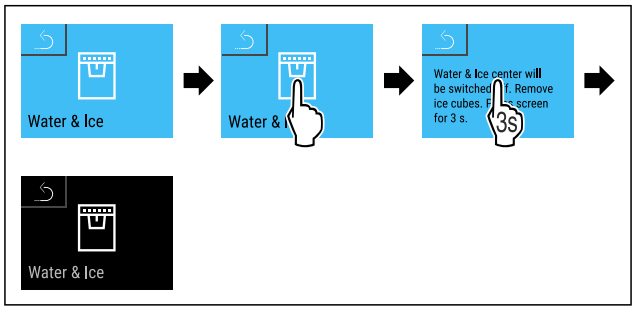

Fig. 57

▶ Executați pașii de acțiune conform figurii.
▷ Centrul-Water & Ice este dezactivat.
▷ Funcția MoodLight este încă activă.
▶ Consumați cuburile de gheață.

-sau-

▶ Goliți complet compartimentul de depozitare a gheții.

Centru Water & Ice / IceMaker

Cu această funcție activați sau dezactivați producerea de cuburi de gheață pentru centrul Water & Ice. Funcția este activă automat, dacă este activat centrul Water & Ice. Dacă este dezactivat centrul Water & Ice, nu este vizibilă funcția în meniu.

Cu MaxIce creșteți cantitatea de cuburi de gheață.

Mai multe informații despre cantitățile de cuburi de gheață:	(vezi 10.1 Date tehnice)
Informații suplimentare privind alimentarea cu apă:	

Dacă este activă funcția, aparatul funcționează cu o putere mai mare. Astfel zgomotele de lucru ale aparatului pot fi mai puternice provizoriu și se mărește consumul de energie.

Activare IceMaker

Asigurați-vă că sunt îndeplinite următoarele condiții necesare:

- ❑ Alimentarea cu apă la racordul de apă fix este realizată. A se vedea ghidul de instalare sau instrucțiunile de montaj.
- ❑ Centrul Water & Ice este pus în funcțiune. (vezi 4.3 Punerea în funcțiune a centrului Water & Ice)
- ❑ Centrul Water & Ice este activat. (vezi Activarea centrului Water & Ice)

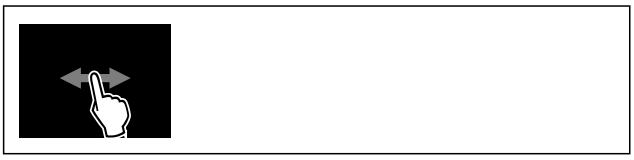

Fig. 58

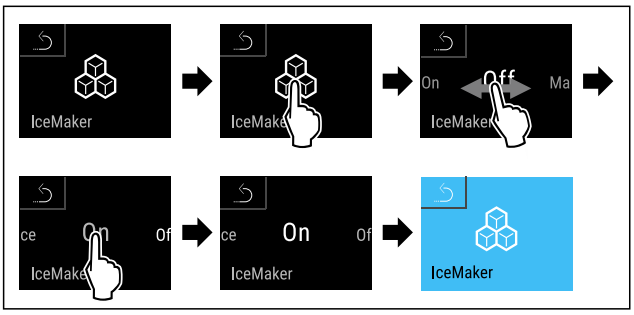

Fig. 59

▶ Executați pașii de acțiune conform figurii.
▷ IceMaker este activat. Poate dura până la 24 de ore până când centrul Water & Ice produce primele cuburi de gheață.

Dezactivare IceMaker

Cu această funcție puteți deconecta producția de cuburi de gheață a centrului Water & Ice, de ex., pe timpul iernii.



Fig. 60

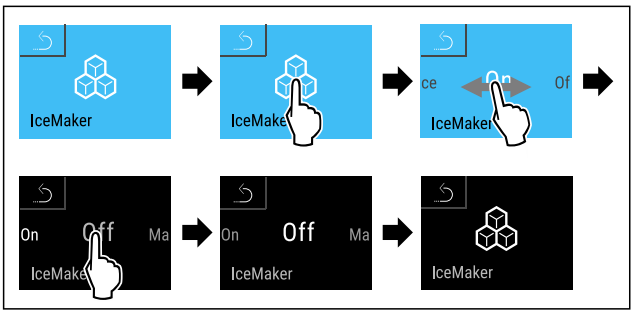

Fig. 61

▶ Executați pașii de acțiune conform figurii.
▷ IceMaker este dezactivat.
▷ Nu sunt produse alte cuburi de gheață noi.
▶ Consumați cuburile de gheață.

-sau-

▶ Goliți complet compartimentul de depozitare a gheții. (vezi 9.8.6 Curățarea centrului Water & Ice)

▷ Cuburile de gheață sunt goale: Simbolul de la centrul Water & Ice se aprinde intermitent de două ori.

Indicație
Puteți extrage în continuare apă de la centrul Water & Ice.

Activare MaxIce

Cu MaxIce creșteți cantitatea de cuburi de gheață.

Asigurați-vă că sunt îndeplinite următoarele condiții necesare:

- ❑ Centrul Water & Ice este activat. (vezi Centrul-Water & Ice)
- ❑ IceMaker este activat.



Fig. 62

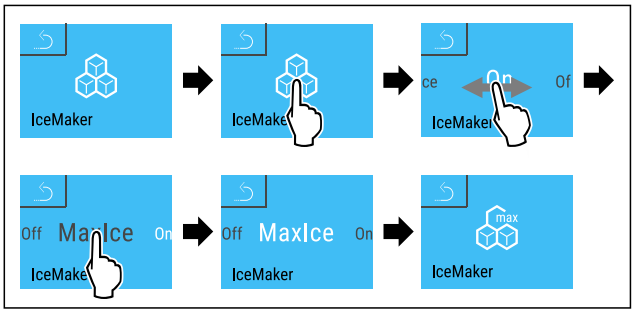

Fig. 63

▶ Executați pașii de acțiune conform figurii.
▷ MaxIce este activat.

Dezactivare MaxIce

MaxIce va fi dezactivată automat după 48 de ore. Puteți dezactiva însă MaxIce și manual în orice moment:



Fig. 64

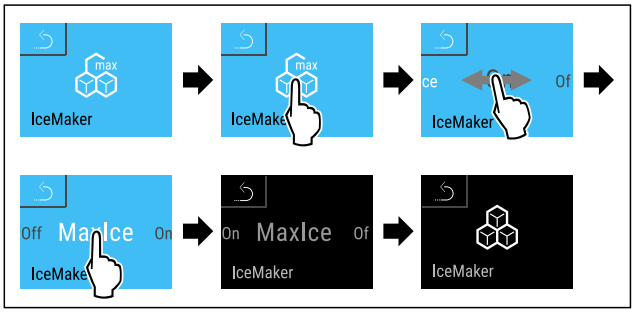

Fig. 65

▶ Executați pașii de acțiune conform figurii.
▷ MaxIce este dezactivat.
▷ Producția curentă de cuburi de gheață va fi încheiată.

CleaningMode

Cu această funcție activați sau dezactivați CleaningMode. CleaningMode permite o curățare confortabilă a aparatului.

Această setare se referă la frigider.

Mod de utilizare:

- Curățați frigiderul. (vezi 9.8 Curățarea aparatului)
- Curățați centrul Water & Ice.

Starea aparatului la CleaningMode activ
Afișajul de stare indică în permanență CleaningMode.
Frigiderul este oprit.
Iluminarea interioară este activată.
Atenționările și avertizările nu sunt afișate. Nu se emite niciun semnal sonor.
Producția de gheață a centrului Water & Ice este dezactivată.
Centrul Water & Ice este blocat.
Centrul Water & Ice MoodLight este activat.
MoodLight cu mânere încastrate este dezactivat.*

Starea aparatului

Activare CleaningMode



Fig. 66

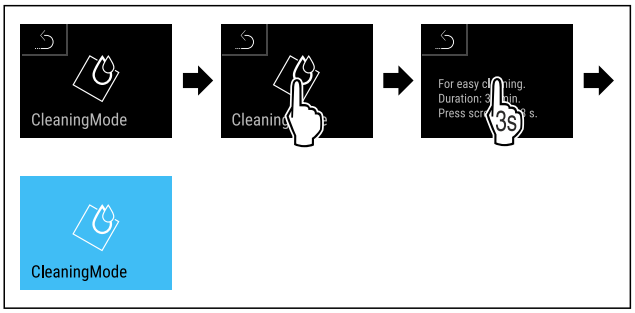

Fig. 67

▶ Executați pașii de acțiune conform figurii.
▷ CleaningMode este activat.
▷ Afișajul de stare indică în permanență CleaningMode.
▶ Extrageți compartimentul de depozitare a gheții.
▶ Eliminați cuburile de gheață.

-sau-

▶ Depozitați cuburile de gheață în congelator, cât timp este activat CleaningMode.

▶ Curățați compartimentul de depozitare a gheții (vezi Curățarea compartimentului de depozitare a gheții) și apoi împingeți-l în interior.

Dezactivare CleaningMode

CleaningMode va fi dezactivat automat după 30 minute. Puteți dezactiva însă CleaningMode și manual în orice moment:

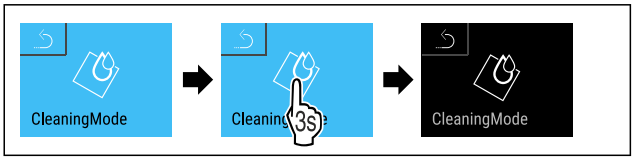

Fig. 68

▶ Executați pașii de acțiune conform figurii.
▷ CleaningMode este dezactivat.
▷ Aparatul se răcește la temperatura setată în prealabil.

MoodLight*

Cu această funcție se activează MoodLight. Funcția se referă la mânerele încastrate ale sertarelor congelatorului.

Activare MoodLight



Fig. 69

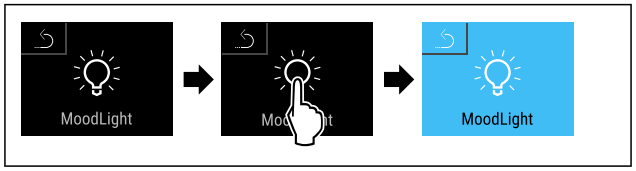

Fig. 70

▶ Executați pașii de acțiune conform figurii.
▷ MoodLight este activat.

Dezactivare MoodLight

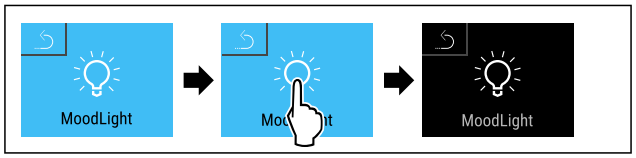

Fig. 71

▶ Executați pașii de acțiune conform figurii.
▷ MoodLight este dezactivat.

Luminozitate-MoodLight

Cu această funcție diminuați treptat intensitatea MoodLight. Funcția se referă la zona de dozare a centrului Water & Ice.*

Cu această funcție diminuați treptat intensitatea MoodLight. Funcția se referă la mânerele încastrate ale sertarelor și la zona de dozare a centrului Water & Ice.*

Puteți seta următoarele trepte de luminozitate:

- 20 %
- 40 %
- 60 %
- 80 %
- 100 % = setare implicită

Reglarea luminozității



Fig. 72

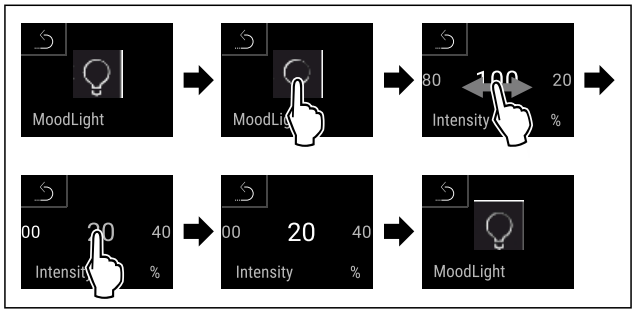

Fig. 73 Reprezentare exemplificatoare: Schimbați de la 100 % la 20 %.

▶ Executați pașii de acțiune conform figurii.
▷ Luminozitatea este setată.

Luminozitate display

Cu această funcție setați treptat luminozitatea display-ului.

Puteți seta următoarele trepte de luminozitate:

- 40 %
- 60 %
- 80 %
- 100 % (valoare presetată)

Reglarea luminozității



Fig. 74

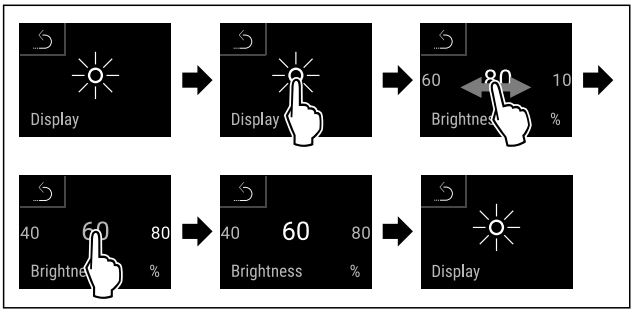

Fig. 75 Reprezentare exemplificatoare: Schimbați de la 80 % la 60 %.

▶ Executați pașii de acțiune conform figurii.
▷ Luminozitatea este setată.

H-Value

Cu această funcție puteți să porniți încălzirea anticondensare a aparatului, dacă se formează apă de condens în jurul frigiderului sau congelatorului. Apa de condens se poate forma la o umiditate ridicată a aerului și o temperatură ambiantă scăzută.

H-Value este setat la livrarea de la furnizor pe valoarea HA. Dacă modificați H-Value, aveți în vedere tabelul următor:

Valoare	Descriere
HA	Reglare automată în funcție de umiditatea aerului și temperatura ambiantă
H0	Încălzirea anticondensare este deconectată.

Setare H-Value



Fig. 76

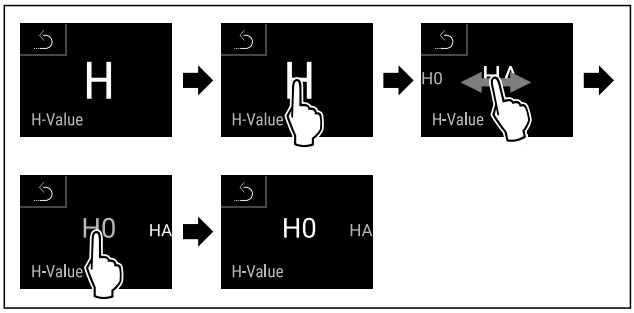

Fig. 77 Reprezentare exemplificatoare: Schimbați de la HA la H0.

▶ Executați pașii de acțiune conform figurii.
▷ H-Value este setat.

Alarmă ușă

Cu această funcție activați sau dezactivați alarma ușii. Alarma ușii emite semnal sonor dacă ușa este deschisă un timp prea îndelungat. Alarma ușii este activată la livrarea de la furnizor. Puteți seta cât timp poate sta ușa deschisă înainte de a emite semnal sonor.

Puteți seta următoarele valori:

- 1 minut
- 2 minute
- 3 minute
- Oprit

Setarea alarmei ușii



Fig. 78

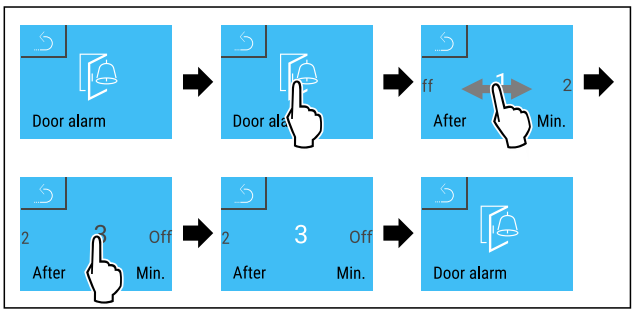

Fig. 79 Reprezentare exemplificatoare: Schimbați alarma ușii de la 1 minut la 3 minute.

▶ Executați pașii de acțiune conform figurii.
▷ Alarma ușii este setată.

Dezactivarea alarmei ușii



Fig. 80

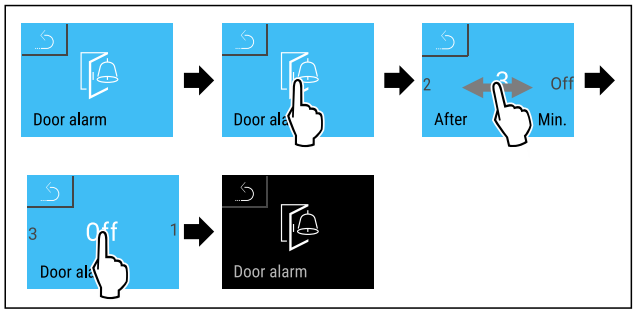

Fig. 81

▶ Executați pașii de acțiune conform figurii.
▷ Alarma ușii este dezactivată.

Protecție pentru copii

Cu această funcție activați sau dezactivați protecția pentru copii. Protecția pentru copii împiedică de ex. ca aparatul să fie operat accidental de copii.

Mod de utilizare:

- Evitați modificarea involuntară a funcțiilor.
- Evitați deconectarea involuntară a aparatului.
- Evitați setarea involuntară a temperaturii.

Activarea protecției pentru copii

Dacă activați protecția pentru copii, puteți să navigați în continuare în meniuri, dar nu puteți selecta sau modifica alte funcții.



Fig. 82

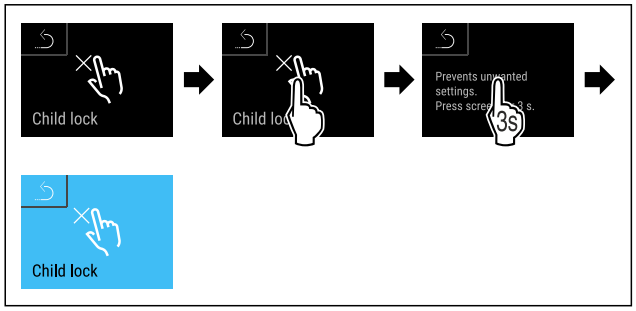

Fig. 83

▶ Executați pașii de acțiune conform figurii.
▷ Protecția pentru copii este activată.

Dezactivarea protecției pentru copii



Fig. 84

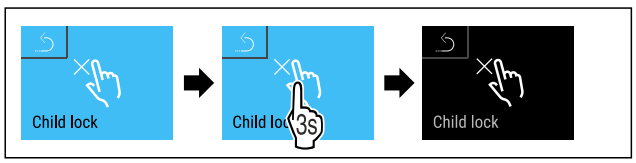

Fig. 85

▶ Executați pașii de acțiune conform figurii.
▷ Protecția pentru copii este dezactivată.

Limbă

Cu această funcție setați limba afișajului.

Puteți seta următoarele limbi:

- Germană
- Engleză
- Franceză
- Spaniolă
- Italiană
- Olandeză
- Cehă
- Poloneză
- Portugheză
- Bulgară
- Rusă
- Chineză

Setarea limbii



Fig. 86

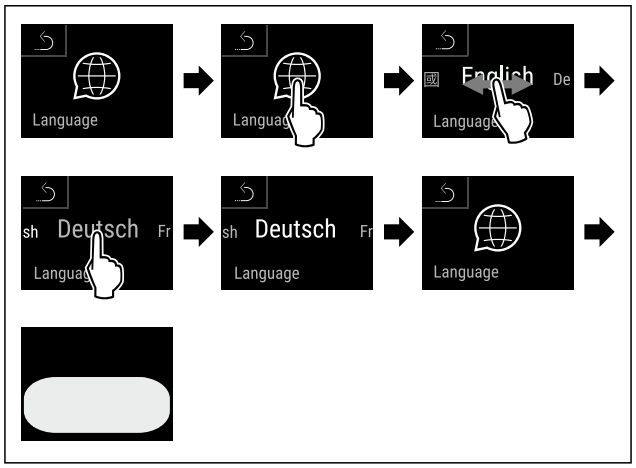

Fig. 87 Reprezentare exemplificatoare în funcție de limbă și temperatură

▶ Executați pașii de acțiune conform figurii.
▷ Limba este setată.
▷ Afișajul revine la afișajul de status.

Informații despre aparat și software

Cu această funcție afișați numărul de model, numărul de serie și numărul de service al aparatului dumneavoastră. Când luați legătura cu centrul de service aveți nevoie de informațiile despre aparat. (vezi 10.4 Centrul de service)

Cu această funcție deschideți în plus meniul extins. (vezi 3 Modul de funcționare al display-ului Touch & Swipe)

Afișarea informațiilor despere aparat

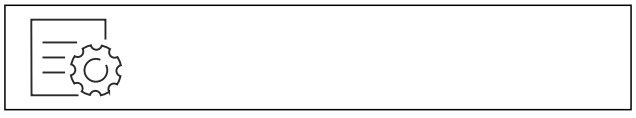

Fig. 88

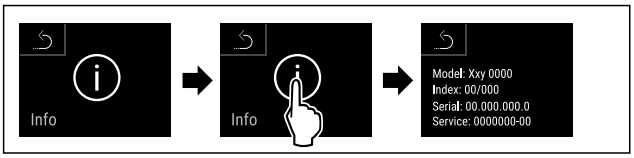

Fig. 89

▶ Executați pașii de acțiune conform figurii.
▷ Display-ul afișează informațiile despre aparat.

Afișarea informațiilor despre software



Fig. 90

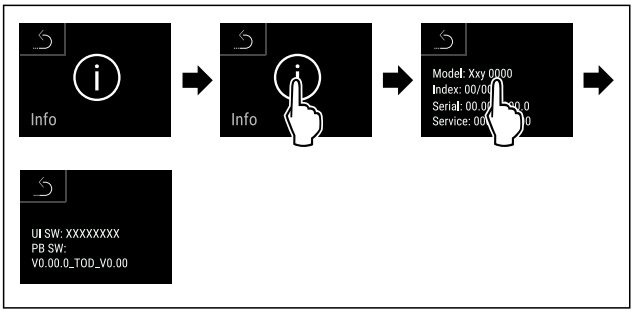

Fig. 91

▶ Executați pașii de acțiune conform figurii.
▷ Display-ul afișează informațiile despre software.

Reamintire

Cu această funcție activați sau dezactivați reamintirile. Funcția este activată la livrarea de la furnizor.

Dacă este activată funcția, apar următoarele reamintiri:

- Înlocuire filtru cu cărbune activ FreshAir (vezi Înlocuire filtru cu cărbune activ FreshAir)

Activare reamintire



Fig. 92

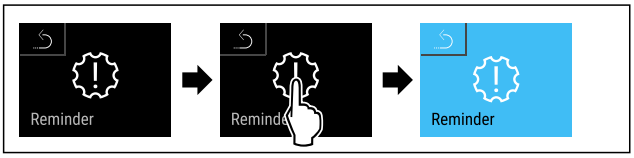

Fig. 93

▶ Executați pașii de acțiune conform figurii.
▷ Reamintirea este activată.

Dezactivare reamintire



Fig. 94

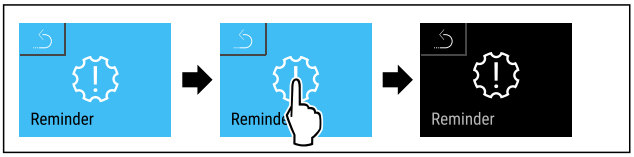

Fig. 95

▶ Executați pașii de acțiune conform figurii.
▷ Reamintirea este dezactivată.

Mod demo

Modul demo este o funcție specială pentru reprezentantul comercial, care doresc să demonstreze funcțiile speciale. Dacă activați modul demo, sunt dezactivate toate funcțiile tehnice de răcire.

Dacă vă conectați aparatul și pe afișajul de status apare un "D", este activat deja modul demo.

Dacă activați modul demo și apoi îl dezactivați din nou, este resetat aparatul la setările din fabricație. (vezi Resetare pe reglajele din fabricație)

Activarea modului demo



Fig. 96

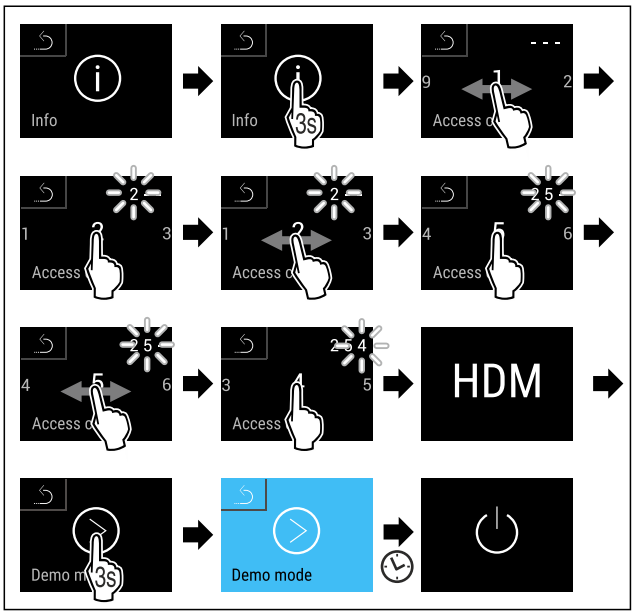

Fig. 97

▶ Executați pașii de acțiune conform figurii.
▷ Modul demo este activat.
▷ Aparatul este deconectat.
▶ Conectați aparatul. (vezi 4.1 Pornirea aparatului (prima punere în funcțiune))
▷ Pe afișajul de status apare "D".

Dezactivarea modului demo



Fig. 98

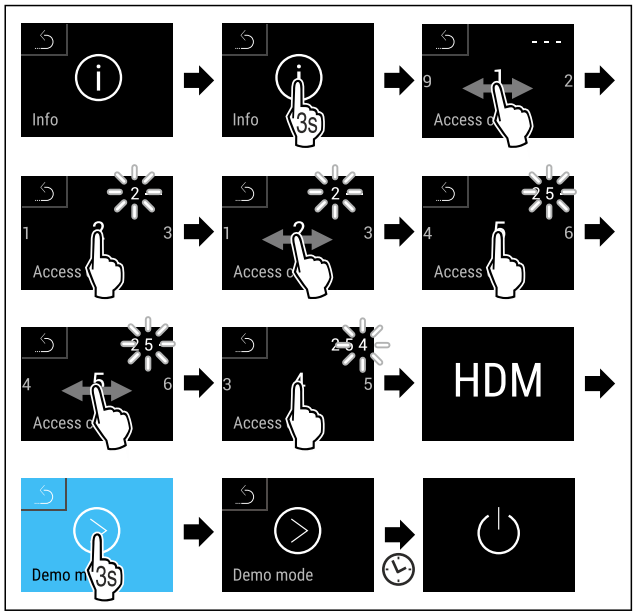

Fig. 99

▶ Executați pașii de acțiune conform figurii.
▷ Modul demo este dezactivat.
▷ Aparatul este deconectat.
▶ Conectați aparatul. (vezi 4.1 Pornirea aparatului (prima punere în funcțiune))
▷ Aparatul este resetat la setările din fabricație.

Resetare pe reglajele din fabricație

Cu această funcție resetați toate reglajele pe reglajele din fabricație. Toate setările pe care le-ați realizat până în prezent vor fi readuse la valorile lor inițiale.

Efectuarea resetării



Fig. 100

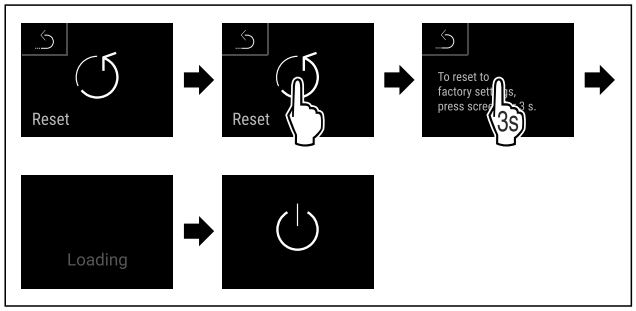

Fig. 101

▶ Executați pașii de acțiune conform figurii.
▷ Aparatul este resetat.
▷ Aparatul este oprit.
▶ Reporniți aparatul. (vezi 4.1 Pornirea aparatului (prima punere în funcțiune))

7.3 Funcțiile centrului Water & Ice

Centrul Water & Ice, integrat în ușă, este potrivit pentru distribuirea de apă potabilă, cuburi de gheață și Crushed Ice. Selecția se face prin intermediul meniului de pe ușă.

Temperatura apei potabile depinde de temperatura din frigider.

PRECAUȚIE
Pericol pentru sănătate din cauza apei contaminate!
Infecții.
▶ Dacă nu este utilizat timp de mai mult de 5 zile, curățați centrul Water & Ice. (vezi 9.8.6 Curățarea centrului Water & Ice)

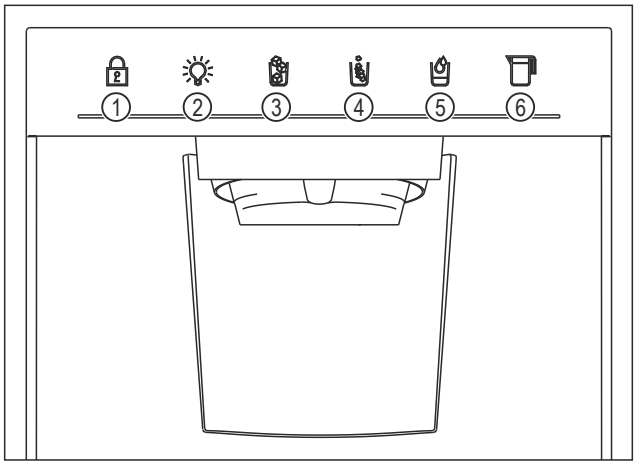

Fig. 102 Prezentare generală a funcțiilor centrului Water & Ice

(1) Protecție pentru copii
(2) MoodLight
(3) Cuburi de gheață
(4) Gheață zdrobită
(5) Apă
(6) Umplere personalizată

Indicație
Dozarea apei este salvată ca setare implicită în modul standby. Puteți utiliza funcția Apă direct prin intermediul butonului. Nu trebuie să faceți o selecție prin intermediul meniului.

Această setare implicită poate fi modificată. (vezi 7.3.10 Personalizarea dozării în modul standby)

7.3.1 Activarea protecției pentru copii

Utilizați această funcție pentru a bloca toate funcțiile de dozare ale centrului Water & Ice. Nu este posibilă nicio selecție.

▶ Apăsați simbolul Protecție pentru copii aproximativ 5 secunde.
▷ Bara luminoasă se formează de la stânga la dreapta.
▷ Lumina de sub simbol clipește de două ori.
▷ Toate funcțiile de dozare sunt blocate.

Dacă este activată protecția pentru copii:

▷ Lumina de sub simbol se aprinde.
▷ MoodLight rămâne activ.

7.3.2 Dezactivarea protecției pentru copii

▶ Apăsați simbolul Protecție pentru copii aproximativ 5 secunde.
▷ Bara luminoasă se formează de la stânga la dreapta.
▷ Lumina de sub ultima funcție utilizată se aprinde.

7.3.3 Activare MoodLight

Această funcție activează iluminarea zonei de dozare a centrului Water & Ice. Intensitatea luminii se diminuează prin intermediul meniului aparatului. (vezi Luminozitate-MoodLight) *

Această funcție activează iluminarea zonei de dozare a centrului Water & Iceși a mânerelor încastrate ale sertarelor. Intensitatea luminii se diminuează prin intermediul meniului aparatului. (vezi Luminozitate-MoodLight) *

▶ Atingeți simbolul MoodLight.
▷ Zona de dozare este iluminată.*

▷ Zona de dozare și mânerele încastrate sunt iluminate.*

7.3.4 Dezactivare MoodLight

▶ Atingeți simbolul MoodLight.
▷ MoodLight se stinge.

7.3.5 Scoaterea cuburilor de gheață

Asigurați-vă că sunt îndeplinite următoarele condiții necesare:

❑ Recipientul are o capacitate de cel puțin 0,3 l .
❑ Vasul are un diametru de cel puțin 6 cm.

Indicație
Dacă treceți de la gheață zdrobită la cuburi de gheață, este posibil să se elibereze o cantitate mai mare de gheață dintr-o dată. În acest caz, un amestec de gheață zdrobită și cuburi de gheață este normal.

▶ Atingeți simbolul Cuburi de gheață.

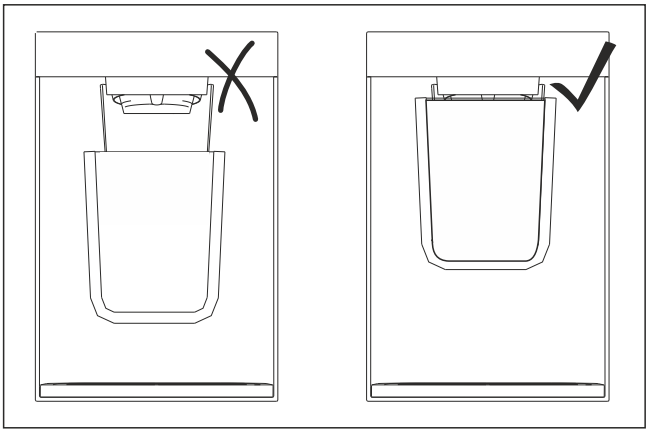

Fig. 103 Reprezentare exemplificatoare

▶ Mențineți recipientul pe cât posibil de aproape de orificiul de evacuare.
▶ Apăsați cu partea superioară a recipientului pe buton și mențineți-l.
▷ Dozarea cuburilor de gheață începe.
Când cantitatea dorită de cuburi de gheață se află în recipient:
▶ Luați recipientul de pe buton.
▶ Mențineți recipientul în poziție, până când restul cuburilor de gheață se află în recipient.
▷ Dozarea cuburilor de gheață se oprește.

7.3.6 Scoaterea gheții zdrobite

Asigurați-vă că sunt îndeplinite următoarele condiții necesare:

❑ Recipientul are o capacitate de cel puțin 0,3 l .
❑ Vasul are un diametru de cel puțin 6 cm.

▶ Atingeți simbolul gheață zdrobită.
▶ Mențineți recipientul pe cât posibil de aproape de orificiul de evacuare. (vezi Fig. 103)
▶ Apăsați cu partea superioară a recipientului pe buton și mențineți-l.
▷ Dozarea Crushed Ice începe.
Când în recipient se află cantitatea dorită de gheață zdrobită:
▶ Luați recipientul de pe buton.
▶ Mențineți recipientul în poziție, până când restul de gheață zdrobită se află în recipient.
▷ Dozarea Crushed Ice se oprește.

7.3.7 Scoaterea apei

Această funcție este salvată ca o funcție standard în modul standby. Puteți scoate apă imediat.

▶ Atingeți simbolul Apă.
▶ Apăsați cu recipientul pe buton și mențineți-l apăsat.
▷ Dozarea apei începe.
Când în recipient se află cantitatea de apă dorită:
▶ Luați recipientul de pe buton.
▷ Dozarea apei se oprește.

7.3.8 Setarea umplerii personalizate

Utilizați această setare pentru a specifica cantitatea de apă care este dozată cu ajutorul funcției de umplere personalizate. Setarea este salvată pentru toate dozările viitoare.

Înainte de prima umplere personalizată sau după resetarea aparatului la setările din fabrică, trebuie să setați cantitatea de apă.

▶ Atingeți simbolul Umplere personalizată.
▶ Poziționați recipientul sub dozator.
▶ Atingeți și mențineți apăsat simbolul Umplere personalizată timp de 3 secunde.
▷ Dozarea apei începe.
Cantitatea dorită de apă din recipient:
▶ Dați drumul simbolului Umplere personalizată.
▷ Dozarea apei se oprește.
▷ Lumina de sub simbol clipește de două ori.
▷ Cantitatea de apă este stocată pentru dozările viitoare.

7.3.9 Folosirea umplerii personalizate

Asigurați-vă că sunt îndeplinite următoarele condiții necesare:

❑ Umplerea personalizată este setată și salvată.

▶ Atingeți simbolul Umplere personalizată.
▶ Poziționați recipientul sub dozator.
▶ Atingeți simbolul Umplere personalizată.
▷ Dozarea apei începe și se termină automat după timpul salvat.
▷ În timpul dozării apei: Bara luminoasă se formează de la dreapta la stânga.

7.3.10 Personalizarea dozării în modul standby

În modul standby, dozarea apei este salvată ca setare implicită. Puteți utiliza funcția Apă direct prin intermediul butonului. Nu trebuie să faceți o selecție prin intermediul meniului.

Setarea poate fi modificată după cum urmează:

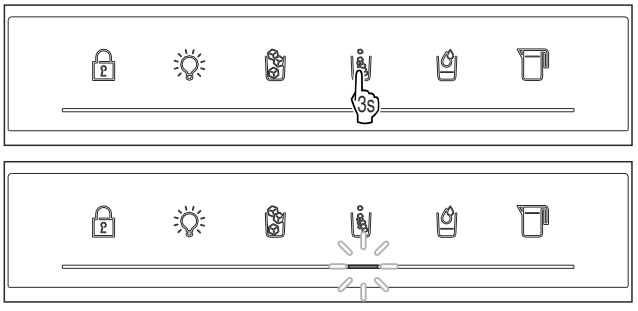

Fig. 104 Reprezentare exemplificatoare: Trecerea la dozarea în modul standby gheață zdrobită

▶ Atingeți simbolul dorit timp de 3 secunde.
▷ Lumina de sub simbol clipește de două ori.
▷ Funcția selectată este noua setare implicită în modul standby.

Indicație
Dacă dezactivați centrul Water & Ice, setarea dvs. va fi ștearsă. Dozarea de apă este din nou setarea implicită.

7.4 Mesaje

Există două categorii de mesaje:

Categorie	Semnificație
Avertizare	Avertizările apar la disfuncționalități. Puteți încheia avertizările mai simple chiar dumneavoastră. La disfuncționalități grave trebuie să contactați centrul de service. (vezi 10.4 Centrul de service)
Reamintire	Reamintirile atrag atenția asupra proceselor generale. Puteți să executați aceste procese și, prin urmare, să încheiați mesajul.

7.4.1 Perspectivă generală asupra avertizărilor

Comportamentul aparatului la avertizări:
- Avertizarea apare pe display în roșu.
- Sunetul de alarmă se emite în volum sonor ascendent.
- La unele avertizări pulsează iluminatul interior.

Mesaj	Cauza	Încheierea mesajului
 **Alarmă de întrerupere a curentului**	Apare mesajul, dacă temperatura a crescut din cauza unei întreruperi de curent.	Efectuați pașii de acțiune.
 **Alarmă de temperatură**	Apare mesajul, dacă temperatura din aparat nu corespunde temperaturii reglate.	Efectuați pașii de acțiune.
 **Eroare**	Apare mesajul, dacă există o eroare a aparatului. O componentă a aparatului prezintă o eroare.	Efectuați pașii de acțiune. (vezi Eroare)
 **Eroare WLAN**	Mesajul apare, dacă aparatul nu s-a putut conecta la WLAN. (vezi Stabilirea conexiunii WLAN pentru prima dată) Apare mesajul numai la prima configurare.	Efectuați pașii de acțiune. (vezi Eroare WLAN)
 **Eroare de conexiune**	Apare mesajul, dacă este întreruptă conexiunea la rețeaua incintei. Apare mesajul numai la prima configurare.	Efectuați pașii de acțiune.
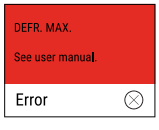 **Eroare ciclu de dezghețare**	Apare mesajul, dacă aparatul a încercat de cinci ori în succesiune să dezghețe și a avut totodată probleme.	Efectuați pașii de acțiune. (vezi Eroare ciclu de dezghețare)
 **Împingere în interior compartiment de depozitare a gheții**	Apare mesajul, dacă este activat centrul Water & Ice, dar este deschis compartimentul de depozitare a gheții. Apare o reamintire, dacă este ignorată, apare avertizarea după aproximativ 5 minute.	Efectuați pașii de acțiune. (vezi Împingere în interior compartiment de depozitare a gheții)

7.4.2 Încheierea avertizărilor

Alarmă de întrerupere a curentului

Acest mesaj este afișat pentru fiecare zonă de temperatură a aparatului dumneavoastră. Dacă este încheiată întreruperea de curent, se răcește automat aparatul la temperatura țintă reglată în prealabil, fără să confirmați mesajul. Astfel încât să dispară mesajul de pe display, trebuie să-l confirmați.

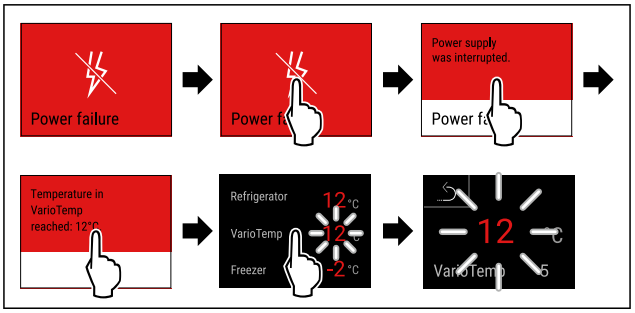

Fig. 105 Reprezentare exemplificatoare

▶ Atingeți scurt display-ul.
▷ Display-ul afișează informațiile referitoare la avertizare.
▶ Atingeți scurt display-ul.
▷ Este afișată temperatura de congelare cea mai caldă.
▷ Dacă temperatura de congelare s-a situat sub -9 °C: Produsele alimentare pot fi consumate în continuare. Dacă temperatura de congelare a crescut la peste -9 °C:
▶ Verificați produsele alimentare.
▶ Atingeți scurt display-ul.
▷ Display-ul sare la afișajul de status: Sunt afișate temperatura actuală și temperatura țintă.

Alarmă de temperatură

Acest mesaj este afișat pentru fiecare zonă de temperatură a aparatului dumneavoastră. Astfel încât să dispară mesajul de pe display, trebuie să-l confirmați.

Cauza pentru diferența de temperatură poate fi:
- Ați introdus produse alimentare calde, proaspete.
- În timpul sortării și scoaterii alimentelor a pătruns o cantitate prea mare de aer cald din cameră.
- Curentul a fost întrerupt pentru un interval de timp mai îndelungat.
- Aparatul este defect.

▶ Remediați cauza.
▷ Aparatul se răcește la temperatura țintă setată în prealabil.

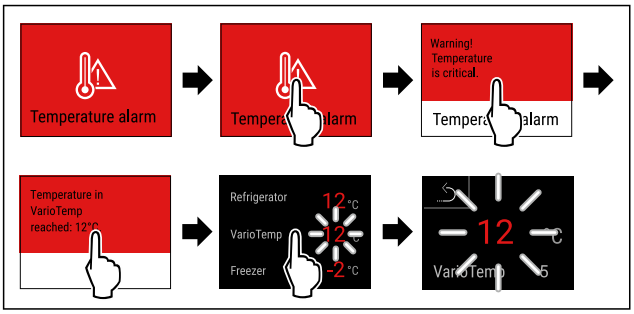

Fig. 106 Reprezentare exemplificatoare

▶ Atingeți scurt display-ul.
▷ Display-ul afișează informațiile referitoare la avertizare.
▶ Atingeți scurt display-ul.
▷ Este afișată temperatura de congelare cea mai caldă.
▷ Dacă temperatura de congelare s-a situat sub -9 °C: Produsele alimentare pot fi consumate în continuare. Dacă temperatura de congelare a crescut la peste -9 °C:
▶ Verificați produsele alimentare.
▶ Atingeți scurt display-ul.
▷ Display-ul sare la afișajul de status: Sunt afișate temperatura actuală și temperatura țintă.

Eroare

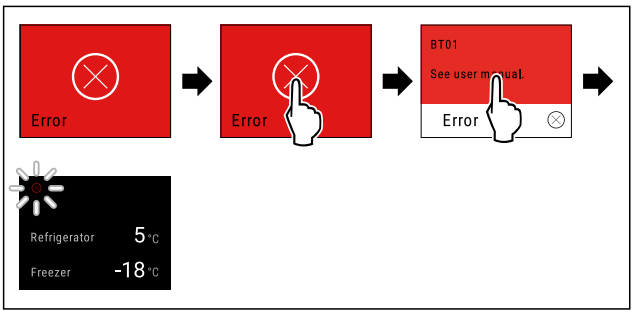

Fig. 107 Reprezentare exemplificatoare

▶ Atingeți scurt display-ul.
▷ Este afișat codul de eroare.
▶ Notați codul de eroare.
▶ Atingeți scurt display-ul.
▷ Display-ul sare la afișajul de status.
▶ Adresați-vă centrului de service. (vezi 10.4 Centrul de service)

Eroare WLAN

▶ Verificați conexiunea WLAN.
▶ Conectați din nou aparatul la WLAN. (vezi WLAN)

Eroare ciclu de dezghețare

▶ Porniți manual ciclul de dezghețare automat: (vezi Start ciclu de dezghețare)

Împingere în interior compartiment de depozitare a gheții

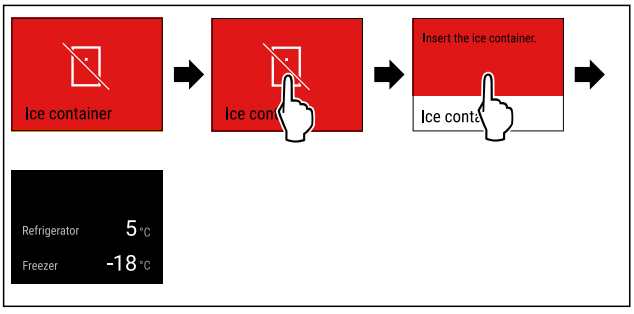

Fig. 108

▶ Atingeți scurt display-ul.
▷ Display-ul afișează informațiile referitoare la avertizare.
▶ Atingeți scurt display-ul.
▶ Apăsați simbolul de confirmare.
▶ Împingeți în interior compartimentul de depozitare a gheții.
▷ Dacă este împins în interior compartimentul de depozitare a gheții: Centrul Water & Ice produce cuburi de gheață.
▷ Dacă nu este împins în interior compartimentul de depozitare a gheții: Apare avertizarea la intervale regulate, până când este împins în interior compartimentul de depozitare a gheții.

7.4.3 Perspectivă generală asupra reamintirilor

Comportamentul aparatului la reamintiri:

- Reamintirea apare pe display în galben.
- Se emite un semnal sonor.
- La unele reamintiri pulsează iluminatul interior.

Puteți dezactiva următoarele reamintiri (vezi Dezactivare reamintire) :

- Înlocuire filtru cu cărbune activ FreshAir

Mesaj	Cauza	Încheierea mesajului
 **Împingere în interior compartiment de depozitare a gheții**	Apare mesajul, dacă este activat centrul Water & Ice, dar este deschis compartimentul de depozitare a gheții.	Efectuați pașii de acțiune. (vezi Împingere în interior compartiment de depozitare a gheții)
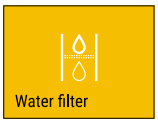 **Înlocuire filtru pentru apă**	Apare mesajul, dacă trebuie să înlocuiți filtrul pentru apă.	Efectuați pașii de acțiune. (vezi Înlocuire filtru pentru apă)
 **Înlocuire filtru cu cărbune activ FreshAir**	Apare mesajul, dacă trebuie să înlocuiți filtrul cu cărbune activ FreshAir.	Efectuați pașii de acțiune. (vezi Înlocuire filtru cu cărbune activ FreshAir)
	Apare mesajul, dacă ușa este deschisă prea mult timp.	Efectuați pașii de acțiune. (vezi Alarmă ușă)
 **Golirea și curățarea compartimentului de depozitare a gheții**	Apare mesajul, dacă timp de 30 zile nu este extras niciun cub de gheață prin centrul Water & Ice.	Efectuați pașii de acțiune. (vezi Golirea și curățarea compartimentului de depozitare a gheții)

7.4.4 Încheierea reamintirilor

Împingere în interior compartiment de depozitare a gheții

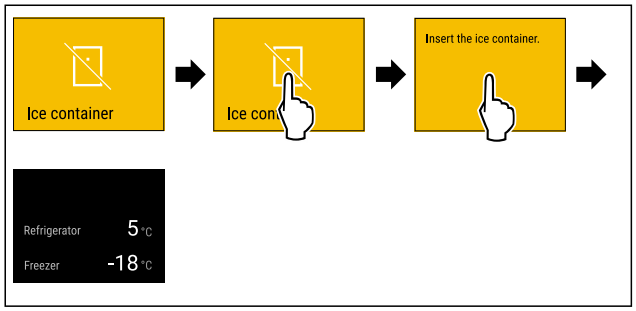

Fig. 109

▶ Atingeți scurt display-ul.
▷ Display-ul afișează informațiile referitoare la reamintire.
▶ Atingeți scurt display-ul.
▶ Apăsați simbolul de confirmare.
▶ Împingeți în interior compartimentul de depozitare a gheții.
▷ Dacă este împins în interior compartimentul de depozitare a gheții: Centrul Water & Ice produce cuburi de gheață.
▷ Dacă nu este împins în interior compartimentul de depozitare a gheții: Reamintirea devine o avertizare după aproximativ 5 minute. (vezi Împingere în interior compartiment de depozitare a gheții)

Înlocuire filtru pentru apă

Liebherr recomandă: Înlocuiți filtrul pentru apă la fiecare 6 luni.

Indicație
Puteți obține filtrul pentru apă din Liebherr-Hausgeräte-Shop la home.liebherr.com/shop/de/deu/zubehor.html.

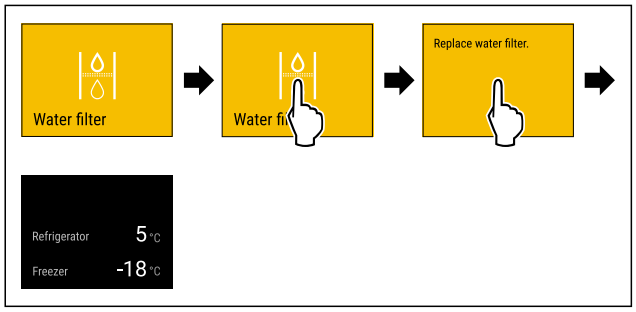

Fig. 110 Reprezentare exemplificatoare

▶ Atingeți scurt display-ul.
▷ Display-ul afișează informațiile referitoare la reamintire.
▶ Atingeți scurt display-ul.
▶ Înlocuiți filtrul pentru apă. (vezi 9.3 Filtru pentru apă)
▷ Filtrul de apă asigură calitatea optimă a apei.
▷ Reamintirea apare după 6 luni din nou.

Dacă nu doriți să mai primiți această reamintire, puteți dezactiva reamintirea. (vezi Dezactivare reamintire)

Înlocuire filtru cu cărbune activ FreshAir

Liebherr recomandă: Înlocuiți filtrul cu cărbune activ FreshAir la fiecare 6 luni.

Indicație
Puteți obține filtrul cu cărbune activ FreshAir din Liebherr-Hausgeräte-Shop la home.liebherr.com/shop/de/deu/zubehor.html.

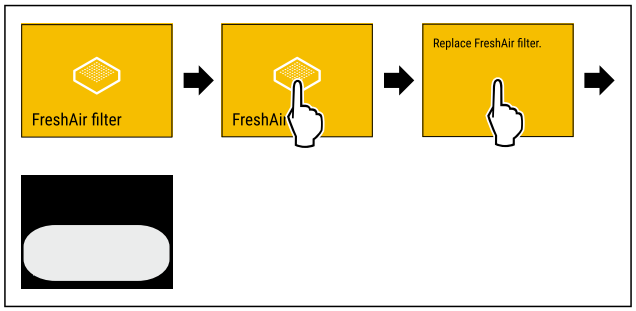

Fig. 111 Reprezentare exemplificatoare

▶ Atingeți scurt display-ul.
▷ Display-ul afișează informațiile referitoare la reamintire.
▶ Atingeți scurt display-ul.
▶ Înlocuiți filtrul cu cărbune activ. (vezi 9.1 Filtru de cărbune activ-FreshAir)
▷ Filtrul cu cărbune activ asigură calitatea optimă a aerului din frigider.
▷ Reamintirea apare după 6 luni din nou.

Dacă nu doriți să mai primiți această reamintire, puteți dezactiva reamintirea. (vezi Dezactivare reamintire)

Alarmă ușă

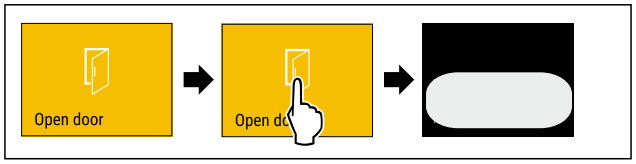

Fig. 112

▶ Executați pașii de acțiune conform figurii.
-sau-
▶ Închideți ușa.

▷ Display-ul sare la afișajul de status.

Puteți seta cât timp poate sta ușa deschisă înainte de a emite alarma ușii. (vezi Setarea alarmei ușii)

Golirea și curățarea compartimentului de depozitare a gheții

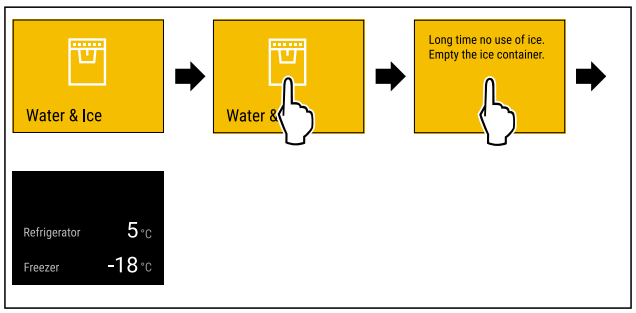

Fig. 113

▶ Atingeți scurt display-ul.
▷ Display-ul afișează informațiile referitoare la reamintire.
▶ Atingeți scurt display-ul.
▶ Goliți și curățați complet compartimentul de depozitare a gheții. (vezi Curățarea compartimentului de depozitare a gheții)

8 Dotare

8.1 Raft montat pe ușă

Rafturile montate pe ușă se pretează la depozitarea băuturilor și alimentelor. Puteți muta rafturile montate pe ușă pentru o utilizare individuală și le puteți dezasambla pentru curățare. Liebherr recomandă însă utilizarea rafturilor montate pe ușă în poziția de livrare din fabrică din ușă.

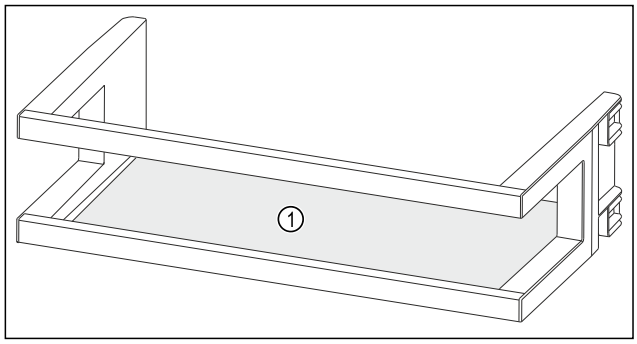

Fig. 114 Reprezentare exemplificatoare raft montat pe ușă
(1) Raft

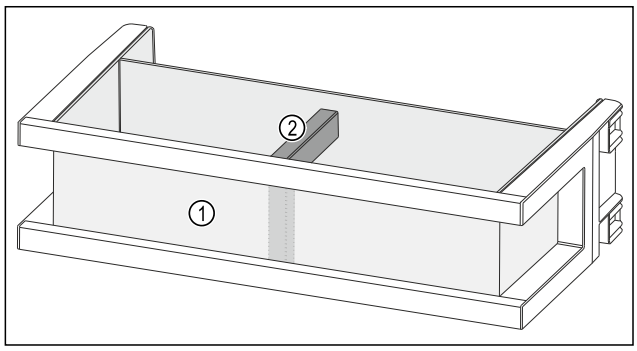

Fig. 115 Reprezentare exemplificatoare raft montat pe ușă cu organizator și suport pentru sticle
(1) Organizator **(2)** Suport pentru sticle

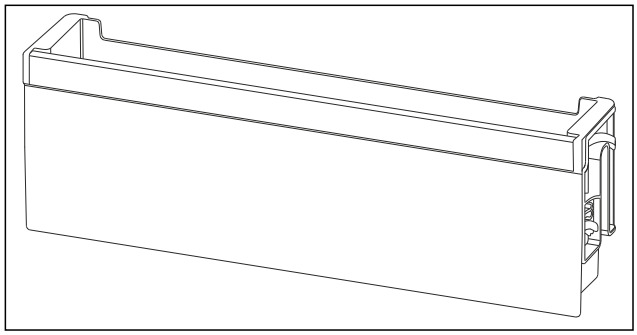

Fig. 116 Reprezentare exemplificatoare raft montat pe ușă pliabil

Următorul tabel indică exemple cu ce puteți depozita în rafturile montate pe ușă respective. Totodată nu trebuie să depășiți masa maximă de încărcare a ușii.

Raft montat pe ușă	Alimente
Raft montat pe ușă (vezi Fig. 114)	Unt, brânzeturi, conserve, recipiente mari
Raft montat pe ușă cu organizator și suport pentru sticle (vezi Fig. 115)	Sticle, tuburi Cu suportul pentru sticle mobil asigurați sticlele în raftul montat pe ușă. Puteți introduce separatorul de compartimente pentru alimente de dimensiuni reduse în fiecare raft montat pe ușă.
Raft montat pe ușă pliabil (vezi Fig. 116)	Alimente de dimensiuni reduse și pachete, tuburi, produse cosmetice

8.1.1 Extragerea raftului montat pe ușă

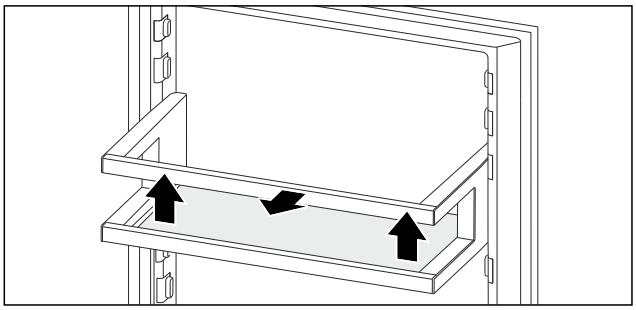

Fig. 117 Reprezentare exemplificatoare

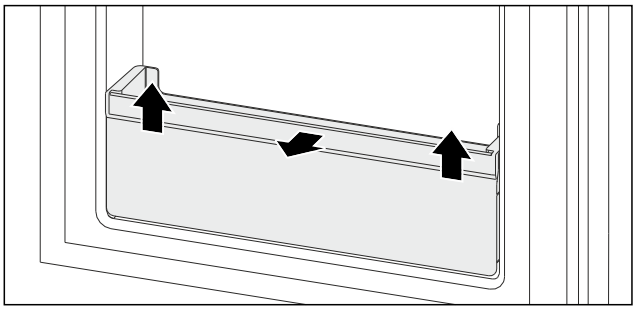

Fig. 118 Reprezentare exemplificatoare

▶ Împingeți raftul montat pe ușă în sus.
▶ Trageți raftul montat pe ușă în față.

8.1.2 Introducerea raftului montat pe ușă

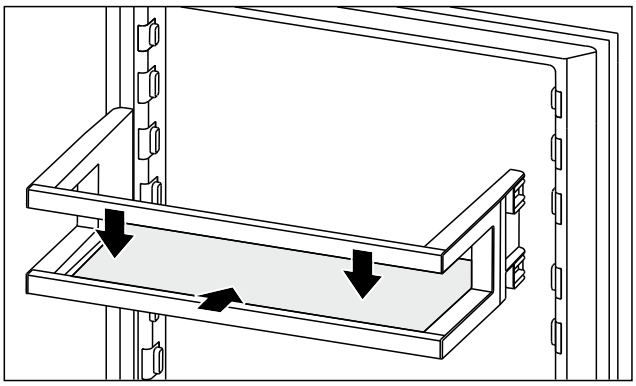

Fig. 119 Reprezentare exemplificatoare

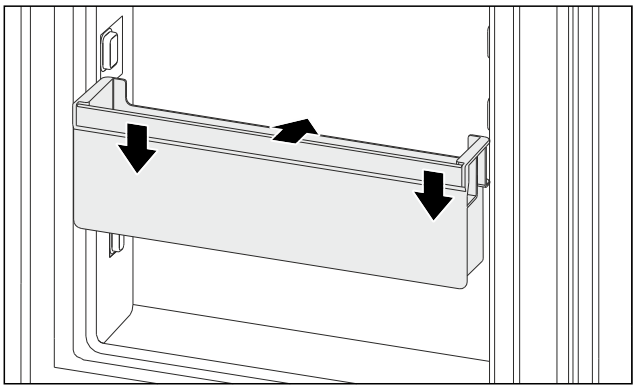

Fig. 120 Reprezentare exemplificatoare

▶ Împingeți în interior raftul montat pe ușă.
▶ Apăsați în jos raftul montat pe ușă.

8.1.3 Dezasamblarea raftului montat pe ușă

Puteți dezasambla unele rafturi montate pe ușă, dacă doriți să curățați rafturile montate pe ușă sau să montați sau demontați piese de schimb.

Dezasamblarea raftului montat pe ușă

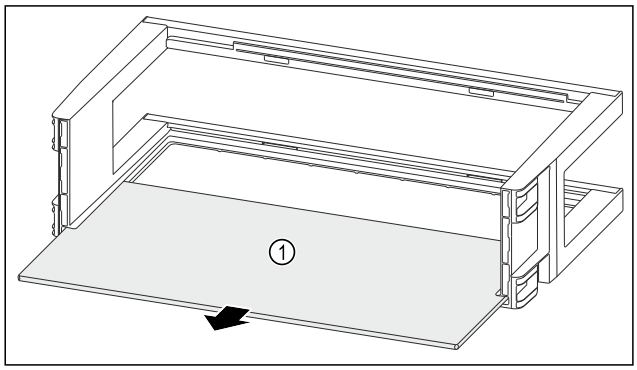

Fig. 121

▶ Extrageți raftul *Fig. 121 (1)*.

Dezasamblarea raftului montat pe ușă cu organizator și suport pentru sticle

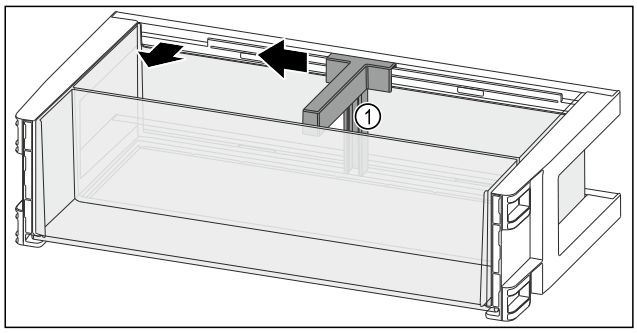

Fig. 122

▶ Împingeți în lateral suportul pentru sticle *Fig. 122 (1)* până la degajare.
▶ Extrageți suportul pentru sticle *Fig. 122 (1)*.

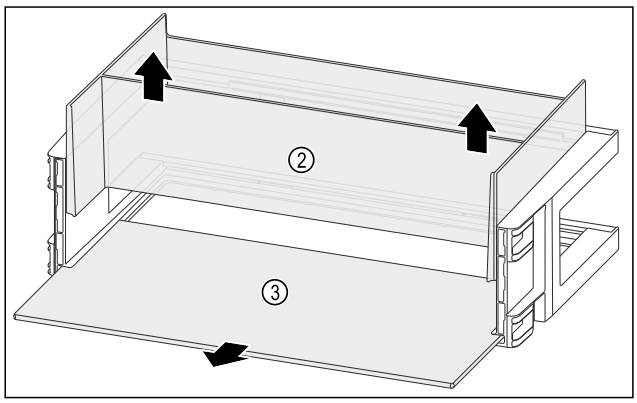

Fig. 123

▶ Extrageți în sus organizatorul *Fig. 123 (2)*.
▶ Extrageți raftul *Fig. 123 (3)*.

Dezasamblarea raftului montat pe ușă pliabil

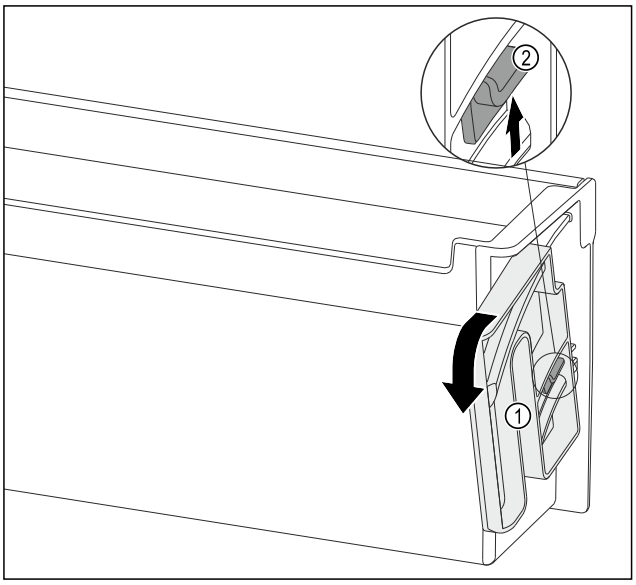

Fig. 124

▶ Rotiți unitatea de rotire *Fig. 124 (1)* în direcția indicată până la opritor.
▶ Apăsați în sus eclisa *Fig. 124 (2)* și extrageți unitatea de rotire *Fig. 124 (1)*.

8.1.4 Asamblarea raftului montat pe ușă

Asamblarea raftului montat pe ușă

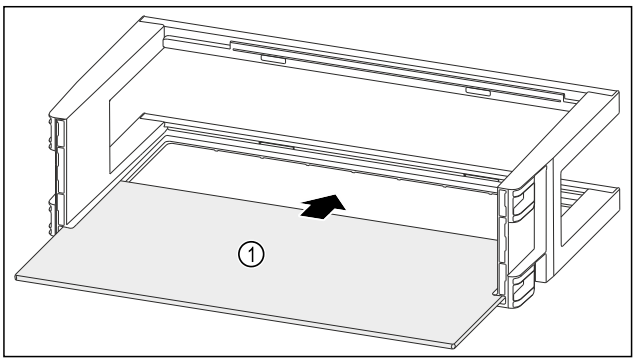

Fig. 125

▶ Împingeți în interior raftul *Fig. 125 (1)* în degajările laterale.

Asamblarea raftului montat pe ușă cu organizator și suport pentru sticle

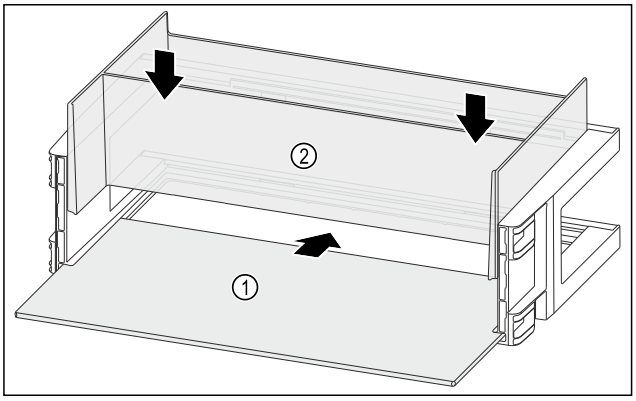

Fig. 126

▶ Împingeți în interior raftul *Fig. 126 (1)* în degajările laterale.
▶ Introduceți organizatorul *Fig. 126 (2)*.

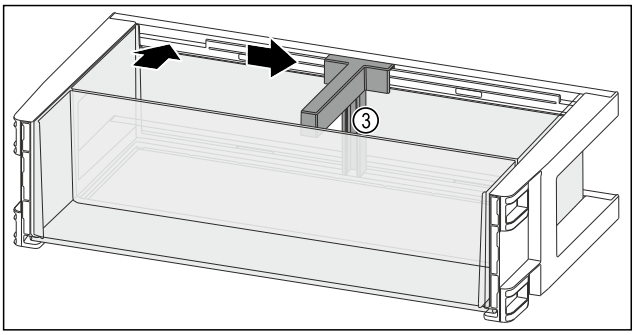

Fig. 127

▶ Introduceți suportul pentru sticle *Fig. 127 (3)* în degajare.
▶ Împingeți în lateral suportul pentru sticle *Fig. 127 (3)* în poziția dorită.

Asamblarea raftului montat pe ușă pliabil

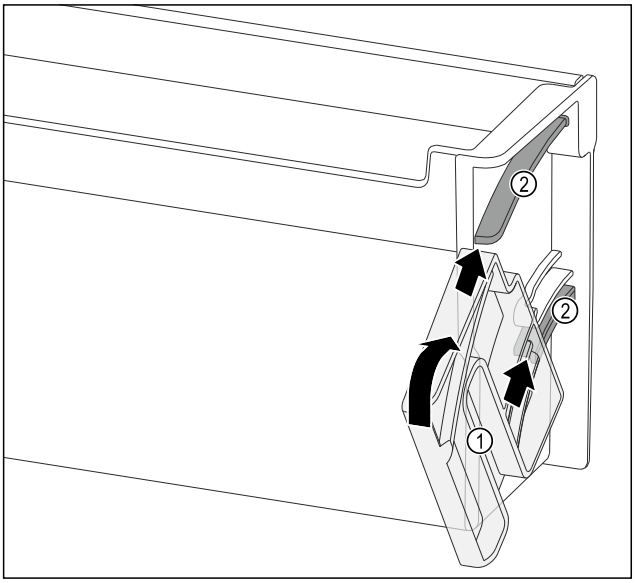

Fig. 128

▶ Poziționați unitatea de rotire *Fig. 128 (1)*, astfel încât degajările să fie exact opuse față de canalele de ghidare *Fig. 128 (2)* ale raftului montat pe ușă.
▶ Rotiți unitatea de rotire *Fig. 128 (1)* în direcția indicată.

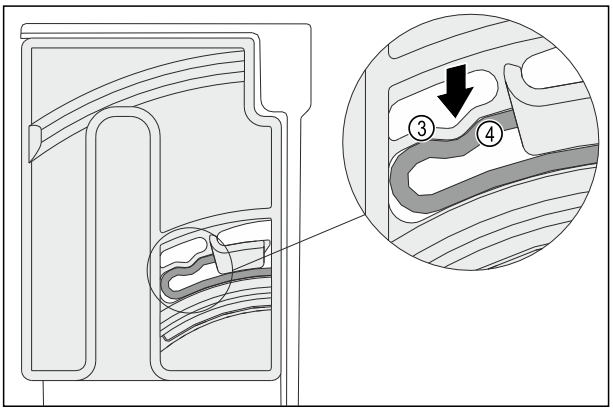

Fig. 129

▷ Elementul elastic *Fig. 129 (3)* al unității de rotire se fixează în poziție cu zgomot perceptibil în forma rotundă a nervurii *Fig. 129 (4)*.

8.2 Raft variabil pentru sticle

La baza frigiderului puteți utiliza fie o placă de sticlă, ambele plăci de sticlă sau raftul variabil pentru sticle. Ambele plăci de sticlă sunt introduse la livrarea de la furnizor.

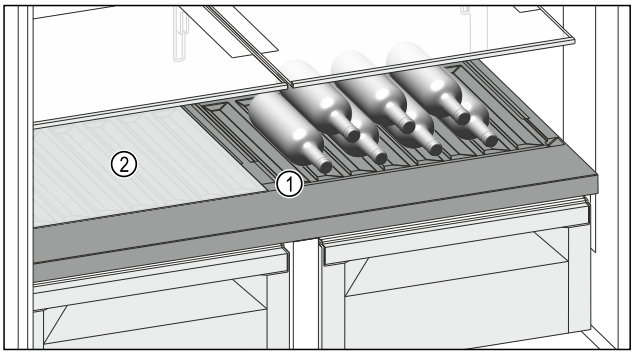

Fig. 130 Reprezentare exemplificatoare

(1) Raft variabil pentru sticle
(2) Placă de sticlă

8.2.1 Utilizarea raftului variabil pentru sticle

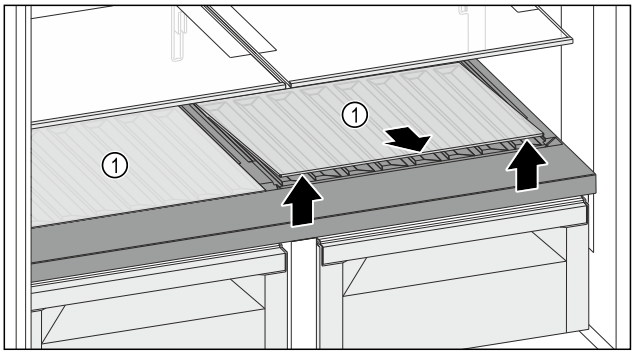

Fig. 131

▶ Ridicați în față și extrageți o placă de sticlă sau ambele plăci de sticlă *Fig. 131 (1)* din degajare.
▶ Păstrați placa(ăcile) de sticlă *Fig. 131 (1)* în siguranță în afara aparatului.

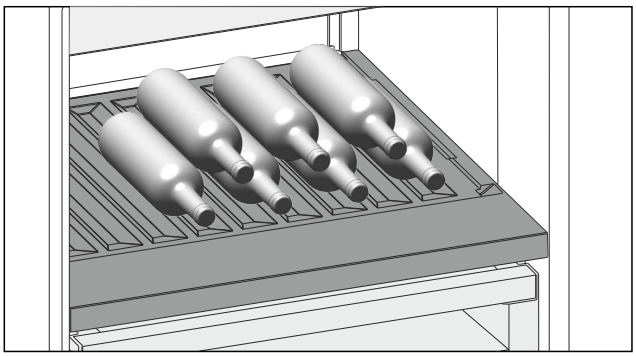

Fig. 132

▶ Introduceți sticlele cu fundul în spate, către peretele posterior. (vezi Fig. 132)

Indicație
Dacă sticlele ies peste raftul variabil pentru sticle în față:
▶ Puneți mai sus cu o poziție raftul inferior montat pe ușă.

8.2.2 Utilizarea plăcilor de sticlă

Asigurați-vă că sunt îndeplinite următoarele condiții necesare:

❑ Sticlele sunt extrase.
❑ Raftul variabil pentru sticle este curățat.
(vezi 9.5 Extragerea / introducerea raftului variabil pentru sticle)
(vezi 9.8.4 Curățați dotarea)

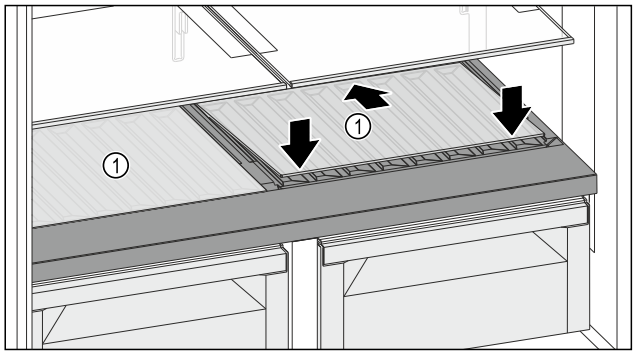

Fig. 133

▶ Așezați placa de sticlă *Fig. 133 (1)* oblic și spre spate înclinată în jos.
▶ Coborâți în față placa de sticlă *Fig. 133 (1)*.
▶ Introduceți a doua placă de sticlă în același mod.

8.3 Sertare

Puteți extrage sertarele pentru curățare.

Scoaterea și introducerea sertarelor se diferențiază în funcție de sistemul de extragere. Aparatul dumneavoastră poate conține diferite sisteme de extragere.

Indicație
Consumul de energie crește și puterea de răcire scade atunci când ventilația nu este suficientă.
▶ Lăsați sertarul inferior în aparat!
▶ Mențineți întotdeauna liberă fanta ventilatorului din interior de la peretele posterior!

8.3.1 Sertar pe șine telescopice

Sertarul se deplasează pe șine extensibile (șine telescopice). Există șine telescopice cu extragere completă și șine telescopice cu extragere parțială. Sertarele cu extragere completă se extrag complet din aparat. Sertarele cu extragere parțială nu pot fi scoase complet din aparat. Ce sistem se află în aparatul dumneavoastră depinde de tipul de aparat.

Extragerea completă

Puteți recunoaște extragerea completă printr-o clemă situată în partea din față, în stânga și în dreapta șinei.

Extragerea sertarului

Asigurați-vă că sunt îndeplinite următoarele condiții necesare:

❑ Frigider: Ușa este deschisă cu mai mult de 90°.
❑ Congelator cu cărucior de extragere: Căruciorul de extragere inferior este extras până la opritor.

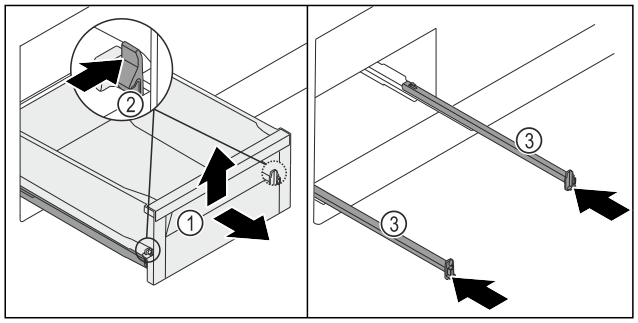

Fig. 134

▶ Extrageți sertarul *Fig. 134 (1)* până la opritor.
▶ Apăsați concomitent spre interior clema *Fig. 134 (2)* stânga și dreapta.
▷ Sertarul *Fig. 134 (1)* se desprinde de pe șine.
▶ Ridicați sertarul *Fig. 134 (1)* în față.
▶ Extrageți sertarul *Fig. 134 (1)* spre partea frontală.
▶ Împingeți în interior șinele *Fig. 134 (3)*.

Introducerea sertarului

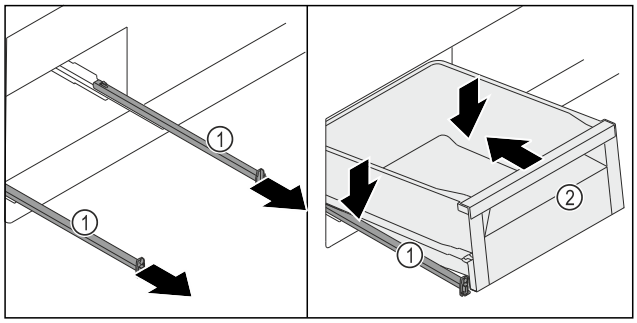

Fig. 135

▶ Extrageți șinele *Fig. 135 (1)*.
▶ Țineți ferm șinele *Fig. 135 (1)* și așezați oblic de sus sertarul *Fig. 135 (2)* pe șine *Fig. 135 (1)*.
▶ Împingeți sertarul *Fig. 135 (2)* pe șine *Fig. 135 (1)* până la opritor spre partea posterioară.

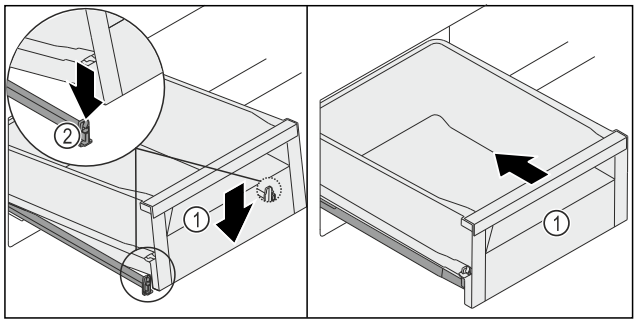

Fig. 136

▶ Coborâți sertarul *Fig. 136 (1)* în față, astfel încât sertarul să alunece în stânga și dreapta în clemă *Fig. 136 (2)*.
▷ Sertarul *Fig. 136 (1)* se fixează în poziție cu zgomot perceptibil.
▶ Împingeți în interior sertarul *Fig. 136 (1)*.

8.4 Capacul compartimentului BioFresh-Safe

Capacul compartimentului asigură o umiditate permanentă a aerului.

Capacul compartimentului se află direct pe sertar și poate fi acoperit de rafturi sau sertare suplimentare.

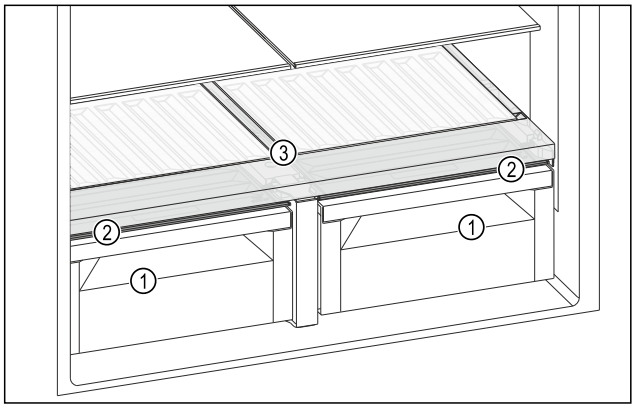

Fig. 137 Reprezentare exemplificatoare a capacului compartimentului BioFresh-Safe
(1) BioFresh-Safe

(2) Capacul compartimentului BioFresh-Safe
(3) Raft variabil pentru sticle

8.4.1 Reducerea umidității aerului din sertar

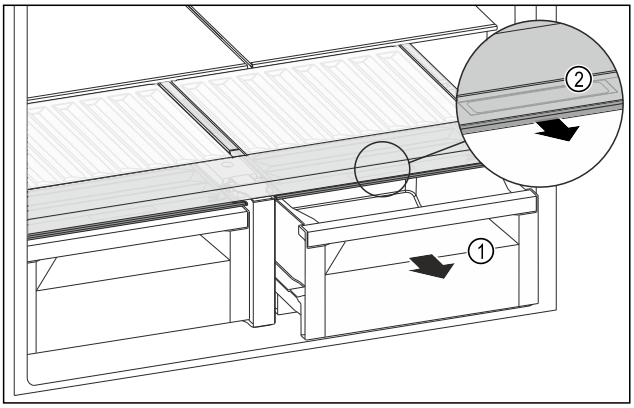

Fig. 138

▶ Extrageți sertarul *Fig. 138 (1)*.
▶ Prindeți mânerul încastrat *Fig. 138 (2)* de la capacul compartimentului și trageți concomitent capacul compartimentului spre partea frontală.
▶ Pentru al doilea capac al compartimentului executați aceiași pași de acțiune.
▷ Dacă este închis sertarul există o fantă mică între capacul compartimentului și sertar.
▷ Utilizarea HydroBreeze nu este posibilă. (vezi 8.5 HydroBreeze*) *

8.4.2 Creșterea umidității aerului din sertar

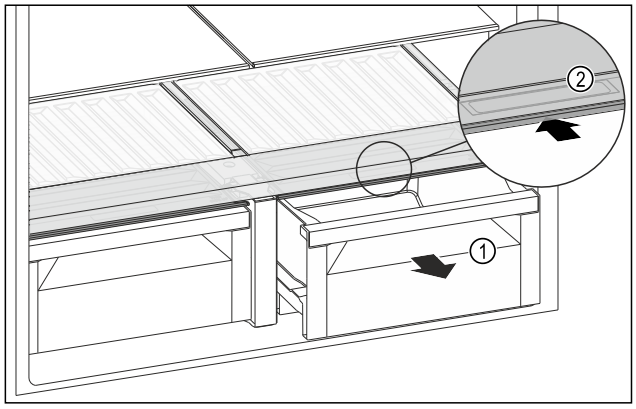

Fig. 139

▶ Extrageți sertarul *Fig. 139 (1)*.
▶ Prindeți mânerul încastrat *Fig. 139 (2)* de la capacul compartimentului și glisați concomitent capacul compartimentului spre partea posterioară.
▶ Pentru al doilea capac al compartimentului executați aceiași pași de acțiune.
▷ Dacă este închis sertarul se închide etanș capacul compartimentului cu sertarul.
▷ Utilizarea HydroBreeze este posibilă. (vezi 8.5 HydroBreeze*) *

8.4.3 Utilizare Fruit & Vegetable-Safe cu HydroBreeze*

Puteți utiliza Fruit & Vegetable-Safe cu HydroBreeze. În acest scop trebuie să creșteți umiditatea din sertar. (vezi 8.4.2 Creșterea umidității aerului din sertar)

8.5 HydroBreeze*

HydroBreeze umezește produsele frigorifice și asigură umiditatea în compartiment.

HydroBreeze și rezervorul de apă aferent se află în suportul variabil pentru sticle.

Asigurați-vă că sunt îndeplinite următoarele condiții necesare:

- Rezervorul de apă este curățat. (vezi 9.8.4 Curățați dotarea)
- Rezervorul de apă este închietat regulamentar.
- Umiditatea din sertar este setată la umiditate ridicată a aerului. (vezi 8.4.2 Creșterea umidității aerului din sertar)
- HydroBreeze este activat. (vezi HydroBreeze*)

8.5.1 Umplerea rezervorului de apă

AVERTIZARE
Apă murdară!
Otrăviri.
▶ Umpleți exclusiv cu apă potabilă.
▶ HydroBreeze este dezactivat: Goliți rezervorul de apă.
▶ HydroBreeze nu mai este folosit: Goliți rezervorul de apă.

ATENȚIE
Lichide care conțin zahăr!
Deteriorarea HydroBreeze.
▶ Umpleți exclusiv cu apă potabilă.

Indicație
Prin utilizarea de apă filtrată, decarbonizată se obține apă potabilă de cea mai bună calitate pentru funcționarea fără defecțiuni a HydroBreeze.
Această calitate a apei poate fi obținută cu un filtru de apă disponibil în comerțul de specialitate.
▶ Umpleți rezervorul de apă cu apă potabilă filtrată, decarbonizată.

Rezervorul de apă este încorporat în suportul variabil pentru sticle (vezi 2.2 Vedere de ansamblu a aparatului și dotărilor) .

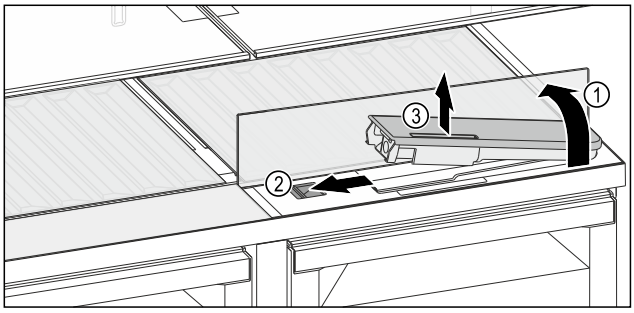

Fig. 140

▶ Apăsați pe colțul din spate stânga al plăcii din sticlă frontale.
▷ Placa de sticlă se rabatează în față sus.
▶ Ridicați placa de sticlă și rabatați în spate până la opritor *Fig. 140 (1)*.
▷ Placa de sticlă stă vertical.
▶ Împingeți zăvorul *Fig. 140 (2)* spre stânga.
▷ Rezervorul de apă iese din adâncitură.
▶ Scoaterea rezervorului de apă *Fig. 140 (3)*.
▶ Curățați rezervorul de apă (vezi 9.8.4 Curățați dotarea) .
Deschizătură unghiulară:
▶ Încărcați apă potabilă până la marcaj.
▶ Introduceți rezervorul de apă, mai întâi cu partea posterioară, în adâncitură.
▶ Coborâți încet partea frontală și apăsați rezervorul.

▷ Rezervorul de apă este fixat în poziție.

8.5.2 Dezasamblați rezervorul de apă

Puteți demonta rezervorul de apă al HydroBreeze pentru curățare.

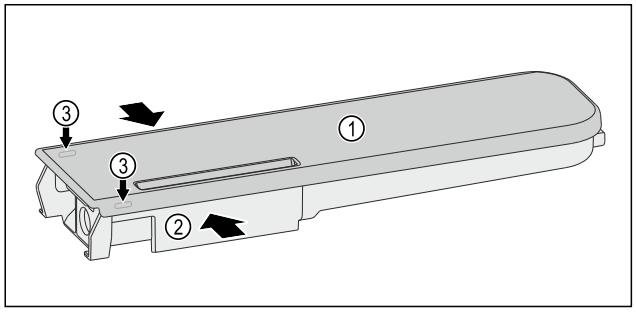

Fig. 141

▶ Presați rezervorul de apă *Fig. 141 (2)* împreună și trageți cu grijă capacul *Fig. 141 (1)* peste ciocurile opritoare *Fig. 141 (3)* și trageți-l în sus.
▷ Capacul este slăbit.

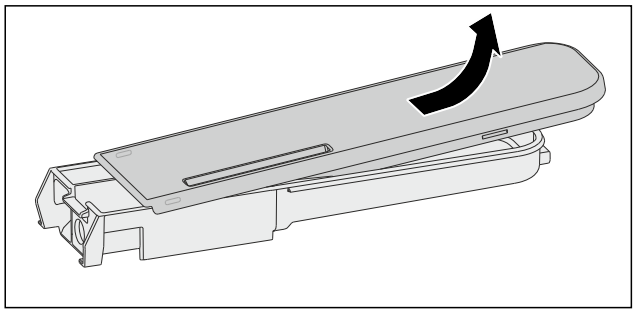

Fig. 142

▶ Mișcați ușor capacul *Fig. 141 (1)* înainte și înapoi și scoateți-l în sus.
▷ Rezervorul de apă este dezasamblat.

8.6 Suport pentru ouă

Suportul pentru ouă este extractibil și inversabil. Cele două piese ale suportului pentru ouă pot fi utilizate pentru a marca diferențe precum data cumpărării.

8.6.1 Utilizarea suportului pentru ouă

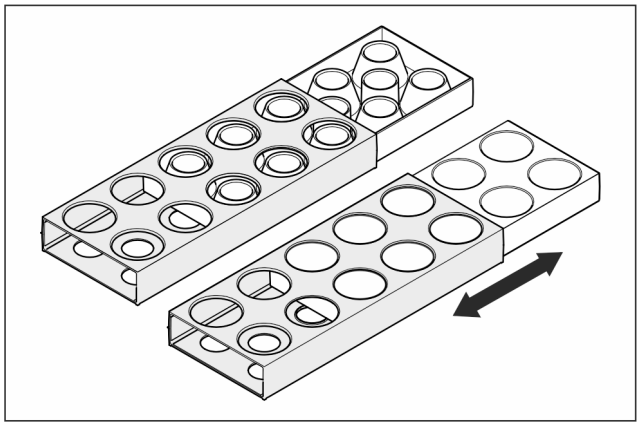

Fig. 143

▶ Partea superioară: Depozitați ouăle de găină.
▶ Partea inferioară: Depozitați ouă de prepeliță.

8.7 Suport pentru sticle

8.7.1 Utilizarea suportului pentru sticle

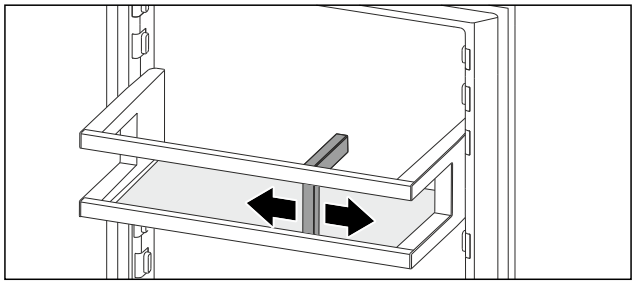

Fig. 144

▶ Împingeți suportul de sticle pe sticle.
▷ Nu răsturnați sticlele.

9 Întreținere

9.1 Filtru de cărbune activ-FreshAir

Filtrul de cărbune activ-FreshAirse află în compartimentul de deasupra ventilatorului.

Acesta asigură o calitate optimă a aerului.

❑ Schimbați filtrul de cărbune activ la fiecare 6 luni. Dacă atenționarea este activată, apare pe afișaj un mesaj care solicită schimbarea.
❑ Filtrul de cărbune activ poate fi eliminat cu gunoiul menajer normal.

Indicație
Puteți obține filtrul cu cărbune activ FreshAir din Liebherr-Hausgeräte-Shop la home.liebherr.com/shop/de/deu/zubehor.html.

9.1.1 Scoaterea filtrului de cărbune activ-FreshAir

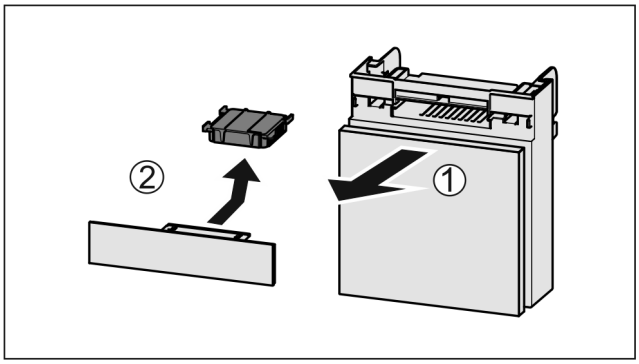

Fig. 145

▶ Extrageți *Fig. 145 (1)* compartimentul către înainte.
▶ Scoateți *Fig. 145 (2)* filtrul de cărbune activ.

9.1.2 Introducerea filtrului de cărbune activ-FreshAir

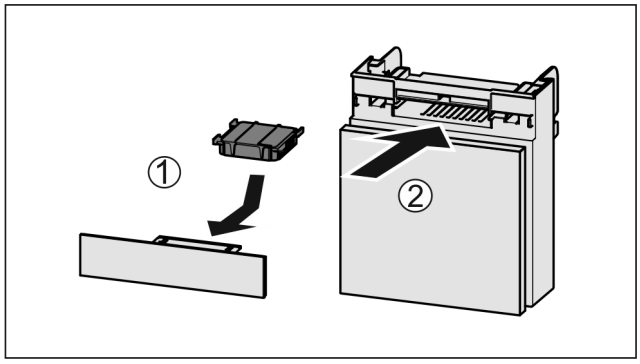

Fig. 146

▶ Introduceți *Fig. 146 (1)* filtrul de cărbune activ după cum se vede în figură.
▷ Filtrul de cărbune activ se înclichetează.
Dacă filtrul de cărbune activ arată în jos:
▶ Împingeți *Fig. 146 (2)* compartimentul în interior.
▷ Filtrul de cărbune activ este acum pregătit de funcționare.

9.2 Rezervor de apă

Rezervorul de apă al centrului Water & Ice este situat în spatele sertarului de jos, în partea stângă a frigiderului.

9.2.1 Scoaterea rezervorului de apă

▶ Închideți robinetul de apă.
▶ Lăsați să curgă apa în centrul Water & Ice timp de 30 de secunde și colectați-o cu un pahar.
▶ Scoateți sertarul.
▶ Rotiți rezervorul de apă spre stânga până la opritor și extrageți-l.
▷ Apa care picură afară este captată în tava de captare a apei.
▶ Curățați tava de captare a apei cu o cârpă.

9.2.2 Introducerea rezervorului de apă

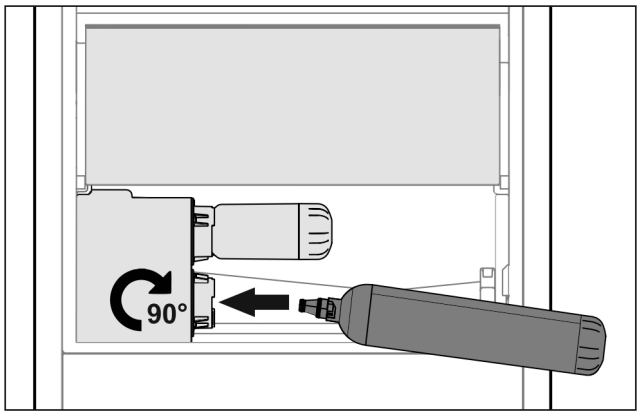

Fig. 147

▶ Scoateți sertarul.
▶ Introduceți rezervorul de apă și rotiți la dreapta cu aproximativ 90° până la opritor.
▶ Verificați dacă rezervorul de apă este etanș și dacă nu se scurge apă.
▶ Introduceți sertarul.
▶ Deschideți robinetul de apă.
▶ Aerisiți sistemul de apă. (vezi 4.3.1 Aerisirea sistemului de apă)

Indicație
Rezervorul de apă este disponibil ca accesoriu.

9.3 Filtru pentru apă

Filtrul pentru apă se află în spatele sertarului cel mai de jos din frigider în stânga.

Acesta preia depunerile din apă și reduce gustul de clor.

❑ Înlocuiți filtrul pentru apă la capacitatea specificată cel puțin o dată la 6 luni sau dacă există o reducere semnificativă a debitului.
❑ Filtrul pentru apă conține cărbune activ și se poate arunca împreună cu gunoiul menajer normal.

Indicație
Puteți obține filtrul pentru apă din Liebherr-Hausgeräte-Shop la home.liebherr.com/shop/de/deu/zubehor.html.

9.3.1 Scoaterea filtrului pentru apă

▶ Scoateți sertarul.
▶ Rotiți filtrul pentru apă spre stânga până la opritor și extrageți-l.
▷ Apa care picură afară este captată în tava de captare a apei.
▶ Curățați tava de captare a apei cu o cârpă.

9.3.2 Introducerea filtrului pentru apă

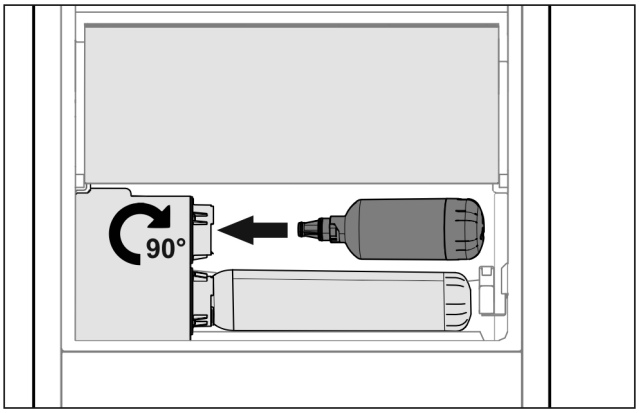

Fig. 148

▶ Scoateți sertarul.
▶ Introduceți filtrul pentru apă și rotiți spre dreapta cu aproximativ 90° până la opritor.
▶ Verificați dacă filtrul este etanș și dacă nu se scurge apă.
▶ Introduceți sertarul.

Indicație
Noul filtru pentru apă poate conține particule în suspensie.
▶ După schimbarea filtrului: Scoateți 3 l de apă de la centrul Water & Ice și eliminați-o.

▷ Filtrul pentru apă este acum pregătit de funcționare.

9.4 Dezasamblare / montare sisteme de extragere

9.4.1 Indicații referitoare la dezasamblare

Puteți dezasambla unele sisteme de extragere pentru curățare. Aparatul dumneavoastră poate conține diferite sisteme de extragere.

Următoarele sisteme de extragere sunt demontabile sau nedemontabile:

Sistem de extragere	demontabil / nedemontabil
Extragerea completă	nedemontabil

Sistem de extragere	demontabil / nedemontabil
Cărucior de extragere superior	demontabil (vezi Cărucior de extragere superior)
Cărucior de extragere inferior	demontabil (vezi Cărucior de extragere inferior)

9.4.2 Cărucior de extragere

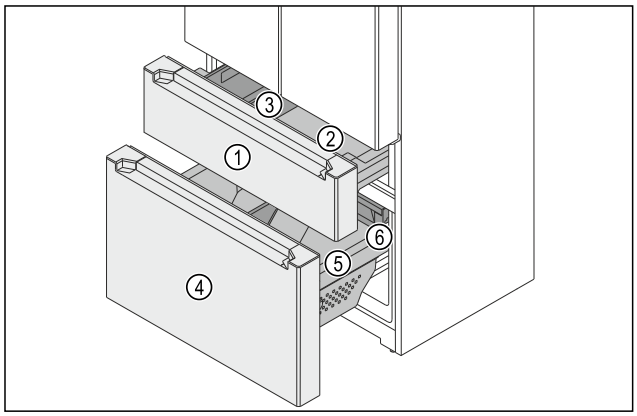

Fig. 149 Cărucior de extragere la congelator

(1) Cărucior de extragere superior
(2) Recipient
(3) FlexBox
(4) Cărucior de extragere inferior
(5) Recipient
(6) Sertar

Congelatorul constă din două trepte cărucioare de extragere. În căruciorul de extragere superior *Fig. 149 (1)* se află un recipient *Fig. 149 (2)* și o FlexBox *Fig. 149 (3)*. În căruciorul de extragere inferior *Fig. 149 (4)* se află un recipient *Fig. 149 (5)* mare și un sertar *Fig. 149 (6)*. Puteți extrage recipientele din căruciorul de extragere superior și inferior pentru curățare.

Indicație
Sertarul din căruciorul de extragere inferior este un sertar cu extragere completă. (vezi 8.3.1 Sertar pe șine telescopice)

Cărucior de extragere superior

Extragerea FlexBox și a recipientului

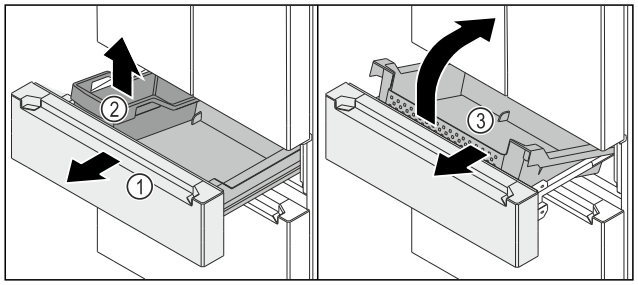

Fig. 150

- ▶ Extrageți căruciorul de extragere *Fig. 150 (1)* până la opritor.
- ▶ Extrageți FlexBox *Fig. 150 (2)*.
- ▶ Ridicați recipientul *Fig. 150 (3)* în față.
- ▶ Extrageți recipientul *Fig. 150 (3)* oblic spre partea frontală.

Introducerea FlexBox și a recipientului

Asigurați-vă că sunt îndeplinite următoarele condiții necesare:

- ❑ Căruciorul de extragere *Fig. 151 (1)* este extras.

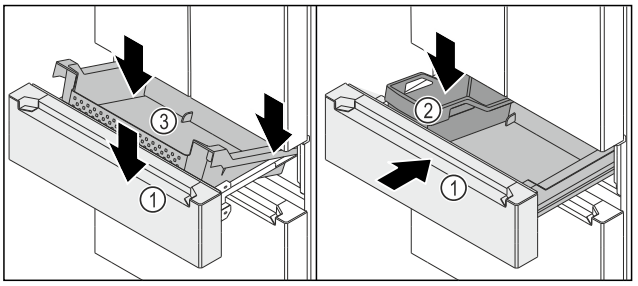

Fig. 151

- ▶ Așezați recipientul *Fig. 151 (3)* în spate pe șinele dreapta și stânga.
- ▶ Coborâți recipientul *Fig. 151 (3)* în față, astfel încât recipientul *Fig. 151 (3)* să cuprindă șinele dreapta și stânga.
- ▶ Introduceți FlexBox *Fig. 151 (2)*.
- ▶ Împingeți în interior căruciorul de extragere *Fig. 151 (1)*.

Cărucior de extragere inferior

Extragerea recipientului

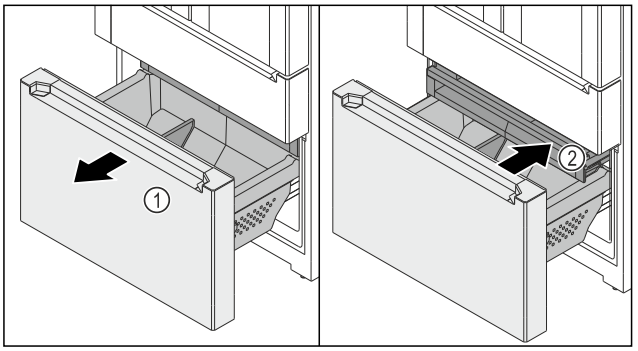

Fig. 152

- ▶ Extrageți căruciorul de extragere *Fig. 152 (1)* până la opritor.
- ▷ Sertarul *Fig. 152 (2)* este extras automat.
- ▶ Împingeți în interior sertarul *Fig. 152 (2)*.

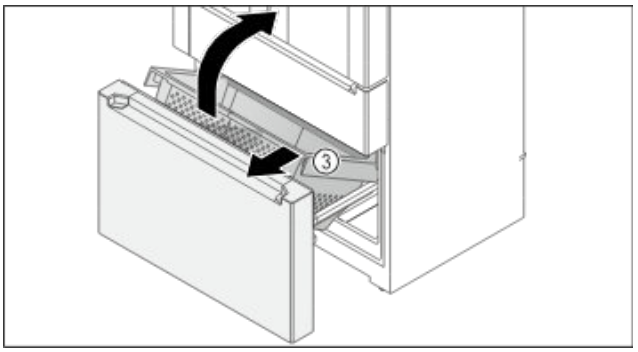

Fig. 153

- ▶ Ridicați recipientul *Fig. 153 (3)* în față.
- ▶ Extrageți recipientul *Fig. 153 (3)* oblic spre partea frontală.

Introducerea recipientului

Asigurați-vă că sunt îndeplinite următoarele condiții necesare:

- ❑ Căruciorul de extragere *Fig. 154 (1)* este extras.
- ❑ Sertarul *Fig. 154 (2)* este împins în interior.

AVERTIZARE
Pericol de moarte pentru copii din cauza temperaturii prea scăzute din congelator!
Degerături. Dacă extrageți peretele despărțitor din recipient, copiii se pot urca neobservați în recipient și se pot ascunde în interior. Dacă extrageți recipientul pentru curățare, îl curățați și îl introduceți:

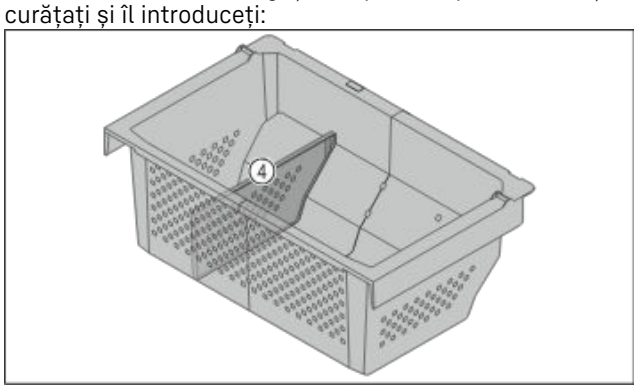

▶ Nu demontați peretele despărțitor (4).
▶ Verificați dacă peretele despărțitor este înșurubat ferm la recipient, astfel încât copiii să nu poată urca ușor în aparat.

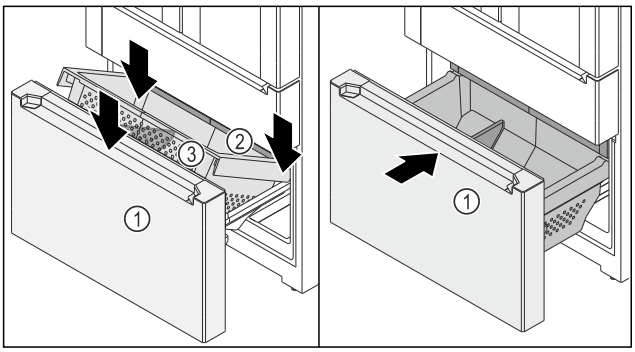

Fig. 154
▶ Așezați recipientul *Fig. 154 (3)* în spate pe șinele dreapta și stânga.
▶ Coborâți recipientul *Fig. 154 (3)* în față, astfel încât recipientul *Fig. 154 (3)* să cuprindă șinele dreapta și stânga.
▶ Împingeți în interior căruciorul de extragere *Fig. 154 (1)*.

9.5 Extragerea / introducerea raftului variabil pentru sticle

Puteți extrage raftul variabil pentru sticle pentru curățare.

9.5.1 Extragerea raftului variabil pentru sticle

Asigurați-vă că sunt îndeplinite următoarele condiții necesare:

❑ Sticlele sunt extrase.
❑ Plăcile de sticlă sunt extrase. (vezi 8.2.1 Utilizarea raftului variabil pentru sticle)

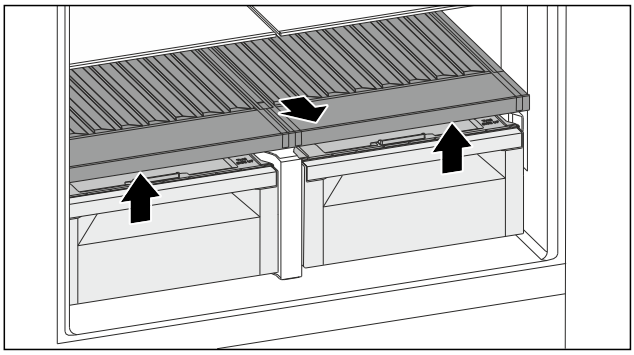

Fig. 155
▶ Ridicați în față și extrageți raftul variabil pentru sticle.
▷ Capacele compartimentului sunt vizibile.

Indicație
Liebherr recomandă:

Pe capacele compartimentului aflate sub acesta nu depozitați niciun produs.

9.5.2 Introducerea raftului variabil pentru sticle

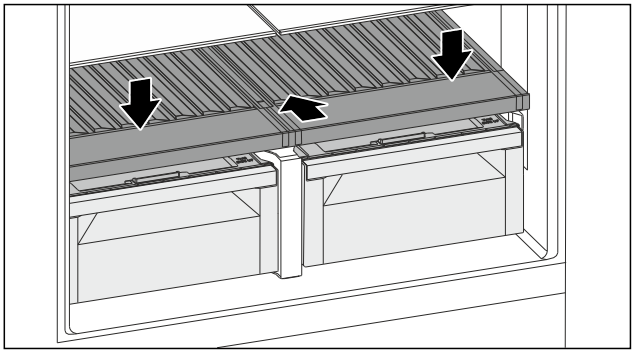

Fig. 156
▶ Împingeți raftul variabil pentru sticle până la opritor și apăsați în jos.
▷ Fișele din spatele raftului variabil pentru sticle sunt conectate automat.
▷ LED-ul luminează.
▶ Introduceți plăcile de sticlă. (vezi 8.2.2 Utilizarea plăcilor de sticlă)

-sau-

▶ În cazul sticlelor utilizați raftul variabil pentru sticle.

9.6 Capacul compartimentului BioFresh-Safe

Puteți extrage unul sau cele două capace ale compartimentului pentru curățare.

9.6.1 Extragere capac al compartimentului

Asigurați-vă că sunt îndeplinite următoarele condiții necesare:

❑ Plăcile de sticlă sunt extrase direct deasupra raftului variabil pentru sticle.
❑ Raftul variabil pentru sticle este extras.
❑ Sertarul este extras direct sub capacul compartimentului. (vezi 8.3 Sertare)

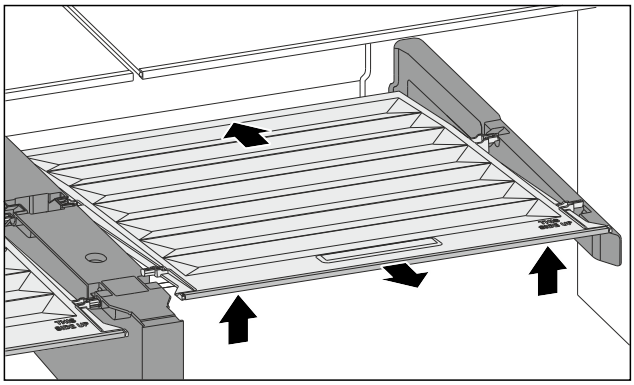

Fig. 157

▶ Împingeți capacul compartimentului în spate.
▶ Ridicați capacul compartimentului în față.
▶ Extrageți capacul compartimentului în față oblic în sus.

9.6.2 Introducere capac al compartimentului

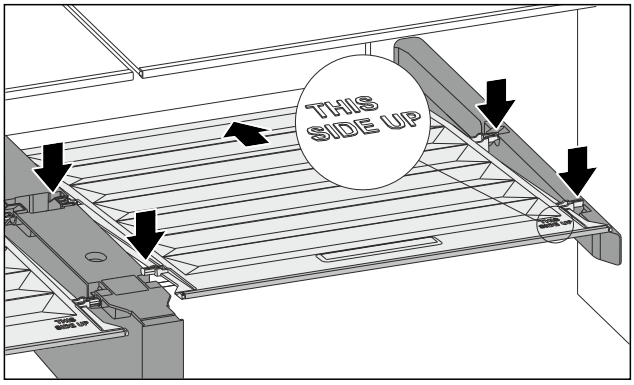

Fig. 158

Dacă inscripția THIS SIDE UP se situează sus:

▶ Introduceți piesele de susținere posterioare în orificiile posterioare respective.
▶ Împingeți capacul compartimentului în spate.
▶ Coborâți capacul compartimentului în față și fixați în poziție piesele de susținere frontale în orificii.
▶ Aduceți capacul compartimentului în poziția dorită.

9.7 Dezghețarea aparatului

9.7.1 Dezghețarea frigiderului

Dezghețarea se realizează automat. Apa din dezgheț curge prin deschizătura de scurgere și se evaporă.

▶ Curățați regulat deschizătura de scurgere. (vezi 9.8 Curățarea aparatului)

9.7.2 Dezghețarea congelatorului cu NoFrost

Dezghețarea se realizează automat prin sistemul NoFrost. Umiditatea se depune la vaporizator, unde este dezghețată și evaporată periodic.

Aparatul nu necesită dezghețare.

9.8 Curățarea aparatului

9.8.1 Pregătirea

AVERTIZARE
Pericol de electrocutare!
▶ Scoateți ștecherul aparatului de răcire sau întrerupeți alimentarea cu curent.

AVERTIZARE
Pericol de incendiu
▶ Nu deteriorați circuitul de răcire.

▶ Goliți aparatul.
▶ Extrageți fișa de rețea.
-sau-
▶ Activați CleaningMode. (vezi CleaningMode)

9.8.2 Curățarea carcasei

ATENȚIE
Curățare necorespunzătoare!
Defecțiuni la aparat.
▶ Utilizați exclusiv lavete moi și agent de curățare general cu ph neutru.
▶ Nu folosiți bureți aspri sau abrazivi și nici bureți de sârmă.
▶ Nu utilizați mijloace de curățare agresive, abrazive, care conțin nisip, clor sau acizi.

AVERTIZARE
Pericol de accidentare și deteriorare a aparatului din cauza aburului fierbinte!
Aburul fierbinte poate cauza arsuri și poate deteriora suprafețele.
▶ Nu utilizați aparate de curățare cu aburi!

▶ Ștergeți carcasa numai cu o lavetă moale, curată. În cazul unui grad de murdărire ridicat, utilizați apă călduță cu un detergent neutru. Suprafețele de sticlă pot fi curățate suplimentar cu un detergent pentru sticlă.

9.8.3 Curățarea compartimentului interior

ATENȚIE
Curățare necorespunzătoare!
Defecțiuni la aparat.
▶ Utilizați exclusiv lavete moi și agent de curățare general cu ph neutru.
▶ Nu folosiți bureți aspri sau abrazivi și nici bureți de sârmă.
▶ Nu utilizați mijloace de curățare agresive, abrazive, care conțin nisip, clor sau acizi.

▶ Suprafețele din plastic: curățați cu mâna cu o cârpă moale, curată, apă călduță și puțin agent de spălare.
▶ Suprafețele din metal: curățați cu mâna cu o cârpă moale, curată, apă călduță și puțin agent de spălare.
▶ Deschizătură de scurgere: îndepărtați depunerile cu un mijloc ajutător subțire, de ex. bețigașe cu vată.

9.8.4 Curățați dotarea

ATENȚIE
Curățare necorespunzătoare!
Defecțiuni la aparat.
▶ Utilizați exclusiv lavete moi și agent de curățare general cu ph neutru.
▶ Nu folosiți bureți aspri sau abrazivi și nici bureți de sârmă.
▶ Nu utilizați mijloace de curățare agresive, abrazive, care conțin nisip, clor sau acizi.

Curățarea cu o cârpă moale, curată, apă călduță și puțin agent de spălare:

- Raft
- Capacul compartimentului Fruit & Vegetable-Safe
- Sertar
- Raft variabil pentru sticle

- Tavă de captare a apei
- Tavă pentru picături a centrului Water & Ice

Curățare cu o cârpă umedă:

- Șina telescopică
  Vă rugăm respectați: Grăsimea din căile de rulare are rol de lubrifiere și nu trebuie îndepărtată!
- Compartiment de depozitare a gheții

Curățarea în mașina de spălat 60 °C:

- Suport montat pe ușă
- Suport pentru sticle
- Piesă de susținere suprafață divizibilă de depunere
- HydroBreeze rezervor de apă și capac rezervor de apă*
- Suport pentru ouă
- Grilă de picurare a centrului Water & Ice

▶ Demontați dotarea: consultați capitolul respectiv.
▶ Curățați dotarea.

9.8.5 Curățarea HydroBreeze*

Curățarea este efectuată la:

❑ Prima punere în funcțiune
❑ HydroBreeze este dezactivat mai mult de 48 ore.
❑ O nouă umplere a rezervorului de apă.

Asigurați-vă că sunt îndeplinite următoarele condiții necesare:

❑ HydroBreeze este dezactivat (vezi HydroBreeze*) .
❑ Rezervorul de apă este extras și curățat în mașina de spălat vase.

▶ Curățați degajarea prin ștergere cu o lavetă umedă.
▶ Introduceți rezervorul de apă.
▶ Activați HydroBreeze.

9.8.6 Curățarea centrului Water & Ice

Scurgerea centrului Water & Ice și zona adiacentă pot fi curățate, fără a separa aparatul de la rețeaua electrică.

Curățarea se va efectua la:

❑ Prima punere în funcțiune
❑ În caz de nefolosire mai îndelungată de 5 zile.

Curățarea zonei de evacuare

▶ Activați setarea CleaningMode. (vezi CleaningMode)

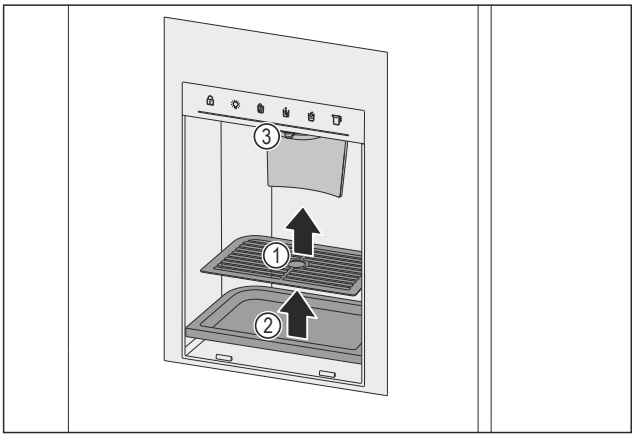

Fig. 159 Extragerea grilei de picurare și a tăvii pentru picături

▶ Extrageți grila de picurare *Fig. 159 (1)*.
▶ Extrageți tava pentru picături *Fig. 159 (2)*.
▶ Curățați scurgerea *Fig. 159 (3)* și zona adiacentă cu o lavetă moale, curată, apă călduță și puțin agent de spălare.
▶ Dezactivați setarea CleaningMode. (vezi CleaningMode)
▶ Trageți 2 l de apă și eliminați-o.

Curățarea compartimentului de depozitare a gheții

Curățarea se va efectua la:

❑ Prima punere în funcțiune
❑ În caz de nefolosire a distribuitorului de gheață pentru mai mult de 30 de zile
❑ După căderea rețelei
❑ După o defecțiune a aparatului

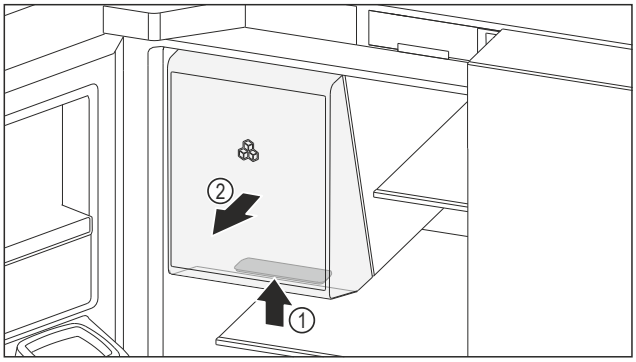

Fig. 160 Extragerea compartimentului de depozitare a gheții

▶ Prindeți jos mânerul încastrat *Fig. 160 (1)* de la compartimentul de depozitare a gheții și extrageți concomitent compartimentul de depozitare a gheții spre partea din față *Fig. 160 (2)*.
▶ Goliți complet compartimentul de depozitare a gheții.
▶ Curățați compartimentul de depozitare a gheții cu o cârpă moale, curată și cu apă călduță.
Dacă compartimentul de depozitare a gheții este uscat:
▶ Împingeți în interior compartimentul de depozitare a gheții.

9.8.7 După curățare

▶ Ștergeți aparatul și piesele din dotare până la uscare.
▶ Racordați și porniți aparatul.
▶ Activați SuperFrost (vezi 7.2 Funcțiile aparatului) .
▶ Repetați curățarea regulat.

10 Ajutor pentru clienți

10.1 Date tehnice

Domeniul de temperaturi	
Răcire	3 °C până la 9 °C
BioFresh	0 °C până la 3 °C
Congelare	-24 °C până la -15 °C
VarioTemp-Zone	-18 °C până la +5 °C

Cantitate maximă de congelare / 24 ore	
Congelator	a se vedea plăcuța de fabricație la «Capacitate de congelare .../ 24 h»

Masa maximă de încărcare a dotării	
Ușă frigider stânga	1 kg
Ușă frigider dreapta	12 kg
Cărucior de extragere superior (vezi Fig. 149)	34 kg
Sertar din căruciorul de extragere inferior (vezi Fig. 149)	28 kg

Masa maximă de încărcare a dotării	
Cărucior de extragere inferior (vezi Fig. 149)	24 kg

Producție de cuburi de gheață centru Water & Ice	
Producție de cuburi de gheață / 24 ore	La temperatura -18 °C: 1,8 kg cuburi de gheață
Producție maximă de cuburi de gheață / 24 ore	Când funcția MaxIce este activă: 2,1 kg cuburi de gheață

Iluminare	
Clasa de eficiență energetică[1]	Sursă de lumină
Acest produs conține una sau mai multe surse de lumină de clasa de eficiență energetică G.	LED

[1] *Aparatul poate conține surse de lumină cu diferite clase de eficiență energetică. Cea mai redusă clasă de eficiență energetică este indicată.*

Pentru aparate cu conexiune WLAN:

Indicare frecvență	
Bandă de frecvență	2.4 GHz
Putere maximă radiată	< 100 mW
Destinația utilizării instalației radio	Integrare în rețeaua WLAN locală pentru comunicația datelor

10.2 Zgomote de funcționare

Aparatul produce în timpul funcționării diferite zgomote de funcționare.

- La **putere de răcire mai redusă** aparatul lucrează cu economie de energie, dar mai mult timp. Volumul este **mai redus**.
- La **putere de răcire mai puternică** alimentele se răcesc mai repede. Volumul este **mai mare**.

  Exemple:
  - funcții activate (vezi 7.2 Funcțiile aparatului)
  - ventilator în funcțiune
  - aliment introdus proaspăt
  - temperatură ambientală ridicată
  - ușă deschisă mult timp

Zgomot	Cauză posibilă	Tip-zgomot
Bolborosit și susur	Agentul frigorific curge în circuitul de răcire.	zgomot normal de lucru
Șuierat și fluierat	Agentul frigorific este injectat în circuitul de răcire.	zgomot normal de lucru
Zumzet	Aparatul răcește. Intensitatea zgomotului depinde de puterea de răcire.	zgomot normal de lucru
Fâșâit și foșnet	Ventilatorul funcționează.	zgomot normal de funcționare
Clic	Componentele sunt pornite și oprite.	zgomot normal de comutare
Zdrângănit și bâzâit	Supapele sau clapele sunt active.	zgomot normal de comutare

Zgomot	Cauză posibilă	Tip-zgomot	Remediere
Vibrație	Structură inadecvată	Eroare-zgomot	Orientați orizontal aparatul prin picioarele de reglare.
Rabatare	Dotare, Obiecte în spațiul interior al aparatului	Eroare-zgomot	Fixați piesele dotării. Lăsați distanță între obiecte.

10.3 Defecțiune tehnică

Aparatul dumneavoastră este astfel construit și fabricat, încât să garanteze siguranța funcționării și o durată mare de viață. Sollte dennoch während des Betriebes eine Störung auftreten, so prüfen Sie bitte, ob die Störung auf einen Bedienungsfehler zurückzuführen ist. În acest caz trebuie să vă calculăm costurile reparației chiar și în perioada de garanție.

Puteți remedia singuri următoarele defecțiuni.

10.3.1 Funcția aparatului

Eroare	Cauză	Remediere
Aparatul nu funcționează.	→ Aparatul nu este pornit.	▶ Porniți aparatul.
	→ Fișa de rețea nu este conectată corect la priza de alimentare.	▶ Verificați ștecherul.
	→ Siguranța prizei de alimentare nu este funcțională.	▶ Verificați siguranța.
	→ Întrerupere de curent	▶ Țineți aparatul închis. ▶ Protejarea produselor alimentare: Așezați acumulatorii frigorifici pe produsele alimentare sau utilizați un alt congelator, în situația în care întreruperea curentului durează mai mult. ▶ Nu recongelați niciodată alimentele dezghețate.

Eroare	Cauză	Remediere
	→ Mufa IEC nu este introdusă corect în aparat.	▶ Verificați mufa IEC.
Temperatura nu este suficient de scăzută.	→ Ușa aparatului nu este închisă corect.	▶ Închideți ușa aparatului.
	→ Temperatura din încăpere este prea mare.	▶ Soluționarea problemei: (vezi 2.5 Domeniul de utilizare a aparatului)
	→ Aparatul a fost deschis prea des sau o perioadă prea îndelungată.	▶ Așteptați, pentru a vedea dacă temperatura necesară se restabilește de la sine. În caz contrar, adresați-vă centrului de service. (vezi 10.4 Centrul de service)
	→ A fost introdusă o cantitate prea mare de alimente proaspete fără activarea funcției SuperFrost.	▶ Soluționarea problemei: (vezi SuperFrost)
	→ Aparatul se află prea aproape de o sursă de căldură (cuptor, instalație de încălzire etc.).	▶ Schimbați locul de amplasare al aparatului sau al sursei de căldură.
Ca urmare, temperatura afișată pe display este mai ridicată decât temperatura efectivă din aparat.	→ Ușa aparatului a fost mult timp deschisă și alarma ușii s-a declanșat automat. Ca urmare, aparatul răcește mai puternic.	▶ Închideți ușa aparatului.
Garnitura de etanșare a ușii este defectă sau trebuie înlocuită din alte motive.	→ Garnitura de etanșare a ușii se poate înlocui. Ea poate fi schimbată fără alte scule ajutătoare.	▶ Adresați-vă centrului de service. (vezi 10.4 Centrul de service)
Amortizorul de închidere este defect sau trebuie înlocuit din alte motive.*	→ Amortizorul de închidere este interschimbabil. Poate fi schimbat fără alte unelte ajutătoare.	▶ Adresați-vă centrului de service. (vezi 10.4 Centrul de service)
Aparatul este înghețat sau se formează apă de condens.	→ Este posibil ca garnitura de etanșare a ușii să fi alunecat afară din canelură.	▶ Verificați dacă garnitura de etanșare a ușii este așezată corect în canelură.
Suprafețele exterioare ale aparatului sunt calde.*	→ Căldura degajată de circuitul de răcire este utilizată pentru prevenirea formării condensului.	▶ Acest lucru este normal.

10.3.2 Dotarea

Eroare	Cauză	Remediere
HydroBreeze nu umidifică produsele frigorifice.*	→ HydroBreeze nu este activat.	▶ Activați HydroBreeze.
	→ Nu există apă suficientă în rezervorul de apă.	▶ Umpleți rezervorul de apă.
	→ Se află murdărie înainte de concentrator.	▶ Curățați HydroBreeze.
	→ Rezervorul de apă nu este fixat corect în poziție în adâncitura prevăzută.	▶ Fixați corect în poziție rezervorul de apă.
	→ Capacul compartimentul Fruit & Vegetable-Safe este setat la «umiditate redusă a aerului».	▶ Setați capacul compartimentul Fruit & Vegetable-Safe la «umiditate ridicată a aerului».

Eroare	Cauză	Remediere
Centrul Water & Ice nu funcționează.	→ Panoul de operare este blocat.	▶ Dezactivați protecția pentru copii la centrul Water & Ice. (vezi 7.3 Funcțiile centrului Water & Ice)
	→ Centrul Water & Ice este dezactivat.	▶ Activați centrul Water & Ice. (vezi Centrul-Water & Ice)
Centrul Water & Ice nu distribuie cuburi de gheață.	→ Cuburile de gheață sunt consumate.	▶ Așteptați până când se produc noi cuburi de gheață.
	→ Ușile sunt deschise.	▶ Închideți ușile.
	→ Compartimentul de depozitare a gheții nu este închis complet.	▶ Împingeți complet în interior compartimentul de depozitare a gheții.
	→ Canalul pentru cuburi de gheață pe partea interioară a ușii este blocat.	▶ Îndepărtați complet cuburile de gheață din canal.
	→ Funcția Ice production este dezactivată.	▶ Activați funcția Ice production. (vezi Centru Water & Ice / IceMaker)
	→ Racordul de apă nu este deschis.	▶ Deschideți racordul de apă.
Centrul Water & Ice nu distribuie apă.	→ Racordul de apă nu este deschis.	▶ Deschideți racordul de apă.
Debitul de apă la centrul Water & Ice este neuniform.	→ Se află aer în circuitul de apă.	▶ Aerisiți circuitul de apă. (vezi 4.3 Punerea în funcțiune a centrului Water & Ice)
MoodLight nu se aprinde în zona de evacuare.	→ MoodLight este dezactivat.	▶ Activați MoodLight. (vezi 7.3 Funcțiile centrului Water & Ice)
MoodLight de la mânerele încastrate nu se aprinde.*	→ MoodLight este dezactivat.	▶ Activați MoodLight. (vezi MoodLight*)
Iluminarea interioară nu este aprinsă.	→ Aparatul nu este pornit.	▶ Porniți aparatul.
	→ Ușa a rămas deschisă mai mult de 15 minute.	▶ Iluminatul interior se întrerupe automat după aproximativ 15 minute dacă ușa este deschisă.
	→ Iluminarea cu LED-uri este defectă sau capacul este deteriorat.	▶ Adresați-vă centrului de service. (vezi 10.4 Centrul de service)

10.4 Centrul de service

Verificați mai întâi dacă puteți remedia singur defecțiunea (vezi 10 Ajutor pentru clienți) . Dacă nu este cazul, adresați-vă centrului de service.

Adresa se găsește în broșura atașată «Liebherr-Service» sau la home.liebherr.com/service.

AVERTIZARE
Reparație neprofesională!
Vătămări.
- ▶ Lucrările de reparații și intervențiile la aparat și racordul de alimentare cu energie electrică, care nu sunt indicate în mod expres (vezi 9 Întreținere) , trebuie executate exclusiv de către serviciul de asistență a clienților.
- ▶ Înlocuirea unui conductor de racord la rețea deteriorat este permisă numai producătorului sau serviciului de asistență pentru clienți al acestuia sau unei persoane cu calificare similară.
- ▶ În cazul aparatelor cu fișă pentru puteri mici, schimbarea poate fi efectuată de client.

10.4.1 Contactarea centrului de service

Asigurați-vă că sunt disponibile următoarele informații despre aparate:

- ❑ Denumire aparate (model și index)
- ❑ Nr. service (service)
- ❑ Nr. serie (S-Nr.)

- ▶ Notați informațiile despre aparat.
- ▶ Înștiințați centrul de service: Comunicați eroarea și informațiile despre aparate.
- ▷ Acest lucru permite o depanare rapidă și precisă.
- ▶ Urmați instrucțiunile centrului de service.

10.5 Plăcuță de fabricație

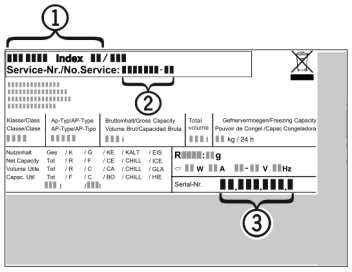

Fig. 161

(1) Denumire aparate
(2) Nr. service
(3) Nr. serie

▶ Citiți informațiile de pe plăcuța de fabricație.

11 Scoaterea din funcțiune

▶ Goliți aparatul.
▶ Goliți complet compartimentul de depozitare a gheții.
▶ Dezactivați HydroBreeze. (vezi Dezactivare HydroBreeze) *
▶ Dezactivați centrul Water & Ice. (vezi Dezactivarea centrului Water & Ice)
▶ Deconectați aparatul. (vezi Oprirea și pornirea aparatului)
▶ Scoateți ștecherul de alimentare din priză.
▶ Scoateți mufa IEC, dacă este necesar: Scoateți mufa IEC din fișa aparatului și mișcați-o în același timp spre stânga și spre dreapta.
▶ Curățați aparatul. (vezi 9.8 Curățarea aparatului)
▶ Lăsați ușa deschisă pentru a nu se produce mirosuri neplăcute.

12 Eliminare ca deșeu

Asigurați-vă că sunt îndeplinite următoarele condiții necesare:

❑ Semnificațiile simbolurilor de pe aparat sunt cunoscute. (vezi 1.14 Simboluri pe aparat)
❑ Indicațiile privind eliminarea ca deșeu sunt cunoscute. (vezi 1.8 Eliminare ca deșeu)

12.1 Pregătirea aparatului pentru eliminarea ca deșeu

▶ Scoateți din funcțiune aparatul.

12.2 Eliminarea aparatului ca deșeu în mod ecologic

AVERTIZARE
Scăpări de agent frigorific și ulei!
Incendiu. Agentul frigorific utilizat este ecologic, dar inflamabil. Uleiul conținut este, de asemenea, inflamabil. Scăpările de agent frigorific și de ulei se pot aprinde în cazul unei concentrații corespunzător de ridicate și în contact cu o sursă de căldură externă.
▶ Nu deteriorați conductele circuitului de agent frigorific și ale compresorului.

▶ Respectați indicațiile referitoare la transportul aparatului.
▶ Îndepărtați aparatul fără a-l deteriora.
▶ Eliminați ca deșeu aparatul conform specificațiilor.



home.liebherr.com/fridge-manuals

RO Combină frigorifică cu BioFresh

Data emiterii: 20251112

Index-nr. articol: 7086255-00

Liebherr-Hausgeräte Marica EOOD
Bezirk Plovdiv
4202 Radinovo
Bulgarien