Instrucțiuni de utilizare

Congelator pentru montare inferioară

RO

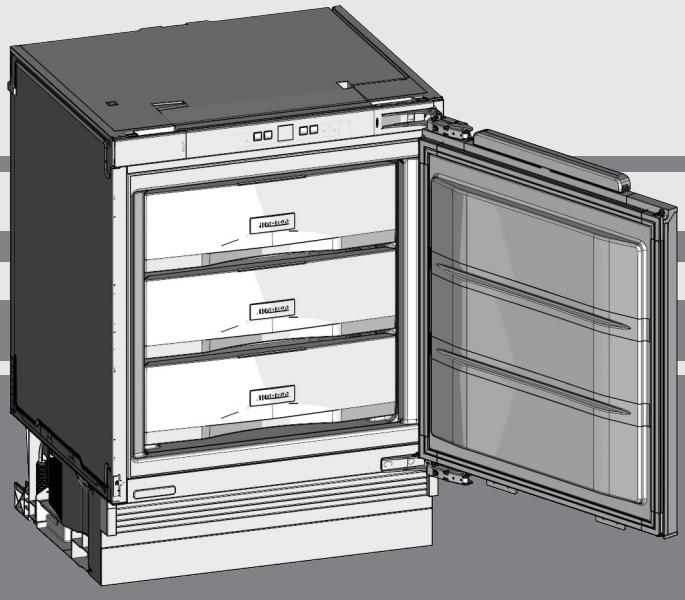

20221212 **7088121 - 01**

SUIG 1514

LIEBHERR

Conţinut

1 Vedere de ansamblu asupra aparatului..... 2
1.1 Vedere de ansamblu asupra aparatelor şi a dotărilor..... 2
1.2 Domeniul de utilizare a aparatului..... 2
1.3 Conformitate..... 3
1.4 Baza de date EPREL..... 3
1.5 Economisirea energiei..... 3

2 Instrucţiuni generale de siguranţă..... 3

3 Elemente de deservire şi de afişare..... 5
3.1 Elemente de comandă şi deservire..... 5
3.2 Indicator de temperatură..... 5

4 Punere în funcţiune..... 5
4.1 Transportarea aparatului..... 5
4.2 Evacuarea ambalajului la deşeuri..... 5
4.3 Pornirea aparatului..... 5

5 Deservire..... 5
5.1 Protecţie pentru copii..... 5
5.2 Alarma pentru uşă..... 6
5.3 Alarma pentru temperatură..... 6
5.4 Congelarea alimentelor..... 6
5.5 Dezgheţarea alimentelor..... 6
5.6 Reglarea temperaturii..... 6
5.7 SuperFrost..... 6
5.8 Sertarele..... 7
5.9 Rafturile..... 7
5.10 VarioSpace..... 7

6 Întreţinere..... 7
6.1 dezgheţare manuală..... 7
6.2 Curăţarea aparatului..... 8
6.3 Serviciul de asistenţă a clienţilor..... 8

7 Defecţiuni..... 8

8 Scoaterea din funcţiune..... 10
8.1 Oprirea aparatului..... 10
8.2 Scoaterea din funcţiune..... 10

9 Eliminare ca deşeu..... 11
9.1 Pregătirea aparatului pentru eliminarea ca deşeu. 11
9.2 Eliminarea aparatului ca deşeu în mod ecologic.... 11

Producătorul lucrează permanent la dezvoltarea tuturor tipurilor şi modelelor. Din acest motiv, vă rugăm să înţelegeţi că trebuie să ne rezervăm dreptul de a efectua modificări în ceea ce priveşte forma, dotarea şi tehnica.

Pentru a vă familiariza cu toate avantajele oferite de noul dumneavoastră aparat, vă rugăm să citiţi cu atenţie indicaţiile din prezentul manual de utilizare.

Manualul este valabil pentru mai multe modele, prin urmare sunt posibile unele abateri. Paragrafele care sunt valabile numai pentru anumite aparate sunt marcate cu o steluţă (*).

Instrucţiunile de manevrare sunt marcate cu ▶, iar rezultatele acţiunii cu ▷.

1 Vedere de ansamblu asupra aparatului

1.1 Vedere de ansamblu asupra aparatelor şi a dotărilor

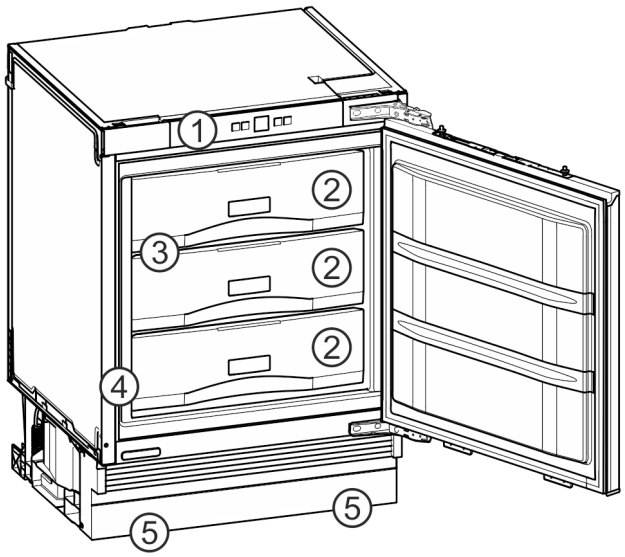

Fig. 1

(1) Elemente de comandă şi deservire
(2) Sertare
(3) VarioSpace
(4) Marcă de fabricaţie
(5) Picioare de sprijin

Indicaţie

▶ Rafturile, sertarele sau coşurile sunt amplasate în starea de livrare pentru o eficienţă energetică optimă. Modificările dispunerii în cadrul posibilităţilor de inserare existente, de ex. ale poliţelor în frigider, nu au însă nicio efect asupra consumului de energie.

1.2 Domeniul de utilizare a aparatului

Utilizarea conformă cu destinaţia

Aparatul este destinat exclusiv răcirii alimentelor în domeniul casnic sau asemănător celui casnic. Acesta include, de exemplu, utilizarea

- în bucătării personale, pensiuni cu mic dejun inclus,
- de către oaspeţi în casele de oaspeţi, hoteluri, moteluri şi alte spaţii de cazare,
- în serviciile de catering şi alte servicii similare în comerţul cu ridicata.

Aparatul este adecvat pentru montarea integrată în mobilier.

Orice alt tip de utilizare este interzis.

Modalităţile de utilizare eronate previzibile

Următoarele modalităţi de utilizare sunt explicit interzise:

- Depozitarea şi răcirea medicamentelor, a plasmei sanguine, a preparatelor de laborator sau a altor materiale şi produse asemănătoare care intră sub inci-

denţa directivei pentru produse medicale 2007/47/CE
- Exploatarea în domenii cu pericol de explozie

Utilizarea abuzivă a aparatului poate cauza deteriorarea produselor depozitate sau alterarea acestora.

Clasele de climă

Aparatul este proiectat, în funcţie de clasa de climă, pentru utilizarea între anumite limite de temperatură a mediului înconjurător. Clasa de climă corespunzătoare aparatului dumneavoastră este indicată pe marca de fabricaţie.

Indicaţie

▶ Pentru a asigura o funcţionare optimă, respectaţi temperaturile ambiante indicate.

Clasa de climă	pentru temperaturi ale mediului înconjurător
SN, N	până la 32 °C
ST	până la 38 °C
T	până la 43 °C

Funcţionarea ireproşabilă a aparatului este garantată până la o temperatură minimă a mediului înconjurător de 5 °C.

1.3 Conformitate

Etanșeitatea circuitului de agent frigorific este verificată. Aparatul în stare montată respectă normele de siguranță admisibile precum și directivele corespunzătoare.

Pentru piața UE:	Aparatul corespunde directivei 2014/53/UE.
Pentru piața GB:	Aparatul corespunde Radio Equipment Regulations 2017 SI 2017 No. 1206.

Textul complet al declarației de conformitate UE este disponibil la următoarea adresă de internet: www.Liebherr.com

1.4 Baza de date EPREL

Începând cu 1 martie 2021 informaţiile referitoare la identificarea consumului de energie şi cerinţele pentru ecodesign se găsesc în baza de date a produselor (EPREL). Sub următorul link https://eprel.ec.europa.eu/ ajungeţi la baza de date a produselor. Aici vi se solicită introducerea identificatorului modelului. Identificarea modelului se găseşte pe plăcuţa de fabricaţie.

1.5 Economisirea energiei

- Aveţi grijă să fie asigurate întotdeauna o ventilaţie şi o aerisire corespunzătoare. Nu acoperiţi orificiile, respectiv grilajele de ventilaţie.
- Menţineţi întotdeauna liberă fanta de ventilaţie.
- Nu amplasaţi aparatul în spatii expuse direct la radiaţia solară, lângă maşina de gătit, instalaţia de încălzire sau alte asemenea.
- Consumul de energie depinde de condiţiile de amplasare, de ex. de temperatura mediului ambiant (vezi 1.2 Domeniul de utilizare a aparatului) . La o mai ridicată a mediului, consumul de energie se poate mări.
- Deschideţi aparatul cât mai puţin timp posibil.
- Cu cât temperatura reglată este mai scăzută, cu atât mai mare va fi consumul de energie.
- Păstraţi toate alimentele bine ambalate şi acoperite. Se evită formarea de chiciură.
- Introducerea alimentelor calde: lăsaţi-le mai întâi să se răcească până la temperatura camerei.
- Atunci când în aparat există un start gros de brumă: Dezgheţaţi aparatul.

2 Instrucţiuni generale de siguranţă

Păstrați cu grijă prezentele instrucțiuni de utilizare, astfel încât să le aveți la îndemână în orice moment.

Dacă retransmiteți aparatul, înmânați mai departe și instrucțiunile de utilizare la posesorul ulterior.

Pentru a utiliza aparatul conform prescripțiilor și în siguranță, citiți prezentele instrucțiuni de utilizare cu atenție înainte de utilizare. Urmați în permanență instrucțiunile, indicațiile de securitate și indicațiile de avertizare cuprinse în acestea. Acestea sunt importante, astfel încât să puteți instala și exploata aparatul în siguranță și în stare impecabilă.

Pericole pentru utilizator:

- Acest aparat poate fi utilizat de copiii, precum şi de persoane cu deficienţe fizice, senzoriale sau mentale, sau care nu dispun de experienţă sau cunoştinţe, dacă sunt supravegheate sau au fost instruite cu privire la utilizarea aparatului în condiţii de siguranţă şi înţeleg pericolele rezultate. Copiii nu trebuie se joace cu aparatul. Curăţarea şi întreţinerea de către utilizator nu trebuie executate de către copii nesupravegheaţi. Copiii cu vârsta între 3-8 ani au permisiunea de a încărca şi descărca aparatul. Copiii cu vârsta de sub 3 ani trebuie ţinuţi la distanţă de aparat, dacă acesta nu este supravegheat în permanenţă.
- Priza trebuie să fie ușor accesibilă, pentru ca aparatul să poată fi deconectat rapid de la alimentarea electrică în caz de urgență. Ea trebuie să fie poziționată în afara zonei acoperite de partea posterioară a aparatului.
- Atunci când deconectaţi aparatul de la reţeaua electrică, apucaţi întotdeauna de ştecher. Nu trageţi de cablu.

- În caz de defecţiune, scoateţi ştecherul din priză sau deconectaţi siguranţa.
- Nu deterioraţi cablul de conectare la reţeaua electrică. Nu folosiţi aparatul cu un cablu de conectare la reţea defect.
- Lucrările de reparații, intervențiile la aparat și înlocuirea cablului de alimentare electrică trebuie executate exclusiv de către serviciul de asistență a clienților sau alt personal de specialitate cu calificare corespunzătoare.
- Montaţi, conectaţi şi evacuaţi aparatul la deşeuri numai în conformitate cu indicaţiile din manual.
- Utilizaţi aparatul numai în stare montată.

Pericol de incendiu:

- Agentul frigorific utilizat (specificaţii pe marca de fabricație) este ecologic, dar inflamabil. Agentul frigorific scurs se poate aprinde.
  - Nu deterioraţi conductele circuitului de răcire.
  - Nu umblaţi cu surse de foc în interiorul aparatului.
  - Nu utilizaţi aparate electrice în interiorul aparatului (de exemplu aparate de curăţare cu aburi, aparate de încălzire, aparate de preparare a îngheţatei etc.).
  - Dacă există scurgeri de agent de răcire: Îndepărtaţi orice flacără sau sursă de foc din apropierea locului de scurgere. Aerisiţi bine încăperea. Anunţaţi serviciul de asistenţă a clienţilor.
- Nu depozitaţi în aparat substanţe explozive sau doze de spray cu substanţe inflamabile, ca de exemplu butan, propan, pentan etc. Dozele de spray respective pot fi recunoscute după conţinutul sau simbolul flăcării imprimat pe acestea. Eventualele gaze degajate se pot aprinde din cauza componentelor electrice.
- Nu amplasați în apropierea aparatului lumânări aprinse, lămpi sau alte obiecte cu flacără deschisă, pentru a evita incendierea aparatului.
- Depozitaţi băuturile alcoolice sau alte recipiente care conţin alcool numai dacă sunt astupate etanş. Eventualul alcool degajat se poate aprinde din cauza componentelor electrice.

Pericol de cădere şi răsturnare:

- Nu utilizaţi soclurile, sertarele, uşile etc. pe post de treaptă sau ca punct de sprijin. Acest lucru este valabil în special pentru copii.

Pericol de toxiinfecţie alimentară:

- Nu consumaţi alimentele depozitate peste termen.

Pericol de degerare, senzaţii de amorţeală şi dureri:

- Evitați contactul de prelungit al pielii cu suprafețe reci sau cu produse refrigerate/congelate sau luați măsuri de protecție, de ex. folosiți mănuși.

Pericol de rănire şi de deteriorare:

- Aburul fierbinte poate produce vătămări. Nu utilizaţi pentru dezgheţare aparate electrice de încălzire sau curăţare cu abur, flacără deschisă sau spray-uri dejivrante.
- Nu îndepărtaţi gheaţa cu obiecte ascuţite.

Pericol de strivire:

- La deschiderea și închiderea ușii, nu introduceți mâna în balama. Degetele pot fi prinse.

Simboluri pe aparat:



Simbolul se poate afla pe compresor. Acesta se referă la uleiul din compresor şi atrage atenţia asupra pericolului următor: În caz de ingerare şi pătrundere în căile respiratorii poate provoca decesul. Această indicaţie are semnificaţie numai pentru reciclare. În regimul de funcţionare normal nu există niciun pericol.



Simbolul se află la compresor şi semnalează pericolul de substanţe inflamabile. Nu îndepărtaţi eticheta autocolantă.



Acesta sau o etichetă autocolantă similară se poate găsi pe partea din spate a aparatului. El se referă la panouri din spumă din ușă și/sau carcasă. Această indicaţie are semnificaţie numai pentru reciclare. Nu îndepărtaţi eticheta autocolantă.

Respectați indicațiile de avertizare și indicațiile suplimentare specifice din capitolele corespunzătoare:

	PERICOL	marchează o situaţie de pericol imediat, care va cauza vătămări corporale grave sau mortale dacă nu este evitată.
	AVERTIZARE	marchează o situaţie periculoasă, care ar putea cauza vătămări corporale grave sau mortale dacă nu este evitată.
	PRECAUŢIE	marchează o situaţie periculoasă, care ar putea cauza vătămări corporale uşoare sau medii dacă nu este evitată.
	ATENŢIE	marchează o situaţie periculoasă, care ar putea cauza pagube materiale dacă nu este evitată.

	Indicaţie	marchează indicaţii importante şi sfaturi utile.

3 Elemente de deservire şi de afişare

3.1 Elemente de comandă şi deservire

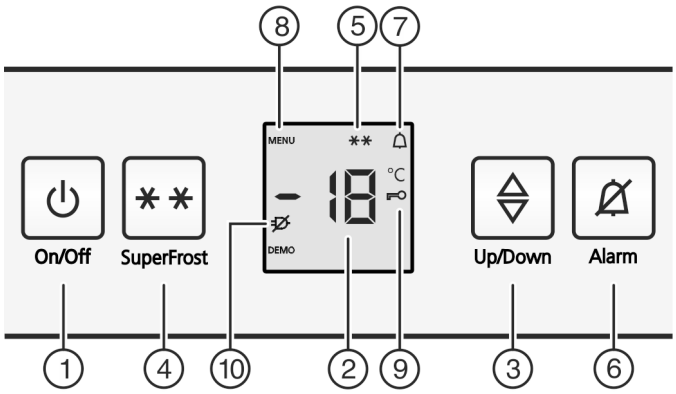

Fig. 2

(1) Tastă On/Off
(2) Indicator de temperatură
(3) Tastă Up/Down
(4) Tastă SuperFrost
(5) Simbol SuperFrost
(6) Tastă Alarmă
(7) Simbol Alarmă
(8) Simbol Meniu
(9) Simbol Protecţie pentru copii
(10) Simbol Cădere reţea

3.2 Indicator de temperatură

În regim de funcţionare normal se afişează:
- temperatura de congelare reglată

Indicatorul de temperatură se aprinde intermitent:
- se modifică reglajul temperaturii
- temperatura nu este încă suficient de scăzută după pornire
- temperatura a crescut cu mai multe grade

Următoarele indicaţii semnalează o defecţiune. Cauze posibile şi măsuri de remediere: (vezi 7 Defecţiuni) .
- **F0** până la **F9**
- Simbolul Cădere de tensiune clipeşte.

4 Punere în funcţiune

4.1 Transportarea aparatului

▶ Transportaţi aparatul în stare ambalată.
▶ Transportaţi aparatul în poziţie verticală.
▶ Nu transportaţi aparatul singuri.

4.2 Evacuarea ambalajului la deşeuri

AVERTIZARE
Pericol de asfixiere din cauza materialului de ambalare şi a foliilor!
▶ Nu lăsaţi copii să se joace cu materialul de ambalare.

Ambalajul este fabricat din materiale reciclabile:
- Carton ondulat/Carton
- Piese din polistiren expandat
- Folii şi pungi din polietilenă
- Benzi de legare din polipropilenă
- Rame de lemn fixate cu cuie şi geam de polietilenă*

▶ Predaţi materialul de ambalare la un centru de colectare oficial.

4.3 Pornirea aparatului

▶ Deschideţi uşa.
▶ Apăsaţi tasta On/Off *Fig. 2 (1)*.
▷ Indicatorul de temperatură se aprinde. Aparatul este pornit.
▷ Dacă pe afişaj apare «DEMO», este activat modul demonstrativ. Adresaţi-vă serviciului de asistenţă a clienţilor.

5 Deservire

5.1 Protecţie pentru copii

Cu ajutorul protecţiei pentru copii vă puteţi asigura de faptul că aparatul nu va fi oprit accidental de copii în timp ce se joacă.

5.1.1 Reglarea protecţiei pentru copii

Dacă se doreşte activarea funcţiei:
▶ Activarea modului de reglare: Apăsaţi tasta SuperFrost *Fig. 2 (4)* timp de cca. 5 secunde.
▷ Pe afişaj apare simbolul Meniu *Fig. 2 (8)*.
▷ Pe afişaj se aprinde intermitent **c**.
▶ Confirmaţi printr-o scurtă apăsare a tastei SuperFrost *Fig. 2 (4)*.
▷ Pe afişaj apare **cl**.
▶ Confirmaţi printr-o scurtă apăsare a tastei SuperFrost *Fig. 2 (4)*.
▷ Simbolul protecţiei pentru copii *Fig. 2 (9)* se aprinde pe afişaj.
▷ Pe afişaj se aprinde intermitent **c**.



▷ Funcţia de protecţie pentru copii este activată.
Dacă se doreşte părăsirea modului de reglare:
▶ Apăsaţi scurt tasta On/Off *Fig. 2 (1)*.
-sau-
▶ Aşteptaţi 5 minute.

▷ La indicatorul de temperatură apare din nou valoarea temperaturii.

Dacă se doreşte dezactivarea funcţiei:
▶ Activarea modului de reglare: Apăsaţi tasta SuperFrost *Fig. 2 (4)* timp de cca. 5 secunde.
▷ Pe afişaj apare simbolul Meniu *Fig. 2 (8)*.
▷ Pe afişaj se aprinde intermitent **c**.
▶ Confirmaţi printr-o scurtă apăsare a tastei SuperFrost *Fig. 2 (4)*.
▷ Pe afişaj apare **c0** .
▶ Confirmaţi printr-o scurtă apăsare a tastei SuperFrost *Fig. 2 (4)*.
▷ Simbolul protecţiei pentru copii *Fig. 2 (9)* se stinge.
▷ Pe afişaj se aprinde intermitent **c**.
▷ Funcţia de protecţie pentru copii este dezactivată.
Dacă se doreşte părăsirea modului de reglare:
▶ Apăsaţi scurt tasta On/Off *Fig. 2 (1)*.
-sau-
▶ Aşteptaţi 5 minute.

▷ La indicatorul de temperatură apare din nou valoarea temperaturii.

5.2 Alarma pentru uşă



Când uşa este lăsată deschisă mai mult de 60 secunde, este activat avertizorul acustic.

Avertizorul acustic este dezactivat automat atunci când se închide uşa.

5.2.1 Suprimarea alarmei pentru uşă

Avertizorul acustic poate fi dezactivat atunci când uşa este deschisă. Funcţia de dezactivare a sunetului este activă atât timp cât uşa este deschisă.

▶ Apăsaţi tasta Alarm *Fig. 2 (6)*.
▷ Alarma pentru uşă este dezactivată.

5.3 Alarma pentru temperatură



Dacă temperatura de congelare nu este suficient de scăzută, avertizorul emite un semnal acustic.

Totodată clipesc şi indicatorul de temperatură şi simbolul Alarm *Fig. 2 (7)*.

Cauza unei temperaturi prea mari poate fi:

- au fost introduse alimente proaspete calde
- în timpul sortării şi scoaterii alimentelor a pătruns o cantitate prea mare de aer cald din cameră
- curentul a fost întrerupt pentru un interval de timp mai îndelungat
- aparatul este defect

Avertizorul acustic este dezactivat automat, simbolul Alarm *Fig. 2 (7)* se stinge şi indicatorul de temperatură încetează să mai clipească, atunci când temperatura revine la o valoare suficient de scăzută.

Dacă starea de alarmă persistă: (vezi 7 Defecţiuni) .

Indicaţie
Dacă temperatura nu este suficient de scăzută, alimentele se pot altera.

▶ Verificaţi calitatea alimentelor. Nu consumaţi alimentele alterate.

5.3.1 Suprimarea alarmei pentru temperatură

Avertizorul acustic poate fi dezactivat. Când temperatura revine la o valoare suficient de scăzută, funcţia de alarmă este reactivată.

▶ Apăsaţi tasta Alarm *Fig. 2 (6)*.
▷ Avertizorul acustic este dezactivat.

5.4 Congelarea alimentelor

Într-un interval de 24 de ore puteţi congela o cantitate maximă de alimente proaspete egală cu cea indicată pe placa de fabricaţie la rubrica (vezi 1 Vedere de ansamblu asupra aparatului) «Capacitate de congelare... kg/24h».

Sertarele pot fi încărcate cu max. 25 kg de produse congelate fiecare.

Plăcile pot fi încărcate cu 35 kg de produse de congelat fiecare.

După închiderea uşii se creează un vid. După închidere aşteptaţi aproximativ 1 minut, apoi uşa se poate deschide mai uşor.

PRECAUŢIE
Pericol de accidentare din cauza cioburilor de sticlă!
Sticlele şi dozele cu băuturi se pot sparge dacă îngheaţă. Acest lucru este valabil în special pentru băuturile carbogazoase.

▶ Nu congelaţi sticle şi doze cu băuturi!

▶ În funcţie de cantitatea de alimente proaspete pe care doriţi să o congelaţi, trebuie să activaţi anticipat funcţia SuperFrost.
▶ Pentru cantităţi reduse de produse de congelat, cu cca. 6h înainte de introducerea alimentelor.
▶ Pentru cantitatea maximă de produse de congelat, cu cca. 24h înainte de introducerea alimentelor.

Pentru a congela rapid şi complet alimentele, nu trebuie depăşite următoarele cantităţi pentru fiecare pachet:

- Fructe, legume, până la 1 kg
- Carne, până la 2,5 kg

▶ Ambalaţi alimentele porţionate în pungi de congelare, recipiente refolosibile din material plastic, metal sau aluminiu.

5.5 Dezgheţarea alimentelor

- în frigider
- în cuptorul cu microunde
- în cuptor/soba cu aer cald
- la temperatura camerei

▶ Scoateţi numai cantitatea de alimente necesară. Prelucraţi alimentele dezgheţate cât mai repede posibil.
▶ Recongelaţi alimentele dezgheţate numai în situaţii excepţionale.

5.6 Reglarea temperaturii

Temperatura depinde de următorii factori:

- frecvenţa deschiderii uşii
- durata deschiderii uşii
- temperatura ambientală la locul instalării
- tipul, temperatura şi cantitatea alimentelor

Valori recomandate pentru reglarea temperaturii: -18 °C

Temperatura poate fi modificată continuu. După ce se atinge valoarea de reglare de -28 °C, se revine la -14 °C.



▶ Accesarea funcţiei de reglare a temperaturii: Apăsaţi o dată tasta de reglare *Fig. 2 (3)*.
▷ La indicatorul de temperatură se afişează intermitent valoarea reglată anterior.
▶ Modificaţi temperatura în paşi de 1 °C: Apăsaţi tasta de reglare *Fig. 2 (3)* în mod repetat, până când la indicatorul de temperatură apare valoarea dorită.
▶ Modificarea continuă a temperaturii: Ţineţi apăsată tasta de reglare.
▷ În timpul reglării valoarea clipeşte pe afişaj.
▷ La circa 5 secunde după ultima apăsare de tastă, noul reglaj este preluat şi se afişează din nou temperatura reglată. Temperatura din spaţiul interior este reglată lent la noua valoare.

5.7 SuperFrost



Cu ajutorul acestei funcţii puteţi congela complet şi rapid alimentele proaspete. Aparatul funcţionează cu puterea maximă de răcire, din acest motiv fiind posibil ca zgomotele agregatului de răcire să devină temporar mai puternice.

În plus, produsele congelate depozitate conţin deja o «rezervă de frig». Alimentele vor rămâne astfel în stare congelată mai mult timp atunci, când dezgheţaţi aparatul.

Într-un interval de 24 de ore puteţi congela o cantitate maximă de alimente proaspete egală cu cea indicată pe marca de fabricaţie la rubrica «Capacitate de congelare... kg/24h». Această capacitate maximă de congelare este diferită în funcţie de model şi clasa de climă.

În funcţie de cantitatea de alimente proaspete pe care doriţi să o congelaţi, trebuie să activaţi anticipat funcţia SuperFrost: pentru cantităţi reduse de produse de congelat cu cca. 6h, iar pentru cantitatea maximă de produse de congelat cu 24h înainte de introducerea alimentelor.

Ambalaţi alimentele şi distribuiţi-le pe o suprafaţă cât mai mare posibilă. Nu aduceţi alimentele de congelat în contact cu produsele congelate deja depozitate, pentru a evita congelarea acestora în bloc.

Funcţia SuperFrost nu trebuie activată în următoarele cazuri:

- la introducerea unor produse deja congelate
- la congelarea unor alimente proaspete în cantităţi de până la cca. 2 kg zilnic

5.7.1 Congelarea cu funcţia SuperFrost

▶ Apăsaţi scurt tasta SuperFrost *Fig. 2 (4)*.
▷ Simbolul SuperFrost *Fig. 2 (5)* se aprinde.
▷ Temperatura de congelare scade, iar aparatul funcţionează la puterea maximă de răcire.
În cazul unei cantităţi reduse de produse de congelat:
▶ Aşteptaţi aproximativ 6 ore.
▶ Introduceţi alimentele ambalate în sertarele de jos.
În cazul cantităţii maxime de produse de congelat (vezi marca de fabricaţie):
▶ aşteptaţi cca. 24 ore.
▶ Scoateţi sertarul de jos şi depozitaţi alimentele direct în aparat, astfel încât acestea să fie în contact cu podeaua sau pereţii laterali ai acestuia.
▷ Funcţia SuperFrost se dezactivează automat după cca. 65 ore.
▷ Simbolul SuperFrost *Fig. 2 (5)* se stinge atunci când congelarea s-a încheiat.
▷ La indicatorul de temperatură se aprinde zona de temperatură reglată pentru regimul de funcţionare normal.
▶ Depozitaţi alimentele în sertar şi împingeţi sertarul la loc.
▷ Aparatul funcţionează în continuare în regim normal cu economisirea energiei.

5.8 Sertarele

▶ Pentru a depozita produsele de congelat direct pe rafturi: Trageţi sertarul în faţă şi ridicaţi-l.

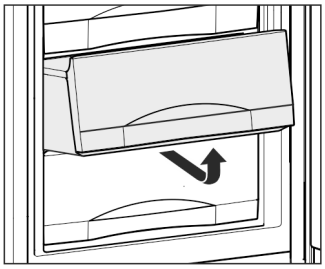

▶ Pentru a scoate sertarele cu uşa deschisă la un unghi de 90°:
▶ Împingeţi sertarele puţin în lateral în timpul extragerii şi apoi scoateţi-le în sus.

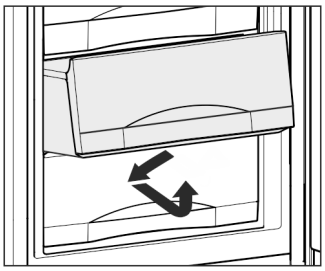

5.9 Rafturile

5.9.1 Deplasarea rafturilor de depozitare

▶ Scoaterea raftului: ridicaţi în faţă şi extrageţi.
▶ Reintroducerea raftului: împingeţi uşor până la opritor.

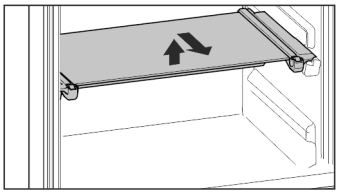

5.9.2 Demontarea rafturilor

▶ Rafturile pot fi demontate în vederea curăţării.

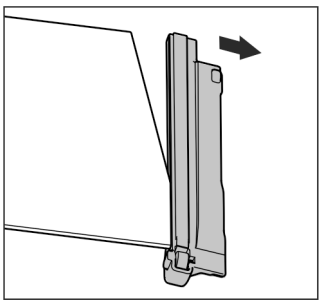

5.10 VarioSpace

Pe lângă sertare, puteţi scoate şi rafturile. Astfel obţineţi spaţiu pentru produse alimentare mari precum carnea de pasăre, carnea, porţiile mari de vânat precum şi preparatele de panificaţie înalte pot fi congelate întregi şi preparate ulterior.

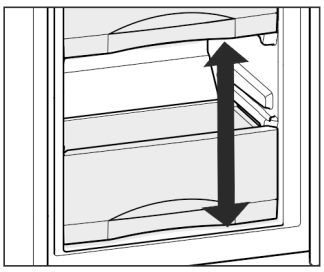

▶ Sertarele pot fi încărcate cu max. 25 kg de produse congelate fiecare.
▶ Plăcile pot fi încărcate cu 35 kg de produse de congelat fiecare.

6 Întreţinere

6.1 dezgheţare manuală

În aparat se formează, după o perioadă mai lungă de funcţionare, un strat de chiciură sau gheaţă.

Stratul de chiciură sau gheaţă se formează mai rapid, dacă aparatul este deschis frecvent sau dacă alimentele introduse sunt calde. Un strat de gheaţă mai gros, va avea totuşi ca efect un consum mai mare de energie. Din acest motiv, dezgheţaţi aparatul în mod regulat.

Procesul de dezgheţare:

AVERTIZARE
Dezgheţarea necorespunzătoare a dispozitivului!
Vătămări şi deteriorări.
▶ Nu utilizaţi alte dispozitive mecanice sau diverse mijloace pentru accelerarea procesului de dezgheţare, decât cele recomandate de producător.
▶ Nu utilizaţi aparate electrice de încălzire sau curăţare cu abur, flacără deschisă sau spray-uri dejivrante.
▶ Nu îndepărtaţi gheaţa cu obiecte ascuţite.

▶ Porniţi funcţia SuperFrost cu o zi înaintea dezgheţării.
▷ Produsele congelate conţin o «rezervă de frig».
▶ Opriţi aparatul.

▷ Afişajul temperaturii se stinge.
▷ Dacă afişajul temperaturii nu se stinge, înseamnă că protecţia pentru copii este activă. (vezi 5.1 Protecţie pentru copii) .
▶ Scoateţi ştecherul din priză sau deconectaţi siguranţa.
▶ Înveliţi produsele congelate în hârtie de ziar sau introduceţi-le în cutii şi depozitaţi-le într-un loc rece, eventual în sertar.
▶ Aşezaţi pe un raft la înălţime medie un vas cu apă fierbinte, dar nu clocotită.

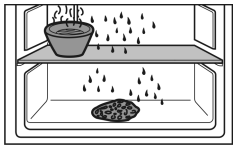

-sau-
▶ Umpleţi pe jumătate cele două sertare inferioare cu apă călduţă şi introduceţi-le în aparat.

▷ Procesul de dezgheţare va fi accelerat.
▷ Apa de dezgheţ se va acumula în sertare.
▶ Lăsaţi uşa aparatului deschisă în timpul dezgheţării.
▶ Scoateţi bucăţile de gheaţă desprinse.
▶ Aveţi grijă ca apa de dezgheţ să nu se scurgă în piesele de mobilier.
▶ Îndepărtaţi apa de dezgheţ cu un burete sau o lavetă, repetând eventual operaţia.
▶ Curăţaţi aparatul şi ştergeţi-l până la uscare. (vezi 6.2 Curăţarea aparatului) .

6.2 Curăţarea aparatului

Curăţaţi regulat aparatul.

AVERTIZARE
Pericol de accidentare şi deteriorare a aparatului din cauza aburului fierbinte!
Aburul fierbinte poate cauza arsuri şi poate deteriora suprafeţele.
▶ Nu utilizaţi aparate de curăţare cu aburi!

ATENŢIE
Curăţarea incorectă dăunează aparatului!
▶ Nu utilizaţi detergenţi în stare concentrată.
▶ Nu folosiţi bureţi aspri sau abrazivi şi nici bureţi de sârmă.
▶ Nu utilizaţi detergenţi agresivi, abrazivi, care conţin nisip, clor sau acizi.
▶ Nu utilizaţi solvenţi chimici.
▶ Nu deterioraţi sau îndepărtaţi marca de fabricaţie din interiorul aparatului. Aceasta este importantă pentru serviciul de asistenţă a clienţilor.
▶ Nu rupeţi, îndoiţi sau deterioraţi cablurile sau alte componente.
▶ Nu lăsaţi apa folosită la curăţare să pătrundă în jgheabul de scurgere, în grilajul de ventilaţie şi în componentele electrice.
▶ Utilizaţi lavete de curăţare moi şi un detergent universal cu pH neutru.
▶ Pentru curăţarea spaţiului interior folosiţi numai soluţii de curăţare şi detergenţi alimentari.

▶ **Goliţi aparatul.**
▶ **Deconectaţi ştecherul de la priză.**



▶ Curăţaţi manual **suprafeţele interioare şi exterioare din material plastic** cu apă călduţă şi puţin detergent.
▶ Majoritatea **elementelor de echipare** pot fi demontate în vederea curăţării: vezi capitolul respectiv.
▶ Curăţaţi manual **sertarele** cu apă călduţă şi puţin detergent.
▶ Curăţaţi manual **celelalte piese din dotare** cu apă călduţă şi puţin detergent.

După curăţare:
▶ Ştergeţi aparatul şi piesele din dotare până la uscare.
▶ Reconectaţi şi porniţi aparatul.
▶ Activaţi funcţia SuperFrost (vezi 5.7 SuperFrost) .
Atunci când temperatura este suficient de scăzută:
▶ Reintroduceţi alimentele.

6.3 Serviciul de asistenţă a clienţilor

Verificaţi mai întâi dacă puteţi remedia singur defecţiunea (vezi 7 Defecţiuni) . Dacă nu este cazul, adresaţi-vă serviciului de asistenţă a clienţilor. Adresa este indicată în lista anexată a centrelor de asistenţă a clienţilor.

AVERTIZARE
Reparaţie neprofesională!
Vătămări.
▶ Lucrările de reparaţii şi intervenţiile la aparat şi racordul de alimentare cu energie electrică, care nu sunt indicate în mod expres (vezi 6 Întreţinere) , trebuie executate exclusiv de către serviciul de asistenţă a clienţilor.
▶ Înlocuirea unui conductor de racord la reţea deteriorat este permisă numai producătorului sau serviciului de asistenţă pentru clienţi al acestuia sau unei persoane cu calificare similară.
▶ În cazul aparatelor cu fişă pentru puteri mici, schimbarea poate fi efectuată de client.

▶ Identificaţi denumirea aparatului *Fig. 3 (1)*, numărul de service *Fig. 3 (2)* şi numărul de serie *Fig. 3 (3)* pe marca de fabricaţie. Marca de fabricaţie se află pe partea stângă în interiorul aparatului.

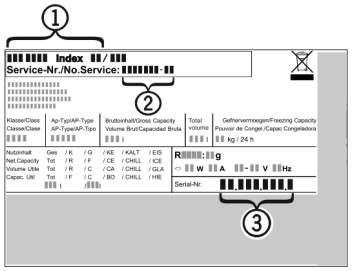

Fig. 3

▶ Informaţi serviciul de asistenţă a clienţilor şi comunicaţi tipul defecţiunii, denumirea aparatului *Fig. 3 (1)*, numărul de service *Fig. 3 (2)* şi numărul de serie *Fig. 3 (3)*.
▷ Acest lucru permite o depanare rapidă şi precisă.
▶ Menţineţi aparatul închis până la sosirea reprezentantului serviciului de asistenţă a clienţilor.
▷ Alimentele vor rămâne reci o perioadă mai lungă de timp.
▶ Scoateţi ştecherul din priză (apucaţi de ştecher, nu de cablu) sau deconectaţi siguranţa.

7 Defecţiuni

Aparatul dumneavoastră este astfel construit şi fabricat, încât să garanteze siguranţa funcţionării şi o durată mare de viaţă. Dacă apare totuşi vreo defecţiune în timpul funcţionării, vă rugăm să verificaţi dacă defecţiunea nu a fost cauzată de o eroare de operare. În acest caz trebuie să vă calculăm costurile reparaţiei chiar şi în perioada de garanţie. Următoarele defecţiuni pot fi remediate de dumneavoastră:

Eroare	Cauză	Remediere
Aparatul nu funcţionează.	→ Aparatul nu este pornit.	▶ Porniţi aparatul.
	→ Ştecherul nu este conectat corect la priza de alimentare.	▶ Verificaţi ştecherul.
	→ Siguranţa prizei de alimentare nu este funcţională.	▶ Verificaţi siguranţa.
Compresorul funcţionează îndelung.	→ Compresorul comută pe o turaţie redusă în cazul unui necesar de răcire mai scăzut. Chiar dacă durata de funcţionare se prelungeşte în acest fel, energia este economisită.	▶ Acest lucru este normal în cazul modelelor cu economisirea energiei.
	→ Funcţia SuperFrost este pornită.	▶ Pentru a răci rapid alimentele compresorul funcţionează mai mult timp. Acest lucru este normal.
Un LED din partea inferioară a aparatului (la compresor) clipeşte în mod repetat la fiecare 5 secunde*.	→ Există o defecţiune.	▶ Adresaţi-vă serviciului pentru clienţi (vezi 6 Întreţinere) .
Zgomotele emise sunt prea puternice.	→ Compresoarele cu reglaj al turaţiei* pot genera diferite zgomote de funcţionare din cauza diverselor trepte de turaţie.	▶ Zgomotul este normal.
Zgomot de efervescenţă şi clipocit	→ Acest zgomot este cauzat de agentul de răcire care curge prin circuitul de răcire.	▶ Zgomotul este normal.
Un declic slab	→ Zgomotul se aude întotdeauna când agregatul de răcire (motorul) porneşte sau se opreşte automat.	▶ Zgomotul este normal.
Un vâjâit cu tonalitate joasă. Se amplifică pentru scurt timp, atunci când porneşte agregatul (motorul).	→ La activarea activării funcţiei SuperFrost, la introducerea alimentelor proaspete sau după menţinerea deschisă a uşii timp mai îndelungat, puterea de răcire este crescută în mod automat.	▶ Zgomotul este normal.
	→ Temperatura din încăpere este prea mare.	▶ Soluţie: (vezi 1.2 Domeniul de utilizare a aparatului)
Un vâjâit cu tonalitate joasă	→ Zgomotul apare datorită circulaţiei aerului antrenat de ventilator.	▶ Zgomotul este normal.
Zgomote provocate de vibraţii	→ Aparatul nu este aşezat stabil pe podea. Din acest motiv, mobilierul şi obiectele alăturate sunt supuse vibraţiilor cauzate de funcţionarea agregatului de răcire.	▶ Verificaţi montajul şi calibraţi din nou aparatul dacă este cazul.
La indicatorul de temperatură apare: F0 până la F9	→ Există o defecţiune.	▶ Adresaţi-vă serviciului pentru clienţi (vezi 6 Întreţinere) .
La indicatorul de temperatură se aprinde intermitent simbolul pentru căderea tensiunii . **La indicatorul de temperatură este indicată cea mai**	→ Temperatura de congelare a crescut prea mult în cursul ultimelor ore sau zile, din cauza unei căderi a reţelei electrice sau a unei întreruperi a alimentării electrice. După restabilirea alimentării electrice, aparatul funcţionează în continuare la ultima valoare de temperatură reglată.	▶ Ştergerea celei mai ridicate temperaturi: Apăsaţi tasta Alarm *Fig. 2 (6)*. ▶ Verificaţi calitatea alimentelor. Nu consumaţi alimentele alterate. Nu recongelaţi niciodată alimentele dezgheţate.

Eroare	Cauză	Remediere
ridicată temperatură care a fost atinsă în timpul căderii de tensiune.		
La indicatorul de temperatură se aprinde indicatorul DEMO.	→ Este activat modul demonstrativ.	▶ Adresaţi-vă serviciului pentru clienţi (vezi 6 Întreţinere) .
Suprafeţele exterioare ale aparatului sunt calde*.	→ Căldura degajată de circuitul de răcire este utilizată pentru prevenirea formării condensului.	▶ Acest lucru este normal.
Temperatura nu este suficient de scăzută.	→ Uşa aparatului nu este închisă corect.	▶ Închideţi uşa aparatului.
	→ Ventilaţia şi aerisirea nu sunt suficiente.	▶ Eliberaţi grilajul de ventilare şi curăţaţi-l.
	→ Temperatura din încăpere este prea mare.	▶ Soluţie: (vezi 1.2 Domeniul de utilizare a aparatului) .
	→ Aparatul a fost deschis prea des sau o perioadă prea îndelungată.	▶ Aşteptaţi pentru a vedea dacă temperatura necesară se restabileşte de la sine. În caz contrar, vă rugăm să vă adresaţi serviciului pentru clienţi (vezi 6 Întreţinere) .
	→ *A fost introdusă o cantitate prea mare de alimente proaspete fără activarea funcţiei SuperFrost.	▶ Soluţie: (vezi 5.7 SuperFrost)
	→ Temperatura este regală incorect.	▶ Reglaţi o temperatură mai scăzută şi controlaţi-o după 24 ore.
	→ Aparatul se află prea aproape de o sursă de căldură (cuptor, instalaţie de încălzire etc.).	▶ Schimbaţi locul de amplasare al aparatului sau al sursei de căldură.
	→ Aparatul nu a fost montat corect în nişă.	▶ Verificaţi dacă aparatul a fost montat corect şi dacă uşa se închide corect.
Garnitura de etanşare a uşii este defectă sau trebuie înlocuită din alte motive.	→ Garnitura de etanşare a uşii se poate înlocui. Ea poate fi schimbată fără alte scule ajutătoare.	▶ Adresaţi-vă serviciului pentru clienţi (vezi 6 Întreţinere) :
Aparatul este îngheţat sau se formează apă de condens.	→ Este posibil ca garnitura de etanşare a uşii să fi alunecat afară din canelură.	▶ Verificaţi dacă garnitura de etanşare a uşii este aşezată corect în canelură.

8 Scoaterea din funcţiune

8.1 Oprirea aparatului



▶ Apăsaţi tasta On/Off *Fig. 2 (1)* aprox. 2 secunde.
▷ Este emis un semnal sonor lung. Indicatorul de temperatură se stinge. Aparatul este oprit.
▷ Dacă aparatul nu poate fi oprit, protecţia pentru copii este activă (vezi 5.1 Protecţie pentru copii) .

8.2 Scoaterea din funcţiune

▶ Goliţi aparatul.
▶ Opriţi aparatul (vezi 8 Scoaterea din funcţiune) .
▶ Scoateţi fişa de reţea.
▶ Curăţaţi aparatul (vezi 6.2 Curăţarea aparatului) .



▶ Lăsaţi uşa deschisă, pentru a evita apariţia mirosurilor neplăcute.

9 Eliminare ca deșeu

9.1 Pregătirea aparatului pentru eliminarea ca deșeu



Liebherr folosește baterii în anumite aparate. Organul legislativ din Uniunea Europeană obligă utilizatorul final, din motive ecologice, să scoată bateriile din aparatul vechi, înainte de eliminarea ca deșeu. Dacă aparatul dvs. conține baterii, pe aparat este aplicată o indicație corespunzătoare.

Lămpi — Pentru situația în care puteți scoate lămpile în mod independent și nedistructiv, demontați-le înainte de eliminarea ca deșeu.

- ▶ Scoateți aparatul din funcțiune. (vezi 8.2 Scoaterea din funcţiune)
- ▶ Aparat cu baterii: Scoateți bateriile. Pentru descriere, vezi capitolul **Întreținere**.
- ▶ Dacă este posibil: Demontați lămpile în mod nedistructiv.

9.2 Eliminarea aparatului ca deșeu în mod ecologic



Aparatul conţine încă materiale valoroase şi trebuie predat la un punct de colectare a deşeurilor nesortate în vederea dezmembrării.





Pentru eliminarea ca deșeu, bateriile trebuie separate din aparatul vechi. În acest scop, puteți returna bateriile în mod gratuit la unitatea comercială, precum și la centrele de reciclare și de materiale valoroase.

Lămpi — Eliminați ca deșeu lămpile demontate prin intermediul sistemelor de colectare respective.

AVERTIZARE
Scăpări de agent frigorific şi ulei!
Incendiu. Agentul frigorific utilizat este ecologic, dar inflamabil. Uleiul conţinut este, de asemenea, inflamabil. Scăpările de agent frigorific şi de ulei se pot aprinde în cazul unei concentraţii corespunzător de ridicate şi în contact cu o sursă de căldură externă.
- ▶ Nu deterioraţi conductele circuitului de agent frigorific şi ale compresorului.

- ▶ Îndepărtați aparatul fără a-l deteriora.
- ▶ Eliminați ca deșeu bateriile, lămpile și aparatul conform specificațiilor menționate mai sus.

Liebherr-Hausgeräte Marica EOOD
4202 Radinovo
Bezirk Plovdiv
Bulgarien

home.liebherr.com