MBsddi 9058

4-türige French-Door-Kühl-Gefrierkombination

⬡ **Prime**



German Engineering

reddot winner 2025

LIEBHERR

Standgerät

LIEBHERR

MBsddi 9058

4-türige French-Door-Kühl-Gefrierkombination

Prime

German Engineering

reddot winner 2025

Water & Ice Centre | Duo Cooling | Bio Fresh Professional | Hydro Breeze | No Frost | Vario Temp Zone | Vario Space | LED | Glass & Steel Interior | Soft Telescopic | Touch & Swipe Display | Smart Device | Super Frost | Super Cool | Flex Fit

← 91 →



Energieeffizienzklasse	D [1]
Energieverbrauch Jahr/24 h	**286 / 0,783 kWh** [1]
Gesamtvolumen	**546 l** [2]
Volumen	Kühlteil: **214,8 l** / BioFresh-Teil: **94,2 l** / 0 Sterne
	Gefrierfach: **16,5 l** / Gefrierteil: **237 l**
Geräusch-Schallleistung	**39 dB(A)**
Klimaklasse	**SN-ST (+10 °C bis +38 °C)**
Tür / Seitenwände	**SmartSteel / Silver**
Aussenmaße in cm (H / B / T)	**180,5 / 90,6 / 74,5** [1]
Steuerung	
Art der Steuerung	2,4" TFT-Display farbig hinter der Tür, Touch- & Swipe
	Digitale Temperaturanzeige für das Kühl- und Gefrierteil
Schnittstelle	SmartDeviceBox inclusive
Türalarm	optisch und akustisch
Alarm bei Störung	optisch und akustisch
Kühlteil	
Umluftkühlung	PowerCooling mit FreshAir-Aktivkohlefilter und Ambilight
Innentür	GlassLine-Abstellborde mit Flaschenhalter, variabler
	Eierabsteller
Flaschenablage	Integrierte Flaschenablage
Beleuchtung	beidseitige LED-Lichtsäule und LED-Deckenbeleuchtung
	LED-BioFresh-Beleuchtung
Anzahl BioFresh-Safes	2 BioFresh-Safes mit SoftTelescopic,
	1 Fruit & Vegetable-Safe mit HydroBreeze,
	1 Meat & Dairy-Safe, 1 FlexBox
Gefrierteil	
Sternekennzeichnung	****
Beleuchtung	LED-Beleuchtung
Schubfächer im Gefrierteil	4 Schubfächer, davon 2 auf Teleskopauszügen, VarioSpace
Gefriervermögen in 24h	5 kg
Lagerzeit bei Störung	14 h
Ausstattungsvorteile	
Türanschlag	Türanschlag links fest/rechts fest
Wechselbare Türdichtung	Ja
EAN-Nr.	4016803097617

[1] Damit der deklarierte Energieverbrauch erzielt wird, sind die dem Gerät beigefügten Abstandshalter zu verwenden. Hierdurch vergrößert sich die Gerätetiefe um ca. 1,5 cm. Das Gerät ist ohne Verwendung der Abstandshalter voll funktionsfähig, hat aber einen geringfügig höheren Energieverbrauch.
[2] Gemäß Verordnung EU 2019/2016 bilden wir das Gesamtvolumen als ganze Zahl (abgerundet) und das Volumen der Tiefkühl- und Frischhaltefächer mit einer Stelle nach dem Komma ab. Die Bezeichnung „Volumen" bezieht sich auf den in der aktuellen Verordnung genannten Begriff „Rauminhalt".

Features



Water & Ice-Center

Einfach erfrischend: Das Water & Ice-Center liefert Ihnen jederzeit frisches, kaltes Wasser sowie formschön klare Eiswürfel und Crushed Ice. Und davon mehr als genug, damit Sie auch bei spontanen Partys eiskalte Drinks servieren können. Komfortables Extra: Beim Wasserspender können Sie die Wassermenge individuell für Ihr Wunschgefäß einstellen.



DuoCooling

DuoCooling sorgt dank zwei komplett getrennter Kältekreisläufe dafür, dass zwischen Kühl- und Gefrierteil kein Luftaustausch stattfindet. Die Lebensmittel trocknen weder aus noch wird Geruch übertragen. Und das heißt: weniger wegwerfen, seltener einkaufen, aber mehr sparen und genießen.



PowerCooling-System

Sie möchten bei Ihrem Kühlgerät sicher sein, dass die Kälte nahezu gleichmäßig verteilt ist? Dafür sorgt das PowerCooling-System: Der ebenso kraftvolle wie leise Ventilator verteilt die kalte Luft effizient im gesamten Kühlraum.



BioFresh Professional

Der BioFresh Professional-Safe verleiht Lebensmitteln einen zusätzlichen Frische-Kick für maximale Haltbarkeit – Wow-Effekt inklusive: Dank HydroBreeze breitet sich ein kühler Nebel wie Balsam über das frische Obst und Gemüse aus. In Kombination mit einer Temperatur knapp über 0 °C und hoher Luftfeuchtigkeit fühlen sich unverpackte Obst- und Gemüsesorten besonders wohl.



BioFresh mit HydroBreeze

Sie möchten Obst und Gemüse kühlen wie Profis? HydroBreeze wird Sie begeistern: Der kalte Nebel, verbunden mit der Temperatur im Safe knapp über 0 °C, gibt Lebensmitteln den Extra-Kick für längere Haltbarkeit. Und er sorgt für einen optischen Wow-Effekt. HydroBreeze aktiviert sich alle 90 Minuten für 4 Sekunden und für 8 Sekunden bei Türöffnung.



NoFrost

Wenn Sie Ihr Gefrierteil öffnen, möchten Sie gefrorene Lebensmittel sehen – aber sicher kein Eis und keinen Reif. NoFrost schützt den Gefrierraum vor unerwünschter Vereisung, die viel Energie verbraucht und teuer werden kann. So müssen Sie nie wieder mühsam das Gefrierteil abtauen, haben mehr Zeit für andere Dinge – und sparen bares Geld.

Die Übersicht stellt einen Auszug der wichtigsten Geräte-Features dar. Alle weiteren Features des Geräts sowie weitere Informationen finden Sie unter home.liebherr.com.

LIEBHERR

Technische Zeichnung

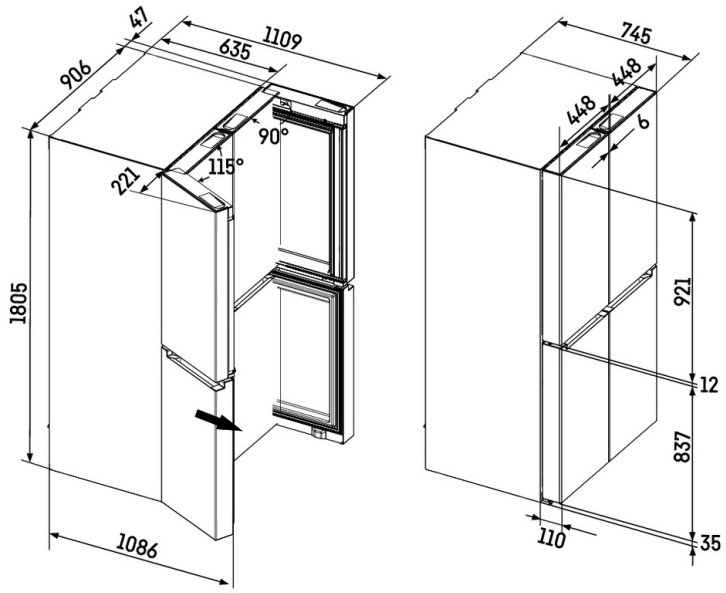

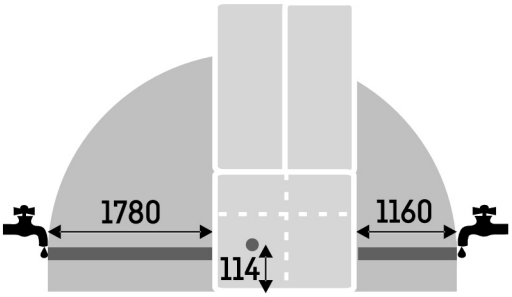

Die Produkte und ihre Details sind zu Werbezwecken inszeniert. Obwohl wir uns bemühen, die Richtigkeit aller Angaben und Informationen in diesem Flyer zu gewährleisten, behält sich Liebherr das Recht vor, Änderungen ohne Vorankündigung vorzunehmen. Soweit die tatsächlichen Geräteabmessungen, -spezifikationen und -leistungen von entscheidender Bedeutung sind, empfehlen wir, die dem jeweiligen Gerät beiliegende Einbauanleitung zu prüfen. Liebherr haftet nicht für eventuelle Schäden. (29.01.2026)