Rd 1200

Tischkühlschrank

○ **Pure**



German Engineering

LIEBHERR

unterbaufähiges Tischgerät

Rd 1200

Tischkühlschrank

Pure

German Engineering

LED | Touch Control | Door Stop

←50→



Energieeffizienzklasse	D [1]
Energieverbrauch Jahr/24 h	**71 / 0,194 kWh** [1]
Gesamtvolumen	**110 l** [2]
Geräusch-Schallleistung	**34 dB(A)**
Klimaklasse	**SN-T (+10 °C bis +43 °C)**
Tür / Seitenwände	**Weiß / Weiß**
Aussenmaße in cm (H / B / T)	**85 / 50 / 60,7** [1]
Steuerung	
Art der Steuerung	TouchControl im Innenraum, Touch-Elektronik Digitale Temperaturanzeige
Türalarm	optisch und akustisch
Alarm bei Störung	optisch und akustisch
Kühlteil	
Innentür	Kunststoff Türabsteller mit Flaschenhalter, Eierabsteller
Beleuchtung	LED-Beleuchtung
Obst-/Gemüseschalen	1 großes Obst- / Gemüsefach
unterbaufähig	Ja
Ausstattungsvorteile	
Türanschlag	Wechselbarer Türanschlag
Wechselbare Türdichtung	Ja
EAN-Nr.	4016803094531

[1] Damit der deklarierte Energieverbrauch erzielt wird, sind die dem Gerät beigefügten Abstandshalter zu verwenden. Hierdurch vergrößert sich die Gerätetiefe um ca. 3,5 cm. Das Gerät ist ohne Verwendung der Abstandshalter voll funktionsfähig, hat aber einen geringfügig höheren Energieverbrauch.
[2] Gemäß Verordnung EU 2019/2016 bilden wir das Gesamtvolumen als ganze Zahl (abgerundet) und das Volumen der Tiefkühl- und Frischhaltefächer mit einer Stelle nach dem Komma ab. Die Bezeichnung „Volumen“ bezieht sich auf den in der aktuellen Verordnung genannten Begriff „Rauminhalt“.

Features



LED svetlo unutra

Bočno LED svetlo osvetljava unutrašnjost sa strane i omogućava dobar pregled hrane. Druga važna tačka: LED svetla su smeštena ispred staklenih polica tako da je frižider dobro osvetljen čak i kada je sasvim pun.



TouchControl

Laganim dodirom prsta podesićete svoj Liebherr na 3, 5, 7 ili 9° pomoću TouchControl-a. Veoma je prosto – i efikasno jer je elegantno dugme integrisano u unutrašnjost i ostavlja više prostora za sveže proizvode.



DoorStop

Održavajte svoj Liebherr svežim i bez mirisa pomoću našeg uvlačivog DoorStop-a. Sprečava pojavu neprijatnih mirisa tako što drži vrata otvorena kada se ne koristi. Uštedite vreme i energiju.



Udubljena drška

Posebna i funkcionalna: Uređaj veoma lako možete da otvorite pomoću vertikalno integrisane i ergonomski postavljene ručke. Pored toga, moderan i čist dizajn savršeno se uklapa u vašu kuhinju u kojoj ništa ne morate da dodirujete.



Izdržljiva radna ploča

Kada kuvate, nikada nije dosta prostora na radnoj površini. Zato naši uređaji za ugradnju ispod pulta dolaze sa čvrstom i izdržljivom površinom koja je otporna čak i na ogrebotine i time služi kao produžetak vaše radne površine.

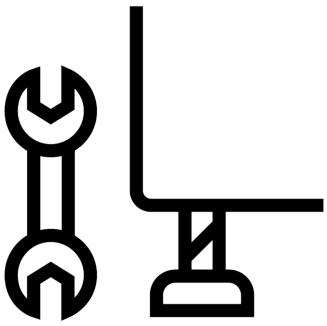

Stellfüße

Dank der zwei verstellbaren Stellfüße lässt sich das Gerät optimal ausrichten und passt sich an seine Umgebung an, beispielsweise auf unebenem Untergrund. So können Sie sicher sein, dass die Kühlschranktür absolut dicht schließt und keine Wärme ins Gerät dringt oder sich Kondensat bildet. Das spart auch Energie und Geld.

Die Übersicht stellt einen Auszug der wichtigsten Geräte-Features dar. Alle weiteren Features des Geräts sowie weitere Informationen finden Sie unter home.liebherr.com.

LIEBHERR

Technische Zeichnung

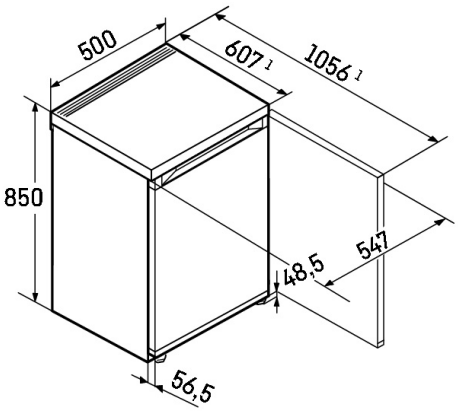

Die Produkte und ihre Details sind zu Werbezwecken inszeniert. Obwohl wir uns bemühen, die Richtigkeit aller Angaben und Informationen in diesem Flyer zu gewährleisten, behält sich Liebherr das Recht vor, Änderungen ohne Vorankündigung vorzunehmen. Soweit die tatsächlichen Geräteabmessungen, -spezifikationen und -leistungen von entscheidender Bedeutung sind, empfehlen wir, die dem jeweiligen Gerät beiliegende Einbauanleitung zu prüfen. Liebherr haftet nicht für eventuelle Schäden. (29.01.2026)