ZKes 453

Humidor
Humidor

LIEBHERR

Standgerät



German Engineering

Standgerät

ZKes 453

Humidor

Humidor

German Engineering

Cigar

←43→



Energieverbrauch Jahr/24 h	**162 / 0,443 kWh**
Nutzinhalt gesamt	**39 l**
Geräusch-Schallleistung	**40 dB(A)**
Klimaklasse	**N (+16 °C bis +32 °C)**
Tür	**Isolierglastür in Edelstahlrahmen mit SmartSteel**
Seitenwände	**Edelstahl mit SmartSteel**
Aussenmaße in cm (H / B / T)	**61,2 / 42,5 / 47,8**
Steuerung	
Art der Steuerung	LC-Display im Innenraum, Touch-Elektronik Digitale Anzeige der Temperatur und Luftfeuchtigkeit
Alarm bei Störung	optisch und akustisch
Türalarm	akustisch
Kindersicherung	Ja
Ausstattungsvorteile	
Temperaturzonen	1
Temperaturbereich	+16 °C bis +20 °C
Luftfeuchtigkeit regulierbar	68% bis 75%
Regelbare Kältekreisläufe	1
Umluftkühlung	Umluftkühlung, Frischluftzufuhr über FreshAir-Aktivkohlefilter
Innenbeleuchtung	LED-Beleuchtung/zuschaltbar/dimmbar
Design	HardLine-Design
Material Ablageflächen	Borde aus Spanischen Zedernholz
Ablageflächen gesamt	2
Türanschlag	Türanschlag rechts fest
Präsentationsbox	2
EAN-Nr.	9005382100837

Features



SmartSteel

SmartSteel reduziert deutlich die Sichtbarkeit von Fingerabdrücken und ist besonders leicht zu reinigen.



Präzise Steuerung

Mit der präzisen Elektronik kann die Temperatur zwischen +16 °C und +20 °C geregelt werden. Die Luftfeuchtigkeit kann je nach Bedarf zwischen 68 % und 75 % eingestellt werden. Der Temperaturalarm zeigt Unregelmäßigkeiten bei der Innenraumtemperaturan.



Humidor: Präsentationsbox

Zur optimalen Präsentation der Zigarren verfügt der Humidor über eine in die Glasscheibe der Türe integrierte und dimmbare LED-Beleuchtung. Da die LEDs nur minimal Wärme abstrahlen, können die Zigarren auch über einen langen Zeitraum beleuchtet präsentiert werden.



Türalarm

Zum sicheren Schutz der Lebensmittel warnt der akustische Türalarm nach 60 Sekunden geöffneter Tür.



Kindersicherung

Die Kindersicherung ist so programmierbar, dass ein versehentliches Ausschalten des Gerätes verhindert wird. Wenn die Kindersicherung eingeschaltet ist, wird dies durch ein Symbol im MagicEye angezeigt.



Wandmontage

Als attraktiver Blickfang und für den komfortablen Servier-Zugriff können die Kompaktgeräte (WKes 653, ZKes 453, CMes 502) auch problemlos an der Wand montiert werden.

Die Übersicht stellt einen Auszug der wichtigsten Geräte-Features dar. Alle weiteren Features des Geräts sowie weitere Informationen finden Sie unter home.liebherr.com.

Standgerät ZKes 453

LIEBHERR

Technische Zeichnung

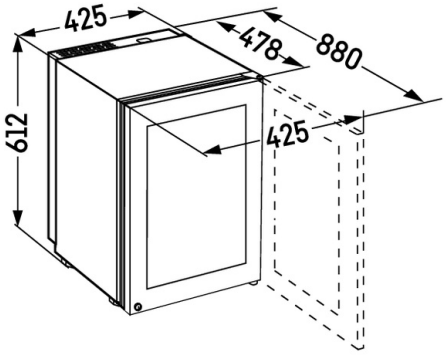

Die Produkte und ihre Details sind zu Werbezwecken inszeniert. Obwohl wir uns bemühen, die Richtigkeit aller Angaben und Informationen in diesem Flyer zu gewährleisten, behält sich Liebherr das Recht vor, Änderungen ohne Vorankündigung vorzunehmen. Soweit die tatsächlichen Geräteabmessungen, -spezifikationen und -leistungen von entscheidender Bedeutung sind, empfehlen wir, die dem jeweiligen Gerät beiliegende Einbauanleitung zu prüfen. Liebherr haftet nicht für eventuelle Schäden. (29.01.2026)