Szerelési utasítás

Quality, Design and Innovation

home.liebherr.com/fridge-manuals

LIEBHERR

Tartalomjegyzék

1 Általános biztonsági utasítások ... 2

2 Felállítási feltételek ... 3
2.1 A felállítás helye ... 3
2.2 Elhelyezés a helyiségben ... 3

3 A készülék méretei ... 3

4 Beépítési méretek ... 5

5 Szellőzési igények ... 5

6 A bútorfrontok súlyai ... 6

7 Víz csatlakoztatása* ... 6
7.1 A víz csatlakoztatására szolgáló méretek ... 6
7.2 Víznyomás ... 6

8 A készülék szállítása ... 7
8.1 A készülék szállítása az első üzembe helyezéshez 7
8.2 A készülék szállítása az első üzembe helyezés után ... 7

9 A készülék kicsomagolása ... 7

10 A berendezés felállítása ... 7
10.1 A felállítás után ... 7

11 Több készülék felállítása ... 7

12 Csomagolóanyag kezelése hulladékként ... 8

13 Az alkalmazott ikonok magyarázata ... 8

14 **- fagyasztórekesz ajtaja* ... 9**
14.1 Az ajtó nyitási irányának felcserélése ... 9

15 Ajtó nyitási irányának cseréje ... 9

16 A készülék csatlakoztatása az ivóvíz-hálózatra*. 11
16.1 Tömlő csatlakoztatása ... 11
16.2 A vízrendszer ellenőrzése ... 12

17 A készülék beszerelése a beépítési helyre ... 12

18 Előlapok ... 19
18.1 Méretek ... 19
18.2 Szekrény(ek) előlapjának felszerelése ... 20
18.3 Ütközés nélküli hézagméret beállítása ... 20

19 Víztartály* ... 20
19.1 A víztartály behelyezése ... 20

20 Vízszűrő* ... 20
20.1 Vízszűrő behelyezése ... 21

21 A készülék csatlakoztatása az áramellátáshoz ... 21

A gyártó folyamatosan dolgozik az egyes típusok és modellek továbbfejlesztésén. Kérjük megértését azért, hogy a formai, műszaki és a felszerelést illető változtatás jogát fenntartjuk.

Ikon	Magyarázat
	Olvassa el az útmutatót Olvassa át figyelmesen az útmutatóban foglalt tudnivalókat, hogy új készülékének összes előnyét megismerhesse.
	További információk az interneten A digitális útmutató kiegészítő információkkal és további nyelvi változatokban megtalálható az interneten az útmutató első oldalán található QR-kód segítségével vagy a szervizszám megadásával a **home.liebherr.com/fridge-manuals** oldalon. A szervizszám a típustáblán olvasható: 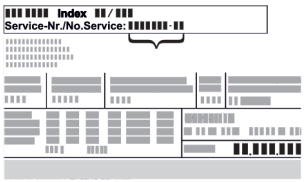 *Fig.* Példaként szolgáló ábrázolás
	Ellenőrizze a készüléket Az összes alkatrészt ellenőrizze, hogy nem sérült-e meg szállítás közben. Ha panasza van, vegye fel a kapcsolatot a kereskedővel vagy az ügyfélszolgálattal.
	Eltérések Ez az útmutató több típusra érvényes, ezért eltérések előfordulhatnak. Csillaggal (*) jelöltük meg azokat a bekezdéseket, amelyek csak bizonyos készülékekre érvényesek.
	Kezelési útmutatások és a kezelések eredményei A kezelési útmutatásokat ▶ jelöli. A kezelések eredményeit ▷ jelöli.
	Videók A készülékekről a Liebherr-Hausgeräte YouTube-csatornán érhetők el videófilmek.

Open Source licencek:

A készülék olyan szoftveres alkotóelemeket tartalmaz, melyek nyílt forráskódú Open Source licenceket használnak. A felhasznált Open Source licencekre vonatkozó információk a következő címen olvashatók: **home.liebherr.com/open-source-licences**

1 Általános biztonsági utasítások

- Őrizze meg gondosan ezt a szerelési utasítást, hogy bármikor kéznél legyen, ha szükség van rá.
- Ha továbbadja a készüléket, adja tovább a szerelési utasítást is a készülék következő tulajdonosának.
- A készülék szabályszerű és biztonságos használata érdekében olvassa végig alaposan ezt a szerelési utasítást, mielőtt telepíti és használatba veszi a készüléket. Mindig tartsa be a benne foglalt útmutatásokat, biztonsági utasításokat és figyelmeztető megjegyzéseket. Ezek a tudnivalók fontosak a készülék biztonságos és kifogástalan telepítéséhez és üzemeltetéséhez.
- Először olvassa el és tartsa be a jelen szerelési utasításhoz tartozó **használati utasításban** az „Általános biztonsági utasítások” című fejezetben található általános biztonsági utasításokat. Ha nem találja ezt a **használati utasítást**, akkor a **használati utasítást** a szolgáltatási szám megadásával letöltheti az interneten a **home.liebherr.com/fridge-**

* típustól és felszereléstől függően, különböző

manuals címen. A szervizszám a típustáblán olvasható:

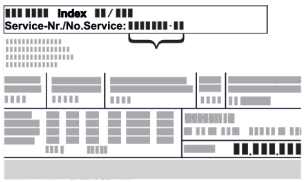

- **A készülék telepítése során tartsa be a többi fejezetben foglalt figyelmeztetéseket és egyéb különleges utasításokat is:**

⚠	VESZÉLY	egy közvetlenül fenyegető veszélyes helyzetet jelez, ami halált vagy súlyos testi sérüléseket okoz, ha nem kerüli el.
⚠	FIGYELMEZTETÉS	egy veszélyes helyzetet jelez, ami halált vagy súlyos testi sérülést okozhat, ha nem kerüli el.
⚠	VIGYÁZAT	egy veszélyes helyzetet jelez, ami könnyű vagy közepesen súlyos testi sérülést okozhat, ha nem kerüli el.
	FIGYELEM	egy veszélyes helyzetet jelez, ami anyagi károkat okozhat, ha nem kerüli el.
	Megjegyzés	hasznos tanácsokat és tippeket jelöl.

2 Felállítási feltételek

A felállítási feltételek döntő jelentőséggel bírnak annak biztosításához, hogy készüléke biztonságosan, hatékonyan és zavarmentesen üzemelhessen.

- Vegye figyelembe az összes biztonsági utasítást.
- Vegye figyelembe a felállítás helyét, valamint a helyiségen belüli elhelyezkedést.

⚠ **FIGYELMEZTETÉS**

A szakszerűtlen felállítás tűzveszélyt okozhat!
Ha egy hálózati kábel vagy csatlakozódugó a készülék hátoldalához ér, akkor a készülék rezgései miatt annyira megsérülhet a hálózati kábel vagy a csatlakozódugó, hogy rövidzárlatra kerül sor.

▶ Ügyeljen arra, hogy a készülék felállításakor a hálózati kábel ne szoruljon be a készülék alá.
▶ A készüléket úgy állítsa fel, hogy ne érjen hozzá semmilyen csatlakozódugó vagy hálózati kábel.
▶ A készülék hátoldalának közelében lévő csatlakozóaljzatokba egyetlen készüléket se csatlakoztasson.
▶ A készülék hátoldalánál **nem** szabad többrészes csatlakozóaljzatot vagy elosztót és más elektronikus eszközt (például halogén transzformátorokat) elhelyezni és működtetni.

⚠ **FIGYELMEZTETÉS**

A nedvesség tűzveszélyt okozhat!
Ha áramot vezető alkatrészek vagy hálózati vezetékek nedvesednek, az rövidzárat okozhat.

▶ A készüléket belsőtéri felhasználásra terveztük. A készüléket ne használja szabadban vagy olyan helyen, ahol nedvesség és fröccsenő víz van.

⚠ **FIGYELMEZTETÉS**

Kilépő hűtőközeg és olaj!
Tűz. A készülékben lévő hűtőközeg környezetbarát, de gyúlékony. A készülékben lévő olaj szintén gyúlékony. Ha kilép a hűtőközeg és az olaj, akkor kellően magas koncentráció mellett begyulladhat, ha külső hőforrással érintkezik.

▶ Ne sértse meg a hűtőkör és a kompresszor csővezetékeit.

2.1 A felállítás helye

- A készüléket csak beszerelt állapotban működtesse.
- Ha a készüléket nagyon nedves környezetben állítja fel, a külsejére víz csapódhat le.
  A felállítás helyén mindig ügyeljen a szellőzésre és a légtelenítésre.
- Minél több hűtőközeg van a készülékben, annál nagyobbnak kell lennie a helyiségnek, amelyben a készüléket felállítja. Ha a helyiség túl kicsi, akkor szivárgás esetén éghető gáz-levegő elegy jöhet létre. A felállítás helyén 8 g hűtőközegre legalább 1 m^3 térnek kell jutnia. Az alkalmazott hűtőközegre vonatkozó adatok a készülék belső terében lévő típustáblán találhatók.
- A felállítás helyén a padlónak vízszintesnek és síknak kell lennie.

2.2 Elhelyezés a helyiségben

- A készüléket ne állítsa fel sem közvetlen napsugárzásnak kitett helyen, sem tűzhely vagy hasonló berendezés közelében.
- A készüléket csak biztosan álló bútorba építse be.
- Robbanásveszélyes területeken való alkalmazás nem megengedett.

3 A készülék méretei

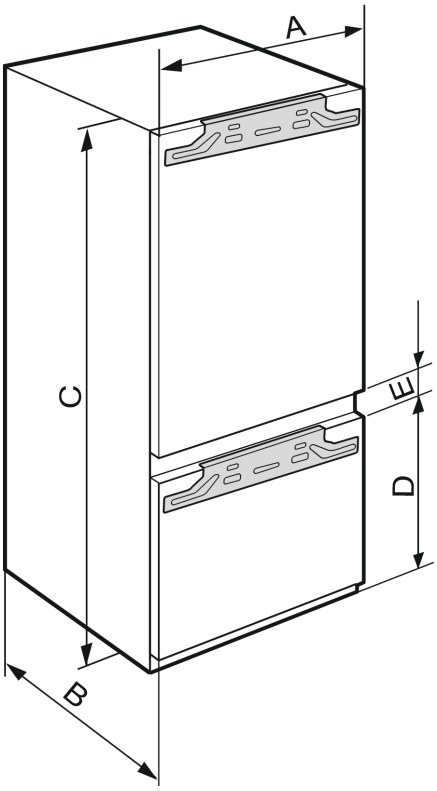

Fig. 1

A készülék méretei

ICB..(i) 51..	
A (mm)	559
B (mm)	546
C (mm)	1770
D (mm)	549
E (mm)	15

Fülke magassága 1780 – 2 fagyasztórekeszes kombinációk

IC(B)(N)..(i) 51.. / ICBNbsci 5173 / IKG 51Ve03 / IKGN 51Vc03 / IKGBN 51VD23i / ICNbsci 5173 / SICN..i 51.. / IKGN 51Ve03 / IKGNc 1783	
A (mm)	559
B (mm)	546
C (mm)	1770
D (mm)	695
E (mm)	15

Fülke magassága 1780 – 3 fagyasztórekeszes kombinációk

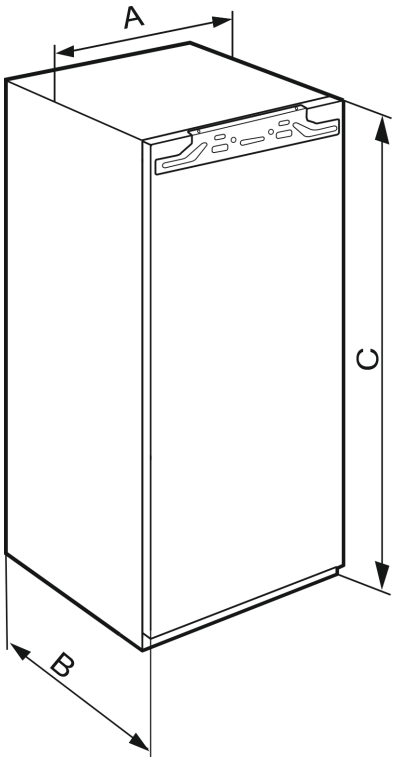

Fig. 2

IFN..(i) 35..	
A (mm)	559
B (mm)	546
C (mm)	712

Fülke magassága 720 – egyajtós készülékek

IFN..(i) 39.. / IR..(i) 39.. / SIBa20i 3905 / SIFN..i 39..	
A (mm)	559
B (mm)	546
C (mm)	872

Fülke magassága 880 – egyajtós készülékek

IR(B)..(i) 40..	
A (mm)	559
B (mm)	546
C (mm)	1022

Fülke magassága 1020 – egyajtós készülékek

IR(B)..(i) 41.. / IRBbsbi 4170 / SIFN..i 41..	
A (mm)	559
B (mm)	546
C (mm)	1213

Fülke magassága 1220 – egyajtós készülékek

IR(B)..(i) 45.. / IRBbsbi 4570 / SIFN..i 45..	
A (mm)	559
B (mm)	546
C (mm)	1395

Fülke magassága 1400 – egyajtós készülékek

IRB..i 48..	
A (mm)	559
B (mm)	546
C (mm)	1572

Fülke magassága 1580 – egyajtós készülékek

IR(B)(P)..(i) 51.. / IRD..i 51.. / IRBbsci 5170 / IRBbsci 5171 / IRBPbsci 5170 / IKB 51Vc50i / IKB 51Vc51i / IK 51Ve00 / IK 51Ve01 / IK 51Vd00 / SIFN..(i) 51.. / SIFNbsdi 51.. / IK(B).. 1780 / IK(B).. 1784 / SIGN 51Vd28	
A (mm)	559
B (mm)	546
C (mm)	1770

Fülke magassága 1780 – egyajtós készülékek

*** típustól és felszereléstől függően, különböző**

4 Beépítési méretek

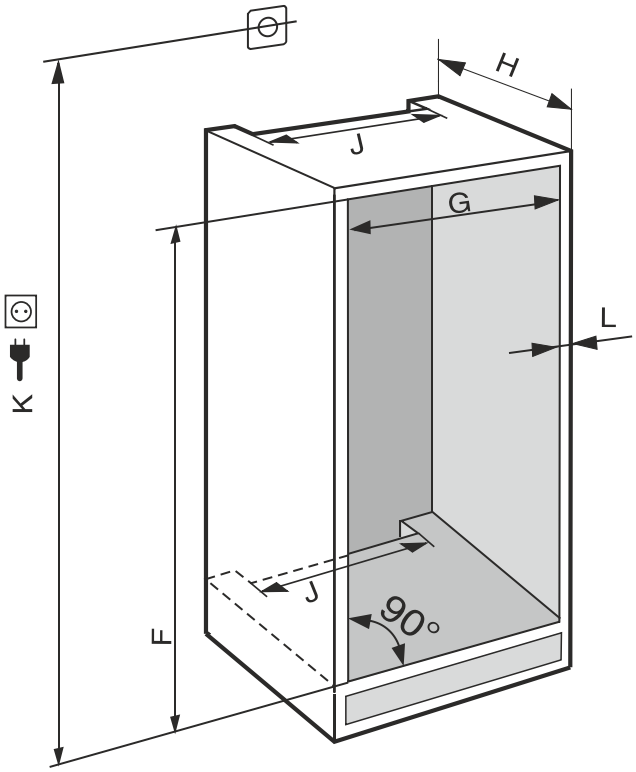

Fig. 3 ***(K):*** *max. 2100 mm*

Állandó vízcsatlakozással rendelkező készülékek esetén vegye figyelembe a következő információkat:

- Vízcsatlakozás (lásd 7 Víz csatlakoztatása*)
- A készülék csatlakoztatása a vízhálózatra (lásd 16 A készülék csatlakoztatása az ivóvíz-hálózatra*)

IFN..(i) 35..	
F (mm)	714 és 730
G (mm)	560 és 570
H (mm)	min. 550, javasolt: 560
J (mm)	min. 500
L (mm)	max. 19

IFN..(i) 39.. / IR..(i) 39.. / SIBa20i 3905 / SIFN..i 39..	
F (mm)	874 és 890
G (mm)	560 és 570
H (mm)	min. 550, javasolt: 560
J (mm)	min. 500
L (mm)	max. 19

IR(B)..(i) 40..	
F (mm)	1024 és 1040
G (mm)	560 és 570
H (mm)	min. 550, javasolt: 560
J (mm)	min. 500
L (mm)	max. 19

IR(B)..(i) 41.. / IRBbsbi 4170 / SIFN..i 41..	
F (mm)	1216 és 1236
G (mm)	560 és 570
H (mm)	min. 550, javasolt: 560
J (mm)	min. 500
L (mm)	max. 19

IR(B)..(i) 45.. / IRBbsbi 4570 / SIFN..i 45..	
F (mm)	1397 és 1413
G (mm)	560 és 570
H (mm)	min. 550, javasolt: 560
J (mm)	min. 500
L (mm)	max. 19

IRB..i 48..	
F (mm)	1574 és 1590
G (mm)	560 és 570
H (mm)	min. 550, javasolt: 560
J (mm)	min. 500
L (mm)	max. 19

IC(B)(N)..(i) 51.. / ICBNbsci 5173 / IKG 51Ve03 / IKGN 51Vc03 / ICNbsci 5173 / IKGN 51Ve03 / IKGBN 51Vd23i / IR(B)(P)..(i) 51.. / IRD..i 51.. / IRBbsci 5170 / IRBbsci 5171 / IRBPbsci 5170 / IKB 51Vc50i / IKB 51Vc51i / IK 51Vd00 / IK 51Ve00 / IK 51Ve01 / IK(B).. 1780 / IK(B).. 1784 / IKGNc 1783 / SICN..i 51.. / SIFN..(i) 51.. / SIFNbsdi 51.. / SIGN 51Vd28	
F (mm)	1772 és 1788
G (mm)	560 és 570
H (mm)	min. 550, javasolt: 560
J (mm)	min. 500
L (mm)	max. 19

A megadott energiafogyasztás 560 mm mélységű konyhabútorra vonatkozik. A készülék teljes mértékben működőképes, ha a konyhabútor mélysége 550 mm, azonban kicsivel magasabb az energiafogyasztása.

▶ Ellenőrizze a szomszédos bútorok falvastagságát: min. 16 mm vastagnak kell lenniük.

▶ A készüléket csak stabil, biztosan álló konyhabútorba építse be. Biztosítsa a bútort felborulás ellen.

▶ Állítsa be a konyhabútort egy vízmérték és egy ács szögmérő segítségével, és szükség esetén alátétekkel egyenlítse ki.

▶ Győződjön meg arról, hogy a padló és a bútor oldalfalai derékszöget zárnak be egymással.

5 Szellőzési igények

FIGYELEM

A szellőzőnyílások elfedése!

Károsodások. A készülék túlmelegedhet, ami csökkenti a készülék egyes alkotóelemeinek várható élettartamát, és működési zavarokhoz vezethet.

▶ Mindig ügyeljen a jó szellőzésre és elszívásra.

▶ Mindig tartsa szabadon a készülékházon és a konyhabútoron lévő szellőzőnyílásokat (ha a készülék be van építve).

▶ Mindig tartsa szabadon a ventilátor szellőzőrését.

Mindenképpen tartsa be a szellőztető nyílások méretét:

- A szellőzőrés a szekrény hátoldalán legalább 38 mm méretű kell legyen.
- A szekrény lábazatában és a beépített szekrény felső részén kialakított szellőző- és elszívónyílások keresztmetszetének szükséges mérete 200 cm^2.
- Alapelv, hogy: Minél nagyobb a szellőzőjárat keresztmetszete, annál energiatakarékosabban működik a készülék.

A készülék működtetéséhez megfelelő mértékű szellőzés és elszívás szükséges. A gyárilag tervezett szellőzőrácsok megfelelő szellőző keresztmetszetet biztosítanak a készüléknek, melynek mérete 200 cm^2. Ha a szellőzőrácsot takarópanelre cseréli, akkor annak a gyártó szellőzőrácsával megegyező méretű vagy annál nagyobb szellőzőnyílással kell rendelkeznie.

6 A bútorfrontok súlyai

FIGYELEM
A túl nehéz ajtó miatt sérülésveszély áll fenn!
Ha a szekrényajtó túl nehéz, akkor nem zárhatók ki a zsanérok sérülései és az ebből eredő működési problémák.
▶ A bútorajtó felszerelése előtt győződjön meg arról, hogy annak súlya nem lépi túl a megengedett értéket.

Fülke magassága (mm)*	**A szekrényajtó maximális súlya (kg)***
720	16
880	16
1020	13
1220	19
1400	21
1580	22
1780	26

Egyajtós hűtő- és fagyasztókészülékek

Fülke magassága (mm)*	**A szekrényajtó maximális súlya (kg)***	
	Hűtőrész ajtaja *	Fagyasztórész ajtaja*
1780	18	12

Kombinációk

7 Víz csatlakoztatása*

Ha a készülék rendelkezik rögzített vízcsatlakozással, akkor a készülékhez megfelelő tömlő van mellékelve.

Megjegyzés
Eltérő hosszúságú tömlő tartozékként szerezhet be.

A víz csatlakoztatására szolgáló méretek áttekintése:	(lásd 7.1 A víz csatlakoztatására szolgáló méretek)
A víznyomással szembeni követelmények:	(lásd 7.2 Víznyomás)
Víz csatlakoztatásának létrehozása:	(lásd 16 A készülék csatlakoztatása az ivóvíz-hálózatra*)

7.1 A víz csatlakoztatására szolgáló méretek

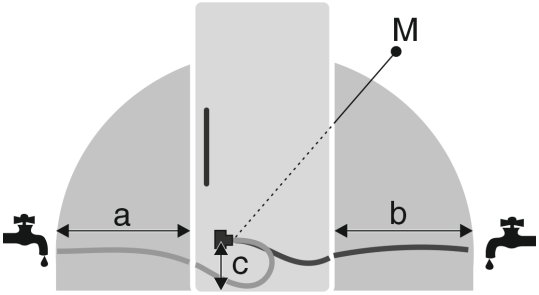

Fig. 4
(a) Maximálisan elérhető tömlőhossz*
(b) Maximálisan elérhető tömlőhossz*
(c) Mágnesszelep távolsága a padlótól*
(M) Mágnesszelep*

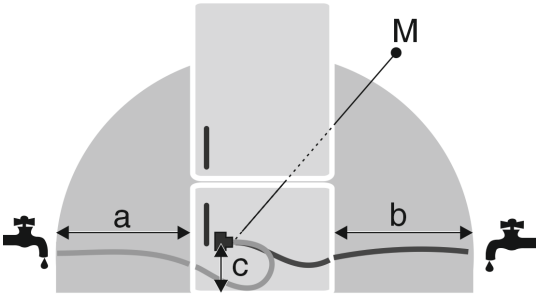

Fig. 5
(a) Maximálisan elérhető tömlőhossz*
(b) Maximálisan elérhető tömlőhossz*
(c) Mágnesszelep távolsága a padlótól*
(M) Mágnesszelep*

a	b	c
~ 1200 mm	~ 1200 mm	~ 55 mm

7.2 Víznyomás

A készülék csatlakozó vízvezetéke és bemeneti mágnesszelepe legfeljebb 1 MPa (10 bar) víznyomáshoz alkalmas.

A kifogástalan működés érdekében (átfolyási mennyiség, jégkocka mérete, zajszint) tartsa be az alábbi víznyomást:

Víznyomás:	
bar	MPa
1,5 – 6,2	0,15 – 0,62

Víznyomás vízszűrő használata esetén:*	
bar*	MPa*
2,8 – 6,2	0,28 – 0,62

Ha a nyomás nagyobb, mint 6,2 bar:
▶ Kapcsoljon nyomáscsökkentőt a rendszerbe.
▶ Hozza létre a víz csatlakoztatását. (lásd 16 A készülék csatlakoztatása az ivóvíz-hálózatra*)

8 A készülék szállítása

8.1 A készülék szállítása az első üzembe helyezéshez

Győződjön meg arról, hogy a következő előfeltételek teljesülnek:

- ❑ A készülék be van csomagolva.
- ❑ A készülék egyenesen áll.

▶ A készüléket két személy segítségével szállítsa.
▶ Csomagolja ki a készüléket. (lásd 9 A készülék kicsomagolása)

8.2 A készülék szállítása az első üzembe helyezés után

Ha a készüléket az első üzembe helyezést követően ismét szállítani szeretné, vagy el szeretné tolni, vegye figyelembe az alábbi utasításokat.

Győződjön meg arról, hogy a következő előfeltételek teljesülnek:

- ❑ A készülék üres.
- ❑ A készülék egyenesen áll.
- ❑ Az ajtó biztosítva van véletlen kinyílás ellen.
- ❑ A kihúzható kocsi biztosítva van akaratlan nyitás ellen.

▶ A készüléket két személy segítségével szállítsa.

9 A készülék kicsomagolása

Ha a berendezés sérült, forduljon a szállítóhoz, még mielőtt csatlakoztatná a berendezést.

▶ Ellenőrizze, hogy a készülék vagy csomagolása nem sérült-e meg szállítás közben. Jelentse haladéktalanul a szállítmányozónak, ha bármilyen károsodást tapasztal.
▶ Távolítson el minden olyan anyagot a készülék hátuljáról, illetve oldalsó falairól, amelyek az előírás szerinti felállítást, illetve szellőzést és elszívást akadályozhatják.
▶ Távolítsa el az összes védőfóliát a készülékről. Ne használjon hegyes vagy éles tárgyakat!

10 A berendezés felállítása

VIGYÁZAT
A súlyos készülék sérülésveszélyt jelent!
▶ A készüléket két személy szállítsa a felállítás helyére.

FIGYELMEZTETÉS
Az instabil készülék sérülésveszélyt jelent, és anyagi kárt okozhat!
A készülék felborulhat.
▶ Rögzítse a készüléket az útmutatóban foglaltak szerint.

FIGYELMEZTETÉS
Égés- és rongálódásveszély!
▶ Ne helyezzen hőleadó készülékeket, pl. mikrosütőt, kenyérpirítót stb. a készülékre!

A berendezést lehetőleg szakemberrel építtesse be a konyhabútorba.

A berendezést egy másik személy segítségével állítsa fel.

10.1 A felállítás után

▶ Vegye le a szállításhoz használt összes biztonsági elemet.

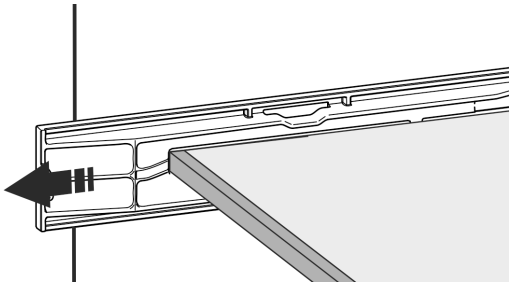

*Fig. 6 **

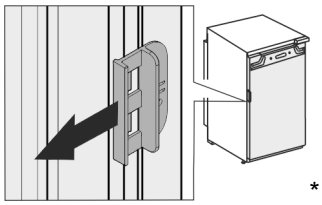

*

▶ Húzza le a szállítási biztosítást a készülék ajtajáról.

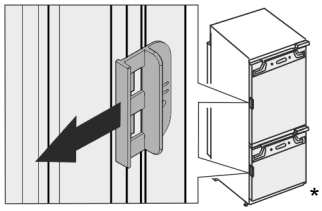

*

▶ Tisztítsa meg a készüléket (lásd a használati útmutatót: készülék tisztítása).

11 Több készülék felállítása

A készülékeket különféle módon lehet elhelyezni. Ha több készüléket kíván elhelyezni egymás mellett vagy egymás fölött, akkor győződjön meg arról, hogy a következő előfeltételek teljesülnek:

- ❑ Kizárólag akkor állítson fel készülékeket egymás mellett vagy egymás fölött, ha azokat erre terveztek.
- ❑ Vegye figyelembe a megjegyzéseket és az alábbi táblázatot.

FIGYELEM
A lecsapódó víz károkat okozhat!
▶ A készüléket ne állítsa közvetlenül egy másik hűtő-/fagyasztókészülék mellé.

FIGYELEM
A lecsapódó víz károkat okozhat!
▶ Ne helyezze el a készüléket közvetlenül egy másik hűtő-/fagyasztókészülék fölé.

Típus	Elhelyezés módja
összes típus	egyedileg
Azok a típusok, amelyek jelölése **S...** betűvel kezdődik.	(Side-by-Side - SBS)
A legfeljebb 880 mm beépítési magasságú és fűtött fedéllel rendelkező készülékek „egymás fölé” állíthatók. Felső készülék: maximum 140 mm beépítési magasságig	Egymás fölött

Típusok és elhelyezési módok

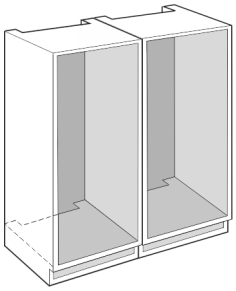

Fig. 7

Minden készüléket külön bútormélyedésben helyezzen el.

12 Csomagolóanyag kezelése hulladékként

FIGYELMEZTETÉS

A csomagolóanyag és a fóliák fulladásveszélyt jelentenek!

▶ Ne hagyja, hogy gyerekek játszanak a csomagolóanyaggal.

A csomagolás újrahasznosított anyagokból készült:

- Hullámlemez/kartonpapír
- Habosított polisztirolból készült alkatrészek
- Polietilén fóliák és tasakok
- Polipropilénből készült átkötőszalagok
- Szögelt fakeret polietilén lappal*

▶ A csomagolóanyagot vigye egy hivatalos gyűjtőhelyre.

13 Az alkalmazott ikonok magyarázata

	Ennél a műveletnél sérülésveszély áll fenn! Vegye figyelembe a biztonsági utasításokat!
	Az útmutató több típusra is érvényes. Ezt a lépést csak akkor hajtsa végre, ha az Ön készülékére vonatkozik.
	Szerelés során vegye figyelembe az útmutató szöveges részében foglalt részletes leírásokat.
	A szakasz vagy egyajtós, vagy kétajtós készülékre érvényes.
	Válasszon a lehetőségek közül: jobbos nyitási irányú készülék vagy balos nyitási irányú készülék.
	Ez a szerelési lépés az IceMaker és / vagy InfinitySpring funkciók esetén szükséges.
	Csak lazítsa meg a csavarokat, vagy gyengén húzza meg őket.
	Húzza meg szorosan a csavarokat.
	Ellenőrizze, hogy a munka következő lépése szükséges-e az Ön modelljéhez.
	Ellenőrizze a felhasznált alkotóelemek megfelelő felszerelését / elhelyezkedését.
	Mérje le a megadott méretet, és helyesbítse, ha szükséges.
	A szereléshez szükséges szerszám: Colstok
TORX® 20	A szereléshez szükséges szerszám: akkumulátoros csavarbehajtó bitfejjel A csavarok jobb elérhetősége érdekében hosszabb bit használata javasolt.
	A szereléshez szükséges szerszám: vízmérték
SW7 SW10	A szereléshez szükséges szerszám: 7 mm-es és 10 mm-es kulcsnyílású villáskulcs
	Ehhez a munkalépéshez két személyre van szükség.
	Ezt a munkalépést a készüléken megjelölt helyen kell végrehajtani.
	A szereléshez szükséges segédeszköz: madzag
	A szereléshez szükséges segédeszköz: derékszög

* típustól és felszereléstől függően, különböző

	A szereléshez szükséges segédeszköz: csavarhúzó
	A szereléshez szükséges segédeszköz: olló
	A szereléshez szükséges segédeszköz: filctoll, letörölhető
	Tartozékcsomag: vegye ki az alkotóelemeket
	A feleslegessé vált alkotóelemeket ártalmatlanítsa szakszerűen.

14 ****- fagyasztórekesz ajtaja*

A **** - fagyasztórekesz ajtaja egy egyszerű fogással áthelyezhető, ha szeretné felcserélni az ajtó nyitási irányát. Ha a hűtőszekrény ajtaja 115°-nál nagyobb szögben nyitható (1), akkor a fagyasztórekesz a nyitási irány felcserélése nélkül is kinyitható. Ha a készülék ajtajának nyitási szöge ennél kisebb (2), akkor fel kell cserélni az ajtó nyitási irányát.

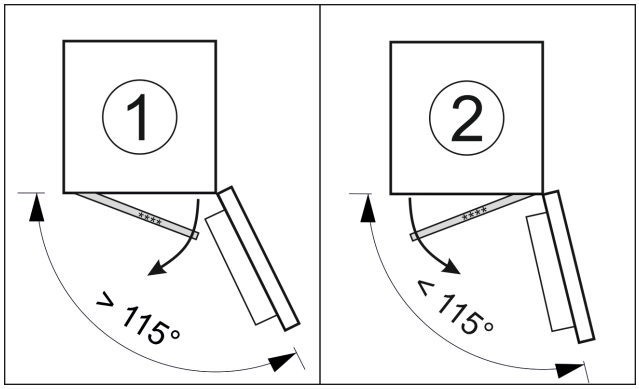

Fig. 8

14.1 Az ajtó nyitási irányának felcserélése

Az ajtó nyitási irányának felcserélésére szolgáló tolózár a **** - fagyasztórekesz ajtajának hátoldalán, alul található.

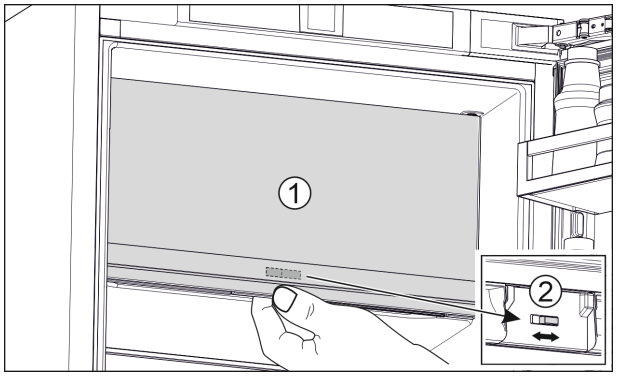

Fig. 9

▶ Zárja be a **** - fagyasztórekesz ajtaját (1).
▶ Fogja meg alulról a **** - fagyasztórekesz ajtaját.
▶ Tolja el jobbra vagy balra a tolózárat (2).

15 Ajtó nyitási irányának cseréje

Szerszám

Fig. 10

FIGYELEM
Feszültség alatt álló alkatrészek!
Elektromos alkatrészek károsodása.
▶ Mielőtt végrehajtaná az ajtó nyitási irányának módosítását, húzza ki a hálózati csatlakozót.

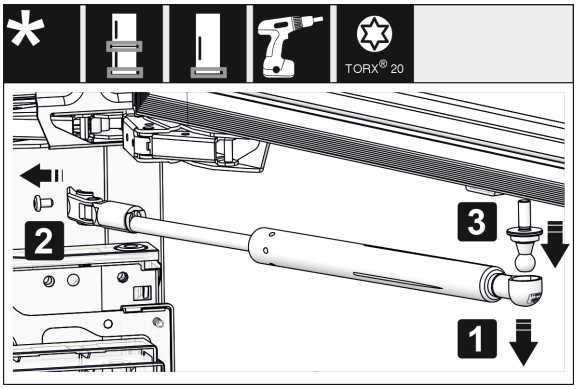

*Fig. 11 **

▶ Vegye le a záráscsillapítót: Húzza le a záráscsillapítót az (1) golyóscsapról, és csavarozza le a (2) tartót. Csavarhúzó segítségével csavarozza le a (3) golyóscsapot.*

Megjegyzés
Ha a záráscsillapító nem sokkal a padló fölött helyezkedik el, akkor a golyós rögzítőcsapot csak akkor tudja leszerelni, ha le van szerelve az ajtó.*

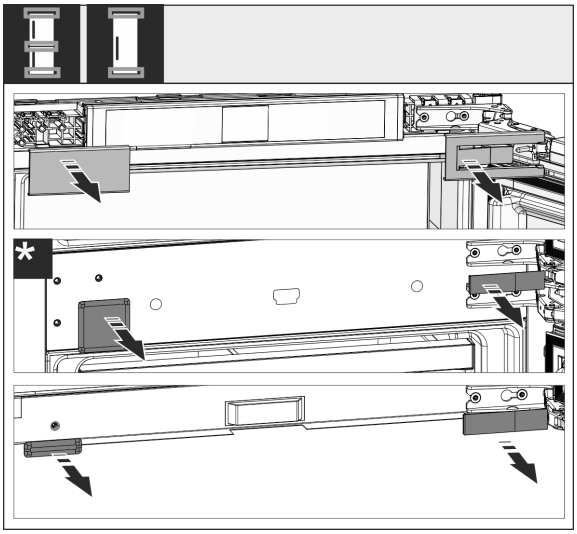

Fig. 12

▶ Vegye le a burkolatokat.

Megjegyzés
A fedelek levétele során ügyeljen arra, hogy ne karcolja össze a felületet.

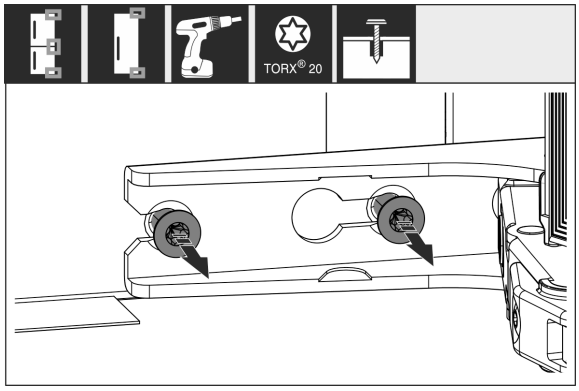

Fig. 13

▶ Oldja ki az **összes** zsanér csavarjait, de ne csavarja ki őket.

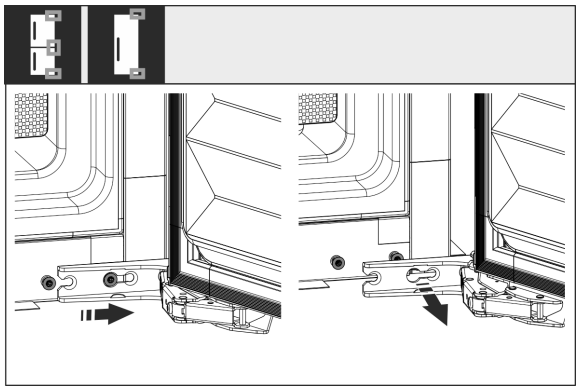

Fig. 14

▶ Vegye le az ajtót: Csúsztassa előre, majd kifelé az ajtót, akassza ki, és tegye félre.

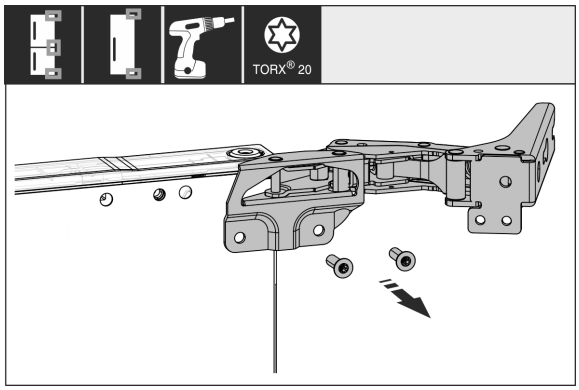

Fig. 15

▶ Csavarozza le az összes csavart, és tegye őket félre a csavarokkal együtt.

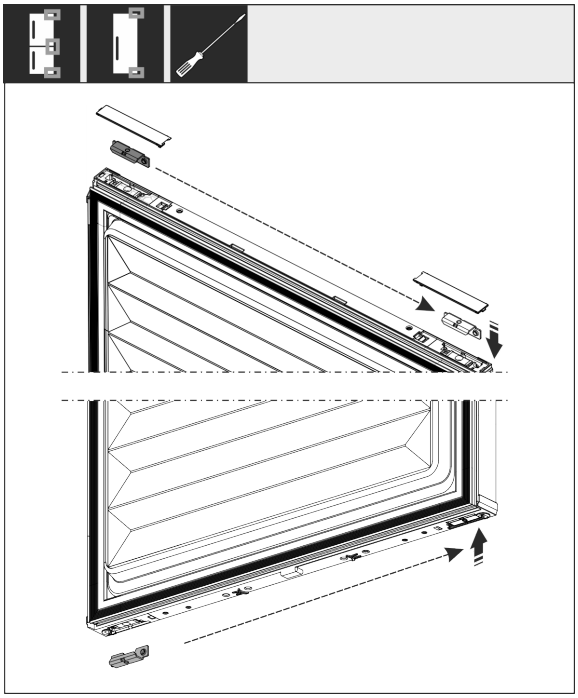

Fig. 16

▶ Válassza le az ajtóról a felső és az alsó idomot, és helyezze át őket. Az idomot a zsanérok felcsavarozásához át kell helyezni.

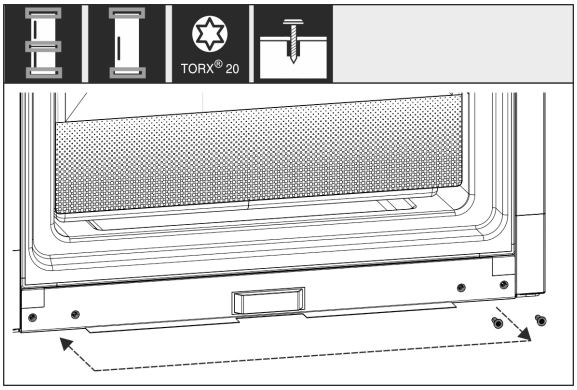

Fig. 17

▶ Helyezze át a zsanér rögzítésének csavarjait. Az áthelyezést követően ne húzza meg őket, mert a zsanérokat még később kell majd beakasztani.

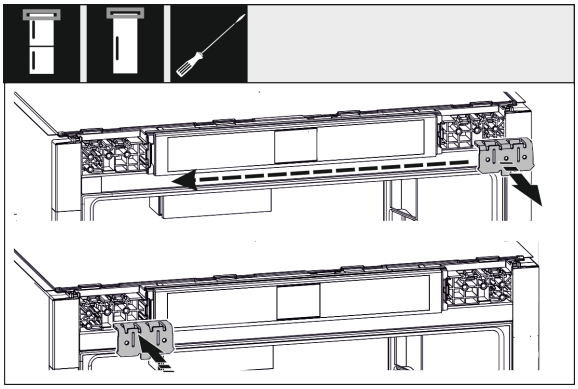

Fig. 18

▶ Helyezze át az ellenkező oldalra a zsanért rögzítő idomot.

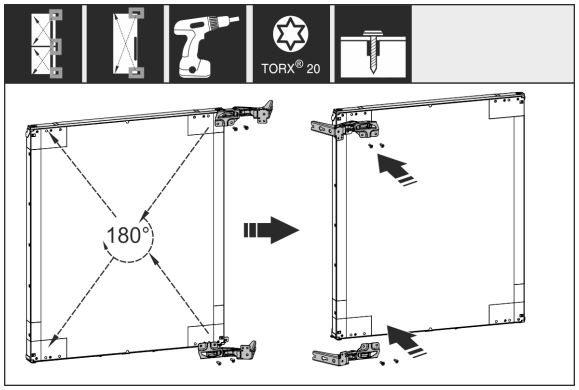

Fig. 19

▶ Helyezze át az összes zsanért 180°-ban átfordítva az ellenkező oldalra, és csavarozza őket szilárdan a helyükre.

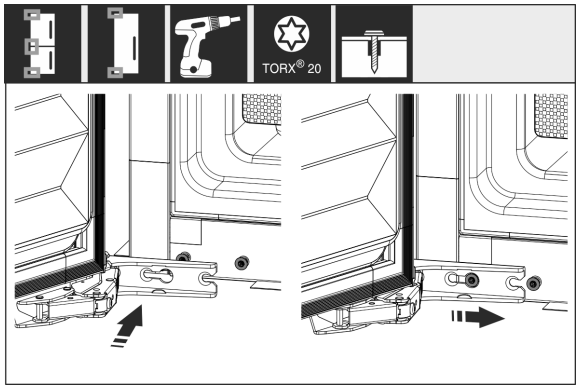

Fig. 20

▶ Szerelje vissza az ajtót: Az ajtót függessze a zsanérokra, és húzza meg a csavarokat.

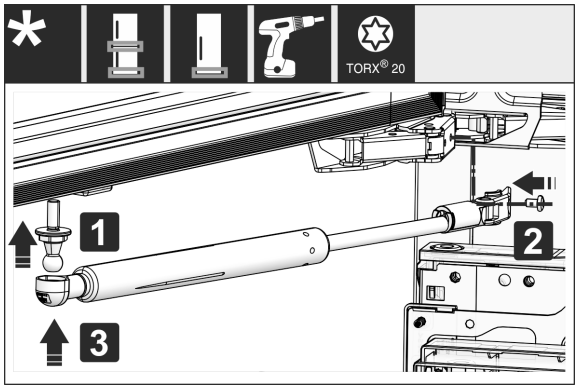

*Fig. 21 **

▶ Záráscsillapító visszaszerelése: Csavarja be a (1) golyóscsapot, csavarozza a helyére a (2) tartót, és akassza a záráscsillapítót a golyóscsapra.*

▶ Ellenőrizze az összes csavart, és szükség esetén húzza meg őket.

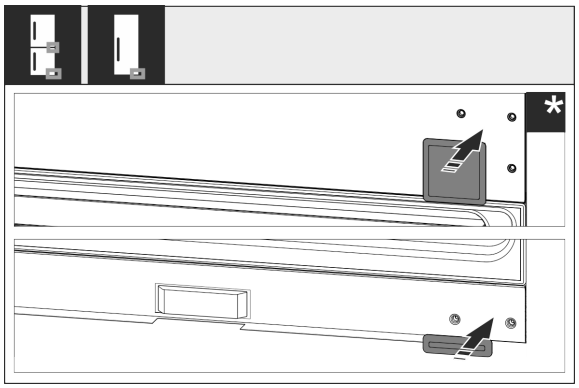

Fig. 22

▶ Szerelje vissza az alsó és a középső borítást. A többi burkolatot csak azután szerelje fel, hogy a készüléket beépítette a szekrénybe.

16 A készülék csatlakoztatása az ivóvíz-hálózatra*

Győződjön meg arról, hogy a következő előfeltételek teljesülnek:

- ❑ Ismeri a vízbetáplálás csatlakozási méreteit, és be is tartja őket. (lásd 7.1 A víz csatlakoztatására szolgáló méretek)
- ❑ Betartja a megadott víznyomást. (lásd 7.1 A víz csatlakoztatására szolgáló méretek)
- ❑ A készülék vízellátása olyan hidegvizes vezetéken keresztül történik, amely kibírja az üzemi nyomást, és az ivóvíz-hálózatra csatlakozik.
- ❑ A víz betáplálásához használt készülékek és szerkezetek megfelelnek az adott országban érvényes előírásoknak.
- ❑ A készülék hátoldala hozzáférhető, hogy a készüléket csatlakoztatni tudja az ivóvíz-hálózathoz.
- ❑ A mellékelt tömlőt használja. A régi tömlőket ártalmatlanította.
- ❑ A tömlő csatlakozóidomában tömítéssel rendelkező szűrőszita található.
- ❑ A tömlővezeték és a háztartási víz csatlakozója közé zárócsapot telepített, mellyel szükség esetén meg lehet szakítani a vízbetáplálást.
- ❑ A vízcsap a készülék hátoldalán kívül helyezkedik el, és könnyen hozzáférhető. Ezáltal a készüléket a lehető legjobban be lehet tolni a szekrény fülkéjébe, és szükség esetén gyorsan el lehet zárni a vízcsapot.

FIGYELMEZTETÉS

Áramütés veszélye a víz miatt!

▶ A vízvezetékhez való csatlakoztatás előtt: Húzza ki a készüléket az aljzatból.

▶ A tápellátó vízvezetékekhez való csatlakoztatás előtt: Zárja el a vízellátást.

▶ Győződjön meg arról, hogy a készüléket csak képzett szakember csatlakoztatja az ivóvíz-hálózathoz.

FIGYELMEZTETÉS

A szennyezett víz miatt mérgezés veszélye áll fenn!

▶ Csak ivóvíz-ellátásra csatlakoztassa.

16.1 Tömlő csatlakoztatása

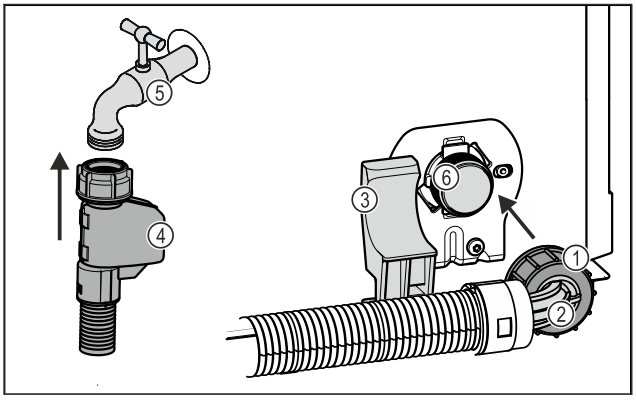

Fig. 23

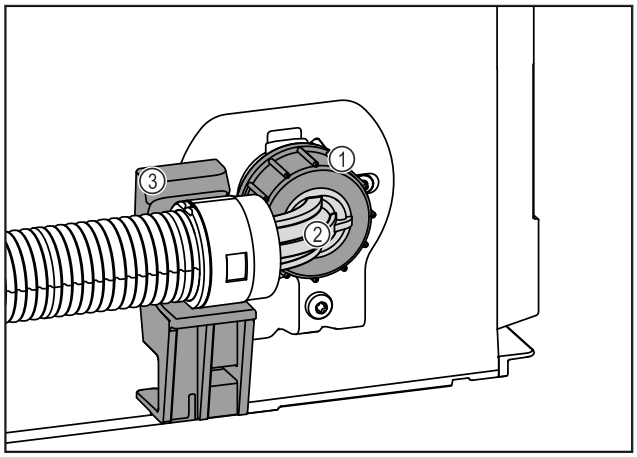

Fig. 23

(1) Anya
(2) Hajlított tömlővég
(3) Tartó
(4) Egyenes tömlővég
(5) Vízcsap
(6) Mágnesszelep: A mágnesszelep a készülék hátoldalának alján található. R3/4 csatlakozómenettel rendelkezik.

FIGYELEM
A szakszerűtlen szerelés miatt fennáll a károsodás veszélye!
▶ A szerelés során ne tegyen kárt a tömlőben, és ne törje meg.
▶ A szekrény fülkéjébe való beépítés során ne tegyen kárt a tömlőben, és ne törje meg.

Tömlő csatlakoztatása a készülékhez:
▶ Helyezze a hajlított tömlővéget *Fig. 23 (2)* vízszintesen a tartóra *Fig. 23 (3)*, és tartsa meg.
▶ Csavarja rá kézzel az anyát *Fig. 23 (1)* a menetre, amíg biztonságosan és szorosan nem illeszkedik.
▷ A tömlő csatlakoztatva van a készülékre.

Tömlő csatlakoztatása a vízcsapra:
▶ Csatlakoztassa az egyenes tömlővéget *Fig. 23 (4)* a vízcsapra *Fig. 23 (5)*.
▷ A tömlő csatlakoztatva van a vízcsapra.

16.2 A vízrendszer ellenőrzése

Mielőtt a készüléket teljesen beépíti a szekrény fülkéjébe, a Liebherr cég azt javasolja, hogy ellenőrizze a vízrendszer tömítettségét.
▶ Helyezze be az InfinitySpring víztartályt. (lásd 19 Víztartály*) *
▶ Helyezze be az InfinitySpring vízszűrőt. (lásd 20 Vízszűrő*) *
▶ Lassan nyissa ki a vízcsapot.
▶ Ellenőrizze, hogy tömítettek-e a tömlők, a csatlakozók és a víz betáplálása.
▷ Ellenőrizte a vízrendszer tömítettségét.
▷ A vízrendszer jól tömített: A készüléket teljesen beépítheti a szekrény fülkéjébe.

Megjegyzés
InfinitySpring: Az első használat előtt üzembe kell helyeznie az InfinitySpring egységet. Ehhez légteleníteni kell a vízrendszert, és meg kell tisztítani. (lásd a Quick Start Guide útmutatót vagy a használati utasítást)*

IceMaker: Az első használat előtt meg kell tisztítania az IceMaker egységet. (lásd a Quick Start Guide útmutatót vagy a használati utasítást)*

17 A készülék beszerelése a beépítési helyre

Szerszámok

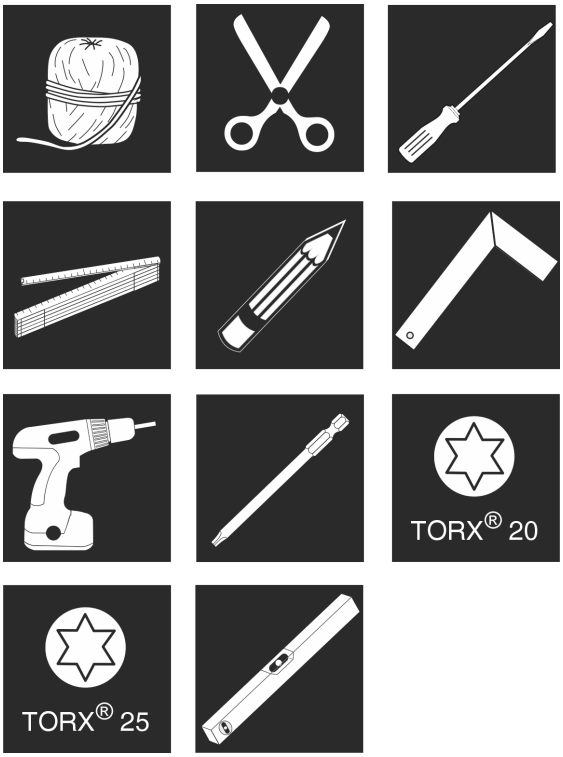

Fig. 24

Mellékelt szerelőeszközök

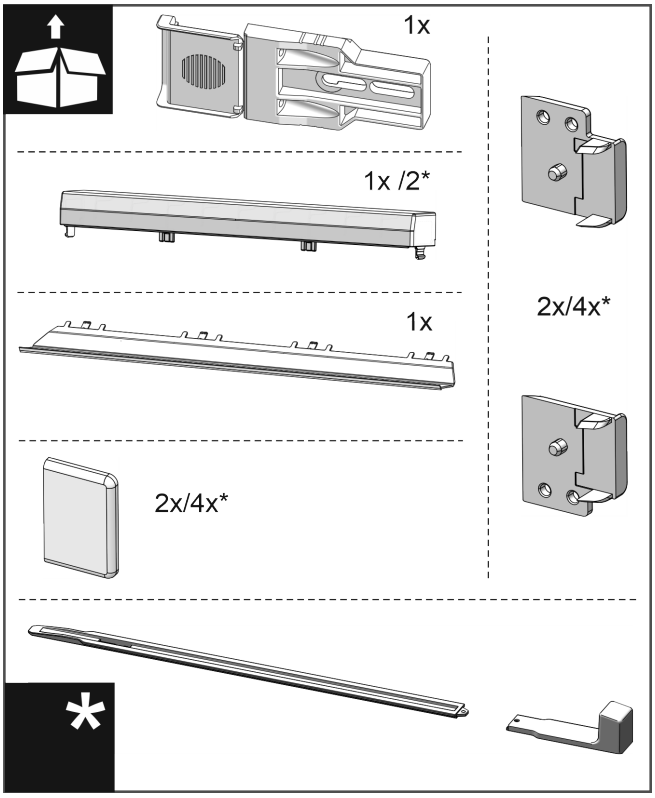

Fig. 25

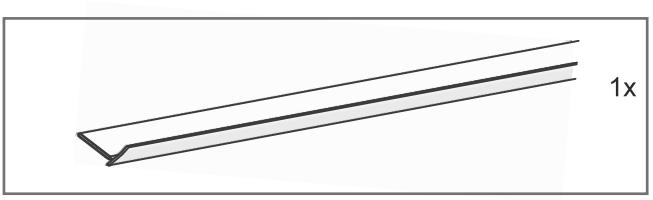

Fig. 26

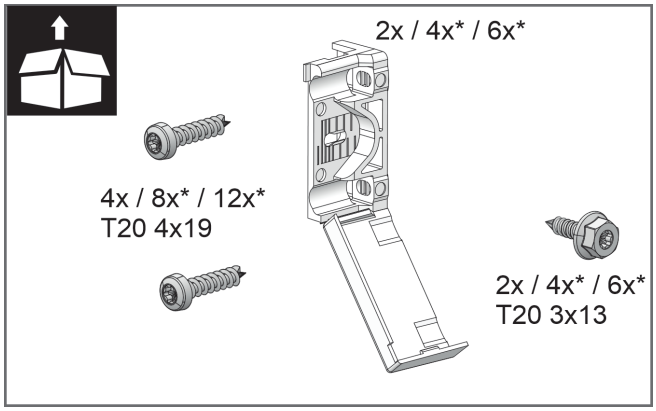

Fig. 27

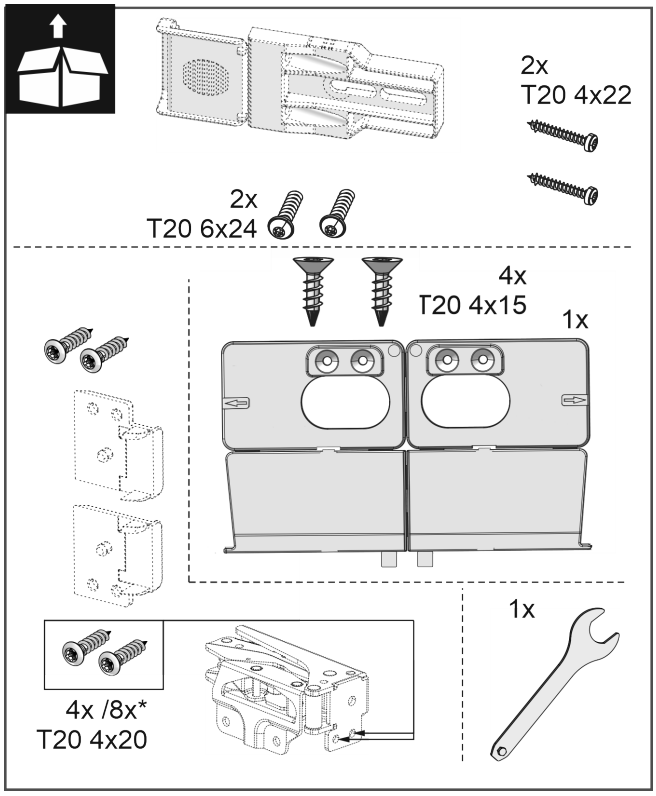

Fig. 28

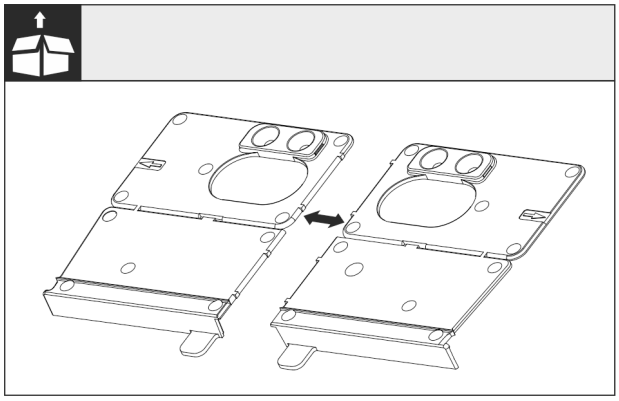

Fig. 29

▶ Válassza le a padló rögzítőelemét a perforációnál.

FIGYELEM

A készülék helyes beépítési mélysége.

▶ A rögzítőelem használata biztosítja a készülék megfelelő beépítési mélységét.

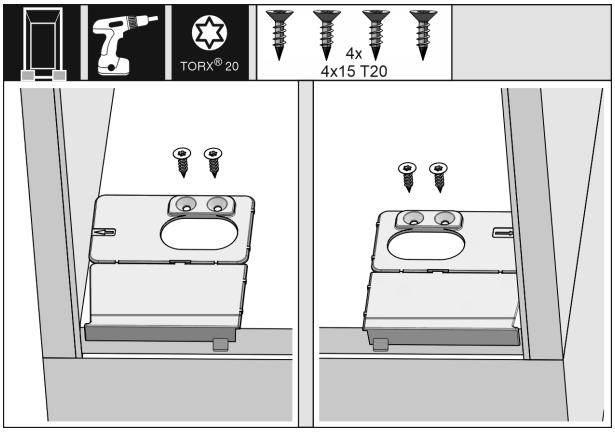

Fig. 30

▶ Csavarozza fel a padló rögzítőelemét jobb és bal oldalon az oldalfalhoz a bútormélyedés padlójára.

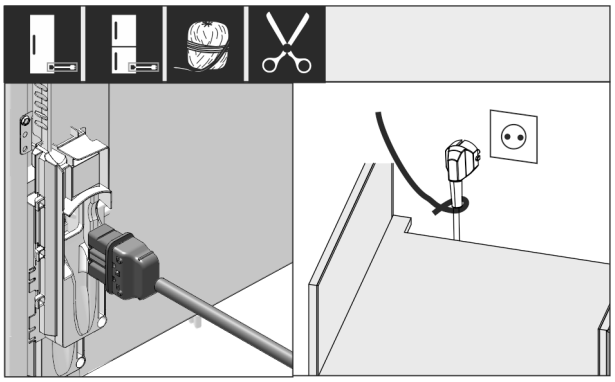

Fig. 31

▶ Vegye ki a hálózati csatlakozóvezetéket a mellékelt csomagból.

▶ Dugja be a hálózati csatlakozóvezeték csatlakozóaljzatát a készülék hátoldalán található csatlakozódugóba. Ügyeljen arra, hogy a készülék csatlakozóaljzata szilárdan legyen rögzítve.

▶ Vezesse a hálózati csatlakozódugót egy zsinór segítségével egy szabadon hozzáférhető csatlakozóaljzathoz.

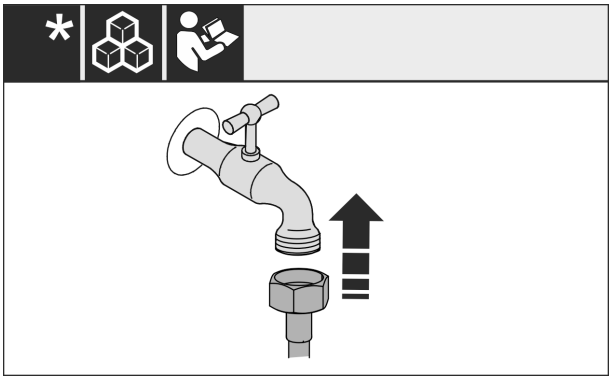

*Fig. 32 **

▶ Ha szükséges, most szerelje be a vízcsatlakozást a kezelési útmutató utasítása szerint.*

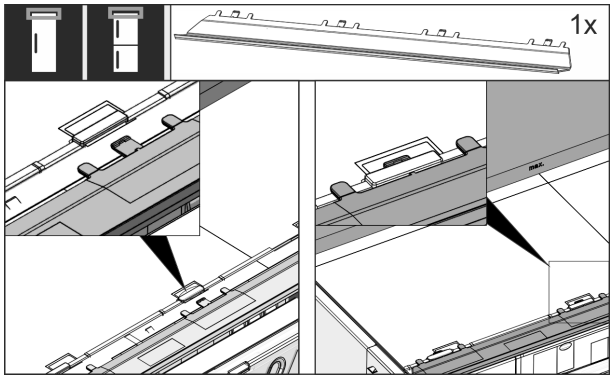

Fig. 33

▶ Dugja be a kiegyenlítő lemezt a készülék felső oldalán. A lemez mindkét oldalra mozgatható.

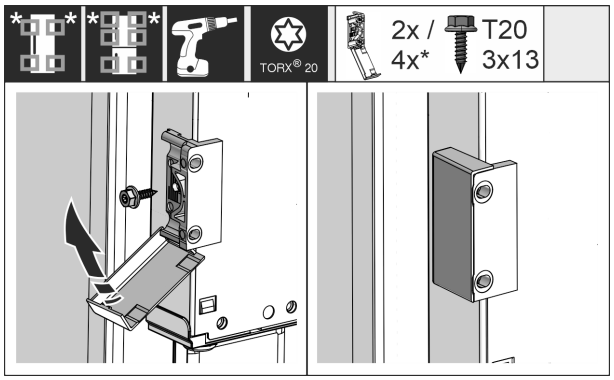

Fig. 34

▶ Szerelje fel a rögzítő idomokat. Helyezze fel a rögzítő idomokat a szekrény fogantyúinak magasságába. Ha az ajtó nagyobb méretű, használjon összesen négy darab rögzítő idomot.

▶ A felszerelés után hajtsa vissza a fedeleket az idomra.

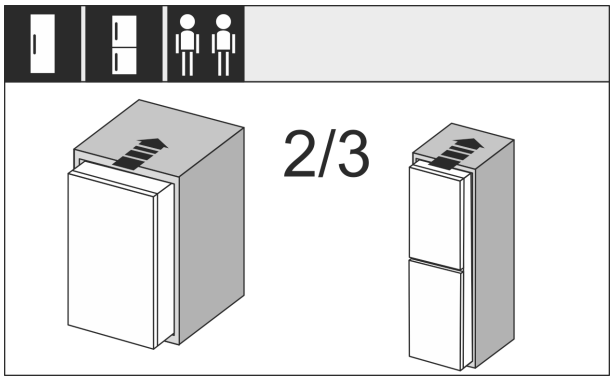

Fig. 35

▶ Tolja be a készülék 2/3 részét a bútormélyedésbe.

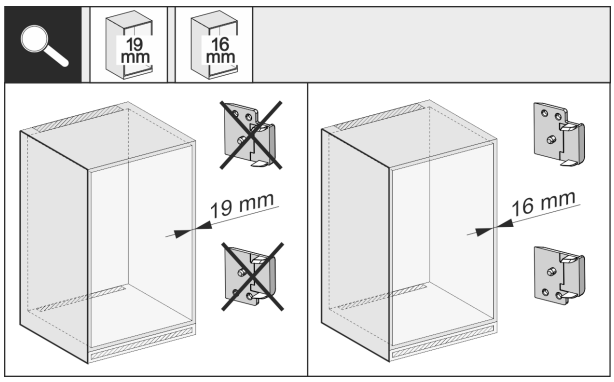

Fig. 36

▶ Ellenőrizze, hogy a szekrény oldalfalának vastagságát, hogy 16 mm vagy 19 mm vastag-e.

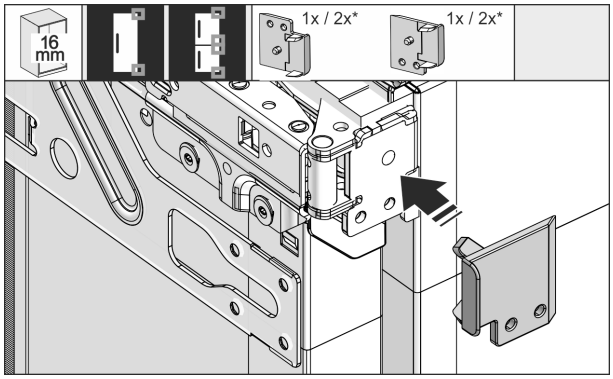

Fig. 37

▶ Ha a szekrény fala 16 mm vastag: Dugja rá az összes zsanérra a távtartót.

▶ Ha a szekrény fala 19 mm vastag: Nincs szükség távtartóra.

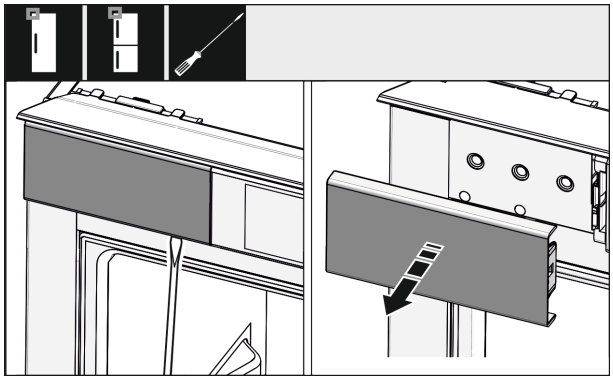

Fig. 38

▶ Lazítsa meg csavarhúzóval a bal felső borítást, és vegye le.

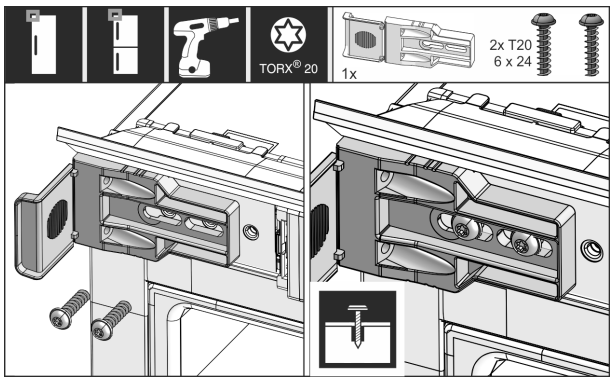

Fig. 39

▶ Csavarozza fel lazán a rögzítőelemet. Az elemnek még enyhén mozgathatónak kell lennie.

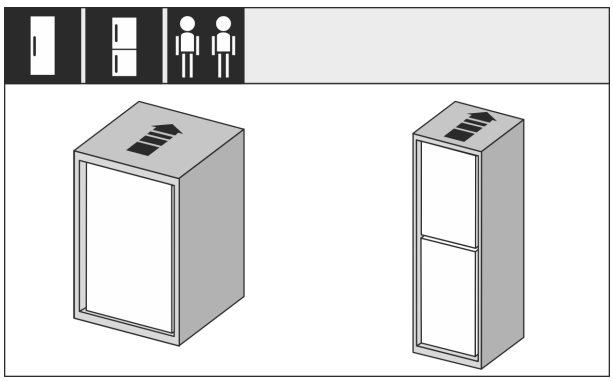

Fig. 40

*** típustól és felszereléstől függően, különböző**

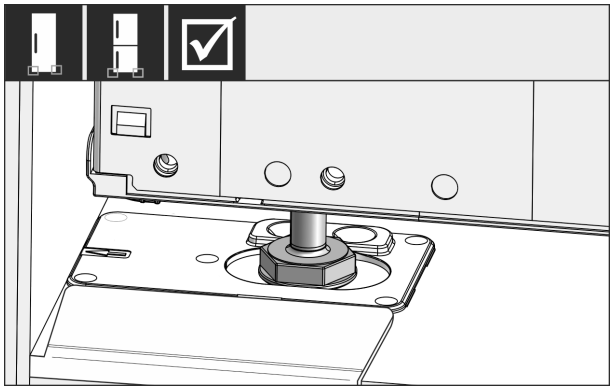

Fig. 41

FIGYELMEZTETÉS

A rövidzárlat tűzveszélyt okozhat!

- ▶ Amikor betolja a készüléket a fülkébe: Ne törje meg, ne csípje be és ne sértse meg a hálózati csatlakozóvezetéket.
- ▶ Ne működtesse a készüléket hibás hálózati csatlakozóvezetékkel.

- ▶ Tolja be teljesen a készüléket a szekrény fülkéjébe. Az állítható lábaknak mindkét oldalon az ütközőelemek mélyedéseiben kell lenniük.

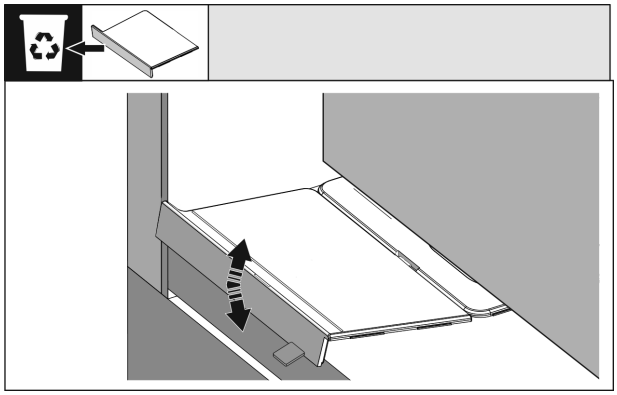

Fig. 42

- ▶ Távolítsa el a padló rögzítőelemének ütközőjét. Válassza le mozgatással az ütközőt, és ha szükséges, tépje le fogó segítségével.

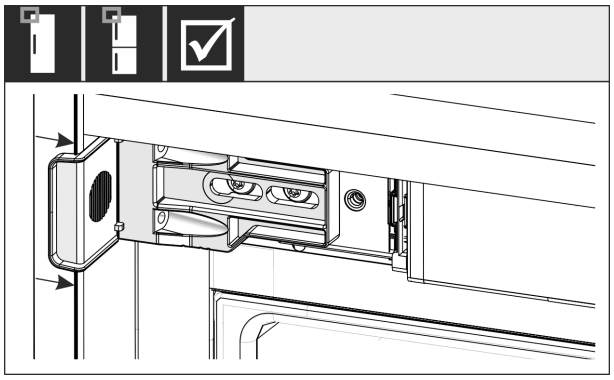

Fig. 43

- ▶ Ellenőrizze, hogy a készülék síkban helyezkedik-e el a szekrényben. A rögzítőelemnek fel kell feküdnie a szekrény fülkéjének oldalfalán.

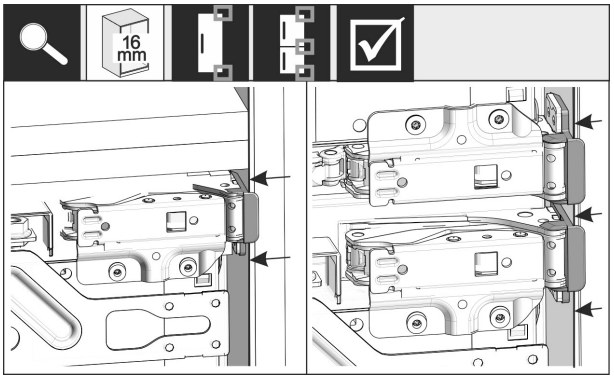

Fig. 44

Megjegyzés

Ha a szekrény oldalfala 16 mm vastag, akkor zsanér felőli oldalon a távtartó elemek felfekszenek a szekrény fülkéjére.

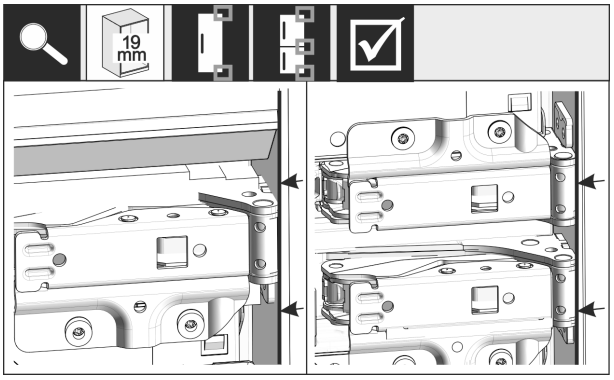

Fig. 45

- ▶ Ha a szekrény oldalfala 19 mm vastag: Igazítsa be a zsanérok első élét a szekrény oldalfalával egy vonalba.

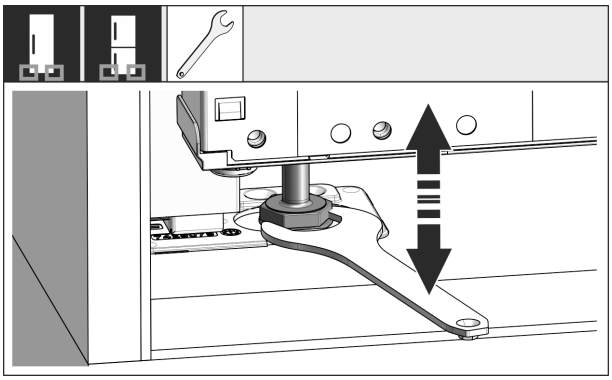

Fig. 46

- ▶ Szükség esetén állítsa be a készülék dőlését az állítható lábak segítségével.

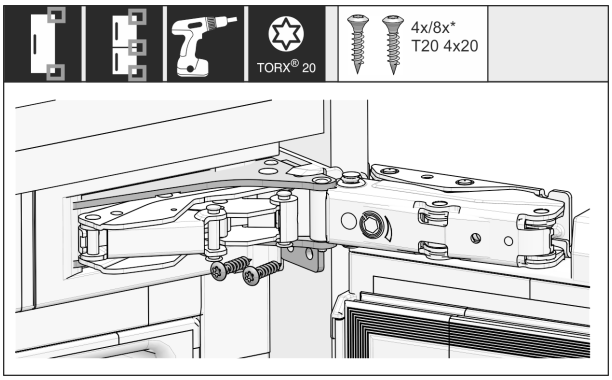

Fig. 47

- ▶ Csavarozza a helyére a készüléket a zsanér felőli oldalon.

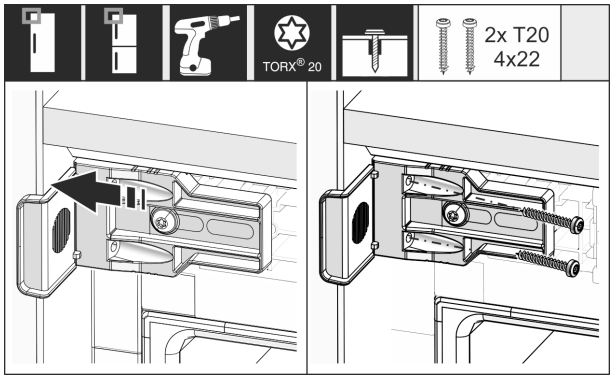

Fig. 48

▶ Tolja el úgy az idomot, hogy egy szintbe kerüljön a szekrény fülkéjének oldalfalával.

▶ Húzza meg szorosan az összes csavart.

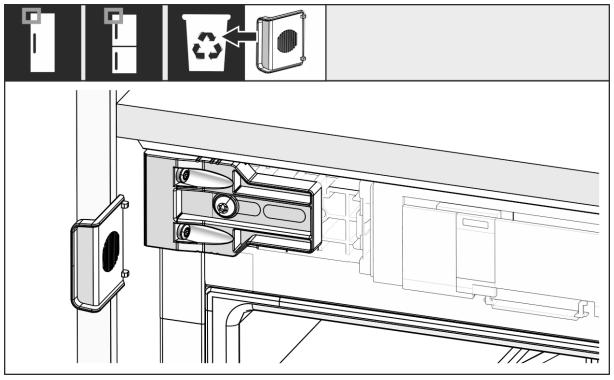

Fig. 49

▶ A fogantyú felőli oldalon felül törje le a szerelvényt az idomról, és dobja ki.

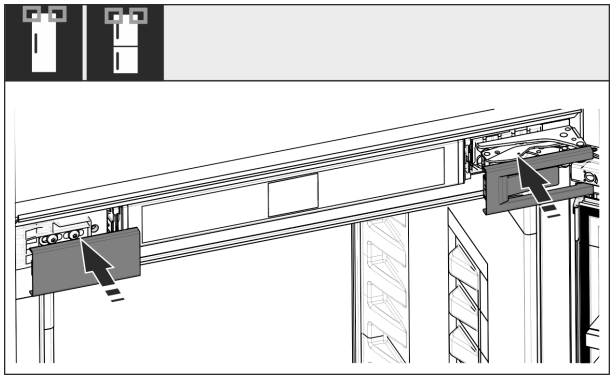

Fig. 50

▶ Helyezze fel a borításokat.

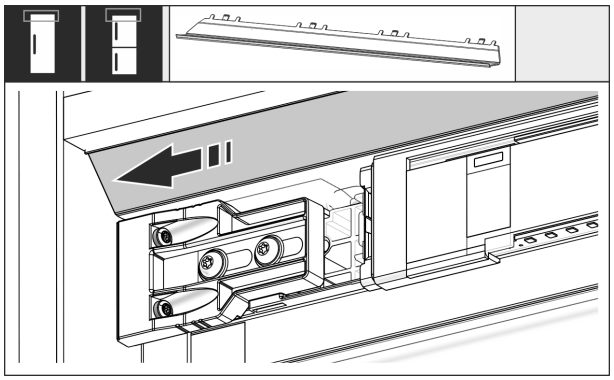

Fig. 51

▶ Tolja el úgy a panelt, hogy síkban illeszkedjen a szekrény falának oldalával.

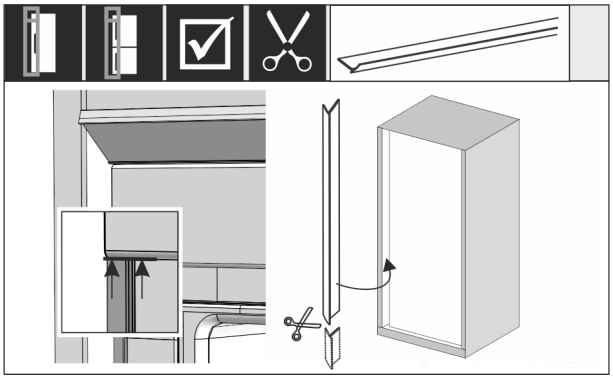

Fig. 52

▶ Szükség esetén: Vágja a peremet a szükséges hosszra egy éles olló segítségével.

▶ Helyezze a peremet a felső fedél alá, és nyomja rá. A perem mágneses.

Ha a fülke magassága 1400 mm vagy annál nagyobb, építsen be szintezősíneket:

Fig. 53

Ha a fülke magassága 1400 mm vagy annál nagyobb, akkor a készülék alá szintezősíneket kell beépíteni. A szintezősínek **csökkentik a zajszintet**. Ha a fülke magassága 1400 mm vagy annál nagyobb, akkor két szintezősín és egy szerelőfogantyú alapkivitelben mellékelve van a tartozékcsomagban.

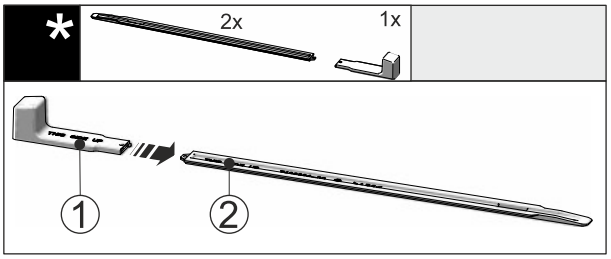

Fig. 54

▶ Dugja rá a szerelőfogantyút *Fig. 54 (1)* a szintezősínre *Fig. 54 (2)*.

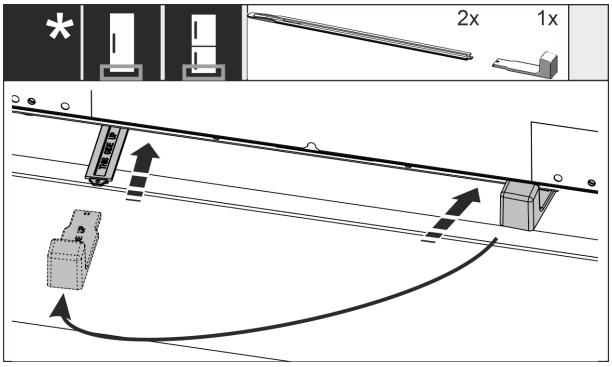

Fig. 55

*** típustól és felszereléstől függően, különböző**

- ▶ Tolja be ütközésig a szintezősínt a készülék alja alatti vezetőelembe.
- ▶ Húzza le a szerelőfogantyút, és dugja rá a második szintezősínre.
- ▶ Tegyen ugyanígy a második szintezősínnel is.

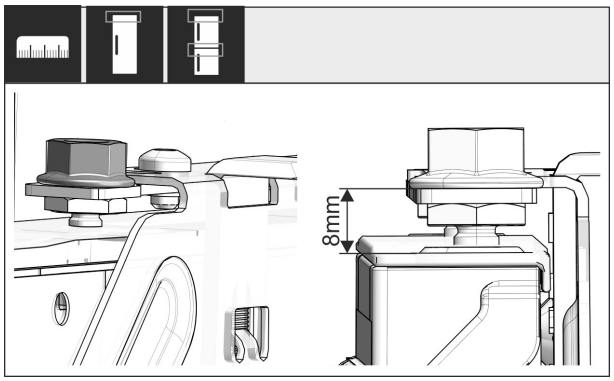

Fig. 56

- ▶ Csukja be az ajtót.
- ▶ Ellenőrizze a készülék ajtajának felső éle és a keresztartó felfekvő felülete közötti 8 mm távolság előzetes beállítását.

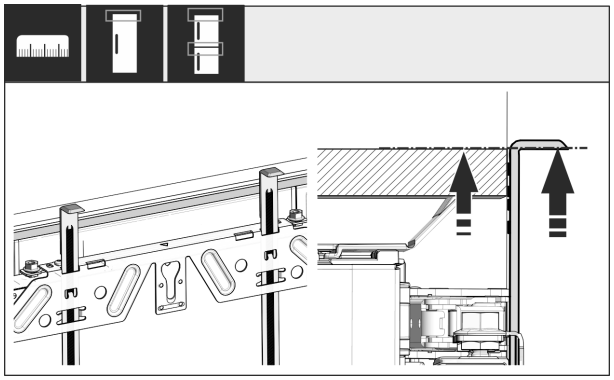

Fig. 57

- ▶ Csúsztassa fel a szerelési segédeszközöket a bútor ajtajának magasságába. A szerelési segédeszköz alsó éle = a szerelendő ajtó felső éle.

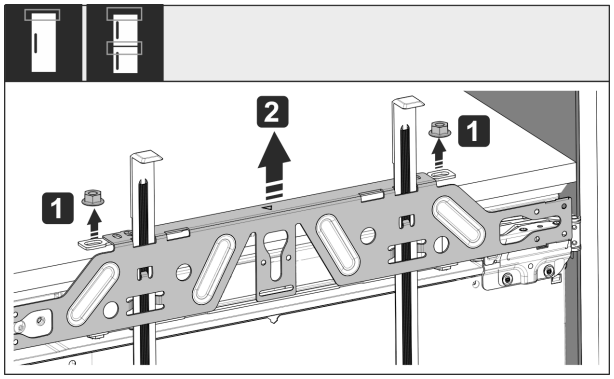

Fig. 58

- ▶ Oldja ki az ellenanyákat *Fig. 58 (1)*.
- ▶ Vegye le a rögzítő kereszttartót *Fig. 58 (2)*.

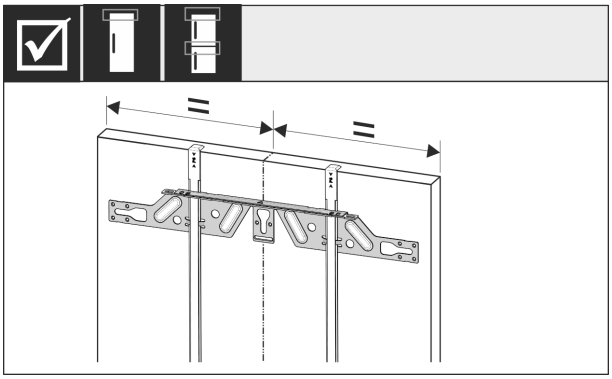

Fig. 59

- ▶ Akassza a rögzítő kereszttartót a szekrény ajtajának belső oldalára, és igazítsa középre.

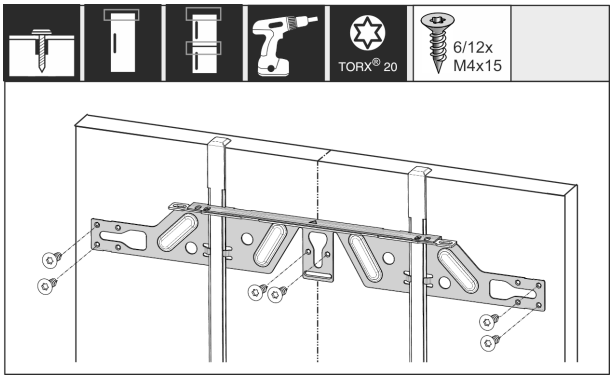

Fig. 60

- ▶ Forgácslap ajtó esetén rögzítse a rögzítő kereszttartót legalább 6 csavarral, kazettás ajtó esetén legalább 4 csavarral.

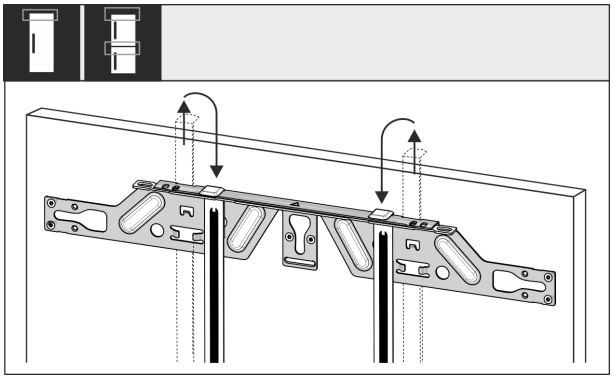

Fig. 61

- ▶ Húzza ki a szerelési segédeszközöket, és csúsztassa be őket forgatva a mellettük lévő nyílásokba.

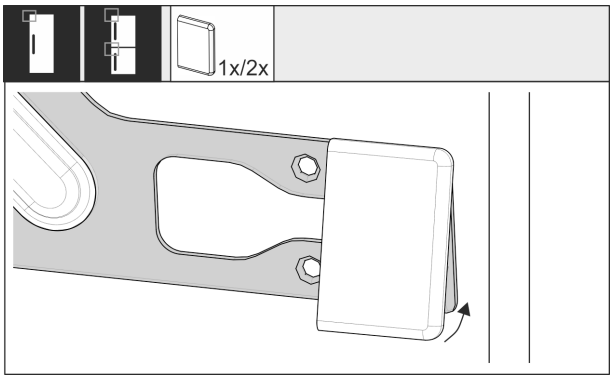

Fig. 62

- ▶ A fogantyú felőli oldalon dugja rá a fedelet a rögzítő kereszttartóra.

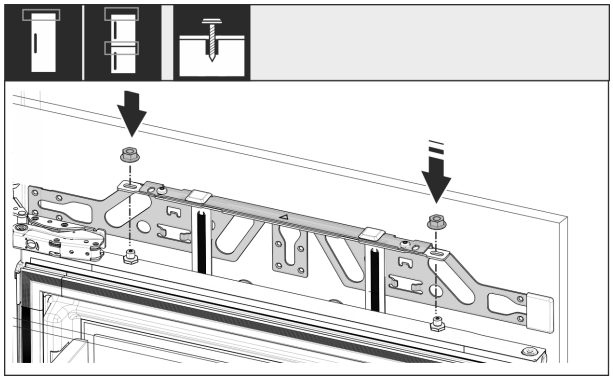

Fig. 63

▶ Akassza a helyére a szekrényajtót, és lazán csavarozza vissza az ellenanyákat a beállító csapszegekre.

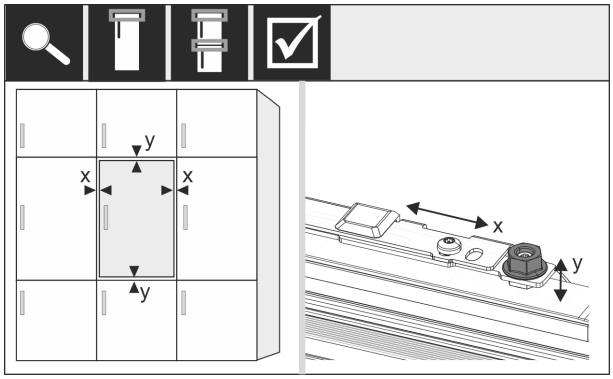

Fig. 64

▶ Igazítsa be a szekrényajtót X és Y irányban a beállító csapszegek révén.

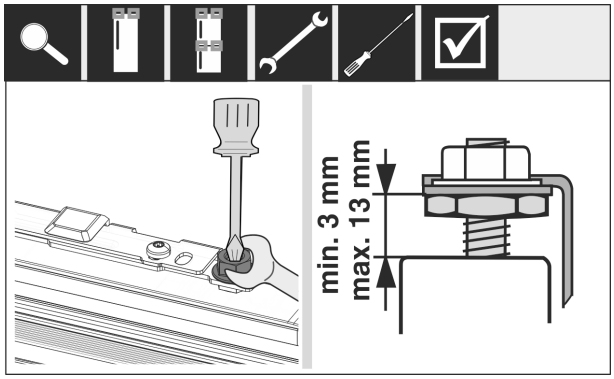

Fig. 65

▶ Húzza meg az ellenanyákat.
▶ Ellenőrizze a beállítási magasságot.

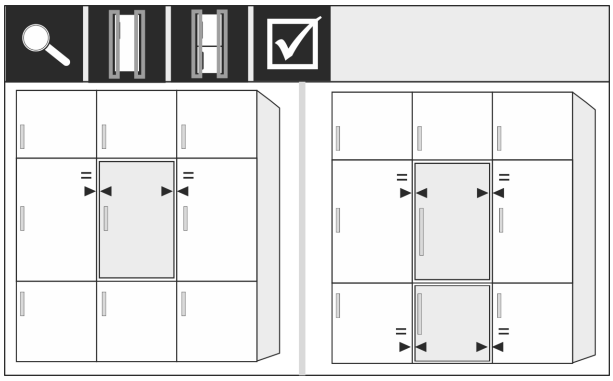

Fig. 66

Ha a szekrény előlapja vastagabb, mint 19 mm:

▶ Vegye figyelembe a következő fejezetekben megadott méreteket, súlyokat és megjegyzéseket: (lásd 6 A bútorfrontok súlyai) (lásd 18 Előlapok)

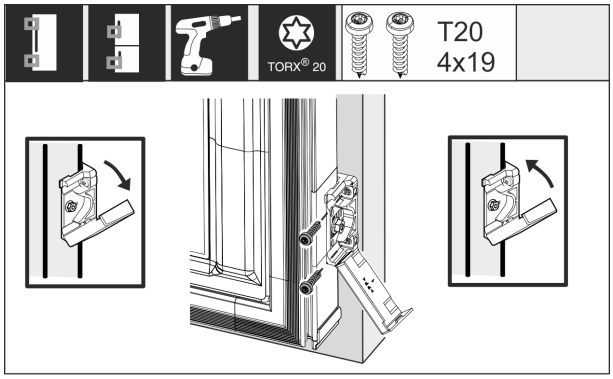

Fig. 67

A rögzítőidom szekrényajtóra szerelése:

▶ Nyissa ki a fedelet.

A rögzítőidom szekrényajtóra szerelése:

▶ Igazítsa párhuzamosra a rögzítőidom elülső élét a szekrényajtó élével, és csavarozza a helyére az idomot.

A rögzítőidom szekrényajtóra szerelése:

▶ Hajtsa fel a fedelet.

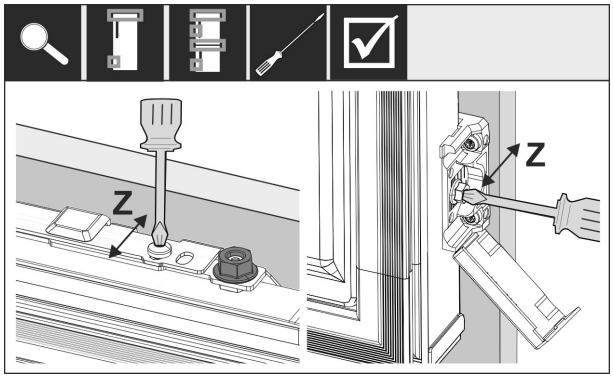

Fig. 68

Igazítsa be a bútor ajtaját Z irányban:

▶ Oldja ki a rögzítő kereszttartó beállító csavarját és a rögzítő idomon lévő csavart.
▶ Tolja el az ajtót.

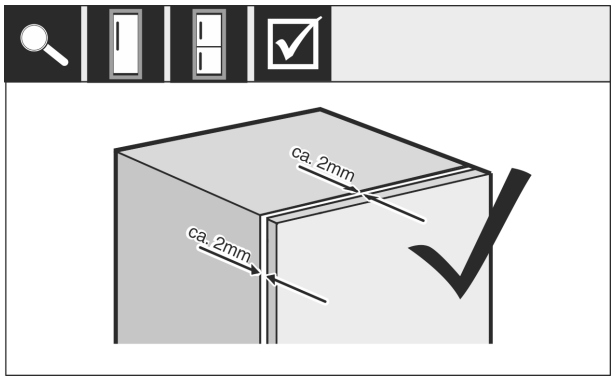

Fig. 69

▶ Ellenőrizze a szekrény ajtaja és a szekrény teste közötti távolságot.
▶ Ellenőrizze az összes csavart, és húzza meg őket újra, ha szükséges.

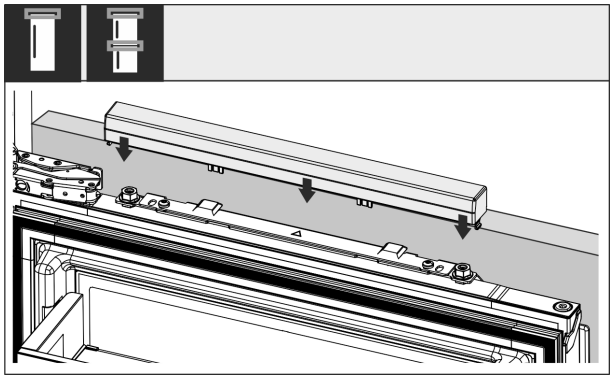

Fig. 70

▶ Dugja a helyére a felső fedelet.

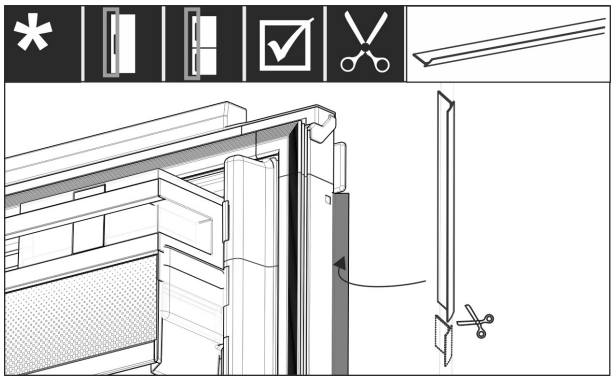

Fig. 71

▶ Vágja le a megfelelő hosszra a peremet.

▶ Helyezze be a peremet a szekrény előlapjának ajtaja és a készülék ajtaja közé.

A készülék helyes beépítéséről, illetve hogy nem fordul elő jegesedés, páralecsapódás és működési zavar, az alábbi kritériumok alapján lehet meggyőződni:

- Az ajtónak rendesen kell zárnia.
- A szekrényajtónak nem szabad felfeküdnie a szekrénytestre.
- A fogantyú felőli oldal felső sarkában szorosan fel kell feküdnie a tömítésnek.

▶ Ellenőrizze a fülkébe való beépítést a fenti kritériumok alapján.

18 Előlapok

18.1 Méretek

A készülék változatától függően egy vagy két szekrényajtóra van szükség. A megfelelő szekrényajtó(k) mérete a fülke teljes méretétől és a szekrény korpuszának vastagságától függ.

Megjegyzés
Vegye figyelembe a megfelelő készülék- és fülkeméreteket, valamint a beépítési vázlatokat .

Általános előírások:

- Vegye figyelembe a készülék rögzített ajtajának méretére és súlyára egyedileg megadott ajánlásokat (lásd 6 A bútorfrontok súlyai) .
- A szekrény korpuszának vastagsága minimum 16 mm és maximum 19 mm kell legyen.
- A kétajtós szekrényajtó felszerelésével kapcsolatban vegye figyelembe az illesztés elhelyezkedésére vonatkozó útmutatásokat.*

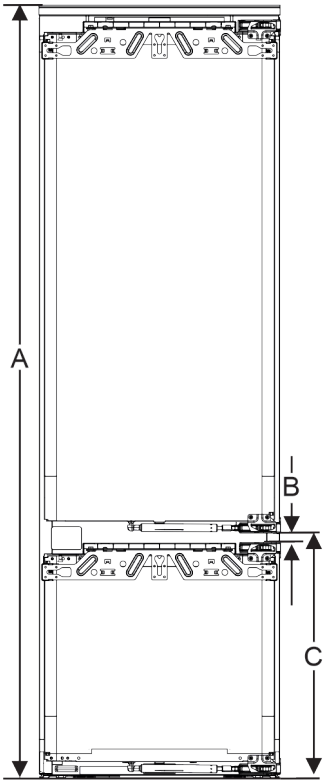

*Fig. 72 Illesztés elhelyezkedése kétajtós szekrényajtónál**

Fülke magassága, 178-2 fiókok*	
Készülék magassága, (A) (mm)	1770
Távolság (B) (mm)	15
Illesztés elhelyezkedése (C) rögzített ajtón (mm)	549 + 15

Fülke magassága, 178-3 fiókok*	
Készülék magassága, (A) (mm)	1770
Távolság (B) (mm)	15
Illesztés elhelyezkedése (C) rögzített ajtón (mm)	695 + 15

További szekrényajtó fölötte, alatta vagy mellette:

- A két szekrényajtó közötti függőleges hézag mérete 4 mm kell legyen.
- A két szekrényajtó közötti vízszintes hézag mérete 4 mm kell legyen. Ellenőrizze, nem ütköznek-e egymásnak. (lásd 18.3 Ütközés nélküli hézagméret beállítása)

Súly és zsanérok:

- Ha nehéz a szekrény előlapja, a zsanér nagy igénybevételnek van kitéve. Előfordulhat, hogy károsodik a zsanér. Vegye figyelembe az adott készülékhez megadott maximális súlyadatot a Szekrény-előlap súlyok fejezetben (lásd 6 A bútorfrontok súlyai) .
- Ha a szekrény előlapja meghaladja a maximálisan megengedett súlyt, akkor megoldást jelentet a csúszósínes ajtótechnológia, melynél a szekrényajtó súlya több ajtópánt között oszlik el.
- Ha olyan előlapokat használ, amelyek messze túlnyúlnak a készüléken, akkor egy további ajtózsanér felszerelését javasoljuk (pl. Kamat), amelynek feltétlenül ugyanazzal a forgásponttal kell rendelkeznie, mint az Ön készülékekhez alkalmazott rögzített ajtók zsanérjának. Egy további zsanér (Kamat) alkalmazásával a terhelés több pont között oszlik meg. Bemart kiegyenlítő vasalat használatát nagy magasságú szekrény-előlapok esetén javasoljuk, hogy ellensúlyozni lehessen a vetemedést okozó (konvex/konkáv) erőhatásokat.

18.2 Szekrény(ek) előlapjának felszerelése

A beépítés során vegye figyelembe:

- A szekrény előlapját a hűtőkészülék ajtajához képest szimmetrikusan kell beépíteni.
- A szomszédos szekrény előlapjának pontosan azonos szintben kell állnia.
- A szomszédos szekrény előlapjának a készülék előlapjával azonos élsugárral kell rendelkeznie.
- A szekrény előlapja legyen sík, és feszültségtől mentes.
- A szekrény előlapjának minimális mélységi beállítása kb. 2 mm a korpuszhoz képest.

▶ Szerelje be a készüléket a fülkébe. (lásd 17 A készülék beszerelése a beépítési helyre)
▶ Rögzítse a szekrény előlapját a készülék ajtajára. (lásd 17 A készülék beszerelése a beépítési helyre)
▶ Ellenőrizze, nem ütközik-e a szekrény előlapja. (lásd 18.3 Ütközés nélküli hézagméret beállítása)

18.3 Ütközés nélküli hézagméret beállítása

Miután felszerelte a szekrény(ek) előlapját, ellenőriznie kell, hogy a szekrények előlapjai nem ütköznek-e egymásnak.

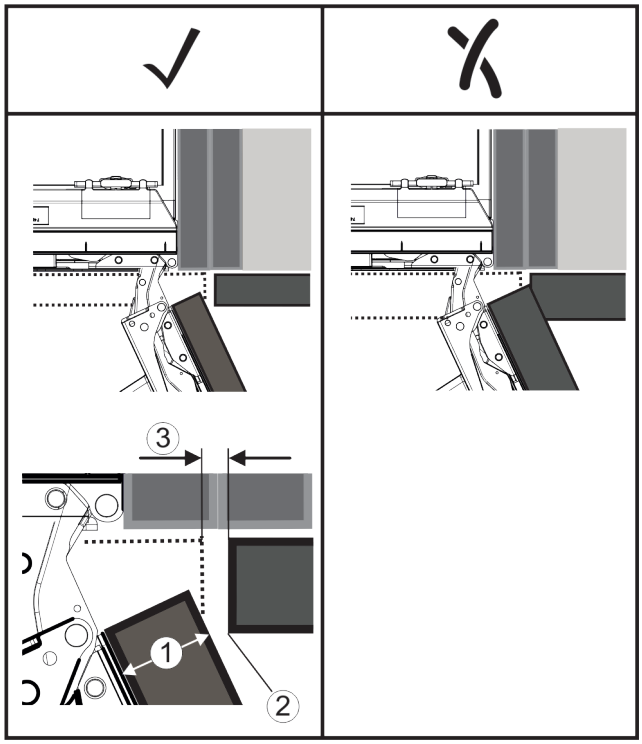

Fig. 73
(1) Előlap vastagága (FD) **(3)** Hézag mérete (S)
(2) Él sugara (R)

	R (2) = 0 mm		R = 1,2 mm		R = 2 mm		R = 3 mm	
FD(1) (mm)	Gmin	Gmax	Gmin	Gmax	Gmin	Gmax	Gmin	Gmax
16	0,3	0,9	0,1	0,4	0,1	0,2	0,1	0,2
19	0,7	2,4	0,3	1,9	0,23	3,25	0,1	0,8
20	2	4,3	1,5	3,6	1	3,1	0,6	2,7
22	3,5	6,3	3	5,6	2,6	5,3	2,1	4,6
24	5,5	8,3	5	7,8	4,5	7,4	4	6,9
26	7,6	10,7	7	10,3	6,6	9,9	6,2	9,4

Fig. 74 Hézagméret határértékeinek táblázata

G_{min} = a hézagméret alsó határértékének tartománya mm egységben

G_{max} = a hézagméret felső határértékének tartománya mm egységben

Megjegyzés
Korrekció végrehajtásakor mindig ügyeljen arra, hogy a szekrény előlapja illeszkedjen az előlapok általános kinézetéhez.

Ellenőrizze, nem fordulhat-e elő ütközés, és végezze el a megfelelő korrekciókat:

▶ Határozza meg az előlap vastagságát és az él sugarát.
▶ Olvassa le a hézagméret határértékének tartományát a táblázatból.
▶ Vesse össze a hézagméretet a táblázatban szereplő értékekkel.
▶ A hézagméret kiértékelése alapján hajtsa végre az alábbi műveletek valamelyikét.

Hézag mérete	Leírás
$S > G_{max}$	Ha a hézag mérete nagyobb, mint a két határérték, nem kell korrekciót végeznie.
$S < G_{min}$	Ha a hézag mérete a határértékek alatti, növelnie kell a hézagméretet. További lehetőségként növelni lehet az él sugarát is.
$G_{min} \leq S \leq G_{max}$	Ha a hézag mérete a két határérték közé esik, pontosan kell dolgoznia. Ilyen esetben hamar ütközésre kerülhet sor.

19 Víztartály*

Az InfinitySpring víztartálya a készüléktől függően a legalsó fiók mögött, a hűtőrészben vagy a BioFresh részben található.*

19.1 A víztartály behelyezése

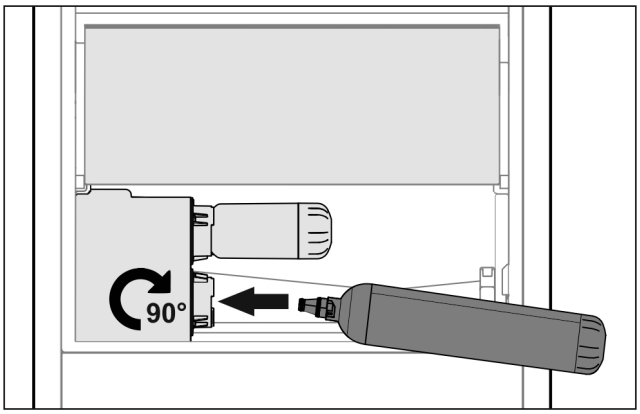

Fig. 75

▶ Vegye ki a fiókot.
▶ Helyezze be a víztartályt, majd kb. 90°-kal, ütközésig fordítsa jobbra.
▶ Ellenőrizze a víztartály tömítettségét, illetve, hogy nem csepeg-e ki víz.
▶ Helyezze be a fiókot.
▶ Légtelenítse a vízrendszert. (lásd a Gyors üzembe helyezési útmutatót vagy a használati utasítást)

A vízszűrő helyett egy további víztartály is használható.*

Megjegyzés
A víztartály pótalkatrészként kapható.

20 Vízszűrő*

A vízszűrő a készüléktől függően a legalsó fiók mögött, a hűtőrészben vagy a BioFresh részben található.*

Felfogja a vízben lévő lerakódásokat, és csökkenti a klóros íz érzését.

- ❑ Legalább 6 havonta cserélje ki a vízszűrőt megadott teljesítményűre, vagy ha az áteresztés jelentősen csökken.
- ❑ A vízszűrő aktív szenet tartalmaz, és a normál kommunális hulladékkal együtt ártalmatlanítható.

Megjegyzés
A vízszűrő a Liebherr-Hausgeräte üzletében szerezhető be a home.liebherr.com/shop/de/deu/zubehor.html internetcímen.

20.1 Vízszűrő behelyezése

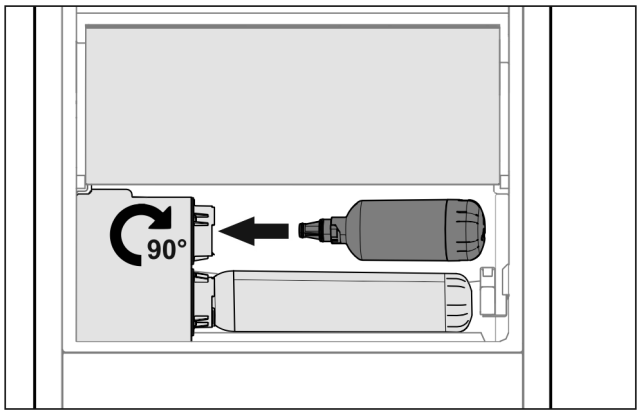

Fig. 76

▶ Vegye ki a fiókot.
▶ Helyezze be a vízszűrőt, majd kb. 90°-kal, ütközésig fordítsa jobbra.
▶ Ellenőrizze a szűrő tömítettségét, illetve, hogy nem csepeg-e ki víz.
▶ Helyezze be a fiókot.

Megjegyzés
Az új vízszűrők lebegő részecskéket tartalmazhatnak.*
▶ Szűrőcsere után: Csapoljon le 3 l vizet az InfinitySpring egységből, és öntse ki.

▷ A vízszűrő ezzel használatra kész.

21 A készülék csatlakoztatása az áramellátáshoz

FIGYELMEZTETÉS
A sérült készülék vagy hálózati csatlakozóvezeték által okozott áramütés vagy sérülés veszélye!
Életveszély és vágási sérülések. Ha a szállítás során megsérült a készülék vagy a hálózati csatlakozóvezeték, akkor Ön halálos áramütést szenvedhet. Ezenkívül a készülék házának sérült részeinél meg is vághatja magát.
▶ A szállítás után ellenőrizze a készüléket és a hálózati csatlakozóvezetéket, hogy nem sérültek-e.
▶ Semmiképpen ne helyezze üzembe a készüléket, ha a készülék vagy a hálózati csatlakozóvezeték sérült.
▶ Lépjen kapcsolatba a vevőszolgálattal.

A készüléket a külön szállított hálózati csatlakozóvezetékkel lehet az elektromos hálózathoz csatlakoztatni. A hálózati csatlakozóvezeték az egyik végén hűtőkészülék-persellyel, a másik végén pedig egy hálózati dugasszal rendelkezik.

Győződjön meg arról, hogy a következő előfeltételek teljesülnek:

- A készülék és a hálózati csatlaközóvezeték sértetlen.
- A készüléket előírásszerűen szerelték be. (lásd 17 A készülék beszerelése a beépítési helyre)
- Az elektromos csatlakoztatásra vonatkozó előírásokat betartották.
- Az előírásszerű csatlakoztatás méreteit megismerték és betartották.
- A hálózati feszültség és a frekvencia megfelel a típustáblán lévő adatoknak.
- Az aljzat előírásszerűen van földelve és elektromosan biztosítva van.
- A biztosíték kioldási árama 10 A és 16 A között van.
- A csatlakozóaljzat könnyen hozzáférhető, és nem a készülék mögött van. (lásd 4 Beépítési méretek)

FIGYELEM
A szakszerűtlen üzemeltetés miatt fennáll a károsodás veszélye!
A készülék elektromos komponenseinek károsodása.
▶ Kizárólag a tartozékként mellékelt hálózati csatlakozóvezetéket használja.

FIGYELMEZTETÉS
A szakszerűtlen csatlakoztatás tűzveszélyt okozhat!
Égési sérülések.
A készülék károsodhat.
▶ Ne használjon hosszabbító kábelt.
▶ Ne használjon elosztólécet.

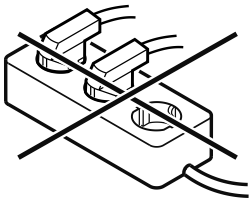

FIGYELEM
A szakszerűtlen csatlakoztatás anyagi károk veszélyét okozza!
A készülék károsodhat.
▶ A készüléket ne csatlakoztassa szigetüzemű inverterre, pl. napelemes berendezésre vagy benzines áramfejlesztőre.

▶ Csatlakoztassa a hálózati csatlakozóvezeték hálózati csatlakozódugóját a feszültségellátáshoz. Ügyeljen arra, hogy a hálózati csatlakozódugó szorosan illeszkedjen a csatlakozóaljzatba.
▷ A kijelzőn megjelenik a Liebherr-logó.
▷ A kijelzés átvált készenléti (Standby) ikonra.
▷ Ha 60 másodpercen belül nem végez semmilyen műveletet: A készenlét ikon elhalványul vagy eltűnik.
▷ A készülék csatlakoztatva van. Az első üzembe helyezésről lásd a következő fejezetet vagy a használati útmutatót.

home.liebherr.com/fridge-manuals

HU beépíthető hűtő- és fagyasztókészülékek, szilárd ajtó

Kiadás dátuma: 20251008

Cikkszám - index: 7088411-01

Liebherr-Hausgeräte GmbH
Memminger Straße 77-79
88416 Ochsenhausen
Deutschland

Szerelési utasítás

Quality, Design and Innovation

home.liebherr.com/fridge-manuals

LIEBHERR

Tartalomjegyzék

1 Általános biztonsági utasítások ... 2

2 Felállítási feltételek ... 3
2.1 A felállítás helye ... 3
2.2 Elhelyezés a helyiségben ... 3

3 A készülék méretei ... 3

4 Beépítési méretek ... 5

5 Szellőzési igények ... 5

6 A bútorfrontok súlyai ... 6

7 Víz csatlakoztatása* ... 6
7.1 A víz csatlakoztatására szolgáló méretek ... 6
7.2 Víznyomás ... 6

8 A készülék szállítása ... 7
8.1 A készülék szállítása az első üzembe helyezéshez 7
8.2 A készülék szállítása az első üzembe helyezés után ... 7

9 A készülék kicsomagolása ... 7

10 A berendezés felállítása ... 7
10.1 A felállítás után ... 7

11 Több készülék felállítása ... 7

12 Csomagolóanyag kezelése hulladékként ... 8

13 Az alkalmazott ikonok magyarázata ... 8

14 **- fagyasztórekesz ajtaja* ... 9**
14.1 Az ajtó nyitási irányának felcserélése ... 9

15 Ajtó nyitási irányának cseréje ... 9

16 A készülék csatlakoztatása az ivóvíz-hálózatra*. 11
16.1 Tömlő csatlakoztatása ... 11
16.2 A vízrendszer ellenőrzése ... 12

17 A készülék beszerelése a beépítési helyre ... 12

18 Előlapok ... 19
18.1 Méretek ... 19
18.2 Szekrény(ek) előlapjának felszerelése ... 20
18.3 Ütközés nélküli hézagméret beállítása ... 20

19 Víztartály* ... 20
19.1 A víztartály behelyezése ... 20

20 Vízszűrő* ... 20
20.1 Vízszűrő behelyezése ... 21

21 A készülék csatlakoztatása az áramellátáshoz ... 21

A gyártó folyamatosan dolgozik az egyes típusok és modellek továbbfejlesztésén. Kérjük megértését azért, hogy a formai, műszaki és a felszerelést illető változtatás jogát fenntartjuk.

Ikon	Magyarázat
	Olvassa el az útmutatót Olvassa át figyelmesen az útmutatóban foglalt tudnivalókat, hogy új készülékének összes előnyét megismerhesse.
	További információk az interneten A digitális útmutató kiegészítő információkkal és további nyelvi változatokban megtalálható az interneten az útmutató első oldalán található QR-kód segítségével vagy a szervizszám megadásával a **home.liebherr.com/fridge-manuals** oldalon. A szervizszám a típustáblán olvasható: 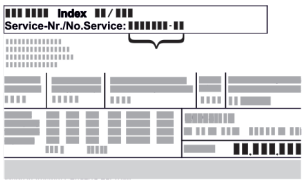 *Fig.* Példaként szolgáló ábrázolás
	Ellenőrizze a készüléket Az összes alkatrészt ellenőrizze, hogy nem sérült-e meg szállítás közben. Ha panasza van, vegye fel a kapcsolatot a kereskedővel vagy az ügyfélszolgálattal.
	Eltérések Ez az útmutató több típusra érvényes, ezért eltérések előfordulhatnak. Csillaggal (*) jelöltük meg azokat a bekezdéseket, amelyek csak bizonyos készülékekre érvényesek.
	Kezelési útmutatások és a kezelések eredményei A kezelési útmutatásokat ▶ jelöli. A kezelések eredményeit ▷ jelöli.
	Videók A készülékekről a Liebherr-Hausgeräte YouTube-csatornán érhetők el videófilmek.

Open Source licencek:

A készülék olyan szoftveres alkotóelemeket tartalmaz, melyek nyílt forráskódú Open Source licenceket használnak. A felhasznált Open Source licencekre vonatkozó információk a következő címen olvashatók: **home.liebherr.com/open-source-licences**

1 Általános biztonsági utasítások

- Őrizze meg gondosan ezt a szerelési utasítást, hogy bármikor kéznél legyen, ha szükség van rá.
- Ha továbbadja a készüléket, adja tovább a szerelési utasítást is a készülék következő tulajdonosának.
- A készülék szabályszerű és biztonságos használata érdekében olvassa végig alaposan ezt a szerelési utasítást, mielőtt telepíti és használatba veszi a készüléket. Mindig tartsa be a benne foglalt útmutatásokat, biztonsági utasításokat és figyelmeztető megjegyzéseket. Ezek a tudnivalók fontosak a készülék biztonságos és kifogástalan telepítéséhez és üzemeltetéséhez.
- Először olvassa el és tartsa be a jelen szerelési utasításhoz tartozó **használati utasításban** az „Általános biztonsági utasítások” című fejezetben található általános biztonsági utasításokat. Ha nem találja ezt a **használati utasítást**, akkor a **használati utasítást** a szolgáltatási szám megadásával letöltheti az interneten a **home.liebherr.com/fridge-**

* típustól és felszereléstől függően, különböző

manuals címen. A szervizszám a típustáblán olvasható:

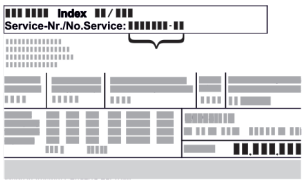

- **A készülék telepítése során tartsa be a többi fejezetben foglalt figyelmeztetéseket és egyéb különleges utasításokat is:**

⚠	VESZÉLY	egy közvetlenül fenyegető veszélyes helyzetet jelez, ami halált vagy súlyos testi sérüléseket okoz, ha nem kerüli el.
⚠	FIGYELMEZTETÉS	egy veszélyes helyzetet jelez, ami halált vagy súlyos testi sérülést okozhat, ha nem kerüli el.
⚠	VIGYÁZAT	egy veszélyes helyzetet jelez, ami könnyű vagy közepesen súlyos testi sérülést okozhat, ha nem kerüli el.
	FIGYELEM	egy veszélyes helyzetet jelez, ami anyagi károkat okozhat, ha nem kerüli el.
	Megjegyzés	hasznos tanácsokat és tippeket jelöl.

2 Felállítási feltételek

A felállítási feltételek döntő jelentőséggel bírnak annak biztosításához, hogy készüléke biztonságosan, hatékonyan és zavarmentesen üzemelhessen.

- Vegye figyelembe az összes biztonsági utasítást.
- Vegye figyelembe a felállítás helyét, valamint a helyiségen belüli elhelyezkedést.

⚠ **FIGYELMEZTETÉS**

A szakszerűtlen felállítás tűzveszélyt okozhat!
Ha egy hálózati kábel vagy csatlakozódugó a készülék hátoldalához ér, akkor a készülék rezgései miatt annyira megsérülhet a hálózati kábel vagy a csatlakozódugó, hogy rövidzárlatra kerül sor.

▶ Ügyeljen arra, hogy a készülék felállításakor a hálózati kábel ne szoruljon be a készülék alá.
▶ A készüléket úgy állítsa fel, hogy ne érjen hozzá semmilyen csatlakozódugó vagy hálózati kábel.
▶ A készülék hátoldalának közelében lévő csatlakozóaljzatokba egyetlen készüléket se csatlakoztasson.
▶ A készülék hátoldalánál **nem** szabad többrészes csatlakozóaljzatot vagy elosztót és más elektronikus eszközt (például halogén transzformátorokat) elhelyezni és működtetni.

⚠ **FIGYELMEZTETÉS**

A nedvesség tűzveszélyt okozhat!
Ha áramot vezető alkatrészek vagy hálózati vezetékek nedvesednek, az rövidzárat okozhat.

▶ A készüléket belsőtéri felhasználásra terveztük. A készüléket ne használja szabadban vagy olyan helyen, ahol nedvesség és fröccsenő víz van.

⚠ **FIGYELMEZTETÉS**

Kilépő hűtőközeg és olaj!
Tűz. A készülékben lévő hűtőközeg környezetbarát, de gyúlékony. A készülékben lévő olaj szintén gyúlékony. Ha kilép a hűtőközeg és az olaj, akkor kellően magas koncentráció mellett begyulladhat, ha külső hőforrással érintkezik.

▶ Ne sértse meg a hűtőkör és a kompresszor csővezetékeit.

2.1 A felállítás helye

- A készüléket csak beszerelt állapotban működtesse.
- Ha a készüléket nagyon nedves környezetben állítja fel, a külsejére víz csapódhat le.
  A felállítás helyén mindig ügyeljen a szellőzésre és a légtelenítésre.
- Minél több hűtőközeg van a készülékben, annál nagyobbnak kell lennie a helyiségnek, amelyben a készüléket felállítja. Ha a helyiség túl kicsi, akkor szivárgás esetén éghető gáz-levegő elegy jöhet létre. A felállítás helyén 8 g hűtőközegre legalább 1 m^3 térnek kell jutnia. Az alkalmazott hűtőközegre vonatkozó adatok a készülék belső terében lévő típustáblán találhatók.
- A felállítás helyén a padlónak vízszintesnek és síknak kell lennie.

2.2 Elhelyezés a helyiségben

- A készüléket ne állítsa fel sem közvetlen napsugárzásnak kitett helyen, sem tűzhely vagy hasonló berendezés közelében.
- A készüléket csak biztosan álló bútorba építse be.
- Robbanásveszélyes területeken való alkalmazás nem megengedett.

3 A készülék méretei

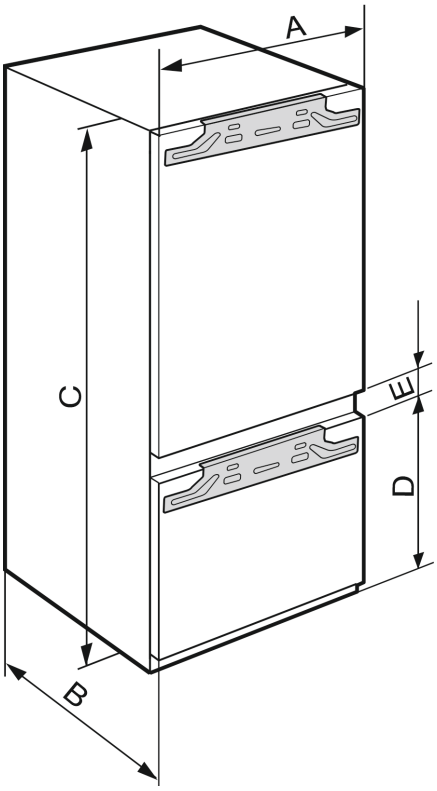

Fig. 1

A készülék méretei

ICB..(i) 51..	
A (mm)	559
B (mm)	546
C (mm)	1770
D (mm)	549
E (mm)	15

Fülke magassága 1780 – 2 fagyasztórekeszes kombinációk

IC(B)(N)..(i) 51.. / ICBNbsci 5173 / IKG 51Ve03 / IKGN 51Vc03 / IKGBN 51VD23i / ICNbsci 5173 / SICN..i 51.. / IKGN 51Ve03 / IKGNc 1783	
A (mm)	559
B (mm)	546
C (mm)	1770
D (mm)	695
E (mm)	15

Fülke magassága 1780 – 3 fagyasztórekeszes kombinációk

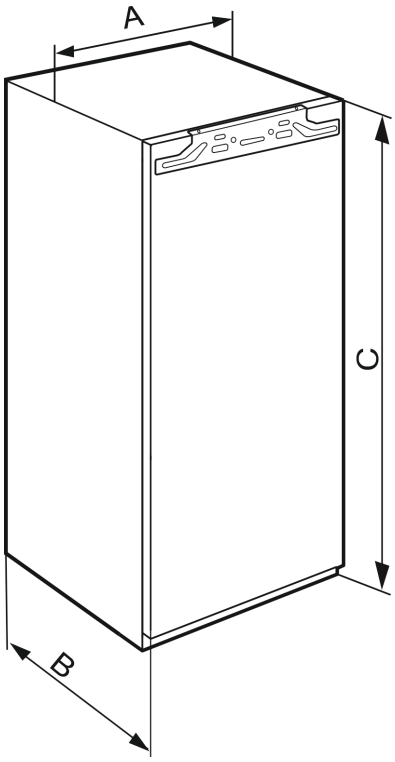

Fig. 2

IFN..(i) 35..	
A (mm)	559
B (mm)	546
C (mm)	712

Fülke magassága 720 – egyajtós készülékek

IFN..(i) 39.. / IR..(i) 39.. / SIBa20i 3905 / SIFN..i 39..	
A (mm)	559
B (mm)	546
C (mm)	872

Fülke magassága 880 – egyajtós készülékek

IR(B)..(i) 40..	
A (mm)	559
B (mm)	546
C (mm)	1022

Fülke magassága 1020 – egyajtós készülékek

IR(B)..(i) 41.. / IRBbsbi 4170 / SIFN..i 41..	
A (mm)	559
B (mm)	546
C (mm)	1213

Fülke magassága 1220 – egyajtós készülékek

IR(B)..(i) 45.. / IRBbsbi 4570 / SIFN..i 45..	
A (mm)	559
B (mm)	546
C (mm)	1395

Fülke magassága 1400 – egyajtós készülékek

IRB..i 48..	
A (mm)	559
B (mm)	546
C (mm)	1572

Fülke magassága 1580 – egyajtós készülékek

IR(B)(P)..(i) 51.. / IRD..i 51.. / IRBbsci 5170 / IRBbsci 5171 / IRBPbsci 5170 / IKB 51Vc50i / IKB 51Vc51i / IK 51Ve00 / IK 51Ve01 / IK 51Vd00 / SIFN..(i) 51.. / SIFNbsdi 51.. / IK(B).. 1780 / IK(B).. 1784 / SIGN 51Vd28	
A (mm)	559
B (mm)	546
C (mm)	1770

Fülke magassága 1780 – egyajtós készülékek

*** típustól és felszereléstől függően, különböző**

4 Beépítési méretek

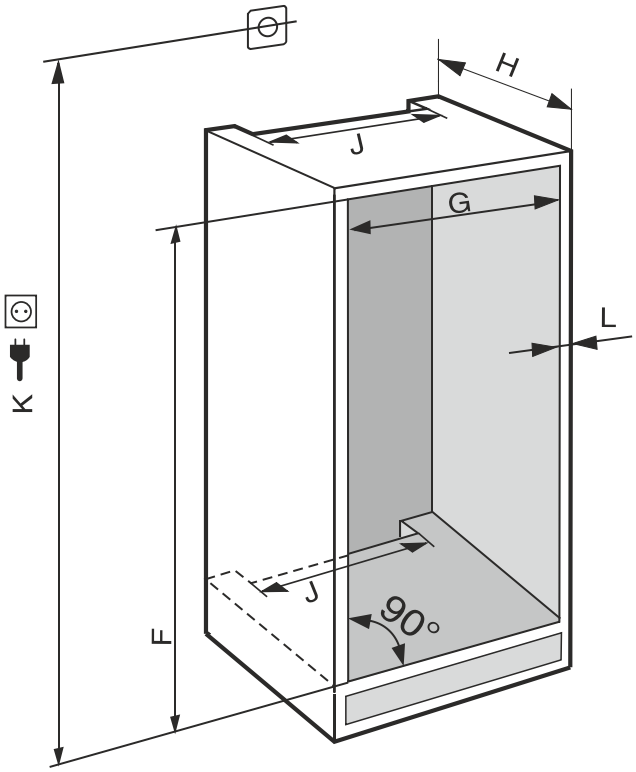

Fig. 3 ***(K):*** *max. 2100 mm*

Állandó vízcsatlakozással rendelkező készülékek esetén vegye figyelembe a következő információkat:

- Vízcsatlakozás (lásd 7 Víz csatlakoztatása*)
- A készülék csatlakoztatása a vízhálózatra (lásd 16 A készülék csatlakoztatása az ivóvíz-hálózatra*)

IFN..(i) 35..	
F (mm)	714 és 730
G (mm)	560 és 570
H (mm)	min. 550, javasolt: 560
J (mm)	min. 500
L (mm)	max. 19

IFN..(i) 39.. / IR..(i) 39.. / SIBa20i 3905 / SIFN..i 39..	
F (mm)	874 és 890
G (mm)	560 és 570
H (mm)	min. 550, javasolt: 560
J (mm)	min. 500
L (mm)	max. 19

IR(B)..(i) 40..	
F (mm)	1024 és 1040
G (mm)	560 és 570
H (mm)	min. 550, javasolt: 560
J (mm)	min. 500
L (mm)	max. 19

IR(B)..(i) 41.. / IRBbsbi 4170 / SIFN..i 41..	
F (mm)	1216 és 1236
G (mm)	560 és 570
H (mm)	min. 550, javasolt: 560
J (mm)	min. 500
L (mm)	max. 19

IR(B)..(i) 45.. / IRBbsbi 4570 / SIFN..i 45..	
F (mm)	1397 és 1413
G (mm)	560 és 570
H (mm)	min. 550, javasolt: 560
J (mm)	min. 500
L (mm)	max. 19

IRB..i 48..	
F (mm)	1574 és 1590
G (mm)	560 és 570
H (mm)	min. 550, javasolt: 560
J (mm)	min. 500
L (mm)	max. 19

IC(B)(N)..(i) 51.. / ICBNbsci 5173 / IKG 51Ve03 / IKGN 51Vc03 / ICNbsci 5173 / IKGN 51Ve03 / IKGBN 51Vd23i / IR(B)(P)..(i) 51.. / IRD..i 51.. / IRBbsci 5170 / IRBbsci 5171 / IRBPbsci 5170 / IKB 51Vc50i / IKB 51Vc51i / IK 51Vd00 / IK 51Ve00 / IK 51Ve01 / IK(B).. 1780 / IK(B).. 1784 / IKGNc 1783 / SICN..i 51.. / SIFN..(i) 51.. / SIFNbsdi 51.. / SIGN 51Vd28	
F (mm)	1772 és 1788
G (mm)	560 és 570
H (mm)	min. 550, javasolt: 560
J (mm)	min. 500
L (mm)	max. 19

A megadott energiafogyasztás 560 mm mélységű konyhabútorra vonatkozik. A készülék teljes mértékben működőképes, ha a konyhabútor mélysége 550 mm, azonban kicsivel magasabb az energiafogyasztása.

▶ Ellenőrizze a szomszédos bútorok falvastagságát: min. 16 mm vastagnak kell lenniük.

▶ A készüléket csak stabil, biztosan álló konyhabútorba építse be. Biztosítsa a bútort felborulás ellen.

▶ Állítsa be a konyhabútort egy vízmérték és egy ács szögmérő segítségével, és szükség esetén alátétekkel egyenlítse ki.

▶ Győződjön meg arról, hogy a padló és a bútor oldalfalai derékszöget zárnak be egymással.

5 Szellőzési igények

FIGYELEM

A szellőzőnyílások elfedése!

Károsodások. A készülék túlmelegedhet, ami csökkenti a készülék egyes alkotóelemeinek várható élettartamát, és működési zavarokhoz vezethet.

▶ Mindig ügyeljen a jó szellőzésre és elszívásra.

▶ Mindig tartsa szabadon a készülékházon és a konyhabútoron lévő szellőzőnyílásokat (ha a készülék be van építve).

▶ Mindig tartsa szabadon a ventilátor szellőzőrését.

Mindenképpen tartsa be a szellőztető nyílások méretét:

- A szellőzőrés a szekrény hátoldalán legalább 38 mm méretű kell legyen.
- A szekrény lábazatában és a beépített szekrény felső részén kialakított szellőző- és elszívónyílások keresztmetszetének szükséges mérete 200 cm^2.
- Alapelv, hogy: Minél nagyobb a szellőzőjárat keresztmetszete, annál energiatakarékosabban működik a készülék.

A készülék működtetéséhez megfelelő mértékű szellőzés és elszívás szükséges. A gyárilag tervezett szellőzőrácsok megfelelő szellőző keresztmetszetet biztosítanak a készüléknek, melynek mérete 200 cm^2. Ha a szellőzőrácsot takarópanelre cseréli, akkor annak a gyártó szellőzőrácsával megegyező méretű vagy annál nagyobb szellőzőnyílással kell rendelkeznie.

6 A bútorfrontok súlyai

FIGYELEM
A túl nehéz ajtó miatt sérülésveszély áll fenn!
Ha a szekrényajtó túl nehéz, akkor nem zárhatók ki a zsanérok sérülései és az ebből eredő működési problémák.
▶ A bútorajtó felszerelése előtt győződjön meg arról, hogy annak súlya nem lépi túl a megengedett értéket.

Fülke magassága (mm)*	**A szekrényajtó maximális súlya (kg)***
720	16
880	16
1020	13
1220	19
1400	21
1580	22
1780	26

Egyajtós hűtő- és fagyasztókészülékek

Fülke magassága (mm)*	**A szekrényajtó maximális súlya (kg)***	
	Hűtőrész ajtaja *	Fagyasztórész ajtaja*
1780	18	12

Kombinációk

7 Víz csatlakoztatása*

Ha a készülék rendelkezik rögzített vízcsatlakozással, akkor a készülékhez megfelelő tömlő van mellékelve.

Megjegyzés
Eltérő hosszúságú tömlő tartozékként szerezhet be.

A víz csatlakoztatására szolgáló méretek áttekintése:	(lásd 7.1 A víz csatlakoztatására szolgáló méretek)
A víznyomással szembeni követelmények:	(lásd 7.2 Víznyomás)
Víz csatlakoztatásának létrehozása:	(lásd 16 A készülék csatlakoztatása az ivóvíz-hálózatra*)

7.1 A víz csatlakoztatására szolgáló méretek

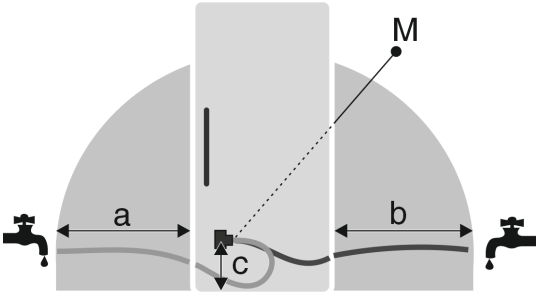

Fig. 4
(a) Maximálisan elérhető tömlőhossz*
(b) Maximálisan elérhető tömlőhossz*
(c) Mágnesszelep távolsága a padlótól*
(M) Mágnesszelep*

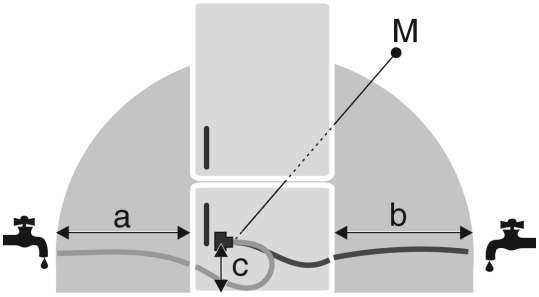

Fig. 5
(a) Maximálisan elérhető tömlőhossz*
(b) Maximálisan elérhető tömlőhossz*
(c) Mágnesszelep távolsága a padlótól*
(M) Mágnesszelep*

a	b	c
~ 1200 mm	~ 1200 mm	~ 55 mm

7.2 Víznyomás

A készülék csatlakozó vízvezetéke és bemeneti mágnesszelepe legfeljebb 1 MPa (10 bar) víznyomáshoz alkalmas.

A kifogástalan működés érdekében (átfolyási mennyiség, jégkocka mérete, zajszint) tartsa be az alábbi víznyomást:

Víznyomás:	
bar	MPa
1,5 – 6,2	0,15 – 0,62

Víznyomás vízszűrő használata esetén:*	
bar*	MPa*
2,8 – 6,2	0,28 – 0,62

Ha a nyomás nagyobb, mint 6,2 bar:
▶ Kapcsoljon nyomáscsökkentőt a rendszerbe.
▶ Hozza létre a víz csatlakoztatását. (lásd 16 A készülék csatlakoztatása az ivóvíz-hálózatra*)

8 A készülék szállítása

8.1 A készülék szállítása az első üzembe helyezéshez

Győződjön meg arról, hogy a következő előfeltételek teljesülnek:

- ❑ A készülék be van csomagolva.
- ❑ A készülék egyenesen áll.

▶ A készüléket két személy segítségével szállítsa.
▶ Csomagolja ki a készüléket. (lásd 9 A készülék kicsomagolása)

8.2 A készülék szállítása az első üzembe helyezés után

Ha a készüléket az első üzembe helyezést követően ismét szállítani szeretné, vagy el szeretné tolni, vegye figyelembe az alábbi utasításokat.

Győződjön meg arról, hogy a következő előfeltételek teljesülnek:

- ❑ A készülék üres.
- ❑ A készülék egyenesen áll.
- ❑ Az ajtó biztosítva van véletlen kinyílás ellen.
- ❑ A kihúzható kocsi biztosítva van akaratlan nyitás ellen.

▶ A készüléket két személy segítségével szállítsa.

9 A készülék kicsomagolása

Ha a berendezés sérült, forduljon a szállítóhoz, még mielőtt csatlakoztatná a berendezést.

▶ Ellenőrizze, hogy a készülék vagy csomagolása nem sérült-e meg szállítás közben. Jelentse haladéktalanul a szállítmányozónak, ha bármilyen károsodást tapasztal.
▶ Távolítson el minden olyan anyagot a készülék hátuljáról, illetve oldalsó falairól, amelyek az előírás szerinti felállítást, illetve szellőzést és elszívást akadályozhatják.
▶ Távolítsa el az összes védőfóliát a készülékről. Ne használjon hegyes vagy éles tárgyakat!

10 A berendezés felállítása

VIGYÁZAT
A súlyos készülék sérülésveszélyt jelent!
▶ A készüléket két személy szállítsa a felállítás helyére.

FIGYELMEZTETÉS
Az instabil készülék sérülésveszélyt jelent, és anyagi kárt okozhat!
A készülék felborulhat.
▶ Rögzítse a készüléket az útmutatóban foglaltak szerint.

FIGYELMEZTETÉS
Égés- és rongálódásveszély!
▶ Ne helyezzen hőleadó készülékeket, pl. mikrosütőt, kenyérpirítót stb. a készülékre!

A berendezést lehetőleg szakemberrel építtesse be a konyhabútorba.

A berendezést egy másik személy segítségével állítsa fel.

10.1 A felállítás után

▶ Vegye le a szállításhoz használt összes biztonsági elemet.

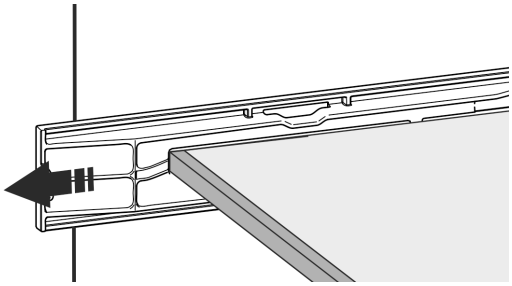

*Fig. 6 **

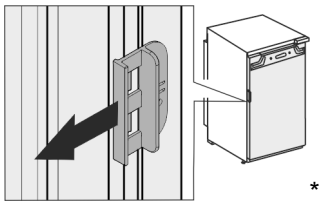

*

▶ Húzza le a szállítási biztosítást a készülék ajtajáról.

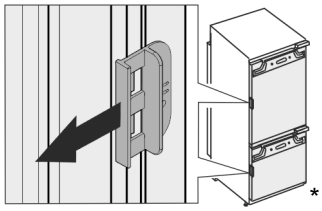

*

▶ Tisztítsa meg a készüléket (lásd a használati útmutatót: készülék tisztítása).

11 Több készülék felállítása

A készülékeket különféle módon lehet elhelyezni. Ha több készüléket kíván elhelyezni egymás mellett vagy egymás fölött, akkor győződjön meg arról, hogy a következő előfeltételek teljesülnek:

- ❑ Kizárólag akkor állítson fel készülékeket egymás mellett vagy egymás fölött, ha azokat erre terveztek.
- ❑ Vegye figyelembe a megjegyzéseket és az alábbi táblázatot.

FIGYELEM
A lecsapódó víz károkat okozhat!
▶ A készüléket ne állítsa közvetlenül egy másik hűtő-/fagyasztókészülék mellé.

FIGYELEM
A lecsapódó víz károkat okozhat!
▶ Ne helyezze el a készüléket közvetlenül egy másik hűtő-/fagyasztókészülék fölé.

Típus	Elhelyezés módja
összes típus	egyedileg
Azok a típusok, amelyek jelölése **S...** betűvel kezdődik.	(Side-by-Side - SBS)
A legfeljebb 880 mm beépítési magasságú és fűtött fedéllel rendelkező készülékek „egymás fölé” állíthatók. Felső készülék: maximum 140 mm beépítési magasságig	Egymás fölött

Típusok és elhelyezési módok

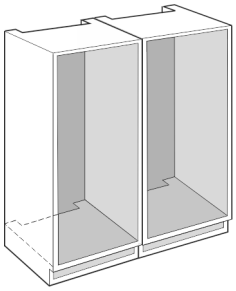

Fig. 7

Minden készüléket külön bútormélyedésben helyezzen el.

12 Csomagolóanyag kezelése hulladékként

FIGYELMEZTETÉS

A csomagolóanyag és a fóliák fulladásveszélyt jelentenek!

▶ Ne hagyja, hogy gyerekek játszanak a csomagolóanyaggal.

A csomagolás újrahasznosított anyagokból készült:

- Hullámlemez/kartonpapír
- Habosított polisztirolból készült alkatrészek
- Polietilén fóliák és tasakok
- Polipropilénből készült átkötőszalagok
- Szögelt fakeret polietilén lappal*

▶ A csomagolóanyagot vigye egy hivatalos gyűjtőhelyre.

13 Az alkalmazott ikonok magyarázata

	Ennél a műveletnél sérülésveszély áll fenn! Vegye figyelembe a biztonsági utasításokat!
	Az útmutató több típusra is érvényes. Ezt a lépést csak akkor hajtsa végre, ha az Ön készülékére vonatkozik.
	Szerelés során vegye figyelembe az útmutató szöveges részében foglalt részletes leírásokat.
	A szakasz vagy egyajtós, vagy kétajtós készülékre érvényes.
	Válasszon a lehetőségek közül: jobbos nyitási irányú készülék vagy balos nyitási irányú készülék.
	Ez a szerelési lépés az IceMaker és / vagy InfinitySpring funkciók esetén szükséges.
	Csak lazítsa meg a csavarokat, vagy gyengén húzza meg őket.
	Húzza meg szorosan a csavarokat.
	Ellenőrizze, hogy a munka következő lépése szükséges-e az Ön modelljéhez.
	Ellenőrizze a felhasznált alkotóelemek megfelelő felszerelését / elhelyezkedését.
	Mérje le a megadott méretet, és helyesbítse, ha szükséges.
	A szereléshez szükséges szerszám: Colstok
TORX® 20	A szereléshez szükséges szerszám: akkumulátoros csavarbehajtó bitfejjel A csavarok jobb elérhetősége érdekében hosszabb bit használata javasolt.
	A szereléshez szükséges szerszám: vízmérték
SW7 SW10	A szereléshez szükséges szerszám: 7 mm-es és 10 mm-es kulcsnyílású villáskulcs
	Ehhez a munkalépéshez két személyre van szükség.
	Ezt a munkalépést a készüléken megjelölt helyen kell végrehajtani.
	A szereléshez szükséges segédeszköz: madzag
	A szereléshez szükséges segédeszköz: derékszög

* típustól és felszereléstől függően, különböző

	A szereléshez szükséges segédeszköz: csavarhúzó
	A szereléshez szükséges segédeszköz: olló
	A szereléshez szükséges segédeszköz: filctoll, letörölhető
	Tartozékcsomag: vegye ki az alkotóelemeket
	A feleslegessé vált alkotóelemeket ártalmatlanítsa szakszerűen.

14 ****- fagyasztórekesz ajtaja*

A **** - fagyasztórekesz ajtaja egy egyszerű fogással áthelyezhető, ha szeretné felcserélni az ajtó nyitási irányát. Ha a hűtőszekrény ajtaja 115°-nál nagyobb szögben nyitható (1), akkor a fagyasztórekesz a nyitási irány felcserélése nélkül is kinyitható. Ha a készülék ajtajának nyitási szöge ennél kisebb (2), akkor fel kell cserélni az ajtó nyitási irányát.

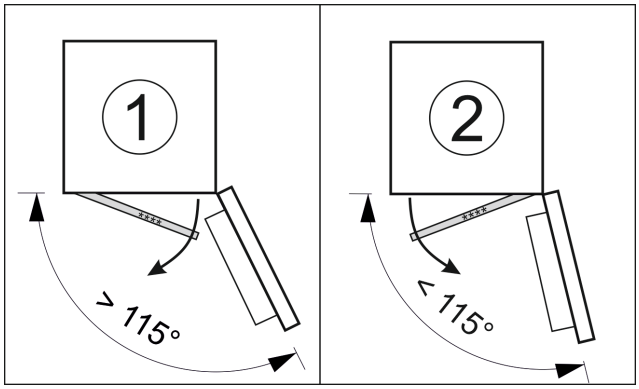

Fig. 8

14.1 Az ajtó nyitási irányának felcserélése

Az ajtó nyitási irányának felcserélésére szolgáló tolózár a **** - fagyasztórekesz ajtajának hátoldalán, alul található.

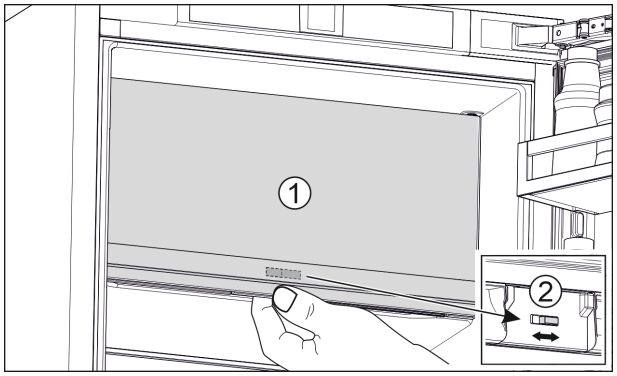

Fig. 9

▶ Zárja be a **** - fagyasztórekesz ajtaját (1).
▶ Fogja meg alulról a **** - fagyasztórekesz ajtaját.
▶ Tolja el jobbra vagy balra a tolózárat (2).

15 Ajtó nyitási irányának cseréje

Szerszám

Fig. 10

FIGYELEM
Feszültség alatt álló alkatrészek!
Elektromos alkatrészek károsodása.
▶ Mielőtt végrehajtaná az ajtó nyitási irányának módosítását, húzza ki a hálózati csatlakozót.

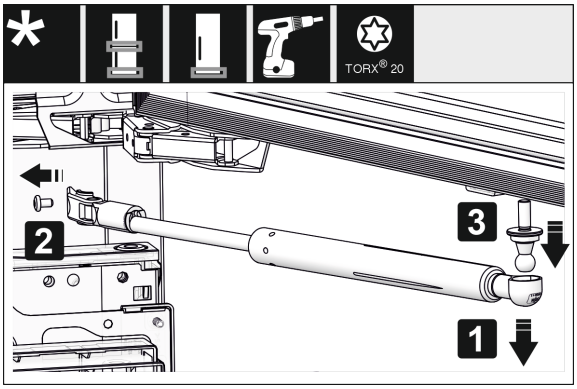

*Fig. 11 **

▶ Vegye le a záráscsillapítót: Húzza le a záráscsillapítót az (1) golyóscsapról, és csavarozza le a (2) tartót. Csavarhúzó segítségével csavarozza le a (3) golyóscsapot.*

Megjegyzés
Ha a záráscsillapító nem sokkal a padló fölött helyezkedik el, akkor a golyós rögzítőcsapot csak akkor tudja leszerelni, ha le van szerelve az ajtó.*

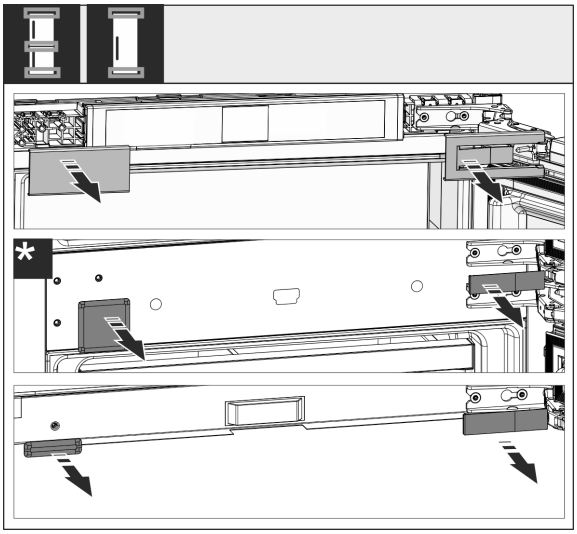

Fig. 12

▶ Vegye le a burkolatokat.

Megjegyzés
A fedelek levétele során ügyeljen arra, hogy ne karcolja össze a felületet.

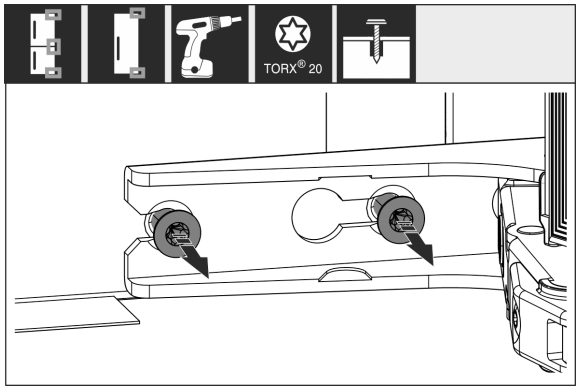

Fig. 13

▶ Oldja ki az **összes** zsanér csavarjait, de ne csavarja ki őket.

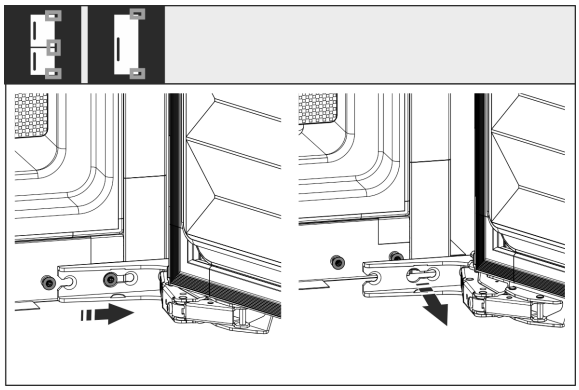

Fig. 14

▶ Vegye le az ajtót: Csúsztassa előre, majd kifelé az ajtót, akassza ki, és tegye félre.

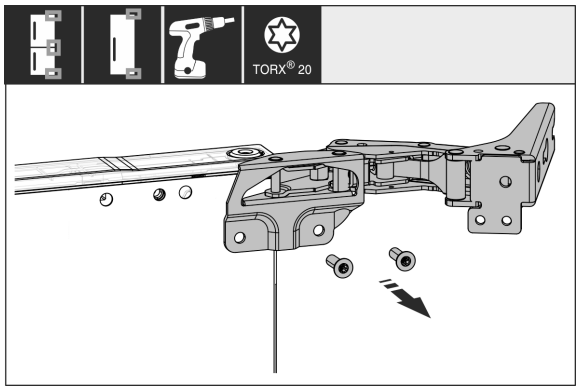

Fig. 15

▶ Csavarozza le az összes csavart, és tegye őket félre a csavarokkal együtt.

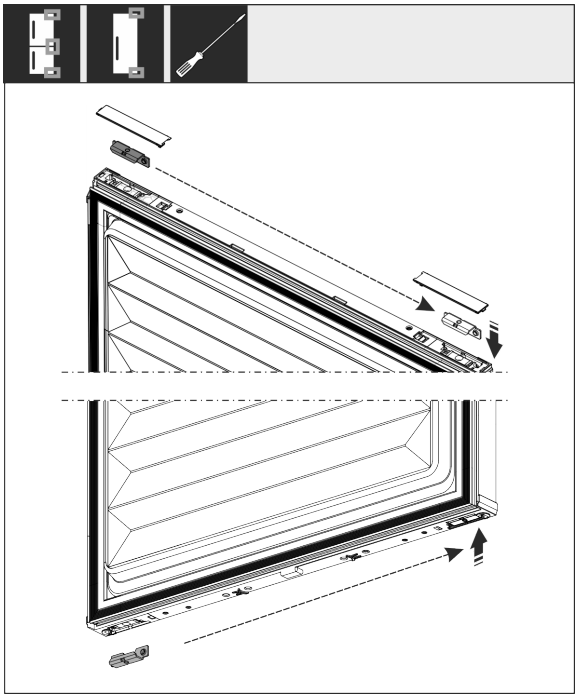

Fig. 16

▶ Válassza le az ajtóról a felső és az alsó idomot, és helyezze át őket. Az idomot a zsanérok felcsavarozásához át kell helyezni.

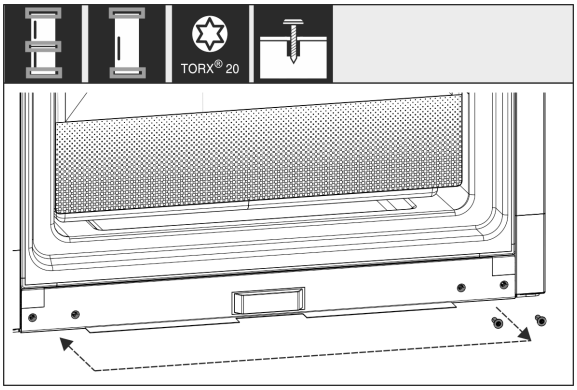

Fig. 17

▶ Helyezze át a zsanér rögzítésének csavarjait. Az áthelyezést követően ne húzza meg őket, mert a zsanérokat még később kell majd beakasztani.

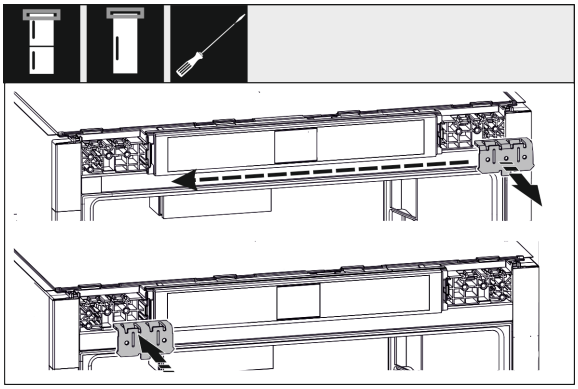

Fig. 18

▶ Helyezze át az ellenkező oldalra a zsanért rögzítő idomot.

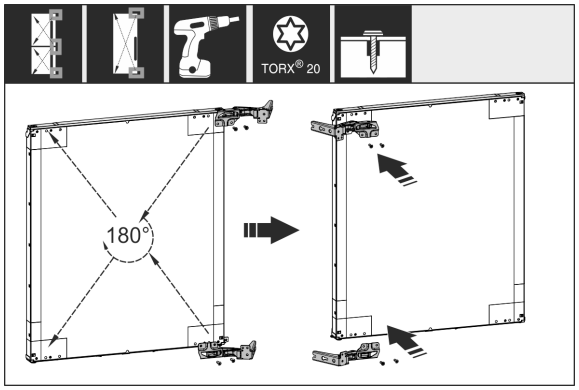

Fig. 19

▶ Helyezze át az összes zsanért 180°-ban átfordítva az ellenkező oldalra, és csavarozza őket szilárdan a helyükre.

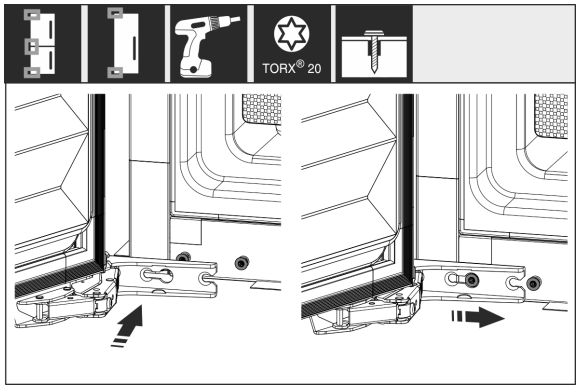

Fig. 20

▶ Szerelje vissza az ajtót: Az ajtót függessze a zsanérokra, és húzza meg a csavarokat.

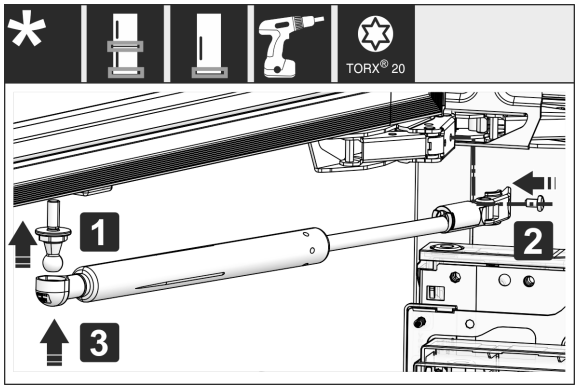

*Fig. 21 **

▶ Záráscsillapító visszaszerelése: Csavarja be a (1) golyóscsapot, csavarozza a helyére a (2) tartót, és akassza a záráscsillapítót a golyóscsapra.*

▶ Ellenőrizze az összes csavart, és szükség esetén húzza meg őket.

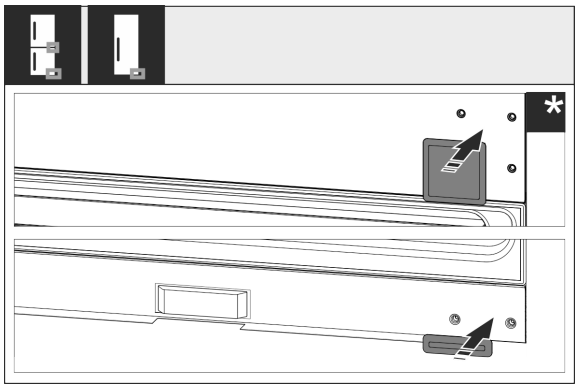

Fig. 22

▶ Szerelje vissza az alsó és a középső borítást. A többi burkolatot csak azután szerelje fel, hogy a készüléket beépítette a szekrénybe.

16 A készülék csatlakoztatása az ivóvíz-hálózatra*

Győződjön meg arról, hogy a következő előfeltételek teljesülnek:

- ❑ Ismeri a vízbetáplálás csatlakozási méreteit, és be is tartja őket. (lásd 7.1 A víz csatlakoztatására szolgáló méretek)
- ❑ Betartja a megadott víznyomást. (lásd 7.1 A víz csatlakoztatására szolgáló méretek)
- ❑ A készülék vízellátása olyan hidegvizes vezetéken keresztül történik, amely kibírja az üzemi nyomást, és az ivóvíz-hálózatra csatlakozik.
- ❑ A víz betáplálásához használt készülékek és szerkezetek megfelelnek az adott országban érvényes előírásoknak.
- ❑ A készülék hátoldala hozzáférhető, hogy a készüléket csatlakoztatni tudja az ivóvíz-hálózathoz.
- ❑ A mellékelt tömlőt használja. A régi tömlőket ártalmatlanította.
- ❑ A tömlő csatlakozóidomában tömítéssel rendelkező szűrőszita található.
- ❑ A tömlővezeték és a háztartási víz csatlakozója közé zárócsapot telepített, mellyel szükség esetén meg lehet szakítani a vízbetáplálást.
- ❑ A vízcsap a készülék hátoldalán kívül helyezkedik el, és könnyen hozzáférhető. Ezáltal a készüléket a lehető legjobban be lehet tolni a szekrény fülkéjébe, és szükség esetén gyorsan el lehet zárni a vízcsapot.

FIGYELMEZTETÉS

Áramütés veszélye a víz miatt!

▶ A vízvezetékhez való csatlakoztatás előtt: Húzza ki a készüléket az aljzatból.

▶ A tápellátó vízvezetékekhez való csatlakoztatás előtt: Zárja el a vízellátást.

▶ Győződjön meg arról, hogy a készüléket csak képzett szakember csatlakoztatja az ivóvíz-hálózathoz.

FIGYELMEZTETÉS

A szennyezett víz miatt mérgezés veszélye áll fenn!

▶ Csak ivóvíz-ellátásra csatlakoztassa.

16.1 Tömlő csatlakoztatása

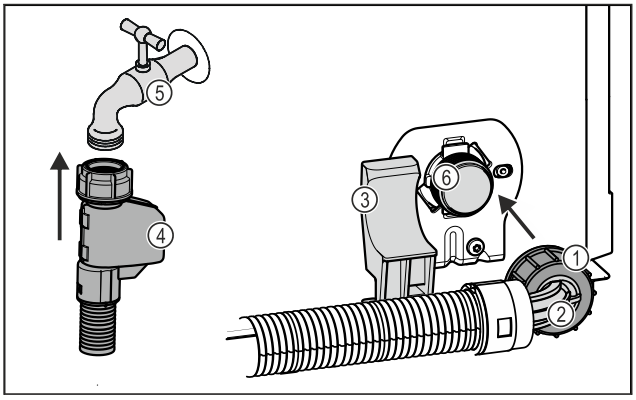

Fig. 23

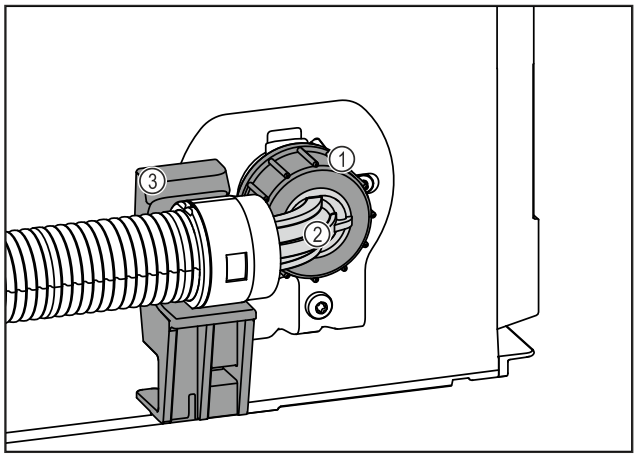

Fig. 23

(1) Anya
(2) Hajlított tömlővég
(3) Tartó
(4) Egyenes tömlővég
(5) Vízcsap
(6) Mágnesszelep: A mágnesszelep a készülék hátoldalának alján található. R3/4 csatlakozómenettel rendelkezik.

FIGYELEM
A szakszerűtlen szerelés miatt fennáll a károsodás veszélye!
▶ A szerelés során ne tegyen kárt a tömlőben, és ne törje meg.
▶ A szekrény fülkéjébe való beépítés során ne tegyen kárt a tömlőben, és ne törje meg.

Tömlő csatlakoztatása a készülékhez:
▶ Helyezze a hajlított tömlővéget *Fig. 23 (2)* vízszintesen a tartóra *Fig. 23 (3)*, és tartsa meg.
▶ Csavarja rá kézzel az anyát *Fig. 23 (1)* a menetre, amíg biztonságosan és szorosan nem illeszkedik.
▷ A tömlő csatlakoztatva van a készülékre.

Tömlő csatlakoztatása a vízcsapra:
▶ Csatlakoztassa az egyenes tömlővéget *Fig. 23 (4)* a vízcsapra *Fig. 23 (5)*.
▷ A tömlő csatlakoztatva van a vízcsapra.

16.2 A vízrendszer ellenőrzése

Mielőtt a készüléket teljesen beépíti a szekrény fülkéjébe, a Liebherr cég azt javasolja, hogy ellenőrizze a vízrendszer tömítettségét.
▶ Helyezze be az InfinitySpring víztartályt. (lásd 19 Víztartály*) *
▶ Helyezze be az InfinitySpring vízszűrőt. (lásd 20 Vízszűrő*) *
▶ Lassan nyissa ki a vízcsapot.
▶ Ellenőrizze, hogy tömítettek-e a tömlők, a csatlakozók és a víz betáplálása.
▷ Ellenőrizte a vízrendszer tömítettségét.
▷ A vízrendszer jól tömített: A készüléket teljesen beépítheti a szekrény fülkéjébe.

Megjegyzés
InfinitySpring: Az első használat előtt üzembe kell helyeznie az InfinitySpring egységet. Ehhez légteleníteni kell a vízrendszert, és meg kell tisztítani. (lásd a Quick Start Guide útmutatót vagy a használati utasítást)*

IceMaker: Az első használat előtt meg kell tisztítania az IceMaker egységet. (lásd a Quick Start Guide útmutatót vagy a használati utasítást)*

17 A készülék beszerelése a beépítési helyre

Szerszámok

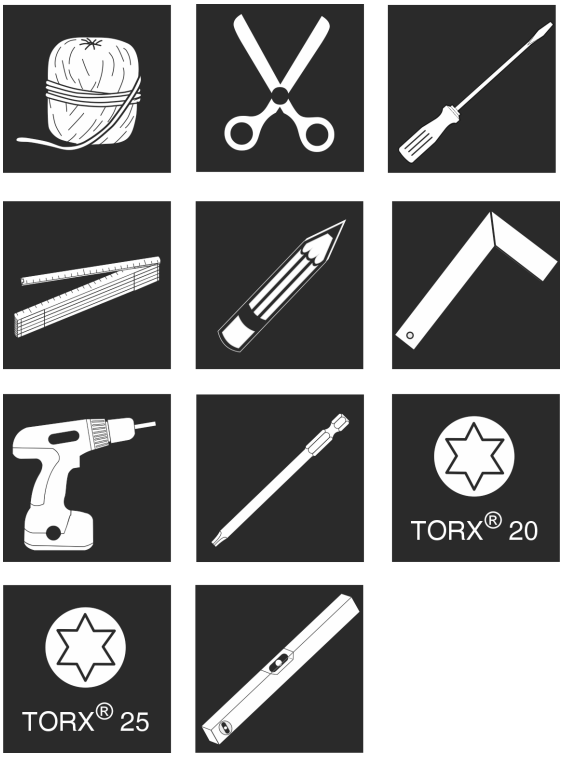

Fig. 24

Mellékelt szerelőeszközök

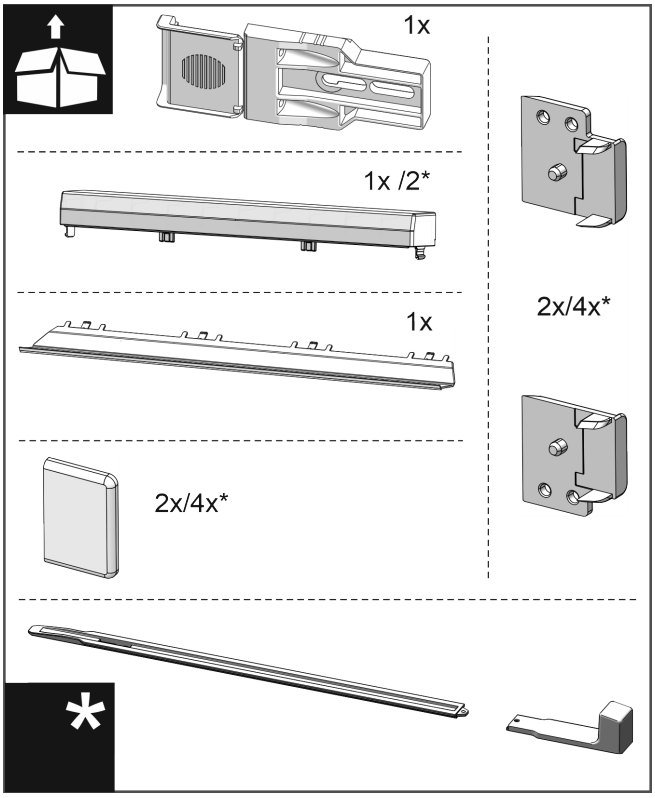

Fig. 25

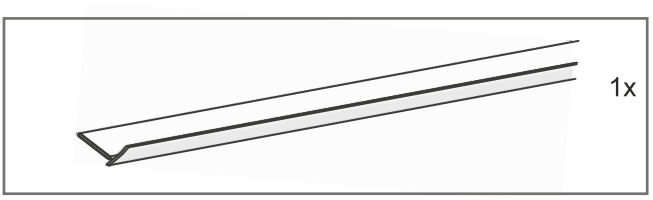

Fig. 26

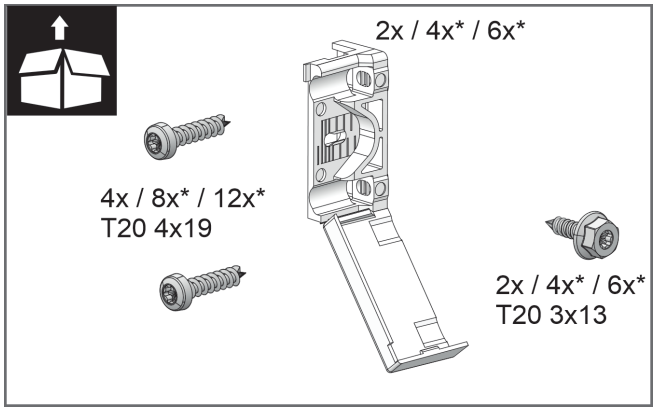

Fig. 27

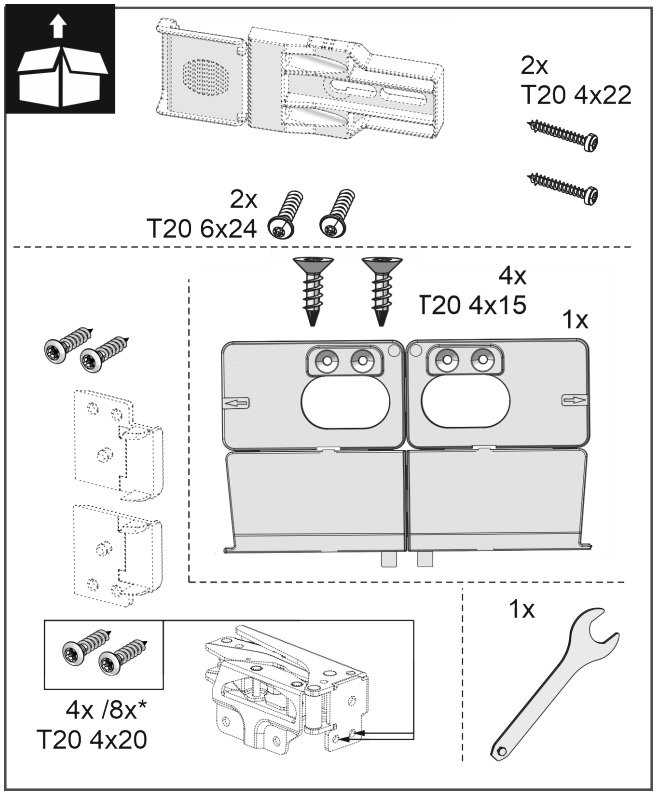

Fig. 28

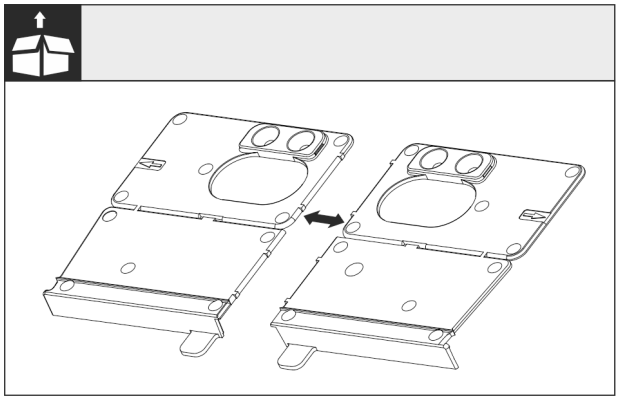

Fig. 29

▶ Válassza le a padló rögzítőelemét a perforációnál.

FIGYELEM

A készülék helyes beépítési mélysége.

▶ A rögzítőelem használata biztosítja a készülék megfelelő beépítési mélységét.

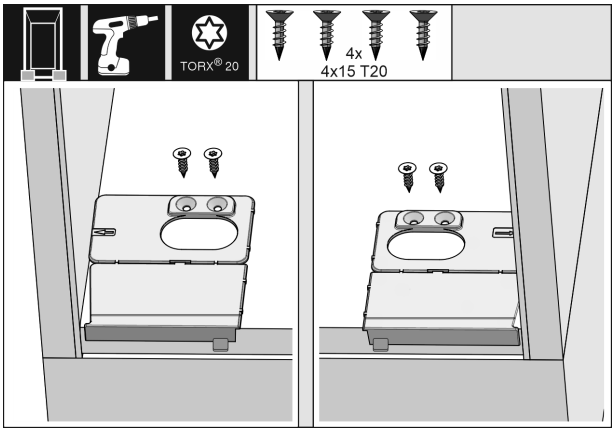

Fig. 30

▶ Csavarozza fel a padló rögzítőelemét jobb és bal oldalon az oldalfalhoz a bútormélyedés padlójára.

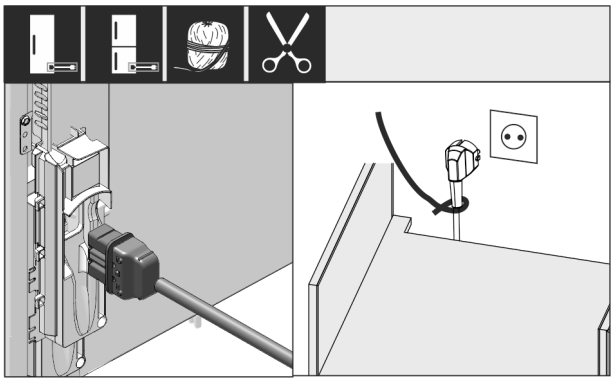

Fig. 31

▶ Vegye ki a hálózati csatlakozóvezetéket a mellékelt csomagból.

▶ Dugja be a hálózati csatlakozóvezeték csatlakozóaljzatát a készülék hátoldalán található csatlakozódugóba. Ügyeljen arra, hogy a készülék csatlakozóaljzata szilárdan legyen rögzítve.

▶ Vezesse a hálózati csatlakozódugót egy zsinór segítségével egy szabadon hozzáférhető csatlakozóaljzathoz.

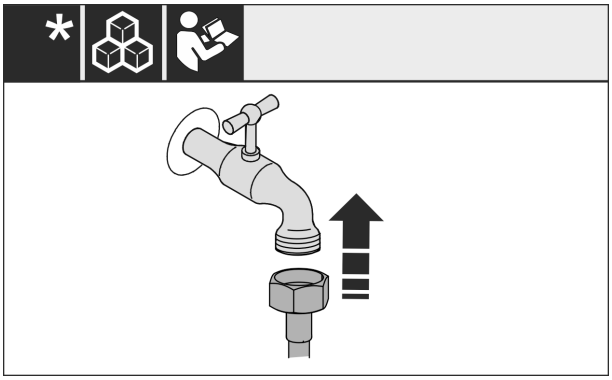

*Fig. 32 **

▶ Ha szükséges, most szerelje be a vízcsatlakozást a kezelési útmutató utasítása szerint.*

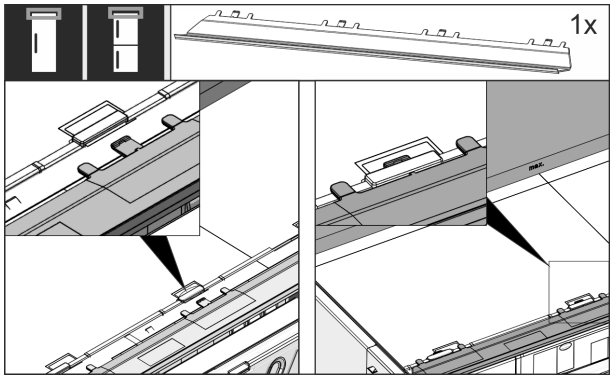

Fig. 33

▶ Dugja be a kiegyenlítő lemezt a készülék felső oldalán. A lemez mindkét oldalra mozgatható.

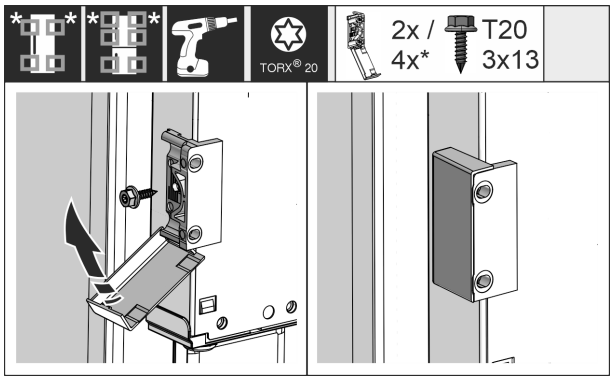

Fig. 34

▶ Szerelje fel a rögzítő idomokat. Helyezze fel a rögzítő idomokat a szekrény fogantyúinak magasságába. Ha az ajtó nagyobb méretű, használjon összesen négy darab rögzítő idomot.

▶ A felszerelés után hajtsa vissza a fedeleket az idomra.

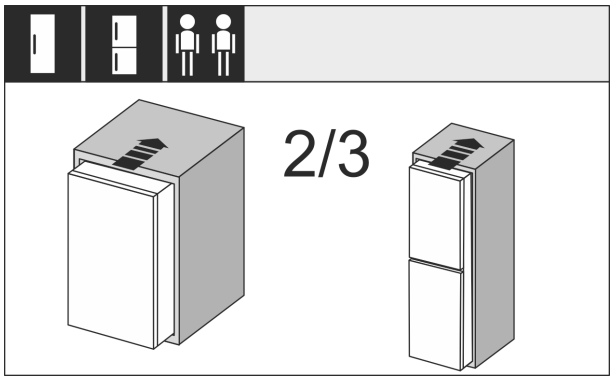

Fig. 35

▶ Tolja be a készülék 2/3 részét a bútormélyedésbe.

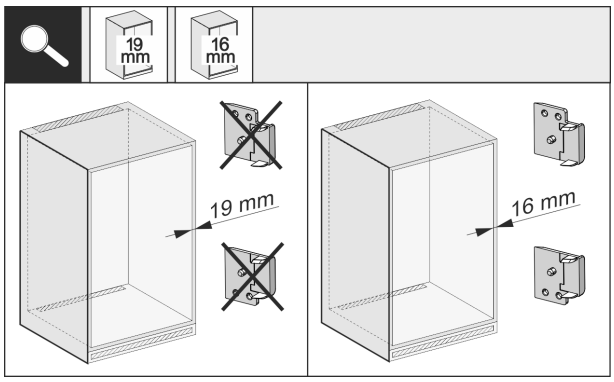

Fig. 36

▶ Ellenőrizze, hogy a szekrény oldalfalának vastagságát, hogy 16 mm vagy 19 mm vastag-e.

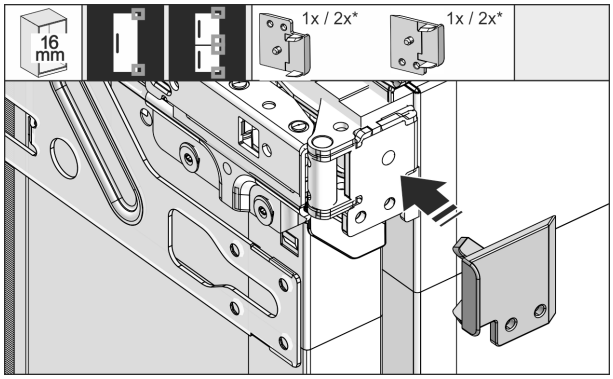

Fig. 37

▶ Ha a szekrény fala 16 mm vastag: Dugja rá az összes zsanérra a távtartót.

▶ Ha a szekrény fala 19 mm vastag: Nincs szükség távtartóra.

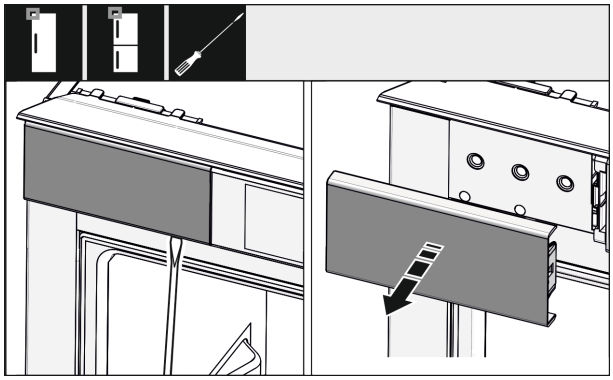

Fig. 38

▶ Lazítsa meg csavarhúzóval a bal felső borítást, és vegye le.

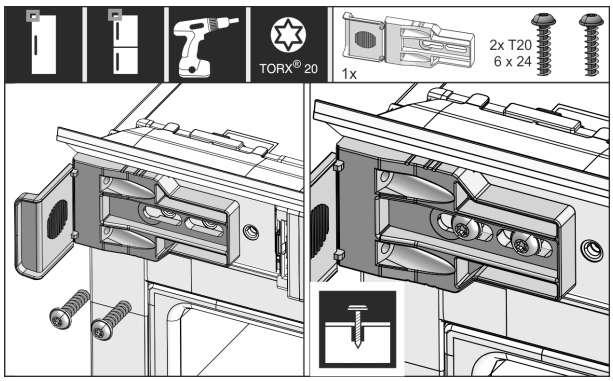

Fig. 39

▶ Csavarozza fel lazán a rögzítőelemet. Az elemnek még enyhén mozgathatónak kell lennie.

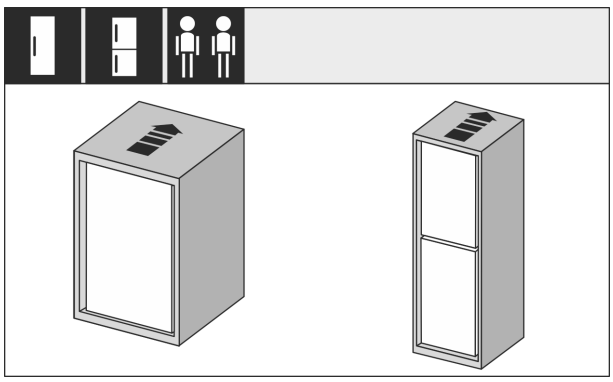

Fig. 40

*** típustól és felszereléstől függően, különböző**

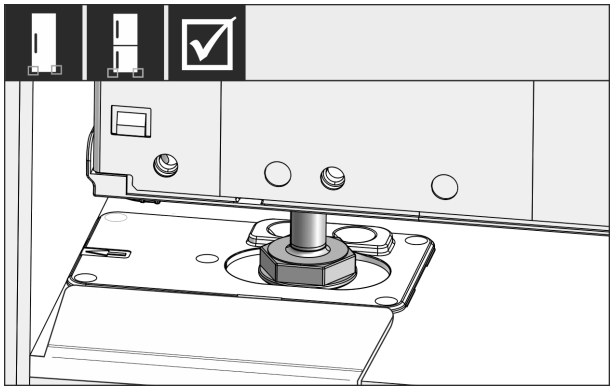

Fig. 41

FIGYELMEZTETÉS

A rövidzárlat tűzveszélyt okozhat!

- ▶ Amikor betolja a készüléket a fülkébe: Ne törje meg, ne csípje be és ne sértse meg a hálózati csatlakozóvezetéket.
- ▶ Ne működtesse a készüléket hibás hálózati csatlakozóvezetékkel.

- ▶ Tolja be teljesen a készüléket a szekrény fülkéjébe. Az állítható lábaknak mindkét oldalon az ütközőelemek mélyedéseiben kell lenniük.

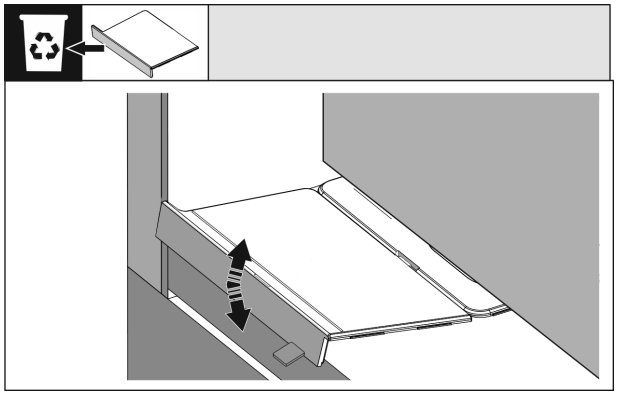

Fig. 42

- ▶ Távolítsa el a padló rögzítőelemének ütközőjét. Válassza le mozgatással az ütközőt, és ha szükséges, tépje le fogó segítségével.

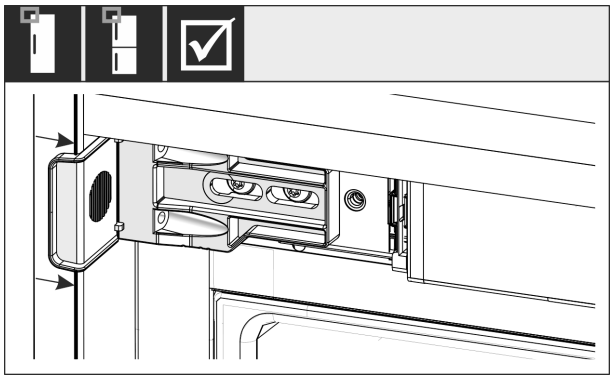

Fig. 43

- ▶ Ellenőrizze, hogy a készülék síkban helyezkedik-e el a szekrényben. A rögzítőelemnek fel kell feküdnie a szekrény fülkéjének oldalfalán.

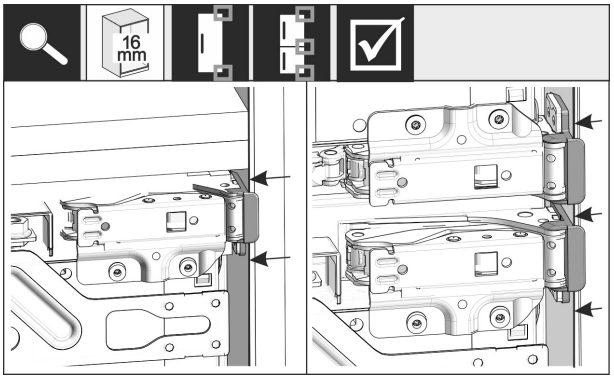

Fig. 44

Megjegyzés

Ha a szekrény oldalfala 16 mm vastag, akkor zsanér felőli oldalon a távtartó elemek felfekszenek a szekrény fülkéjére.

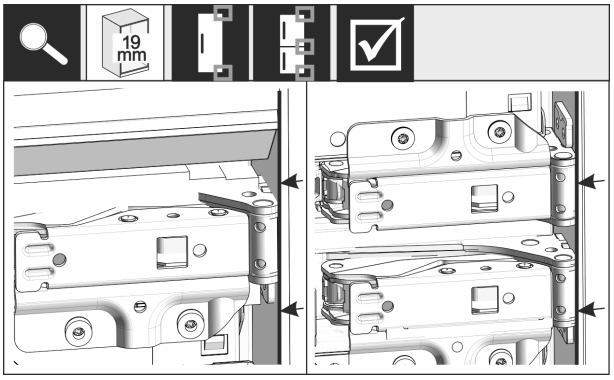

Fig. 45

- ▶ Ha a szekrény oldalfala 19 mm vastag: Igazítsa be a zsanérok első élét a szekrény oldalfalával egy vonalba.

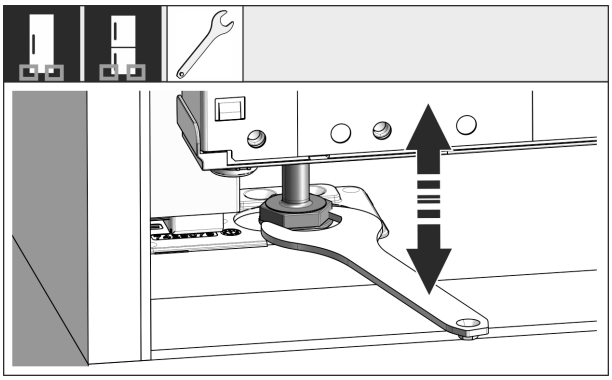

Fig. 46

- ▶ Szükség esetén állítsa be a készülék dőlését az állítható lábak segítségével.

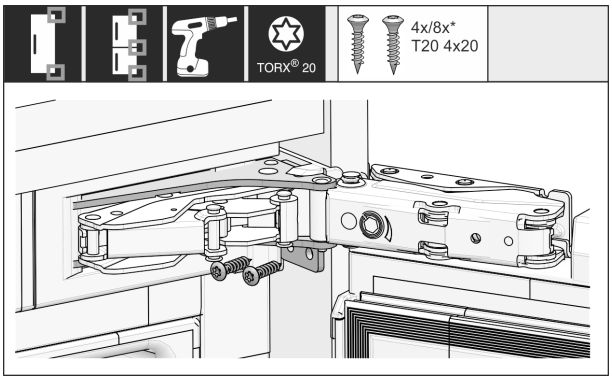

Fig. 47

- ▶ Csavarozza a helyére a készüléket a zsanér felőli oldalon.

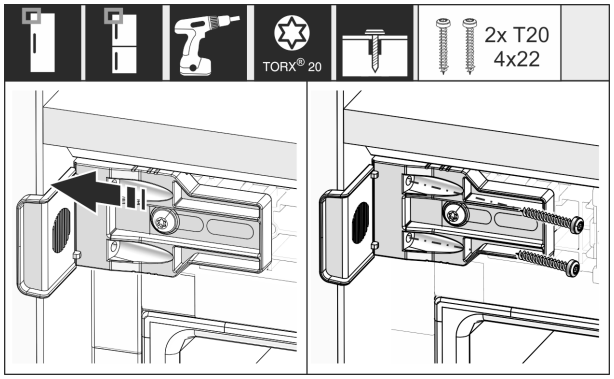

Fig. 48

▶ Tolja el úgy az idomot, hogy egy szintbe kerüljön a szekrény fülkéjének oldalfalával.

▶ Húzza meg szorosan az összes csavart.

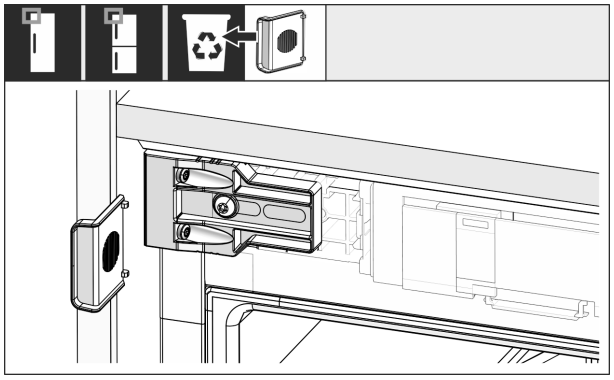

Fig. 49

▶ A fogantyú felőli oldalon felül törje le a szerelvényt az idomról, és dobja ki.

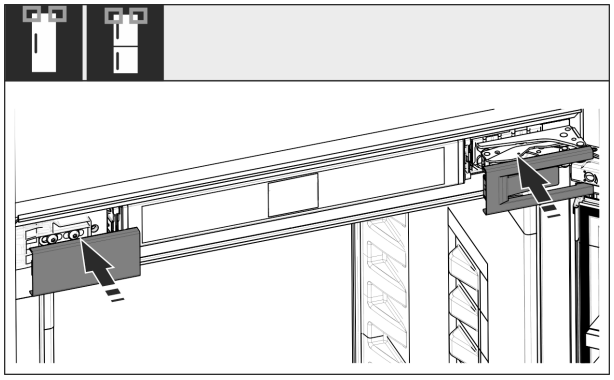

Fig. 50

▶ Helyezze fel a borításokat.

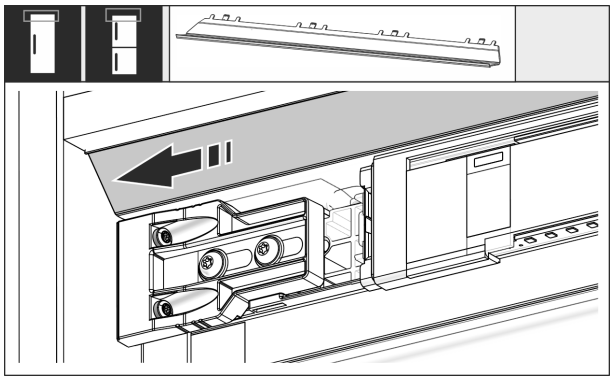

Fig. 51

▶ Tolja el úgy a panelt, hogy síkban illeszkedjen a szekrény falának oldalával.

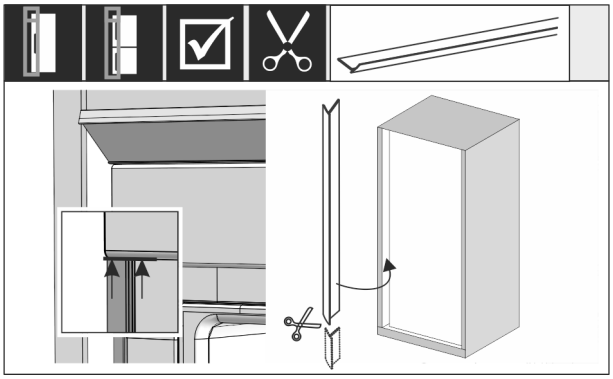

Fig. 52

▶ Szükség esetén: Vágja a peremet a szükséges hosszra egy éles olló segítségével.

▶ Helyezze a peremet a felső fedél alá, és nyomja rá. A perem mágneses.

Ha a fülke magassága 1400 mm vagy annál nagyobb, építsen be szintezősíneket:

Fig. 53

Ha a fülke magassága 1400 mm vagy annál nagyobb, akkor a készülék alá szintezősíneket kell beépíteni. A szintezősínek **csökkentik a zajszintet**. Ha a fülke magassága 1400 mm vagy annál nagyobb, akkor két szintezősín és egy szerelőfogantyú alapkivitelben mellékelve van a tartozékcsomagban.

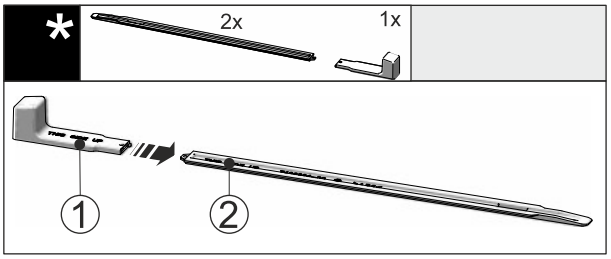

Fig. 54

▶ Dugja rá a szerelőfogantyút *Fig. 54 (1)* a szintezősínre *Fig. 54 (2)*.

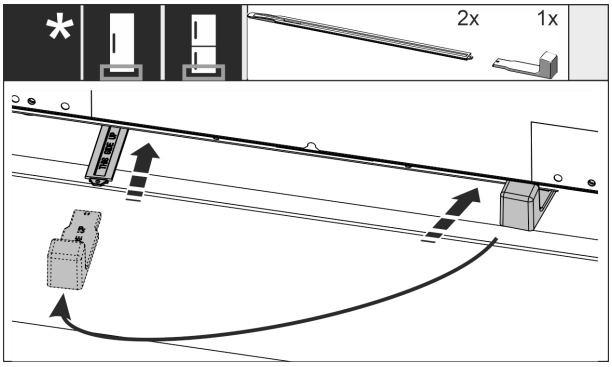

Fig. 55

*** típustól és felszereléstől függően, különböző**

- ▶ Tolja be ütközésig a szintezősínt a készülék alja alatti vezetőelembe.
- ▶ Húzza le a szerelőfogantyút, és dugja rá a második szintezősínre.
- ▶ Tegyen ugyanígy a második szintezősínnel is.

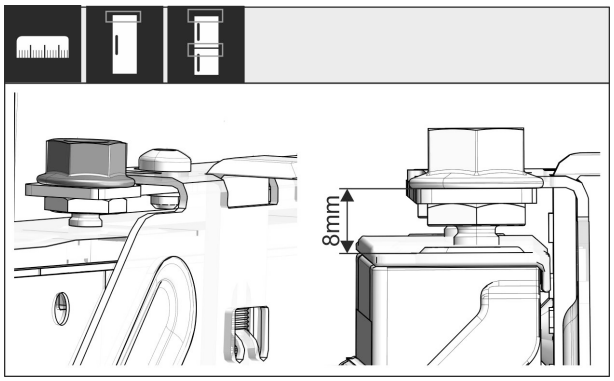

Fig. 56

- ▶ Csukja be az ajtót.
- ▶ Ellenőrizze a készülék ajtajának felső éle és a keresztartó felfekvő felülete közötti 8 mm távolság előzetes beállítását.

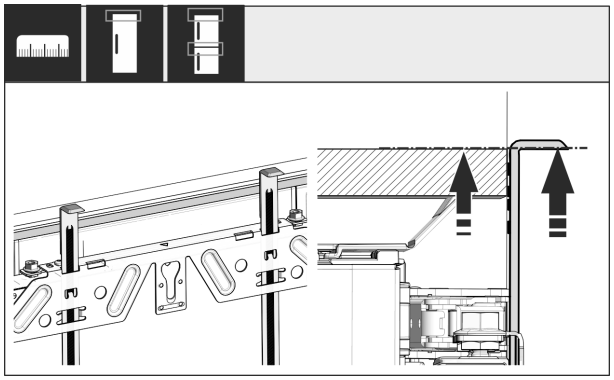

Fig. 57

- ▶ Csúsztassa fel a szerelési segédeszközöket a bútor ajtajának magasságába. A szerelési segédeszköz alsó éle = a szerelendő ajtó felső éle.

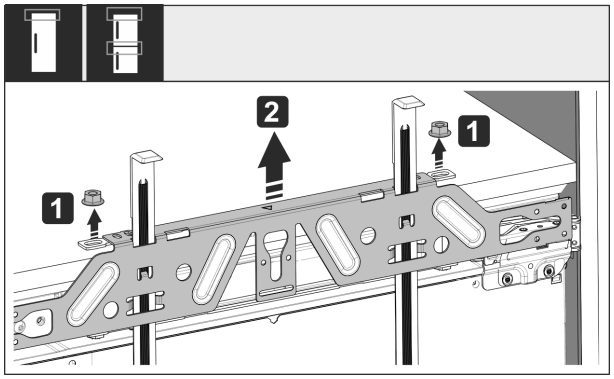

Fig. 58

- ▶ Oldja ki az ellenanyákat *Fig. 58 (1)*.
- ▶ Vegye le a rögzítő kereszttartót *Fig. 58 (2)*.

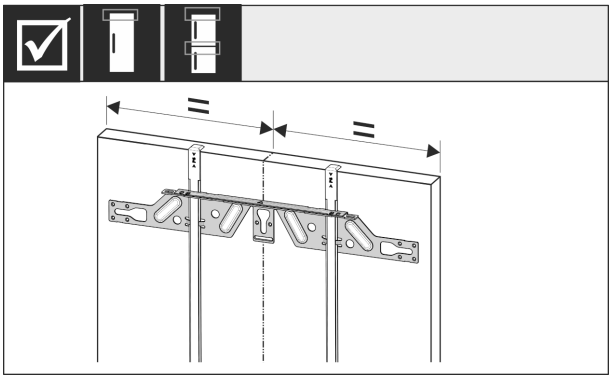

Fig. 59

- ▶ Akassza a rögzítő kereszttartót a szekrény ajtajának belső oldalára, és igazítsa középre.

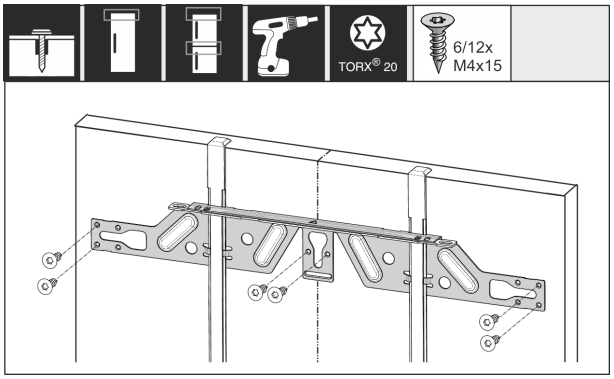

Fig. 60

- ▶ Forgácslap ajtó esetén rögzítse a rögzítő kereszttartót legalább 6 csavarral, kazettás ajtó esetén legalább 4 csavarral.

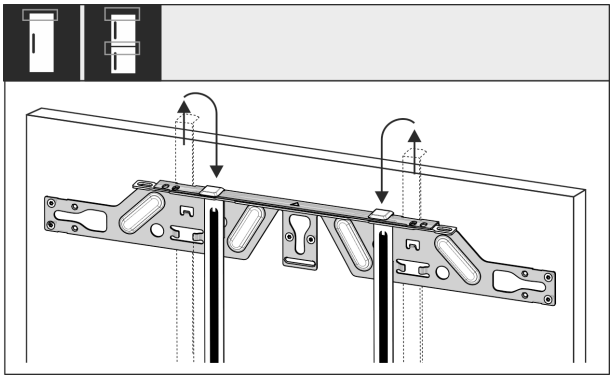

Fig. 61

- ▶ Húzza ki a szerelési segédeszközöket, és csúsztassa be őket forgatva a mellettük lévő nyílásokba.

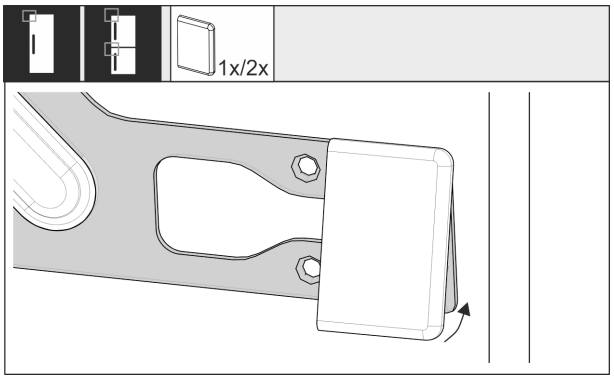

Fig. 62

- ▶ A fogantyú felőli oldalon dugja rá a fedelet a rögzítő kereszttartóra.

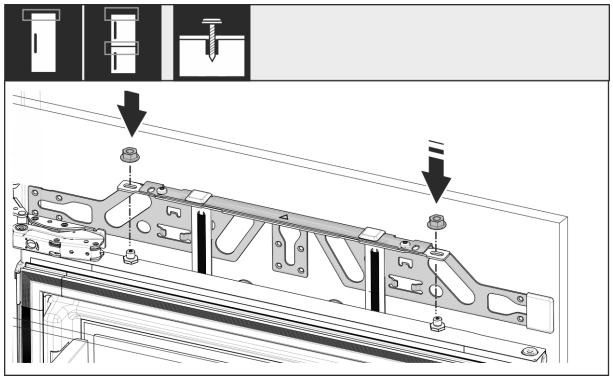

Fig. 63

▶ Akassza a helyére a szekrényajtót, és lazán csavarozza vissza az ellenanyákat a beállító csapszegekre.

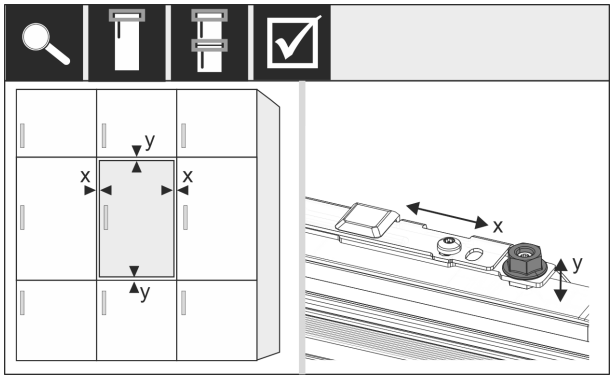

Fig. 64

▶ Igazítsa be a szekrényajtót X és Y irányban a beállító csapszegek révén.

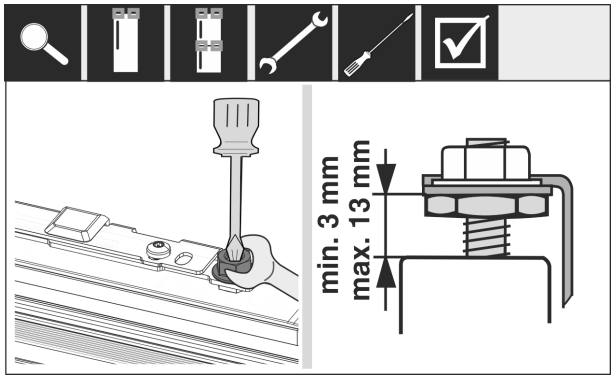

Fig. 65

▶ Húzza meg az ellenanyákat.
▶ Ellenőrizze a beállítási magasságot.

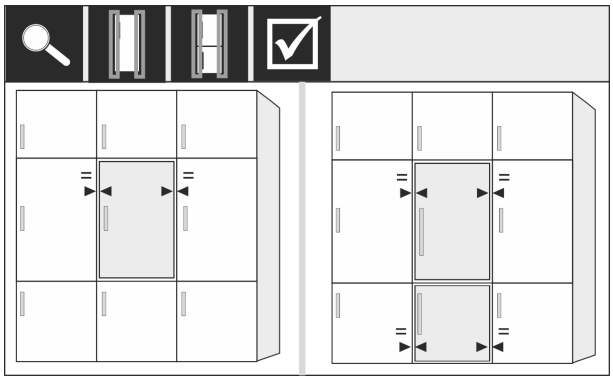

Fig. 66

Ha a szekrény előlapja vastagabb, mint 19 mm:

▶ Vegye figyelembe a következő fejezetekben megadott méreteket, súlyokat és megjegyzéseket: (lásd 6 A bútorfrontok súlyai) (lásd 18 Előlapok)

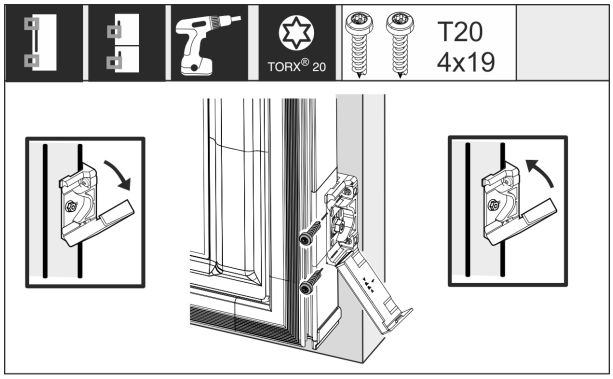

Fig. 67

A rögzítőidom szekrényajtóra szerelése:

▶ Nyissa ki a fedelet.

A rögzítőidom szekrényajtóra szerelése:

▶ Igazítsa párhuzamosra a rögzítőidom elülső élét a szekrényajtó élével, és csavarozza a helyére az idomot.

A rögzítőidom szekrényajtóra szerelése:

▶ Hajtsa fel a fedelet.

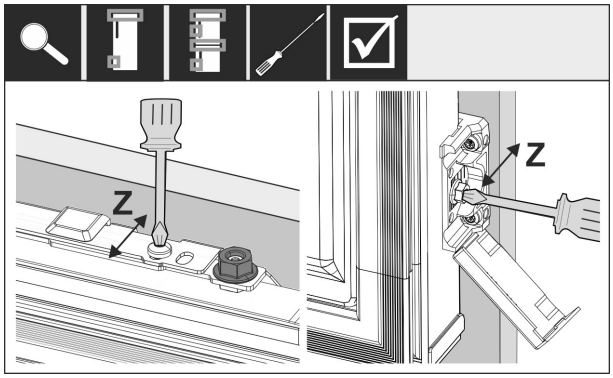

Fig. 68

Igazítsa be a bútor ajtaját Z irányban:

▶ Oldja ki a rögzítő kereszttartó beállító csavarját és a rögzítő idomon lévő csavart.
▶ Tolja el az ajtót.

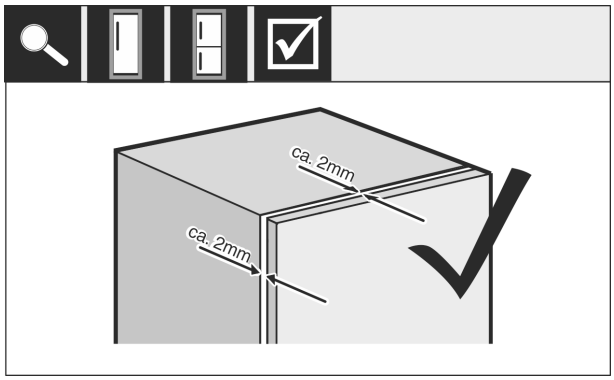

Fig. 69

▶ Ellenőrizze a szekrény ajtaja és a szekrény teste közötti távolságot.
▶ Ellenőrizze az összes csavart, és húzza meg őket újra, ha szükséges.

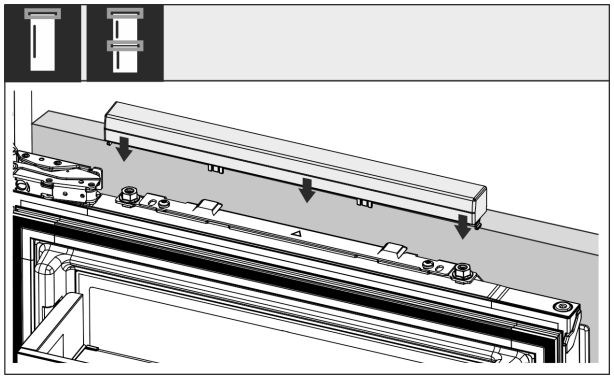

Fig. 70

▶ Dugja a helyére a felső fedelet.

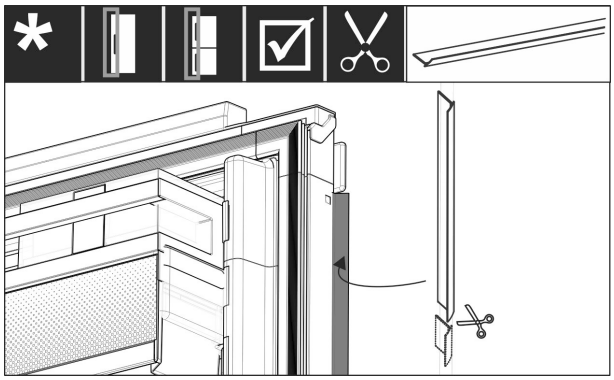

Fig. 71

▶ Vágja le a megfelelő hosszra a peremet.

▶ Helyezze be a peremet a szekrény előlapjának ajtaja és a készülék ajtaja közé.

A készülék helyes beépítéséről, illetve hogy nem fordul elő jegesedés, páralecsapódás és működési zavar, az alábbi kritériumok alapján lehet meggyőződni:

- Az ajtónak rendesen kell zárnia.
- A szekrényajtónak nem szabad felfeküdnie a szekrénytestre.
- A fogantyú felőli oldal felső sarkában szorosan fel kell feküdnie a tömítésnek.

▶ Ellenőrizze a fülkébe való beépítést a fenti kritériumok alapján.

18 Előlapok

18.1 Méretek

A készülék változatától függően egy vagy két szekrényajtóra van szükség. A megfelelő szekrényajtó(k) mérete a fülke teljes méretétől és a szekrény korpuszának vastagságától függ.

Megjegyzés
Vegye figyelembe a megfelelő készülék- és fülkeméreteket, valamint a beépítési vázlatokat .

Általános előírások:

- Vegye figyelembe a készülék rögzített ajtajának méretére és súlyára egyedileg megadott ajánlásokat (lásd 6 A bútorfrontok súlyai) .
- A szekrény korpuszának vastagsága minimum 16 mm és maximum 19 mm kell legyen.
- A kétajtós szekrényajtó felszerelésével kapcsolatban vegye figyelembe az illesztés elhelyezkedésére vonatkozó útmutatásokat.*

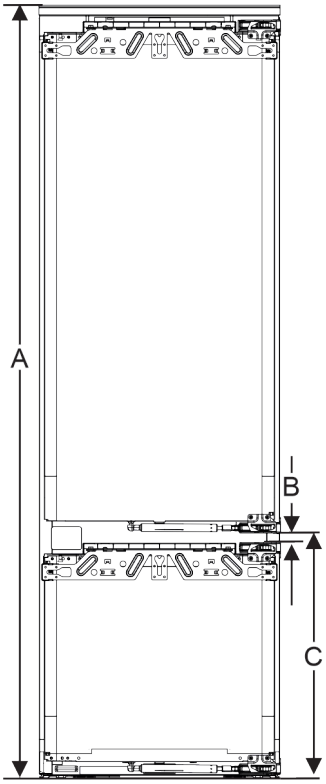

*Fig. 72 Illesztés elhelyezkedése kétajtós szekrényajtónál**

Fülke magassága, 178-2 fiókok*	
Készülék magassága, (A) (mm)	1770
Távolság (B) (mm)	15
Illesztés elhelyezkedése (C) rögzített ajtón (mm)	549 + 15

Fülke magassága, 178-3 fiókok*	
Készülék magassága, (A) (mm)	1770
Távolság (B) (mm)	15
Illesztés elhelyezkedése (C) rögzített ajtón (mm)	695 + 15

További szekrényajtó fölötte, alatta vagy mellette:

- A két szekrényajtó közötti függőleges hézag mérete 4 mm kell legyen.
- A két szekrényajtó közötti vízszintes hézag mérete 4 mm kell legyen. Ellenőrizze, nem ütköznek-e egymásnak. (lásd 18.3 Ütközés nélküli hézagméret beállítása)

Súly és zsanérok:

- Ha nehéz a szekrény előlapja, a zsanér nagy igénybevételnek van kitéve. Előfordulhat, hogy károsodik a zsanér. Vegye figyelembe az adott készülékhez megadott maximális súlyadatot a Szekrény-előlap súlyok fejezetben (lásd 6 A bútorfrontok súlyai) .
- Ha a szekrény előlapja meghaladja a maximálisan megengedett súlyt, akkor megoldást jelentet a csúszósínes ajtótechnológia, melynél a szekrényajtó súlya több ajtópánt között oszlik el.
- Ha olyan előlapokat használ, amelyek messze túlnyúlnak a készüléken, akkor egy további ajtózsanér felszerelését javasoljuk (pl. Kamat), amelynek feltétlenül ugyanazzal a forgásponttal kell rendelkeznie, mint az Ön készülékekhez alkalmazott rögzített ajtók zsanérjának. Egy további zsanér (Kamat) alkalmazásával a terhelés több pont között oszlik meg. Bemart kiegyenlítő vasalat használatát nagy magasságú szekrény-előlapok esetén javasoljuk, hogy ellensúlyozni lehessen a vetemedést okozó (konvex/konkáv) erőhatásokat.

18.2 Szekrény(ek) előlapjának felszerelése

A beépítés során vegye figyelembe:

- A szekrény előlapját a hűtőkészülék ajtajához képest szimmetrikusan kell beépíteni.
- A szomszédos szekrény előlapjának pontosan azonos szintben kell állnia.
- A szomszédos szekrény előlapjának a készülék előlapjával azonos élsugárral kell rendelkeznie.
- A szekrény előlapja legyen sík, és feszültségtől mentes.
- A szekrény előlapjának minimális mélységi beállítása kb. 2 mm a korpuszhoz képest.

▶ Szerelje be a készüléket a fülkébe. (lásd 17 A készülék beszerelése a beépítési helyre)
▶ Rögzítse a szekrény előlapját a készülék ajtajára. (lásd 17 A készülék beszerelése a beépítési helyre)
▶ Ellenőrizze, nem ütközik-e a szekrény előlapja. (lásd 18.3 Ütközés nélküli hézagméret beállítása)

18.3 Ütközés nélküli hézagméret beállítása

Miután felszerelte a szekrény(ek) előlapját, ellenőriznie kell, hogy a szekrények előlapjai nem ütköznek-e egymásnak.

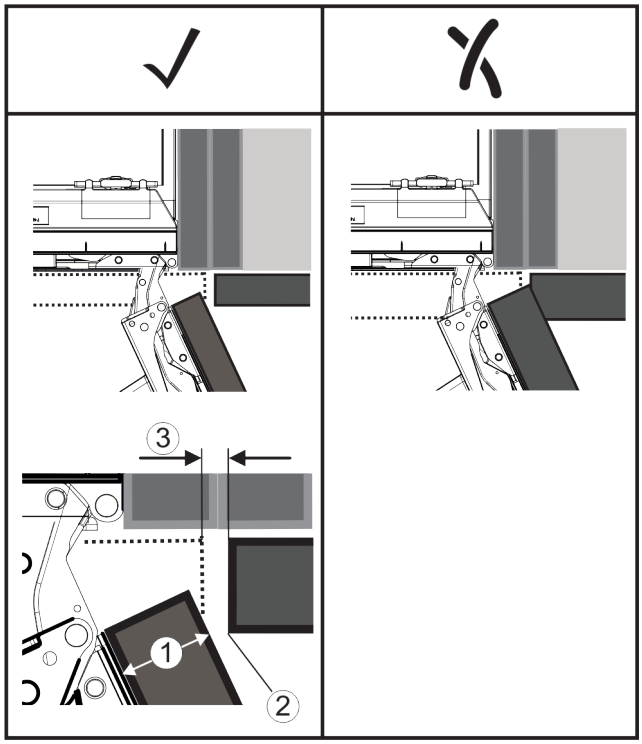

Fig. 73
(1) Előlap vastagága (FD) **(3)** Hézag mérete (S)
(2) Él sugara (R)

	R (2) = 0 mm		R = 1,2 mm		R = 2 mm		R = 3 mm	
FD(1) (mm)	Gmin	Gmax	Gmin	Gmax	Gmin	Gmax	Gmin	Gmax
16	0,3	0,9	0,1	0,4	0,1	0,2	0,1	0,2
19	0,7	2,4	0,3	1,9	0,23	3,25	0,1	0,8
20	2	4,3	1,5	3,6	1	3,1	0,6	2,7
22	3,5	6,3	3	5,6	2,6	5,3	2,1	4,6
24	5,5	8,3	5	7,8	4,5	7,4	4	6,9
26	7,6	10,7	7	10,3	6,6	9,9	6,2	9,4

Fig. 74 Hézagméret határértékeinek táblázata

G_{min} = a hézagméret alsó határértékének tartománya mm egységben

G_{max} = a hézagméret felső határértékének tartománya mm egységben

Megjegyzés
Korrekció végrehajtásakor mindig ügyeljen arra, hogy a szekrény előlapja illeszkedjen az előlapok általános kinézetéhez.

Ellenőrizze, nem fordulhat-e elő ütközés, és végezze el a megfelelő korrekciókat:

▶ Határozza meg az előlap vastagságát és az él sugarát.
▶ Olvassa le a hézagméret határértékének tartományát a táblázatból.
▶ Vesse össze a hézagméretet a táblázatban szereplő értékekkel.
▶ A hézagméret kiértékelése alapján hajtsa végre az alábbi műveletek valamelyikét.

Hézag mérete	Leírás
$S > G_{max}$	Ha a hézag mérete nagyobb, mint a két határérték, nem kell korrekciót végeznie.
$S < G_{min}$	Ha a hézag mérete a határértékek alatti, növelnie kell a hézagméretet. További lehetőségként növelni lehet az él sugarát is.
$G_{min} \leq S \leq G_{max}$	Ha a hézag mérete a két határérték közé esik, pontosan kell dolgoznia. Ilyen esetben hamar ütközésre kerülhet sor.

19 Víztartály*

Az InfinitySpring víztartálya a készüléktől függően a legalsó fiók mögött, a hűtőrészben vagy a BioFresh részben található.*

19.1 A víztartály behelyezése

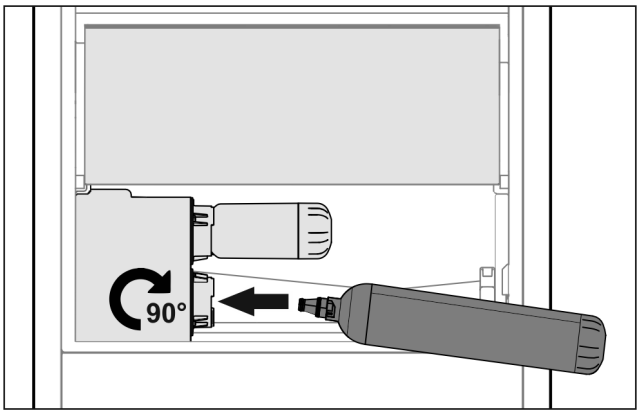

Fig. 75

▶ Vegye ki a fiókot.
▶ Helyezze be a víztartályt, majd kb. 90°-kal, ütközésig fordítsa jobbra.
▶ Ellenőrizze a víztartály tömítettségét, illetve, hogy nem csepeg-e ki víz.
▶ Helyezze be a fiókot.
▶ Légtelenítse a vízrendszert. (lásd a Gyors üzembe helyezési útmutatót vagy a használati utasítást)

A vízszűrő helyett egy további víztartály is használható.*

Megjegyzés
A víztartály pótalkatrészként kapható.

20 Vízszűrő*

A vízszűrő a készüléktől függően a legalsó fiók mögött, a hűtőrészben vagy a BioFresh részben található.*

Felfogja a vízben lévő lerakódásokat, és csökkenti a klóros íz érzését.

- ❑ Legalább 6 havonta cserélje ki a vízszűrőt megadott teljesítményűre, vagy ha az áteresztés jelentősen csökken.
- ❑ A vízszűrő aktív szenet tartalmaz, és a normál kommunális hulladékkal együtt ártalmatlanítható.

Megjegyzés
A vízszűrő a Liebherr-Hausgeräte üzletében szerezhető be a home.liebherr.com/shop/de/deu/zubehor.html internetcímen.

20.1 Vízszűrő behelyezése

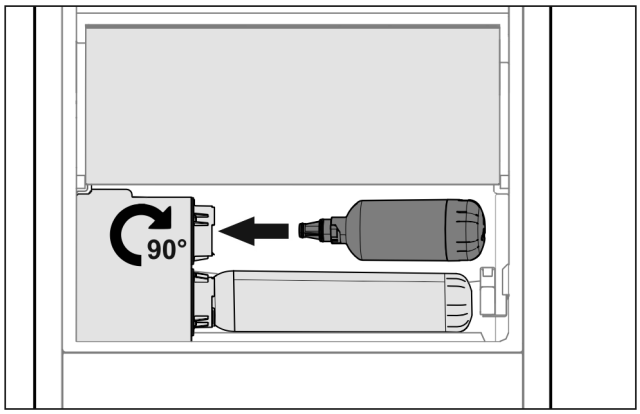

Fig. 76

▶ Vegye ki a fiókot.
▶ Helyezze be a vízszűrőt, majd kb. 90°-kal, ütközésig fordítsa jobbra.
▶ Ellenőrizze a szűrő tömítettségét, illetve, hogy nem csepeg-e ki víz.
▶ Helyezze be a fiókot.

Megjegyzés
Az új vízszűrők lebegő részecskéket tartalmazhatnak.*
▶ Szűrőcsere után: Csapoljon le 3 l vizet az InfinitySpring egységből, és öntse ki.

▷ A vízszűrő ezzel használatra kész.

21 A készülék csatlakoztatása az áramellátáshoz

FIGYELMEZTETÉS
A sérült készülék vagy hálózati csatlakozóvezeték által okozott áramütés vagy sérülés veszélye!
Életveszély és vágási sérülések. Ha a szállítás során megsérült a készülék vagy a hálózati csatlakozóvezeték, akkor Ön halálos áramütést szenvedhet. Ezenkívül a készülék házának sérült részeinél meg is vághatja magát.
▶ A szállítás után ellenőrizze a készüléket és a hálózati csatlakozóvezetéket, hogy nem sérültek-e.
▶ Semmiképpen ne helyezze üzembe a készüléket, ha a készülék vagy a hálózati csatlakozóvezeték sérült.
▶ Lépjen kapcsolatba a vevőszolgálattal.

A készüléket a külön szállított hálózati csatlakozóvezetékkel lehet az elektromos hálózathoz csatlakoztatni. A hálózati csatlakozóvezeték az egyik végén hűtőkészülék-persellyel, a másik végén pedig egy hálózati dugasszal rendelkezik.

Győződjön meg arról, hogy a következő előfeltételek teljesülnek:

- A készülék és a hálózati csatlaközóvezeték sértetlen.
- A készüléket előírásszerűen szerelték be. (lásd 17 A készülék beszerelése a beépítési helyre)
- Az elektromos csatlakoztatásra vonatkozó előírásokat betartották.
- Az előírásszerű csatlakoztatás méreteit megismerték és betartották.
- A hálózati feszültség és a frekvencia megfelel a típustáblán lévő adatoknak.
- Az aljzat előírásszerűen van földelve és elektromosan biztosítva van.
- A biztosíték kioldási árama 10 A és 16 A között van.
- A csatlakozóaljzat könnyen hozzáférhető, és nem a készülék mögött van. (lásd 4 Beépítési méretek)

FIGYELEM
A szakszerűtlen üzemeltetés miatt fennáll a károsodás veszélye!
A készülék elektromos komponenseinek károsodása.
▶ Kizárólag a tartozékként mellékelt hálózati csatlakozóvezetéket használja.

FIGYELMEZTETÉS
A szakszerűtlen csatlakoztatás tűzveszélyt okozhat!
Égési sérülések.
A készülék károsodhat.
▶ Ne használjon hosszabbító kábelt.
▶ Ne használjon elosztólécet.

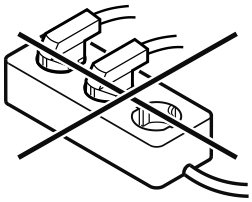

FIGYELEM
A szakszerűtlen csatlakoztatás anyagi károk veszélyét okozza!
A készülék károsodhat.
▶ A készüléket ne csatlakoztassa szigetüzemű inverterre, pl. napelemes berendezésre vagy benzines áramfejlesztőre.

▶ Csatlakoztassa a hálózati csatlakozóvezeték hálózati csatlakozódugóját a feszültségellátáshoz. Ügyeljen arra, hogy a hálózati csatlakozódugó szorosan illeszkedjen a csatlakozóaljzatba.
▷ A kijelzőn megjelenik a Liebherr-logó.
▷ A kijelzés átvált készenléti (Standby) ikonra.
▷ Ha 60 másodpercen belül nem végez semmilyen műveletet: A készenlét ikon elhalványul vagy eltűnik.
▷ A készülék csatlakoztatva van. Az első üzembe helyezésről lásd a következő fejezetet vagy a használati útmutatót.

home.liebherr.com/fridge-manuals

HU beépíthető hűtő- és fagyasztókészülékek, szilárd ajtó

Kiadás dátuma: 20251008

Cikkszám - index: 7088411-01

Liebherr-Hausgeräte GmbH
Memminger Straße 77-79
88416 Ochsenhausen
Deutschland

Beépítési utasítás

Borhűtő

26. oldal

HU

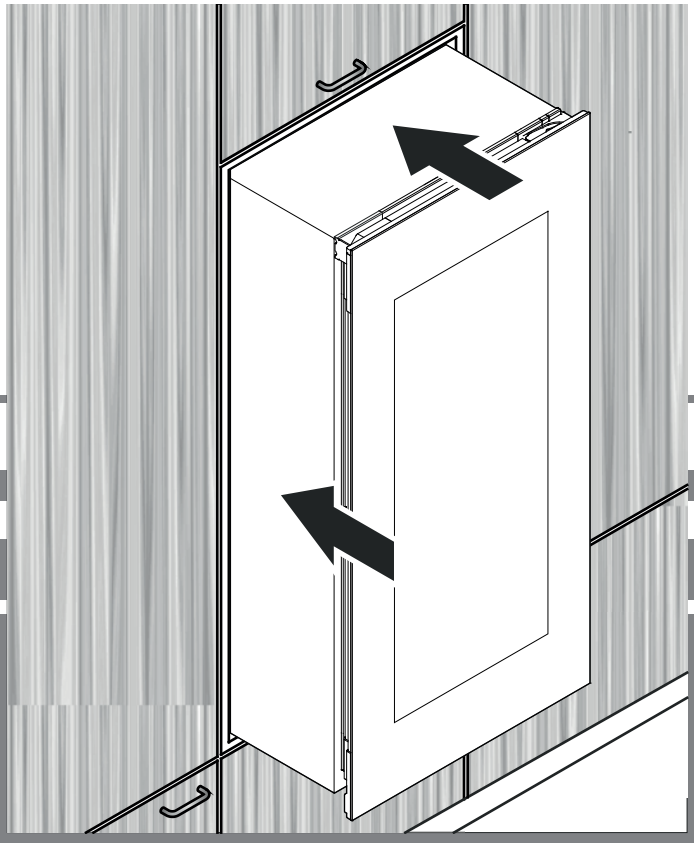

7085 665-03

EWTgb/gw 1683 / 2383 / 3583

LIEBHERR

Vinidor

Tartalom

A csomag tartalma 26
A készülék méretei 26
A készülék szállítása 27
Beépítési méretek 28
A készülék szellőztetése 28
Az ajtóvasalat áthelyezése 29
A készülék beépítése 32
Az ajtó beállítása 36

A csomag tartalma

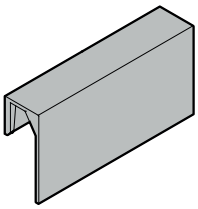

Feliratcímkék
2 db - EWT 1683
4 db - EWT 2383
8 db - EWT 3583

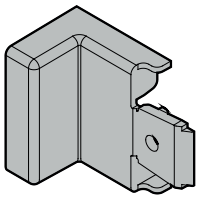

Borítás

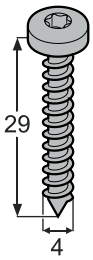

2 db

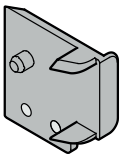

Távtartó

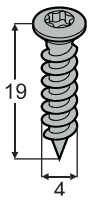

5 db

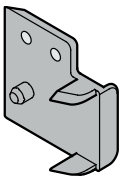

Távtartó

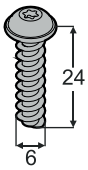

2 db

2 db

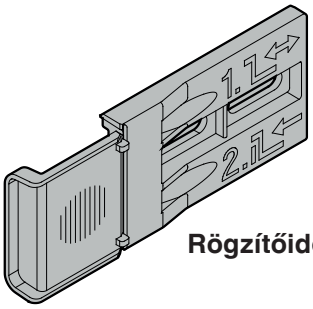

Rögzítőidom

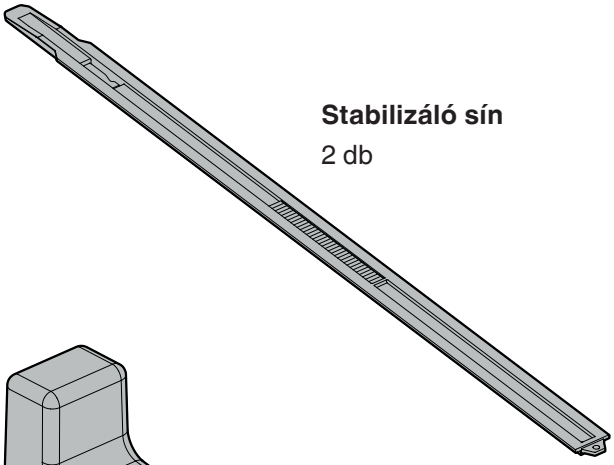

Stabilizáló sín
2 db

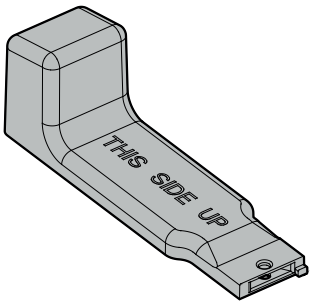

Stabilizálósín-fogantyú

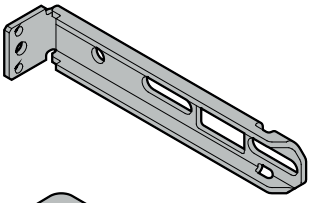

Rögzítőidom

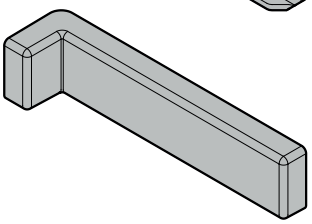

Borítás

Takaróprofil

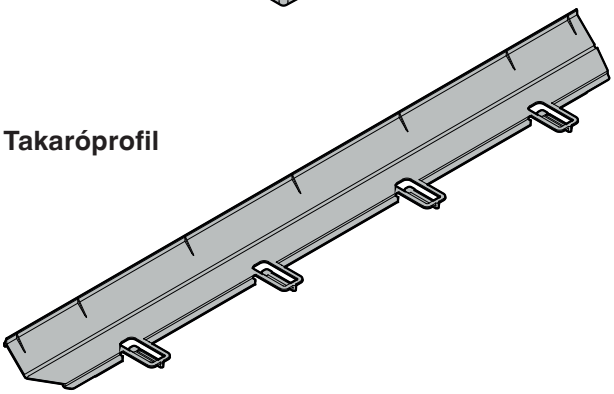

Villáskulcs

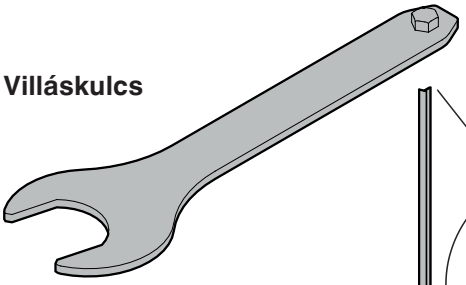

Borítás

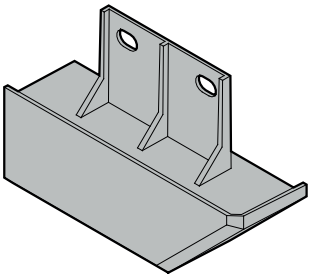

Takaróprofil

A készülék méretei

A	510 mm
B	EWT 16.. - 906 mm EWT 23.. - 1233 mm EWT 35.. - 1816 mm
C	572 mm
D	EWT 16.. - 872 mm EWT 23.. - 1218 mm EWT 35.. - 1770 mm
E	595 mm
F	557 mm
G	254 mm
H	1100 mm
I	115°
J	EWT 16.. - 26,5 mm EWT 23.. - 7,5 mm EWT 35.. - 27 mm
K	EWT 16.. - 7,5 mm EWT 23.. - 7,5 mm EWT 35.. - 19 mm

Oldalnézet

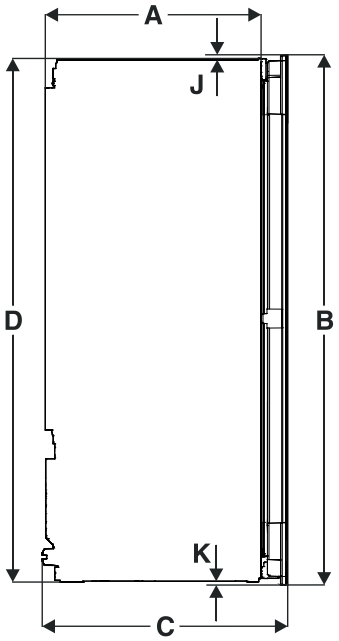

Elölnézet

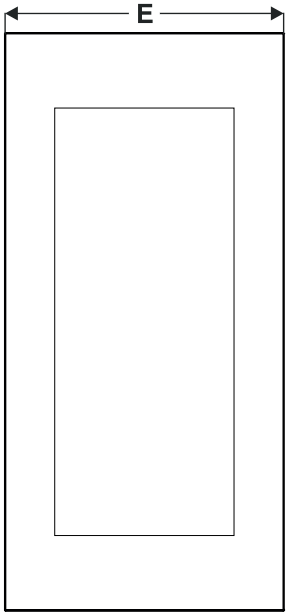

Felülnézet

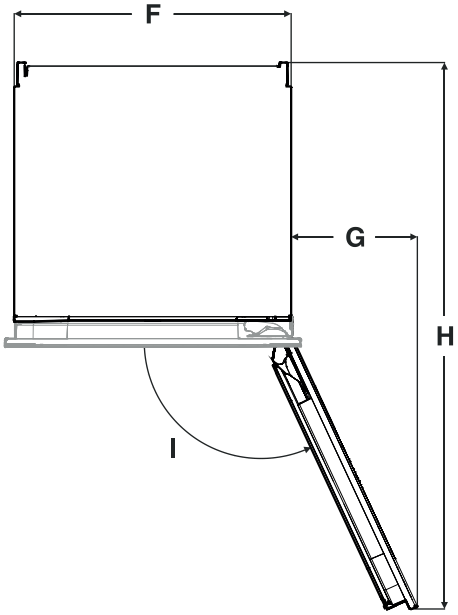

A készülék szállítása

⚠ VIGYÁZAT!

Sérülés- és kárveszély helytelen szállítás által!

- Becsomagolva szállítsa a készüléket.
- Állítva szállítsa a készüléket.
- Ne szállítsa egyedül a készüléket.

⚠ FIGYELMEZTETÉS!

A be nem épített készülék felborulhat!

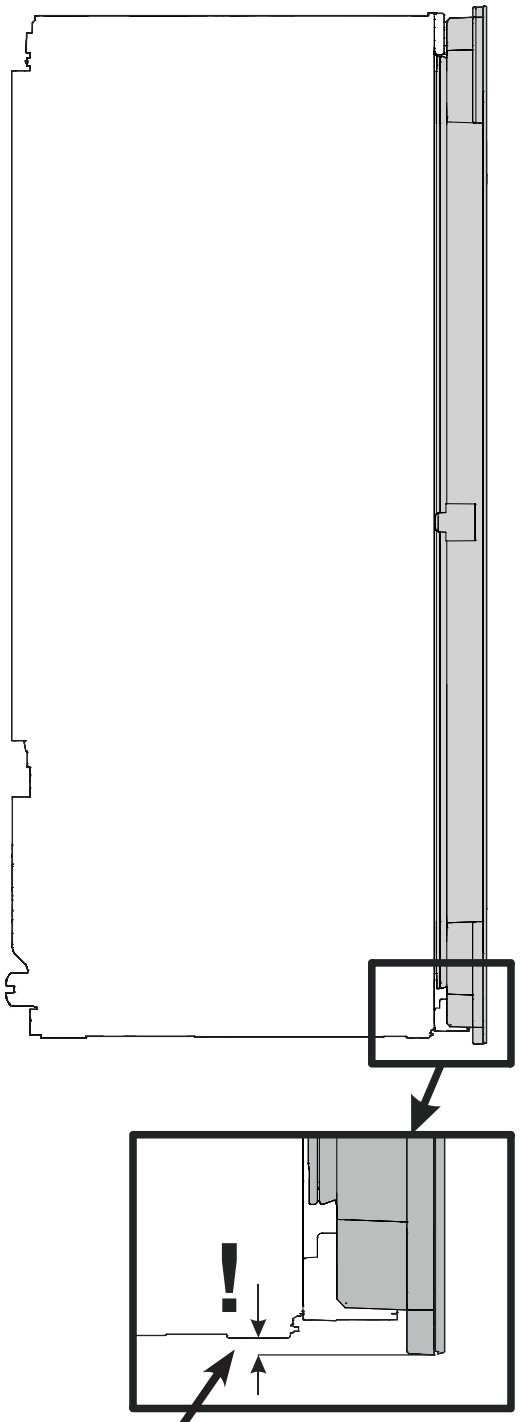

EWT 16.. - 7,5 mm
EWT 23.. - 7,5 mm
EWT 35.. - 19 mm

Beépítési méretek

Fontos útmutatások

A készülék beépítésekor jelentkező problémák és a készülék sérülésének elkerülése érdekében a következő feltételeket feltétlenül be kell tartani!

A konyhabútornak vízszintben és függőben kell állnia!

A bútor korpusz minimális falvastagsága = 16 mm.

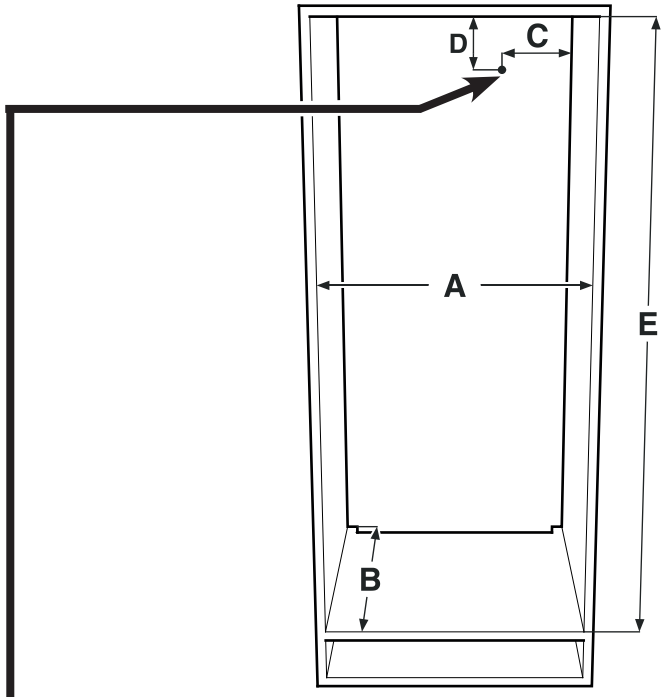

A	560 mm - 570 mm
B	min. 550 mm (560 mm ajánlott)
C	70 mm
D	30 mm
E	EWT 16.. - 874-890 mm EWT 23.. - 1220-1236 mm EWT 35.. - 1772-1788 mm

Ezen a részen érkezik a hálózati tápvezeték a készülék hátoldalából.

A hálózati tápvezeték szabad hossza:

EWT 16..: 2000 mm
EWT 23..: 2000 mm
EWT 35..: 2800 mm

A dugaszolóaljzat helyzetét ezen adatok figyelembevételével kell megválasztani.

A dugaszolóaljzat nem lehet a készülék mögött és könnyen elérhetőnek kell lennie.

A készülék szellőztetése

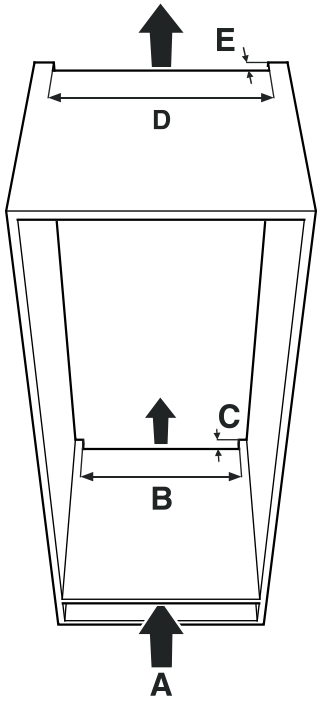

Fontos útmutatások

A szabad szellőzési keresztmetszetnek az alsó szellőzőnyílástól a felsőig egyben legalább 200 cm²-nek kell lennie.

A	min. 200 cm²
B	min. 500 mm
C	min. 40 mm
D	min. 500 mm
E	min. 40 mm

A légkivezető nyílás fajtái

① Közvetlenül a készülék felett

② A szekrényrátét felett

③ A szekrényrátéten elöl dekorráccsal

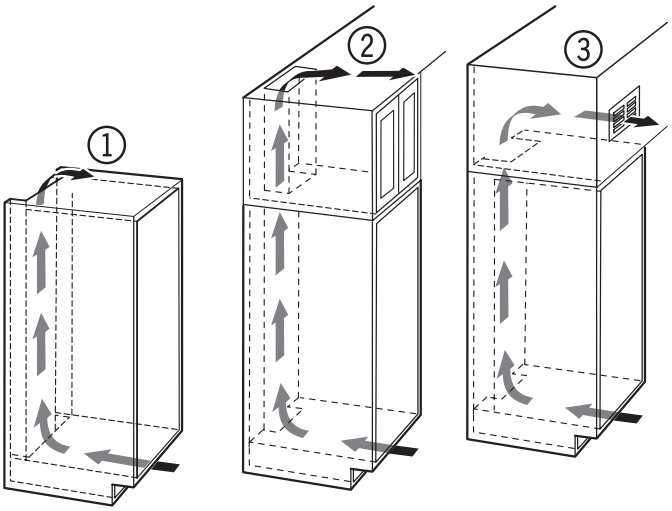

Fontos útmutatások

Dekorrácsok használata esetén figyelembe kell venni, hogy a szabad szellőzési keresztmetszet a rács egyes nyílásainak összege.

Csupán 200 cm² kivágás nem elegendő szellőzőrács behelyezéséhez.

Az ajtóvasalat áthelyezése

Az ajtóvasalat áthelyezését csak kiképzett szakember végezheti.

Az átalakításhoz két személy szükséges.

⚠ FIGYELMEZTETÉS!

Az ajtó nehéz.
Sérülés és dologi károk veszélye.
Csak akkor végezze el az átalakítást, ha lehetőség van 35 kg súly megemelésére.

⚠ FIGYELMEZTETÉS!

Sérülésveszély kieső ajtó által!
Ha a rögzítőelemek csavarjai nincsenek elég szorosan meghúzva, az ajtó kieshet. Ez súlyos sérülésekhez vezethet. Ezenkívül az ajtó esetleg nem csukódik be, így a készülék nem hűt megfelelően.

1. Vegye le a borításokat.

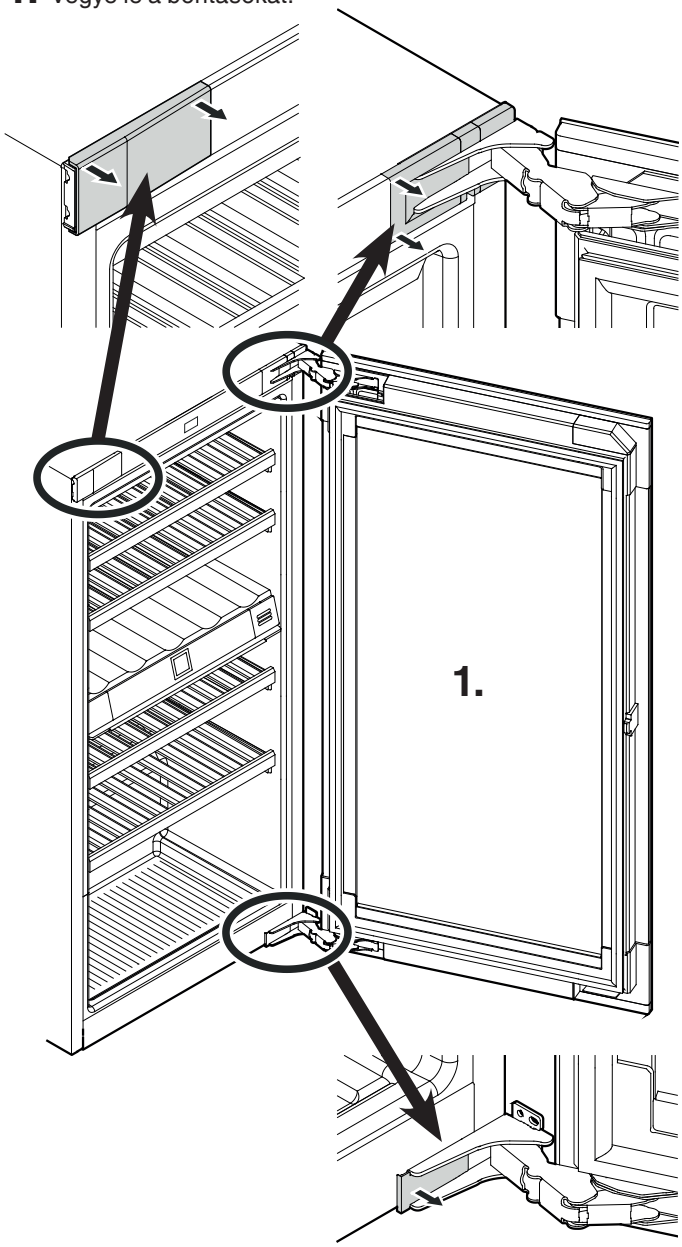

2. Szerelje le a szállítási biztosítót.

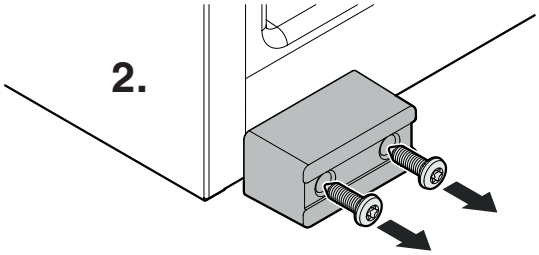

3. Távolítsa el a tömítést.

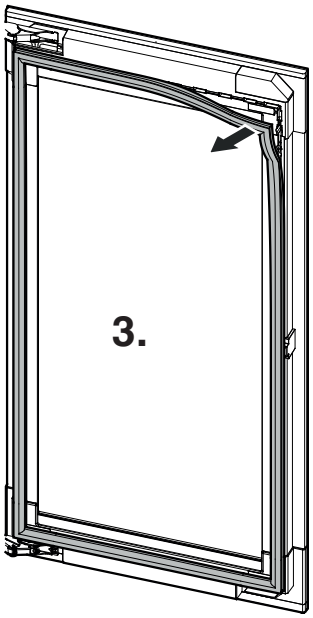

4. Vegye le a borítást.

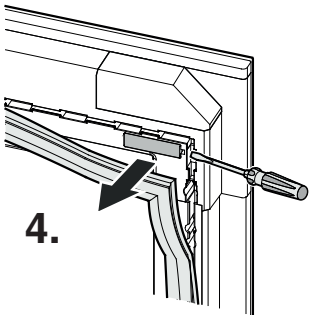

5. Vegye le a borításokat.

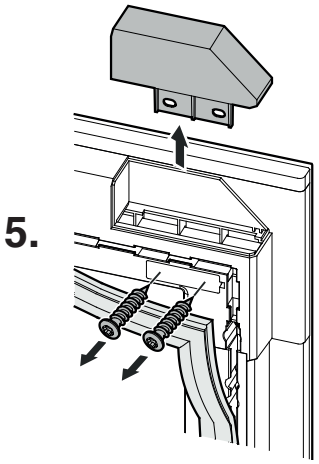

6. Távolítsa el a tömítést.

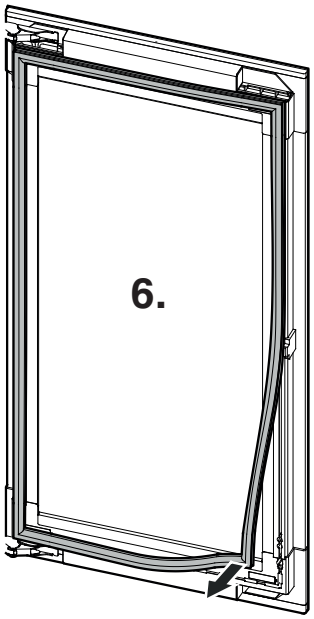

7. Vegye le a borításokat.

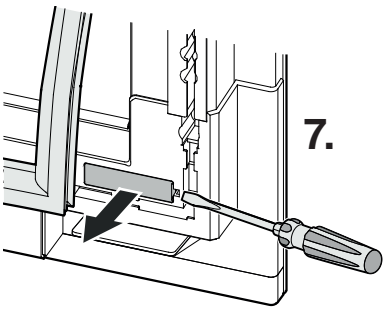

8. Szerelje le a szállítási biztosítót.

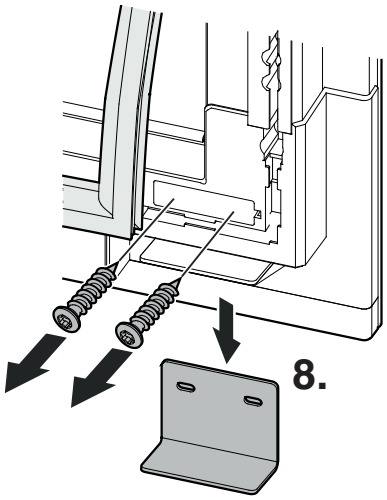

9. Szerelje le az ajtót.

Az ajtót ekkor egy személynek tartania kell.

Helyezze az ajtót puha aljzatra.

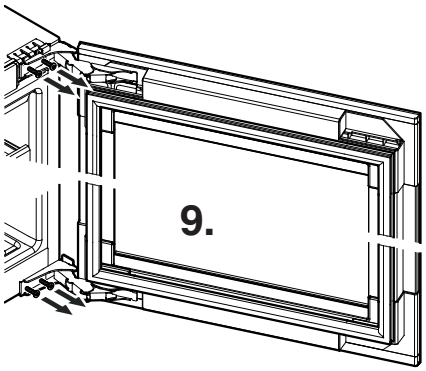

⚠ **VIGYÁZAT!**

Sérülésveszély, ha a zsanérok becsukódnak!

- Hagyja nyitva a zsanérokat.

10. Húzza ki a felső tartóidomot és helyezze a szemközti oldalra.

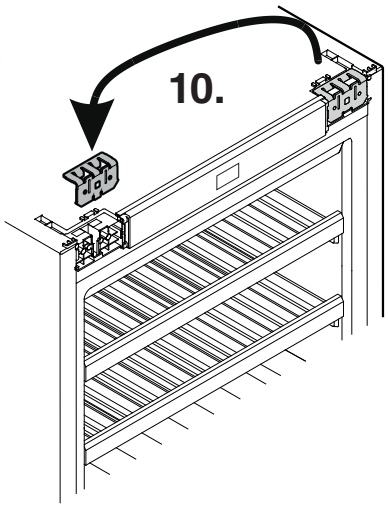

11. Helyezze át a vasalatot.

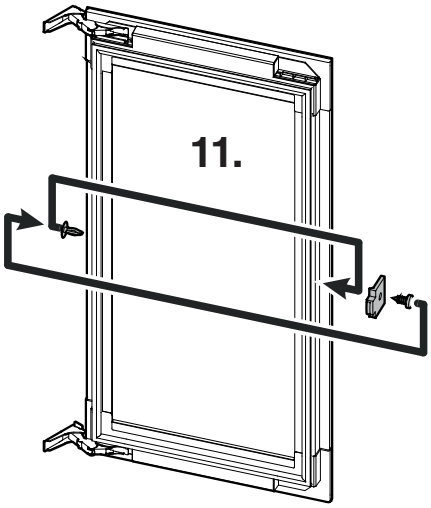

12. Távolítsa el a tömítést.

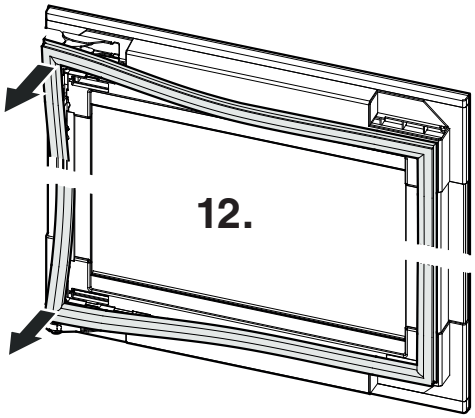

13. Vegye le a borításokat.

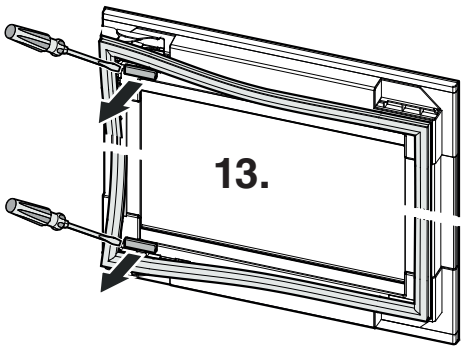

14. Csavarozza le a zsanérokat.

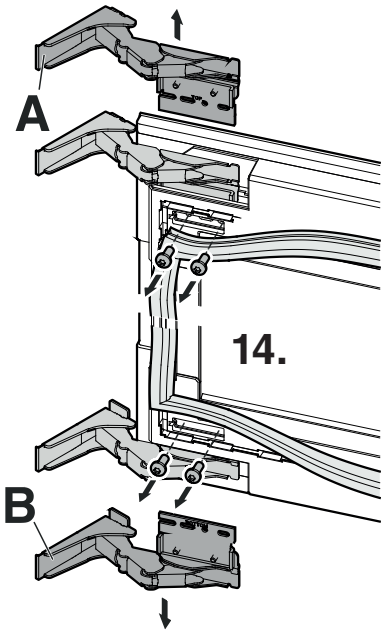

15. Csavarozza le a rögzítőlapokat a zsanérokról, és csavarozza vissza mindig a másik zsanérra (a felső rögzítőlap ("Top") felül marad + az alsó rögzítőlap ("Bottom") alul marad). Csavarozza fel a zsanérokat átlósan az ajtó szemközti pozícióiban.

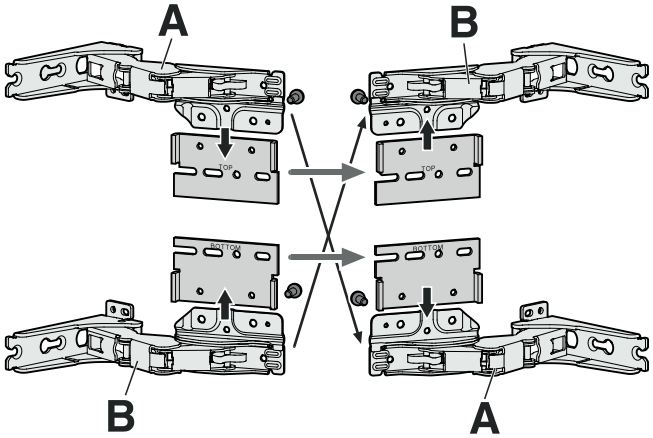

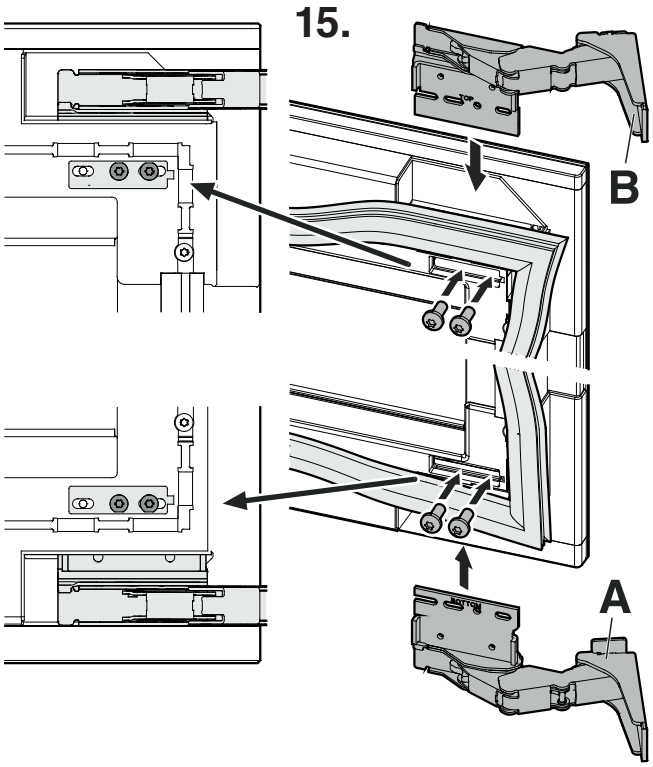

16. Csavarozza fel a borításokat.

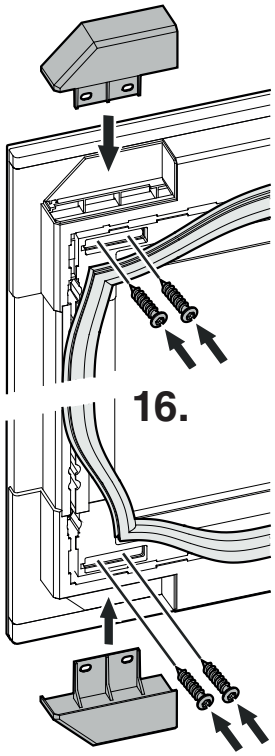

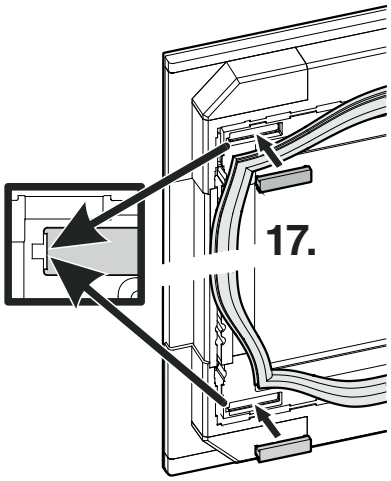

17. Helyezze fel a borításokat.

18. Szerelje fel a tömítést.

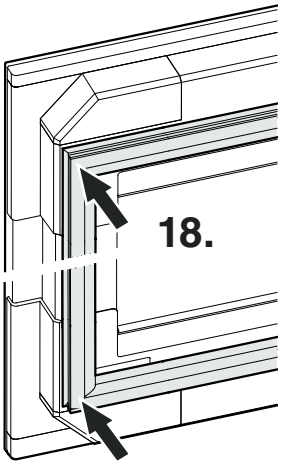

19. Helyezze fel a borításokat.

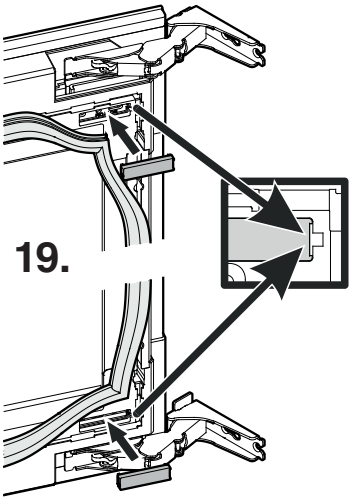

20. Szerelje fel a tömítést.

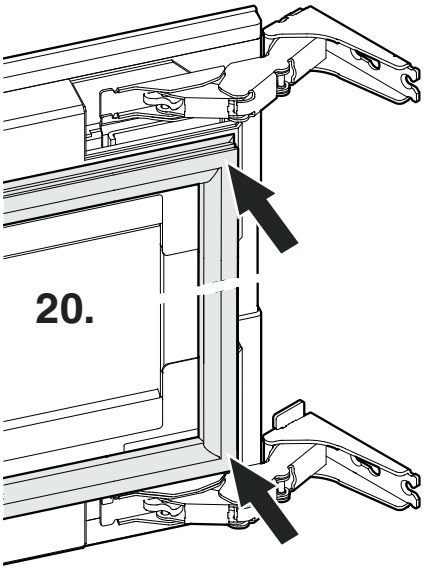

21. Helyezze fel az ajtót a készülékre.
Figyelem
Az ajtót ekkor egy személynek tartania kell.

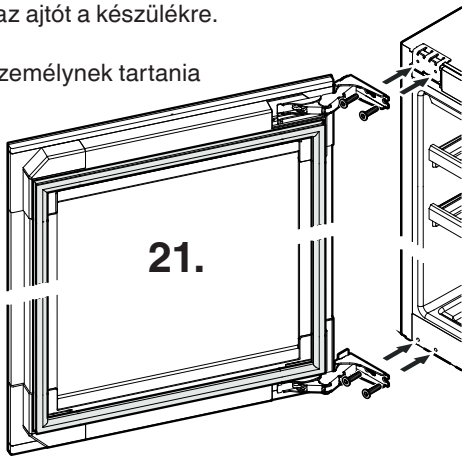

22. Helyezze fel a borításokat és pattintsa be őket.

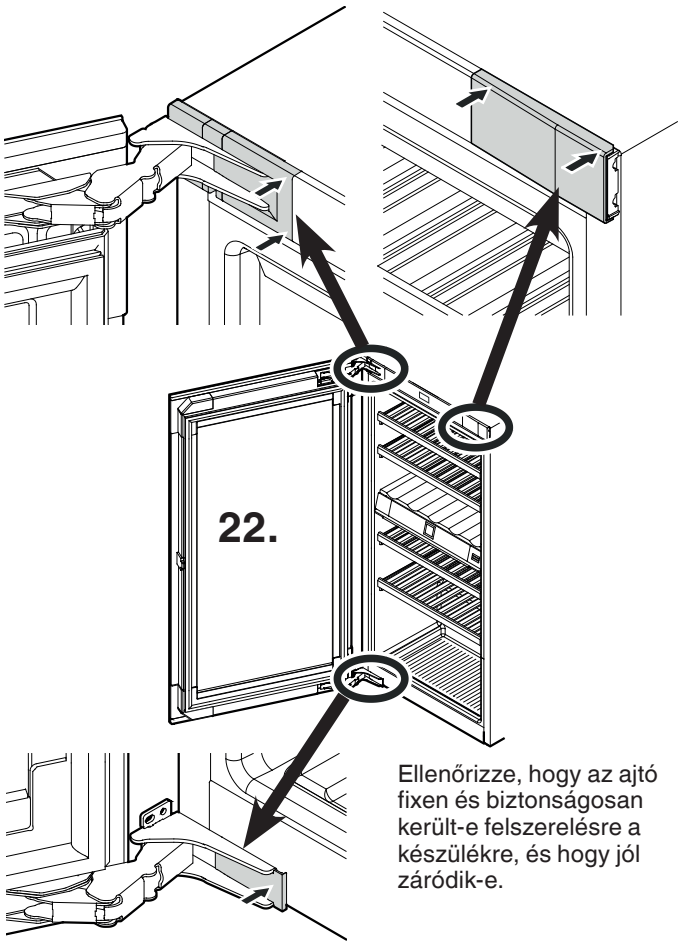

Ellenőrizze, hogy az ajtó fixen és biztonságosan került-e felszerelésre a készülékre, és hogy jól záródik-e.

A készülék beépítése

A beépítést csak képzett szakember végezheti.
A beépítéshez két személy szükséges.

Útmutatás
Beépítés előtt ellenőrizze a beépítési méreteket.
A bútorszekrény padlójának és oldalfalának merőlegesnek kell lennie egymásra.

⚠ FIGYELMEZTETÉS!

Tűzveszély a nedvesség által!

Ha feszültség alatt álló elemek vagy a hálózati tápvezeték nedves lesz, az rövidzárlatot eredményezhet.

- A készülék csak zárt helyiségekben való használatra készült. A készüléket ne használja a szabadban, illetve nedves helyen vagy fröccsenő víznek kitett területen.

- Csak beépített állapotban üzemeltesse a készüléket.

1. EWT 3583 - Szerelje le a szállítási biztosítót.

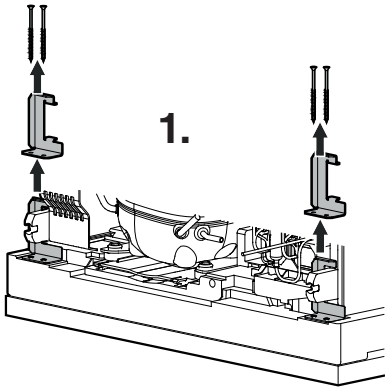

2. A hálózati kábelt a dugaszolóaljzat irányában helyezze el.

⚠ FIGYELMEZTETÉS!

Tűzveszély rövidzárlat által!

- A készüléknek a kialakított helyére történő betolásakor ne csípje be, ne szorítsa be és ne sértse meg a hálózati tápvezetéket.

- Ne üzemeltesse a készüléket hibás hálózati tápvezetékkel.

3. Tolja be a készüléket a bútor korpuszba 2/3 részben.
A készülék betolásakor ügyeljen arra, hogy a hálózati kábel ne sérüljön.

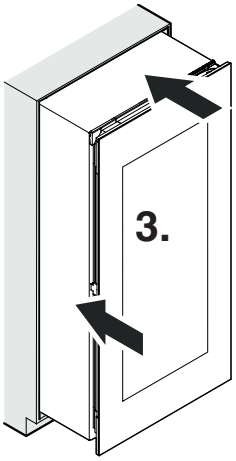

4. Csavarja be teljesen az állítható lábakat.

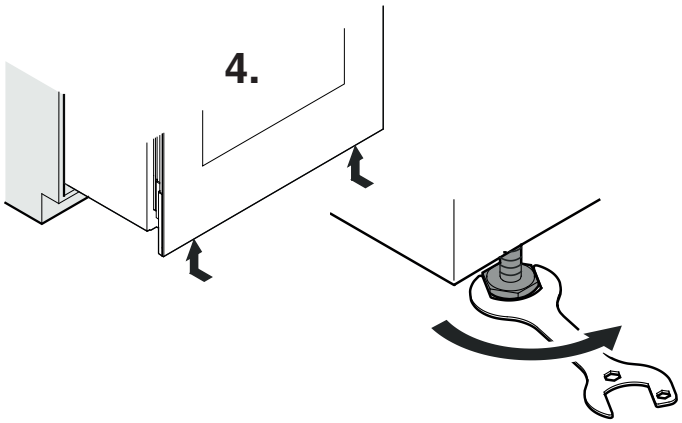

5. Helyezze fel a takaróprofilt.

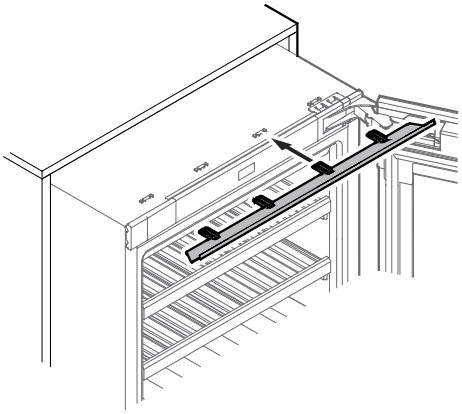

Bal oldali vasalattal rendelkező készülékeknél

Jobb oldali vasalattal rendelkező készülékeknél

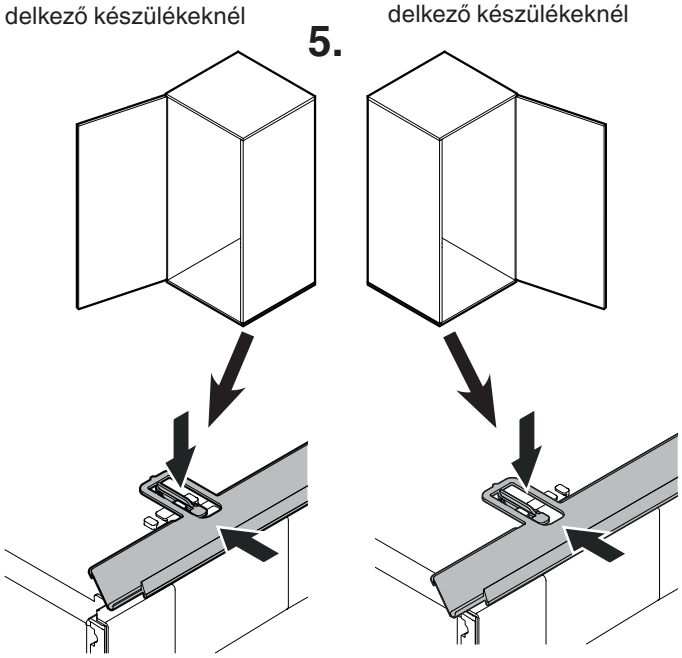

6. Szerelje le a szállítási biztosítót.

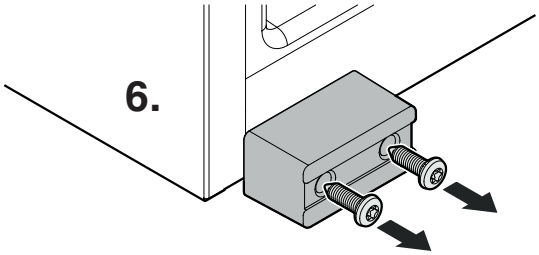

7. Csak abban az esetben, ha a falvastagság 19 mm-nél kisebb:
Szerelje fel a távtartókat.

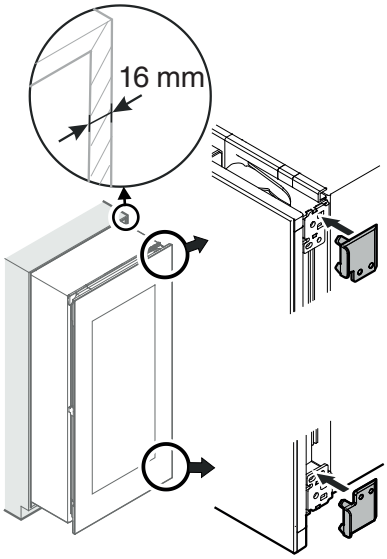

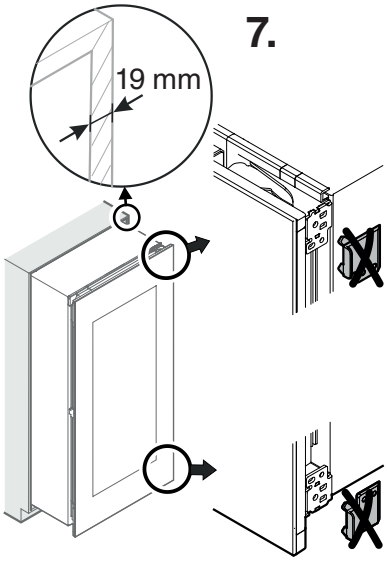

8. Vegye le a borításokat.

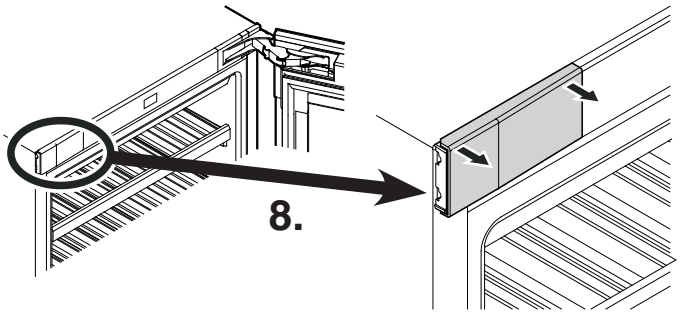

9. Csavarozza fel a rögzítőidomokat.

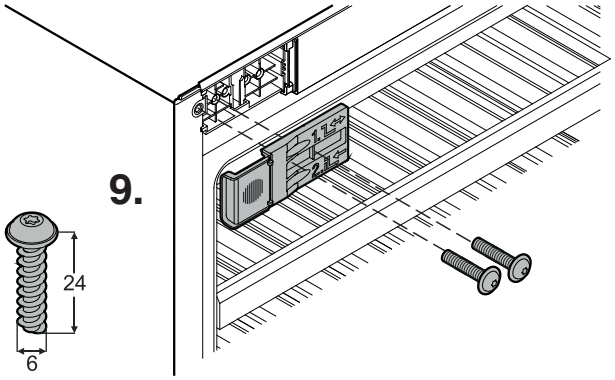

10. Csavarozza fel a rögzítőidomokat.

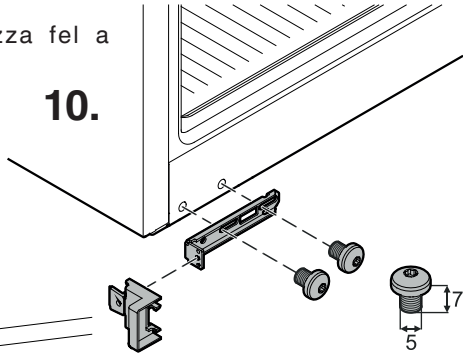

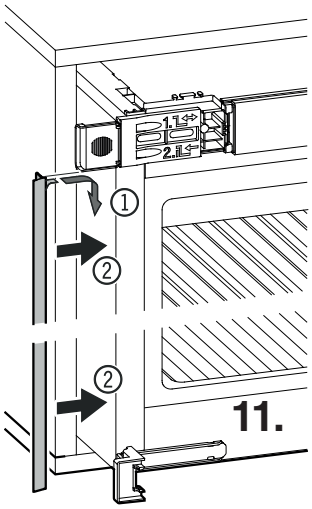

11. Helyezze fel a takaróprofilt.

12. Vegye le az élvédőt.

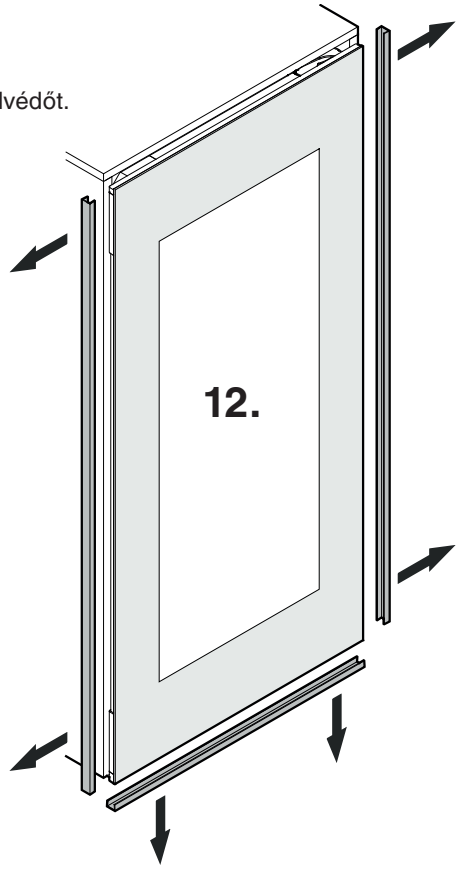

13. Tolja a készüléket teljesen a kialakított helyére. Ellenőrizze, hogy a méret körkörösen egyforma legyen.

- Oldja ki az ① csavarokat.
- Tolja az idomot a bútor falához.
- Húzza meg az ① csavarokat.

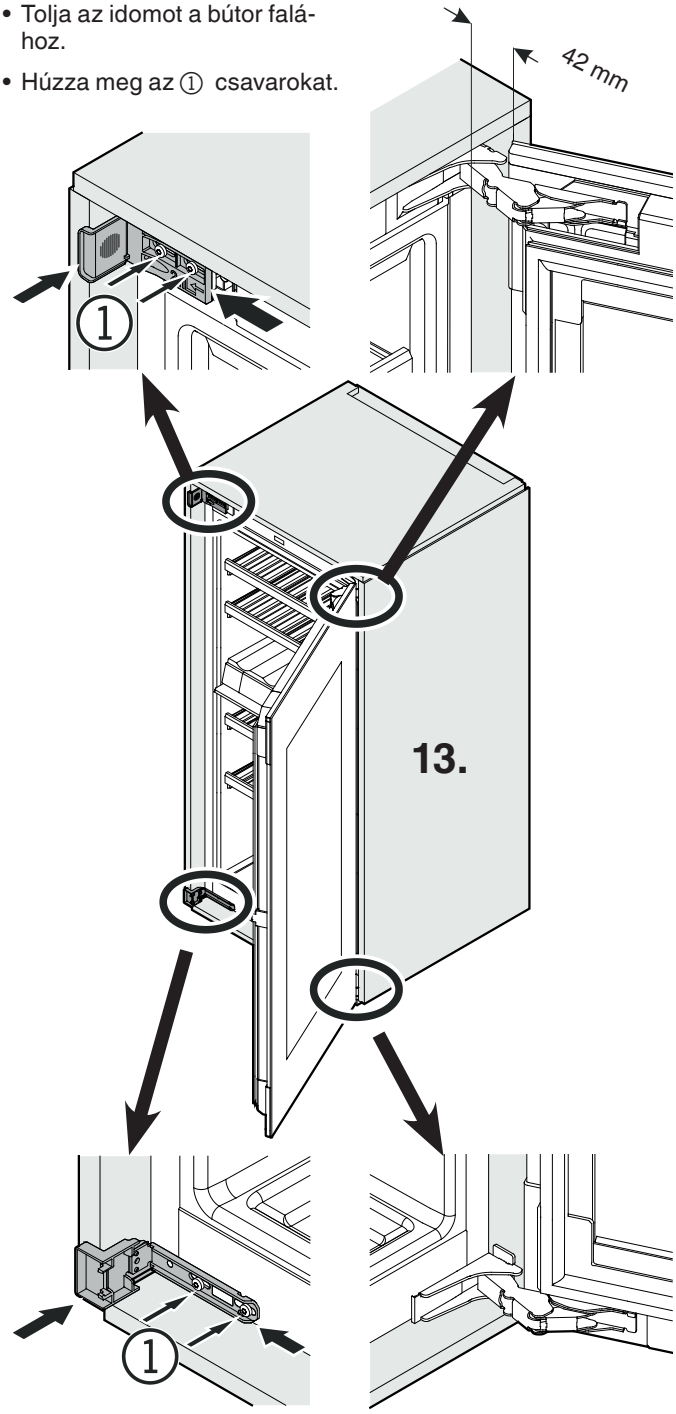

14. Szintezze ki a készüléket az állítható lábakkal, lásd "Az ajtó beállítása" fejezet, 36. oldal.

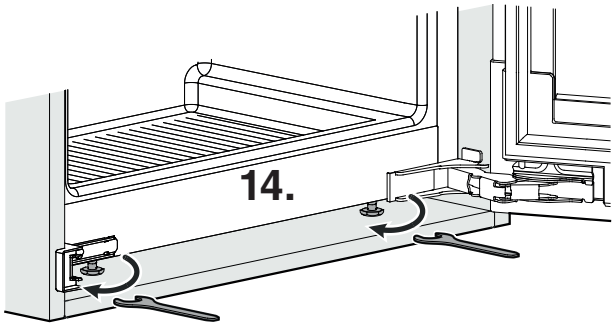

15. Rögzítse a készüléket csavarokkal a zsanérokon és a rögzítőidomokon keresztül a bútor korpuszhoz.

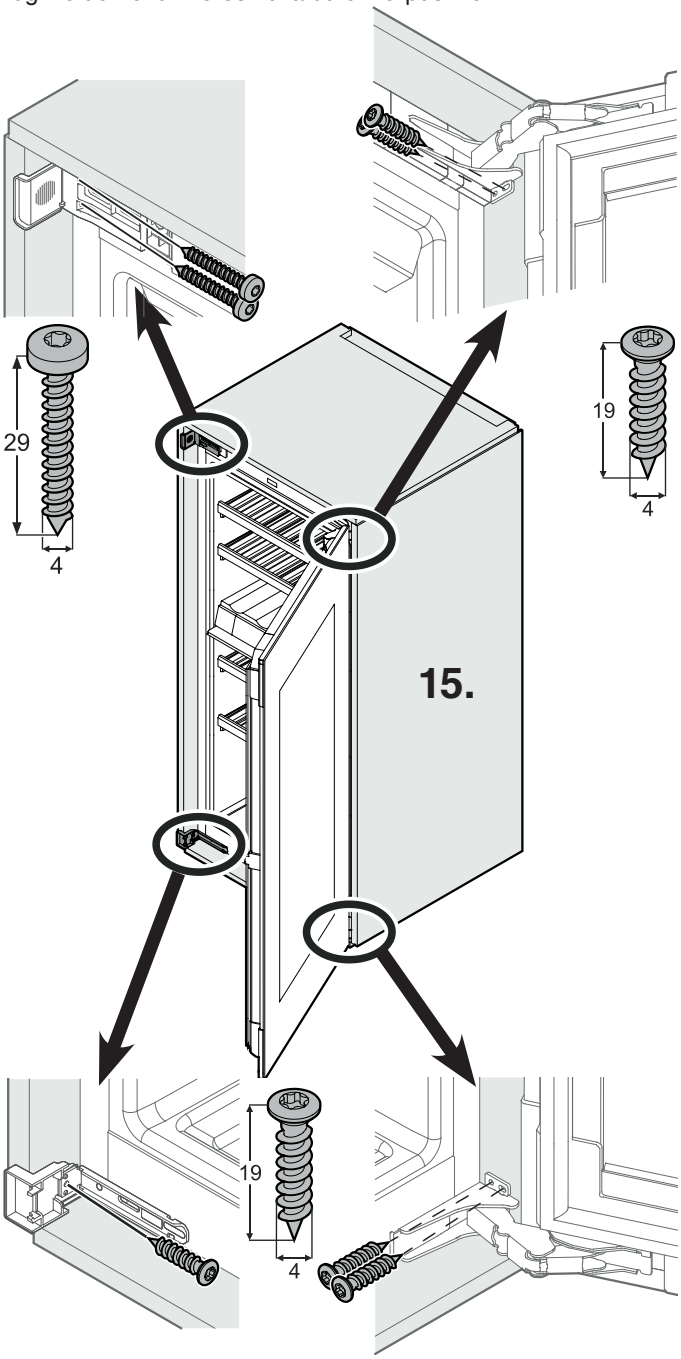

16. A vasalatidom elülső részét törje le és rakja el.

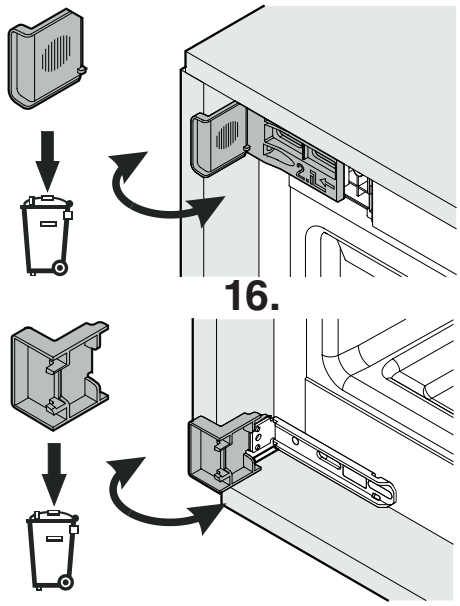

17. Helyezze fel a borításokat.

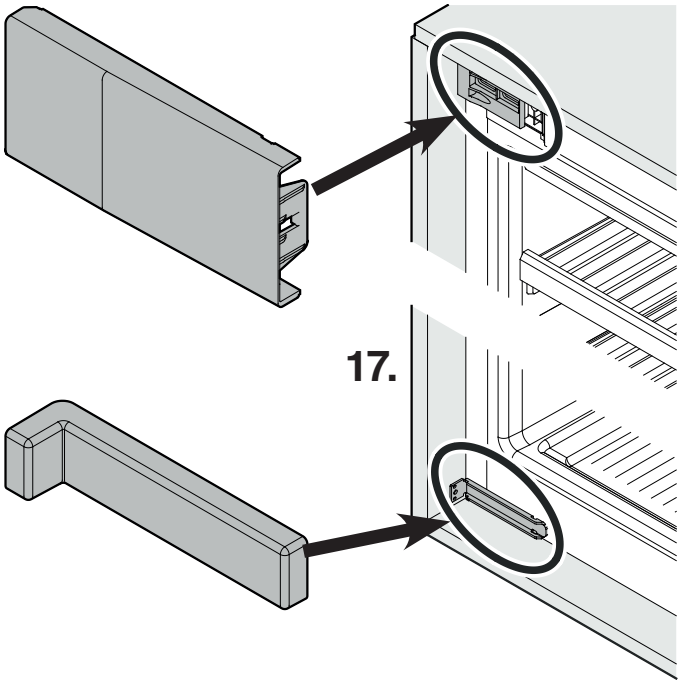

18. Készülék letámasztása hátul alul:

Helyezze fel az ① fogantyút a ② stabilizáló sínekre és tolja a stabilizáló síneket a készülék aljába.

Húzza le a fogantyút és a másik stabilizáló sínnel is végezze el a műveletet.

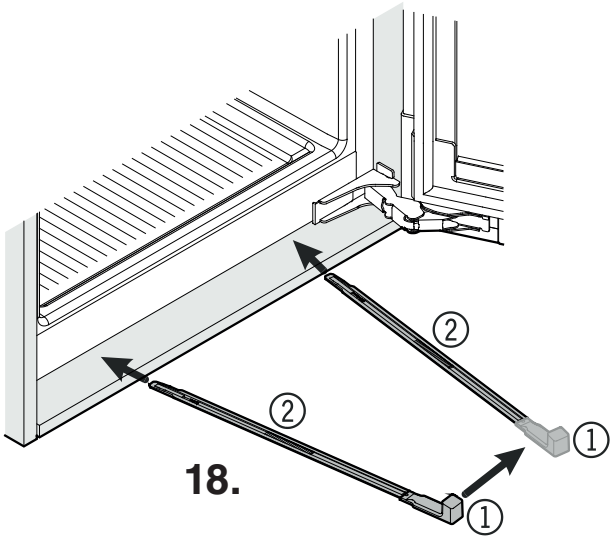

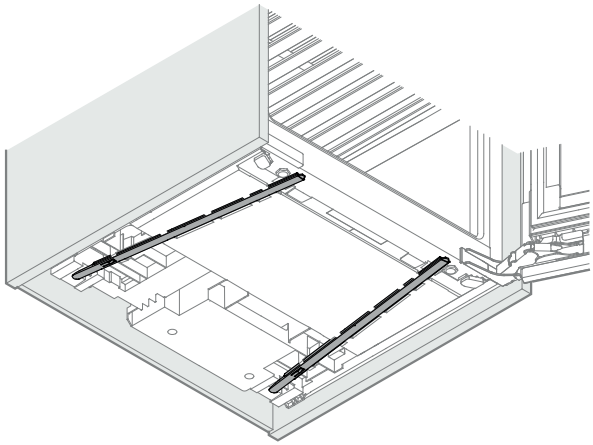

19. Távolítsa el a tömítést.

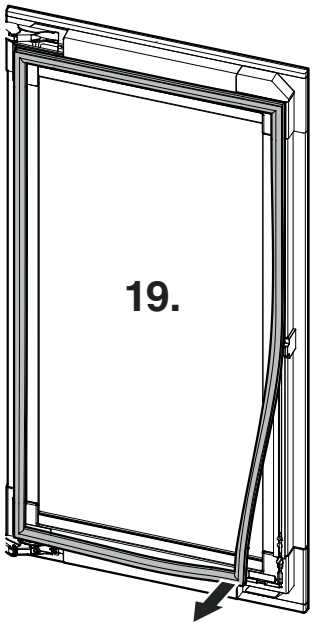

20. Vegye le a borításokat.

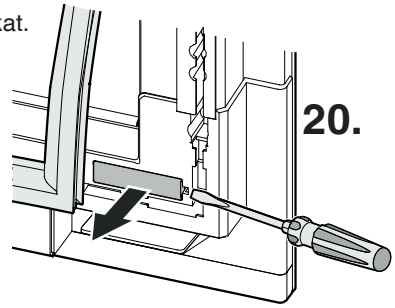

21. Szerelje le a szállítási biztosítót.

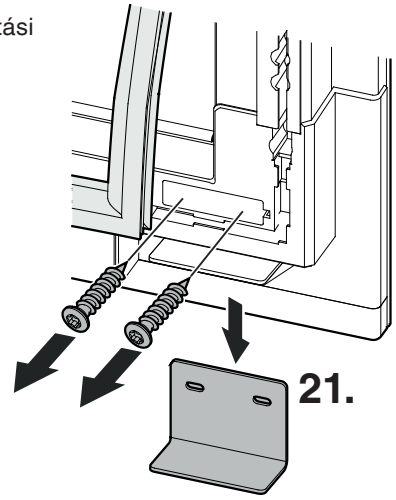

22. Csavarozza fel a borításokat.

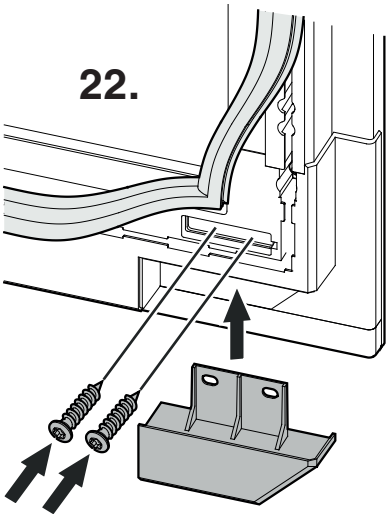

23. Helyezze fel a borításokat.

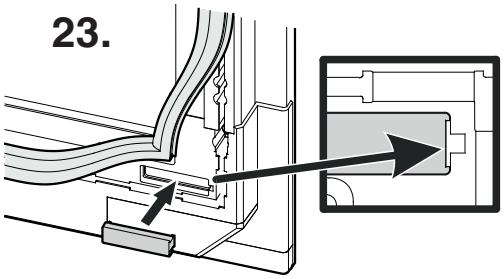

24. Szerelje fel a tömítést.

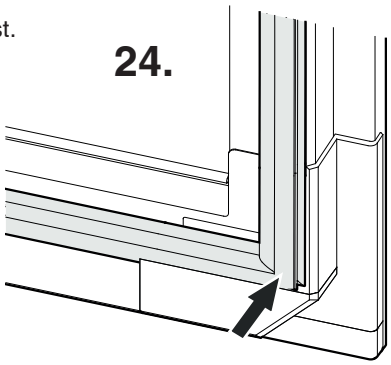

Ellenőrizze, hogy a készülék fixen és stabilan áll-e a korpuszban, és hogy az ajtó jól záródik-e.

A beépítés ezzel lezárult.

Az ajtó beállítása

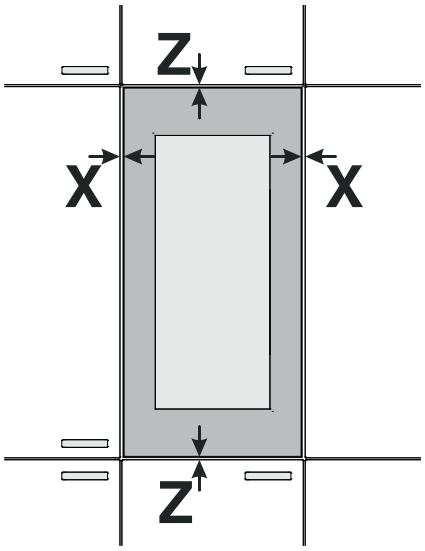

1. Távolítsa el a tömítést.

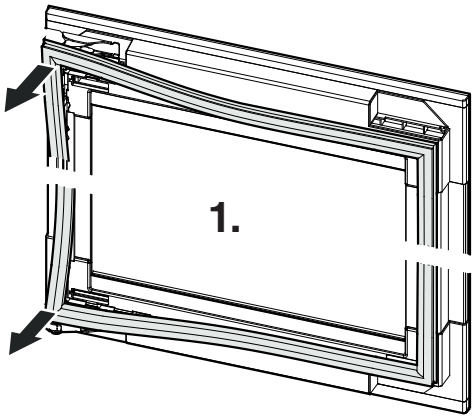

2. Vegye le a borításokat.

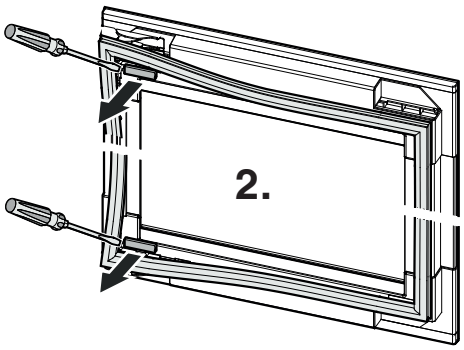

3.

- Csavarja ki az ① csavarokat.
- Helyezze át a ② pozícióba.
- Oldja ki a ③ csavarokat.
- Állítsa be a hézagot.
- Húzza meg az ① és a ③ csavarokat.

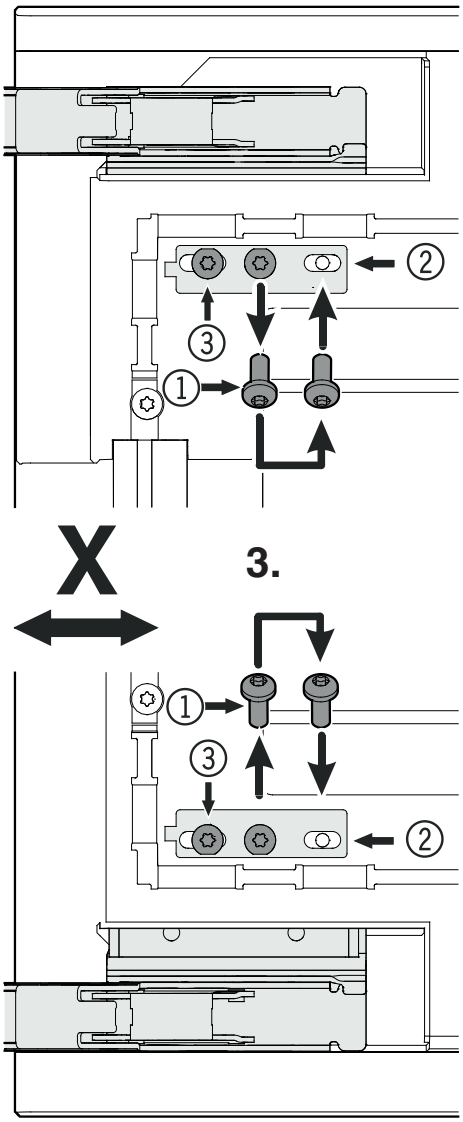

4. Helyezze fel a borításokat.

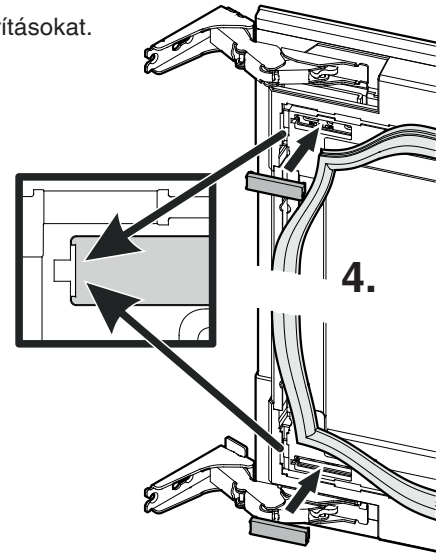

5. Szerelje fel a tömítést.

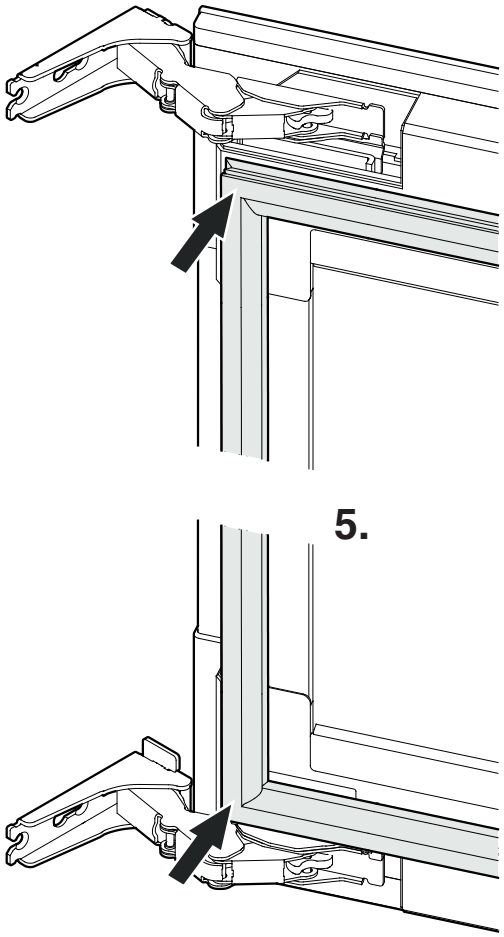

6. Állítsa be a hézagot Z irányban.

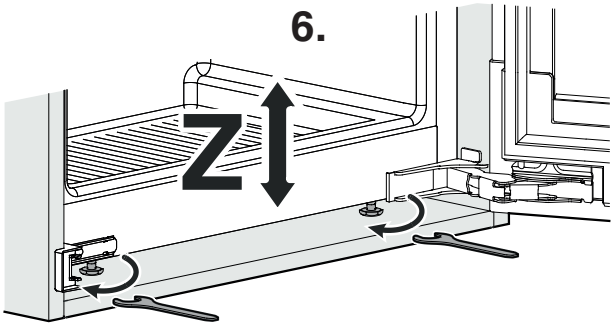

Liebherr Hausgeräte Lienz GmbH
Dr.-Hans-Liebherr-Strasse 1
A-9900 Lienz
Österreich
www.liebherr.com