# Instrucțiuni de utilizare

Quality, Design and Innovation

home.liebherr.com/fridge-manuals

LIEBHERR

# Conținut


**1 Informații referitoare la siguranță și avertizări.... 3**
1.1 Utilizarea conform destinației..... 3
1.2 Clasele de climă..... 3
1.3 Grupă de utilizatori..... 3
1.4 Instalare şi punere în funcțiune..... 3
1.5 Lucrul în siguranță cu aparatul..... 4
1.6 Curățare..... 4
1.7 Defecțiuni, deteriorări și reparații..... 4
1.8 Eliminare ca deșeu..... 4
1.9 Conformitate..... 4
1.10 Substanțe SVHC în conformitate cu regulamentul REACH..... 4
1.11 Baza de date EPREL..... 4
1.12 Licențe Open-Source..... 4
1.13 Piese de schimb..... 4
1.14 Simboluri pe aparat..... 4
1.15 Trepte de avertizare..... 5

**2 Vedere de ansamblu asupra aparatului..... 5**
2.1 Furnitura de livrare..... 5
2.2 Vedere de ansamblu a aparatului și dotărilor..... 5
2.3 Domeniul de utilizare a aparatului..... 5
2.4 Conformitate..... 6
2.5 Substanțe SVHC în conformitate cu regulamentul REACH..... 6
2.6 Baza de date EPREL..... 6
2.7 Piese de schimb..... 6

**3 Instalarea și racordarea..... 6**
3.1 Condiții de instalare..... 6
3.2 Inserarea sub o placă de lucru..... 7
3.3 Cote de montaj..... 7
3.4 Cerinţe de ventilaţie..... 7
3.5 Cote de racord pentru alimentarea electrică..... 7
3.6 Transportarea aparatului..... 7
3.7 Despachetarea aparatului..... 7
3.8 Placă a mesei detașabilă..... 8
3.9 Schimbarea opritorului uşii..... 8
3.10 Montarea distanţierelor de perete..... 11
3.11 Instalarea aparatului..... 12
3.12 După instalare..... 12
3.13 Instalarea mai multor aparate..... 12
3.14 Împingerea aparatului în interior sub o placă de lucru..... 12
3.15 Evacuarea ambalajului la deşeuri..... 13
3.16 Racordarea aparatului la alimentarea electrică..... 13

**4 Modul de funcționare al display-ului..... 14**
4.1 Navigarea cu butonul tactil și explicitarea simbolurilor..... 14
4.2 Meniuri..... 14

**5 Punere în funcțiune..... 15**
5.1 Pornirea aparatului (prima punere în funcțiune).... 15

**6 Depozitare..... 16**
6.1 Indicații privind depozitarea..... 16
6.2 Frigider..... 16
6.3 ****-Compartiment de congelare*..... 16
6.4 Intervale de depozitare..... 16

**7 Economisirea energiei..... 16**

**8 Deservire..... 17**
8.1 Elementele de operare și de afișare..... 17
8.1.1 Indicatorul de temperatură/afișajul de status.....17
8.1.2 Comportamentul LED-urilor.....17
8.1.3 Semnale acustice.....17
8.2 Funcțiile aparatului..... 18
8.2.1 Indicații referitoare la funcțiile aparatului.....18
Oprirea și pornirea aparatului.....18
Temperatură.....18
SuperCool.....18
SabbathMode.....19
Blocare introducere..... 19
Modul demo.....20
Resetare pe reglajele din fabricație..... 20
8.3 Mesaje..... 20
8.3.1 Încheierea mesajelor.....20

**9 Dotare..... 21**
9.1 Compartiment de congelare de 4 stele*..... 21
9.2 Raft montat pe uşă..... 21
9.3 Rafturi..... 21
9.4 Raft divizibil*..... 22
9.5 Sertare..... 22
9.6 Cutie pentru unt..... 23
9.7 Suport pentru ouă*..... 23
9.8 Suport pentru sticle..... 23

**10 Întreținere..... 23**
10.1 Îndepărtarea suportului pentru sticle..... 23
10.2 Introducerea suportului pentru sticle..... 24
10.3 Dezasamblarea raftului montat pe uşă..... 24
10.4 Asamblarea raftului montat pe uşă..... 24
10.5 Dezasamblare / montare sisteme de extragere..... 24
10.6 Dezgheţarea aparatului..... 24
10.7 Dezgheţarea manuală a compartimentului de congelare*..... 25
10.8 Curăţarea aparatului..... 25

**11 Ajutor pentru clienți..... 26**
11.1 Date tehnice..... 26
11.2 Zgomote de funcționare..... 26
11.3 Defecţiune tehnică..... 26
11.4 Centrul de service..... 27
11.5 Plăcuță de fabricație..... 27

**12 Scoaterea din funcțiune..... 28**

**13 Eliminare ca deșeu..... 28**
13.1 Pregătirea aparatului pentru eliminarea ca deșeu. 28
13.2 Eliminarea aparatului ca deșeu în mod ecologic.... 28


Producătorul lucrează permanent la dezvoltarea tuturor tipurilor și modelelor. Din acest motiv, vă rugăm să înțelegeți că trebuie să ne rezervăm dreptul de a efectua modificări în ceea ce privește forma, dotarea și tehnica.

| Simbol | Explicație |
|---|---|
|  | **Citirea manualului**<br>Pentru a vă familiariza cu toate avantajele oferite de noul dumneavoastră aparat, vă rugăm să citiți cu atenție indicațiile din prezentul manual de utilizare. |

| Simbol | Explicație |
|---|---|
|  | **Informații suplimentare pe internet**<br>Manualul digital cu informații complementare și în alte limbi este disponibil pe internet prin scanarea codului QR de pe partea frontală a acestui manual sau prin introducerea numărului de service la **home.liebherr.com/fridge-manuals**.<br>Găsiți numărul de service pe plăcuța de fabricație:<br>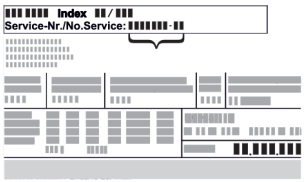<br>*Fig.* Reprezentare exemplificativă |
|  | **Verificarea aparatului**<br>Verificați toate piesele cu privire la daune din timpul transportului. Adresați-vă în caz de plângeri comerciantului sau serviciului pentru clienți. |
|  | **Abateri**<br>Manualul este valabil pentru mai multe modele, prin urmare sunt posibile unele abateri. Paragrafele, care sunt valabile numai pentru anumite aparate, sunt marcate cu o steluță (*). |
|  | **Instrucțiuni de manevrare și rezultatele acțiunii**<br>Instrucțiunile de manevrare sunt marcate cu o ▶.<br>Rezultatele acțiunii sunt marcate cu o ▷. |
|  | **Videoclipuri**<br>Videoclipurile referitoare la aparate sunt disponibile pe canalul de YouTube al Liebherr-Hausgeräte. |

**Licențe Open-Source:**

Aparatul conține componente software, care utilizează licențe Open-Source. Informații referitoare la licențele Open-Source utilizate pot fi interogate aici: **home.liebherr.com/open-source-licences**

Aceste instrucțiuni de utilizare sunt valabile pentru:

| | |
|---|---|
| R.. | 10.. / 12.. / 14.. |
| TK | 12Ve00 / 12Ve01 / 14Ve00 / 14Ve01 / 14Vd00 / 14Vd01 / 14Vddg01 / 14Vddg00 |

# 1 Informații referitoare la siguranță și avertizări

Păstrați cu grijă această informație pentru utilizator, astfel încât să o aveți la îndemână în orice moment.

Dacă retransmiteți aparatul, înmânați mai departe această informație pentru utilizator la posesorul ulterior.

Pentru a utiliza aparatul conform prescripțiilor și în siguranță, citiți această informație pentru utilizator cu atenție înainte de instalare și utilizare. Urmați în permanență instrucțiunile, indicațiile de securitate și indicațiile de avertizare cuprinse în acestea. Acestea sunt importante, astfel încât să puteți instala și exploata aparatul în siguranță și în stare impecabilă.

## 1.1 Utilizarea conform destinației

Acest aparat este prevăzut pentru utilizare casnică și domenii aplicative asemănătoare, ca de ex.:

- în zonele bucătăriilor pentru personal din magazine, birouri și alte zone de lucru
- în mediul agricol și de către oaspeții din hoteluri, moteluri și alte spații de cazare
- în pensiuni cu mic dejun inclus
- în serviciile de catering și alte servicii similare în comerțul cu ridicata

Alte utilizări:

- Acest aparat nu este adecvat pentru înghețarea alimentelor.*

Orice alt tip de utilizare este interzis.

## 1.2 Clasele de climă

Aparatul este proiectat, în funcție de clasa de climă, pentru utilizarea între anumite limite de temperatură a mediului înconjurător. Clasa de climă corespunzătoare aparatului dumneavoastră este indicată pe marca de fabricație.

**Indicație**

▶ Pentru a asigura o funcționare optimă, respectați temperaturile ambiante indicate.

| Clasa climatică | Pentru temperaturi ale mediului înconjurător de |
|---|---|
| SN | 10 °C până la 32 °C |
| N | 16 °C până la 32 °C |
| ST | 16 °C până la 38 °C |
| T | 16 °C până la 43 °C |
| SN-ST | 10 °C până la 38 °C |
| SN-T | 10 °C până la 43 °C |

## 1.3 Grupă de utilizatori

- Acest aparat poate fi utilizat de copii cu vârsta de peste 8 ani, precum și de persoane cu deficiențe fizice, senzoriale sau mentale ori cu lipsă de experiență și cunoștințe, dacă se află sub supraveghere sau dacă au fost instruite cu privire la utilizarea aparatului în condiții de siguranță și pericolele rezultate.
- Copiii nu trebuie se joace cu aparatul.
- Copiii nu trebuie să execute curățarea și întreținerea utilizatorului fără supraveghere.
- Copiii cu vârsta între 3-8 ani au permisiunea de a încărca și descărca aparatul.

## 1.4 Instalare și punere în funcțiune

- Instalați și racordați aparatul numai conform instrucțiunilor din informațiile pentru utilizator.
- Nu blocați orificiile de ventilație din carcasa aparatului și din carcasa de încorporare.
- Nu deteriorați cablul de conectare la rețeaua electrică. Nu folosiți aparatul cu un cablu de conectare la rețeaua electrică defect.
- Nu amplasați prize multiple sau surse de rețea cu amplasament variabil pe partea posterioară a aparatului.
- Priza trebuie să fie ușor accesibilă, pentru ca aparatul să poată fi deconectat rapid de la alimentarea electrică în caz de urgență. Ea trebuie să fie poziționată în afara zonei acoperite de partea posterioară a aparatului.

Aparate cu siguranță împotriva basculării:

- Fixați aparatul conform instrucțiunilor din informațiile pentru utilizator cu o siguranță împotriva basculării, pentru a evita o răsturnare a aparatului.

## 1.5 Lucrul în siguranță cu aparatul

- Nu depozitați în aparat substanțe cu capacitate de explozie, ca de exemplu recipiente de aerosoli cu gaz carburant inflamabil. Astfel de doze de spray pot fi recunoscute după conținutul sau simbolul flăcării imprimate pe acestea. Eventualele gaze degajate se pot aprinde din cauza componentelor electrice.
- Nu amplasați în apropierea aparatului lumânări aprinse, lămpi sau alte obiecte cu flacără deschisă, pentru a evita incendierea aparatului.
- Depozitați băuturile alcoolice sau alte recipiente care conțin alcool numai dacă sunt astupate etanș. Eventualul alcool degajat se poate aprinde din cauza componentelor electrice.
- Evitați contactul prelungit al pielii cu suprafețele reci sau produsele răcite/congelate. Pentru protecție utilizați de ex. mănuși.
- Agentul frigorific utilizat (specificații pe marca de fabricație) este ecologic, dar inflamabil. Agentul frigorific scurs se poate aprinde.
  - Nu deteriorați circuitul agentului frigorific.
  - Nu utilizați surse de aprindere în interiorul aparatului.
  - Nu utilizați aparate electrice în interiorul aparatului (de ex. aparate de curățare cu aburi, aparate de încălzire).
  - Dacă există scurgeri de agent frigorific: Îndepărtați orice flacără sau sursă de foc din apropierea locului de scurgere. Aerisiți bine încăperea. Înștiințați centrul de service.
- Deschideți ușa numai pentru scurt timp. Astfel evitați creșterea temperaturii din interiorul aparatului.
- La deschidere și închidere, nu interveniți între ușă și aparat. Degetele pot fi prinse.
- Valoarea temperaturii din cea mai caldă zonă a aparatului poate fi mai ridicată decât valoarea setată a temperaturii.

## 1.6 Curățare

- Curățați regulat suprafețele care ajung în contact cu alimentele.
- Curățați regulat scurgerea pentru apa din dezgheț.
- Nu utilizați pentru accelerarea procesului de dezghețare aparate electrice de încălzire sau curățare cu abur, flacără deschisă sau spray-uri dejivrante.
- Nu îndepărtați gheața cu obiecte ascuțite.

## 1.7 Defecțiuni, deteriorări și reparații

- Dacă este deteriorat cablul de conectare la rețeaua electrică, schimbați-l.
- Reparațiile și intervențiile asupra aparatului trebuie executate numai de către centrul de service sau alt personal de specialitate cu calificare corespunzătoare.
- În cazul unor defecțiuni și erori ale aparatului, scoateți fișa de rețea sau deconectați siguranța. Dacă este scoasă fișa de rețea, apucați întotdeauna de fișă. Nu trageți de cablu.

## 1.8 Eliminare ca deșeu

- Aparatul conține materiale valoroase și este marcat cu un simbol corespunzător. (vezi 1.14 Simboluri pe aparat)
  - Nu eliminați ca deșeu aparatul împreună cu deșeurile menajere.
  - Eliminați ca deșeu aparatul la centrele locale de reciclare și de materiale valoroase în mod gratuit prin recipientele de colectare de clasa 1.
  - La achiziționarea unui aparat nou, returnați gratuit aparatul vechi la unitatea comercială.
  - Informați-vă despre posibilitățile de returnare.
- Aparatul conține agent frigorific (specificații de pe plăcuța de fabricație) și ulei. Agentul frigorific utilizat este ecologic, dar inflamabil. Uleiul conținut este, de asemenea, inflamabil. Scăpările de agent frigorific și de ulei se pot aprinde în cazul unei concentrații corespunzător de ridicate și în contact cu o sursă de căldură externă.
  - Nu deteriorați circuitul agentului frigorific.
  - Eliminați ca deșeu aparatul numai conform instrucțiunilor din informațiile pentru utilizator.

## 1.9 Conformitate

Etanșeitatea circuitului de agent frigorific este verificată. Aparatul respectă normele de siguranță admisibile precum și directivele corespunzătoare.

Textul complet al declarației de conformitate UE este disponibil la următoarea adresă de internet: www.Liebherr.com

## 1.10 Substanțe SVHC în conformitate cu regulamentul REACH

La următorul link puteți verifica dacă aparatul dvs. conține substanțe SVHC în conformitate cu regulamentul REACH:

home.liebherr.com/de/deu/de/liebherr-erleben/nachhaltigkeit/umwelt/scip/scip.html

## 1.11 Baza de date EPREL

Începând cu 1 martie 2021 informațiile referitoare la identificarea consumului de energie și cerințele pentru ecodesign se găsesc în baza de date a produselor (EPREL). Sub următorul link https://eprel.ec.europa.eu/ ajungeți la baza de date a produselor. Aici vi se solicită introducerea identificatorului modelului. Identificarea modelului se găsește pe plăcuța de fabricație.

## 1.12 Licențe Open-Source

Aparatul conține componente software, care utilizează licențe Open-Source. Informații referitoare la licențele Open-Source utilizate pot fi interogate aici:

home.liebherr.com/open-source-licences

## 1.13 Piese de schimb

Disponibilitatea pieselor de schimb pentru piesele funcționale și piesele cu capacitate de depozitare ale dotării este de 15 ani.

## 1.14 Simboluri pe aparat

| | |
|---|---|
|  | Acest simbol se poate afla pe compresor. Acesta se referă la uleiul din compresor și atrage atenția asupra pericolului următor: În caz de ingerare și pătrundere în căile respiratorii poate provoca decesul. Această indicație are semnificație numai pentru reciclare. În regimul de funcționare normal nu există niciun pericol. Nu îndepărtați acest simbol. |

| | |
|---|---|
|  | Avertizare: Pericol de incendiu cauzat de substanțele inflamabile. Acest simbol se află la compresor și se poate afla suplimentar în alte locuri la aparat. Acest simbol avertizează asupra substanțelor inflamabile. Nu îndepărtați acest simbol. |
|  | Acesta sau un simbol asemănător se poate afla pe partea posterioară a aparatului. Acesta indică faptul că există panouri de izolare în vid (VIP) sau panouri de perlit în ușă și/sau în carcasă. Această indicație are semnificație numai pentru reciclare. Nu îndepărtați acest simbol. |
|  | Acest simbol se află pe plăcuța de fabricație. Atrage atenția asupra faptului că aparatul conține materiale valoroase și că nu aveți voie să eliminați ca deșeu aparatul împreună cu deșeurile menajere.<br>(vezi 1.8 Eliminare ca deșeu) |

## 1.15 Trepte de avertizare

| | |
|---|---|
| **PERICOL** | Marchează o situație periculoasă directă, care va cauza accidente mortale sau vătămări corporale grave, dacă nu este evitată. |
| **AVERTIZARE** | Marchează o situație periculoasă, care ar putea cauza accidente mortale sau vătămări corporale grave, dacă nu este evitată. |
| **PRECAUȚIE** | Marchează o situație periculoasă, care ar putea cauza vătămări corporale ușoare sau medii, dacă nu este evitată. |
| **ATENȚIE** | Marchează o situație periculoasă, care ar putea cauza pagube materiale, dacă nu este evitată. |
| **Indicație** | Marchează indicații importante și sfaturi utile. |

# 2 Vedere de ansamblu asupra aparatului

## 2.1 Furnitura de livrare

Verificați toate piesele cu privire la daune din timpul transportului. În cazul în care aveți plângeri, contactați comerciantul sau serviciul pentru clienți. (vezi 11.4 Centrul de service)

Livrarea constă din următoarele piese:

- Aparat individual
- Dotare (în funcție de model)
- Material de montaj (în funcție de model)
- «Quick Start Guide»
- «Installation Guide»*
- Broșură de service

## 2.2 Vedere de ansamblu a aparatului și dotărilor

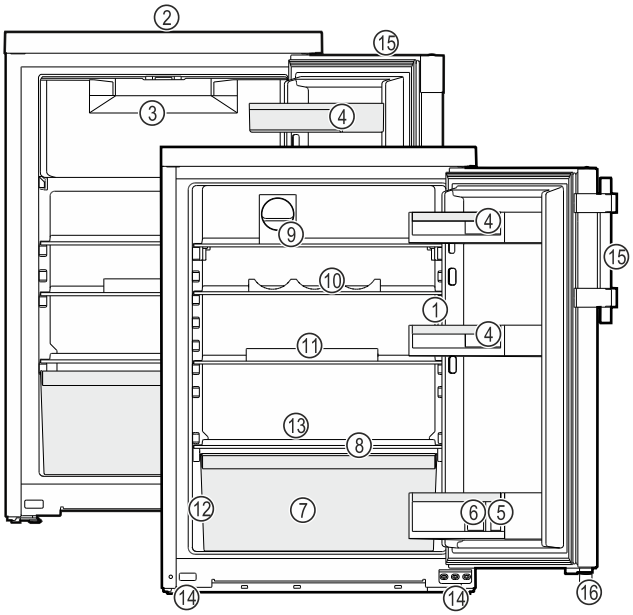


*Fig. 1 Reprezentare exemplificatoare*

**(1)** Elemente de operare, iluminare
**(2)** Fantă de ventilare
**(3)** Compartiment de congelare*
**(4)** Raft pentru doze
**(5)** Raft pentru sticle
**(6)** Suport pentru sticle
**(7)** Tavă pentru legume/ EasyFresh-Safe*
**(8)** Capac EasyFresh-Safe*
**(9)** FlexCube*
**(10)** Tripple Flex
**(11)** Raft pentru ouă*
**(12)** Plăcuță de fabricație
**(13)** Scurgere pentru apa din dezgheț
**(14)** Picioare reglabile (față)
**(15)** Mâner tip pârghie/mâner încastrat*
**(16)** Distanțier*

**Indicație**

▶ Rafturile, sertarele sau coșurile sunt amplasate în starea de livrare pentru o eficiență energetică optimă. Modificările dispunerii în cadrul posibilităților de inserare existente, de ex. ale polițelor în frigider, nu au însă nicio efect asupra consumului de energie.

## 2.3 Domeniul de utilizare a aparatului

**Utilizarea conformă cu destinația**

Aparatul este destinat exclusiv răcirii alimentelor în domeniul casnic sau asemănător celui casnic. Acesta include, de exemplu, utilizarea

- în bucătării personale, pensiuni cu mic dejun inclus,
- de către oaspeți în casele de oaspeți, hoteluri, moteluri și alte spații de cazare,
- în serviciile de catering și alte servicii similare în comerțul cu ridicata.

Aparatul nu este adecvat pentru înghețarea alimentelor.*

Aparatul nu este prevăzut pentru utilizarea ca aparat încorporat.

Orice alt tip de utilizare este interzis.

**Modalitățile de utilizare eronate previzibile**

Următoarele modalități de utilizare sunt explicit interzise:

- Depozitarea și răcirea medicamentelor, a plasmei sanguine, a preparatelor de laborator sau a altor mate-

riale și produse asemănătoare care intră sub incidența directivei pentru produse medicale 2007/47/CE
- Exploatarea în domenii cu pericol de explozie

Utilizarea abuzivă a aparatului poate cauza deteriorarea produselor depozitate sau alterarea acestora.

**Clasele de climă**

Aparatul este proiectat, în funcție de clasa de climă, pentru utilizarea între anumite limite de temperatură a mediului înconjurător. Clasa de climă corespunzătoare aparatului dumneavoastră este indicată pe marca de fabricație.

**Indicație**

▶ Pentru a asigura o funcționare optimă, respectați temperaturile ambiante indicate.

| Clasa de climă | pentru temperaturi ale mediului înconjurător de |
|---|---|
| SN | 10 °C până la 32 °C |
| N | 16 °C până la 32 °C |
| ST | 16 °C până la 38 °C |
| T | 16 °C până la 43 °C |
| SN-ST | 10 °C până la 38 °C |
| SN-T | 10 °C până la 43 °C |

## 2.4 Conformitate

Etanșeitatea circuitului de agent frigorific este verificată. Aparatul respectă normele de siguranță admisibile precum și directivele corespunzătoare.

Textul complet al declarației de conformitate UE este disponibil la următoarea adresă de internet: www.Liebherr.com

## 2.5 Substanțe SVHC în conformitate cu regulamentul REACH

La următorul link puteți verifica dacă aparatul dvs. conține substanțe SVHC în conformitate cu regulamentul REACH: home.liebherr.com/de/deu/de/liebherr-erleben/nachhaltigkeit/umwelt/scip/scip.html

## 2.6 Baza de date EPREL

Începând cu 1 martie 2021 informațiile referitoare la identificarea consumului de energie și cerințele pentru ecodesign se găsesc în baza de date a produselor (EPREL). Sub următorul link https://eprel.ec.europa.eu/ ajungeți la baza de date a produselor. Aici vi se solicită introducerea identificatorului modelului. Identificarea modelului se găsește pe plăcuța de fabricație.

## 2.7 Piese de schimb

Disponibilitatea pieselor de schimb pentru piesele funcționale și piesele cu capacitate de depozitare ale dotării este de 15 ani.

# 3 Instalarea și racordarea

## 3.1 Condiții de instalare

Condițiile de instalare sunt decisive pentru a vă asigura că puteți exploata aparatul dumneavoastră în siguranță, eficient și fără defecțiuni.

- Acordați atenție tuturor indicațiilor de securitate.
- Acordați atenție locului de instalare și poziției din cameră.

**AVERTIZARE**

Pericol de incendiu cauzat de instalarea improprie!
Dacă un cablu de rețea sau o fișă atinge partea posterioară a aparatului, vibrația aparatului poate deteriora cablul de rețea sau fișa, astfel încât să ducă la un scurtcircuit.

▶ Aveți în vedere să nu se înțepenească niciun cablu de rețea sub aparat, dacă instalați aparatul.
▶ Instalați aparatul astfel încât acesta să nu atingă niciun ștecher sau cablu de rețea.
▶ Nu conectați aparate la prizele aflate în zona din spatele aparatului.
▶ Prizele sau barele distribuitoarelor multiple, precum și alte aparate electronice (ca de ex. transformatoare cu halogen) **nu** trebuie să fie amplasate și exploatate pe partea posterioară a aparatelor.

**AVERTIZARE**

Pericol de incendiu din cauza umezelii!
Atunci când componentele conducătoare de electricitate sau cablul de alimentare cu energie electrică devin umede, se poate cauza un scurtcircuit.

▶ Aparatul este conceput pentru utilizarea în spații închise. Nu utilizați aparatul în aer liber, în zone umede sau în apropierea surselor de apă.

**AVERTIZARE**

Scăpări de agent frigorific și ulei!
Incendiu. Agentul frigorific utilizat este ecologic, dar inflamabil. Uleiul conținut este, de asemenea, inflamabil. Scăpările de agent frigorific și de ulei se pot aprinde în cazul unei concentrații corespunzător de ridicate și în contact cu o sursă de căldură externă.

▶ Nu deteriorați conductele circuitului de agent frigorific și ale compresorului.

### 3.1.1 Loc de instalare

- Instalați și utilizați aparatul exclusiv în spații închise.
- Locul optim de instalare este o încăpere uscată și bine ventilată.
- Atunci când aparatul este montat într-o zonă foarte umedă, pe partea exterioară a aparatului se poate forma apă de condens.
  Aveți grijă să fie asigurate întotdeauna o ventilație și o aerisire corespunzătoare la locul de instalare.
- Cu cât este mai mult agent frigorific în aparat, cu atât mai mare trebuie să fie spațiul în care stă aparatul. În spații prea mici, în cazul unei scurgeri, poate apărea un amestec gaz-aer inflamabil. Pentru fiecare 8 g de agent frigorific, spațiul de instalare trebuie să fie de cel puțin 1 $m^3$. Informații privind agentul frigorific utilizat găsiți pe plăcuța de fabricație din interiorul aparatului.
- Podeaua de la locul de instalare trebuie să fie orizontală și netedă.

### 3.1.2 Poziție în cameră

- Nu amplasați aparatul expus la lumina directă a soarelui sau lângă un aparat de încălzire sau altele asemenea.
- Puteți amplasa aparatul direct lângă un cuptor de gătit.
- Dacă instalați aparatul direct lângă un cuptor, consumul de energie poate crește ușor. Acest lucru depinde de durata și de intensitatea utilizării cuptorului.
- Aparatul trebuie așezat întotdeauna cu partea din spate direct la perete, iar în cazul utilizării distanțierelor de perete atașate (a se vedea mai jos), direct pe aceste distanțiere.
- Utilizarea în zonele cu pericol de explozie este inadmisibilă.

## 3.2 Inserarea sub o placă de lucru

- Puteți insera aparatul sub o placă de lucru.

## 3.3 Cote de montaj

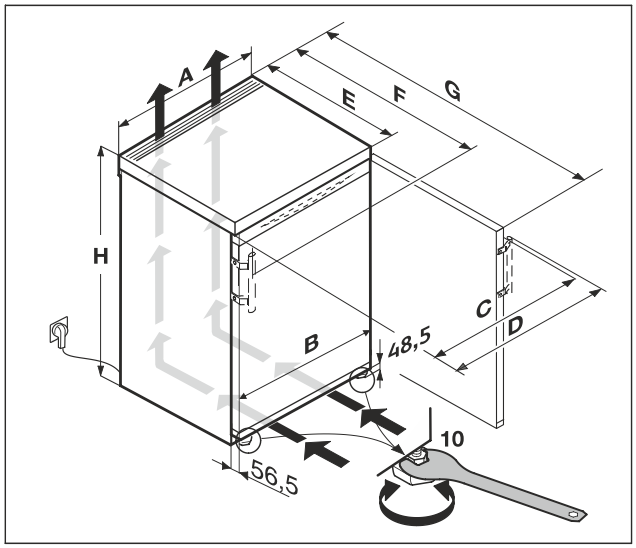


*Fig. 2*

| Cote fără mâner tip pârghie (mm):* | | | | | | |
|---|---|---|---|---|---|---|
| | H | A | B | C | E | G |
| R..10.. | 680 | 550 | 547 | 547 | 607[x] | 1106[x] |
| R..12.. | 850 | 500 | 497 | 497 | 607[x] | 1056[x] |
| TK 12Ve00<br>TK 12Ve01 | 850 | 500 | 497 | 497 | 607[x] | 1056[x] |
| R..14.. | 850 | 550 | 547 | 547 | 607[x] | 1106[x] |
| TK 14Ve00<br>TK 14Ve01<br>TK 14Vd01<br>TK 14Vd00 | 850 | 550 | 547 | 547 | 607[x] | 1106[x] |

| Cote cu mâner tip pârghie (mm):* | | | | | | | | |
|---|---|---|---|---|---|---|---|---|
| | H | A | B | C | D | E | F | G |
| R..14.. | 850 | 550 | 547 | 545 | 589 | 607[x] | 648[x] | 1112[x] |
| TK 14Vddg00<br>TK 14Vddg01 | 850 | 550 | 547 | 545 | 589 | 607[x] | 648[x] | 1112[x] |

[x] La aparatele cu distanțierele de perete atașate, cota se mărește cu 35 mm. (vezi 3.10 Montarea distanțierelor de perete)

## 3.4 Cerințe de ventilație

**ATENȚIE**
Pericol de deteriorare prin supraîncălzire cauzată de ventilația insuficientă!
În caz de ventilație insuficientă, se poate deteriora compresorul.
▶ Acordați atenție unei ventilații suficiente.
▶ Țineți cont de cerințele de ventilație.

Dacă este integrat aparatul în rândul de bucătărie, respectați neapărat următoarele cerințe de aerisire:

- În principiu, cu cât este mai mare suprafața de ventilație, cu atât aparatul economisește mai multă energie.

## 3.5 Cote de racord pentru alimentarea electrică

Racordul la alimentarea electrică se află pe partea posterioară a aparatului. Pentru a putea conecta în condiții de siguranță aparatul dumneavoastră, asigurați-vă că sunt îndeplinite următoarele condiții necesare:

❑ Cotele pentru racordul la alimentarea electrică sunt cunoscute și sunt respectate. A se vedea tabelul de mai jos.
❑ Racordul la alimentarea electrică se realizează conform manualului. (vezi 3.16 Racordarea aparatului la alimentarea electrică)

## 3.6 Transportarea aparatului

### 3.6.1 Transportarea aparatului pentru prima punere în funcțiune

Asigurați-vă că sunt îndeplinite următoarele condiții necesare:

❑ Aparatul este ambalat.
❑ Aparatul este așezat vertical.

▶ Transportați aparatul cu ajutorul a două persoane.
▶ Dezambalați aparatul. (vezi 3.7 Despachetarea aparatului)

### 3.6.2 Transportarea aparatului după prima punere în funcțiune

Aveți în vedere instrucțiunile următoare, dacă doriți să transportați din nou sau să mutați aparatul după prima punere în funcțiune.

Asigurați-vă că sunt îndeplinite următoarele condiții necesare:

❑ Aparatul este golit.
❑ Aparatul este așezat vertical.
❑ Aparat cu ușă (uși): Ușa este asigurată împotriva deschiderii nedorite.
❑ Aparat cu cărucior de extragere: Căruciorul de extragere este asigurat împotriva deschiderii nedorite.
❑ Aparat cu picioare reglabile: Picioarele reglabile sunt înșurubate.

▶ Transportați aparatul cu ajutorul a două persoane.

După transport:
▶ Extrageți prin rotire picioarele reglabile de la aparat.
▶ Aliniați aparatul.

## 3.7 Despachetarea aparatului

Dacă aparatul este deteriorat, adresați-vă imediat - înainte de a-l racorda - furnizorului.

- ▶ Verificați aparatul și ambalajul cu privire la daune din timpul transportului. Adresați-vă imediat către furnizori, în caz că presupuneți vreo daună.
- ▶ Înlăturați toate materialele de pe partea posterioară sau de pe pereții laterali ai aparatului, care pot împiedica instalarea în conformitate cu prescripțiile, respectiv ventilarea și aerisirea.
- ▶ Îndepărtați toate foliile de protecție de la aparat. Nu folosiți pentru aceasta obiecte ascuțite sau tăioase!

## 3.8 Placă a mesei detașabilă

Placa mesei aparatului este detașabilă. Dacă doriți să împingeți placa mesei în interior sub placa de lucru, atunci trebuie să detașați placa mesei. (vezi 3.14 Împingerea aparatului în interior sub o placă de lucru)

### 3.8.1 Demontarea plăcii mesei

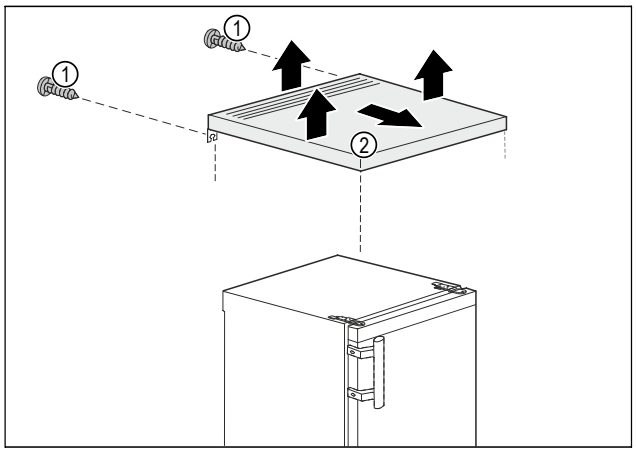


*Fig. 3*

- ▶ Îndepărtați șuruburile *Fig. 3 (1)* de pe partea posterioară.
- ▶ Ridicați placa mesei *Fig. 3 (2)* în spate.
- ▶ Împingeți placa mesei *Fig. 3 (2)* în față.
- ▶ Detașați placa mesei *Fig. 3 (2)* în sus.
- ▷ Placa mesei *Fig. 3 (2)* este detașată.

### 3.8.2 Montarea plăcii mesei

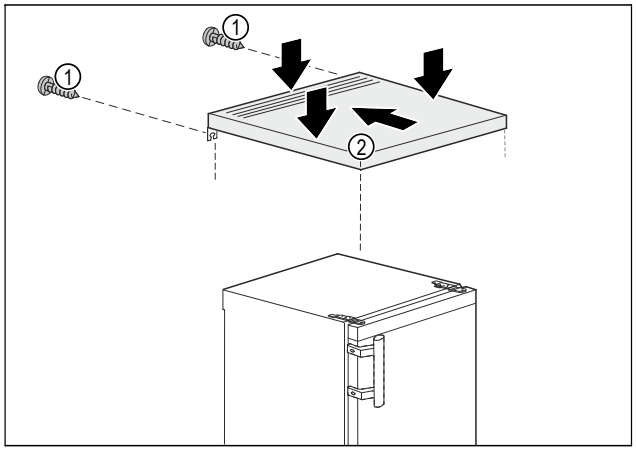


*Fig. 4*

- ▶ Așezațiplaca mesei *Fig. 4 (2)* pe aparat.
- ▶ Împingeți placa mesei *Fig. 4 (2)* în spate.
- ▶ Apăsați în jos placa mesei *Fig. 4 (2)* în spate.
- ▶ Înșurubați ferm șuruburile *Fig. 4 (1)* pe partea posterioară.
- ▷ Placa mesei *Fig. 4 (2)* este montată.

## 3.9 Schimbarea opritorului ușii

**Sculă**

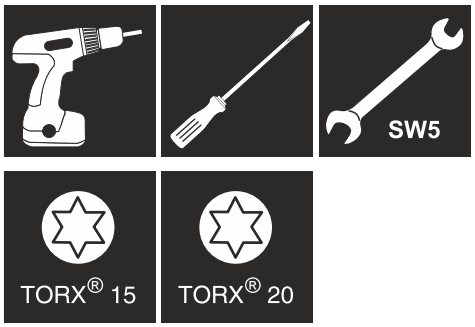


**AVERTIZARE**

Pericol de accidentare prin căderea ușii!
Dacă piesele de susținere nu sunt fixate suficient de ferm, ușa poate cădea. Aceasta poate provoca vătămări grave. În plus este posibil ca ușa să nu se închidă, astfel că aparatul nu mai răcește în mod corespunzător.

- ▶ Înșurubați ferm consolele de lagăr/bolțurile de lagăr cu 4 Nm.
- ▶ Controlați, respectiv strângeți toate șuruburile.

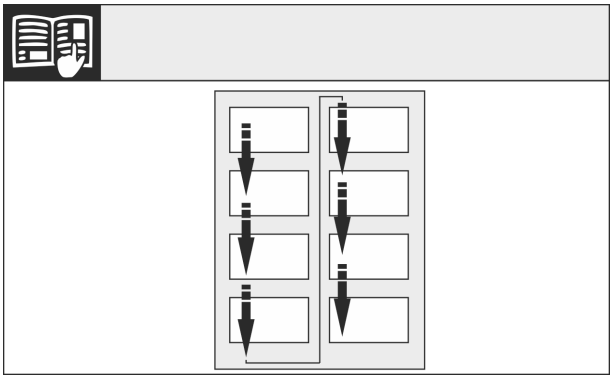

*Fig. 5*

Respectați sensul de citire.

### 3.9.1 Pregătire

**Indicație**

- ▶ Scoateți alimentele din suporturile de pe ușă înainte de a demonta ușa, pentru ca acestea să nu cadă.

- ▶ Înclinați aparatul spre spate împreună cu altă persoană.
- ▶ Demontați distanțierul *(13)* din partea inferioară stângă a ușii.*

### 3.9.2 Desfacerea pieselor de jos ale lagărului

**PRECAUȚIE**

Pericol de accidentare din cauza ușii rabatante!
Dacă îndepărtați complet bolțul de la ușă, ușa se poate răsturna în afară și vă puteți accidenta.

- ▶ Țineți ușa ferm înainte de îndepărta bolțul.

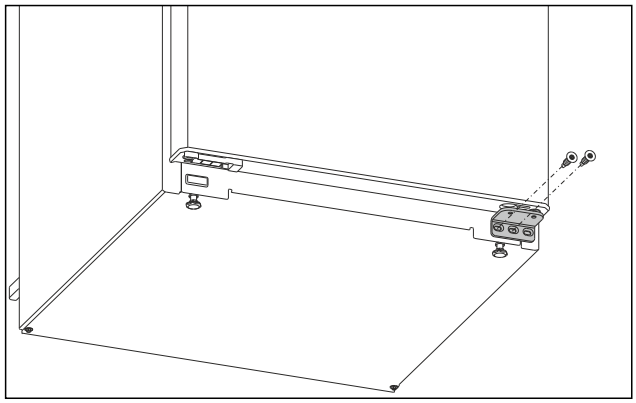

*Fig. 6*

- ▶ Deșurubați și scoateți șurubul din mijloc de la suportul de lagăr inferior cu șurubelnița Torx 20. *Fig. 6 ()*
- ▶ Deșurubați și scoateți șurubul din interior de la suportul de lagăr inferior cu șurubelnița Torx 20. *Fig. 6 ()*
- ▶ Puneți șuruburile deoparte.

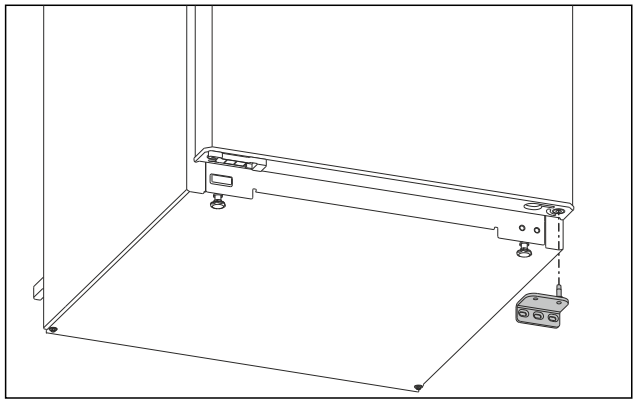

*Fig. 7*

- ▶ Detașați suportul de lagăr în jos. (vezi Fig. 7)
- ▶ Puneți suportul de lagăr deoparte.

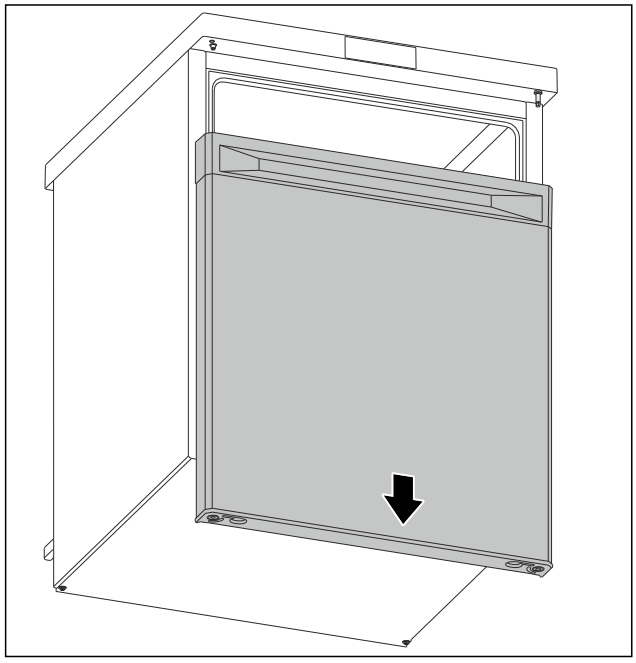

*Fig. 8*

- ▶ Detașați ușa în jos. (vezi Fig. 8)
- ▶ Puneți ușa deoparte.

### 3.9.3 Pregătirea ușii

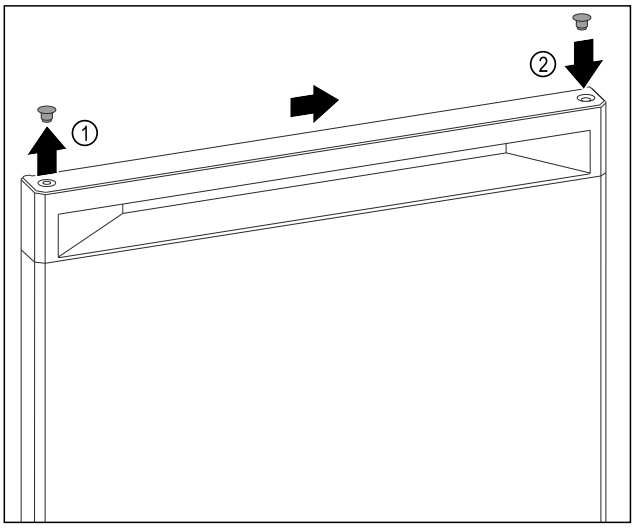


*Fig. 9*

- ▶ Ridicați cu precauție dopurile de acoperire de pe partea superioară a ușii *Fig. 9 (1)* cu șurubelniță plată.
- ▶ Montați dopurile de acoperire pe partea opusă. *Fig. 9 (2)*

### 3.9.4 Mutarea mânerului*

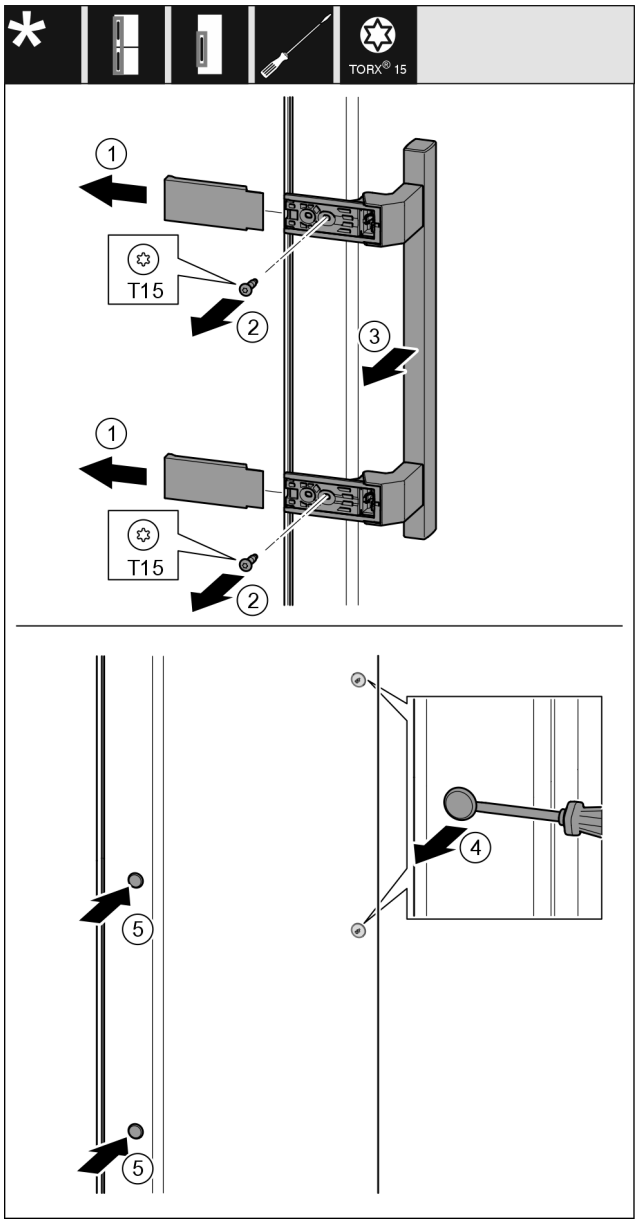


*Fig. 10*

- ▶ Desprindeți capacul. *Fig. 10 (1)*
- ▶ Desfaceți și demontați șuruburile cu șurubelnița Torx 15. *Fig. 10 (2)*
- ▶ Detașați mânerul. *Fig. 10 (3)*
- ▶ Ridicați și scoateți dopul lateral cu precauție cu o șurubelniță plată. *Fig. 10 (4)*
- ▶ Montați din nou dopul pe cealaltă parte. *Fig. 10 (5)*

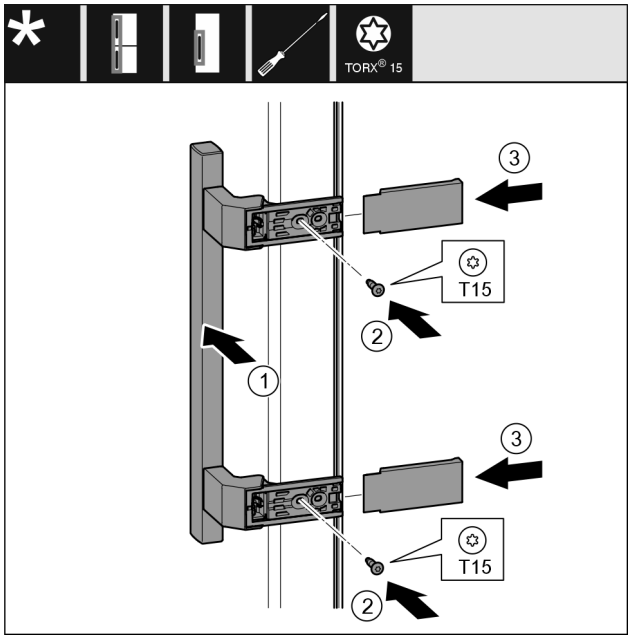


*Fig. 11*

- ▶ Aplicați și fixați mânerul pe partea opusă. *Fig. 11 (1)*
- ▷ Orificiile pentru șuruburi trebuie să se suprapună exact.
- ▶ Înșurubați ferm șuruburile cu șurubelnița T15. *Fig. 11 (2)*
- ▶ Aplicați lateral și împingeți capacele. *Fig. 11 (3)*
- ▷ Acordați atenție fixării corecte în poziție.

### 3.9.5 Mutarea pieselor de lagăr inferioare

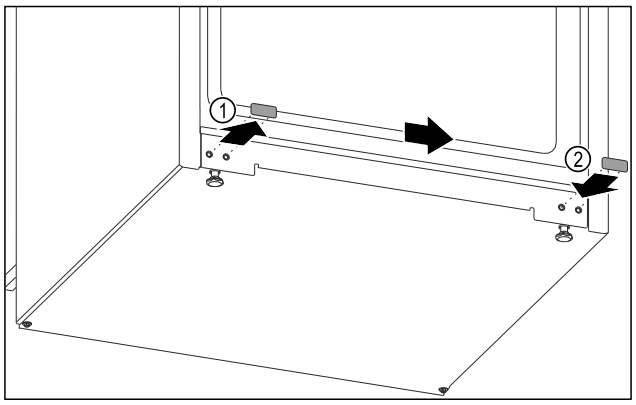

*Fig. 12*

- ▶ Ridicați cu precauție dopurile de acoperire de pe partea inferioară a aparatului cu o șurubelniță plată.
- ▶ Extrageți dopurile de acoperire. *Fig. 12 (1)*
- ▶ Montați dopurile de acoperire pe partea opusă. *Fig. 12 (2)*

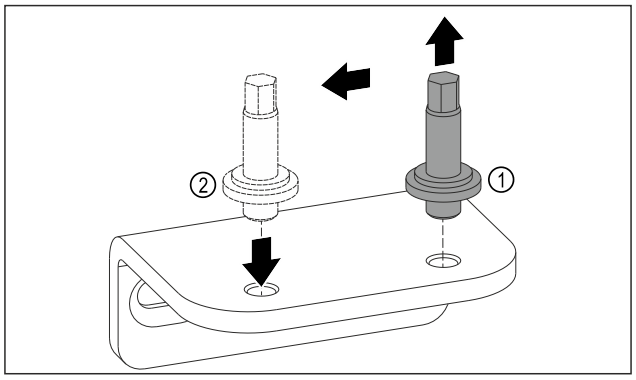

*Fig. 13*

- ▶ Deșurubați și demontați bolțurile de pe suportul inferior de lagăr cu cheia cu hexagon exterior SW5. *Fig. 13 (1)*
- ▶ Montați bolțurile pe partea opusă. *Fig. 13 (2)*

▶ Înșurubați ferm bolțurile cu cheia cu hexagon exterior SW5.

### 3.9.6 Mutarea pieselor de lagăr superioare

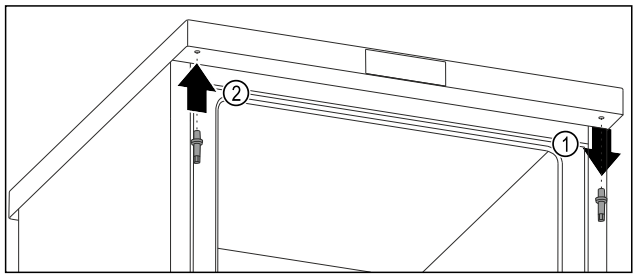


*Fig. 14*

▶ Extrageți prin rotire bolțul superior cu cheia cu hexagon exterior. *Fig. 14 (1)*
▶ Înșurubați ferm bolțul pe partea opusă cu cheia cu hexagon exterior. *Fig. 14 (2)*

### 3.9.7 Montarea ușii

**AVERTIZARE**
Pericol de accidentare prin căderea ușii!
Dacă piesele de susținere nu sunt fixate suficient de ferm, ușa poate cădea. Aceasta poate provoca vătămări grave. În plus este posibil ca ușa să nu se închidă, astfel că aparatul nu mai răcește în mod corespunzător.
▶ Înșurubați ferm consolele de lagăr cu 4 Nm.
▶ Controlați, respectiv strângeți toate șuruburile.

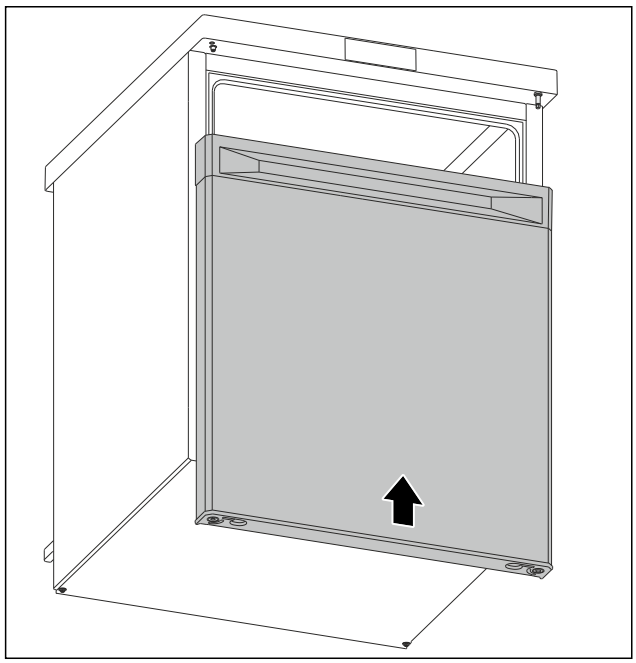

*Fig. 15*

▶ Împingeți ușa în stare închisă pe bolțul superior. (vezi Fig. 15)

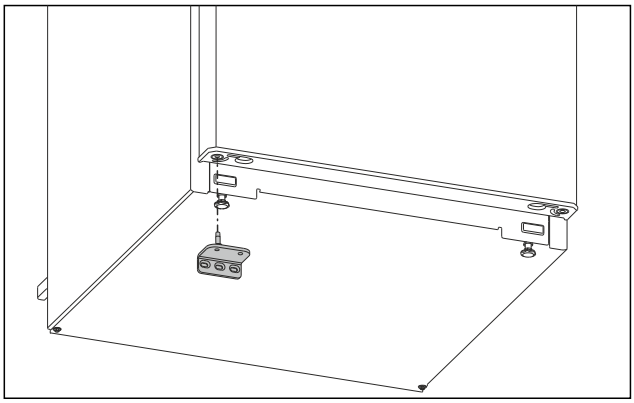

*Fig. 16*

▶ Montați suportul de lagăr inferior pe partea opusă. (vezi Fig. 16)

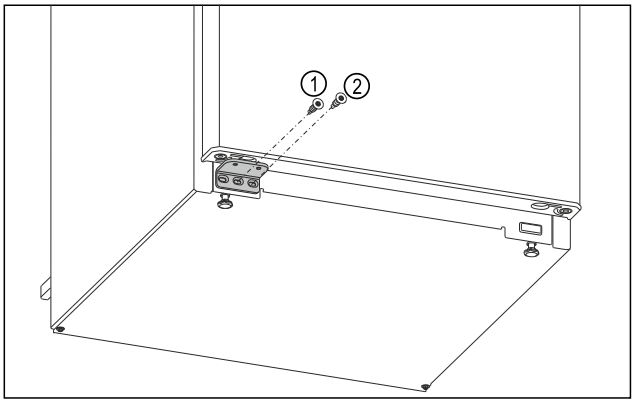


*Fig. 17*

▶ Înșurubați ferm șurubul din mijloc al suportului de lagăr *Fig. 17 (1)* cu șurubelnița Torx 20.
▶ Înșurubați ferm șurubul din interior al suportului de lagăr *Fig. 17 (2)* cu șurubelnița Torx 20.
▶ Verificați ușa.
▷ Opritorul ușii este schimbat.

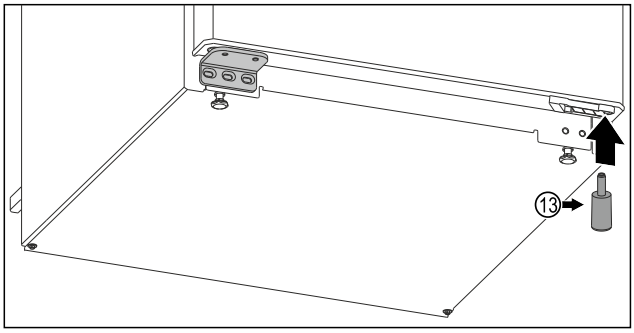


*Fig. 18 **

▶ Remontați distanțierul *Fig. 18 (13)* în partea inferioară dreaptă a ușii, deoarece este important pentru stabilitatea aparatului.*

## 3.10 Montarea distanțierelor de perete

Cu distanțierele de perete, aparatul dumneavoastră realizează consumul de energie declarat și nu se formează apă de condens în cazul unei umidități ambiante ridicate. Aparatul este complet funcțional când nu se utilizează distanțierele de perete, însă are un consum de energie ușor mai ridicat.

Dacă utilizați distanțierele de perete se mărește adâncimea aparatului cu aprox. 35 mm.

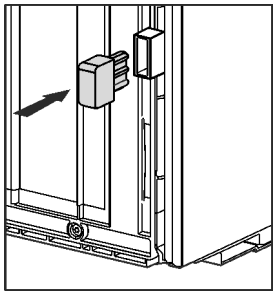

▶ Aparatul cu distanțierele de perete atașate: Montați distanțierele de perete pe partea din spate a aparatului, în partea de jos, în stânga și în dreapta.

## 3.11 Instalarea aparatului

**PRECAUȚIE**
Pericol de vătămare cauzat de aparatul greu!
▶ Aparatul se va transporta de două persoane la locul său de instalare.

**AVERTIZARE**
Pericol de incendiu prin scurtcircuit!
▶ Când configurați aparatul: Nu îndoiți, nu ciupiți și nu deteriorați cablul de conectare la rețea.
▶ Nu folosiți aparatul cu un cablu de conectare la rețea defect.

**AVERTIZARE**
Pericol de incendiu și deteriorare!
▶ Nu amplasați pe combină aparate care emit căldură, de exemplu cuptoare cu microunde, prăjitoare de pâine etc.!

Asigurați-vă că următoarele cerințe sunt respectate:
❑ Deplasați aparatul exclusiv în stare neîncărcată.
❑ Instalați aparatul exclusiv cu ajutor.

▶ Scoateți cablul de conectare la rețea din pachetul de accesorii.
▶ Introduceți complet mufa IEC a cablului de conectare la rețeaua electrică în fișa din spatele aparatului. Asigurați-vă că mufa IEC este bine așezată.
▶ Dacă este necesar, aduceți ștecherul de alimentare la o priză liber accesibilă cu ajutorul unui cablu.

## 3.12 După instalare

▶ Îndepărtați toate piesele siguranței de transport.
▶ Îndepărtați foliile protectoare de pe partea exterioară a carcasei.
▶ Îndepărtați foliile protectoare de pe profilurile decorative.*
▶ Curățați aparatul. (vezi 10.8 Curățarea aparatului)
▶ Notați tipul (modelul, numărul), notația aparatului, numărul de aparat/de serie, data cumpărării și adresa reprezentantului comercial.

## 3.13 Instalarea mai multor aparate

Aparatele sunt dezvoltate pentru diferite tipuri de instalare. Dacă doriți să instalați mai multe aparate unul lângă altul sau unul deasupra celuilalt, asigurați-vă că sunt îndeplinite următoarele cerințe:
❑ Așezați unul lângă altul sau unul peste altul numai aparatele proiectate în acest scop.
❑ Respectați indicațiile și tabelul următor.

**ATENȚIE**
Pericol de deteriorare din cauza apei de condens!
▶ Nu instalați aparatul direct lângă un alt frigider/congelator.

**ATENȚIE**
Pericol de deteriorare din cauza apei de condens!
▶ Nu instalați aparatul direct peste un alt frigider/congelator.

| Model | Condiții de instalare |
|---|---|
| Toate modelele | individual |
| Modele, a căror denumire de model începe cu **S...**. | Side-by-Side (SBS) |
| Modele fără încălzire pe peretele lateral | 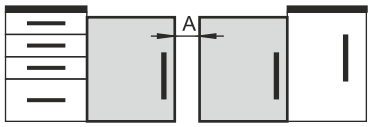 **Unul lângă altul:** Așezați aparatele la o distanță **A** de 100 mm între ele. Dacă nu păstrați această distanță, se va forma condens pe pereții laterali dintre aparate. 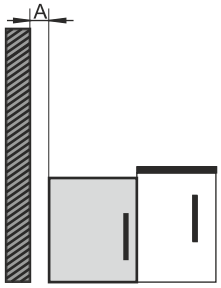 **Pe un perete exterior:** Așezați aparatele aliniate, unul lângă altul, la distanța **A**. Dacă nu păstrați această distanță, se poate forma condens pe peretele lateral al aparatului. |

*Modele și modul lor de configurare*

## 3.14 Împingerea aparatului în interior sub o placă de lucru

Puteți împinge în interior aparatele de masă cu o înălțime a aparatului de maxim 850 mm sub o placă de lucru continuă.

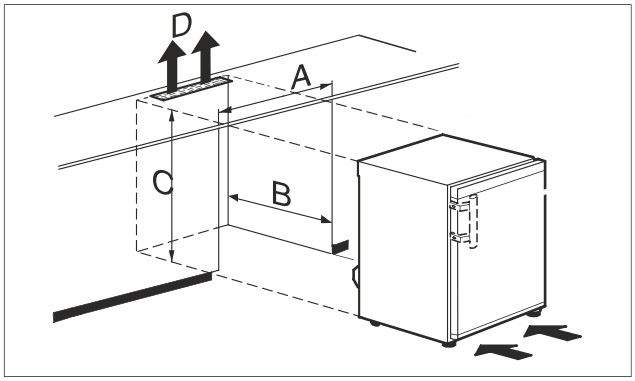



*** în funcție de model și dotări**

*Fig. 19*

**(A)** Lățimea aparatului fără placa mesei
**(B)** Adâncime nișă
**(C)** Înălțime nișă
**(D)** Secțiune de aerisire în placa de lucru

| R..10.. | |
|---|---|
| **A** | 549 mm |
| **B** | cel puțin 600 mm |
| **C** | 652 mm |
| **D** | cel puțin 200 cm² |

| R..12.. | |
|---|---|
| **A** | 499 mm |
| **B** | cel puțin 600 mm |
| **C** | 822 mm |
| **D** | cel puțin 200 cm² |

| R..14.. | |
|---|---|
| **A** | 549 mm |
| **B** | cel puțin 600 mm |
| **C** | 822 mm |
| **D** | cel puțin 200 cm² |

| R..16.. | |
|---|---|
| **A** | 599 mm |
| **B** | cel puțin 600 mm |
| **C** | 822 mm |
| **D** | cel puțin 200 cm² |

**AVERTIZARE**
Pericol de incendiu prin scurtcircuit!
▶ Când configurați aparatul: Nu îndoiți, nu ciupiți și nu deteriorați cablul de conectare la rețea.
▶ Nu folosiți aparatul cu un cablu de conectare la rețea defect.

Asigurați-vă că sunt îndeplinite următoarele condiții necesare:

❑ Placa mesei este detașată. (vezi 3.8 Placă a mesei detașabilă)
❑ Priza este ușor accesibilă și nu se află în spatele aparatului.

▶ Împingeți aparatul în interior sub placa de lucru.

## 3.15 Evacuarea ambalajului la deșeuri

**AVERTIZARE**
Pericol de asfixiere din cauza materialului de ambalare și a foliilor!
▶ Nu lăsați copii să se joace cu materialul de ambalare.

Ambalajul este fabricat din materiale reciclabile:

- Carton ondulat/Carton
- Piese din polistiren expandat
- Folii și pungi din polietilenă
- Benzi de legare din polipropilenă
- Rame de lemn fixate cu cuie și geam de polietilenă*

▶ Predați materialul de ambalare la un centru de colectare oficial.

## 3.16 Racordarea aparatului la alimentarea electrică

**AVERTIZARE**
Pericol de electrocutare și vătămare din cauza aparatului deteriorat sau a conductorului de legătură la rețea deteriorat!
Pericol de moarte și vătămări prin tăiere. Dacă aparatul sau conductorul de legătură la rețea au fost deteriorate în timpul transportului, puteți suferi un electrocutare fatală. De asemenea, puteți suferi tăieturi la piesele deteriorate ale carcasei aparatului.
▶ Verificați dacă aparatul și conductorul de legătură la rețea sunt deteriorate după transport.
▶ Nu utilizați în niciun caz aparatul dacă acesta sau conductorul de legătură la rețea sunt deteriorate.
▶ Luați legătura cu centrul de service.

Racordați aparatul cu ajutorul conductorului de racord la rețea livrat separat la rețeaua electrică. Conductorul de racord la rețea are la un capăt o mufă de putere redusă și la celălalt capăt o fișă de rețea.

Asigurați-vă că sunt îndeplinite următoarele condiții necesare:

- Aparatul și conductorul de racord la rețea sunt nedeteriorate.
- Aparatul este instalat în conformitate cu prevederile. (vezi 3.10 Montarea distanțierelor de perete)
- Cerințele privind racordul electric sunt respectate. (vezi 3.1 Condiții de instalare)
- Cotele privind racordul în conformitate cu prevederile sunt cunoscute și respectate. (vezi 3.5 Cote de racord pentru alimentarea electrică)
- Tensiunea rețelei și frecvența corespund indicațiilor de pe plăcuța de fabricație.
- Priza este legată la pământ conform prescripțiilor și protejată printr-o siguranță electrică.
- Curentul de declanșare a siguranței se situează între 10 A și 16 A.
- Priza este ușor accesibilă și nu se află în spatele aparatului. (vezi 3.5 Cote de racord pentru alimentarea electrică)

**ATENȚIE**
Pericol de deteriorare cauzat de funcționarea improprie!
Deteriorare componentelor electrice ale aparatului.
▶ Utilizați exclusiv conductorul de legătură la rețea din pachetul de livrare.

**AVERTIZARE**
Pericol de incendiu cauzat de racordarea improprie!
Provocare de arsuri.
Deteriorări la aparat.
▶ Nu utilizați cabluri prelungitoare.
▶ Nu utilizați bare de distribuție.

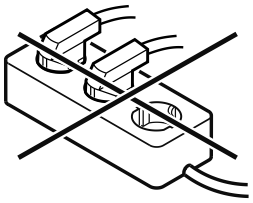

**ATENȚIE**
Pericol de deteriorare cauzat de racordarea improprie!
Deteriorări la aparat.
▶ Nu racordați aparatul la invertoare, ca de ex. instalații fotovoltaice și generatoare pe benzină.

▶ Racordați fișa de rețea a conductorului de racord la rețea la alimentarea cu tensiune. Aveți în vedere stabilitatea fișei de rețea în priză.
▷ Aparatul este racordat. Pentru prima punere în funcțiune a se vedea capitolul următor sau instrucțiunile de utilizare.

# 4 Modul de funcționare al display-ului

Operați aparatul dumneavoastră cu butonul tactil.

## 4.1 Navigarea cu butonul tactil și explicitarea simbolurilor

În figuri sunt utilizate diferite simboluri pentru navigarea cu butonul tactil. Următorul tabel descrie aceste simboluri.

| Simbol | Descriere |
|---|---|
|  | **Atingeți scurt butonul tactil cu degetul:**<br>Navigați prin meniul principal și prin submeniu.<br>Dacă este reprezentată o cifră pe mână:<br>După cifră recunoașteți cât de des trebuie să atingeți scurt succesiv butonul tactil pentru a naviga la o anumită funcție. |
|  | **Atingeți butonul tactil timp de 3 secunde cu degetul:**<br>Porniți aparatul.<br>În meniul principal: Opriți aparatul.<br>În submeniu: Treceți în meniul principal.<br>Dezactivați funcția activă a submeniului. |
|  | **Atingeți butonul tactil timp de 7 secunde cu degetul:**<br>În meniul principal: Deschideți submeniul. |
|  | **Săgeată cu ceas:**<br>Durează mai mult de 10 secunde, până când apare următorul afișaj pe display. |
| 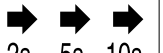<br>2s 5s 10s | **Săgeată cu indicarea timpului:**<br>Durează timpul indicat, până când apare următorul afișaj pe display. |

## 4.2 Meniuri

Funcțiile aparatului sunt distribuite în meniuri diferite.

| Meniu | Descriere |
|---|---|
| Meniu principal | Dacă conectați aparatul, vă aflați automat în meniul principal.<br>De aici navigați la funcțiile aparatului și la submeniu. |
| Submeniu | Submeniul conține funcții suplimentare ale aparatului pentru setarea aparatului dumneavoastră. |

### 4.2.1 Meniu principal

În meniul principal puteți activa/dezactiva următoarele funcții:

| LED | Descriere |
|---|---|
|  | SuperCool |
|  | Temperatura 3 °C |
|  | Temperatura 5 °C |
|  | Temperatura 7 °C |
|  | Temperatura 9 °C |

*Semnificația LED-urilor din meniul principal*

### 4.2.1 Deschiderea meniului principal

Dacă conectați aparatul, vă aflați automat în meniul principal.

Dacă vă aflați în submeniu și doriți să comutați în meniul principal.:
▶ Efectuați pașii de acțiune (vezi 4.2.2 Părăsirea submeniului) .

### 4.2.1 Navigarea în meniul principal

Dacă navigați în meniul principal, atunci după LED-ul 5 urmează din nou LED-ul 1.



*Fig. 20*

▶ Atingeți butonul tactil în mod repetat, scurt, până când se aprinde LED-ul corespunzător funcției dorite.
▷ Funcția este activată.

### 4.2.1 Modul de repaus al display-ului

Dacă nu atingeți butonul tactil în meniul principal timp de 10 secunde, atunci display-ul trece în modul de repaus. Modul de repaus vă împiedică să corectați temperatura prin atingerea accidentală a butonului tactil.

**Încheiere mod de repaus:**

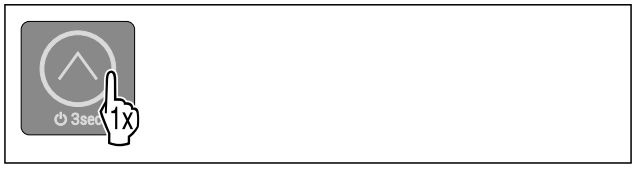

*Fig. 21*

▶ Atingeți scurt butonul tactil.
▷ Se emite un semnal sonor de confirmare.
▷ Temperatura setată se aprinde intermitent o dată.
▷ Modul de repaus este încheiat.

### 4.2.2 Submeniu

În submeniu puteți activa/dezactiva următoarele funcții:

| LED | Descriere | Poziție LED |
|---|---|---|
|  | Blocare introducere | LED 1 |
| 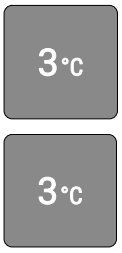 | SabbathMode<br>Lumină de prezentare | LED 2 |
| 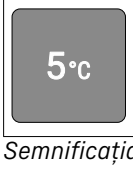 | Resetare pe reglajele din fabricație | LED 3 |

*Semnificația LED-urilor din submeniu*

### 4.2.2 Deschiderea submeniului



*Fig. 22*

▶ Efectuați pașii de acțiune conform figurii până când se emite un ton de confirmare după 7 secunde.
▷ LED-urile 1-5 se aprind: Vă aflați în submeniu.
▷ Dacă nu executați nicio acțiune pe display timp de 5 secunde, afișajul sare înapoi la meniul principal.

### 4.2.2 Părăsirea submeniului



*Fig. 23*

▶ Executați pașii de acțiune conform figurii.

**-sau-**

▶ Nu atingeți butonul tactil timp de 5 secunde.

▷ Vă aflați în meniul principal.

### 4.2.2 Navigarea în submeniu

Dacă navigați în submeniu, atunci după LED-ul ultimei funcții a submeniului urmează din nou LED-ul 1.

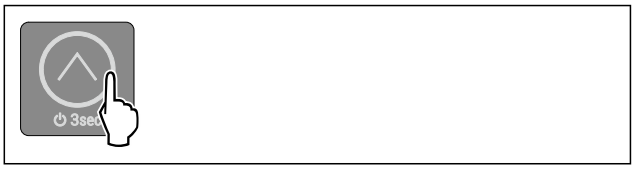

*Fig. 24*

▶ Atingeți butonul tactil în mod repetat, scurt, până când se aprinde LED-ul corespunzător funcției dorite.
▷ După 5 secunde fără interacțiune se activează automat funcția selectată.

# 5 Punere în funcțiune

## 5.1 Pornirea aparatului (prima punere în funcțiune)

Asigurați-vă că sunt îndeplinite următoarele condiții necesare:

- ❑ Aparatul este instalat și racordat corespunzător instrucțiunilor de montaj.
- ❑ Toate benzile adezive, foliile adezive și de protecție, precum și siguranțele de transport din și de la aparat sunt îndepărtate.
- ❑ Toate inserturile publicitare din sertare sunt extrase.
- ❑ Modul de funcționare al display-ului este cunoscut. (vezi 4 Modul de funcționare al display-ului)

**Pornirea aparatului:**

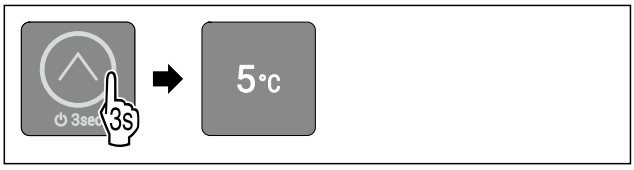

*Fig. 25*

▶ Atingeți butonul tactil conform figurii, timp de 3 secunde până când se emite un semnal sonor de confirmare.
▷ Aparatul este pornit.
▷ Iluminatul interior este activat.
▷ LED-ul 3 se aprinde: Temperatura este setată din fabricație la 5 °C.
▷ Aparatul se răcește la temperatura țintă setată din fabricație.

**Aparatul pornește în modul demo:**

Dacă aparatul pornește în modul demo:

▶ Dezactivați modul demo. (vezi Dezactivarea modului demo)

**Display-ul trece în modul de repaus:**

Dacă display-ul trece în modul de repaus:

▶ Atingeți scurt butonul tactil. (vezi 4.2.1 Modul de repaus al display-ului)

**Indicație**

Producătorul recomandă:

▶ Așezarea produselor alimentare: Așteptați aproximativ 6 ore, până când este atinsă temperatura setată.
▶ Depozitați **produsele de congelat** la -18 °C sau la temperaturi mai scăzute.*
▶ Respectați indicațiile privind depozitarea. (vezi 6.1 Indicații privind depozitarea)

**Indicație**

Puteți obține accesorii din Liebherr-Hausgeräte-Shop la home.liebherr.com/shop/de/deu/zubehor.html.

# 6 Depozitare

## 6.1 Indicații privind depozitarea

**AVERTIZARE**
Pericol de incendiu cauzat de aparate electrice!
Dacă utilizați aparate electrice în spațiul de alimente al aparatului dumneavoastră, acestea pot provoca un incendiu.
▶ Nu utilizați aparate electrice în spațiul de alimente al aparatului, dacă nu au fost recomandate de producător.

**Indicație**
Consumul de energie crește și puterea de răcire scade atunci când ventilația nu este suficientă.
▶ Mențineți întotdeauna libere fantele.

Respectați următoarele prescripții referitoare la depozitare:
- În compartimentul de congelare: Ambalați bine alimentele.*
- Ambalați sau acoperiți alimentele care preiau sau degajă ușor miros sau aromă în recipiente închise.
- Ambalați carnea crudă sau peștele crud în recipiente curate, închise. Acest lucru împiedică carnea sau peștele să atingă alte alimente sau să se scurgă pe acestea.
- Păstrați lichidele în recipiente închise.
- Depozitați alimentele la distanță unele de altele, astfel încât aerul să circule bine.
- Depozitați alimentele corespunzător indicațiilor de pe ambalaj.
- Respectați întotdeauna termenul de valabilitate specificat pe ambalaj.

**Indicație**
Nerespectarea acestor prevederi poate conduce la alterarea alimentelor.

## 6.2 Frigider

Prin circulația aerului în aparat se formează diferite zone de temperatură. Diferitele zone de temperatură se găsesc în vederea de ansamblu a aparatului și dotărilor. (vezi 2.2 Vedere de ansamblu a aparatului și dotărilor)

### 6.2.1 Dispunerea alimentelor

▶ Zona superioară și zona ușii: Depozitați unt, brânză, conserve și tuburi.

## 6.3 ****-Compartiment de congelare*

Aici se setează la -18 °C o climă de depozitare uscată, înghețată. Climatul de depozitare înghețat este adecvat pentru depozitarea alimentelor congelate și produselor congelate timp de câteva luni, pentru producerea cuburilor de gheață sau pentru congelarea alimentelor proaspete.

Temperatura aerului din compartimentul de congelare, măsurată cu termometrul sau cu alte aparate de măsură, poate oscila. Fluctuațiile de temperatură sunt mai mari într-un compartiment de congelare pe jumătate plin sau gol și este posibil să se atingă temperaturi mai mari de -18 °C.

### 6.3.1 Congelarea alimentelor

Într-un interval de 24 ore puteți congela o cantitate maximă de alimente proaspete egală cu cea indicată pe plăcuța de fabricație (vezi 11.5 Plăcuță de fabricație) la rubrica „Capacitate de congelare ... kg/24h”.

Pentru a congela rapid și complet alimentele, respectați următoarele cantități pe pachet:
- Fructe și legume, până la 1 kg
- Carne, până la 2,5 kg

**Dispunerea alimentelor**

**PRECAUȚIE**
Pericol de accidentare din cauza cioburilor de sticlă!
Sticlele și dozele cu băuturi se pot sparge dacă îngheață. Acest lucru este valabil în special pentru băuturile carbogazoase.
▶ Nu congelați sticle și doze cu băuturi!

▶ Dispuneți alimentele ambalate central în compartimentul de congelare.

**Dezghețarea alimentelor**

**AVERTIZARE**
Pericol de toxiinfecție alimentară!
▶ Nu recongelați niciodată alimentele dezghețate.
▶ Prelucrați alimentele dezghețate cât mai repede posibil.

Puteți dezgheța alimente în diferite moduri:
- în frigider
- în cuptorul cu microunde
- în cuptor/cuptor cu aer cald
- la temperatura camerei

▶ Scoateți numai câte alimente sunt necesare.

## 6.4 Intervale de depozitare

Perioadele de depozitare indicate reprezintă valori orientative.

În cazul alimentelor cu termenul de garanție specificat este valabilă întotdeauna data indicată pe ambalaj.

### 6.4.1 Frigider

Este valabil termenul de valabilitate specificat pe ambalaj.

### 6.4.2 Compartiment de congelare*

| Valori orientative pentru durata depozitării alimentelor proaspete | | |
|---|---|---|
| Înghețată | la -18 °C | 2 până la 6 luni |
| Mezeluri, șuncă | la -18 °C | 2 până la 3 luni |
| Pâine, produse de panificație | la -18 °C | 2 până la 6 luni |
| Vânat, carne de porc | la -18 °C | 6 până la 9 luni |
| Pește, gras | la -18 °C | 2 până la 6 luni |
| Pește, slab | la -18 °C | 6 până la 8 luni |
| Brânză | la -18 °C | 2 până la 6 luni |
| Carne de pasăre, carne de vită | la -18 °C | 6 până la 12 luni |
| Legume, fructe | la -18 °C | 6 până la 12 luni |

# 7 Economisirea energiei

- Aveți grijă să fie asigurate întotdeauna o ventilație și o aerisire corespunzătoare. Nu acoperiți orificiile, respectiv grilajele de ventilație.

- Nu amplasați aparatul expus la lumina directă a soarelui sau lângă un aparat de încălzire sau altele asemenea.
- Dacă amplasați aparatul direct lângă un cuptor, consumul de energie poate crește ușor. Acest lucru depinde de durata și de intensitatea utilizării cuptorului.
- Consumul de energie depinde de condițiile de amplasare, de ex. de temperatura mediului ambiant (vezi 2.3 Domeniul de utilizare a aparatului) . La o mai ridicată a mediului, consumul de energie se poate mări.
- Deschideți aparatul cât mai puțin timp posibil.
- Cu cât temperatura reglată este mai scăzută, cu atât mai mare va fi consumul de energie.
- Sortați alimentele: home.liebherr.com/food.
- Păstrați toate alimentele bine ambalate și acoperite. Se evită formarea de chiciură.
- Scoateți alimentele numai pentru perioada strict necesară, pentru a evita încălzirea excesivă a acestora.
- Introducerea alimentelor calde: lăsați-le mai întâi să se răcească până la temperatura camerei.
- Dezghețarea produselor congelate în frigider.*
- Atunci când în aparat există un start gros de brumă: Dezghețați aparatul.*
- În cazul unor perioade de concediu mai lungi, goliți și opriți frigiderul.

Depunerile de praf sporesc consumul de energie:

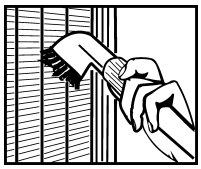

- Agregatul de răcire cu schimbătorul de căldură - grilajul metalic din spatele aparatului - trebuie curățat de praf o dată pe an.

# 8 Deservire

## 8.1 Elementele de operare și de afișare

Afișajul oferă o prezentare rapidă a stării actuale a aparatului, a setării temperaturii, a stării funcțiilor, precum și a mesajelor.

Operați aparatul dumneavoastră cu butonul tactil.

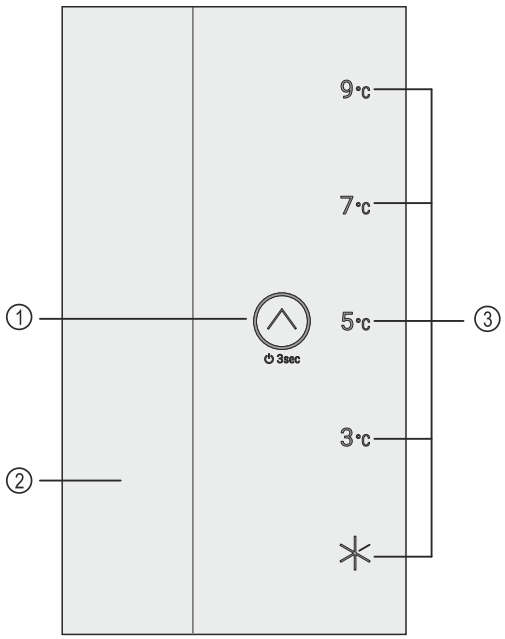


*Fig. 26 Reprezentare exemplificatoare: Display*

**(1)** Buton tactil (element de operare)
**(2)** Iluminat interior
**(3)** Afișajul temperaturii/afișajul de status

### 8.1.1 Indicatorul de temperatură/afișajul de status

Indicatorul de temperatură/afișajul de status constă din cinci LED-uri:

**(1)** LED 1
**(2)** LED 2
**(3)** LED 3
**(4)** LED 4
**(5)** LED 5

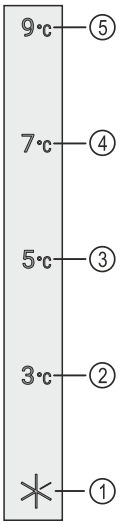


*Fig. 28 Reprezentare exemplificatoare*

**(1)** LED 1
**(2)** LED 2
**(3)** LED 3
**(4)** LED 4
**(5)** LED 5

LED-urile indică în meniul principal setările temperaturii (vezi 4.2.1 Meniu principal) și în submeniu funcțiile (vezi 4.2.2 Submeniu) .

### 8.1.2 Comportamentul LED-urilor

Recunoașteți starea aparatului după aprinderea sau aprinderea intermitentă a LED-urilor:

| Comportamentul LED-urilor (reprezentare exemplificatoare) | Descriere |
|---|---|
|  | **LED-ul nu se aprinde:** LED-ul nu este selectat. Funcția nu este activă. |
|  | **LED-ul se aprinde:** LED-ul este selectat sau funcția este activă. |
| 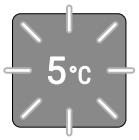 | **Mai multe LED-uri se aprind intermitent simultan:** A apărut o eroare. (vezi 8.3 Mesaje) |

*Comportamentul LED-urilor*

### 8.1.3 Semnale acustice

Se emite un semnal acustic în următoarele cazuri:

| Semnal acustic | Descriere |
|---|---|
| Ton de confirmare | Se emite dacă atingeți butonul tactil. |
| Alarmă sonoră | Se emite dacă apare o eroare. (vezi 8.3 Mesaje) |

| Semnal acustic | Descriere |
|---|---|
| Ton de eroare | Se emite dacă atingeți butonul tactil dar interacțiunea nu este posibilă. |

## 8.2 Funcțiile aparatului

### 8.2.1 Indicații referitoare la funcțiile aparatului

Funcțiile aparatului sunt setate din fabricație, astfel încât aparatul dumneavoastră să fie complet funcțional.

Înainte să modificați, activați sau dezactivați funcțiile aparatului asigurați-vă că sunt îndeplinite următoarele condiții necesare:

- ❑ Ați citit și înțeles descrierile referitoare la modul de funcționare al display-ului. (vezi 4 Modul de funcționare al display-ului)
- ❑ V-ați familiarizat cu elementele de operare și afișare ale aparatului dumneavoastră. (vezi 8.1 Elementele de operare și de afișare)

### Oprirea și pornirea aparatului

Această funcție permite oprirea și pornirea întregului aparat.

**Oprirea aparatului**

Dacă deconectați aparatul, setările pe care le-ați făcut anterior sunt salvate.

Asigurați-vă că sunt îndeplinite următoarele condiții necesare:

- ❑ Instrucțiunile de lucru (vezi 12 Scoaterea din funcțiune) sunt executate.
- ❑ Vă aflați în meniul principal. (vezi 4.2.2 Părăsirea submeniului)

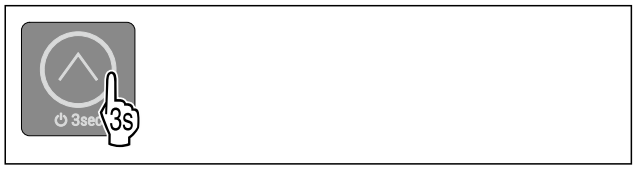


*Fig. 29*

▶ Efectuați pașii de acțiune conform figurii până când se emite un semnal sonor de confirmare.
▷ LED-urile display-ului nu se mai aprind.
▷ Iluminatul interior este dezactivat.
▷ Aparatul este oprit.

**Pornirea aparatului**

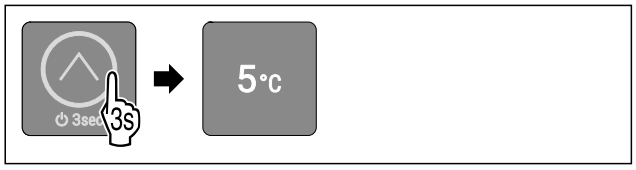


*Fig. 33 Reprezentare exemplificatoare: La aparate fără SmartModule*

▶ Efectuați pașii de acțiune conform figurii până când se emite un semnal sonor de confirmare.
▷ Aparatul este pornit.
▷ Iluminatul interior este activat.
▷ La prima punere în funcțiune: Aparatul se răcește la temperatura țintă setată din fabricație.
▷ Dacă aparatul a fost deja în funcțiune în prealabil: Aparatul se răcește la temperatura țintă setată în prealabil.

### Temperatură

Cu această funcție setați temperatura.

Temperatura depinde de următorii factori:

- Frecvența deschiderii ușii
- Durata deschiderii ușii
- Temperatura ambientală de la locația de montare
- Tipul, temperatura și cantitatea alimentelor

Setare recomandată: 4 °C

**Setarea temperaturii**

Funcția se află în meniul principal pe poziția LED-urilor 2-5.

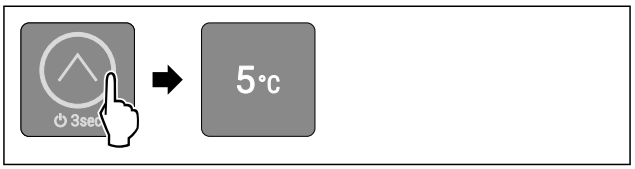


*Fig. 35 Reprezentare exemplificatoare*

▶ Atingeți butonul tactil conform figurii, în mod repetat, scurt, până când se aprinde temperatura dorită.
▷ Temperatura este setată.
▷ Aparatul se răcește la temperatura țintă setată.

### SuperCool

Cu această funcție activați sau dezactivați SuperCool. Dacă activați SuperCool, aparatul crește puterea de răcire. Puteți obține astfel temperaturi de răcire mai scăzute. Puteți activa SuperCool dacă doriți să răciți rapid cantități mari de produse alimentare.

Dacă activați SuperCool, se vor atinge suplimentar temperaturi mai scăzute în compartimentul de congelare ****. Puteți activa SuperCool dacă doriți să congelați produse alimentare în compartimentul de congelare *****.*

**Activarea SuperCool**

Funcția se află în meniul principal pe poziția LED-ului 1.

Momentul pentru activarea funcției:

- Dacă doriți să depozitați produse alimentare proaspete în frigider: Activați funcția la introducerea produselor alimentare.
- Dacă doriți să depozitați produse alimentare proaspete în compartimentul de congelare ****: Activați funcția la introducerea produselor alimentare.*

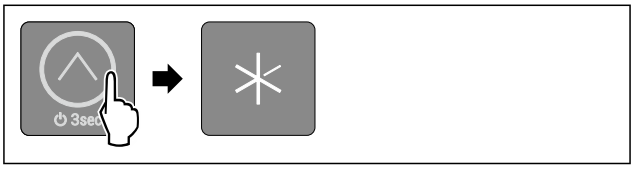

*Fig. 36*

▶ Atingeți butonul tactil conform figurii, în mod repetat, scurt, până când se aprinde LED-ul 1.
▷ LED-ul 1 se aprinde: SuperCool este activat.
▷ Aparatul se răcește la temperatura țintă.

**Dezactivarea SuperCool**

Pentru aparate cu compartiment de congelare ****: SuperCool va fi dezactivată automat după 56 până la 72 de ore.*

Pentru aparate fără compartiment de congelare ****: SuperCool va fi dezactivată automat după 18 de ore.*

Puteți dezactiva însă SuperCool și manual în orice moment, prin setarea unei temperaturi:

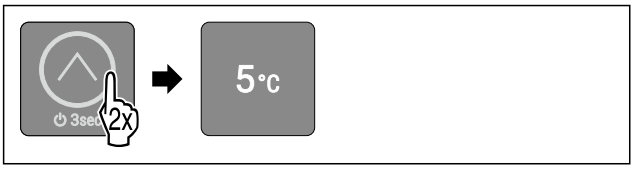


*Fig. 37 Reprezentare exemplificatoare*

▶ Atingeți butonul tactil conform figurii, în mod repetat, scurt, până când se aprinde temperatura dorită.
▷ Temperatura este setată și SuperCool este dezactivat.
▷ Aparatul continuă să funcționeze în regim normal.
▷ Aparatul se răcește la temperatura țintă setată.

## SabbathMode

Cu această funcție activați sau dezactivați SabbathMode. Dacă activați această funcție, sunt deconectate unele funcții electronice. Astfel aparatul dumneavoastră îndeplinește cerințele religioase privind sărbătorile evreiești ca de ex. Sabat și corespunde certificării Kosher STAR-K.

| Starea aparatului la SabbathMode activ |
|---|
| LED-urile 1-5 se aprind. |
| Toate funcțiile de pe display exceptând **funcția Dezactivarea SabbathMode** sunt blocate. |
| Toate funcțiile rămân active. |
| Iluminarea interioară este dezactivată. |
| Mesajele nu sunt afișate. |
| Nu există o alarmă a ușii. |
| După o pană de curent aparatul se întoarce în SabbathMode. |

*Starea aparatului*

**Indicație**
Acest aparat are certificarea institutului „Institute for Science and Halacha“. (www.machonhalacha.co.il)

O listă despre aparatele certificate STAR-K se găsește la www.star-k.org/appliances.

**Activarea SabbathMode**

**AVERTIZARE**
Pericol de intoxicare din cauza alimentelor alterate!
Dacă ați activat SabbathMode și apare o întrerupere de curent, nu apare niciun mesaj pe afișajul de stare din cauza întreruperii de curent. Dacă este încheiată întreruperea de curent, aparatul funcționează în continuare în SabbathMode. Din cauza întreruperii de curent se pot altera alimentele și alterarea acestora poate duce la o intoxicație alimentară.
După o întrerupere de curent:
▶ Nu consumați alimentele, care au înghețat și au fost dezghețate.

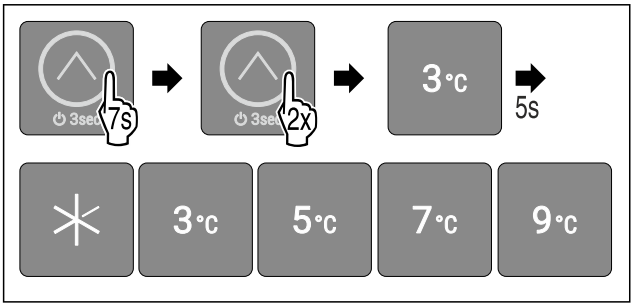


*Fig. 38*

▶ Executați pașii de acțiune conform figurii.
▷ LED-ul 2 se aprinde.
▷ După 5 secunde fără interacțiune se activează SabbathMode. LED-urile 1-5 se aprind.

**Dezactivarea SabbathMode**

SabbathMode va fi dezactivată automat după 80 de ore. Puteți dezactiva însă SabbathMode și manual în orice moment:

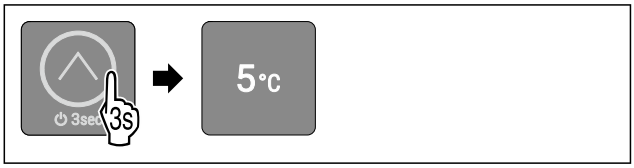


*Fig. 39 Reprezentare exemplificatoare în funcție de temperatura setată în prealabil*

▶ Efectuați pașii de acțiune conform figurii până când se emite un semnal sonor de confirmare.
▷ SabbathMode este dezactivat.
▷ Iluminatul interior este activat.
▷ Aparatul continuă să funcționeze în regim normal. LED-ul pentru temperatura setată anterior se aprinde intermitent.
▷ Vă aflați în meniul principal.

## Blocare introducere

Cu această funcție activați sau dezactivați blocarea introducerii. Blocarea introducerii împiedică ca aparatul să fie operat accidental de copii.

Mod de utilizare:

- Evitați modificarea involuntară a funcțiilor.
- Evitați deconectarea involuntară a aparatului.
- Evitați setarea involuntară a temperaturii.

**Activare blocare introducere**

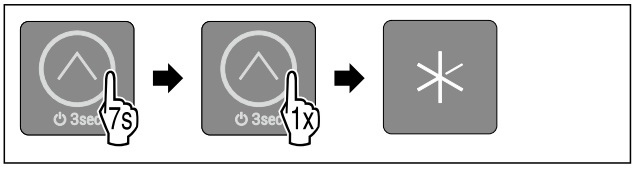


*Fig. 40*

▶ Executați pașii de acțiune conform figurii.
▷ LED-ul 1 se aprinde.
▷ După 5 secunde fără interacțiune se activează blocarea introducerii.

**Dezactivare blocare introducere**




*Fig. 41*

▶ Efectuați pașii de acțiune conform figurii până când se emite un semnal sonor de confirmare.
▷ Blocarea introducerii este dezactivată.
▷ Vă aflați în meniul principal.

## Modul demo

Modul demo este o funcție specială pentru reprezentanții comerciali, care doresc să demonstreze funcțiile aparatului. Dacă activați modul demo, sunt dezactivate toate funcțiile tehnice de răcire și nu puteți deschide submeniul.

Dacă activați modul demo și apoi îl dezactivați din nou, atunci aparatul se resetează la setările din fabricație. (vezi Resetare pe reglajele din fabricație)

**Activarea modului demo**

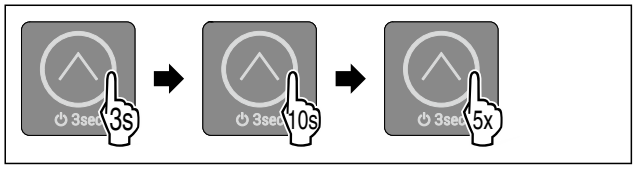


*Fig. 42*

- ▶ Atingeți butonul tactil conform figurii, timp de 3 secunde până când se emite un semnal sonor de confirmare.
- ▷ Aparatul este oprit.
- ▶ Atingeți butonul tactil conform figurii, timp de 10 secunde până când se emite după 10 secunde un semnal sonor de confirmare.
- ▶ Atingeți scurt butonul tactil de cinci ori.
- ▷ Toate LED-urile de temperatură se aprind scurt de două ori: Modul demo este activat.
- ▷ Aparatul este oprit.
- ▶ Conectați aparatul. (vezi Pornirea aparatului)
- ▷ Aparatul se află în modul demonstrativ.

**Dezactivarea modului demo**

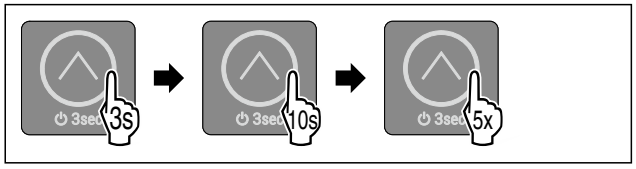


*Fig. 43*

- ▶ Atingeți butonul tactil conform figurii, timp de 3 secunde până când se emite un semnal sonor de confirmare.
- ▷ Aparatul este oprit.
- ▶ Atingeți butonul tactil conform figurii, timp de 10 secunde până când se emite după 10 secunde un semnal sonor de confirmare.
- ▶ Atingeți scurt butonul tactil de cinci ori.
- ▷ Toate LED-urile de temperatură se aprind scurt de patru ori: Modul demo este dezactivat.
- ▷ Aparatul este oprit.
- ▶ Conectați aparatul. (vezi Pornirea aparatului)

## Resetare pe reglajele din fabricație

Cu această funcție resetați toate reglajele pe reglajele din fabricație. Toate setările pe care le-ați realizat până în prezent vor fi readuse la valorile lor inițiale.

Mod de utilizare:

- Resetarea aparatului

**Efectuarea resetării**

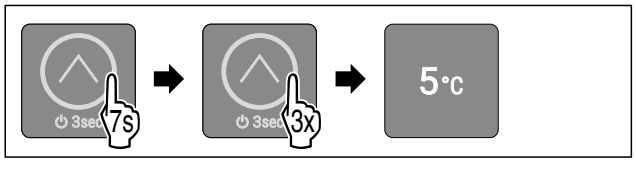


*Fig. 44 Reprezentare exemplificatoare*

- ▶ Executați pașii de acțiune conform figurii.
- ▷ LED-ul 3 se aprinde.
- ▷ După 5 secunde fără interacțiune aparatul este resetat.
- ▷ Aparatul este oprit.
- ▶ Conectați aparatul. (vezi 5.1 Pornirea aparatului (prima punere în funcțiune))

## 8.3 Mesaje

Mesajele sunt semnalate acustic printr-un sunet de alarmă și optic printr-o aprindere intermitentă a LED-urilor pe display. În funcție De tipul de mesaj se aprind intermitent diferite LED-uri.

Puteți încheia mesajele următoare chiar dumneavoastră. La toate celelalte mesaje trebuie să luați legătura cu centrul de service. (vezi 11.4 Centrul de service)

| Mesaj | Cauza | Încheierea mesajului |
|---|---|---|
| Sunetul de alarmă se emite în volum sonor ascendent.<br>Iluminatul interior pulsează.<br>**Alarmă ușă** | Mesajul apare când ușa este lăsată deschisă mai mult de 60 secunde. | Efectuați pașii de acțiune (vezi Alarmă ușă) . |

*Perspectivă generală asupra mesajelor*

### 8.3.1 Încheierea mesajelor

**Alarmă ușă**




*Fig. 45*

- ▶ Încheiere alarmă: Executați pașii de acțiune conform figurii.

**-sau-**

- ▶ Închideți ușa.

- ▷ Alarma este încheiată.
- ▷ Dacă nu închideți ușa: Mesajul apare după 3 minute din nou.

# 9 Dotare

## 9.1 Compartiment de congelare de 4 stele*

### 9.1.1 Deschiderea compartimentului de congelare de 4 stele

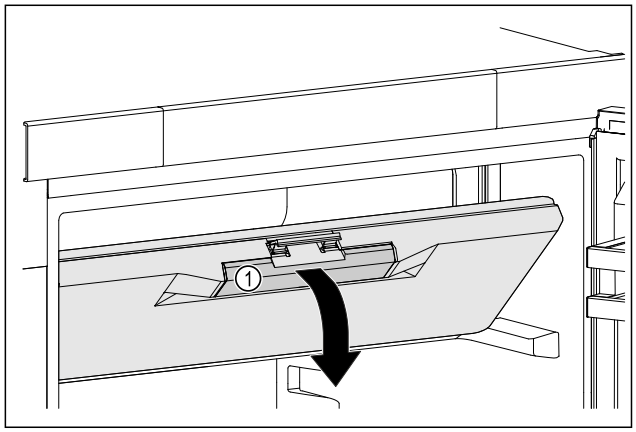


*Fig. 46*

▶ Prindeți ușa compartimentului de congelare de mânerul încastrat *Fig. 46 (1)*.
▶ Trageți în față jos ușa compartimentului de congelare.
▷ Ușa compartimentului de congelare este deschisă.

### 9.1.2 Închiderea compartimentului de congelare de 4 stele

▶ Închideți ușa compartimentului de congelare.
▶ Apăsați în față pe ușa compartimentului de congelare, până când se fixează în poziție.
▷ Ușa compartimentului de congelare este închisă.

## 9.2 Raft montat pe ușă

Rafturile montate pe ușă se pretează la depozitarea băuturilor și alimentelor. Puteți muta rafturile montate pe ușă pentru o utilizare individuală și le puteți dezasambla pentru curățare. Liebherr recomandă însă utilizarea rafturilor montate pe ușă în poziția de livrare din fabrică din ușă.

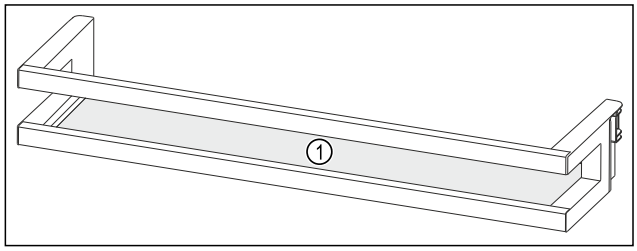


*Fig. 47 Reprezentare exemplificatoare raft montat pe ușă*
**(1)** Raft

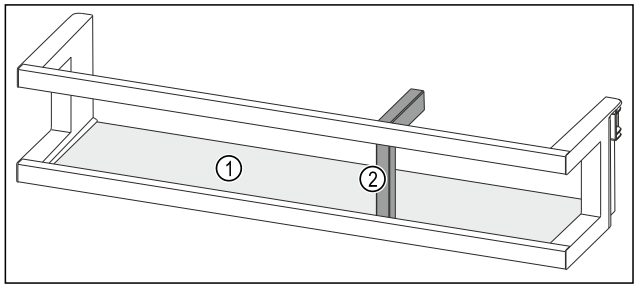


*Fig. 48 Reprezentare exemplificatoare raft montat pe ușă cu suport pentru sticle*
**(1)** Raft **(2)** Suport pentru sticle

Următorul tabel indică exemple cu ce puteți depozita în rafturile montate pe ușă respective. Totodată nu trebuie să depășiți masa maximă de încărcare a ușii.

| Raft montat pe ușă | Alimente |
|---|---|
| Raft montat pe ușă (vezi Fig. 47) | Unt, brânzeturi, conserve, tuburi |
| Raft montat pe ușă cu suport pentru sticle (vezi Fig. 48) | Sticle<br>Cu suportul pentru sticle mobil asigurați sticlele în raftul montat pe ușă. |

### 9.2.1 Extragerea raftului montat pe ușă

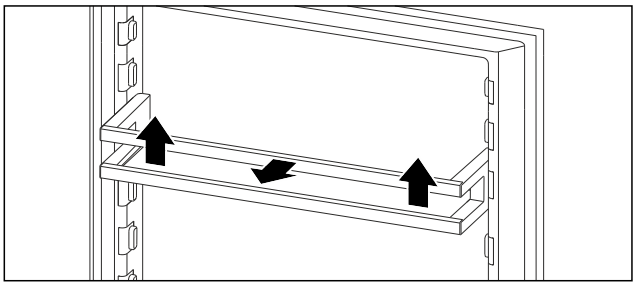

*Fig. 49 Reprezentare exemplificatoare*

▶ Împingeți raftul montat pe ușă în sus.
▶ Trageți raftul montat pe ușă în față.

### 9.2.2 Introducerea raftului montat pe ușă

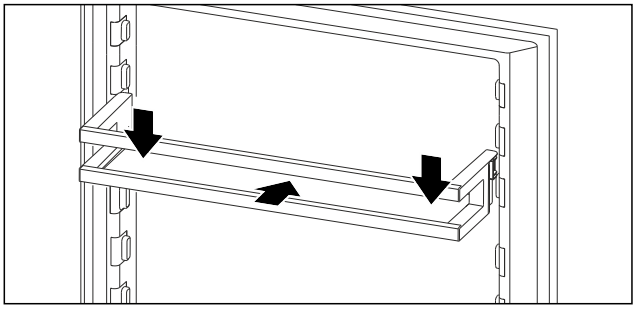

*Fig. 50 Reprezentare exemplificatoare*

▶ Împingeți în interior raftul montat pe ușă.
▶ Apăsați în jos raftul montat pe ușă.

## 9.3 Rafturi

### 9.3.1 Deplasarea / scoaterea rafturilor

Rafturile sunt asigurate cu opritoare împotriva extragerii accidentale.

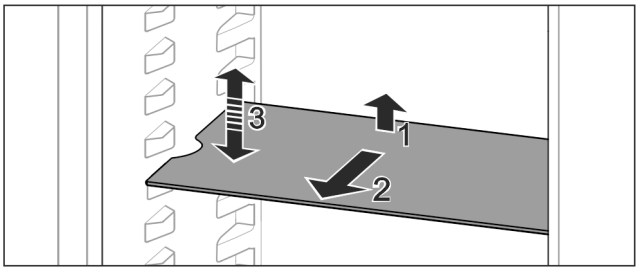


*Fig. 51*

▶ Ridicați raftul și trageți-l în față.
▷ Degajare laterală pe poziția așezare.

▶ Demontați raftul: Ridicați sau coborâți la înălțimea dorită și împingeți în interior.

**-sau-**

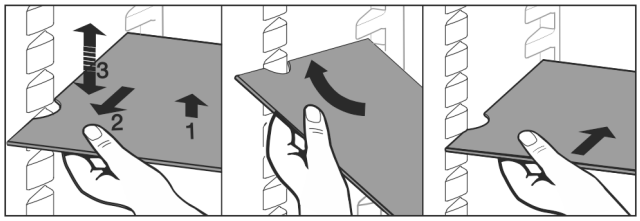


*Fig. 52*

▶ Extrageți complet raftul: Extrageți spre înainte.

▶ Scoatere simplificată: Poziționați oblic raftul.
▶ Reintroducerea raftului: Împingeți până la opritor.
▷ Opritoarele împotriva extragerii arată în jos.
▷ Opritoarele împotriva extragerii se află în spatele raftului frontal.

### 9.3.2 Dezasamblarea rafturilor

Rafturile pot fi dezasamblate în vederea curățării.

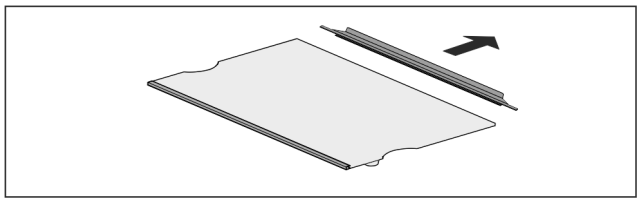

*Fig. 53*

▶ Dezasamblați raftul.

## 9.4 Raft divizibil*

### 9.4.1 Utilizarea raftului divizibil

Rafturile sunt asigurate cu opritoare împotriva extragerii accidentale.

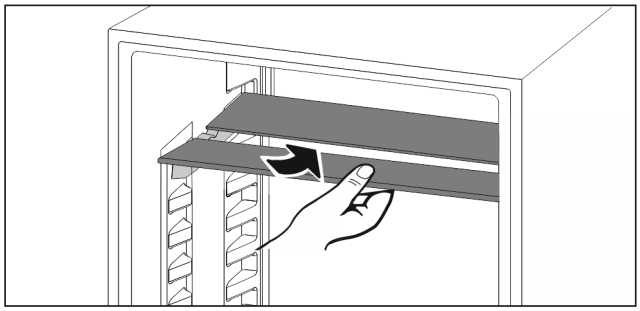

*Fig. 54*

▶ Împingeți în jos raftul divizibil după cum se vede în figură.

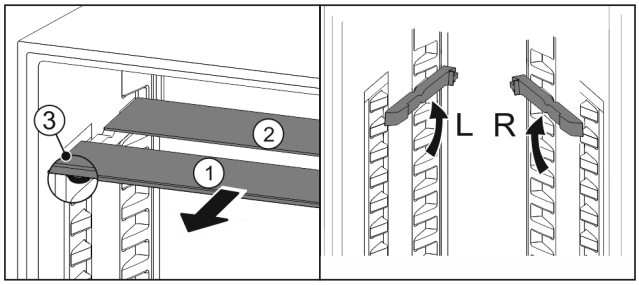


*Fig. 55*

**Deplasarea pe înălțime:**

▶ Extrageți *Fig. 55 (1)* pe rând plăcile de sticlă spre înainte.
▶ Trageți șinele de sprijin din sistemul de fixare și încliche-tați la înălțimea dorită.
▶ Împingeți plăcile de sticlă în interior pe rând una după alta.
▷ Opritoare plate împotriva extragerii în față, direct în spatele șinei de sprijin.
▷ Opritoare înalte împotriva extragerii în spate.

**Utilizarea celor două rafturi:**

▶ Prindeți cu o mână placa de sticlă inferioară și trageți-o spre înainte.
▷ Placa de sticlă *Fig. 55 (1)* cu șipca decorativă se află în față.
▷ Opritoarele *Fig. 55 (3)* indică în jos.

## 9.5 Sertare

Puteți extrage sertarele pentru curățare.

Scoaterea și introducerea sertarelor se diferențiază în funcție de sistemul de extragere. Aparatul dumneavoastră poate conține diferite sisteme de extragere.

**Indicație**
Consumul de energie crește și puterea de răcire scade atunci când ventilația nu este suficientă.
▶ Mențineți întotdeauna liberă fanta ventilatorului din interior de la peretele posterior.

### 9.5.1 Sertar la baza aparatului sau pe placa de sticlă

Sertarul rulează direct pe baza aparatului sau pe o placă de sticlă. Nu există șine.

**Scoaterea sertarului**

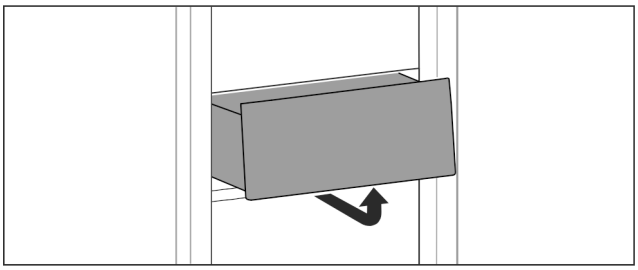

*Fig. 56*

▶ Scoateți sertarul după cum se vede în figură.

**Introducerea sertarului**

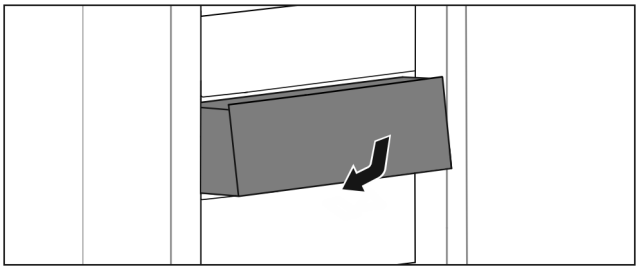

*Fig. 57*

▶ Introduceți sertarul după cum se vede în figură.

## 9.6 Cutie pentru unt

### 9.6.1 Deschiderea / închiderea cutiei pentru unt

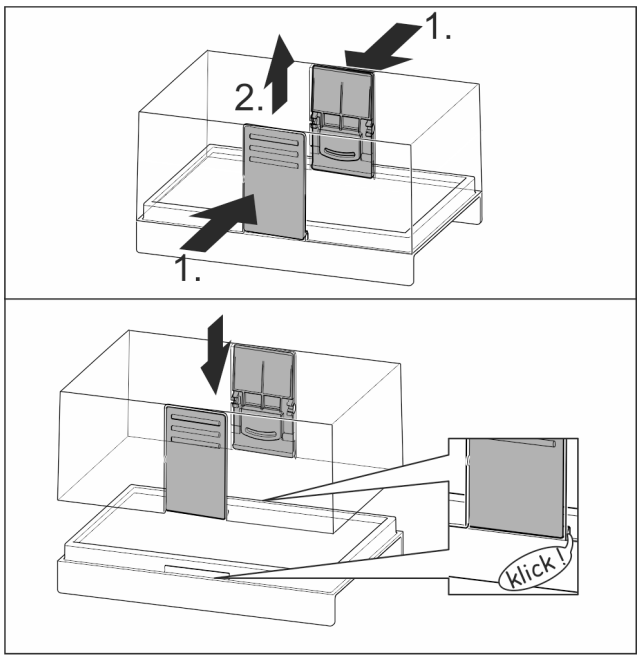


*Fig. 58*

### 9.6.2 Dezasamblarea cutiei pentru unt

Cutia pentru unt poate fi dezasamblată în vederea curățării.

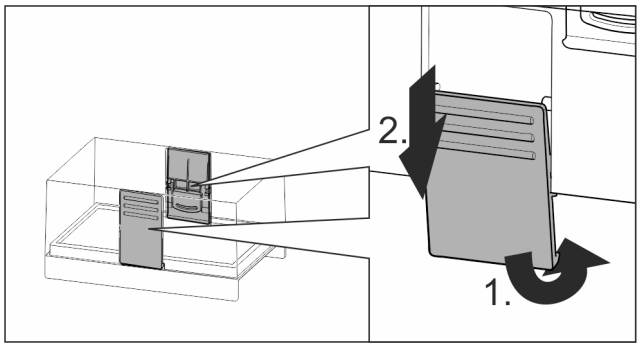


*Fig. 59*

▶ Dezasamblați cutia pentru unt.

## 9.7 Suport pentru ouă*

Suportul pentru ouă este extractibil și inversabil. Cele două piese ale suportului pentru ouă pot fi utilizate pentru a marca diferențe precum data cumpărării.

### 9.7.1 Utilizarea suportului pentru ouă

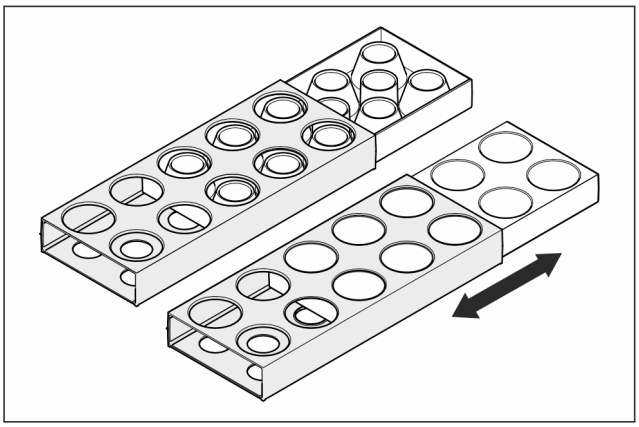

*Fig. 60*

▶ Partea superioară: Depozitați ouăle de găină.
▶ Partea inferioară: Depozitați ouă de prepeliță.

## 9.8 Suport pentru sticle

### 9.8.1 Utilizarea suportului pentru sticle

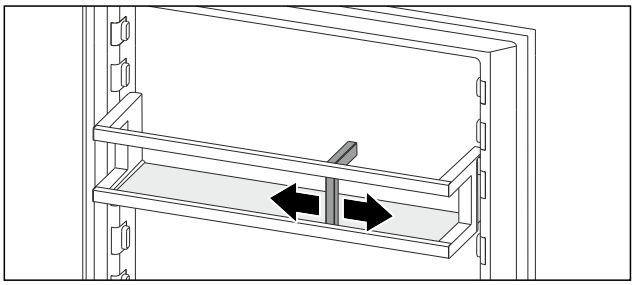

*Fig. 61*

▶ Împingeți suportul de sticle pe sticle.
▷ Nu răsturnați sticlele.

# 10 Întreținere

## 10.1 Îndepărtarea suportului pentru sticle

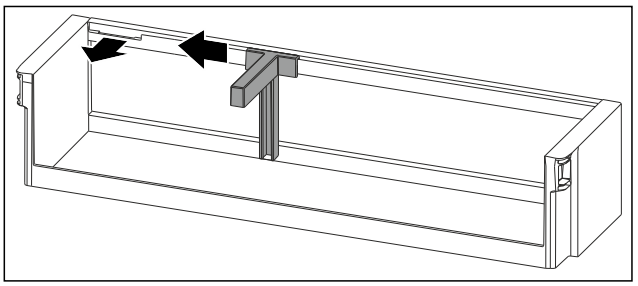

*Fig. 62*

▶ Împingeți în lateral suportul pentru sticle până la degajare.
▶ Extrageți în față suportul pentru sticle.

## 10.2 Introducerea suportului pentru sticle

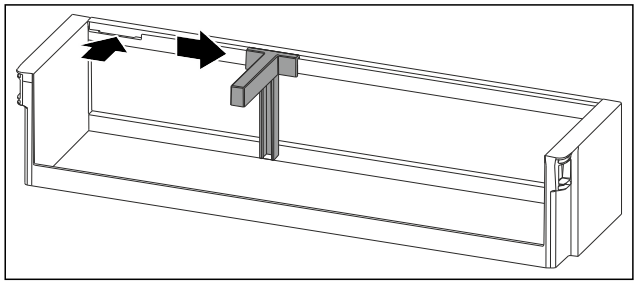

*Fig. 63*

▶ Introduceți suportul pentru sticle în degajare.
▶ Împingeți în lateral suportul pentru sticle în poziția dorită.

## 10.3 Dezasamblarea raftului montat pe ușă

Puteți dezasambla unele rafturi montate pe ușă, dacă doriți să curățați rafturile montate pe ușă sau să montați sau demontați piese de schimb.

### 10.3.1 Dezasamblarea raftului montat pe ușă

Asigurați-vă că sunt îndeplinite următoarele condiții necesare:

❑ Raftul montat pe ușă este extras. (vezi 9.2.1 Extragerea raftului montat pe ușă)

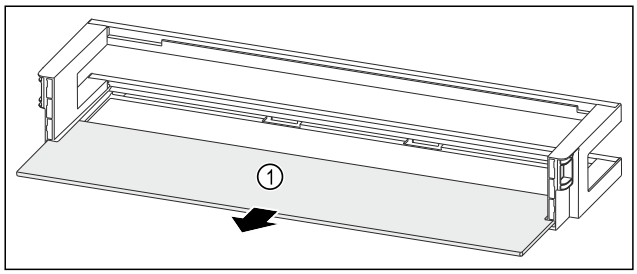


*Fig. 64 Raft montat pe ușă cu raft*

▶ Extrageți raftul *Fig. 64 (1)*.

### 10.3.2 Dezasamblarea raftului montat pe ușă cu suport pentru sticle

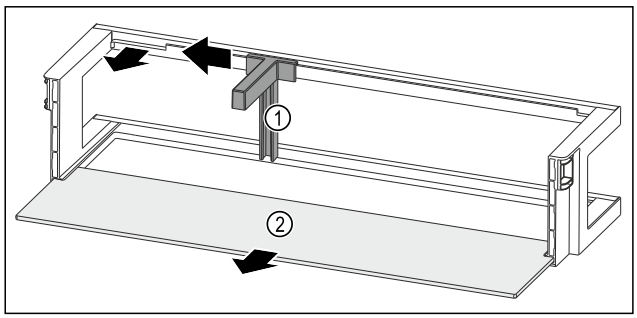


*Fig. 65 Raft montat pe ușă cu suport pentru sticle și raft*

▶ Împingeți în lateral suportul pentru sticle *Fig. 65 (1)* până la degajare.
▶ Extrageți suportul pentru sticle *Fig. 65 (1)*.
▶ Extrageți raftul *Fig. 65 (2)*.

## 10.4 Asamblarea raftului montat pe ușă

### 10.4.1 Asamblarea raftului montat pe ușă

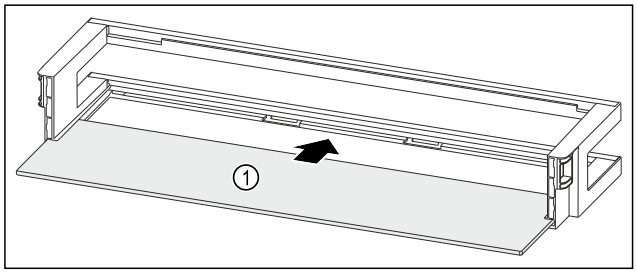


*Fig. 66 Raft montat pe ușă cu raft*

▶ Împingeți în interior raftul *Fig. 66 (1)* în degajările laterale.

### 10.4.2 Asamblarea raftului montat pe ușă cu suport pentru sticle

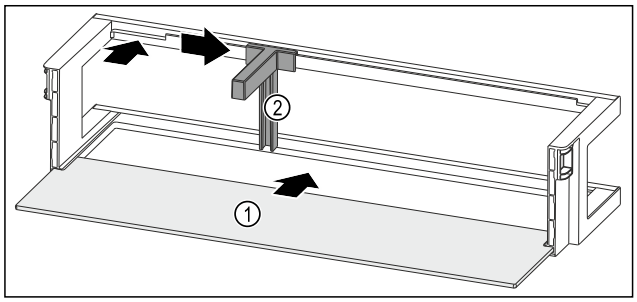


*Fig. 67 Raft montat pe ușă cu raft*

▶ Împingeți în interior raftul *Fig. 67 (1)* în degajările laterale.
▶ Introduceți suportul pentru sticle *Fig. 67 (2)* în degajare.
▶ Împingeți în lateral suportul pentru sticle *Fig. 67 (2)* în poziția dorită.

## 10.5 Dezasamblare / montare sisteme de extragere

### 10.5.1 Indicații referitoare la dezasamblare

Puteți dezasambla unele sisteme de extragere pentru curățare. Aparatul dumneavoastră poate conține diferite sisteme de extragere.

Următoarele sisteme de extragere sunt demontabile sau nedemontabile:

| Sistem de extragere | demontabil / nedemontabil |
|---|---|
| Sertar la baza aparatului sau pe placa de sticlă | nedemontabil |

## 10.6 Dezgheța aparatului

**AVERTIZARE**
Dezgheța necorespunzătoare a dispozitivului!
Vătămări și deteriorări.

▶ Nu utilizați alte dispozitive mecanice sau diverse mijloace pentru accelerarea procesului de dezgheța, decât cele recomandate de producător.
▶ Nu utilizați aparate electrice de încălzire sau curățare cu abur, flacără deschisă sau spray-uri dejivrante.
▶ Nu îndepărtați gheața cu obiecte ascuțite.

Dezgheța se realizează automat. Apa din dezgheț curge prin deschizătura de scurgere și se evaporă.

Picăturile de apă, inclusiv un strat subțire de condens sau de gheață de pe peretele din spate se formează în timpul funcționării și prezența lor este perfect normală. Acestea nu trebuie să fie îndepărtate.

Pe baza reglării optimizate a energiei a aparatului se poate forma uneori și un strat de chiciură, resp. gheață.

▶ Curățați regulat deschizătura de scurgere. (vezi 10.8 Curățarea aparatului)

## 10.7 Dezghețarea manuală a compartimentului de congelare*

După o funcționare mai lungă se formează un strat de chiciură, resp. gheață.

Următorii factori accelerează formarea stratului de chiciură, resp. gheață:

- Aparatul este deschis frecvent.
- Sunt introduse alimente calde.

▶ Opriți aparatul.
▶ Scoateți ștecherul de alimentare din priză sau deconectați siguranța.
▶ Înveliți produsele congelate în hârtie de ziar sau introduceți-le în cutii și depozitați-le într-un loc rece.



▶ Așezați în compartimentul de congelare un vas cu apă fierbinte, dar nu clocotită.
▷ Dezghețarea va fi accelerată.
▶ În timpul procesului de dezghețare, lăsați deschisă ușa compartimentului și a aparatului.
▶ Scoateți bucățile de gheață desprinse.
▶ Îndepărtați apa de dezgheț cu un burete sau o lavetă, repetând eventual operația.
▶ Curățați aparatul. (vezi 10.8 Curățarea aparatului)

## 10.8 Curățarea aparatului

### 10.8.1 Pregătirea

**AVERTIZARE**
Pericol de electrocutare!
▶ Scoateți ștecherul aparatului de răcire sau întrerupeți alimentarea cu curent.

**AVERTIZARE**
Pericol de incendiu
▶ Nu deteriorați circuitul de răcire.

▶ Goliți aparatul.
▶ Extrageți fișa de rețea.

### 10.8.2 Curățarea carcasei

**ATENȚIE**
Curățare necorespunzătoare!
Defecțiuni la aparat.
▶ Utilizați exclusiv lavete moi și agent de curățare general cu ph neutru.
▶ Nu folosiți bureți aspri sau abrazivi și nici bureți de sârmă.
▶ Nu utilizați mijloace de curățare agresive, abrazive, care conțin nisip, clor sau acizi.

**AVERTIZARE**
Pericol de accidentare și deteriorare a aparatului din cauza aburului fierbinte!
Aburul fierbinte poate cauza arsuri și poate deteriora suprafețele.
▶ Nu utilizați aparate de curățare cu aburi!

▶ Ștergeți carcasa numai cu o lavetă moale, curată. În cazul unui grad de murdărire ridicat, utilizați apă călduță cu un detergent neutru. Suprafețele de sticlă pot fi curățate suplimentar cu un detergent pentru sticlă.

### 10.8.3 Curățarea compartimentului interior

**ATENȚIE**
Curățare necorespunzătoare!
Defecțiuni la aparat.
▶ Utilizați exclusiv lavete moi și agent de curățare general cu ph neutru.
▶ Nu folosiți bureți aspri sau abrazivi și nici bureți de sârmă.
▶ Nu utilizați mijloace de curățare agresive, abrazive, care conțin nisip, clor sau acizi.

▶ Suprafețele din plastic: curățați cu mâna cu o cârpă moale, curată, apă călduță și puțin agent de spălare.
▶ Suprafețele din metal: curățați cu mâna cu o cârpă moale, curată, apă călduță și puțin agent de spălare.
▶ Deschizătură de scurgere: îndepărtați depunerile cu un mijloc ajutător subțire, de ex. bețigașe cu vată.

### 10.8.4 Curățați dotarea

**ATENȚIE**
Curățare necorespunzătoare!
Defecțiuni la aparat.
▶ Utilizați exclusiv lavete moi și agent de curățare general cu ph neutru.
▶ Nu folosiți bureți aspri sau abrazivi și nici bureți de sârmă.
▶ Nu utilizați mijloace de curățare agresive, abrazive, care conțin nisip, clor sau acizi.

**Curățarea cu o cârpă moale, curată, apă călduță și puțin agent de spălare:**

- Suport montat pe ușă
- Raft
- Suprafață de depunere divizibilă*
- Sertar

**Curățarea în mașina de spălat 60 °C:**

- Suport montat pe ușă
- Suport pentru sticle
- Piesă de susținere suprafață divizibilă de depunere*
- Suport pentru ouă*
- Cutie pentru unt

▶ Demontați dotarea: consultați capitolul respectiv.
▶ Curățați dotarea.

### 10.8.5 După curățare

▶ Ștergeți aparatul și piesele din dotare până la uscare.
▶ Racordați și porniți aparatul.
Atunci când temperatura este suficient de scăzută:
▶ Introduceți alimentele.
▶ Repetați curățarea regulat.

# 11 Ajutor pentru clienți

## 11.1 Date tehnice

| Domeniul de temperaturi | |
|---|---|
| Răcire | |

| Cantitate maximă de congelare / 24 ore | |
|---|---|
| Compartiment de congelare* | a se vedea plăcuța de fabricație la «Capacitate de congelare .../ 24 h» * |

| Iluminare | |
|---|---|
| Clasa de eficiență energetică[1] | Sursă de lumină |
| Acest produs conține una sau mai multe surse de lumină de clasa de eficiență energetică G. | LED |

[1] *Aparatul poate conține surse de lumină cu diferite clase de eficiență energetică. Cea mai redusă clasă de eficiență energetică este indicată.*

## 11.2 Zgomote de funcționare

Aparatul produce în timpul funcționării diferite zgomote de funcționare.

- La **putere de răcire mai redusă** aparatul lucrează cu economie de energie, dar mai mult timp. Volumul este **mai redus**.
- La **putere de răcire mai puternică** alimentele se răcesc mai repede. Volumul este **mai mare**.

  Exemple:
  - funcții activate (vezi 8.2 Funcțiile aparatului)
  - aliment introdus proaspăt
  - temperatură ambientală ridicată
  - ușă deschisă mult timp

| Zgomot | Cauză posibilă | Tip-zgomot |
|---|---|---|
| Bolborosit și susur | Agentul frigorific curge în circuitul de răcire. | zgomot normal de lucru |
| Șuierat și fluierat | Agentul frigorific este injectat în circuitul de răcire. | zgomot normal de lucru |
| Zumzet | Aparatul răcește. Intensitatea zgomotului depinde de puterea de răcire. | zgomot normal de lucru |
| Clic | Componentele sunt pornite și oprite. | zgomot normal de comutare |
| Zdrângănit și bâzâit | Supapele sau clapele sunt active. | zgomot normal de comutare |

| Zgomot | Cauză posibilă | Tip-zgomot | Remediere |
|---|---|---|---|
| Vibrație | Structură inadecvată | Eroare-zgomot | Orientați orizontal aparatul prin picioarele de reglare. |
| Rabatare | Dotare,<br>Obiecte în spațiul interior al aparatului | Eroare-zgomot | Fixați piesele dotării.<br>Lăsați distanță între obiecte. |

## 11.3 Defecțiune tehnică

Aparatul dumneavoastră este astfel construit și fabricat, încât să garanteze siguranța funcționării și o durată mare de viață. Sollte dennoch während des Betriebes eine Störung auftreten, so prüfen Sie bitte, ob die Störung auf einen Bedienungsfehler zurückzuführen ist. În acest caz trebuie să vă calculăm costurile reparației chiar și în perioada de garanție.

Puteți remedia singuri următoarele defecțiuni.

### 11.3.1 Funcția aparatului

| Eroare | Cauză | Remediere |
|---|---|---|
| **Aparatul nu funcționează.** | → Aparatul nu este pornit. | ▶ Porniți aparatul. |
| | → Fișa de rețea nu este conectată corect la priza de alimentare. | ▶ Verificați ștecherul. |
| | → Siguranța prizei de alimentare nu este funcțională. | ▶ Verificați siguranța. |
| | → Întrerupere de curent | ▶ Țineți aparatul închis.<br>▶ Protejarea produselor alimentare: Așezați acumulatorii frigorifici pe produsele alimentare sau utilizați un alt congelator, în situația în care întreruperea curentului durează mai mult.* |
| | → Mufa IEC nu este introdusă corect în aparat. | ▶ Verificați mufa IEC. |
| **Temperatura nu este suficient de scăzută.** | → Ușa aparatului nu este închisă corect. | ▶ Închideți ușa aparatului. |

| Eroare | Cauză | Remediere |
|---|---|---|
| | → Ventilația și aerisirea nu sunt suficiente. | ▶ Eliberați grilajul de ventilație și curățați-l. |
| | → Temperatura din încăpere este prea mare. | ▶ Soluționarea problemei: (vezi 2.3 Domeniul de utilizare a aparatului) |
| | → Aparatul a fost deschis prea des sau o perioadă prea îndelungată. | ▶ Așteptați, pentru a vedea dacă temperatura necesară se restabilește de la sine. În caz contrar, adresați-vă centrului de service. (vezi 11.4 Centrul de service) |
| | → Temperatura este reglată incorect. | ▶ Reglați o temperatură mai scăzută și controlați-o după 24 ore. |
| | → Aparatul se află prea aproape de o sursă de căldură (cuptor, instalație de încălzire etc.). | ▶ Schimbați locul de amplasare al aparatului sau al sursei de căldură. |
| **Garnitura de etanșare a ușii este defectă sau trebuie înlocuită din alte motive.** | → Garnitura de etanșare a ușii se poate înlocui. Ea poate fi schimbată fără alte scule ajutătoare. | ▶ Adresați-vă centrului de service. (vezi 11.4 Centrul de service) |
| **Aparatul este înghețat sau se formează apă de condens.** | → Este posibil ca garnitura de etanșare a ușii să fi alunecat afară din canelură. | ▶ Verificați dacă garnitura de etanșare a ușii este așezată corect în canelură. |

### 11.3.2 Dotarea

| Eroare | Cauză | Remediere |
|---|---|---|
| **Iluminarea interioară nu este aprinsă.** | → Aparatul nu este pornit. | ▶ Porniți aparatul. |
| | → Ușa a rămas deschisă mai mult de 15 minute. | ▶ Iluminatul interior se întrerupe automat după aproximativ 15 minute dacă ușa este deschisă. |
| | → Iluminarea cu LED-uri este defectă sau capacul este deteriorat. | ▶ Adresați-vă centrului de service. (vezi 11.4 Centrul de service) |
| **Compartimentul de congelare nu se poate închide.*** | → Închizătorul de blocare este fixat la ușa deschisă. | ▶ Acționați din nou mânerul. |

## 11.4 Centrul de service

Verificați mai întâi dacă puteți remedia singur defecțiunea (vezi 11 Ajutor pentru clienți) . Dacă nu este cazul, adresați-vă centrului de service.

Adresa se găsește în broșura atașată «Liebherr-Service» sau la home.liebherr.com/service.

**AVERTIZARE**
Reparație neprofesională!
Vătămări.
- ▶ Lucrările de reparații și intervențiile la aparat și racordul de alimentare cu energie electrică, care nu sunt indicate în mod expres (vezi 10 Întreținere) , trebuie executate exclusiv de către serviciul de asistență a clienților.
- ▶ Înlocuirea unui conductor de racord la rețea deteriorat este permisă numai producătorului sau serviciului de asistență pentru clienți al acestuia sau unei persoane cu calificare similară.
- ▶ În cazul aparatelor cu fișă pentru puteri mici, schimbarea poate fi efectuată de client.

### 11.4.1 Contactarea centrului de service

Asigurați-vă că sunt disponibile următoarele informații despre aparate:
- ❑ Denumire aparate (model și index)
- ❑ Nr. service (service)
- ❑ Nr. serie (S-Nr.)

- ▶ Preluați informațiile despre aparate de pe plăcuța de fabricație. (vezi 11.5 Plăcuță de fabricație)
- ▶ Notați informațiile despre aparat.
- ▶ Înștiințați centrul de service: Comunicați eroarea și informațiile despre aparate.
- ▷ Acest lucru permite o depanare rapidă și precisă.
- ▶ Urmați instrucțiunile centrului de service.

## 11.5 Plăcuță de fabricație

Plăcuța de fabricație se află în stânga jos pe partea interioară a aparatului.

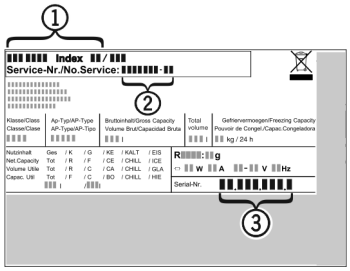


*Fig. 68*

**(1)** Denumire aparate
**(2)** Nr. service
**(3)** Nr. serie

▶ Citiți informațiile de pe plăcuța de fabricație.

# 12 Scoaterea din funcțiune

▶ Goliți aparatul.
▶ Deconectați aparatul. (vezi Oprirea și pornirea aparatului)
▶ Scoateți ștecherul de alimentare din priză.
▶ Scoateți mufa IEC, dacă este necesar: Scoateți mufa IEC din fișa aparatului și mișcați-o în același timp spre stânga și spre dreapta.
▶ Curățați aparatul. (vezi 10.8 Curățarea aparatului)
▶ Lăsați ușa deschisă pentru a nu se produce mirosuri neplăcute.

**La aparatele fără compartiment de congelare:** *

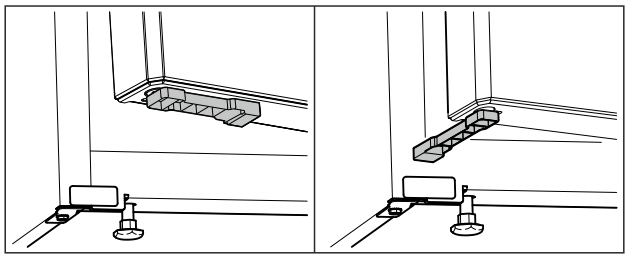

*Fig. 69 **

▶ Montați jos la ușă distanțierul ușii din pachetul de accesorii.*
▶ Rotiți distanțierul ușii cu 90°. (vezi Fig. 69) *
▶ Închideți ușa aparatului: Sprijiniți ușa aparatului de distanțierul ușii.*
▷ Ușa aparatului rămâne deschisă.*

**La aparatele cu compartiment de congelare:** *

▶ Deschideți ușa compartimentului de congelare.*
▶ Închideți ușa aparatului: Sprijiniți ușa aparatului de ușa compartimentului de congelare.*
▷ Ușa aparatului rămâne deschisă.*

# 13 Eliminare ca deșeu

Asigurați-vă că sunt îndeplinite următoarele condiții necesare:

❑ Semnificațiile simbolurilor de pe aparat sunt cunoscute. (vezi 1.14 Simboluri pe aparat)
❑ Indicațiile privind eliminarea ca deșeu sunt cunoscute. (vezi 1.8 Eliminare ca deșeu)

## 13.1 Pregătirea aparatului pentru eliminarea ca deșeu

▶ Scoateți din funcțiune aparatul. (vezi 12 Scoaterea din funcțiune)

## 13.2 Eliminarea aparatului ca deșeu în mod ecologic

**AVERTIZARE**
Scăpări de agent frigorific și ulei!
Incendiu. Agentul frigorific utilizat este ecologic, dar inflamabil. Uleiul conținut este, de asemenea, inflamabil. Scăpările de agent frigorific și de ulei se pot aprinde în cazul unei concentrații corespunzător de ridicate și în contact cu o sursă de căldură externă.
▶ Nu deteriorați conductele circuitului de agent frigorific și ale compresorului.

▶ Respectați indicațiile referitoare la transportul aparatului. (vezi 3.6 Transportarea aparatului)
▶ Îndepărtați aparatul fără a-l deteriora.
▶ Eliminați ca deșeu aparatul conform specificațiilor.



home.liebherr.com/fridge-manuals

RO Frigider compact
MANUAL DE EXPLOATARE ORIGINAL

Data emiterii: 20251211

**Index-nr. articol: 7086751-00**

Liebherr-Hausgeräte Marica EOOD
Bezirk Plovdiv
4202 Radinovo
Bulgarien