# SRFfg 5501 Performance (558)

带对流冷却和无点火源内部的实验室冰箱

ITEM # _____

MODEL # _____

NAME # _____

SIS # _____

AIA # _____

Liebherr利普赫尔 为 SFFfg 5501
冰柜配备了无火花内室，特别适合在化工行业或实验室中用于储存高度易燃物质。不超过 ±3 °C 的极低温度波动可确保内容物的品质不会受到影响。五个可调节的搁架能够承载最高 40 千克的重量。塑料内部衬垫采用聚⊠乙⊠材料制作而成，因此十分易于清洁。

您的优势

- 较低的能耗和运营成本：不可思议的超高效率。
- 可靠地保持敏感物质的原有品质：±3 °C 温度稳定性。
- 防止他人未经授权使用设备：机械锁。
- 易于清洁：塑料内部衬垫。
- 运行可靠：符合 CE 标准 IEC 61010-2-011。
- 适合储存易燃物质：符合 ATEX 指令要求。

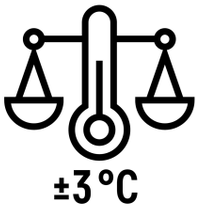


±3 °C 温度稳定性

温度波动必须很低，才能保证敏感物质的质量。Liebherr利普赫尔
冰箱与设定温度的最大偏差仅为 ±3 °C，为业界领先水平。这不仅可以保持储存环境温度稳定，还可以保证您储存物品的价值。

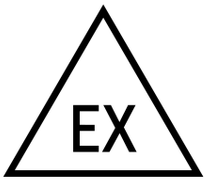


符合 ATEX 指令

Liebherr利普赫尔 实验室设备符合 EN/IEC 60079-0 或 EN-IEC
60079-7，并符合欧盟指令 2014/34/EU (“ATEX 指令” )。内部则属于 II 3 G Ex ec IIC T6 ( 标示为 Zone 22 ) 类别，因此适用于存放在密闭容器中可能形成爆炸危险气体环境的易燃物质。

+2 °C SafetyDevice

如果设备中的温度由于故障而下降到 +2 °C 以下，则 +2 °C SafetyDevice 功能会采取控制措施，从而保持温度稳定并激活警报。保护敏感物质不会冻结，并立即通知您。

可改装的 WiFi/LAN 接口

Liebherr利普赫尔
产品的联网十分便捷：通过可改装的 WiFi 和 LAN
接口，设备可以轻松连接到外部系统，例如 Liebherr利普赫尔 的 SmartMonitoring。借助数字监控解决方案，可通过随后的设置界面方便、安全地控制和记录储存温度。

# SRFfg 5501 Performance (558)

带对流冷却和无点火源内部的实验室冰箱

## 规格

| | |
|---|---|
| 总容积/净容积 | 558/441 升 |
| 外部尺寸，单位：mm ( 宽/深/高 ) | 747/769/1684 |
| 内部尺寸，单位：mm ( 宽/深/高 ) | 600/537/1460 |
| 环境温度 | +10 °C 至 +35 °C |
| 散热 | 408 kJ/h |
| 制冷剂 | R 600a |
| 频率/电压 | 50 Hz / 220-240 V~ |
| 制冷系统 | 动态 |
| 除霜方式 | 自动 |
| 调温范围 | +3 °C 至 +16 °C |
| 梯度/最大波动 | 3.6 °C [2] / 2.6 °C [3] |
| 外壳材料/颜色 | 钢/白色 |
| Door material / colour | 钢 / 白色 |
| 内胆材料 | 白色塑料 |
| 控制方式 | 单色显示屏，触摸按钮 |
| 故障警报 | 视觉和声音 |
| 电源故障警报 | 电源恢复时 |
| 无电势触点 | 是 |
| 联网方式 | SmartModule |
| 接口 | WLAN/LAN (可选) |
| 内部照明 | – |
| 可调搁架 | 5 |
| 搁架材料 | 玻璃 |
| 搁架可用宽度/深度，单位：mm | 600 / 537 |
| 搁架承重能力 | 40 kg |
| 最大总负载 | 300 kg |
| 把手 | 带开启装置的抗菌把手 |
| 传感器馈入装置 | 1 x Ø 10 mm |
| 锁具类型 | 机械式 |
| 门铰链 | 右侧可更换 |
| 总重量/净重量 | 90.3/85.4 kg |
| EAN 编号 | 9005382246535 |
| 洁净室等级符合 ISO EN 14664-1 标准 | ISO 4 级 |
| GMP 级洁净室 | GMP A 级 |

Liebherr利普赫尔 保留对产品进行更改的权利，恕不另行通知。
所有信息均以付印时为准。 2025.12.30

此概览展示了设备的部分重要功能。
有关该设备的所有其他功能以及更多信息参见：

**home.liebherr.com**

LIEBHERR

# SRFfg 5501 Performance (558)

技术图纸

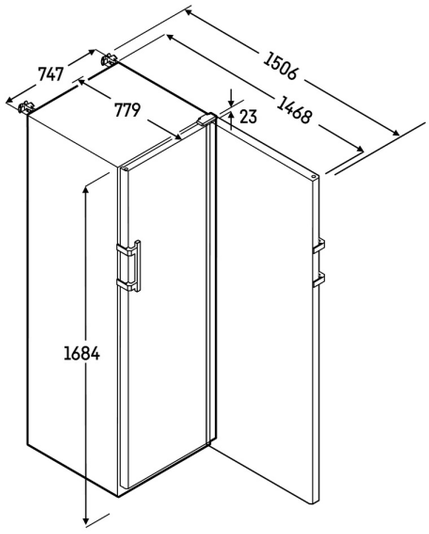




LIEBHERR