安装说明

Quality, Design and Innovation

home.liebherr.com/fridge-manuals

LIEBHERR

内容

1 一般安全提示 2

2 安装条件 3
2.1 安装位置 3
2.2 房间内的所处位置 3
2.3 推入工作台面下方 3

3 冰箱尺寸 3

4 壁龛尺寸 3

5 家具面板 4
5.1 家具面板重量 4
5.2 家具门 4
5.3 家具面板尺寸 4
5.4 饰板尺寸 4

6 运输设备 5
6.1 运输冰箱进行首次开机 5
6.2 首次开机后运输冰箱 5

7 拆开冰箱包装 5

8 处理包装 5

9 更换门止挡 5
9.1 安全提示 5
9.2 工具 5
9.3 取下盖板 5
9.4 拆卸减震器* 6
9.5 取下冰箱门 6
9.6 拆卸铰链 7
9.7 移动固定角钢 7
9.8 移动球形销* 7
9.9 安装铰链 8
9.10 更换上方角钢 8
9.11 更换下方角钢 8
9.12 更换下方支架 9
9.13 安装门 9
9.14 安装减震器* 10
9.15 安放盖板 10

10 壁龛安装 10
10.1 工具 10
10.2 准备冰箱 11
10.3 冰箱顶面固定 11
10.4 冰箱侧面固定 11
10.5 调整冰箱 11
10.6 安装基座 12
10.7 固定壁龛中的冰箱 12

11 安装家具门 12

12 将冰箱连接至电源 13

制造商不断致力于各型号和品牌的进一步开发。所以请您理解，我们必须保留在样式、装备和技术上进行修改的权利。

符号	说明
	阅读说明书 为了了解您的新冰箱的所有优点，请仔细阅读本说明书中的提示。
	线上的补充信息 您可通过扫描说明书封面上的二维码或在 **home.liebherr.com/fridge-manuals** 输入服务代号在线查看带有附加信息和其他语言版本的电子说明书。 服务代号请参阅铭牌： 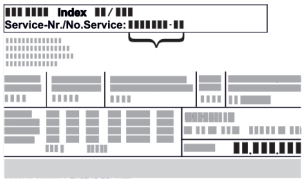 *Fig.* 例图
	检查冰箱 检查所有部件是否有运输损坏。如有投诉，请您联系经销商或客户服务部。
	偏差 本说明书适用于多个型号，可能存在偏差。仅适用于特定冰箱的段落用星号 (*) 标注。
	操作说明和操作结果 操作说明用 ▶ 标注。 操作结果用 ▷ 标注。
	视频 在 Liebherr-Hausgeräte 的 YouTube 频道上有冰箱视频可供使用。

开源许可证：

冰箱包含使用开源许可证的软件组件。所使用开源许可证的信息可以参见：**home.liebherr.com/open-source-licences**

1 一般安全提示

- 小心保管本安装说明，以便能够随时取用。
- 转让冰箱时，也请将安装说明转交给下一个用户。
- 请在安装和使用前认真阅读安装说明，以便按规定、安全使用冰箱。始终遵循其中包含的指示、安全提示和警告提示。这对于安全、无故障安装和运行冰箱至关重要。
- 首先请阅读并遵循本安装说明所含**使用说明**内的一般安全提示，相关内容位于“一般安全提示”一章。如果无法再找到**使用说明**，可以在线通过在 **home.liebherr.com/fridge-manuals** 输入服务代号下载**使用说明**。服务代号请参阅铭牌：

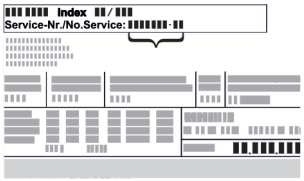

- **安装冰箱时，请遵守警告提示和其他章节中的其他特别提示：**

	危险	指出如果不加避免，将导致死亡或严重身体伤害的直接危险情况。
	警告	指出如果不加避免，可能导致死亡或严重身体伤害的危险情况。
	小心	指出如果不加避免，可能导致轻微或中度身体伤害的危险情况。

* 按冰箱型号配置

	注意	指出如果不加避免，可能导致物质损失的危险情况。
	提示	指出有用的说明和技巧。

2 安装条件

安放条件对确保冰箱安全、高效和无故障运行至关重要。

- 注意所有安全提示。
- 请注意安装位置和房间内的所处位置。

警告

安装不当会造成火灾危险！
如果电源线或插头与冰箱背面接触，电源线或插头可能会因冰箱振动而损坏甚至引起短路。

▶ 安装冰箱时，请确保没有电源线被卡夹在冰箱下方。
▶ 安装设备时，不要接触插头或电源线。
▶ 在处于冰箱背面区域内的插座上不要连接任何设备。
▶ **不得**在冰箱背面放置和运行多个插座或配电板以及其他电子设备（例如：卤素变压器）。

警告

潮湿造成的火灾危险！
如果导电部件或电源连接线受潮，可能导致短路。

▶ 设备设计在封闭的室内使用。 不要在室外或潮湿和喷溅水的区域运行设备。

警告

制冷剂和机油泄漏！
火灾。所含有的制冷剂是环保的，但易燃。所含机油也是易燃的。泄漏的制冷剂和油会在相应的高浓度下与外部热源接触时可能引燃。

▶ 不要损坏制冷剂回路或压缩机的管道。

2.1 安装位置

- 冰箱只能安装并用在封闭的室内。
- 只能操作安装好的冰箱。
- 如果安装在非常潮湿的环境中，冰箱的外面可能形成冷凝水。
  始终确保安装地点通风和排气良好。
- 冰箱中的制冷剂越多，冰箱所处的空间必须越大。较小空间中，发生泄漏时会产生可燃的气体空气混合物质。每 8 g 制冷剂必须至少有 1 m^3 的放置空间。设备内部的铭牌上可以找到所含制冷剂的说明。
- 冰箱所处位置必须水平、平坦。

2.2 房间内的所处位置

- 请勿将设备安装在太阳直接照射的区域，或取暖器及同类装置旁边。
- 您可以将冰箱直接安装在烤箱旁边。
- 如果您将设备安装在烤箱旁边，能耗可能会略有增加。这取决于烤箱的使用时间和强度。
- 如果您将冰箱安装到厨房岛台中，配有集成式排气系统的冰箱可能会损坏冰箱。要么确保独立供气，要么在冰箱之间安装隔板。
- 严禁在具有爆炸危险的区域内使用。

2.3 推入工作台面下方

- 当在位于不平坦地面的橱柜中安装冰箱时：调平橱柜。

3 冰箱尺寸

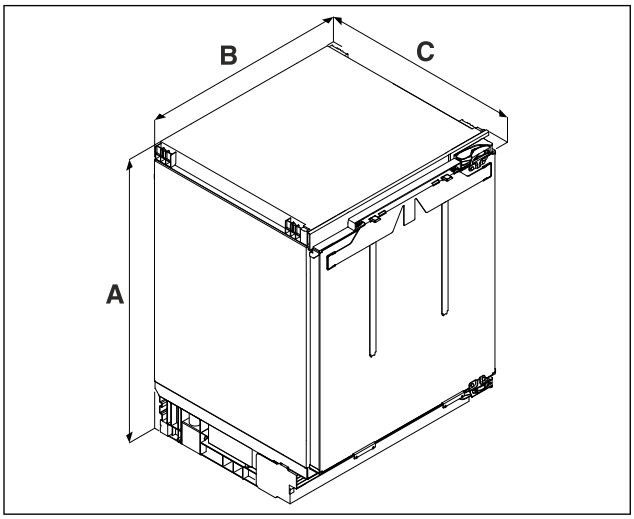

Fig. 1 例图

(A) 包含支脚在内的冰箱高度
(B) 冰箱宽度
(C) 冰箱深度

	U.. 36..[A]	U..37..[A]
A	819 mm	859 mm
B	597 mm	
C	556 mm	

[A] 冰箱类型标识

4 壁龛尺寸

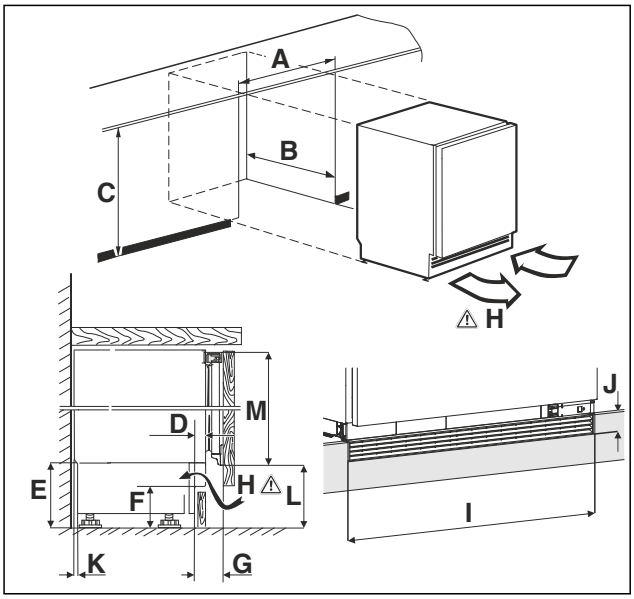

Fig. 2 例图

(A) 壁龛宽度
(B) 壁龛深度
(C) 壁龛高度
(H) 通风横截面

A	600 mm	
B	最小 560 mm	
C	U.. 36..:[A] 820 mm 至 880 mm	U.. 37..:[A] 860 mm 至 920 mm
D	11 mm 至 66 mm	

E	100 mm 至 160 mm
F	60 mm 至 120 mm
G	54 mm 至 109 mm
H	150 cm²
I	600 mm
J	40 mm
K	18 mm
L	**SDUFD 3603 / DURD 3600 / DuRd 3601:** 99 mm 至 159 mm **SUFd 3603 / SUFNd 365i / SUFNh 3653 / URd 3600 / URh 3600 / URD 365i / URd 3601 / URh 365i:** 104 mm 至 164 mm **URPh 365i / URPd 356i / SUFNPc 365i:** 126 mm 至 186 mm **SUFNc 375i / SUFc 3703 / URc 3700 / URC 375i /URC 3701 / SUBa 375i / URh 375i / URPc 375i:** 104 mm 至 164 mm
M	**SDUFD 3603 / DURD 3600 / DuRd 3601:** 752 mm **SUFd 3603 / SUFNd 365i / SUFNh 3653 / URd 3600 / URh 3600 / URD 365i / URd 3601 / URh 365i:** 705 mm **URPh 365i / URPd 356i / SUFNPc 365i:** 680 mm **SUFNc 375i / SUFc 3703 / URc 3700 / URC 375i /URC 3701 / SUBa 375i / URh 375i / URPc 375i:** 744 mm

A) 冰箱类型标识

5 家具面板

5.1 家具面板重量

注意
家具门过重会造成损坏危险！
若橱柜门较重，可能导致铰链损坏进而出现功能限制。
▶ 安装橱柜门前确保未超过橱柜门的允许重量。

壁龛高度	家具门的最大重量
.. 36..A)	10 kg
.. 37..A)	10 kg

A) 冰箱类型标识

5.2 家具门

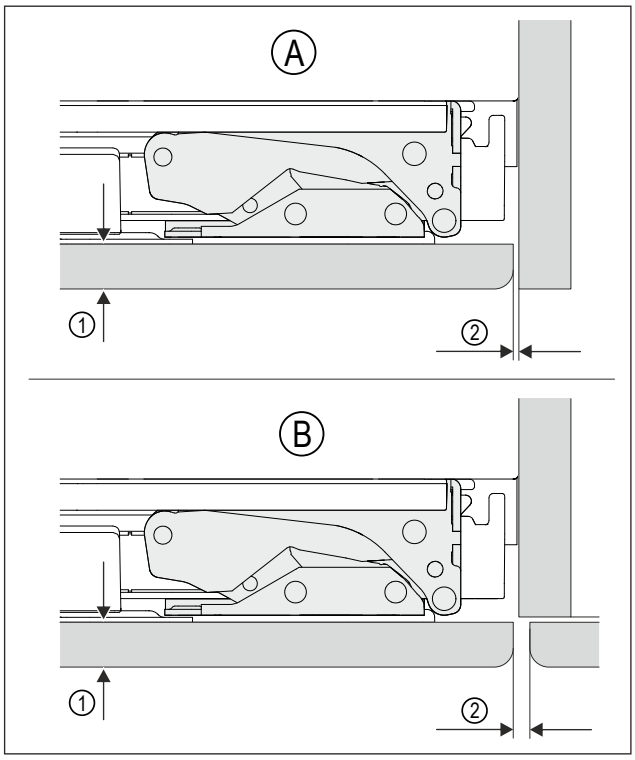

Fig. 3 例图
(A) 壁龛和墙壁
(B) 壁龛和临近家具
(1) 正面厚度
(2) 间隙尺寸

正面厚度	最小 16 mm 至最大 19 mm
间隙尺寸	至少 3 mm
家具门必须平坦，安装时不得施压。	

5.3 家具面板尺寸

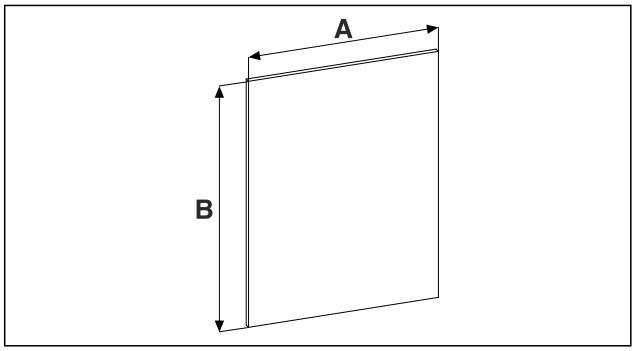

Fig. 4

壁龛高度	.. 36..	.. 37..
A	至少 595 mm	
B	最小 711 mm，最大值不得小于通风横截面 150 cm²。	最小 757 mm，最大值不得小于通风横截面 150 cm²。

A) 冰箱类型标识

5.4 饰板尺寸

将饰板推入到已被安装在支撑板上的框架中。支撑板随冰箱一起供货。然后将支撑板与饰板一起安装在冰箱上。

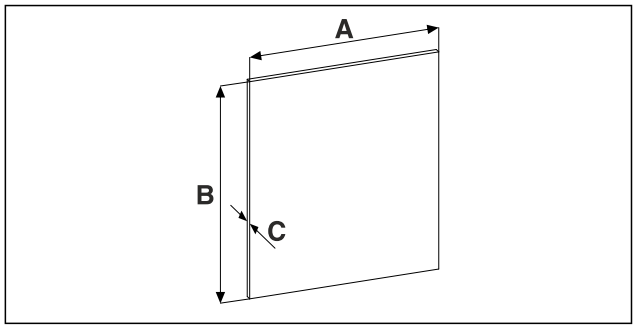

Fig. 5

壁龛高度	.. 36..
A	585 mm
B	678 mm
C	最大 4 mm

A) 冰箱类型标识

6 运输设备

6.1 运输冰箱进行首次开机

确保已满足下列前提条件：

- ❑ 冰箱已打包。
- ❑ 冰箱直立放置。

▶ 由两名人员运输设备。
▶ 拆开冰箱包装。〔参见 7 拆开冰箱包装〕

6.2 首次开机后运输冰箱

如果要在首次开机后再次运输或移动冰箱，则请注意以下说明。

确保已满足下列前提条件：

- ❑ 冰箱已清空。
- ❑ 冰箱直立放置。
- ❑ 带冰箱门的冰箱：确保不会意外开门。
- ❑ 带拉出式滑架的冰箱：确保拉出式滑架不会意外打开。
- ❑ 已拆卸冰箱。

▶ 由两名人员运输设备。

7 拆开冰箱包装

注意
地板损毁危险。
▶ 取下设备包装前，请通过遮盖保护地板。

若冰箱在连接前损坏，请立即询问供货商。

▶ 检查冰箱和包装是否有运输损坏。如果您怀疑有任何损坏，请立即联系供货商。
▶ 取下冰箱背面和侧壁上所有妨碍正常安装或通风/排气的材料。
▶ 从设备上移除所有保护膜。请勿使用任何尖锐或锋利的物品！

8 处理包装

警告
包装材料和薄膜会造成窒息！
▶ 不要让孩子玩耍包装材料。

包装是采用可重复利用的材料制造：

- 瓦楞纸板/硬纸板
- 部件由发泡聚苯乙烯制成
- 薄膜和袋子用聚乙烯制成
- 捆扎带用聚丙烯制成。
- 已钉牢的木框，带有由聚乙烯制成的垫片*

▶ 将包装材料送到正式的收集站。

9 更换门止挡

9.1 安全提示

警告
非专业人员进行门挡更换会导致受伤危险！
▶ 由专业人员更换门止挡。

警告
因冰箱门的重量会出现受伤危险和财产损失!
▶ 只有在您可以承受 15 kg 的重量时，才能更换门止挡。
▶ 由两个人更换门止挡。

注意
带电部件！
损坏电气元件。
▶ 更换门挡前，请拔下电源插头。

9.2 工具

9.3 取下盖板

▶ 打开冰箱门。

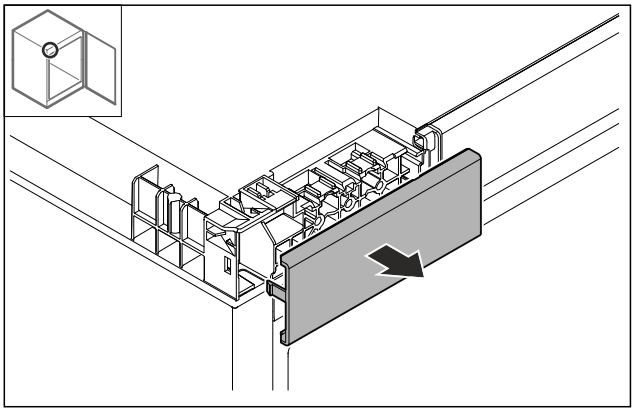

Fig. 6

▶ 移除盖板。

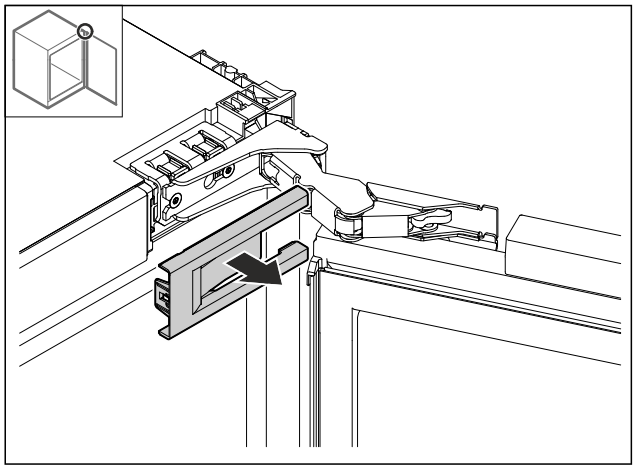

Fig. 7

▶ 移除盖板。

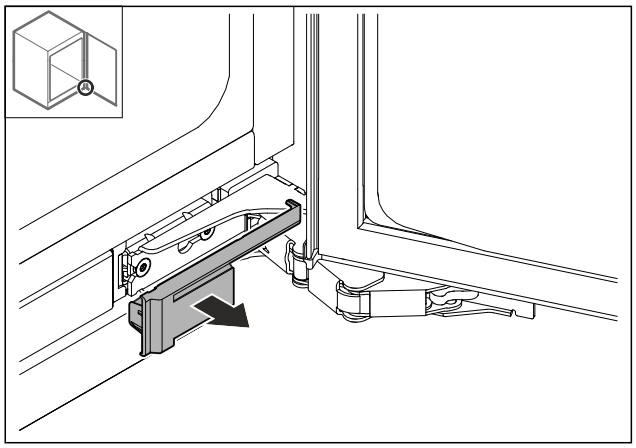

Fig. 8

▶ 移除盖板。

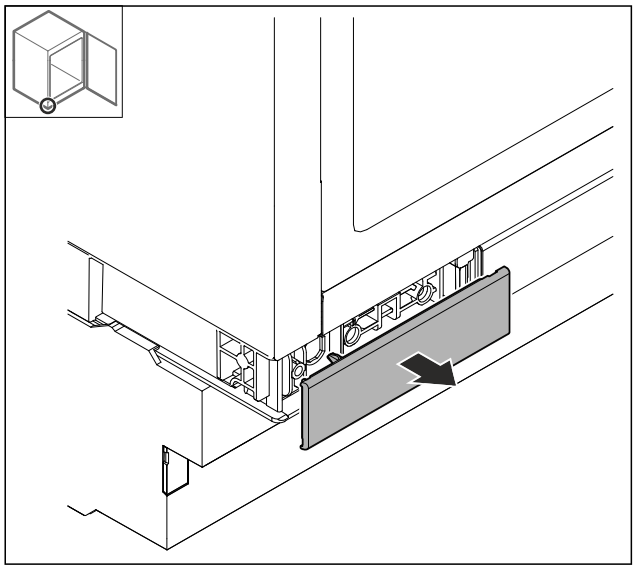

Fig. 9

▶ 移除盖板。

9.4 拆卸减震器*

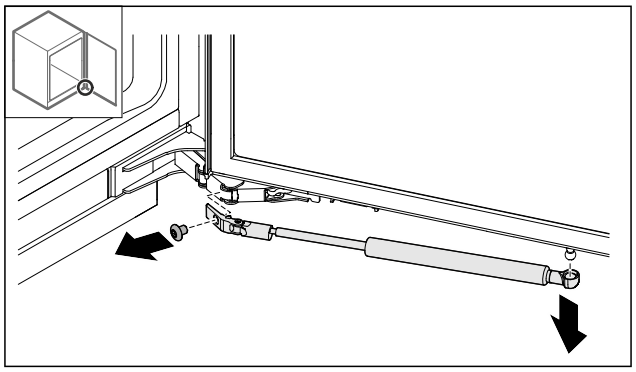

Fig. 10

▶ 移除螺栓。

▶ 向下拔下减震器。

9.5 取下冰箱门

注意

冰箱门向外倾斜会导致受伤危险！

▶ 抓住冰箱门。

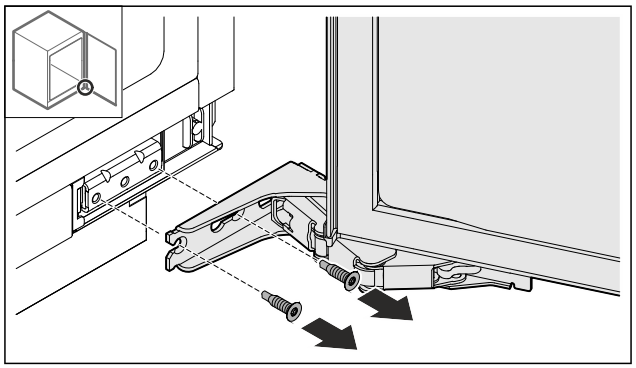

Fig. 11

▶ 移除螺栓。

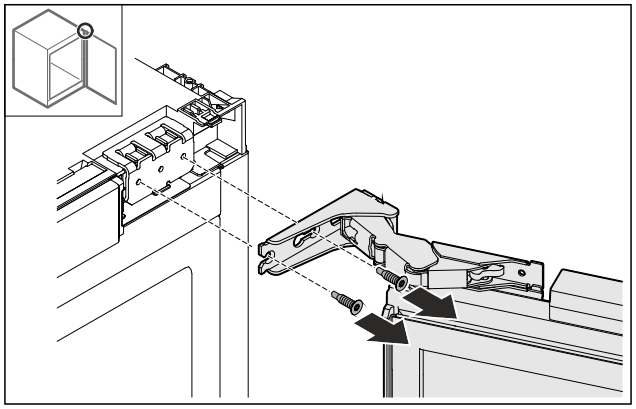

Fig. 12

▶ 移除螺栓。

▶ 取下冰箱门。

▶ 将冰箱门放在柔软的垫板上。

9.6 拆卸铰链

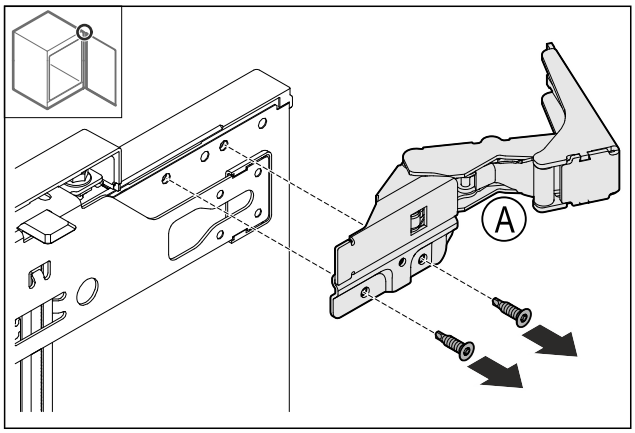

Fig. 13

▶ 移除螺栓。

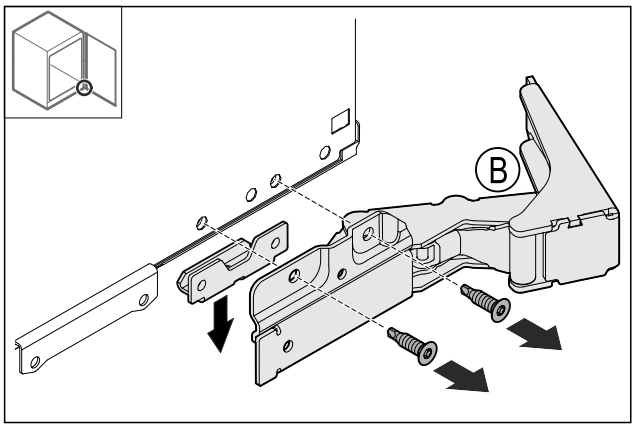

Fig. 14

▶ 移除螺栓。

9.7 移动固定角钢

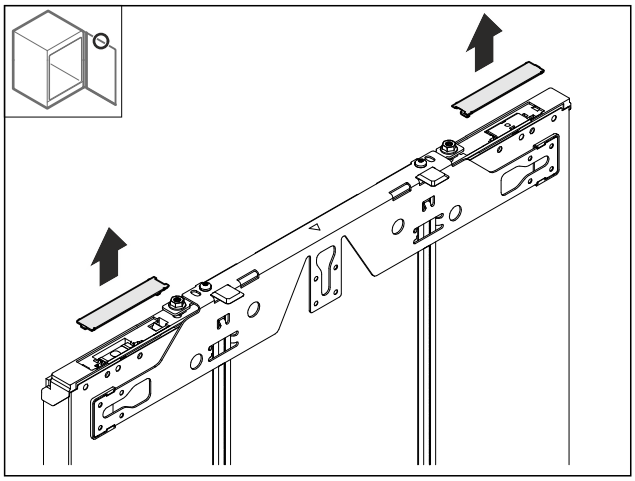

Fig. 15

▶ 拆卸盖板。

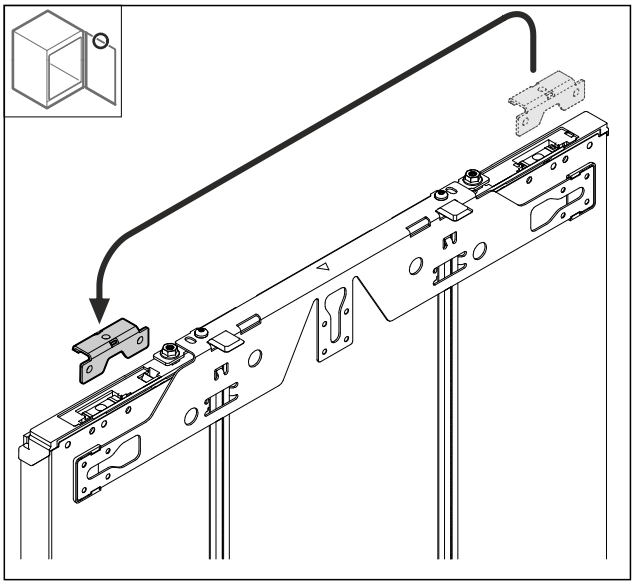

Fig. 16

▶ 移动角钢。

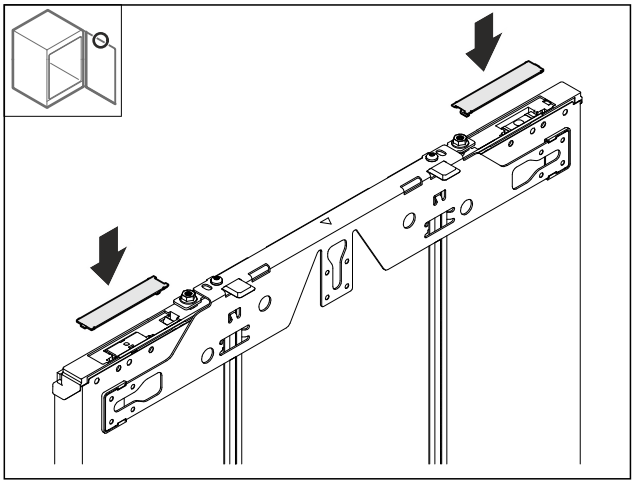

Fig. 17

▶ 安装盖板。

9.8 移动球形销*

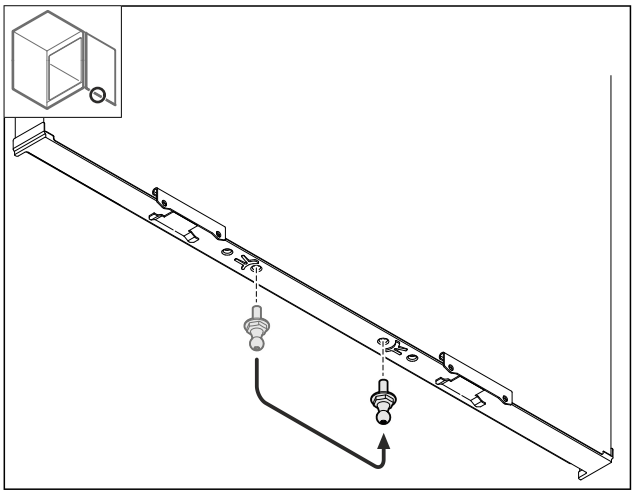

Fig. 18

▶ 移动球形销。

9.9 安装铰链

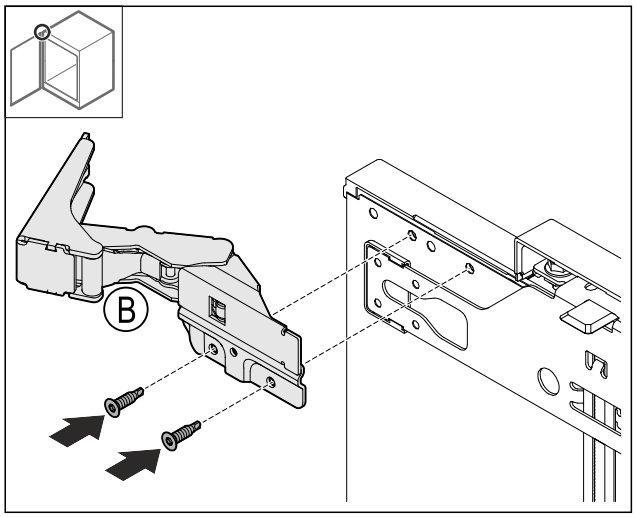

Fig. 19

▶ 拧上铰链。

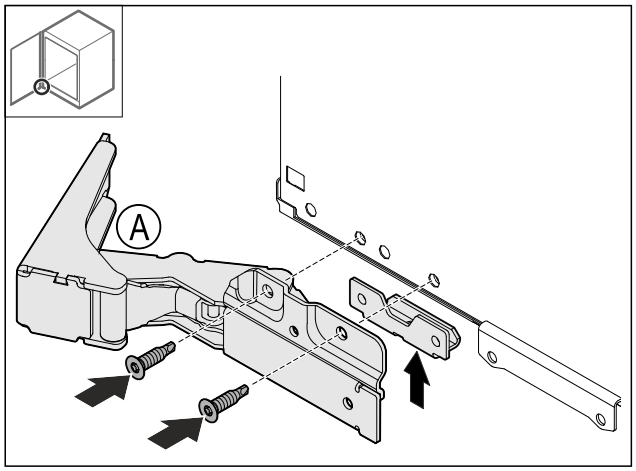

Fig. 20

▶ 拧上铰链。

9.10 更换上方角钢

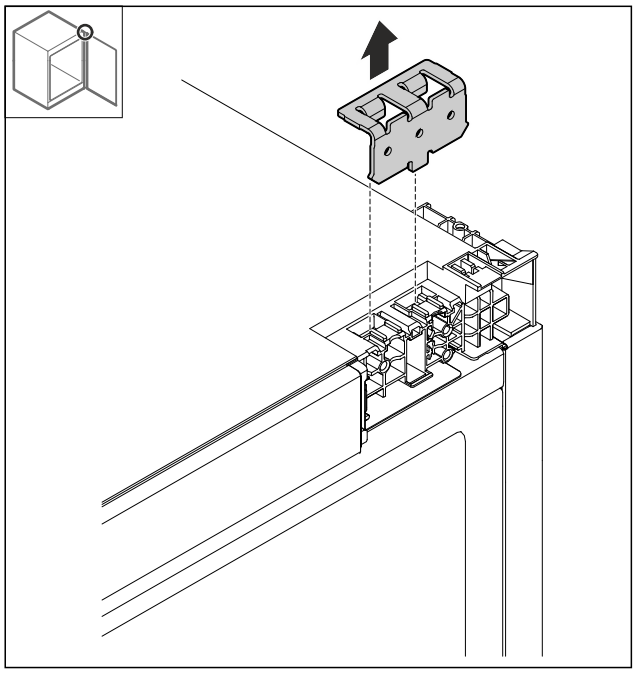

Fig. 21

▶ 移除角钢。

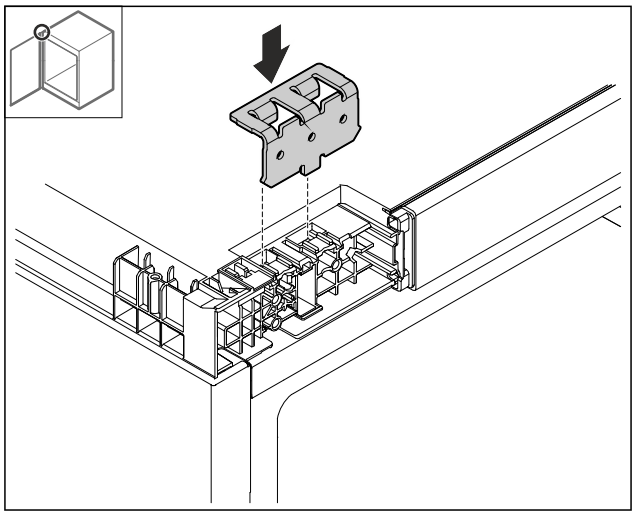

Fig. 22

▶ 插入角钢。

9.11 更换下方角钢

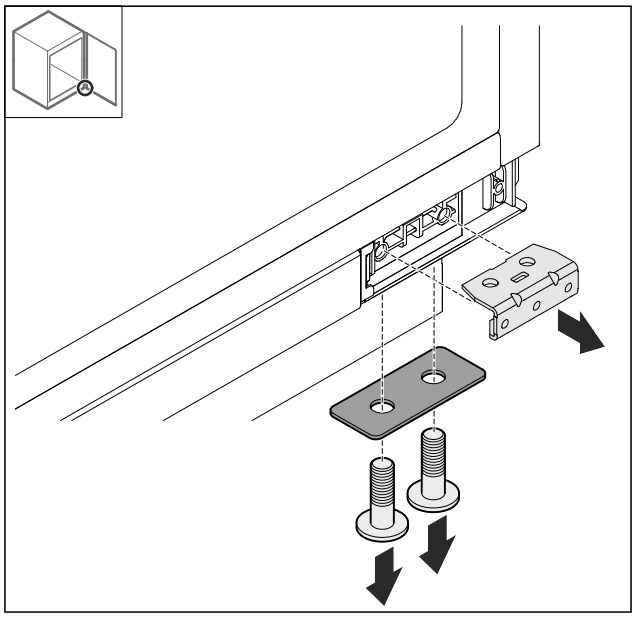

Fig. 23

▶ 拆卸角钢。

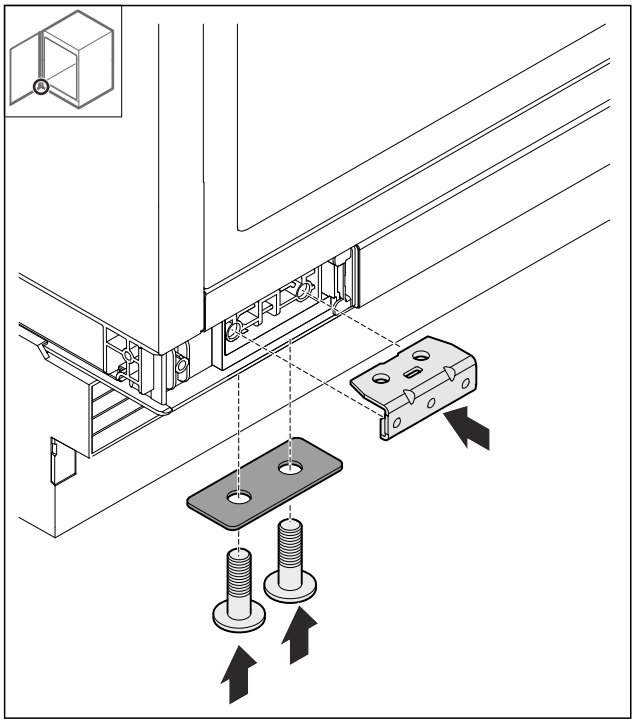

Fig. 24
▶ 安装角钢。

9.12 更换下方支架

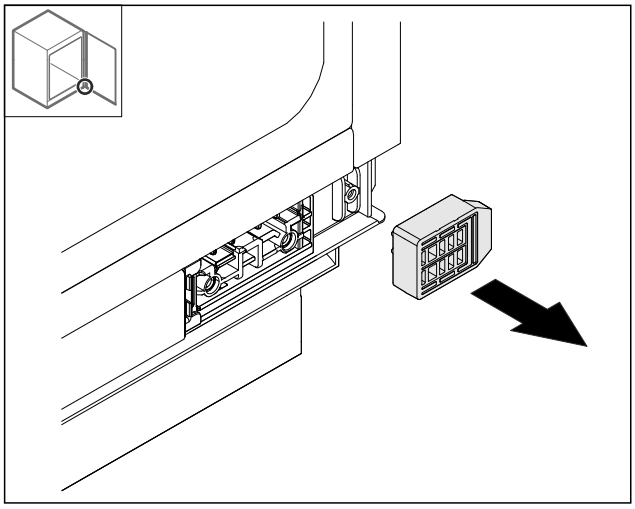

Fig. 25
▶ 移除支架。

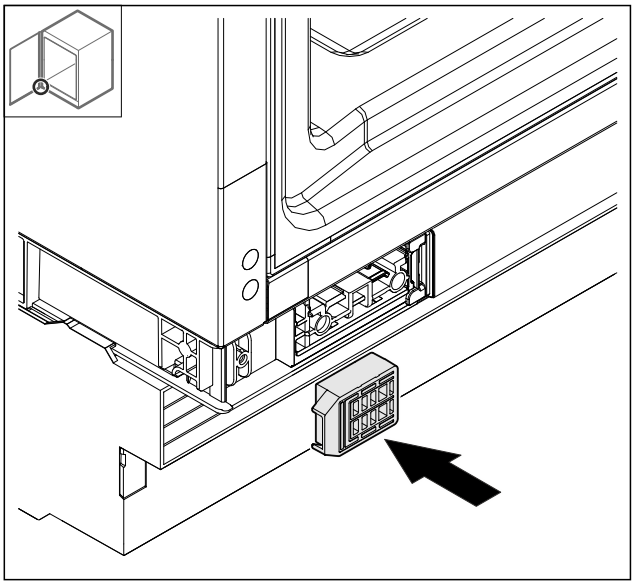

Fig. 26
▶ 插入支架。

9.13 安装门

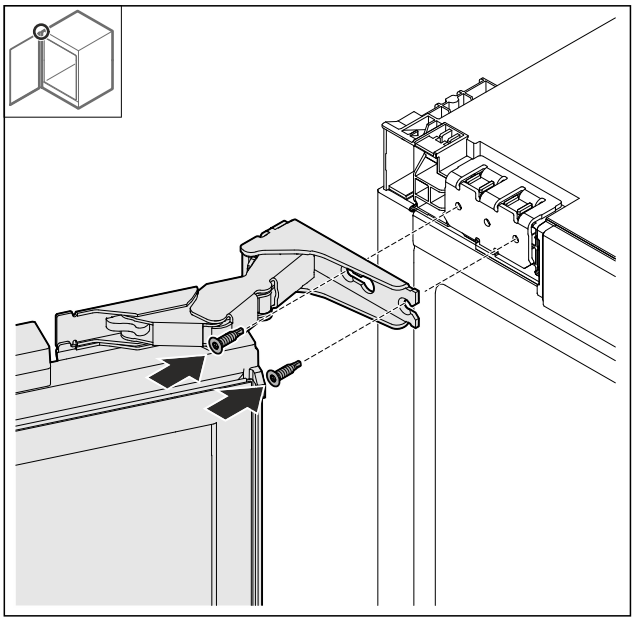

Fig. 27
▶ 拧上上方冰箱门。

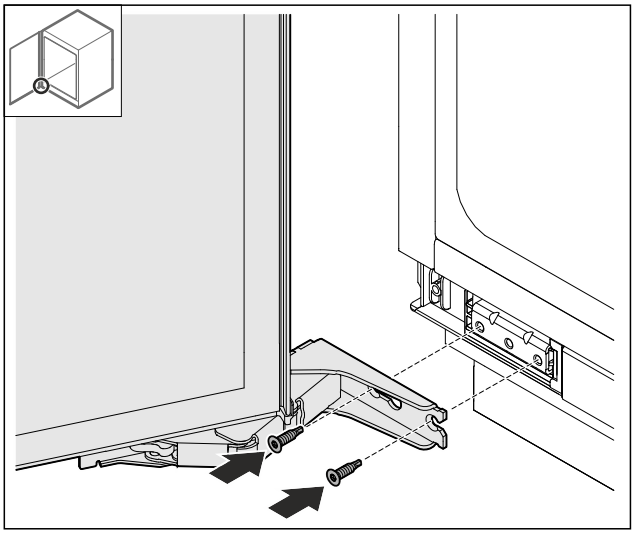

Fig. 28
▶ 拧上下方冰箱门。

9.14 安装减震器*

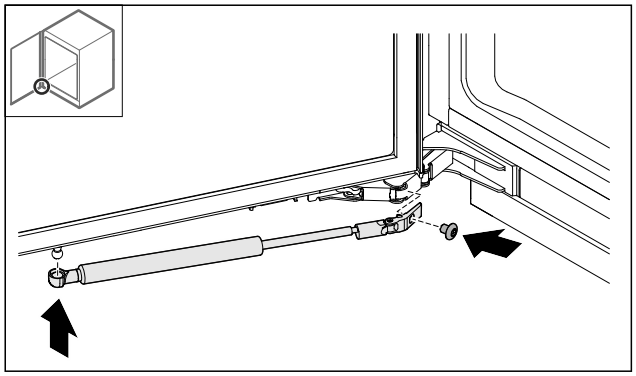

Fig. 29
▶ 将减震器卡入到球形销上。
▶ 拧上减震器。

9.15 安放盖板

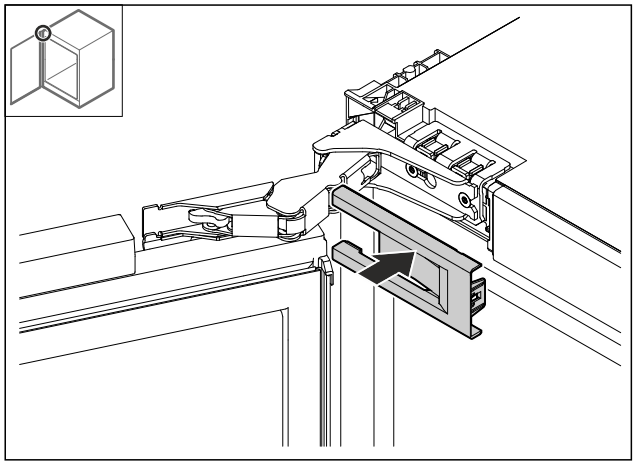

Fig. 30
▶ 安放盖板。

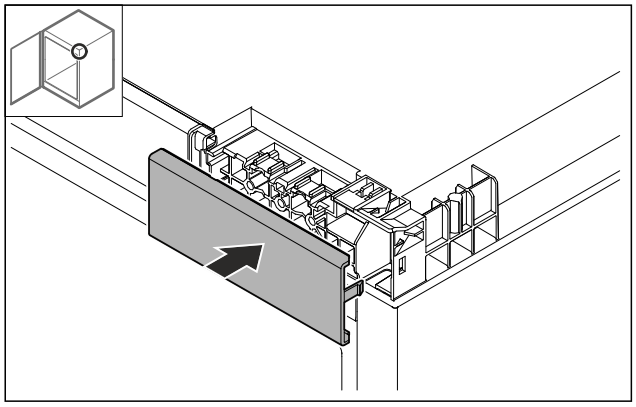

Fig. 31
▶ 安放盖板。

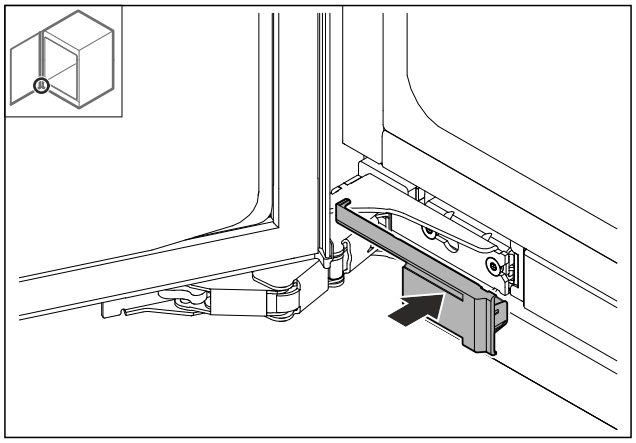

Fig. 32
▶ 安放盖板。

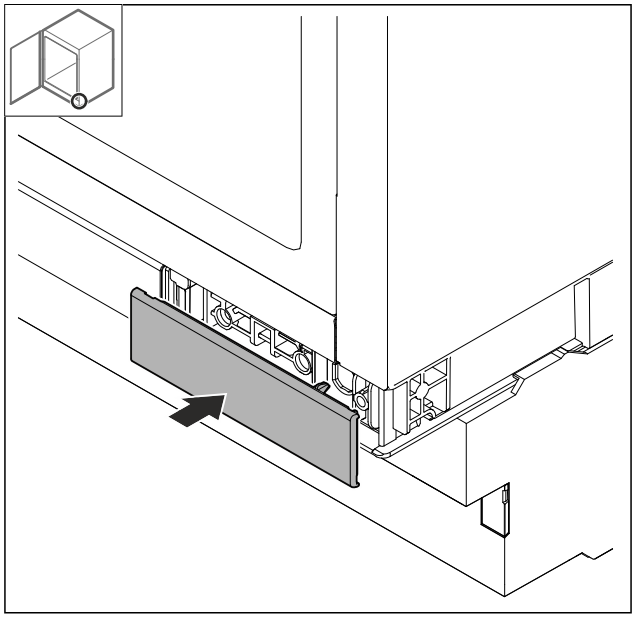

Fig. 33
▶ 安放盖板。

10 壁龛安装

10.1 工具

确保下列工具可供使用：

- ❑ Torx® 20
- ❑ 带槽螺丝刀
- ❑ 卷尺
- ❑ 铅笔
- ❑ 软绳
- ❑ 水平仪

将冰箱安装至壁龛前，请注意固定方法：	
侧面固定	**顶面固定**
在花岗岩等硬质工作台面下方嵌入安装	非花岗岩台面
当完全旋出垫脚时，冰箱低于工作台面。	当完全旋出垫脚时，冰箱会略显拥挤地处于工作台面下方。
存在用于拧紧固定的家具侧壁。	

10.2 准备冰箱

将冰箱安装至壁龛前，确保已满足下列前提条件：

❑ 门止挡已安装完毕。由于需要足够的空间，所以只能在壁龛外安装门止挡。

▶ 将电源连接线的冰箱插座完全插到冰箱背面的冰箱插头上。
▶ 确保冰箱插座牢固就位。
▶ 借助绳子将电源插头通到可自由接近的插座上。

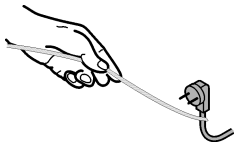

Fig. 34

注意
冰箱移动会造成损坏危险！
如果移动冰箱，可能会损坏地板或冰箱的支脚可能会折断。
移动前：
▶ 完全拧入垫脚。
▶ 在每个支脚下方放置一个纸板条（例如包装），尺寸约为 100 mm x 600 mm。
移动时：
▶ 小心移动冰箱。
▶ 如果地面不平整：小心抬起冰箱。
移动后：
▶ 移除纸板条。

10.3 冰箱顶面固定

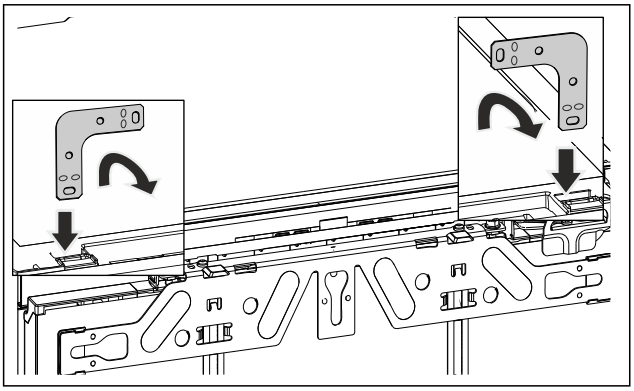

Fig. 35 例图

▶ 将安装角插入设备顶面的插口并向前弯曲。

警告
短路会造成火灾危险！
▶ 将冰箱推入壁龛时：请勿折弯、挤压或损坏电源连接线。
▶ 不要使用损坏的电源连接线运行冰箱。

▶ 将冰箱推入壁龛中并对齐，参见事项 (参见 10.5 调整冰箱) 。

10.4 冰箱侧面固定

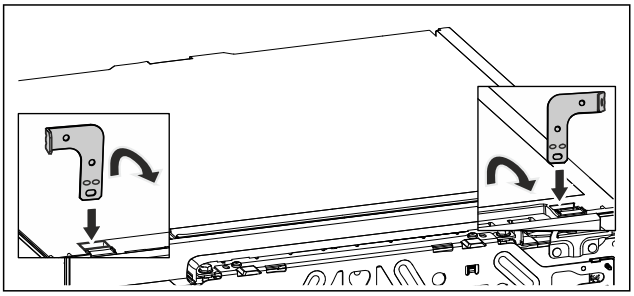

Fig. 36 例图

▶ 安装前弯曲相应角所对应的两个安装角。将直端插入设备顶面的插口并向前弯曲。

警告
短路会造成火灾危险！
▶ 将冰箱推入壁龛时：请勿折弯、挤压或损坏电源连接线。
▶ 不要使用损坏的电源连接线运行冰箱。

▶ 将冰箱推入壁龛中并对齐，参见事项 (参见 10.5 调整冰箱) 。

10.5 调整冰箱

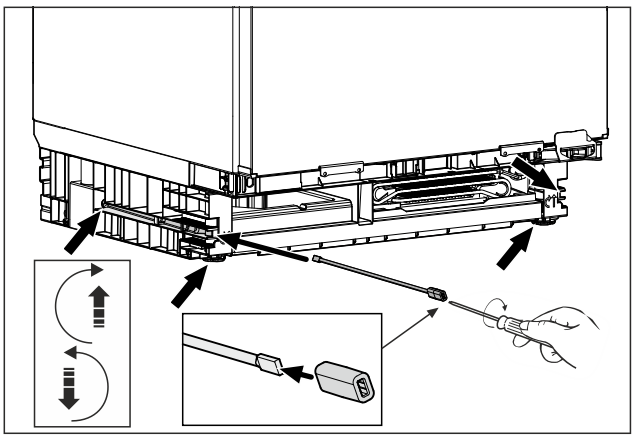

Fig. 37 例图

▶ 将垫脚旋出至处于工作台下方。
▶ 借助水平仪直立校准设备工作台。
▶ 请妥善存放带适配件的拉杆，以备拆卸冰箱时使用。

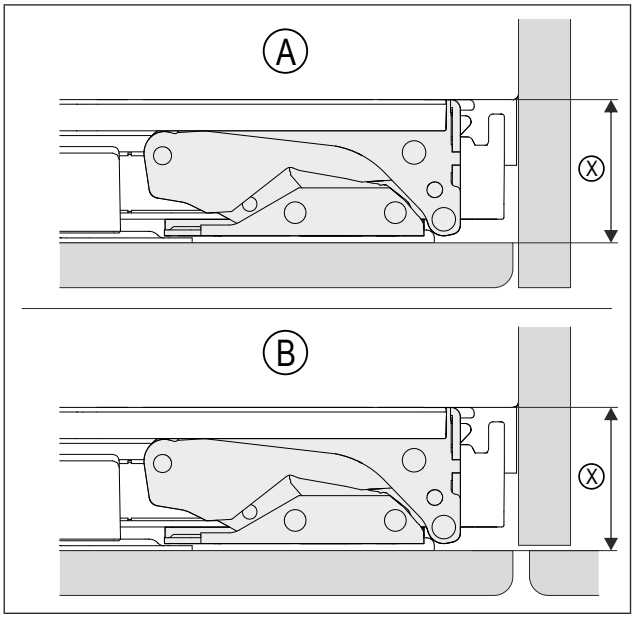

Fig. 38 例图

(A) 壁龛和墙壁
(B) 壁龛和临近家具
(X) 为冰箱主体与安装家具正面背板之间的距离

▶ 检查距离 (X) 是否符合安装情况 (A) 或 (B)。

(X)	42 mm
没有家具侧壁时，请面向工作台。	

▶ 交替旋出垫脚至最大程度。调整距离最大为 60 mm。
▷ 冰箱已垂直对齐。
▷ 冰箱处于壁龛中，地面与工作台之间，略显拥挤。

10.6 安装基座

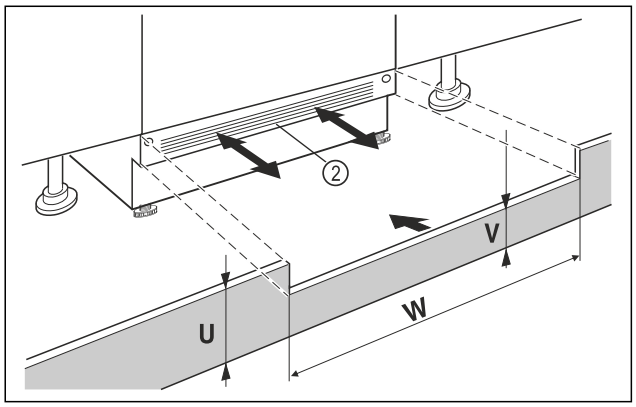

Fig. 39 例图

▶ 安放冰箱基座饰板 *Fig. 39 (2)*，但暂时不要固定。
▶ 为测试而定位家具门和家具基座饰板
▶ 基座饰板 *Fig. 39 (2)* 可见时，将其尽可能向前拉动，以使通风格栅的前缘与家具基座饰板构成一个平面。

-或-

▶ 基座饰板 *Fig. 39 (2)* 被盖住时，将其推到最后面。

▶ 确保通风口完全畅通无阻：必要时，裁剪家具基座饰板 *Fig. 39 (U)* 的高度！
▷ 沿着壁龛宽度方向 *Fig. 39 (W)* 调整 *Fig. 39 (V)* 冰箱基座饰板 *Fig. 39 (2)* 下方的腹板高度。

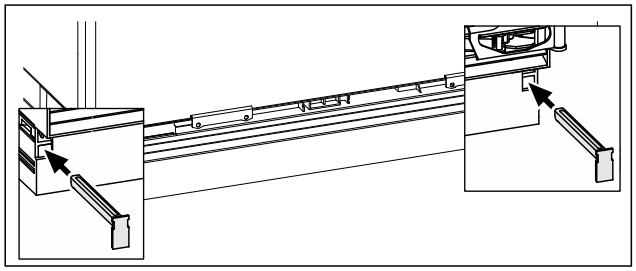

Fig. 40 例图

▶ 固定冰箱基座饰板：插入锁闩，卡住设备底盖。
▶ 固定家具基座饰板。

10.7 固定壁龛中的冰箱

顶面固定：

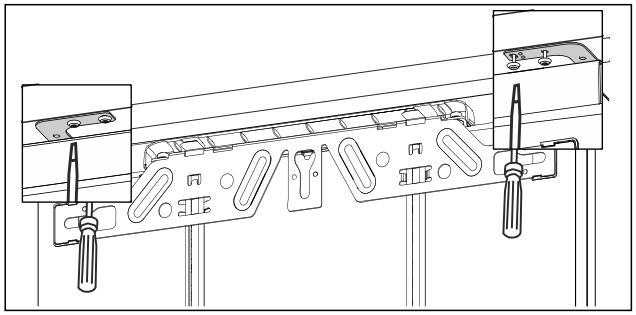

Fig. 41 例图

▶ 为了固定在工作台下方，将安装角各用两个螺栓紧固在工作台下方。

侧面固定：

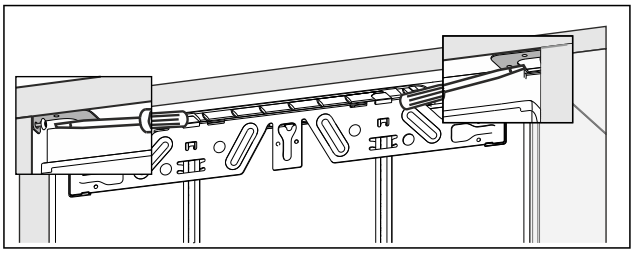

Fig. 42 例图

▶ 为了侧面固定，将安装角各用一个螺栓左右紧固在壁龛内。

11 安装家具门

▶ 将把手安装到家具门上。

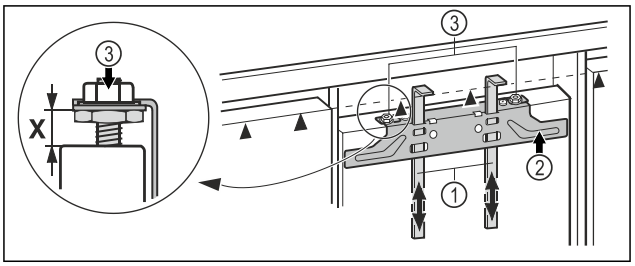

Fig. 43

▶ 检查预设置 **X = 8 mm**。（冰箱门与横梁下缘之间的距离）
▶ 将安装辅助装置 *Fig. 43 (1)* 向上推至家具门高度。安装辅助装置的下止挡边缘 ▲ = 待安装家具门的上缘。
▶ 通过锁紧螺母 *Fig. 43 (3)* 拧下固定横梁 *Fig. 43 (2)*。

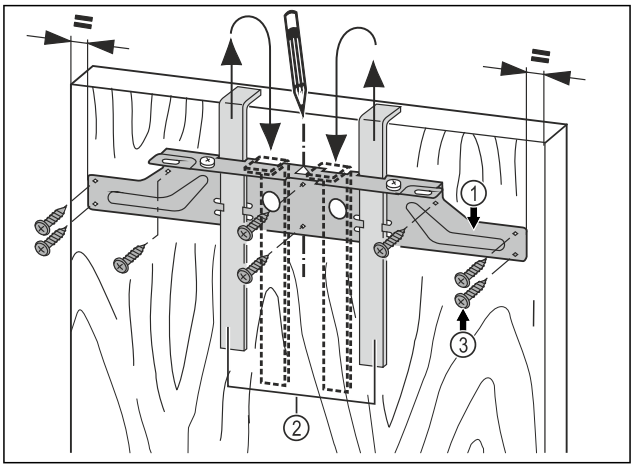

Fig. 44

▶ 用安装辅助工具 *Fig. 44 (2)* 将固定横梁 *Fig. 44 (1)* 悬挂在家具门的内侧。
▶ 在冰箱门上居中对齐固定横梁 *Fig. 44 (1)*。
▷ 到外部边缘的距离左右大小相同。

使用板式门时：

▶ 用至少 6 颗螺钉 *Fig. 44 (3)* 拧紧固定横梁 *Fig. 44 (1)*。

使用盒式门时：

▶ 在边缘上用 4 颗螺钉 *Fig. 44 (3)* 拧紧固定横梁 *Fig. 44 (1)*。
▶ 向上拔出安装辅助工具 *Fig. 44 (2)*，并在扭转后将其插入到旁边的插口中。

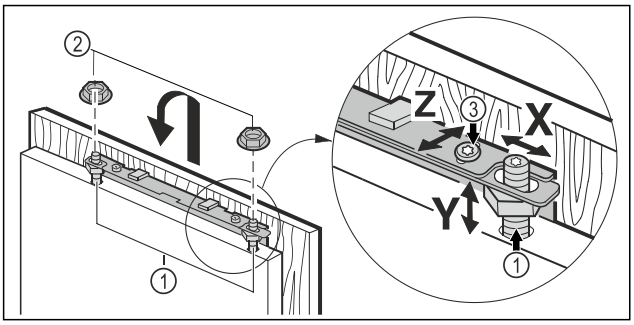

Fig. 45

▶ 将家具门挂在调整螺柱 *Fig. 45 (1)* 上，并将锁紧螺母 *Fig. 45 (2)* 松弛地拧在调整螺柱上。
▶ 关闭冰箱门。
▶ 检查门到周围橱柜门的距离。
▶ 侧向对齐家具门：沿 **X** 方向移动家具门。
▶ 沿 **Y** 高度方向和侧向倾斜方向对齐家具门：用螺丝刀调节调整螺柱 *Fig. 45 (1)*。
▷ 家具门与周围的家具面板齐平对齐。
▶ 拧紧锁紧螺母 *Fig. 45 (3)*。

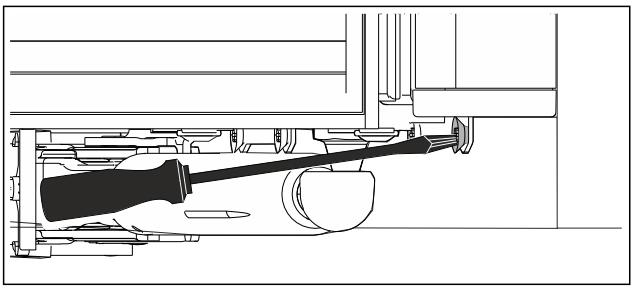

Fig. 46

▶ 将家具门与冰箱门拧在一起。
▶ 在家具门上预钻固定孔（可能需要使用刻刀预先冲孔）。
▶ 用螺栓通过安装角将设备门固定在家具门上。

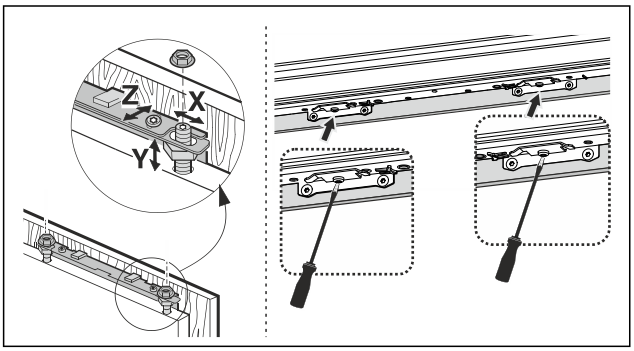

Fig. 47

▶ 校准家具门的深度 **Z**： 松开门顶部和底部的螺栓，然后移动门。
▶ 为了更好地接近门底部的螺栓，将门打开约 45°。
▶ 不要碰撞拴钉和密封条 — 对功能很重要！
▶ 将家具门与家具主体之间的空隙设置为 2 mm。

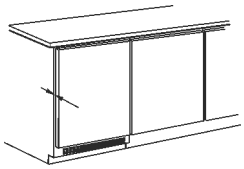

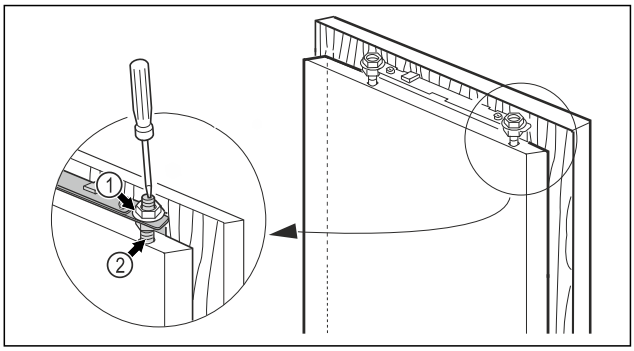

Fig. 48

▶ 检查门的配合情况并在必要时进行微调。
▶ 拧紧所有螺栓。
▶ 用一把六角扳手 13 拧紧锁紧螺母 *Fig. 48 (1)*，同时用一把螺丝刀反向固定住调整螺柱 *Fig. 48 (2)*。

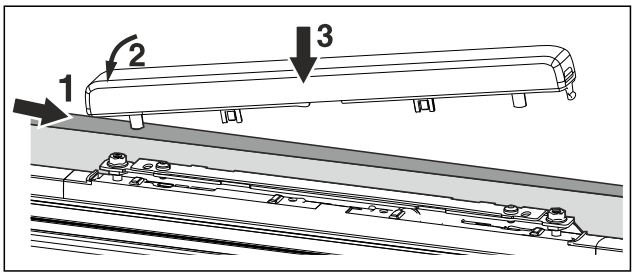

Fig. 49

▶ 放置上盖板并卡紧。

12 将冰箱连接至电源

警告

设备损坏或电源线损坏会造成触电风险和受伤风险！
生命危险和切割伤害。如设备或电源线在运输过程中受损，直接使用或可使您遭受致命电击。设备外壳的损坏部件也可致您割伤。
▶ 运输完成后须检查设备和电源线损坏情况。
▶ 如果设备或电源线损坏，任何情况下不得继续使用设备。
▶ 联系客服。

使用单独提供的电源线将冰箱连接到电源上。电源线的一端是冰箱电源插口，另一端是电源插头。

确保已满足下列前提条件：

- 冰箱和电源线未受损。
- 冰箱安装符合规定。〔参见 10 壁龛安装〕
- 遵守电气连接要求。
- 了解并遵守规定的接口尺寸。
- 电压和频率符合铭牌上的说明。
- 插座按规定接地并且电气安全。
- 保险丝的释放电流在 10 A 和 16 A 之间。

注意

使用不当会造成损坏危险！
冰箱电气组件损坏。
▶ 只能使用附带的电源线。

警告

连接不当会造成火灾危险！
着火。
损坏冰箱。
▶ 请勿使用延长电缆。
▶ 请勿使用延长线。

将冰箱连接至电源

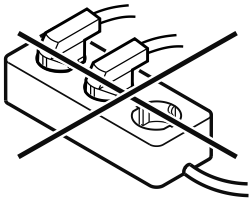

注意
连接不当会造成损坏危险！
损坏冰箱。
▶ 冰箱不要与孤岛变流器例如太阳能发电设备和汽油发电机连接。

▶ 将电源线的电源插头连接到电源。确认电源插头牢固插在插座中。
▷ 如果在 60 秒钟内无任何操作：待机符号变淡或消失。*
▷ 冰箱已连接。初次启动参见以下章节或使用说明书。

* 按冰箱型号配置

home.liebherr.com/fridge-manuals

ZH 底部安装冷藏柜

出版日期： 20260323

产品编号索引： 7083766-00

Liebherr-Hausgeräte GmbH
Memminger Straße 77-79
88416 Ochsenhausen
Deutschland