Instrucțiuni de utilizare

Quality, Design and Innovation

home.liebherr.com/fridge-manuals

LIEBHERR

Conținut

1 Instrucțiuni generale de siguranță 3

2 Vedere de ansamblu asupra aparatului 4
2.1 Furnitura de livrare 4
2.2 Vedere de ansamblu a aparatului și dotărilor 4
2.3 Dotarea specială 6
2.4 Domeniul de aplicare al aparatului 6
2.5 Emisia sonoră a aparatului 7
2.6 Conformitate 7
2.7 Substanțe SVHC în conformitate cu regulamentul REACH 7

3 Instalarea și racordarea 7
3.1 Condiții de instalare 7
3.2 Cotele aparatului 8
3.3 Transportarea aparatului 8
3.4 Despachetarea aparatului 8
3.5 Schimbare opritor ușă 9
3.6 Alinierea ușii 18
3.7 Racordarea conductorului de racord la rețea 19
3.8 Montarea siguranței contra răsturnării 19
3.9 Instalarea aparatului 19
3.10 Instalarea mai multor aparate 20
3.11 După instalare 20
3.12 Evacuarea ambalajului la deșeuri 20
3.13 Racordarea aparatului la alimentarea electrică 20

4 Modul de funcționare al display-ului Touch & Swipe 21
4.1 Navigarea și explicitarea simbolurilor 21
4.2 Meniuri 21
4.3 Mod de repaus 22

5 Punere în funcțiune 22
5.1 Pornirea aparatului (prima punere în funcțiune) 22
5.2 Introducerea dotării 23
5.3 Grătar intermediar 23

6 Depozitare 23
6.1 Indicaţii privind depozitarea 23

7 Deservire 24
7.1 Elementele de operare şi de afişare 24
7.1.1 Afișaj de status 24
7.1.2 Simboluri de afișare 24
7.1.3 Semnale acustice 25
7.2 Funcțiile aparatului 25
7.2.1 Indicații referitoare la funcțiile aparatului 25
7.2.2 Pornirea şi oprirea aparatului 25
7.2.3 Temperatură 26
7.2.4 Înregistrarea temperaturii 26
7.2.5 Iluminat 27
7.2.6 Blocarea ușii 27
7.2.7 SmartLock 28
7.2.8 Securizarea accesului meniu de setări 30
7.2.9 Coduri de acces 30
7.2.10 Telecomandă 33
7.2.11 Reamintirea intervalului de întreținere 33
7.2.12 Limba 34
7.2.13 Data și ora 34
7.2.14 Unitate de temperatură 34
7.2.15 Luminozitatea afișajului 35
7.2.16 Sunet de alarmă 35
7.2.17 Sunetul tastelor 35
7.2.18 Conexiune-WLAN 36
7.2.19 Conexiune-LAN 37
7.2.20 Informații despre aparat 38
7.2.21 Ore de funcționare 38
7.2.22 Software 38
7.2.23 Dezghețare 38
7.2.24 Descărcarea datelor / Datalogging 39
7.2.25 Calibrarea senzorului 40
7.2.26 Alarmă de temperatură 40
7.2.27 Alarmă ușă 41
7.2.28 Alarmă de lumină 42
7.2.29 Simulare de alarmă 42
7.2.30 Jurnal de alarme 43
7.2.31 Transmiterea alarmei 43
7.2.32 Mod demo 44
7.2.33 Resetare pe reglajele din fabricație 45
7.3 Mesaje 45
7.3.1 Avertizări 45
7.3.2 Reamintiri 47

8 Dotare 47
8.1 Încuietoare de securitate 47
8.2 Telecomandă 48
8.3 Senzori 48
8.4 Informații despre senzor 48
8.5 Interfețe 49

9 Întreținere 50
9.1 Plan de întreținere 50
9.2 Dezgheţarea aparatului 51
9.3 Curăţarea aparatului 51
9.4 Înlocuirea bateriei aparatului 52
9.5 Înlocuirea bateriei telecomenzii 53

10 Ajutor pentru clienți 53
10.1 Date tehnice 53
10.2 Defecţiune tehnică 54
10.3 Centrul de service 55
10.4 Plăcuţă de fabricaţie 55

11 Scoaterea din funcțiune 55

12 Eliminare ca deșeu 55
12.1 Pregătirea aparatului pentru eliminarea ca deșeu. 55
12.2 Eliminarea aparatului ca deșeu în mod ecologic 55

13 Informații suplimentare 56

14 Ghid rapid pentru utilizarea zilnică 57

Producătorul lucrează permanent la dezvoltarea tuturor tipurilor și modelelor. Din acest motiv, vă rugăm să înțelegeți că trebuie să ne rezervăm dreptul de a efectua modificări în ceea ce privește forma, dotarea și tehnica.

Simbol	Explicație
	**Citirea manualului** Pentru a vă familiariza cu toate avantajele oferite de noul dumneavoastră aparat, vă rugăm să citiți cu atenție indicațiile din prezentul manual de utilizare.
	**Informații suplimentare pe internet** Manualul digital cu informații complementare și în alte limbi este disponibil pe internet prin scanarea codului QR de pe partea frontală a acestui manual sau prin introducerea numărului de service la **home.liebherr.com/fridge-manuals**. Găsiți numărul de service pe plăcuța de fabricație: 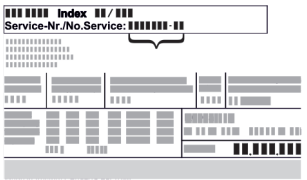 *Fig.* Reprezentare exemplificativă

Simbol	Explicație
	**Verificarea aparatului** Verificați toate piesele cu privire la daune din timpul transportului. Adresați-vă în caz de plângeri comerciantului sau serviciului pentru clienți.
	**Abateri** Manualul este valabil pentru mai multe modele, prin urmare sunt posibile unele abateri. Paragrafele, care sunt valabile numai pentru anumite aparate, sunt marcate cu o steluță (*).
	**Instrucțiuni de manevrare și rezultatele acțiunii** Instrucțiunile de manevrare sunt marcate cu o ▶. Rezultatele acțiunii sunt marcate cu o ▷.
	**Videoclipuri** Videoclipurile referitoare la aparate sunt disponibile pe canalul de YouTube al Liebherr-Hausgeräte.

Licențe Open-Source:

Aparatul conține componente software, care utilizează licențe Open-Source. Informații referitoare la licențele Open-Source utilizate pot fi interogate aici: **home.liebherr.com/open-source-licences**

Aceste instrucțiuni de utilizare sunt valabile pentru:

- SRPvh 1402
- SRPvh 1412
- SRPvh 6501
- SRPvh 6511
- SRPvh 8401
- SRPvh 8411

1 Instrucțiuni generale de siguranță

Păstrați cu grijă prezentele instrucțiuni de utilizare, astfel încât să le aveți la îndemână în orice moment.

Dacă retransmiteți aparatul, înmânați mai departe și instrucțiunile de utilizare la posesorul ulterior.

Pentru a utiliza aparatul conform prescripțiilor și în siguranță, citiți prezentele instrucțiuni de utilizare cu atenție înainte de utilizare. Urmați în permanență instrucțiunile, indicațiile de securitate și indicațiile de avertizare cuprinse în acestea. Acestea sunt importante, astfel încât să puteți instala și exploata aparatul în siguranță și în stare impecabilă.

Pericole pentru utilizator:

- Acest aparat poate fi utilizat numai de către personalul tehnic și de laborator care a fost instruit în acest scop și care este familiarizat cu toate măsurile de siguranță pentru lucrul în laborator. Copiii și persoanele cu capacități fizice, senzoriale sau mentale reduse sau cu lipsă de experiență și cunoștințe nu trebuie să pornească sau să utilizeze acest aparat.
- Priza trebuie să fie ușor accesibilă, pentru ca aparatul să poată fi deconectat rapid de la alimentarea electrică în caz de urgență. Ea trebuie să fie poziționată în afara zonei acoperite de partea posterioară a aparatului.
- Atunci când deconectați aparatul de la rețeaua electrică, apucați întotdeauna de fișă. Nu trageți de cablu.
- În caz de defecțiune, scoateți ștecherul din priză sau deconectați siguranța.
- **AVERTIZARE:** Nu deteriorați cablul de conectare la rețeaua electrică. Nu folosiți aparatul cu un cablu de conectare la rețea defect.
- **AVERTIZARE:** Nu este permisă amplasarea și funcționarea barelor distribuitoare/prizelor multiple, precum și a altor aparate electronice (ca de ex. transformatoare cu halogen) la partea posterioară a aparatelor.
- **AVERTIZARE:** Nu blocați orificiile de ventilație din carcasa aparatului și din carcasa de încorporare.
- Reparațiile și intervențiile asupra aparatului trebuie executate numai de către serviciul de asistență a clienților sau alt personal de specialitate cu calificare corespunzătoare.
- Montați, conectați și evacuați aparatul la deșeuri numai în conformitate cu indicațiile din manual.

Pericol de incendiu:

- Agentul frigorific utilizat (specificații pe marca de fabricație) este ecologic, dar inflamabil. Agentul frigorific scurs se poate aprinde.
  - **AVERTIZARE:** Nu deteriorați circuitul agentului frigorific.
  - Nu umblați cu surse de foc în interiorul aparatului.
  - **AVERTIZARE:** Nu folosiți în interiorul compartimentului de răcire aparate electrice care nu corespund tipului constructiv recomandat de producător.
  - Dacă există scurgeri de agent frigorific: Îndepărtați orice flacără sau sursă de foc din apropierea locului de scurgere. Aerisiți bine încăperea. Anunțați serviciul de asistență a clienților.
- Nu utilizați aparatul în apropierea unor gaze explozive.
- Nu depozitați sau utilizați benzină sau alte gaze și lichide inflamabile în apropierea aparatului.
- Nu depozitați în aparat substanțe cu capacitate de explozie, ca de exemplu recipiente de aerosoli cu gaz carburant inflamabil. Astfel de doze de spray pot fi recunoscute după conținutul sau simbolul flăcării imprimate pe acestea. Eventualele gaze degajate se pot aprinde din cauza componentelor electrice.
- Nu amplasați în apropierea aparatului lumânări aprinse, lămpi sau alte obiecte cu flacără deschisă, pentru a evita incendierea aparatului.
- Depozitați lichidele alcoolice sau alte recipiente care conțin alcool numai dacă sunt închise etanș. Eventualul alcool degajat se poate aprinde din cauza componentelor electrice.

Pericol de cădere și răsturnare:

- **AVERTIZARE**: Pentru a evita pericolul de instabilitate a aparatului, acesta trebuie fixat conform instrucțiunilor.
- Nu utilizați soclurile, sertarele, ușile etc. pe post de treaptă sau ca punct de sprijin.

Pericol de degerare, senzații de amorțeală și dureri:

- Evitați contactul de prelungit al pielii cu suprafețe reci sau cu produse refrigerate/congelate sau luați măsuri de protecție, de exemplu folosiți mănuși.

Pericol de rănire și de deteriorare:

- **AVERTIZARE:** Nu utilizați alte dispozitive mecanice sau diverse mijloace pentru accelerarea procesului de dezghețare, decât cele recomandate de producător.
- **AVERTIZARE:** Pericol de accidentare prin electrocutare! Sub capac se află componente conducătoare de energie electrică.
  Iluminarea interioară cu LED-uri trebuie înlocuită sau reparată numai de către serviciul pentru clienți sau de către personal de specialitate calificat în acest scop.
- **ATENȚIE:** Aparatul poate fi utilizat numai cu accesorii originale ale producătorului sau cu accesorii de la alți

furnizori aprobate de producător. Utilizatorul își asumă riscul atunci când utilizează accesorii neaprobate.

Pericol de strivire:

- La deschiderea și închiderea ușii, nu introduceți mâna în balama. Degetele pot fi prinse.

Calificarea personalului specializat:

Aparatul poate fi instalat, testat, întreținut și pus în funcțiune numai de către personal calificat care este familiarizat cu instalarea, punerea în funcțiune și funcționarea aparatului.
Personalul calificat este format din persoane care, datorită pregătirii tehnice, cunoștințelor și experienței lor, precum și datorită cunoașterii standardelor relevante, sunt capabile să evalueze și să efectueze lucrările care le sunt încredințate și să recunoască eventualele pericole. Aceștia trebuie să aibă pregătire, instruire și autorizație pentru a lucra la aparat.

Simboluri pe aparat:



Simbolul se poate afla pe compresor. Acesta se referă la uleiul din compresor și atrage atenția asupra pericolului următor: **În caz de ingerare și pătrundere în căile respiratorii poate provoca decesul.** Această indicație are semnificație numai pentru reciclare. În regimul de funcționare normal nu există niciun pericol.



AVERTIZARE: Pericol de incendiu / materiale inflamabile. Simbolul se află la compresor și semnalează pericolul de substanțe inflamabile. Nu îndepărtați eticheta autocolantă.

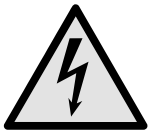

Simbolul este situat pe partea din spate a aparatului, în zona releului de alarmă, și indică următorul pericol: **Șoc electric!** Chiar și atunci când aparatul este deconectat de la rețeaua electrică, tensiunea externă poate fi încă prezentă. Nu îndepărtați eticheta autocolantă.



Acesta sau o etichetă autocolantă similară se poate găsi pe partea din spate a aparatului. Aceasta indică faptul că există panouri de izolare în vid (VIP) sau panouri de perlit în ușă și/sau în carcasă. Această indicație are semnificație numai pentru reciclare. Nu îndepărtați eticheta autocolantă.



Acesta sau o etichetă autocolantă similară se poate găsi pe partea din spate a aparatului. Se referă la bateria Li-ion instalată. Această indicație are semnificație numai pentru reciclare. Nu îndepărtați eticheta autocolantă.

Respectați indicațiile de avertizare și indicațiile suplimentare specifice din capitolele corespunzătoare:

	**PERICOL**	Marchează o situație de pericol imediat, care va cauza vătămări corporale grave sau mortale dacă nu este evitată.
	**AVERTIZARE**	Marchează o situație periculoasă, care ar putea cauza vătămări corporale grave sau mortale dacă nu este evitată.
	**PRECAUȚIE**	Marchează o situație periculoasă, care ar putea cauza vătămări corporale ușoare sau medii dacă nu este evitată.
	ATENȚIE	Marchează o situație periculoasă, care ar putea cauza pagube materiale dacă nu este evitată.
	Indicație	Marchează indicații importante și sfaturi utile.

2 Vedere de ansamblu asupra aparatului

2.1 Furnitura de livrare

Verificați toate piesele cu privire la daune din timpul transportului. În cazul în care aveți plângeri, contactați comerciantul sau serviciul pentru clienți. (vezi 10.3 Centrul de service)

Livrarea constă din următoarele piese:

- Aparat individual
- Dotarea *
- Material de montaj *
- Instrucțiuni de utilizare
- Broșură de service
- Certificat de calitate *
- Cablu de rețea
- Telecomandă radio
- Cheie de eliberare de urgență
- Kit de montare pe perete
- Bușon (pentru închiderea deschizăturii de scurgere pentru apa de curățare)

2.2 Vedere de ansamblu a aparatului și dotărilor

SRPvh 6501
SRPvh 8401

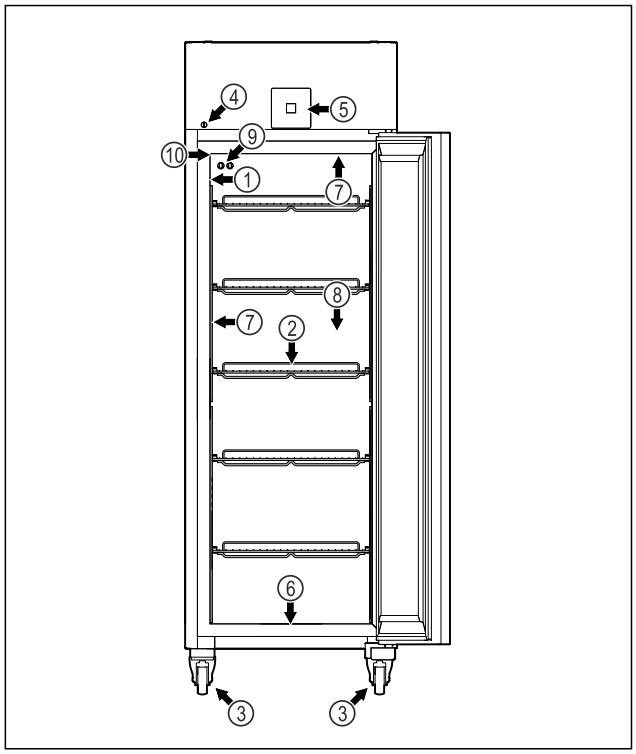

Fig. 1 Reprezentare exemplificativă

(1) Plăcuță de fabricație
(2) Grătare tip poliță
(3) Role
(4) Încuietoare
(5) Elemente de operare și indicator de temperatură
(6) Deschizătura de scurgere pentru apa de curățare
(7) Iluminare interioară *
(8) Senzor termostat de siguranță
(9) Senzor P
(10) Pasaj pentru senzor

SRPvh 6511
SRPvh 8411

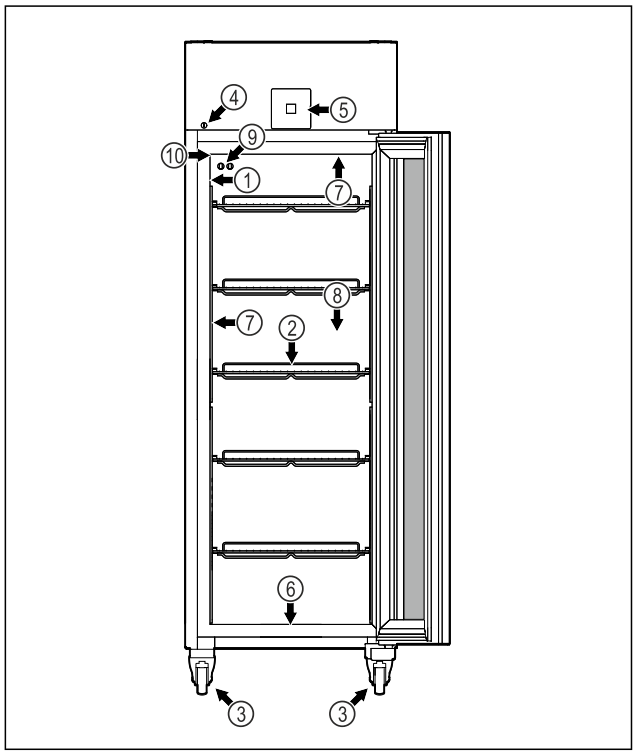

Fig. 2 Reprezentare exemplificativă

(1) Plăcuță de fabricație
(2) Grătare tip poliță
(3) Role
(4) Încuietoare
(5) Elemente de operare și indicator de temperatură
(6) Deschizătura de scurgere pentru apa de curățare
(7) Iluminare interioară *
(8) Senzor termostat de siguranță
(9) Senzor P
(10) Pasaj pentru senzor

SRPvh 1402

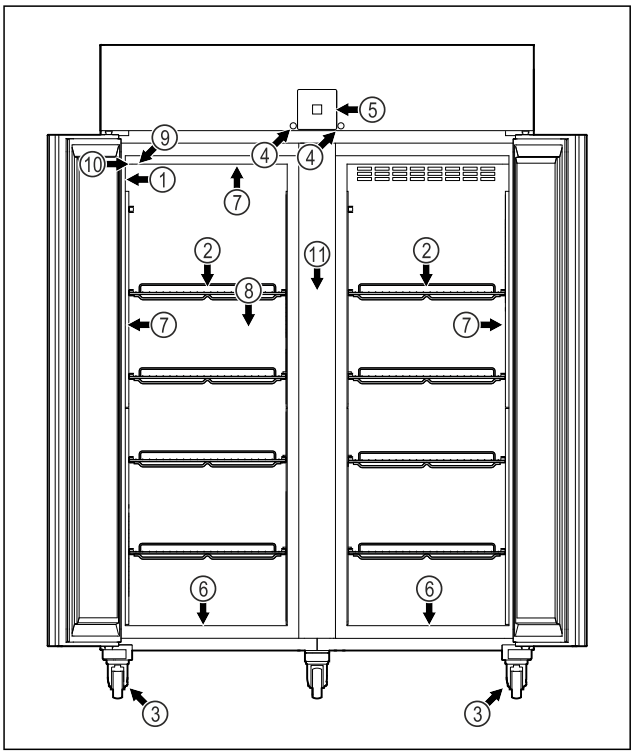

Fig. 3 Reprezentare exemplificativă

(1) Plăcuță de fabricație
(2) Grătare tip poliță
(3) Role
(4) Încuietoare
(5) Elemente de operare și indicator de temperatură
(6) Deschizătura de scurgere pentru apa de curățare
(7) Iluminare interioară *
(8) Senzor termostat de siguranță
(9) Senzor P
(10) Pasaj pentru senzor
(11) Grătar intermediar

SRPvh 1412

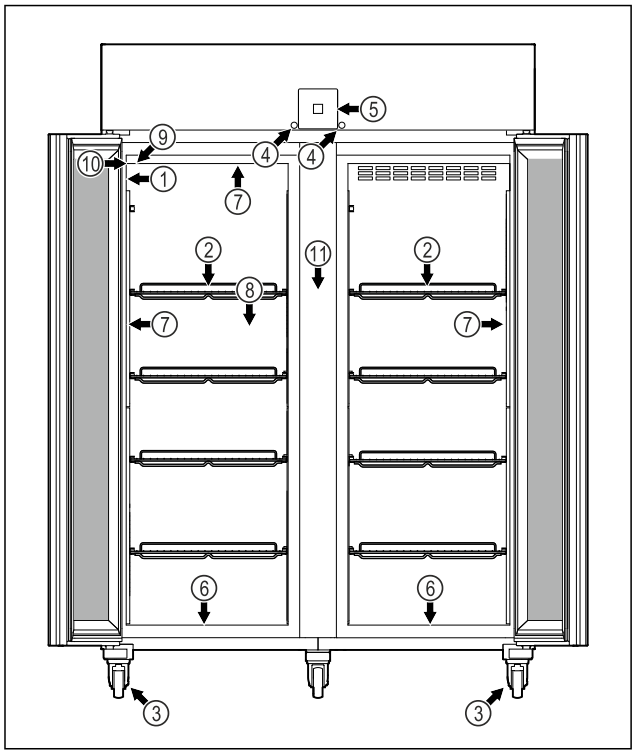

Fig. 4 Reprezentare exemplificativă

(1) Plăcuță de fabricație
(2) Grătare tip poliță
(3) Role
(4) Încuietoare
(5) Elemente de operare și indicator de temperatură
(6) Deschizătura de scurgere pentru apa de curățare
(7) Iluminare interioară *
(8) Senzor termostat de siguranță
(9) Senzor P
(10) Pasaj pentru senzor
(11) Grătar intermediar

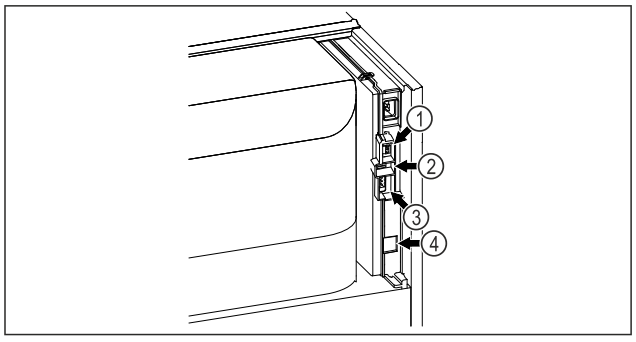

Fig. 5 Reprezentare exemplificativă

(4) Conexiune pentru senzorul P
(2) Interfață USB
(3) Ieșire de alarmă fără potențial
(4) Interfață LAN

2.3 Dotarea specială

Indicație
Obțineți accesorii prin centrul de service (vezi 10.3 Centrul de service) sau din comerțul de specialitate prin căutarea comercianților pe pagina noastră de service de pe internet:

home.liebherr.com

SmartModule

Aparatul este dotat cu un SmartModule.

Este vorba despre o interfață WLAN și LAN pentru conexiunea între aparat și un sistem extern de documentare și alarmă ca de ex. dashboard-ul Liebherr SmartMonitoring.

Dashboard-ul Liebherr SmartMonitoring nu este disponibil în toate țările. Verificați disponibilitatea prin intermediul codului QR (vezi 7.2.18 Conexiune-WLAN) , introducând modelul dumneavoastră.

Postechiparea sertarelor

La postechiparea sistemelor de sertare în frigidere/congelatoare Liebherr, care sunt utilizate pentru depozitarea materialelor sensibile la temperatură ca de ex. medicamentele care necesită refrigerare și produse refrigerate, care se supun cerințelor normelor speciale, este necesară o calificare a temperaturii. O postechipare a sertarelor în frigidere/congelatoare Liebherr poate duce la alterarea mărfii depozitate sau la prejudicii la marfa depozitată. De aceea trebuie să fie executată postechiparea exclusiv de furnizori de servicii autorizați de producătorul frigiderului/congelatorului.

2.4 Domeniul de aplicare al aparatului

Utilizarea conform destinației

Acest frigider de laborator este potrivit pentru depozitarea profesională a produselor la temperaturi cuprinse între:

- **Ușă spumată:** -2 °C și 16 °C.*
- **Ușă de sticlă:** 0 °C și 16 °C.*

Produsele tipice care trebuie depozitate sunt eșantioane de cercetare, reactivi, inventar de laborator etc.

Aparatul corespunde prescripțiilor DIN 13277 - Frigidere și congelatoare de depozitare pentru aplicații medicale și în laborator.

Atunci când se depozitează substanțe sensibile la temperatură, este necesară utilizarea unui sistem de alarmă independent, cu monitorizare permanentă. Acest sistem de alarmă trebuie să fie conceput astfel încât o persoană de competența respectivă să poată reacționa la orice stare de alarmă, pentru a putea lua măsurile corespunzătoare.

Utilizarea eronată previzibilă

Nu folosiți aparatul pentru următoarele aplicații:

- Depozitare și răcire de:
  - substanțe instabile din punct de vedere chimic, inflamabile sau corozive
  - Sânge, plasmă sau alte fluide corporale în scopul perfuziei, administrării sau introducerii în corpul uman.
- Utilizare în zone potențial explozive.
- Utilizare în aer liber sau în zone umede și cu stropi de apă.
- Utilizarea în zone rezidențiale, deoarece nu poate fi asigurată o protecție potrivită a recepției radio în astfel de medii.*

Utilizarea improprie a aparatului duce la prejudicii sau alterarea mărfii depozitate.

Clasele de climă

Clasa de climă corespunzătoare aparatului dumneavoastră este indicată pe marca de fabricație.

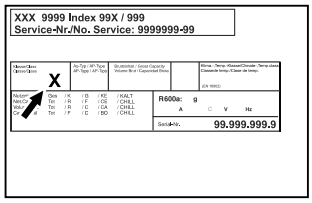

Fig. 6 Plăcuță de fabricație

(X) Această clasă climatică indică în ce condiții de mediu poate fi exploatat aparatul în siguranță.

Clasa climatică (X)	Temperatură max. a incintei	Umiditate rel. max. a aerului
7	35 °C	75 %

Indicație
Temperatura minimă admisibilă a incintei în locul de instalare este de 10 °C.

Temperatura interioară a aparatului nu depășește niciodată temperatura ambiantă de la locul de instalare.

În condiții limită, se poate forma un ușor condens pe ușa de sticlă (în funcție de dotare) și pe pereții laterali.

2.5 Emisia sonoră a aparatului

Nivelul presiunii acustice a emisiilor evaluat după curba de filtrare A pe parcursul funcționării aparatului se situează sub 70 dB(A) (puterea acustică rel. 1 pW).

2.6 Conformitate

Etanșeitatea circuitului de agent frigorific este verificată. Aparatul corespunde dispozițiilor de securitate în vigoare.

Produsul desemnat este conform cu prevederile următoarelor directive și regulamente europene:

(UE) 2019/2020, 2014/35/UE, 2014/30/UE, 2011/65/UE

Modulul radio implementat corespunde directivei 2014/53/UE. Informații referitoare la modulul radio (vezi 10.1 Date tehnice) .

Textul complet al declarației de conformitate UE este disponibil la următoarea adresă de internet: www.liebherr.com

2.7 Substanțe SVHC în conformitate cu regulamentul REACH

La următorul link puteți verifica dacă aparatul dvs. conține substanțe SVHC în conformitate cu regulamentul REACH: home.liebherr.com/de/deu/de/liebherr-erleben/nachhaltigkeit/umwelt/scip/scip.html

3 Instalarea și racordarea

3.1 Condiții de instalare

Condițiile de instalare sunt decisive pentru a vă asigura că puteți exploata aparatul dumneavoastră în siguranță, eficient și fără defecțiuni.

- Acordați atenție tuturor indicațiilor de securitate.
- Acordați atenție locului de instalare și poziției din cameră.

AVERTIZARE
Pericol de incendiu cauzat de instalarea improprie!
Dacă un cablu de rețea sau o fișă atinge partea posterioară a aparatului, vibrația aparatului poate deteriora cablul de rețea sau fișa, astfel încât să ducă la un scurtcircuit.

- ▶ Aveți în vedere să nu se înțepenească niciun cablu de rețea sub aparat, dacă instalați aparatul.
- ▶ Instalați aparatul astfel încât acesta să nu atingă niciun ștecher sau cablu de rețea.
- ▶ Nu conectați aparate la prizele aflate în zona din spatele aparatului.
- ▶ Prizele sau barele distribuitoarelor multiple, precum și alte aparate electronice (ca de ex. transformatoare cu halogen) **nu** trebuie să fie amplasate și exploatate pe partea posterioară a aparatelor.

AVERTIZARE
Pericol de incendiu din cauza umezelii!
Atunci când componentele conducătoare de electricitate sau cablul de alimentare cu energie electrică devin umede, se poate cauza un scurtcircuit.

- ▶ Aparatul este conceput pentru utilizarea în spații închise. Nu utilizați aparatul în aer liber, în zone umede sau în apropierea surselor de apă.

AVERTIZARE
Scăpări de agent frigorific și ulei!
Incendiu. Agentul frigorific utilizat este ecologic, dar inflamabil. Uleiul conținut este, de asemenea, inflamabil. Scăpările de agent frigorific și de ulei se pot aprinde în cazul unei concentrații corespunzător de ridicate și în contact cu o sursă de căldură externă.

- ▶ Nu deteriorați conductele circuitului de agent frigorific și ale compresorului.

3.1.1 Loc de instalare

- Locul optim de instalare este o încăpere uscată și bine ventilată.
- Atunci când aparatul este montat într-o zonă foarte umedă, pe partea exterioară a aparatului se poate forma apă de condens.
  Aveți grijă să fie asigurate întotdeauna o ventilație și o aerisire corespunzătoare la locul de instalare.
- Cu cât este mai mult agent frigorific în aparat, cu atât mai mare trebuie să fie spațiul în care stă aparatul. În spații prea mici, în cazul unei scurgeri, poate apărea un amestec gaz-aer inflamabil. Pentru fiecare 8 g de agent frigorific, spațiul de instalare trebuie să fie de cel puțin 1 m^3. Informații privind agentul frigorific utilizat găsiți pe plăcuța de fabricație din interiorul aparatului.
- Podeaua de la locul de instalare trebuie să fie orizontală și netedă.
- Locul de instalare trebuie să fie rezistent la sarcină pentru greutatea aparatului, inclusiv depozitarea maximă. (vezi 10.1 Date tehnice)

3.1.2 Poziție în cameră

- Nu amplasați aparatul expus la lumina directă a soarelui sau lângă un aparat de încălzire sau altele asemenea.
- Aparatul trebuie așezat întotdeauna cu partea din spate direct la perete.
- Utilizarea în zonele cu pericol de explozie este inadmisibilă.

3.2 Cotele aparatului

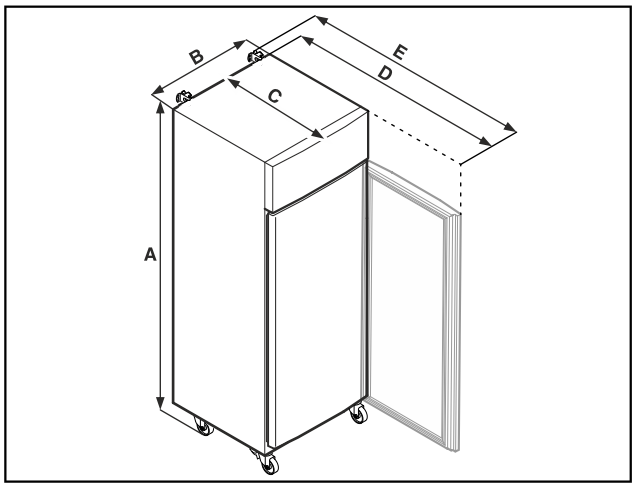

Fig. 7 Reprezentare exemplificativă

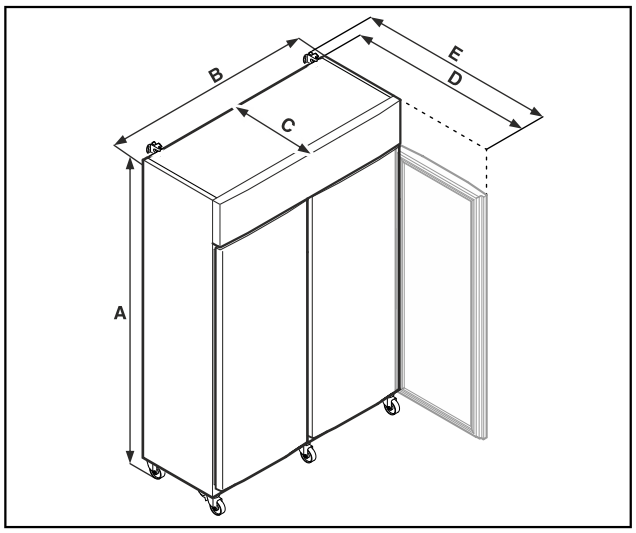

Fig. 8 Reprezentare exemplificativă

	SRPvh 1402 SRPvh 1412	SRPvh 6501 SRPvh 6511
A	2135 mm	2135 mm
B	1427 mm	697 mm
C	867 mm	867 mm
D	1500 mm	1500 mm
E	1532 mm	1532 mm

	SRPvh 8401 SRPvh 8411
A	2135 mm
B	787 mm
C	1017 mm
D	1740 mm
E	1772 mm

A = Înălțimea aparatului, inclusiv picioarele (minim) / roțile

B = Lățimea aparatului fără mâner

C = Adâncimea aparatului fără mâner

D = Adâncimea aparatului cu ușa deschisă

E = Adâncimea aparatului cu proeminență a mânerului și dispozitiv anti-înclinare

3.3 Transportarea aparatului

AVERTIZARE

Pericol de accidentare din cauza cioburilor de sticlă!*
În timpul transportului la o înălțime mai mare de 1500 m, geamurile de sticlă ale ușii se pot sparge. Bucățile de geam sparte au muchii ascuțite și pot provoca vătămări grave.

▶ Luați măsurile de protecție corespunzătoare.

PERICOL

Pericol de vătămare și deteriorare cauzat de aparatul greu!

▶ Transportați aparatul întotdeauna numai cu două persoane.

PERICOL

Pericol de vătămare și deteriorare cauzat de basculareaparatului!

▶ Aveți în vedere denivelările podelei și rampele la transportul aparatului.

3.3.1 Transportarea aparatului pentru prima punere în funcțiune

Asigurați-vă că sunt îndeplinite următoarele condiții necesare:

- ❑ Aparatul este așezat vertical.
- ❑ Dacă este necesar: Aparatul cu două uși este dezasamblat pentru transport.

▶ Transportați aparatul cu cel puțin două persoane.

3.3.2 Transportarea aparatului după prima punere în funcțiune

Aveți în vedere instrucțiunile următoare, dacă doriți să transportați din nou sau să mutați aparatul după prima punere în funcțiune.

Asigurați-vă că sunt îndeplinite următoarele condiții necesare:

- ❑ Aparatul este golit.
- ❑ Aparatul este așezat vertical.
- ❑ Aparat cu ușă (uși): Ușa este asigurată împotriva deschiderii nedorite.
- ❑ Aparat cu cărucior de extragere: Căruciorul de extragere este asigurat împotriva deschiderii nedorite.
- ❑ Aparat cu picioare reglabile: Picioarele reglabile sunt înșurubate.

▶ Dacă este necesar: Dezasamblați și transportați aparatul ca la prima punere în funcțiune. (vezi 3.3.1 Transportarea aparatului pentru prima punere în funcțiune)

După transport:

▶ Aliniați aparatul.

3.4 Despachetarea aparatului

▶ Verificați aparatul și ambalajul cu privire la daune din timpul transportului. Adresați-vă imediat către furnizori, în caz că presupuneți vreo daună. Nu racordați aparatul la alimentarea cu tensiune.

▶ Înlăturați toate materialele de ambalare de pe partea posterioară sau de pe pereții laterali ai aparatului, care pot împiedica instalarea în conformitate cu prescripțiile, respectiv ventilarea și aerisirea.

3.5 Schimbare opritor ușă

3.5.1 Indicații de securitate

AVERTIZARE
Pericol de accidentare cauzat de schimbarea opritorului ușii necorespunzătoare!
▶ Încredințați schimbarea opritorului ușii personalului de specialitate.

AVERTIZARE
Pericol de accidentare și prejudicii materiale cauzate de masa ridicată a ușii!
▶ Executați conversia constructivă numai dacă puteți cără o masă de 45 kg.
▶ Executați conversia constructivă numai cu două persoane.

ATENȚIE
Piese conductoare electric!
Deteriorare a componentelor electrice.
▶ Deconectați ștecherul de la rețea înainte de a schimba opritorul ușii.

3.5.2 Sculă



3.5.3 Deschiderea capacului agregatului

▶ Deschideți ușa.

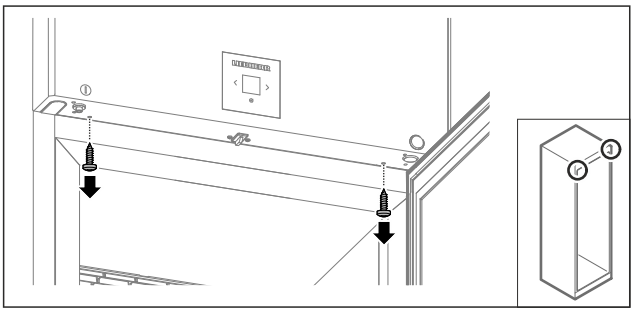

Fig. 9
▶ Îndepărtați șuruburile.

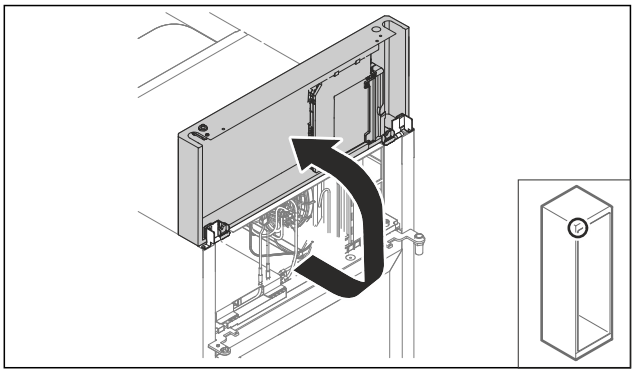

Fig. 10
▶ Ridicați capacul agregatului în sus.
▶ Țineți ferm capacul.
-sau-

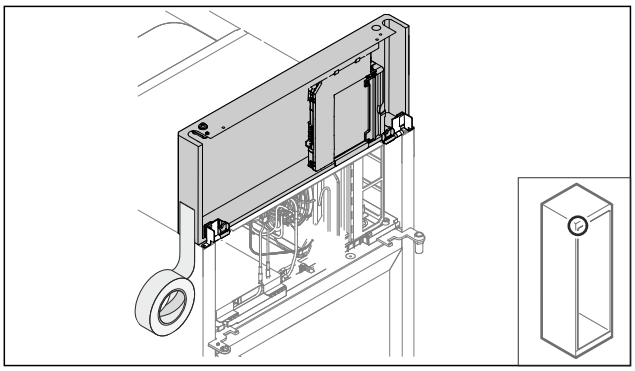

Fig. 11
▶ Fixați capacul.

3.5.4 Demontarea ușii

3.5.4 Demontarea ușii (ușă de sticlă)*

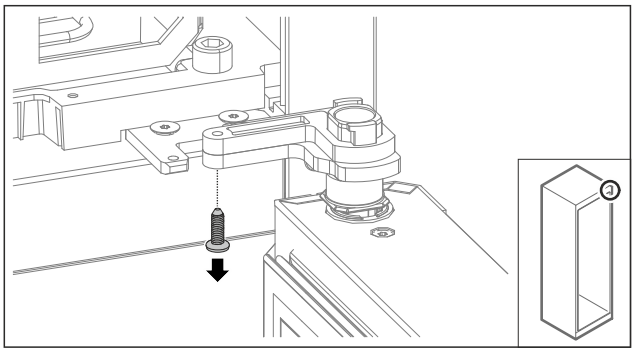

Fig. 12
▶ Îndepărtați șurubul.

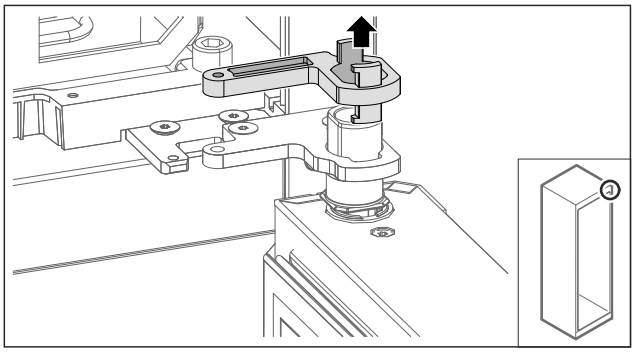

Fig. 13
▶ Îndepărtați închizătorul de blocare al suportului de lagăr.

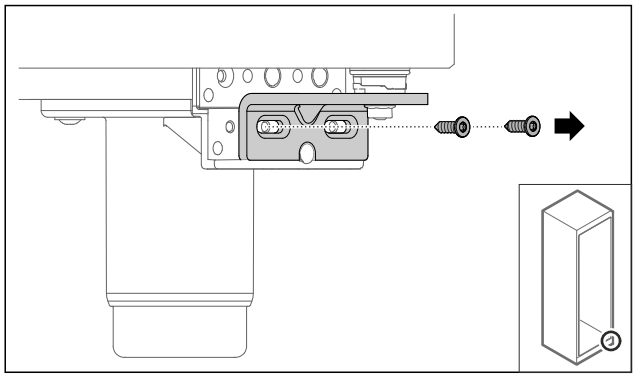

Fig. 14

▶ Îndepărtați șuruburile.

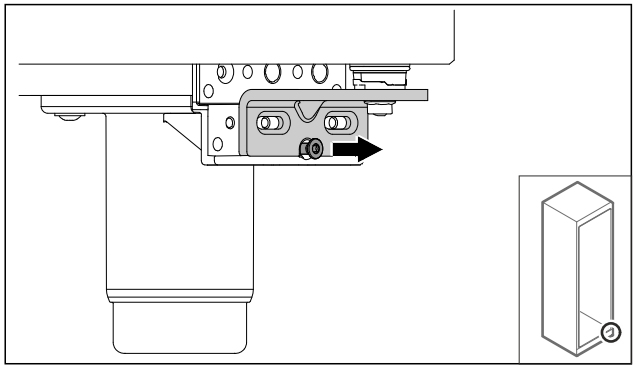

Fig. 15

▶ Desfaceți șurubul.

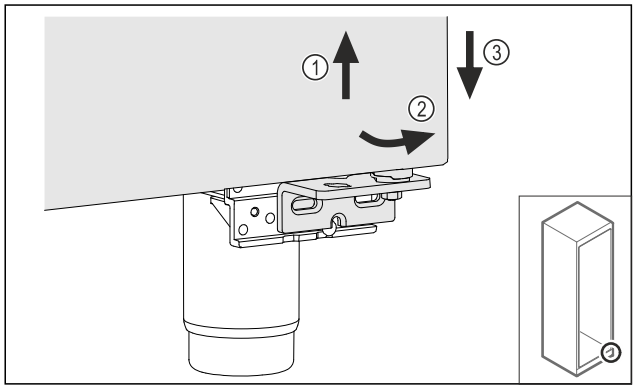

Fig. 16

▶ Ridicați ușor ușa *Fig. 16 (1)*, basculați-o jos spre înainte *Fig. 16 (2)* și coborâți-o *Fig. 16 (3)*.
▶ Așezați ușa pe un suport moale.
▷ Ușa de sticlă este demontată.

3.5.4 Demontarea ușii (ușă spumată)*

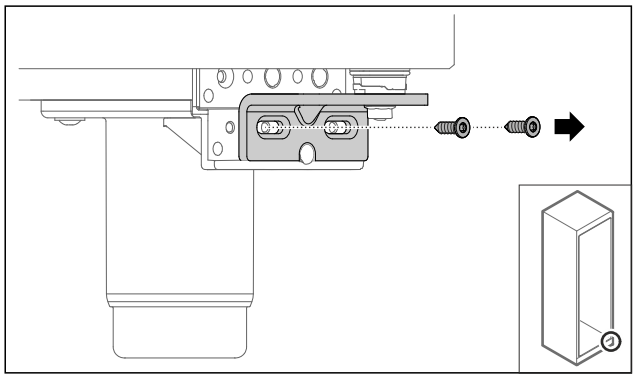

Fig. 17

▶ Îndepărtați șuruburile.

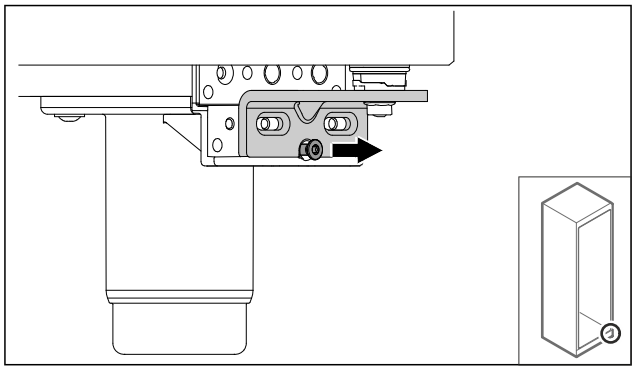

Fig. 18

▶ Desfaceți șurubul.

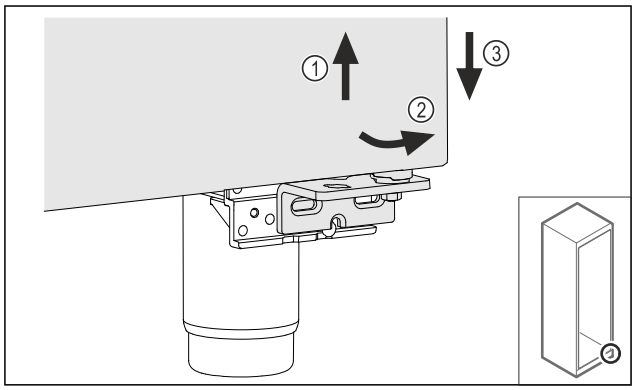

Fig. 19

▶ Ridicați ușor ușa *Fig. 19 (1)*, basculați-o jos spre înainte *Fig. 19 (2)* și coborâți-o *Fig. 19 (3)*.
▶ Așezați ușa pe un suport moale.
▷ Ușa spumată este demontată.

3.5.5 Modificarea constructivă a sistemului de închidere inferior

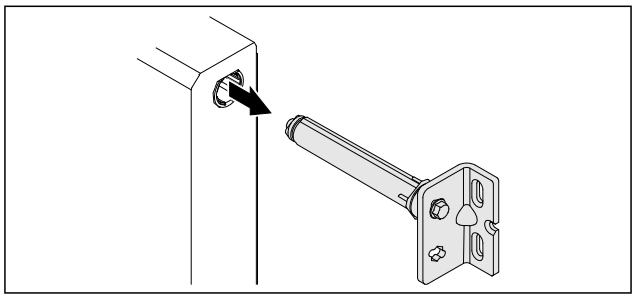

Fig. 20

▶ Extrageți colțarul balamalei inferior din ușă.

ATENȚIE
Pericol de accidentare cauzat de arcul tensionat!
▶ Nu dezasamblați sistemul de închidere al ușii *Fig. 21 (1)*.

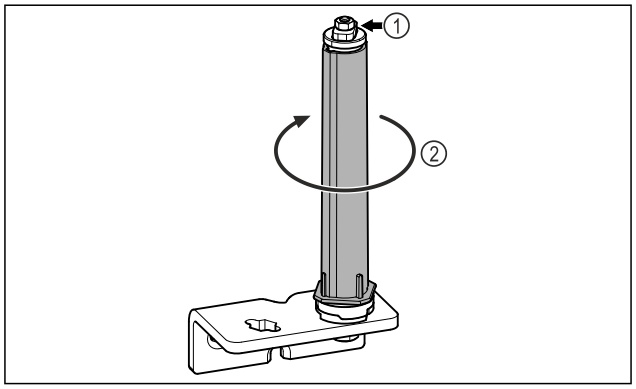

Fig. 21

▶ Rotiți *Fig. 21 (2)* sistemul de închidere, până când face clic.

▷ Pretensionarea de la sistemul de închidere este desfăcută.

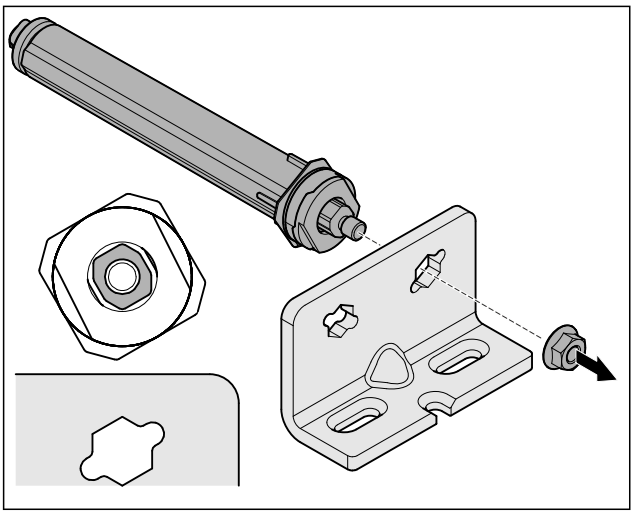

Fig. 22 Opritor din dreapta

▶ Desfaceți piulița.

Indicație

Dispunere greșită a șaibelor de reglaj pe înălțime.
Este posibil să nu mai fie suficientă fixarea piulițelor.

▶ Șaiba trebuie să se fixeze în poziție pe partea inferioară a sistemului de închidere.

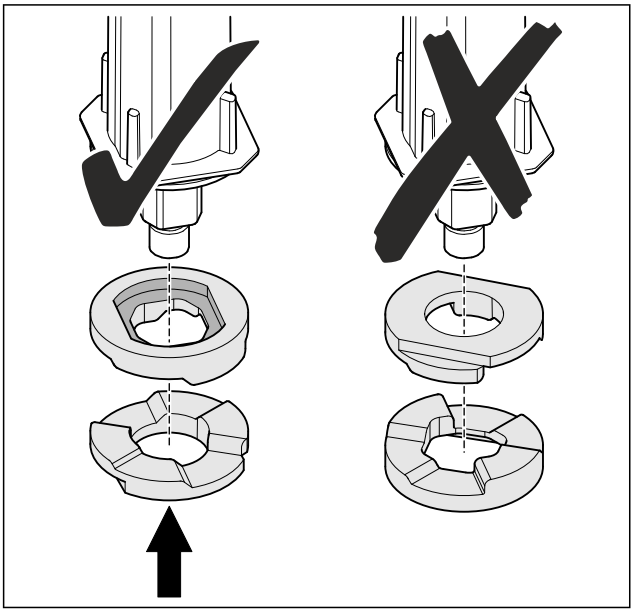

Fig. 23

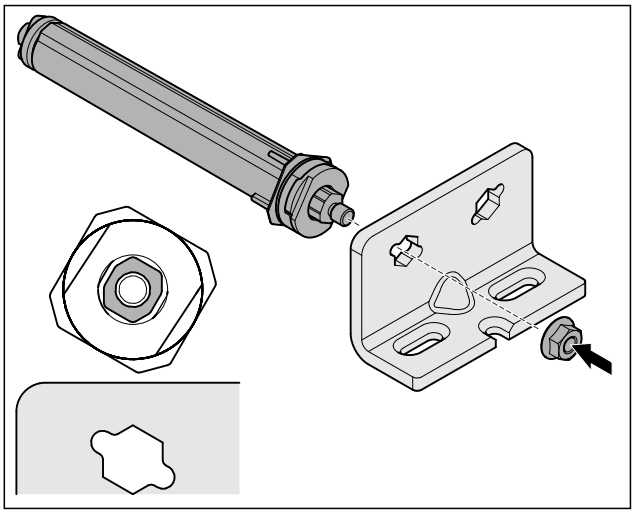

Fig. 24 Opritor din stânga

▶ Mutați sistemul de închidere și înșurubați-l, aveți în vedere alinierea sistemului de închidere.

▷ Sistemul de închidere inferior este modificat constructiv.

3.5.6 Modificarea constructivă a sistemului de închidere superior

3.5.6 Modificarea constructivă a sistemului de închidere superior (ușă de sticlă)*

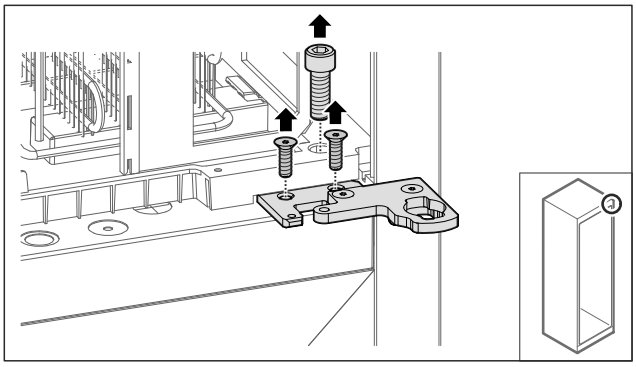

Fig. 25

▶ Îndepărtați șuruburile.

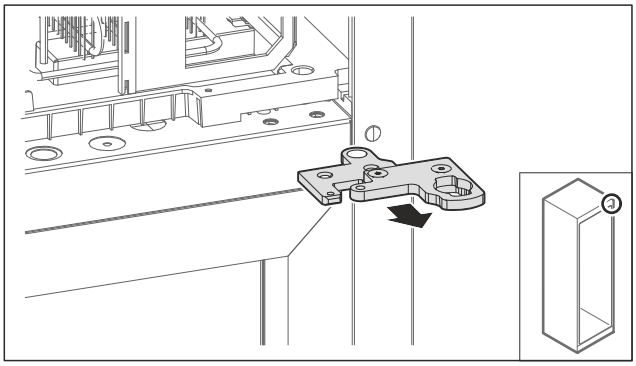

Fig. 26

▶ Detașați colțarul balamalei din două părți.

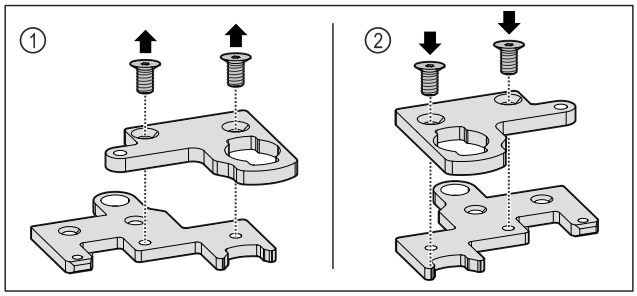

Fig. 27

▶ Dezasamblați colțarul balamalei din două părți. *Fig. 27 (1)*
▶ Asamblați din nou colțarul balamalei din două părți rotit cu 180°. *Fig. 27 (2)*

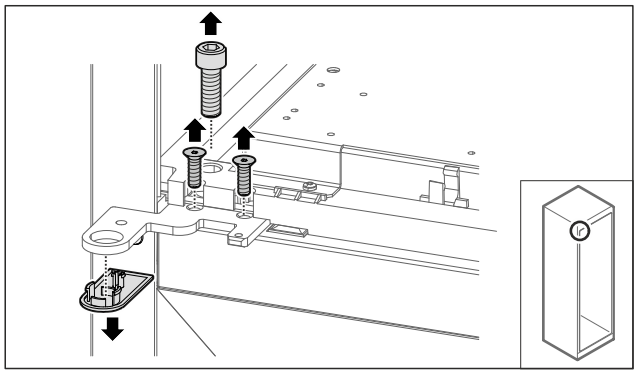

Fig. 28

▶ Îndepărtați șuruburile și capacul.

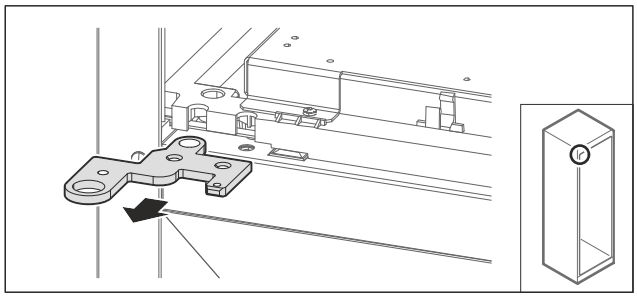

Fig. 29

▶ Detașați colțarul balamalei.

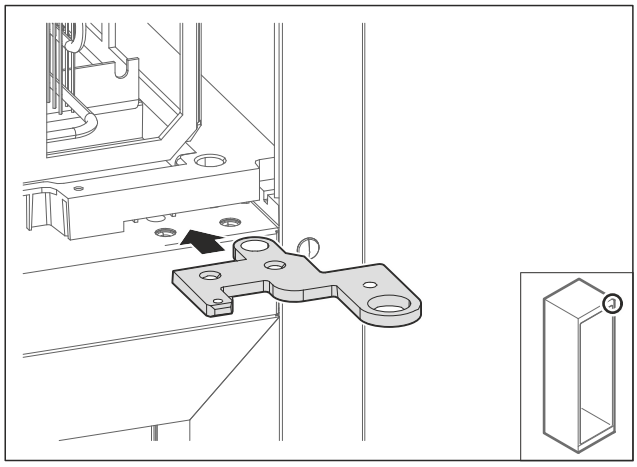

Fig. 30

▶ Mutați colțarul balamalei rotit cu 180° pe partea opusă.

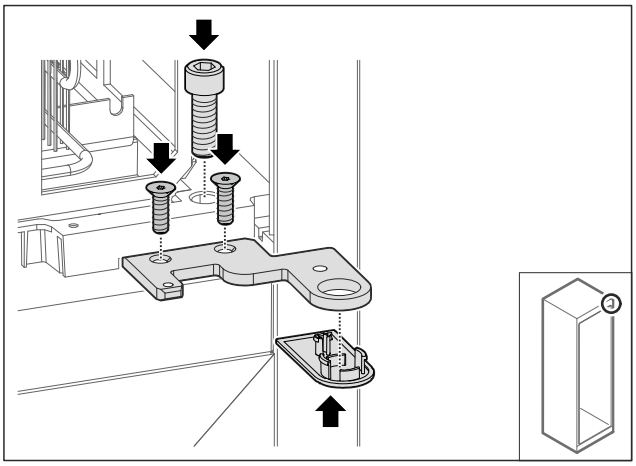

Fig. 31

▶ Înșurubați ferm colțarul balamalei.
▶ Aplicați capacul.

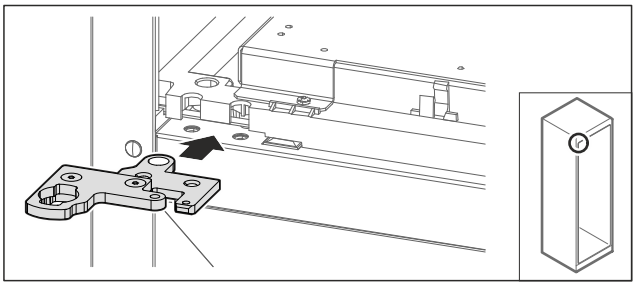

Fig. 32

▶ Mutați colțarul balamalei din două părți pe partea opusă.

Indicație
Nu strângeți cablul.

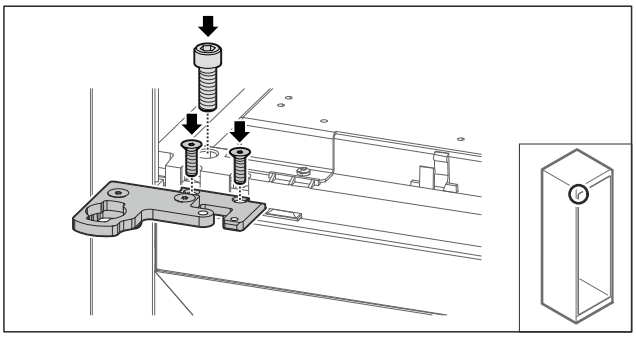

Fig. 33

▶ Înșurubați ferm colțarul balamalei din două părți.
▷ Sistemul de închidere superior este modificat constructiv.

3.5.6 Modificarea constructivă a sistemului de închidere superior (ușă spumată)*

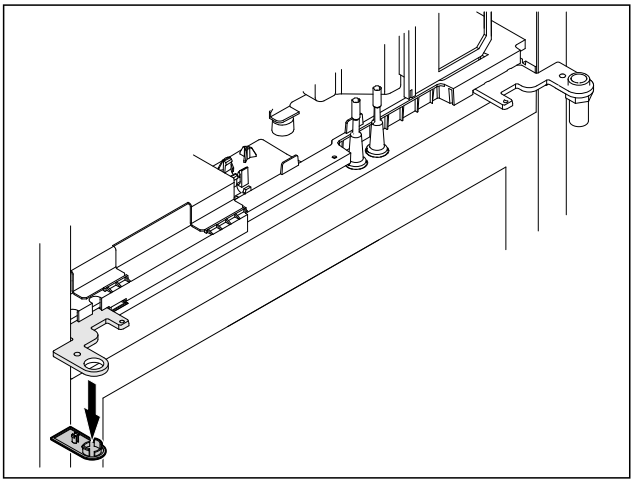

Fig. 34

▶ Îndepărtați capacul.

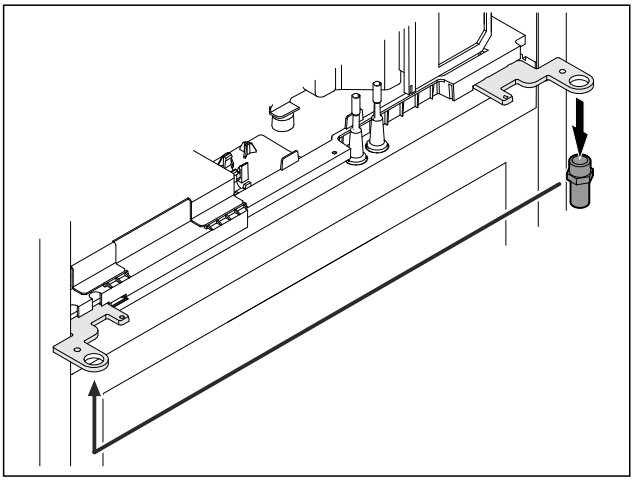

Fig. 35

▶ Mutați bolțul în colțarul balamalei.
▶ Strângeți bolțul cu **cuplul de 12 Nm**.

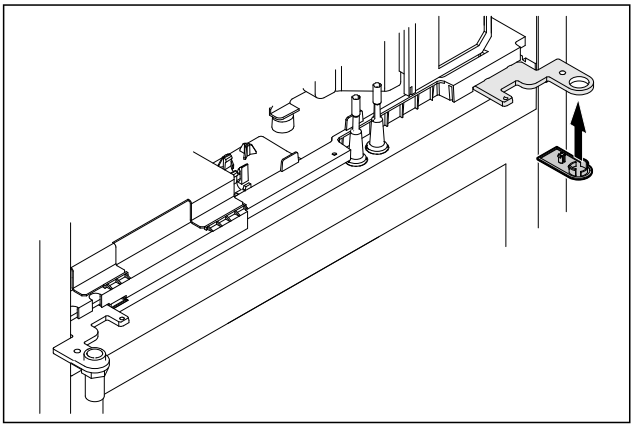

Fig. 36

▶ Aplicați capacul.
▷ Sistemul de închidere superior este modificat constructiv.

3.5.7 Mutarea încuietorii

3.5.7 Mutarea încuietorii (încuietoare electronică)

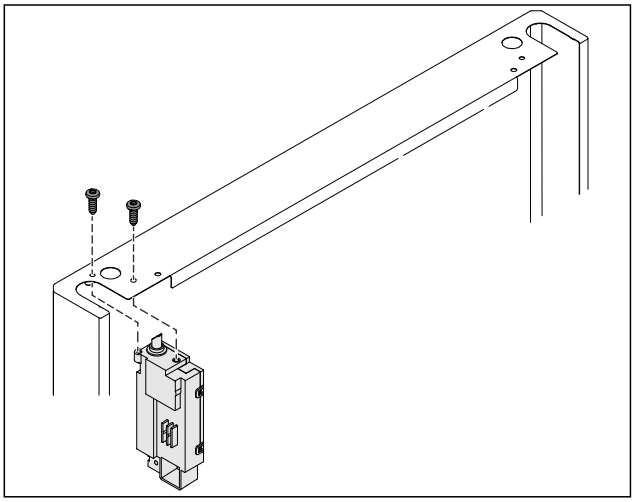

Fig. 37

▶ Îndepărtați șuruburile și extrageți încuietoarea.
▶ Cablul racordat rămâne pe lacăt. Desfaceți eventualele dispozitive de fixare.

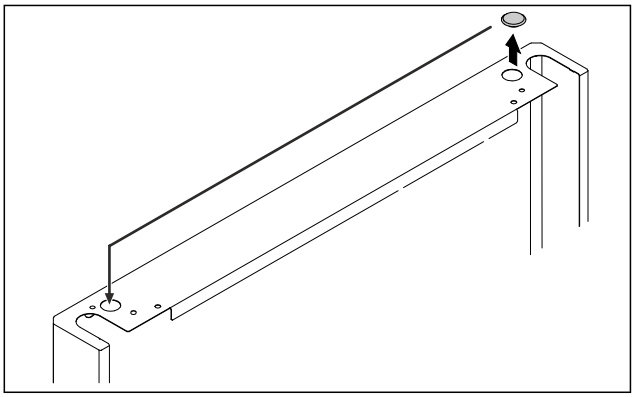

Fig. 38

▶ Mutați capacul pe partea opusă.

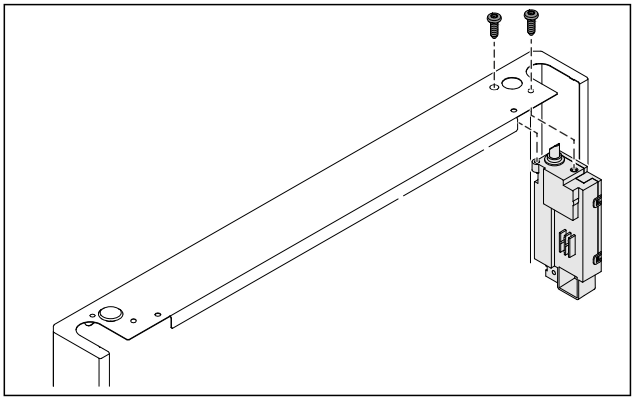

Fig. 39

▶ Introduceți și înșurubați încuietoarea.
▷ Încuietoarea electronică este mutată.

3.5.8 Mutarea suportului de lagăr

3.5.8 Mutarea suportului de lagăr (role)

AVERTIZARE
Pericol de vătămare și deteriorare cauzat de basculare aparatului!
Pericol de moarte, precum și de prejudicii la aparat. Dacă demontați rolele de la aparat, se poate răsturna aparatul.
▶ Înainte să modificați constructiv aparatul: Asigurați aparatul împotriva răsturnării.

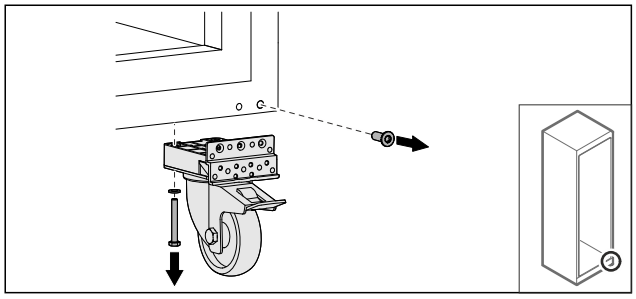

Fig. 40
▶ Deșurubați rolele.

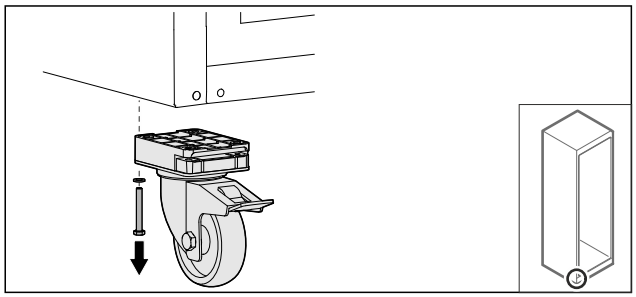

Fig. 41
▶ Deșurubați rolele cu suportul de lagăr.

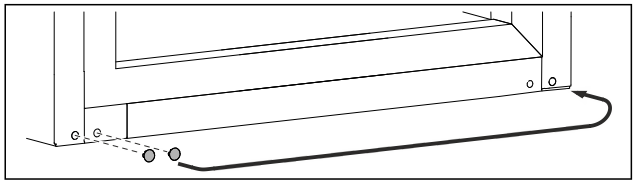

Fig. 42
▶ Mutați capacele.

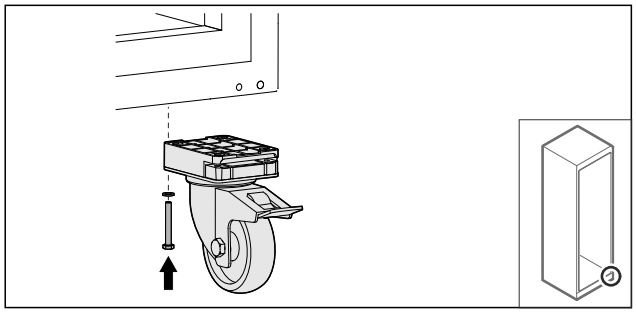

Fig. 43
▶ Înșurubați rolele.

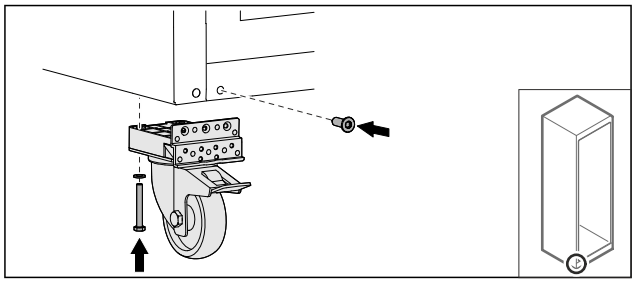

Fig. 44
▶ Înșurubați rolele cu suportul de lagăr.
▷ Suportul de lagăr este mutat.

3.5.9 Modificarea constructivă a ușii

3.5.9 Modificarea constructivă a ușii (ușă de sticlă)*

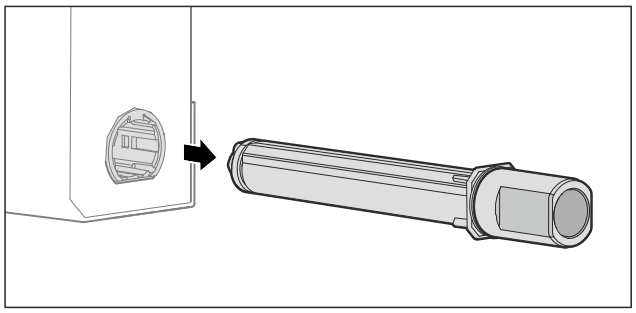

Fig. 45
▶ Extrageți sistemul de închidere superior din ușă.

ATENȚIE
Pericol de accidentare cauzat de arcul tensionat!
▶ Nu dezasamblați sistemul de închidere al ușii *Fig. 46 (1)*.

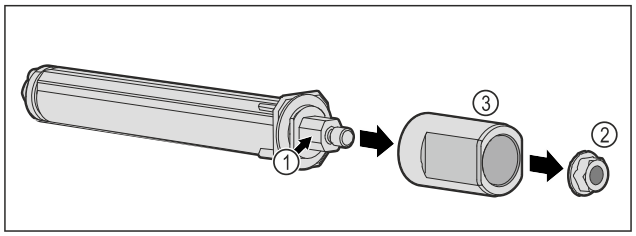

Fig. 46
▶ Îndepărtați piulița *Fig. 46 (2)*.
▶ Detașați manșonul *Fig. 46 (3)*.

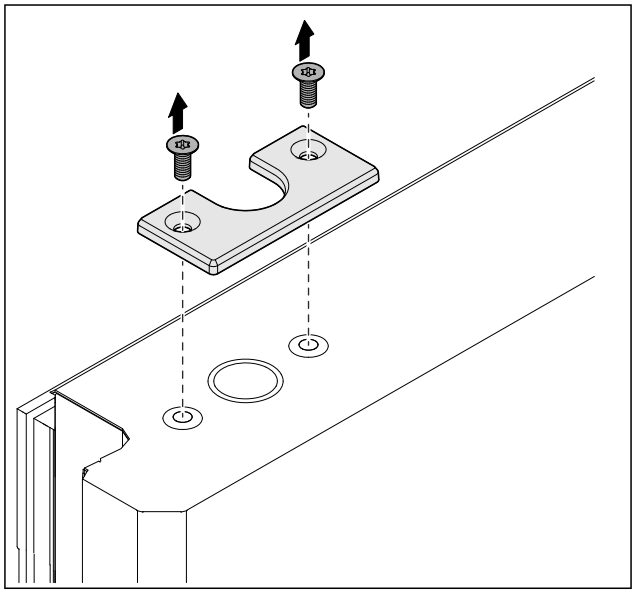

Fig. 47

▶ Deșurubați capacul.

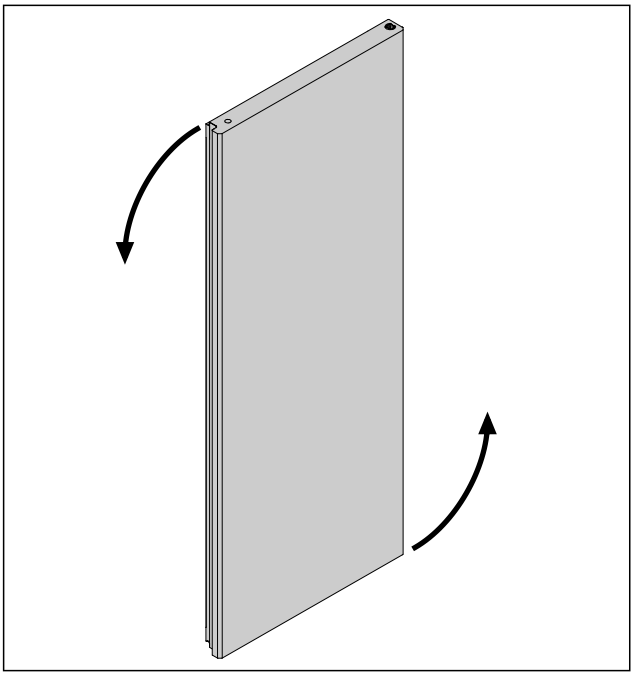

Fig. 48 Reprezentare exemplificatoare

▶ Rotiți ușa cu 180°.

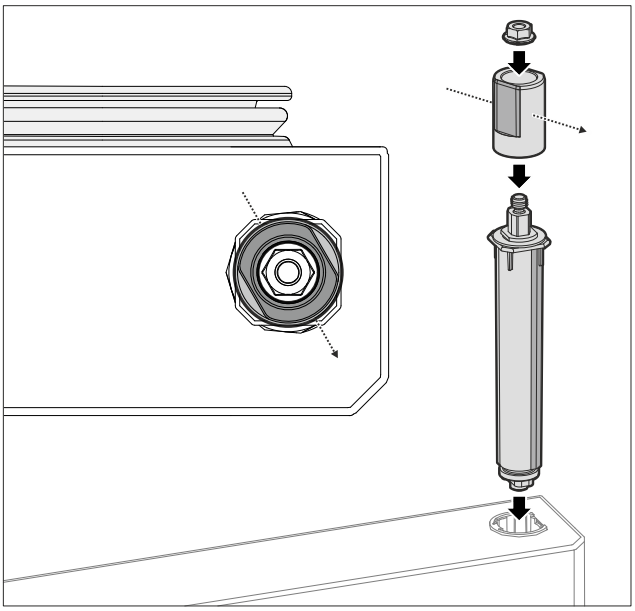

Fig. 49 Opritor din dreapta

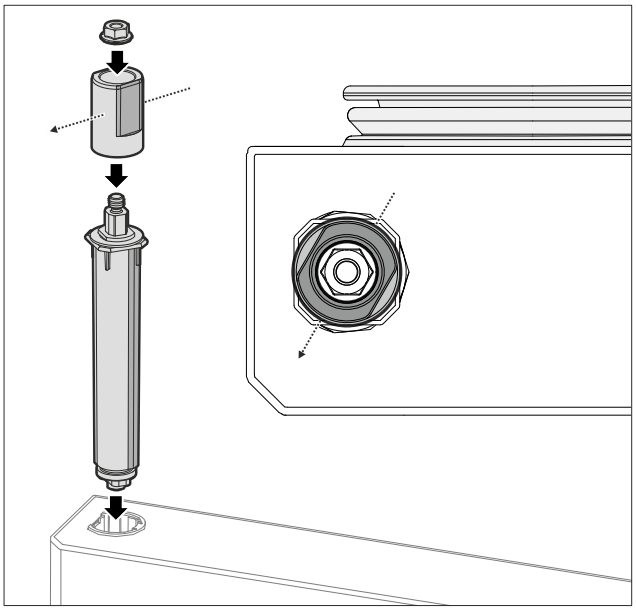

Fig. 50 Opritor din stânga

▶ Asamblați sistemul de închidere superior și introduceți-l pe partea șarnierei, aveți în vedere alinierea manșonului.

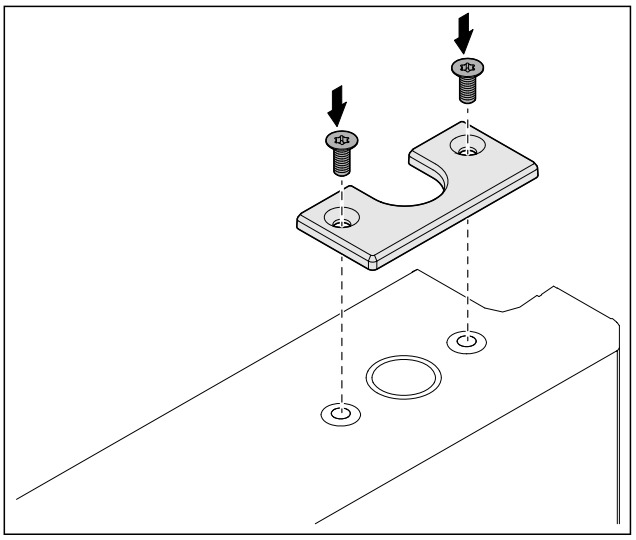

Fig. 51

▶ Înșurubați capacul.

▷ Ușa de sticlă este modificată constructiv.

3.5.9 Modificarea constructivă a ușii (ușă spumată)*

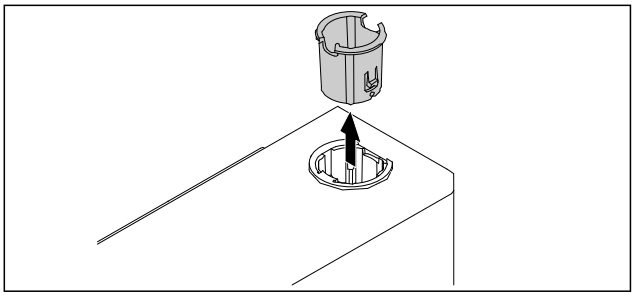

Fig. 52

▶ Extrageți bucșa balamalei de pe partea opusă.

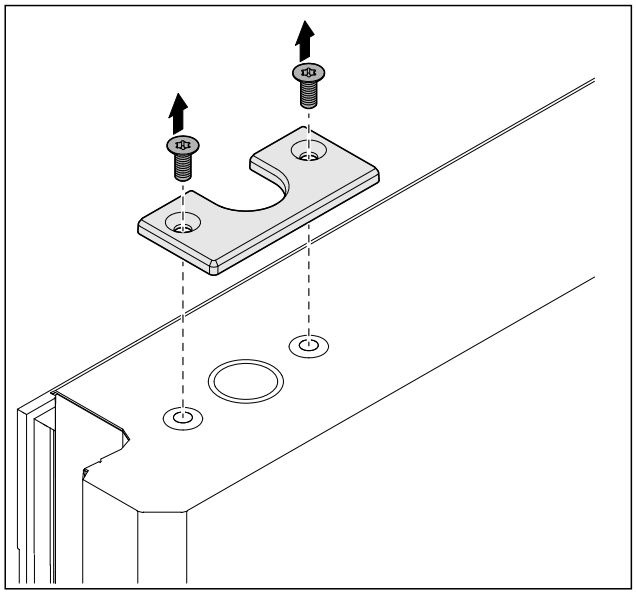

Fig. 53

▶ Deșurubați capacul.

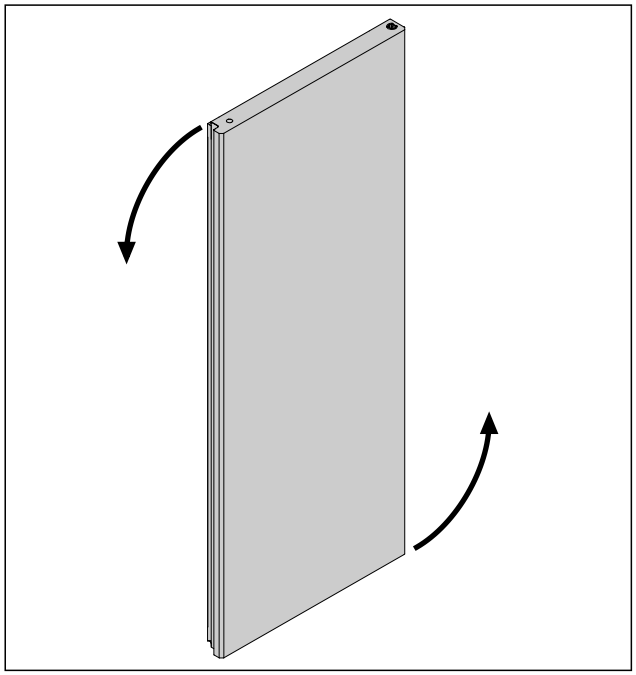

Fig. 54

▶ Rotiți ușa cu 180°.

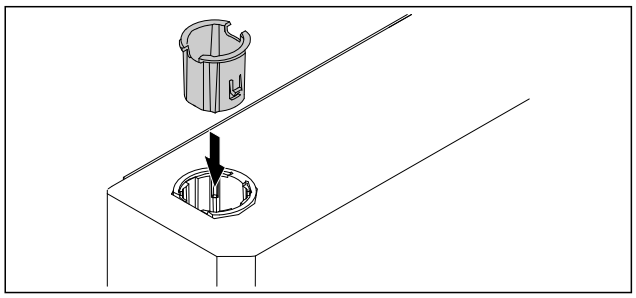

Fig. 55

▶ Introduceți bucșa balamalei sus pe partea balamalei (partea aplatizată este orientată spre exterior).

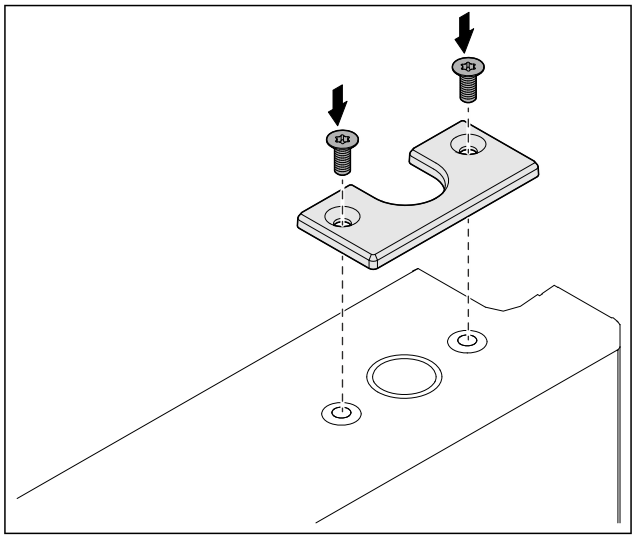

Fig. 56

▶ Înșurubați capacul.

▷ Ușa spumată este modificată constructiv.

3.5.10 Montarea sistemului de închidere inferior

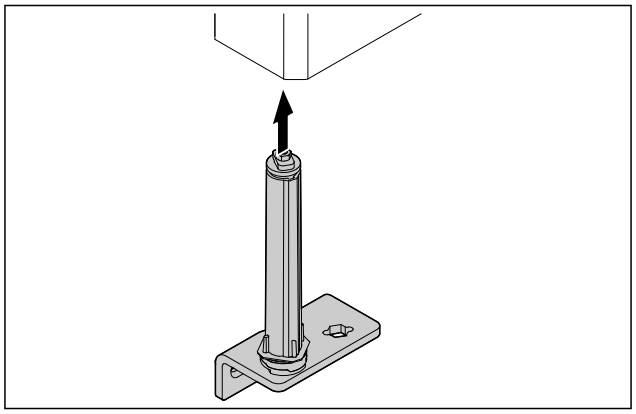

Fig. 57

▶ Împingeți sistemul de închidere în ușă.

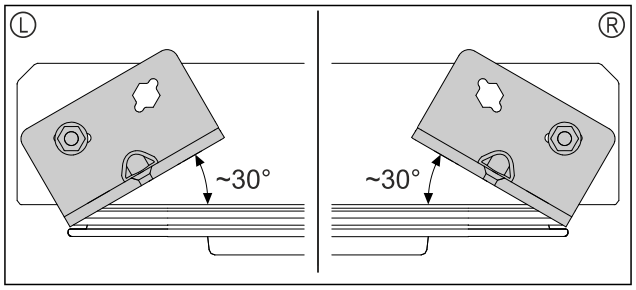

Fig. 58 Ușă de jos

▷ Alinierea sistemului de închidere înainte de montare pentru opritorul din stânga (L) sau opritorul din dreapta (R).

3.5.11 Montarea ușii

3.5.11 Montarea ușii (ușă de sticlă)*

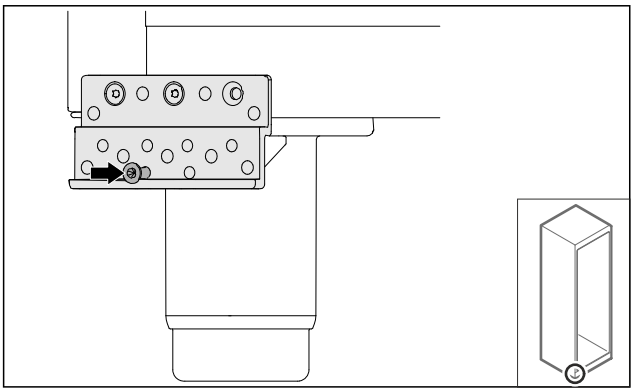

Fig. 59

▶ Strângeți ușor șurubul.

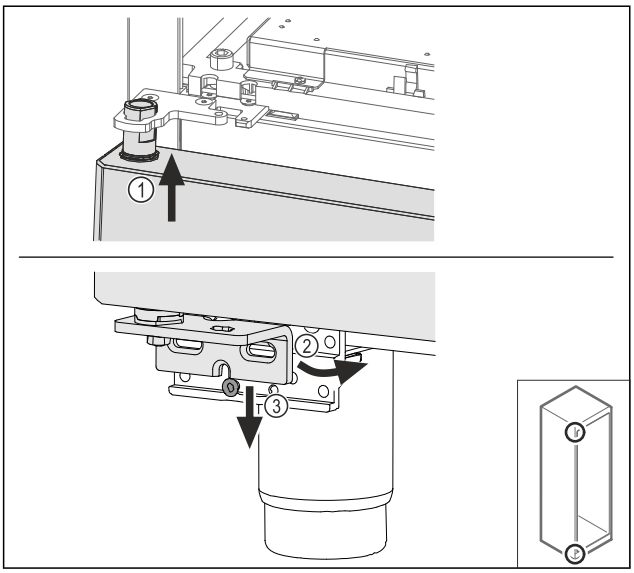

Fig. 60

▶ Așezați pe traseu ușa ușor basculată sus *Fig. 60 (1)*, aliniați dreaptă ușa *Fig. 60 (2)* și așezați jos pe șurubul suportului de lagăr *Fig. 60 (3)*.

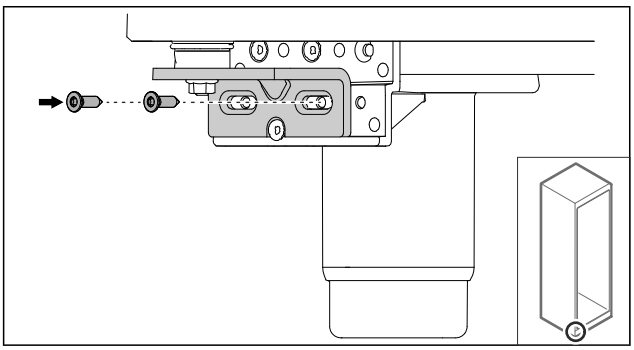

Fig. 61

▶ Înșurubați ușa.

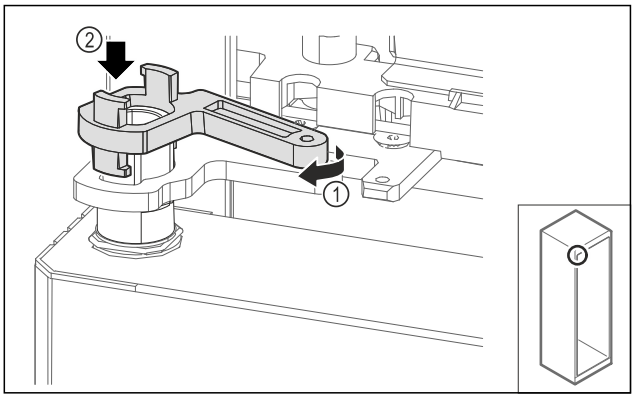

Fig. 62

▶ Rotiți ușor închizătorul de blocare al suportului de lagăr *Fig. 62 (1)* și așezați-l pe manșon *Fig. 62 (2)*.

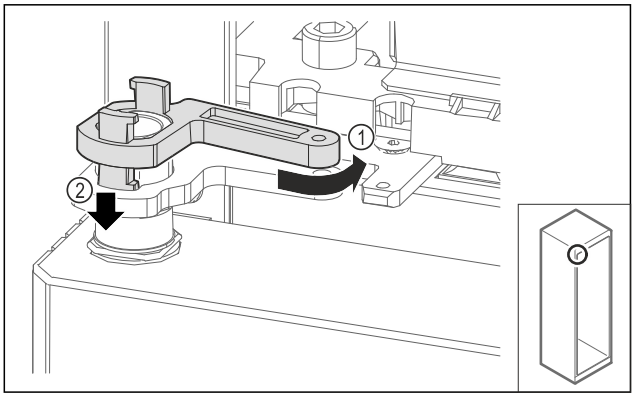

Fig. 63

▶ Rotiți înapoi ușor închizătorul de blocare al suportului de lagăr *Fig. 63 (1)*, apăsați în jos *Fig. 63 (2)* și blocați în colțarul balamalei.

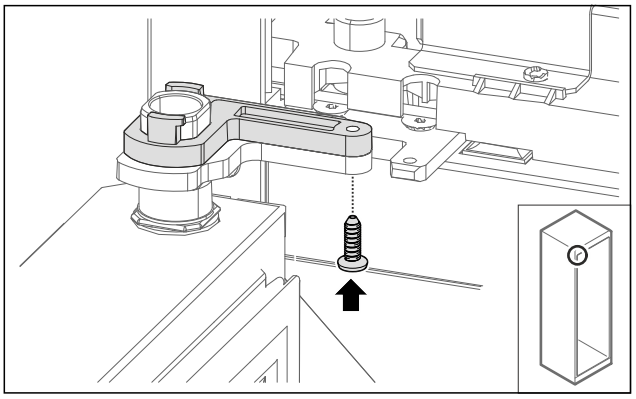

Fig. 64

▶ Deschideți ușa.
▶ Înșurubați închizătorul de blocare al suportului de lagăr.
▷ Ușa de sticlă este montată.

3.5.11 Montarea ușii (ușă spumată)*

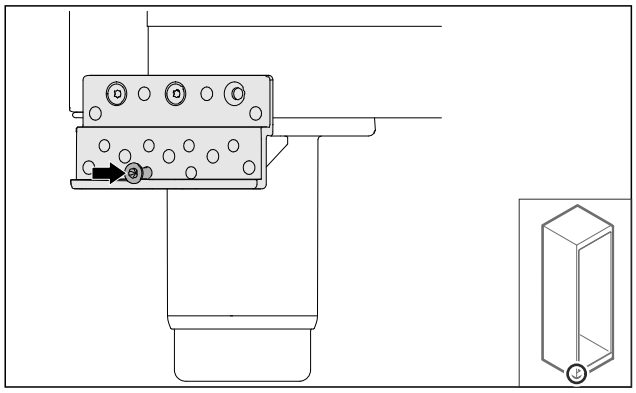

Fig. 65

▶ Strângeți ușor șurubul.

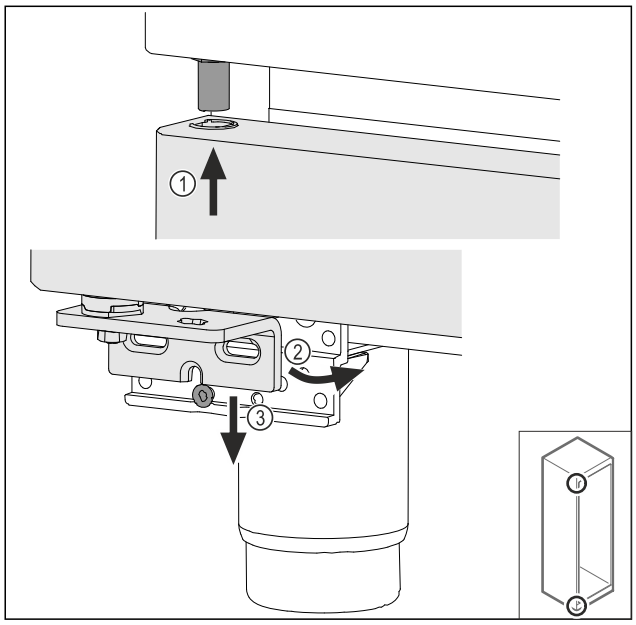

Fig. 66

▶ Așezați pe traseu ușa ușor basculată sus *Fig. 66 (1)*, aliniați dreaptă ușa *Fig. 66 (2)* și așezați jos pe șurubul suportului de lagăr *Fig. 66 (3)*.

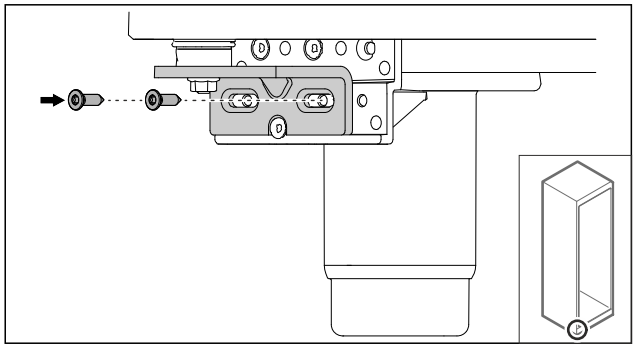

Fig. 67

▶ Înșurubați ușa.

▷ Ușa spumată este montată.

3.5.12 Închiderea capacului agregatului

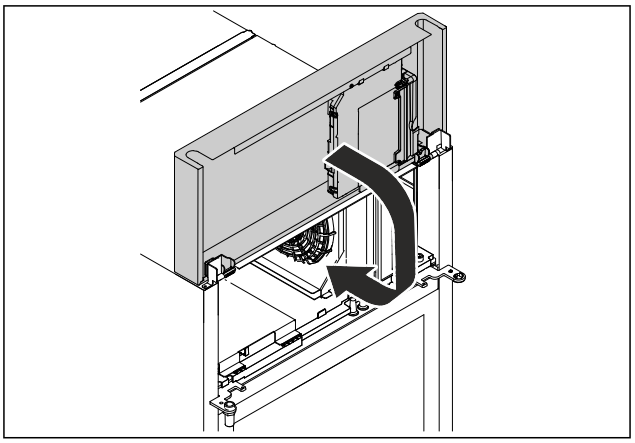

Fig. 68

▶ Închideți capacul agregatului.

Indicație
Nu strângeți cablul.

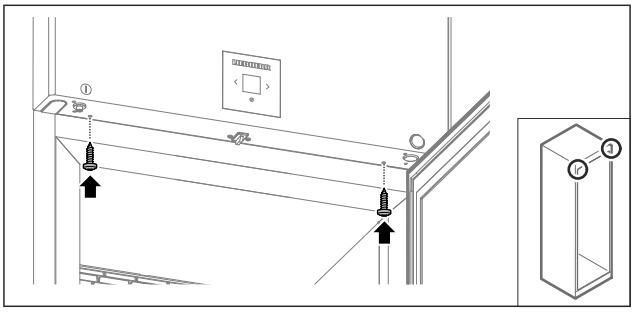

Fig. 69

▶ Înșurubați capacul agregatului.

▶ Închideți ușa.

▷ Opritorul ușii este schimbat.

3.6 Alinierea ușii

3.6.1 Alinierea orizontală a ușii

Dacă ușa nu este dreaptă, puteți ajusta ușa la colțarul balamalei inferior.

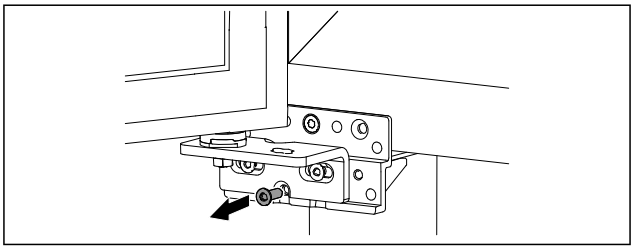

Fig. 70

▶ Îndepărtați șurubul central de la colțarul balamalei inferior.

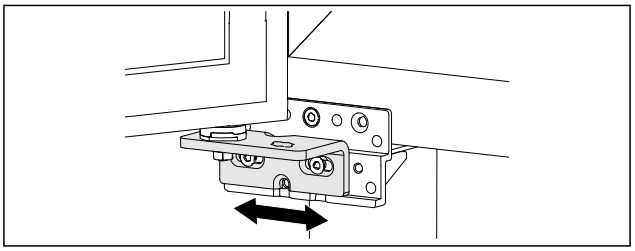

Fig. 71

▶ Desfaceți ușor cele două șuruburi și împingeți ușa cu colțarul balamalei spre dreapta sau stânga.
▶ Strângeți ferm șuruburile până la opritor (șurubul central nu mai este necesar).
▷ Ușa este aliniată drept.

3.7 Racordarea conductorului de racord la rețea

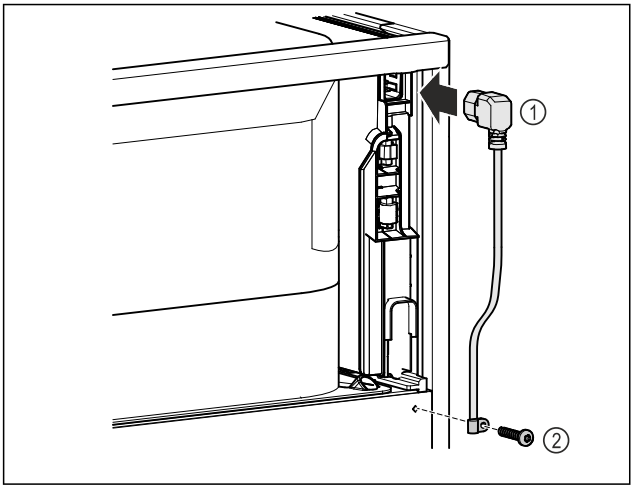

Fig. 72

▶ Introduceți mufa pentru puteri mici de la conductorul de racord la rețea *Fig. 72 (1)* pe partea posterioară a aparatului.
▶ Montați siguranța antismulgere. *Fig. 72 (2)*

3.8 Montarea siguranței contra răsturnării

AVERTIZARE
Pericol de vătămare și deteriorare cauzat de basculareа aparatului!
Pericol de moarte, precum și de prejudicii la aparat. Un aparat fără siguranța împotriva basculării montată poate basca, dacă de ex. deschideți ușa sau extrageți polițele.
▶ Înainte de a pune aparatul în funcțiune: Montați **întotdeauna** siguranța împotriva basculării corespunzător instrucțiunilor.

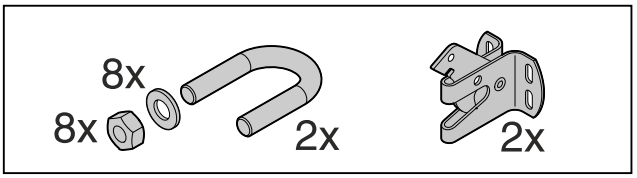

Fig. 73

Siguranța împotriva basculării este livrată împreună cu aparatul. Aceasta constă dintr-o parte de susținere, un cadru, opt șaibe și opt piulițe.

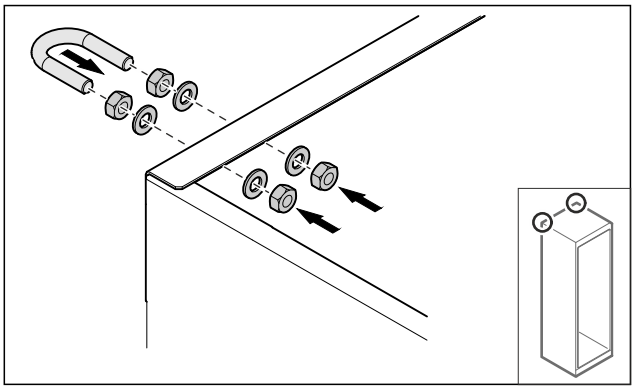

Fig. 74

▶ Montați cadrul cu șaibele și piulițele atașate la aparat.
▶ Împingeți aparatul pe perete cu piesele de fixare montate.
▶ Aliniați aparatul.

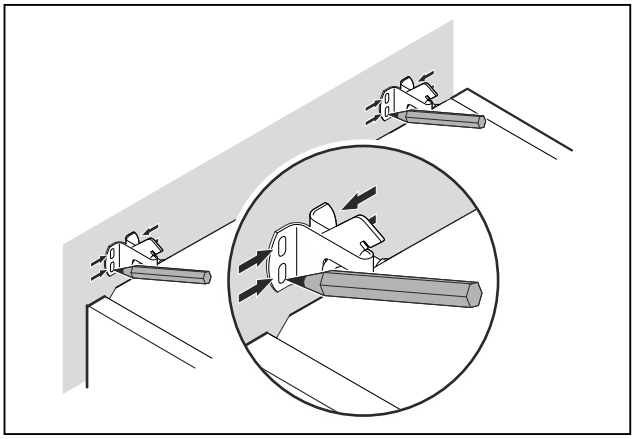

Fig. 75

▶ Puneți marcaje pe perete.
▶ Îndepărtați aparatul.

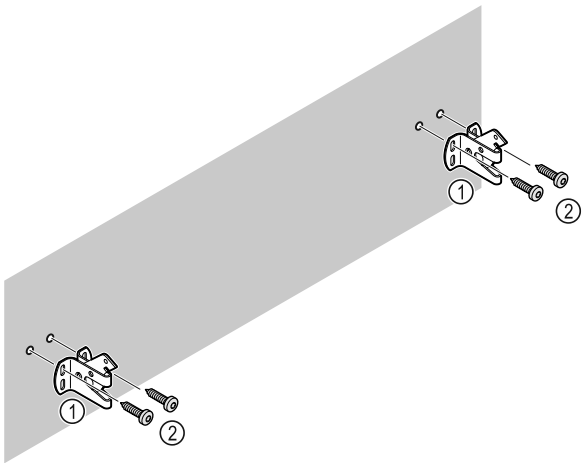

Fig. 76

În funcție de natura peretelui sau a podelei (lemn, beton), utilizați un material de fixare adecvat (de exemplu, dibluri) și suficiente puncte de fixare.

▶ Fixați cârligele de siguranță.

3.9 Instalarea aparatului

PRECAUȚIE
Pericol de vătămare sau de deteriorare a aparatului!
▶ Instalați aparatul cu 2 persoane.

PRECAUȚIE
Pericol de vătămare sau de deteriorare a aparatului!
Ușa se poate lovi de perete și poate fi astfel deteriorată. În cazul ușilor din sticlă, sticla deteriorată poate provoca vătămări!
▶ Protejați ușa contra lovirii de perete. Instalați pe perete opritoare de ușă, de exemplu opritoare din pâslă.

▶ Conectați toate componentele necesare (de exemplu, cablul de alimentare) la partea din spate a aparatului și ghidați-le în lateral.

Indicație
Cablurile pot fi deteriorate!
▶ Nu blocați cablul atunci când îl împingeți înapoi.

▶ Împingeți aparatul către perete astfel încât piesele de fixare să se prindă în cârligele de fixare.
▷ Aparatul este acum asigurat împotriva răsturnării.
▷ Acesta poate fi eliberat din nou prin rabatarea înapoi a cârligelor de siguranță.
▶ Distanța dintre marginea superioară a aparatului și plafonul camerei trebuie să fie de cel puțin 300 mm.

3.10 Instalarea mai multor aparate

ATENȚIE
Pericol de deteriorare din cauza condensului dintre pereții laterali!
▶ Nu instalați aparatul direct lângă un alt frigider.
▶ Așezați aparatele la o distanță de 3 cm între ele.
▶ Așezați mai multe aparate unul lângă altul numai până la temperaturi de 35 °C și umiditatea aer 65 %.
▶ Dacă umiditatea este mai mare, măriți distanța dintre aparate.

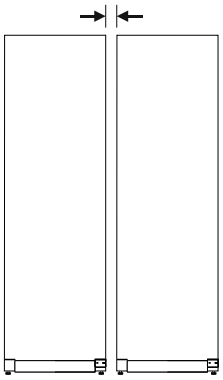

Fig. 77 Instalarea Side-by-Side

Indicație
Un kit side-by-side este disponibil ca accesoriu la centrul de service Liebherr. (vezi 10.3 Centrul de service)

3.11 După instalare

▶ Desprindeți foliile de protecție. *
▶ Curățați aparatul. (vezi 9.3 Curățarea aparatului)
▶ Dacă este necesar: Dezinfectați aparatul.
▶ Păstrați factura pentru a avea la dispoziție la servicii de revizie datele aparatului și ale comerciantului.

3.12 Evacuarea ambalajului la deșeuri

AVERTIZARE
Pericol de asfixiere din cauza materialului de ambalare și a foliilor!
▶ Nu lăsați copii să se joace cu materialul de ambalare.

Ambalajul este fabricat din materiale reciclabile:
- Carton ondulat/Carton
- Piese din polistiren expandat
- Folii și pungi din polietilenă
- Benzi de legare din polipropilenă
- Rame de lemn fixate cu cuie și geam de polietilenă*

▶ Predați materialul de ambalare la un centru de colectare oficial.

3.13 Racordarea aparatului la alimentarea electrică

AVERTIZARE
Pericol de electrocutare și vătămare din cauza aparatului deteriorat sau a conductorului de legătură la rețea deteriorat!
Pericol de moarte și vătămări prin tăiere. Dacă aparatul sau conductorul de legătură la rețea au fost deteriorate în timpul transportului, puteți suferi un electrocutare fatală. De asemenea, puteți suferi tăieturi la piesele deteriorate ale carcasei aparatului.
▶ Verificați dacă aparatul și conductorul de legătură la rețea sunt deteriorate după transport.
▶ Nu utilizați în niciun caz aparatul dacă acesta sau conductorul de legătură la rețea sunt deteriorate.
▶ Luați legătura cu centrul de service.

Racordați aparatul cu ajutorul conductorului de racord la rețea livrat separat la rețeaua electrică. Conductorul de racord la rețea are la un capăt o mufă de putere redusă și la celălalt capăt o fișă de rețea.

Asigurați-vă că sunt îndeplinite următoarele condiții necesare:
- Aparatul și conductorul de racord la rețea sunt nedeteriorate.
- Aparatul este instalat în conformitate cu prevederile. (vezi 3.7 Racordarea conductorului de racord la rețea)
- Cerințele privind racordul electric sunt respectate. (vezi 3.1 Condiții de instalare)
- Cotele privind racordul în conformitate cu prevederile sunt cunoscute și respectate.
- Tensiunea rețelei și frecvența corespund indicațiilor de pe plăcuța de fabricație.
- Priza este legată la pământ conform prescripțiilor și protejată printr-o siguranță electrică.
- Curentul de declanșare a siguranței se situează între 10 A și 16 A.
- Priza este ușor accesibilă și nu se află în spatele aparatului.

ATENȚIE
Pericol de deteriorare cauzat de funcționarea improprie!
Deteriorare componentelor electrice ale aparatului.
▶ Utilizați exclusiv conductorul de legătură la rețea din pachetul de livrare.

AVERTIZARE
Pericol de incendiu cauzat de racordarea improprie!
Provocare de arsuri.
Deteriorări la aparat.
▶ Nu utilizați cabluri prelungitoare.
▶ Nu utilizați bare de distribuție.

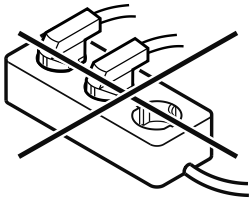

ATENȚIE
Pericol de deteriorare cauzat de racordarea improprie!
Deteriorări la aparat.
▶ Nu racordați aparatul la invertoare, ca de ex. instalații fotovoltaice și generatoare pe benzină.

▶ Racordați fișa de rețea a conductorului de racord la rețea la alimentarea cu tensiune. Aveți în vedere stabilitatea fișei de rețea în priză.
▷ Simbolul Standby apare pe display.
▷ Dacă în interval de 60 secunde nu se realizează nicio acțiune: Simbolul Standby se estompează sau dispare.
▷ Aparatul este racordat. Pentru prima punere în funcțiune a se vedea capitolul următor sau instrucțiunile de utilizare.

4 Modul de funcționare al display-ului Touch & Swipe

Operați aparatul dumneavoastră cu display-ul Touch & Swipe. Cu display-ul Touch & Swipe (în continuare denumit display) selectați funcțiile aparatului prin atingere sau glisare. Dacă nu executați nicio acțiune pe display timp de 10 secunde, afișajul sare fie la meniul de rang superior sau direct înapoi la afișajul de status.

4.1 Navigarea și explicitarea simbolurilor

În figuri sunt utilizate diferite simboluri pentru navigarea cu display-ul. Următorul tabel descrie aceste simboluri.

Simbol	Descriere
	**Atingeți scurt display-ul:** Activați/dezactivați funcția. Confirmați selecția. Deschideți submeniul.
	**Atingeți display-ul cu o indicare a timpului indicată (de ex. timp de 3 secunde):** Activați/dezactivați funcția sau valoarea.
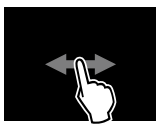	**Glisați spre dreapta sau spre stânga:** Navigați în meniu.

Simbol	Descriere
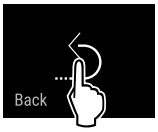	**Atingeți scurt simbolul Înapoi:** Săriți înapoi un nivel de meniu.
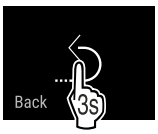	**Atingeți simbolul Înapoi timp de 3 secunde:** Săriți înapoi la afișajul de status.
	**Atingeți scurt stânga sus simbolul Înapoi:** Săriți înapoi un nivel de meniu.
	**Săgeată cu ceas:** Durează mai mult de 10 secunde, până când apare următorul afișaj pe display.
 2s 5s 10s	**Săgeată cu indicarea timpului:** Durează timpul indicat, până când apare următorul afișaj pe display.
	**Simbolul "Deschidere meniu de setări":** Navigați la meniul de setări și deschideți-l. Dacă este necesar: Navigați în meniul de setări la funcția dorită. (vezi 4.2.1 Deschidere meniu de setări)
	**Deschideți simbolul "Meniu extins":** Navigați la meniul extins și deschideți-l. Dacă este necesar: Navigați în meniul extins la funcția dorită. (vezi 4.2.2 Deschidere meniu extins)
Nicio acțiune într-un interval de 10 secunde	Dacă nu executați nicio acțiune pe display timp de 10 secunde, afișajul sare fie la meniul de rang superior sau direct înapoi la afișajul de status.

Observație: Figurile display-ului sunt reprezentate cu noțiuni în engleză.

4.2 Meniuri

Funcțiile aparatului sunt distribuite în meniuri diferite:

Meniu	Descriere
Meniu principal	Dacă conectați aparatul, vă aflați automat în meniul principal. De aici navigați la cele mai importante funcții ale aparatului, la meniul de setări și la meniul extins.
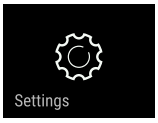 Meniu de setări	Meniul de setări conține funcții suplimentare ale aparatului pentru setarea aparatului dumneavoastră.

Meniu	Descriere
HCM Meniul extins	Meniul extins conține funcții speciale ale aparatului pentru setarea aparatului dumneavoastră. Accesul la meniul extins este protejat prin codul numeric **1 5 1**.

4.2.1 Deschidere meniu de setări

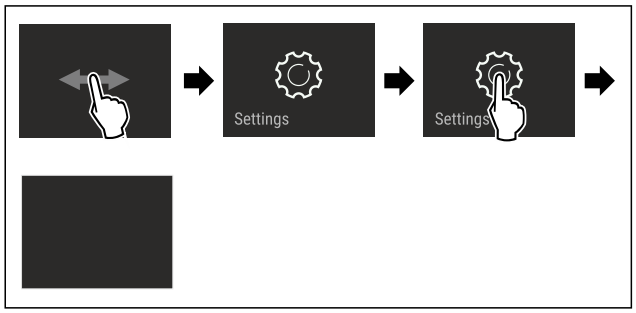

Fig. 78 Reprezentare exemplificatoare

▶ Executați pașii de acțiune conform figurii.
▷ Meniul de setare este deschis.
▶ Dacă este necesar: Navigați la funcția dorită.

4.2.2 Deschidere meniu extins

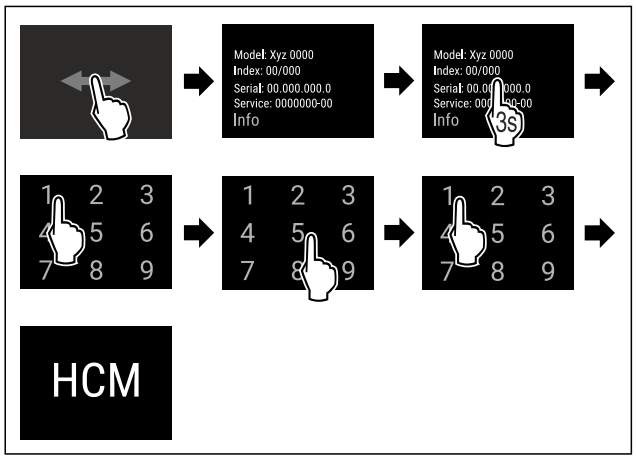

*Fig. 79 Accesul cu codul numeric **151***

▶ Executați pașii de acțiune conform figurii.
▷ Meniul extins este deschis.
▶ Dacă este necesar: Navigați la funcția dorită.

4.3 Mod de repaus

Dacă nu atingeți display-ul timp de 1 minut, acesta trece în modul de repaus. În modul de repaus este atenuată luminozitatea afișajului.

4.3.1 Încheiere mod de repaus

▶ Atingeți scurt display-ul cu degetul.
▷ Modul de repaus este încheiat.

5 Punere în funcțiune

5.1 Pornirea aparatului (prima punere în funcțiune)

Asigurați-vă că sunt îndeplinite următoarele condiții necesare:

- Aparatul este configurat și conectat.
- Toate benzile adezive, foliile adezive și de protecție, precum și siguranțele de transport din și de la aparat sunt îndepărtate.

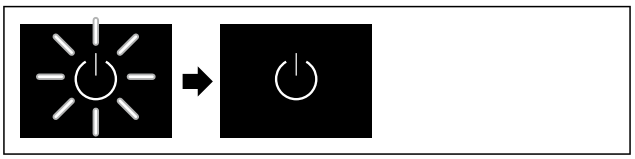

Fig. 80 Reprezentare exemplificativă

▶ Simbolul Standby luminează intermitent: Așteptați până când procesul de pornire este finalizat.
▷ Pe display apare simbolul Standby.

În cazul în care aparatul este livrat cu setările din fabrică, limba ecranului și data/ora trebuie să fie setate mai întâi la punerea în funcțiune.

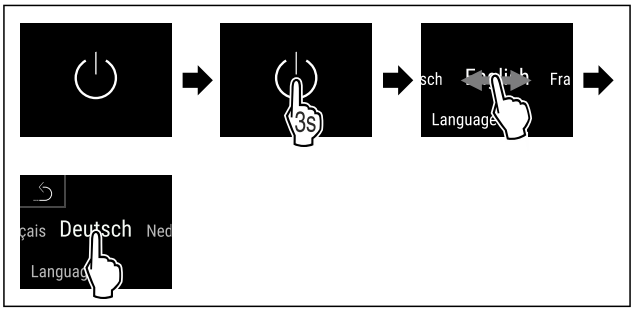

Fig. 81

▶ Executați pașii de acțiune conform figurii.
▷ Limba este setată.

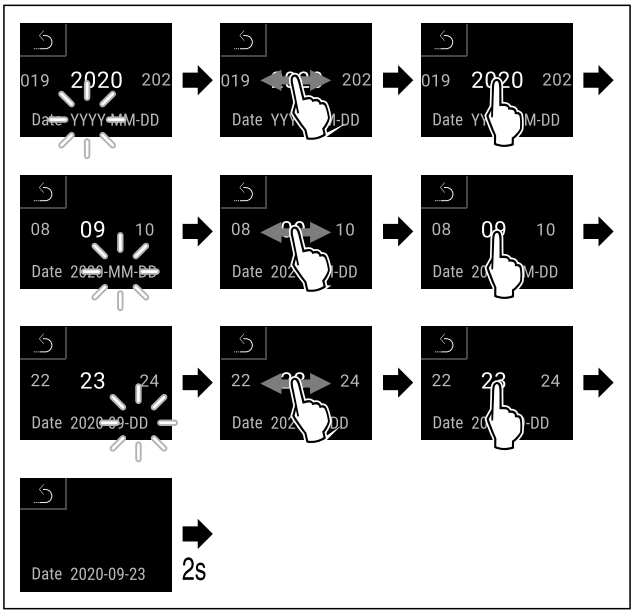

Fig. 82

▶ Executați pașii de acțiune conform figurii.
▷ Data este setată.

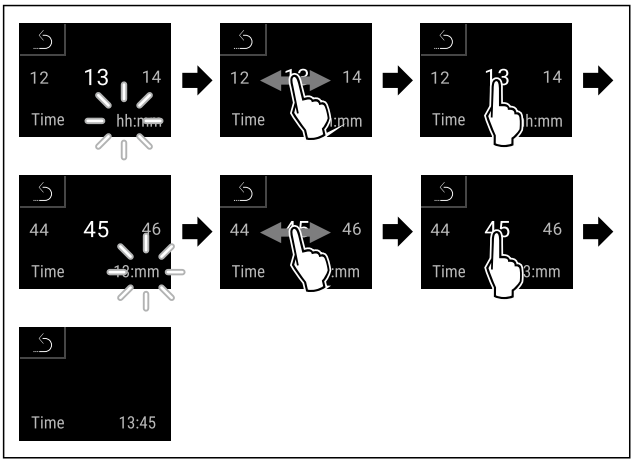

Fig. 83

▶ Executați pașii de acțiune conform figurii.
▷ Ora este setată.

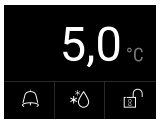

Fig. 84 Afișaj de status

▷ Aparatul este gata de funcționare de îndată ce temperatura apare pe afișaj.
▷ Indicatorul de temperatură se aprinde intermitent până când se atinge temperatura reglată.

5.2 Introducerea dotării

5.2.1 Introducerea barelor de prindere

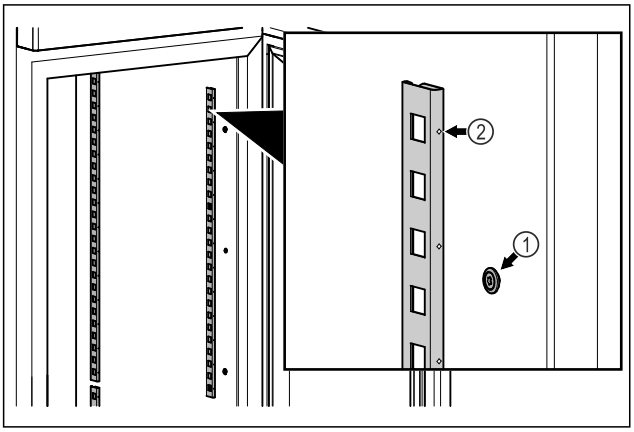

Fig. 85 Reprezentare exemplificativă

▶ Acroșați barele de prindere în sistemul de suspendare *Fig. 85 (1)*. Marcajul *Fig. 85 (2)* trebuie să fie orientat spre înainte.

5.2.2 Introducerea șinelor de susținere

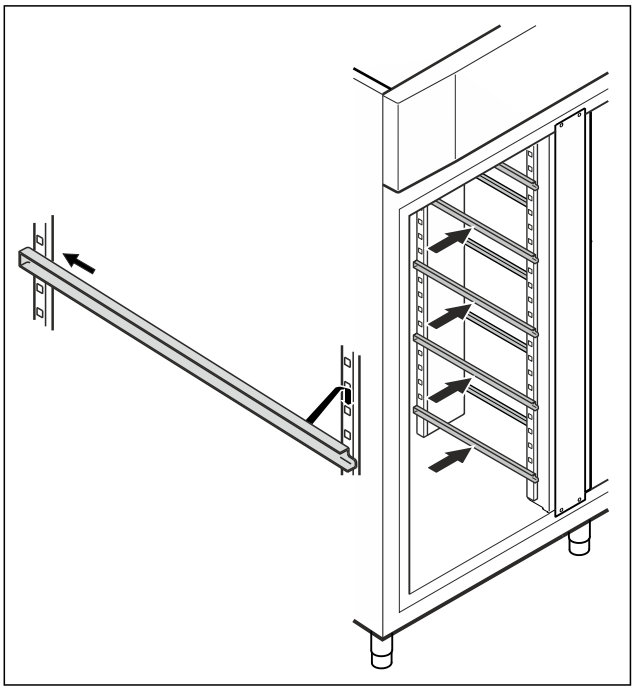

Fig. 86 Reprezentare exemplificativă

▶ Inserați șina de susținere în bara de prindere din spate și apoi acroșați-o în față.

5.3 Grătar intermediar

5.3.1 Introducerea grătarului intermediar

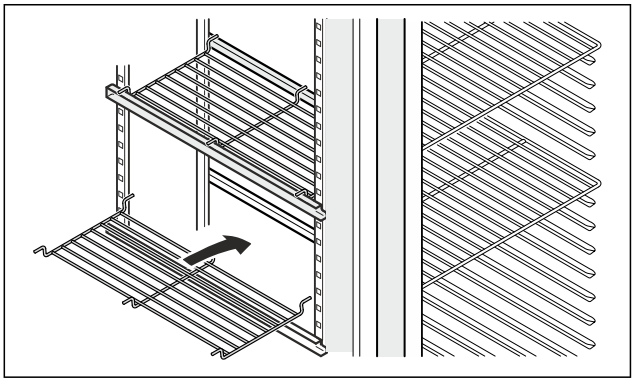

Fig. 87 Reprezentare exemplificativă

▶ Așezați grătarul intermediar pe șinele de susținere.

6 Depozitare

6.1 Indicații privind depozitarea

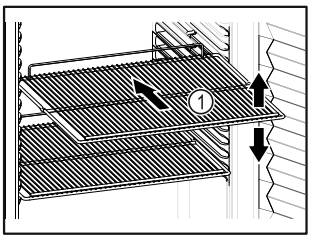

Fig. 88 Reprezentare exemplificativă

Aveți în vedere la depozitare:

- ❑ Dacă polițele *Fig. 88 (1)* pot fi mutate, adaptați-le în funcție de înălțime.
- ❑ Respectați încărcarea maximă. (vezi 10.1 Date tehnice)
- ❑ Nu încărcați aparatul decât după ce a fost atinsă temperatura de depozitare (respectarea lanțului de frig).
- ❑ Nu este permis ca produsele refrigerate să atingă peretele posterior.
- ❑ Produsele refrigerate nu ies peste suprafețele de depunere.
- ❑ Păstrați lichidele în recipiente închise.
- ❑ Depozitați produsele refrigerate la distanță unele de altele, astfel încât aerul să circule bine.
- ❑ Nu este permis ca produsele refrigerate să depășească reperul pentru stivă. 
  Acest lucru este important pentru o circulație adecvată a aerului și pentru o distribuție uniformă a temperaturii în tot compartimentul interior.

7 Deservire

7.1 Elementele de operare și de afișare

Afișajul oferă o prezentare rapidă a stării actuale a aparatului, a setării temperaturii, a stării funcțiilor și a setărilor, precum și a mesajelor de alarmă și de eroare.

Este operat direct de pe displayul-Touch & Swipe prin glisare și atingere.

Funcțiile pot fi activate sau dezactivate și valorile de setare pot fi modificate.



Fig. 89 Display-Touch & Swipe
(1) Afișaj de status

7.1.1 Afișaj de status



Fig. 90 Afișaj de status
(1) Temperatura reală
(2) Starea alarmei
(3) Starea procesului de dezghețare
(4) Starea de blocare a ușii

Afișajul de status este afișajul de ieșire.

Acesta arată temperatura în mijloc și trei simboluri în zona inferioară. Afișajul de status poate afișa și alte simboluri diferite.

Puteți naviga către funcții și setări de pe afișajul de status.

7.1.2 Simboluri de afișare

Simbolurile de afișare oferă informații despre starea actuală a aparatului.

Simbol	Starea aparatului
	**Simbolul Standby** Aparatul este oprit.
	**Simbolul Standby (luminează intermitent)** Aparatul pornește.
	**Temperatura (luminează intermitent)** Temperatura țintă nu a fost încă atinsă. Aparatul se răcește la temperatura setată.
	**Afișaj de status (încercuit în alb)** Aparatul este blocat.
	**D pe afișaj** Aparatul este în modul demo.
	**Afișaj de întreținere (galben)** Intervalul de timp setat a expirat.
	**Memorie de date plină (galben)** Memoria de date (999 de ore) este plină. Cele mai vechi date vor fi suprascrise de acum încolo.
	**Memorie de alarmă plină (galben)** Memoria de alarmă este plină. Ștergeți alarmele individuale sau întreaga memorie.
	**Deschiderea manuală a ușii (galben)** Ușa încuiată a fost deschisă manual.
	**Simbolul de eroare (roșu)** Aparatul este în stare de eroare.
	**Fundal (albastru)** Setare activă sau funcție activă
	**Bară (în creștere)** Apăsați timp de 3 secunde pentru a activa setarea.
	**Bară (în scădere)** Apăsați timp de 3 secunde pentru a dezactiva setarea.

Simboluri afișajului de status

Simbolurile suplimentare din partea de jos a afișajului de status permit accesul rapid la informații de alarmă și la detalii privind starea aparatului.

Simbol	Starea aparatului
	**Simbolul de alarmă (gri)** Arhiva de alarme este goală. Atingerea scurtă deschide arhiva de alarme.
	**Simbolul de alarmă (alb)** Există alarme confirmate în arhiva de alarme. Atingerea scurtă deschide arhiva de alarme.
	**Simbolul de alarmă (roșu)** Nu există încă alarme confirmate în arhiva de alarme. Atingerea scurtă deschide arhiva de alarme.
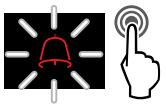	**Simbolul de alarmă (roșu, intermitent)** Există o alarmă activă în arhivă. Atingerea scurtă deschide arhiva de alarme.
	**Simbolul de dezghețare (gri)** Nu există un proces activ de dezghețare.
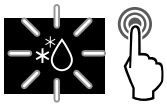	**Simbolul de dezghețare (alb, intermitent)** Procesul de dezghețare este activ. O atingere scurtă deschide funcția aparatului de dezghețare. (vezi 7.2.23 Dezghețare)
	**Simbolul de dezghețare (alb)** Procesul de dezghețare automat este activ. Funcția nu poate fi abandonată.
	**Simbolul încuietoarea ușii (alb, închis)** Blocarea ușii este activă. O atingere scurtă deschide codul de intrare pentru deschiderea ușii. (vezi 7.2.6 Blocarea ușii)
	**Simbolul încuietoarea ușii (alb, deschis)** Încuietoarea ușii este inactivă. Atingerea scurtă deschide introducerea codului pentru încuietoarea ușii. (vezi 7.2.6 Blocarea ușii)

Simboluri suplimentare ale afișajului de status

7.1.3 Semnale acustice

Se emite un semnal sonor în următoarele cazuri:

- Atunci când o funcție sau o valoare este confirmată.
- Atunci când o funcție sau o valoare nu poate fi activată sau dezactivată.
- Imediat ce apare o eroare.
- În cazul unui mesaj de alarmă.

Tonurile de alarmă pot fi activate și dezactivate în meniul pentru clienți.

7.2 Funcțiile aparatului

7.2.1 Indicații referitoare la funcțiile aparatului

Funcțiile aparatului sunt setate din fabricație, astfel încât aparatul dumneavoastră să fie complet funcțional.

Înainte să modificați, activați sau dezactivați funcțiile aparatului asigurați-vă că sunt îndeplinite următoarele condiții necesare:

- ❑ Ați citit și înțeles descrierile referitoare la modul de funcționare al display-ului. (vezi 4 Modul de funcționare al display-ului Touch & Swipe)
- ❑ V-ați familiarizat cu elementele de operare și afișare ale aparatului dumneavoastră. (vezi 7.1 Elementele de operare și de afișare)

7.2.2 Pornirea și oprirea aparatului 

Această funcție permite pornirea și oprirea întregului aparat.

Pornirea aparatului

Fără modul demo activat:

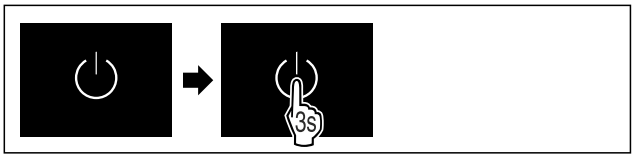

Fig. 91

▶ Executați pașii de acțiune conform figurii.

Cu modul demo activat:

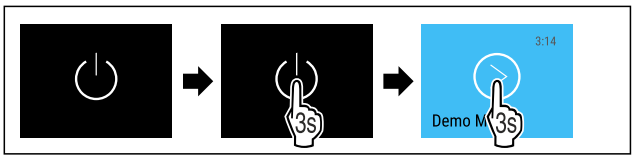

Fig. 92

▶ Executați pașii de acțiune conform figurii.

Indicație
Dezactivați modul demo înainte de expirarea numărătorii inverse.

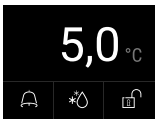

Fig. 93 Afișaj de status

▷ Indicatorul de temperatură apare pe afișaj.

Oprirea aparatului



Fig. 94

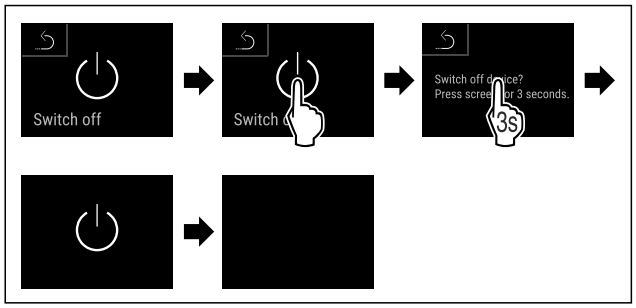

Fig. 95

▶ Executați pașii de acțiune conform figurii.
▷ Afișajul indică simbolul Standby.
▷ Displayul se stinge după aprox. 10 minute.

7.2.3 Temperatură

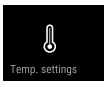

Temperatura depinde de următorii factori:

- frecvența deschiderii ușii
- durata deschiderii ușii
- temperatura ambientală de la locația de montare
- tipul, temperatura și cantitatea de produse refrigerate

Indicație
În unele zone din interior, temperatura aerului poate fi diferită de cea de pe afișajul de temperatură.

La o temperatură potrivită, produsele refrigerate se vor păstra mai mult timp. Astfel, se poate evita aruncarea excedentară a produselor alimentare.

Setarea temperaturii

Următorii pași de acțiune descriu cum se modifică temperatura de la, de ex. 12,1 °C la 15,5 °C .



Fig. 96

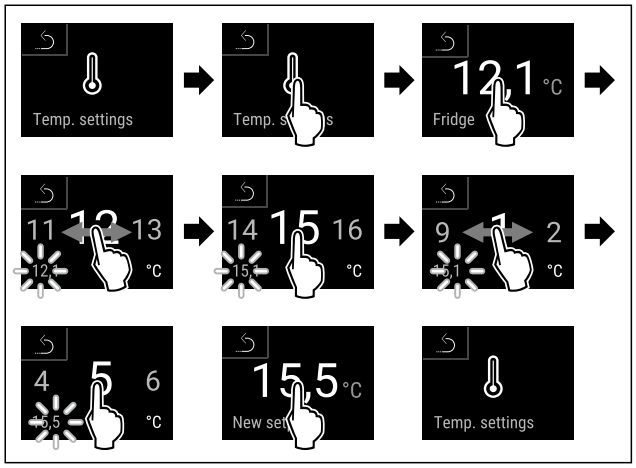

Fig. 97

▶ Executați pașii de acțiune conform figurii.
▷ Temperatura este setată.

7.2.4 Înregistrarea temperaturii



Cu această funcție, aparatul afișează temperaturile minime și maxime din interior. Înregistrarea lor începe automat la un interval de un minut după ce aparatul este pornit. După ce au trecut 999 de ore (aproximativ 40 de zile), se afișează o indicație că memoria de date este plină. Înregistrarea temperaturii trebuie apoi resetată.

Indicație
Independent de această funcție, se înregistrează, de asemenea, întregul istoric al temperaturii, precum și mesajele de alarmă și de service. Aceste date pot fi exportate și salvate pe un suport de stocare USB. (vezi 7.2.24 Descărcarea datelor / Datalogging)

Dacă există un senzor de produs suplimentar pe aparat, este posibilă selectarea acestuia pentru afișarea temperaturilor minime și maxime. (vezi 7.2.25 Calibrarea senzorului)

Indicație
Înregistrarea temperaturii trebuie resetată o dată la punerea în funcțiune a aparatului **după ce a fost atinsă temperatura setată**. (vezi Resetarea înregistrării temperaturii) Acest lucru face ca valoarea temperaturii maxime să fie semnificativă.

Afișarea înregistrării temperaturii

Înregistrarea temperaturii indică durata înregistrării și temperaturile minime și maxime măsurate în acest interval de timp.



Fig. 98

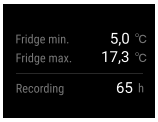

Fig. 99

▷ Se afișează ecranul de stare cu înregistrările de temperatură.

Resetarea înregistrării temperaturii

Temperaturile minime și maxime afișate pot fi resetate în orice moment. Astfel sunt șterse valorile afișate și repornește intervalul de înregistrare.



Fig. 100

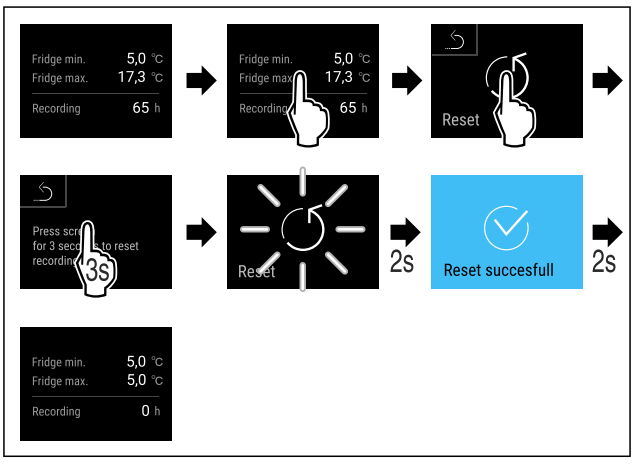

Fig. 101

▶ Executați pașii de acțiune conform figurii.
▷ Înregistrarea temperaturii este resetată.

7.2.5 Iluminat

Aparatul este dotat cu un iluminat interior.

Puteți conecta în permanență iluminatul interior. (vezi Pornirea iluminatului*) *

Dacă deschideți ușa aparatului, se conectează iluminatul interior.

Puteți dezactiva și această funcție. (vezi Deconectarea iluminatului la deschiderea ușii*) *

Pornirea iluminatului*



Fig. 102

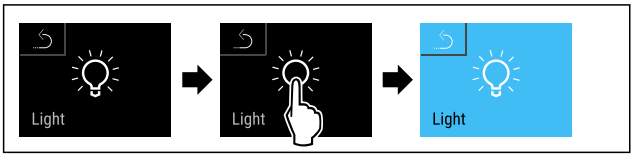

Fig. 103

▶ Executați pașii de acțiune conform figurii.
▷ Iluminatul este pornit.

Oprirea iluminatului*



Fig. 104

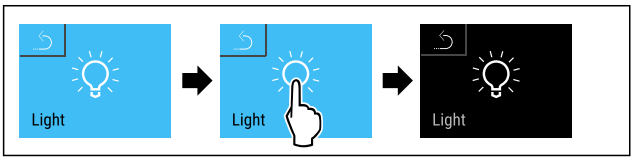

Fig. 105

▶ Executați pașii de acțiune conform figurii.
▷ Iluminatul este oprit.

Deconectarea iluminatului la deschiderea ușii*



Fig. 106

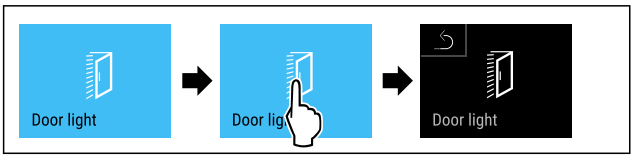

Fig. 107

▶ Executați pașii de acțiune conform figurii.
▷ Iluminatul la deschiderea ușii este deconectat.

Conectarea iluminatului la deschiderea ușii*



Fig. 108

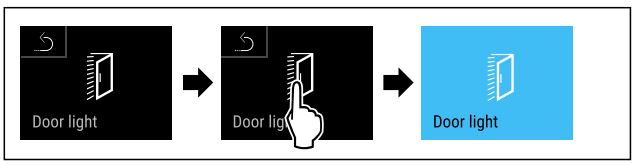

Fig. 109

▶ Executați pașii de acțiune conform figurii.
▷ Iluminatul la deschiderea ușii este conectat.

7.2.6 Blocarea ușii

Aparatul este echipat cu o blocare electronică a ușii. **La prima punere în funcțiune, ușa este deblocată** și o puteți deschide.

Această funcție face posibilă securizarea aparatului împotriva îndepărtării nedorite.

Aveți la dispoziție următoarele opțiuni de reglare pentru acest lucru:

- Blocați ușa cu ajutorul codului.
- Deblocați ușa cu ajutorul codului.
- Activați blocarea automată.
- Dezactivați blocarea automată.
- Setați timpul de întârziere a blocării automate.
- Schimbarea codului ușii. (vezi 7.2.9 Coduri de acces)
- Resetarea codului ușii. (vezi 7.2.9 Coduri de acces)
- Cuplați telecomanda. (vezi 7.2.10 Telecomandă)

Blocarea ușii cu ajutorul codului

Indicație

▶ În exemplul următor, este utilizat codul PIN: **1 1 1 1** setat din fabrică.

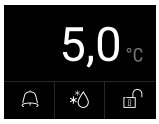

Fig. 110 Afișaj de stare

Pornind de la afișajul de stare, introducerea codului ușii începe prin atingerea simbolului Încuietoare deschisă.

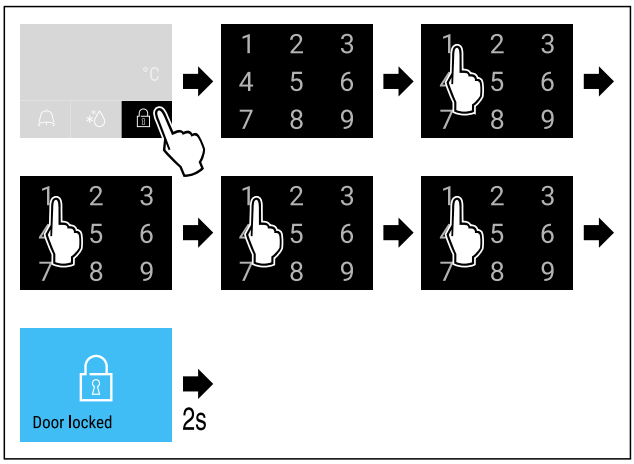

Fig. 111 Blocați ușa cu ajutorul codului 1 1 1 1.

▶ Executați pașii de acțiune conform figurii.



Fig. 112 Afișaj de stare cu margine albă

▷ Ușa este blocată.

Deblocarea ușii cu ajutorul codului

Indicație

▶ În exemplul următor, este utilizat codul PIN: **1 1 1 1** setat din fabrică.

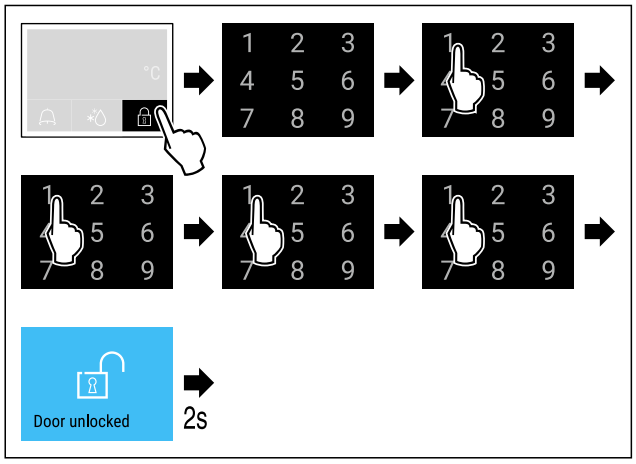

Fig. 114 Deblocați ușa cu ajutorul codului 1 1 1 1.

▶ Executați pașii de acțiune conform figurii.

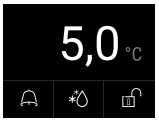

Fig. 115 Afișaj de stare

▷ Apare afișajul de stare cu simbolul Încuietoare deschisă.

▷ Ușa este deblocată.

Activarea blocării automate



Fig. 116

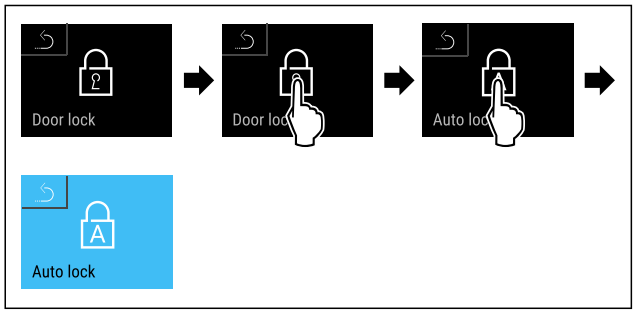

Fig. 117

▶ Executați pașii de acțiune conform figurii.

▷ Este activată blocarea automată.

▷ Acum poate fi setat timpul de întârziere (vezi Setarea timpului de întârziere a blocării automate) .

Indicație

Puteți debloca sau bloca în continuare ușa cu ajutorul telecomenzii (vezi 7.2.10 Telecomandă) sau prin introducerea codului ușii.

Dezactivarea blocării automate



Fig. 118

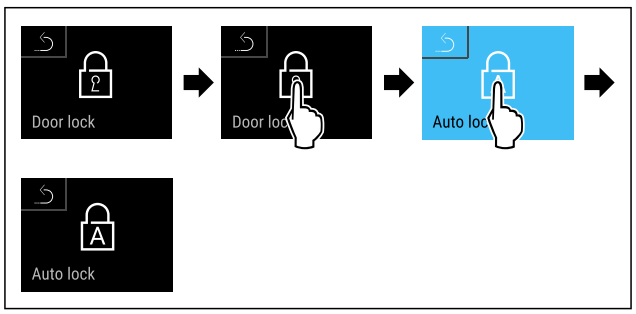

Fig. 119

▶ Executați pașii de acțiune conform figurii.

▷ Blocarea automată este dezactivată.

Setarea timpului de întârziere a blocării automate

Această funcție reglează temporizarea blocării automate a ușii după o deschidere a acesteia.

Asigurați-vă că sunt îndeplinite următoarele condiții necesare:

❑ Este activată blocarea automată a ușii (vezi Activarea blocării automate) .



Fig. 120

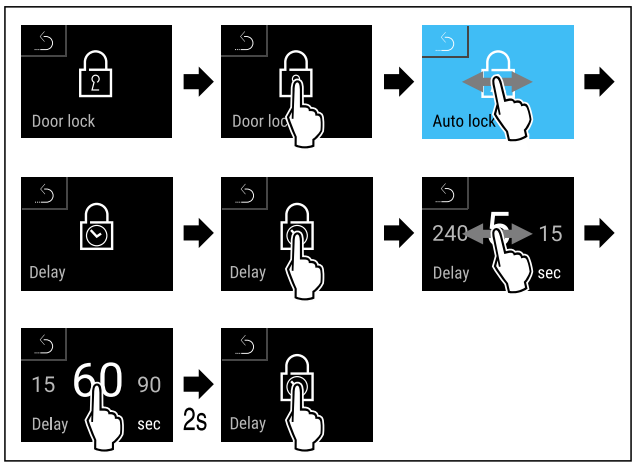

Fig. 121 Pot fi setate următoarele valori: 5, 15, 60, 90, 120, 180 și 240 de secunde

▶ Executați pașii de acțiune conform figurii.

▷ Este setat timpul de întârziere.

Schimbarea codului ușii

(vezi 7.2.9 Coduri de acces)

Resetarea codului ușii

(vezi 7.2.9 Coduri de acces)

Cuplarea telecomenzii

(vezi 7.2.10 Telecomandă)

7.2.7 SmartLock

Pentru a preveni scoaterea produselor refrigerate, această funcție permite blocarea automată a ușii după declanșarea alarmei de temperatură. (vezi 7.2.26 Alarmă de temperatură) Poate fi setată durata întârzierii de blocare. Deschiderea ușii este posibilă numai cu ajutorul SmartLock codului PIN.

Mod de utilizare:

- Activarea SmartLock.
- Dezactivați SmartLock.
- Setați întârzierea de blocare.
- Deblocați încuietoarea ușii cu codul PIN SmartLock .
- SmartLock Schimbați codul PIN. (vezi 7.2.9 Coduri de acces)
- SmartLock Resetați codul PIN. (vezi 7.2.9 Coduri de acces)

Activarea SmartLock

Indicație

▶ În exemplul următor, este utilizat codul PIN: **1 1 1 1** setat din fabrică.



Fig. 122

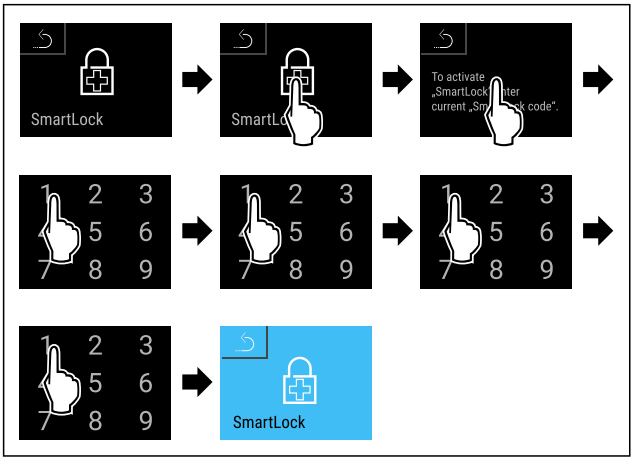

Fig. 123

▶ Executați pașii de acțiune conform figurii.
▷ SmartLock este activat.
▷ Acum se poate selecta intervalul de întârziere a blocării. (vezi Setarea întârzierii de blocare)

Dezactivarea SmartLock

Indicație

▶ În exemplul următor, este utilizat codul PIN: **1 1 1 1** setat din fabrică.



Fig. 124

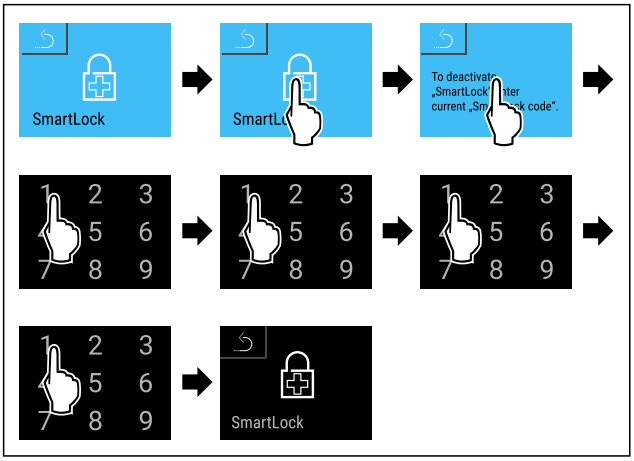

Fig. 125

▶ Executați pașii de acțiune conform figurii.
▷ SmartLock este dezactivat.

Setarea întârzierii de blocare

Asigurați-vă că sunt îndeplinite următoarele condiții necesare:

❑ SmartLock trebuie să fie activată. (vezi Activarea SmartLock)



Fig. 126

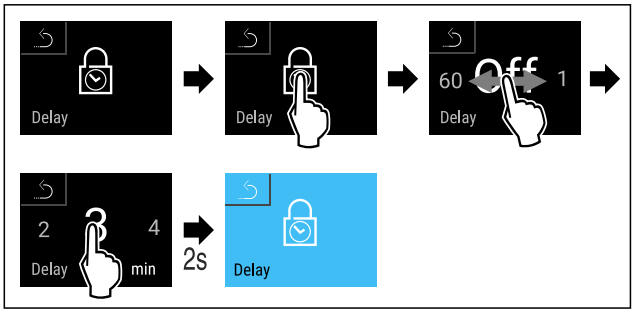

Fig. 127 Pot fi setate următoarele valori: Oprit (fără timp de așteptare) până la 60 de minute; în trepte de 1 minut

▶ Executați pașii de acțiune conform figurii.
▷ Se setează timpul de întârziere a blocării.

Deblocarea încuietoarei ușii cu SmartLock cod PIN

După ce alarma de temperatură a fost declanșată (vezi 7.2.26 Alarmă de temperatură) ușa este blocată automat prin funcția SmartLock.

Deschiderea este acum posibilă doar prin intermediul codului PIN SmartLock.

Indicație

▶ În exemplul următor, se utilizează codul PIN SmartLock: **2 3 4 5**

Începând de la afișajul de stare, începe introducerea codului PIN SmartLock. Sunt afișate informații despre funcția SmartLock și înregistrarea temperaturii alarmei de temperatură.

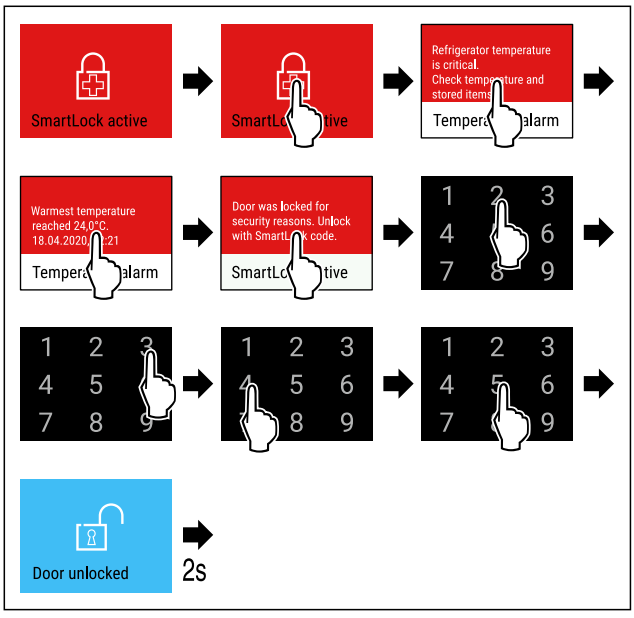

Fig. 128

▶ Executați pașii de acțiune conform figurii.
▷ Ușa este deblocată.

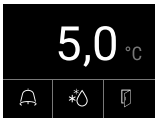

Fig. 129 Afișaj de stare

▷ Indicatorul de temperatură apare pe afișaj.

Modificarea codului PIN SmartLock

(vezi 7.2.9 Coduri de acces)

Resetarea codului PIN SmartLock

(vezi 7.2.9 Coduri de acces)

7.2.8 Securizarea accesului meniu de setări



Această funcție permite securizarea accesului la meniul de setări printr-un cod PIN din patru cifre.

Mod de utilizare:

- Evitați modificarea involuntară a setărilor și funcțiilor.
- Evitați deconectarea involuntară a aparatului.
- Evitați setarea involuntară a temperaturii.

Indicație

▶ În exemplele următoare este utilizat codul PIN: **1 1 1 1** setat din fabrică.

Activarea securizării accesului la meniul de setări



Fig. 130

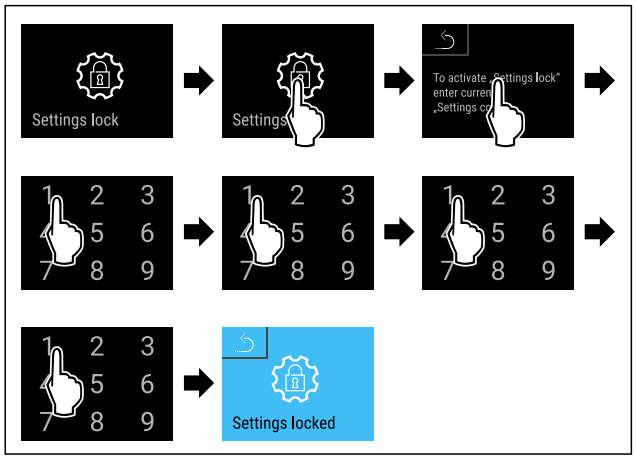

Fig. 131

▶ Executați pașii de acțiune conform figurii.
▷ Este activată securizarea accesului la meniul de setări.

Modificarea codului PIN de securizare a accesului la meniul de setări

(vezi 7.2.9 Coduri de acces)

Dezactivarea securizării accesului la meniul de setări



Fig. 132

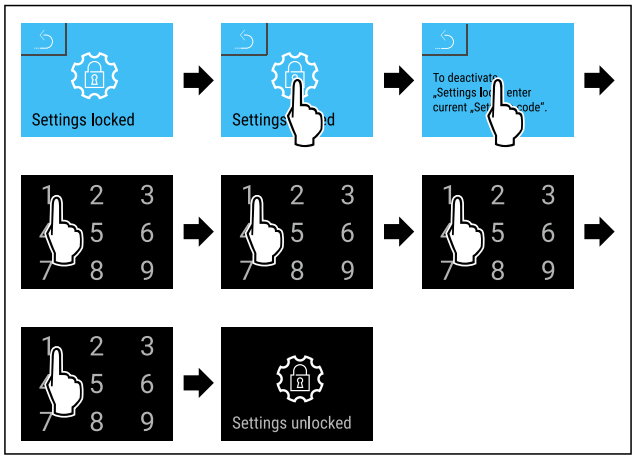

Fig. 133

▶ Executați pașii de acțiune conform figurii.
▷ Securizarea accesului meniu de setări este dezactivată.

Deschiderea meniului de setări securizat

Dacă securizarea accesului la meniul de setări este activă, trebuie introdus codul PIN pentru a deschide meniul de setări. Imediat ce părăsiți meniul de setări, se activează automat securizarea accesului.

▶ Glisați spre stânga sau spre dreapta până când este afișată funcția corespunzătoare.

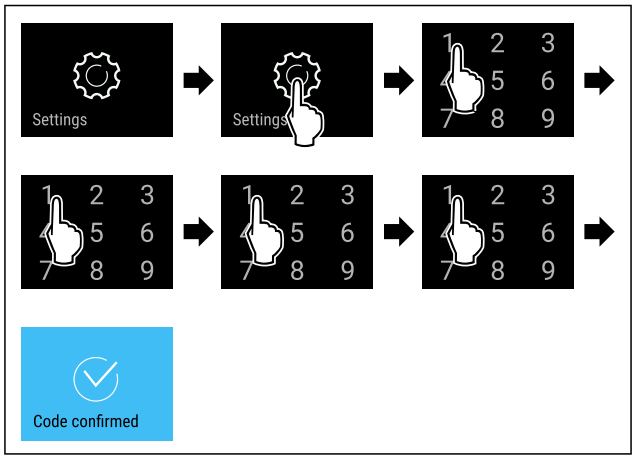

Fig. 134

▶ Executați pașii de acțiune conform figurii.
▷ Codul PIN corect: Se deschide meniul de setări.

7.2.9 Coduri de acces

Pentru anumite funcții există coduri de acces. Puteți utiliza următoarele funcții numai după introducerea codului de acces corespunzător:

- Blocarea ușii
- Meniu de setări
- SmartLock

Codul ușii 

Cu această funcție puteți modifica sau reseta codul ușii pentru blocarea ușii.

Modificarea codului ușii

Modificați codul ușii în trei pași:

- Introduceți vechiul cod al ușii.
- Introduceți noul cod al ușii.
- Confirmați noul cod al ușii.

Indicație
În cele ce urmează modificați codul ușii presetat din fabricație **1 1 1 1** în noul cod al ușii **2 3 4 5**.



Fig. 135

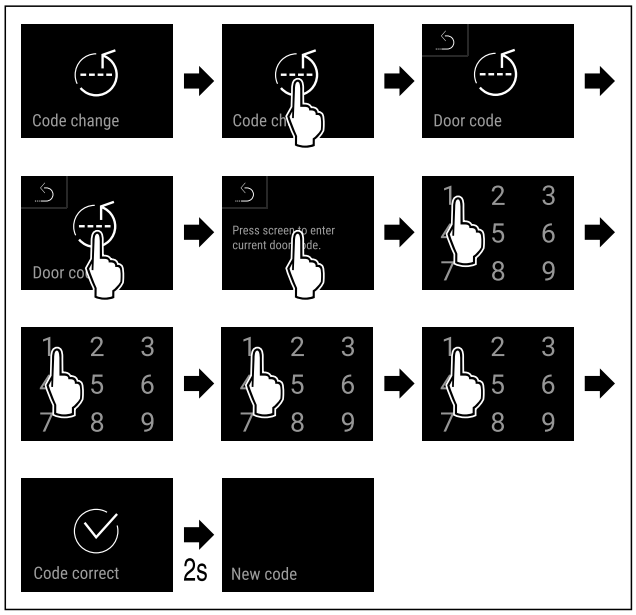

Fig. 136

▶ Executați pașii de acțiune conform figurii.
▷ Introducerea codului vechi al ușii s-a efectuat cu succes.

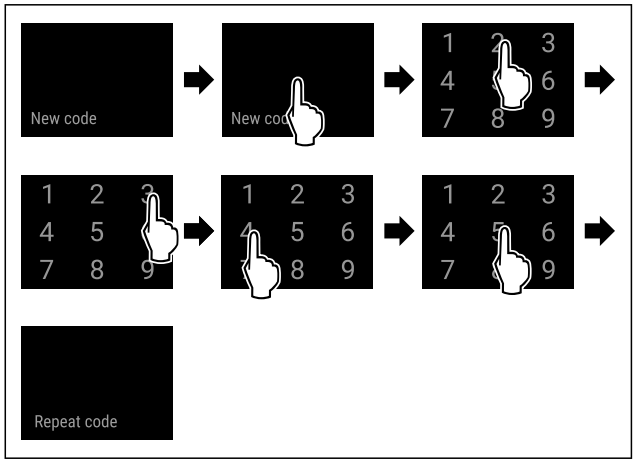

Fig. 137

▶ Executați pașii de acțiune conform figurii.
▷ Introducerea codului nou al ușii s-a efectuat cu succes.

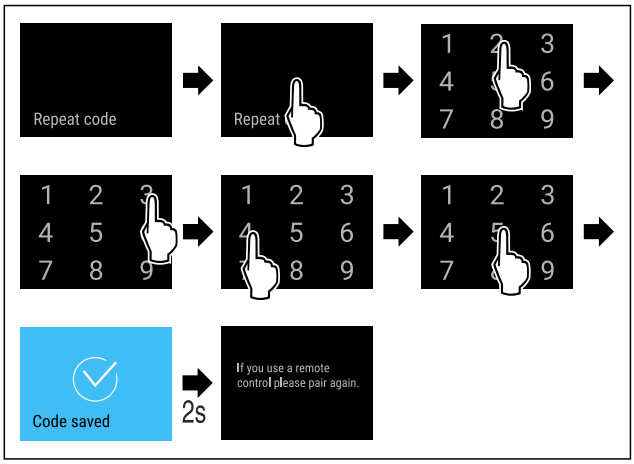

Fig. 138

▶ Executați pașii de acțiune conform figurii.
▷ Confirmarea codului nou al ușii s-a efectuat cu succes.
▷ Codul ușii este modificat.
▶ Interconectați telecomanda din nou. (vezi 7.2.10 Telecomandă)

Resetarea codului ușii

Dacă nu mai știți codul ușii, atunci îl puteți reseta.
▶ Resetați aparatul la setările din fabrică. (vezi 7.2.33 Resetare pe reglajele din fabricație)
▷ Aparatul este resetat la setările inițiale.
▷ Codul ușii presetat din fabricație este: **1 1 1 1**

Codul de acces al meniului de setări 

Cu această funcție puteți modifica sau reseta codul de acces pentru meniul de setări.

Modificarea codului de acces al meniului de setări

Modificați codul de acces în trei pași:
- Introduceți vechiul cod de acces.
- Introduceți noul cod de acces.
- Confirmați noul cod de acces.

Indicație
În exemplul următor modificați codul de acces presetat din fabricație **1 1 1 1** în noul cod de acces **2 3 4 5**.



Fig. 139

Securizarea accesului la meniul de setări trebuie să fie activă. (vezi 7.2.8 Securizarea accesului meniu de setări)
▶ Glisați spre stânga sau spre dreapta până când este afișată funcția corespunzătoare.

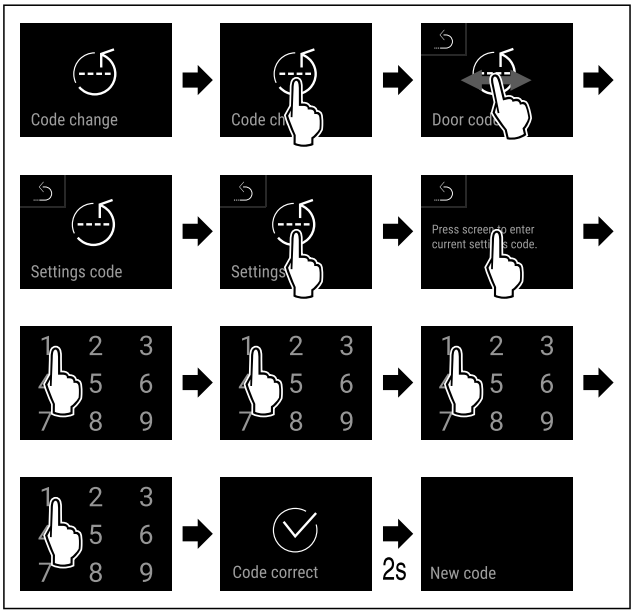

Fig. 140

▶ Executați pașii de acțiune conform figurii.
▷ Introducerea codului vechi de acces s-a efectuat cu succes.

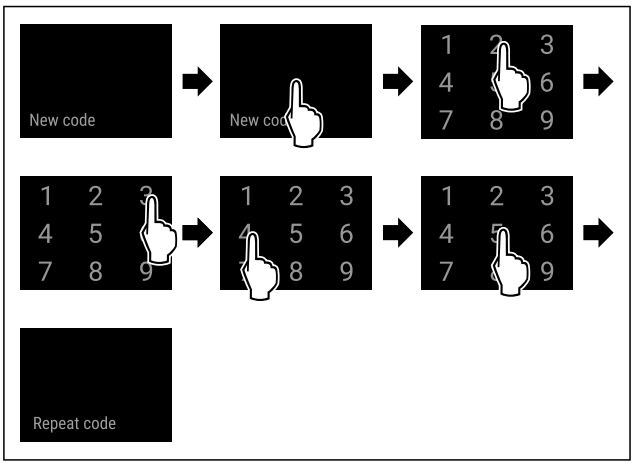

Fig. 141

▶ Executați pașii de acțiune conform figurii.
▷ Introducerea codului nou de acces s-a efectuat cu succes.

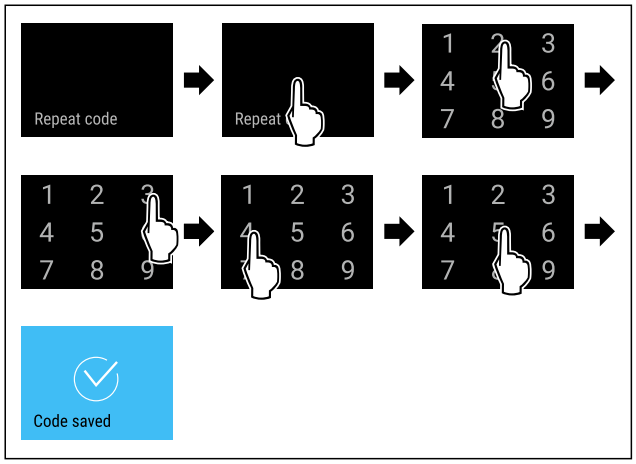

Fig. 142

▶ Executați pașii de acțiune conform figurii.
▷ Confirmarea codului nou de acces s-a efectuat cu succes.
▷ Codul de acces pentru meniul de setări este modificat.

Resetarea codului de acces al meniului de setări

Dacă nu mai știți codul de acces pentru meniul de setări, atunci îl puteți reseta.

▶ Resetați aparatul la setările din fabrică (vezi 7.2.33 Resetare pe reglajele din fabricație) .
▷ Aparatul este resetat la setările inițiale.
▷ Codul de acces din fabricație este: **1 1 1 1**

Codul SmartLock 

Cu această funcție puteți modifica sau reseta codul SmartLock.

Modificarea codului SmartLock

Modificați SmartLock-Code în trei pași:

- Introduceți vechiul cod SmartLock.
- Introduceți noul cod SmartLock.
- Confirmați noul cod SmartLock.

Indicație
În exemplul următor modificați codul presetat din fabricație SmartLock **1 1 1 1** în noul cod SmartLock **2 3 4 5**.



Fig. 143

SmartLock trebuie să fie activă. (vezi 7.2.7 SmartLock)

▶ Glisați spre stânga sau spre dreapta până când este afișată funcția corespunzătoare.

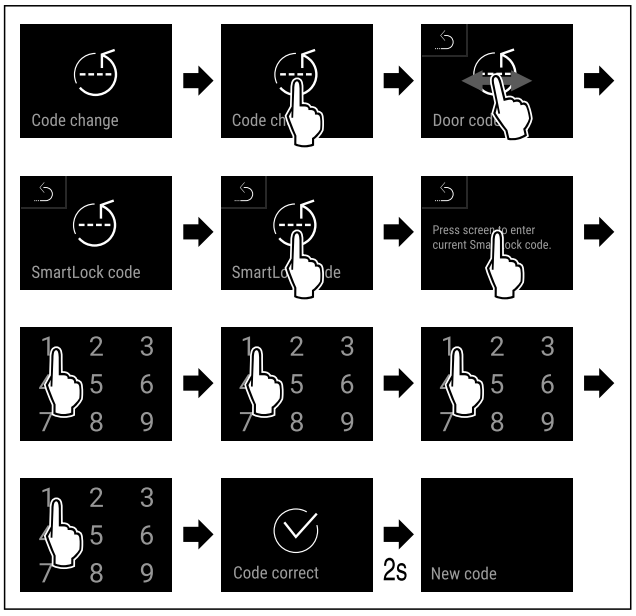

Fig. 144

▶ Executați pașii de acțiune conform figurii.
▷ Introducerea codului vechi SmartLocks-a efectuat cu succes.

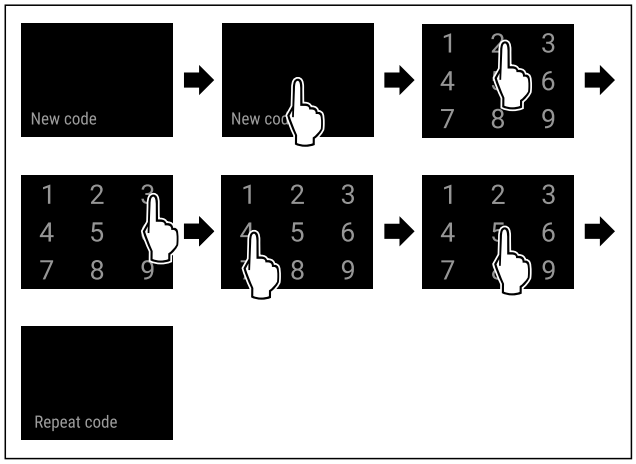

Fig. 145

▶ Executați pașii de acțiune conform figurii.
▷ Introducerea codului nou SmartLocks-a efectuat cu succes.

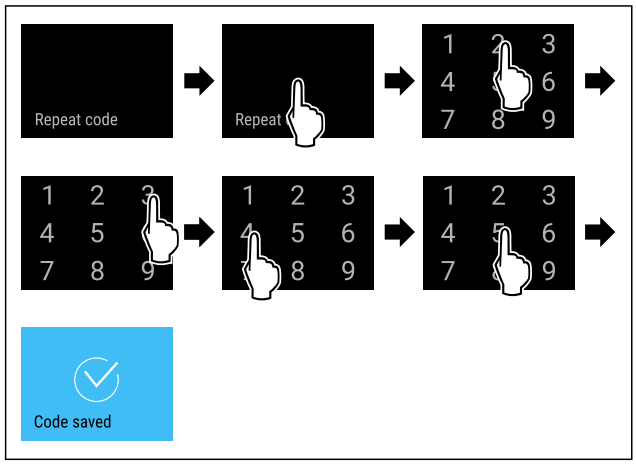

Fig. 146

▶ Executați pașii de acțiune conform figurii.
▷ Confirmarea codului nou SmartLocks-a efectuat cu succes.
▷ Codul SmartLock este modificat.

Resetarea codului SmartLock

Dacă nu mai știți codul SmartLock, atunci îl puteți reseta.
▶ Resetați aparatul la setările din fabrică. (vezi 7.2.33 Resetare pe reglajele din fabricație)
▷ Aparatul este resetat la setările inițiale.
▷ Codul SmartLock setat din fabricație este: **1 1 1 1**

7.2.10 Telecomandă



La livrare, pe telecomandă este salvat un cod PIN din fabrică, care permite deschiderea oricărui aparat cu setările din fabrică neschimbate (vezi 7.2.33 Resetare pe reglajele din fabricație) . Acest lucru înseamnă că puteți deschide și închide mai multe aparate cu o singură telecomandă. Prin cuplare este generat cod PIN specific aparatului care poate deschide sau închide numai aparatul înregistrat. O resetare la setările din fabrică restabilește funcționalitatea inițială.

Indicație
Raza de acțiune a telecomenzii corespunde cu aprox. 15 m.

Mod de utilizare:
- Cuplați telecomanda.
- Deconectați telecomanda.

Cuplarea telecomenzii



Fig. 147

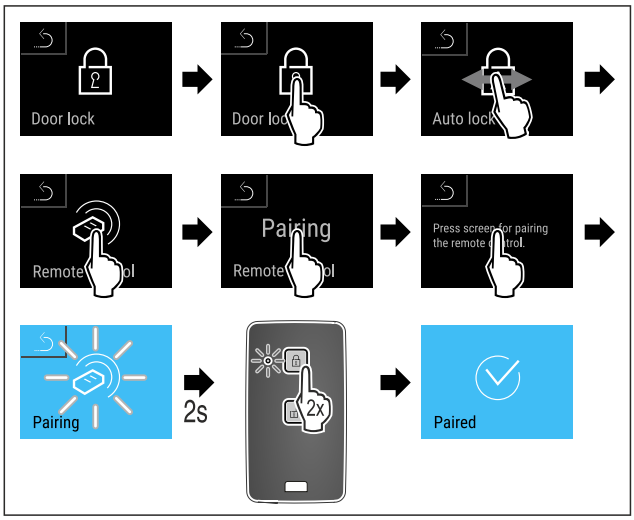

Fig. 148

▶ Executați pașii de acțiune conform figurii.
▶ Apăsați de două ori o tastă de pe telecomandă.
▷ LED-ul de status de pe telecomandă se aprinde intermitent de trei ori.
▷ Telecomanda este conectată cu aparatul.

Deconectarea telecomenzii



Fig. 149

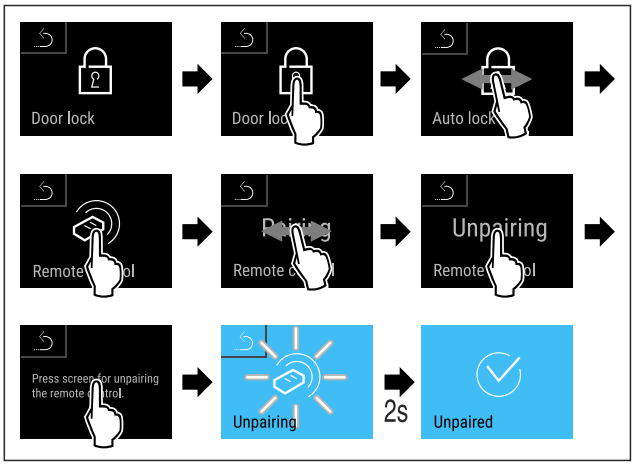

Fig. 150

▶ Executați pașii de acțiune conform figurii.
▷ Telecomanda radio este deconectată de la aparat.

7.2.11 Reamintirea intervalului de întreținere



Setarea perioadei de timp până la reamintirea întreținerii.

Pot fi setate următoarele valori:
- 7 zile
- 14 zile

- 30 zile
- 60 zile
- 90 zile
- 180 zile
- 360 zile
- 720 zile
- 1080 zile
- Oprit

Setarea unei reamintiri pentru intervalul de întreținere

Următorii pași de acțiune descriu modul de stabilire a perioadei de timp până la întreținere.



Fig. 151

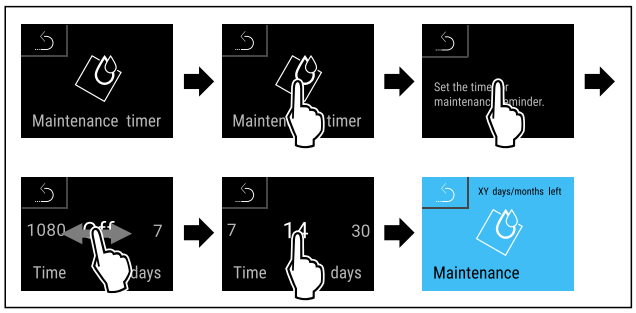

Fig. 152

▶ Executați pașii de acțiune conform figurii.
▷ Se setează perioada de timp până la reamintirea întreținerii.
▷ Se afișează timpul rămas.

7.2.12 Limba



Această setare este utilizată pentru a seta limba de afișare.

Setarea limbii



Fig. 153

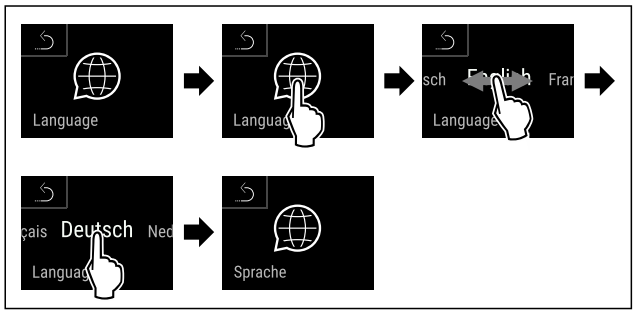

Fig. 154

▶ Executați pașii de acțiune conform figurii.
▷ Limba selectată este setată.

7.2.13 Data și ora



Această setare vă permite să setați data și ora.

Setarea datei și a orei



Fig. 155

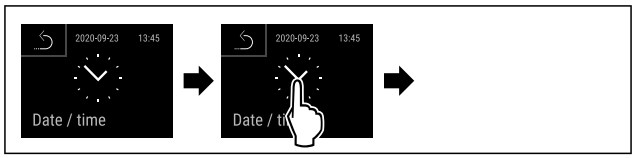

Fig. 156

▶ Executați pașii de acțiune conform figurii.

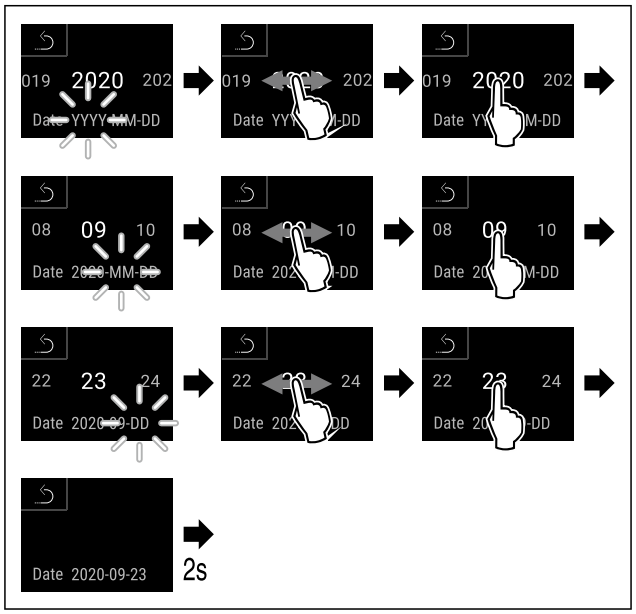

Fig. 157

▶ Executați pașii de acțiune conform figurii.
▷ Data setată.

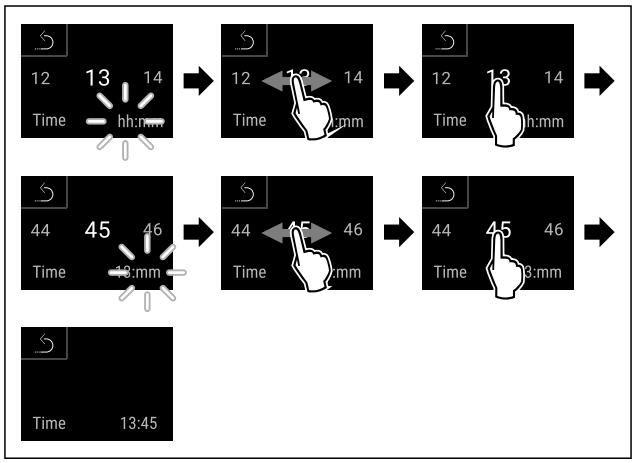

Fig. 158

▶ Executați pașii de acțiune conform figurii.
▷ Ora setată.

7.2.14 Unitate de temperatură



Cu această funcție setați unitatea de temperatură. Puteți seta unitatea de temperatură ca grade Celsius sau grade Fahrenheit.

Setarea unității de temperatură



Fig. 159

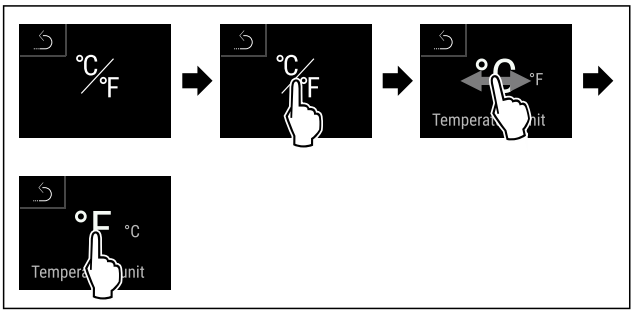

Fig. 161 Reprezentare exemplificatoare: Schimbați de la grade Celsius la grade Fahrenheit.

▶ Executați pașii de acțiune conform figurii.
▷ Unitatea de temperatură este setată.

7.2.15 Luminozitatea afișajului



Cu această funcție setați treptat luminozitatea display-ului.

Puteți seta următoarele trepte de luminozitate:

- 40 %
- 60 %
- 80 %
- 100 % (valoare presetată)

Reglarea luminozității



Fig. 162

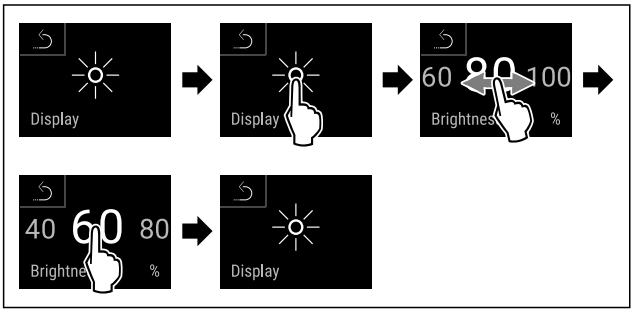

Fig. 163 Reprezentare exemplificatoare: Schimbați de la 80 % la 60 %.

▶ Executați pașii de acțiune conform figurii.
▷ Luminozitatea este setată.

7.2.16 Sunet de alarmă

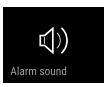

Această funcție vă permite să activați și să dezactivați toate tonurile de alarmă, cum ar fi alarmele de ușă.

Activarea sunetului de alarmă



Fig. 164

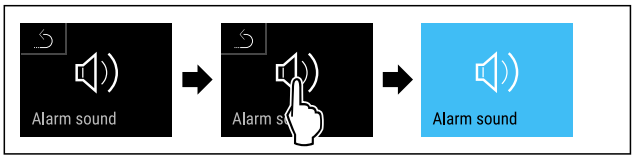

Fig. 165

▶ Executați pașii de acțiune conform figurii.
▷ Sunetul de alarmă este activat.

Dezactivarea sunetului de alarmă



Fig. 166

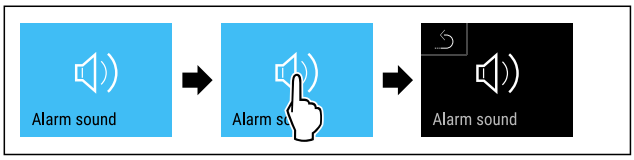

Fig. 167

▶ Executați pașii de acțiune conform figurii.
▷ Sunetul de alarmă este dezactivat.

7.2.17 Sunetul tastelor

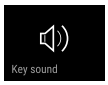

Această funcție vă permite să activați și să dezactivați toate tonurile de taste, tonurile de confirmare și tonul de pornire.

Activarea sunetului tastelor



Fig. 168

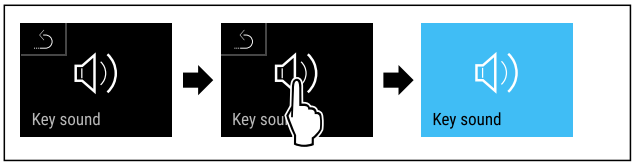

Fig. 169

▶ Executați pașii de acțiune conform figurii.
▷ Sunetul tastelor este activat.

Dezactivarea sunetului tastelor



Fig. 170

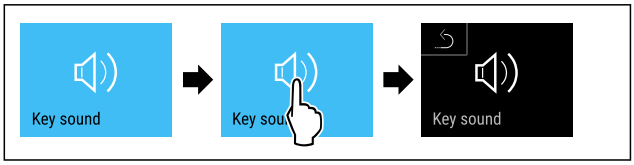

Fig. 171

▶ Executați pașii de acțiune conform figurii.
▷ Sunetul tastelor este dezactivat.

7.2.18 Conexiune-WLAN

Indicație
Liebherr SmartMonitoring Dashboard nu este disponibil în toate țările. Verificați disponibilitatea prin intermediul codului QR, introducând modelul dumneavoastră.

Indicație
Utilizarea Liebherr SmartMonitoring Dashboard de pe **https://smartmonitoring.liebherr.com** presupune instalarea unui SmartModule și un cont comercial MyLiebherr. Vă puteți conecta direct cu datele de conectare existente în timpul punerii în funcțiune online sau vă puteți înregistra din nou și crea un cont de companie.

Această setare stabilește o conexiune fără fir între aparat și Internet. Conexiunea este controlată prin SmartModule. Aparatul poate fi conectat prin Liebherr SmartMonitoring Dashboard bazat pe browser și pot fi utilizate opțiuni extinse și individuale pentru control, administrare și monitorizare.

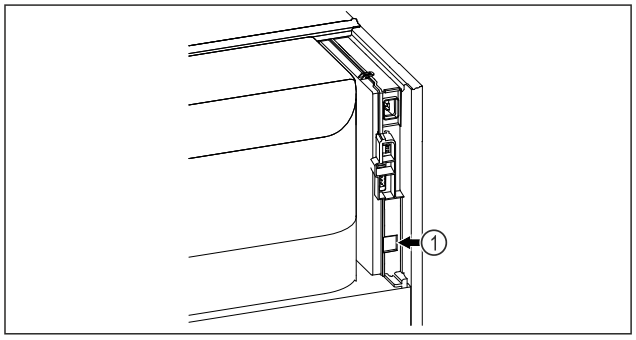

Fig. 172

Asigurați-vă că sunt îndeplinite următoarele condiții necesare:

❑ SmartModule *Fig. 172 (1)* este instalat.

Stabilirea conexiunii

Efectuați punerea în funcțiune și configurarea SmartModule online prin Liebherr SmartMonitoring Dashboard pe terminalul dvs. cu acces la internet.

Fig. 173

▶ Deschideți Liebherr SmartMonitoring Dashboard. (vezi Fig. 173)

La frigider sau congelator:



Fig. 174

Indicație
Este activată securizarea accesului la meniul de setări. (vezi 7.2.8 Securizarea accesului meniu de setări)

▶ Introduceți codul PIN selectat. Se deschide meniul de setări.

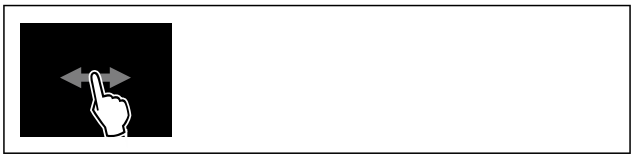

Fig. 175

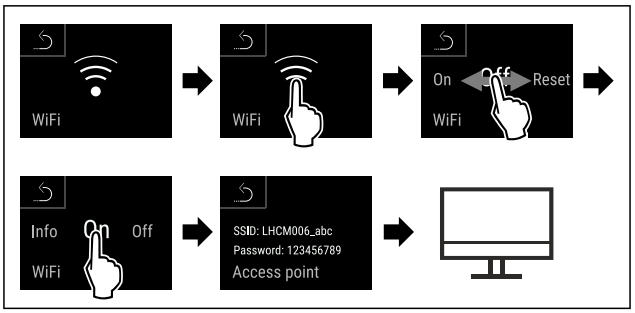

Fig. 176

▶ Executați pașii de acțiune conform figurii.
▶ Continuați procesul de configurare pe terminalul dumneavoastră cu acces la internet: Liebherr SmartMonitoring Dashboard

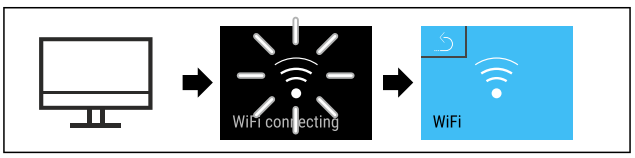

Fig. 177

▶ Executați pașii de acțiune conform figurii.
▷ Conexiunea se stabilește: Apare WiFi connecting. Simbolul pulsează.
▶ Urmați instrucțiunile Liebherr SmartMonitoring Dashboard.
▷ Conexiunea este stabilită.

Separarea conexiunii



Fig. 178

Indicație
Este activată securizarea accesului la meniul de setări. (vezi 7.2.8 Securizarea accesului meniu de setări)

▶ Introduceți codul PIN selectat. Se deschide meniul de setări.

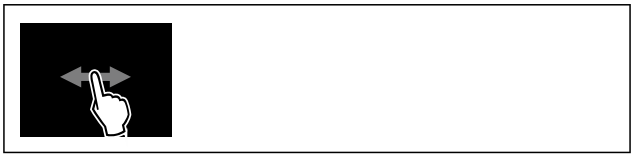

Fig. 179

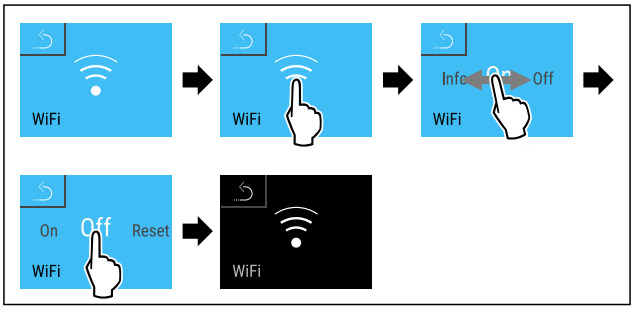

Fig. 180

▶ Executați pașii de acțiune conform figurii.
▷ Conexiunea este separată.

Resetarea conexiunii



Fig. 181

Indicație
Este activată securizarea accesului la meniul de setări. (vezi 7.2.8 Securizarea accesului meniu de setări)
▶ Introduceți codul PIN selectat. Se deschide meniul de setări.



Fig. 182

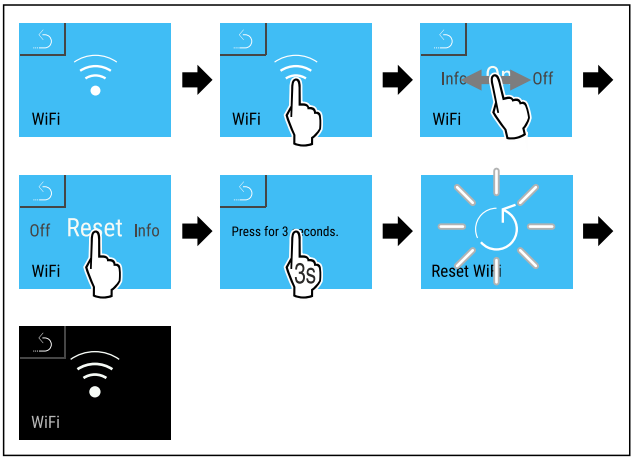

Fig. 183

▶ Executați pașii de acțiune conform figurii.
▷ Setările WiFi sunt resetate la starea de livrare.

7.2.19 Conexiune-LAN

Indicație
Liebherr SmartMonitoring Dashboard nu este disponibil în toate țările. Verificați disponibilitatea prin intermediul codului QR, introducând modelul dumneavoastră.

Indicație
Utilizarea Liebherr SmartMonitoring Dashboard de pe **https://smartmonitoring.liebherr.com** presupune instalarea unui SmartModule și un cont comercial MyLiebherr. Vă puteți conecta direct cu datele de conectare existente în timpul punerii în funcțiune online sau vă puteți înregistra din nou și crea un cont de companie.

Această setare stabilește o conexiune prin cablu între aparat și Internet. Conexiunea este controlată prin SmartModule. Aparatul poate fi conectat prin Liebherr SmartMonitoring Dashboard bazat pe browser și pot fi utilizate opțiuni extinse și individuale pentru control, administrare și monitorizare.

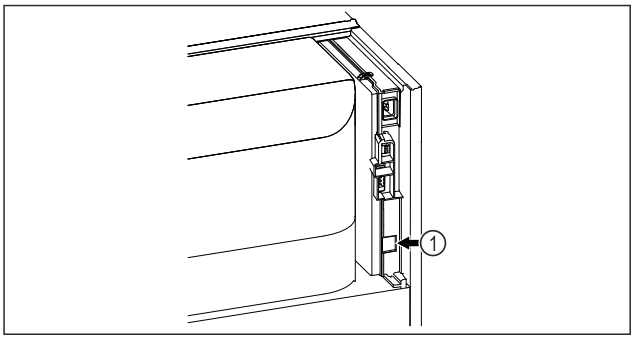

Fig. 184

Asigurați-vă că sunt îndeplinite următoarele condiții necesare:
❑ SmartModule *Fig. 184 (1)* este instalat.
❑ Este conectat un cablu de rețea.
❑ Rețeaua este conectată la internet.

Stabilirea conexiunii

Efectuați punerea în funcțiune și configurarea SmartModule online prin Liebherr SmartMonitoring Dashboard pe terminalul dvs. cu acces la internet.

Fig. 185

▶ Deschideți Liebherr SmartMonitoring Dashboard. (vezi Fig. 185)

La frigider sau congelator:



Fig. 186

Indicație
Este activată securizarea accesului la meniul de setări. (vezi 7.2.8 Securizarea accesului meniu de setări)
▶ Introduceți codul PIN selectat. Se deschide meniul de setări.

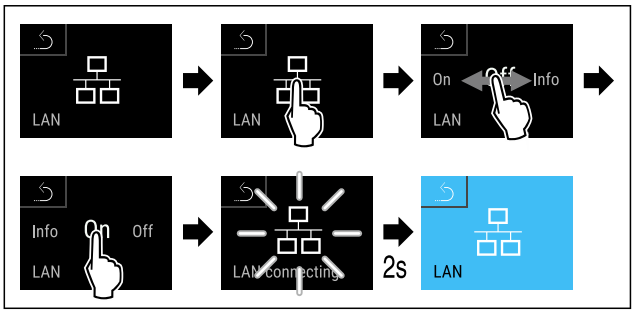

Fig. 187

▶ Executați pașii de acțiune conform figurii.
▷ Conexiunea se stabilește: Apare LAN connecting. Simbolul pulsează.
▶ Urmați instrucțiunile Liebherr SmartMonitoring Dashboard.
▷ Conexiunea este stabilită.

Separarea conexiunii



Fig. 188

Indicație
Este activată securizarea accesului la meniul de setări. (vezi 7.2.8 Securizarea accesului meniu de setări)

▶ Introduceți codul PIN selectat. Se deschide meniul de setări.

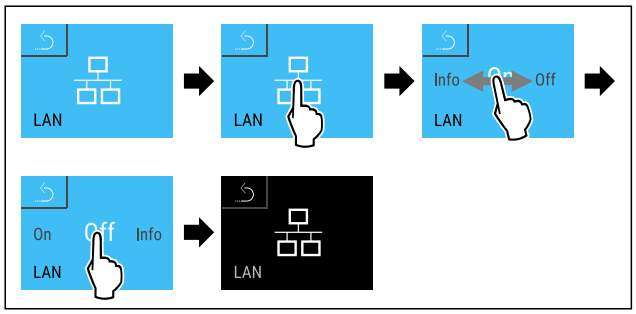

Fig. 189

▶ Executați pașii de acțiune conform figurii.
▷ Conexiunea este separată.

7.2.20 Informații despre aparat



Cu această funcție afișați numărul de model, numărul de serie și numărul de service al aparatului dumneavoastră. Când luați legătura cu centrul de service aveți nevoie de informațiile despre aparat. (vezi 10.3 Centrul de service)

Cu această funcție deschideți în plus meniul extins. (vezi 4 Modul de funcționare al display-ului Touch & Swipe)

Afișarea informațiilor despere aparat



Fig. 190



Fig. 191

▶ Executați pașii de acțiune conform figurii.
▷ Display-ul afișează informațiile despre aparat.

7.2.21 Ore de funcționare

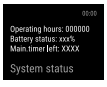

Acest afișaj indică orele de funcționare ale aparatului.

Afișarea orelor de funcționare

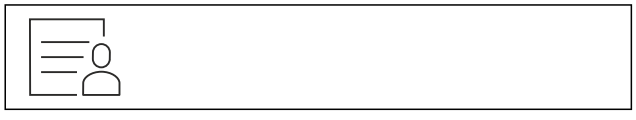

Fig. 192



Fig. 193

▷ Se afișează orele de funcționare.

7.2.22 Software



Cu această funcție afișați și versiunea de software a aparatului dumneavoastră.

Afișarea versiunii de software



Fig. 194

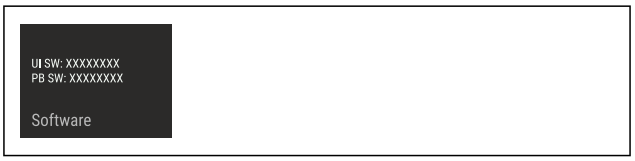

Fig. 195

▶ Executați pașii de acțiune conform figurii.
▷ Display-ul afișează versiunea de software.

7.2.23 Dezghețare



Aparatul se dezgheață automat în timpul funcționării normale.

Mod de utilizare:

- Dacă există mai multă gheață în interior, funcția de dezghețare automată poate fi pornită manual.

Pornirea manuală a decongelării automate



Fig. 196

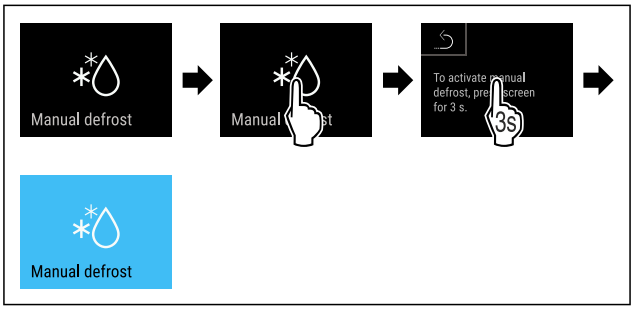

Fig. 197

▶ Executați pașii de acțiune conform figurii.
▷ Dezghețarea automată este pornită. După ce dezghețarea este finalizată, aparatul revine automat la funcționarea normală.

Indicație
Dacă există încă gheață în interior după ce ați pornit dezghețarea automată de mai multe ori, dezghețați aparatul manual. (vezi 9.2 Dezghețarea aparatului)

Abandonarea dezghețării pornite manual

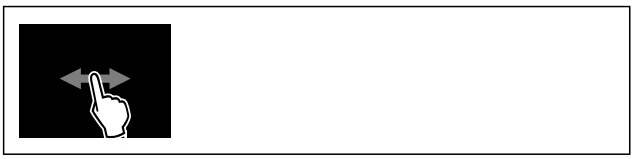

Fig. 198

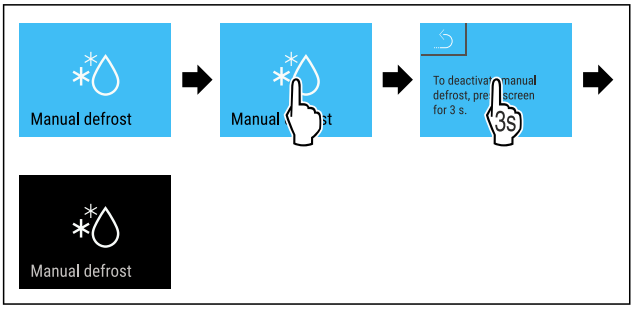

Fig. 199

▶ Executați pașii de acțiune conform figurii.
▷ Dezghețarea pornită manual este abandonată. Aparatul se comută automat din nou în regimul normal.

Informații despre dezghețare



Această setare reglează afișajul în timpul unei dezghețări automate.

Afișaj	Descriere	
Def 1	Afișajul temperaturii nu se actualizează. El indică ultima temperatură înainte de începerea procesului de dezghețare automată.	
Def 2	Simbolul «proces de dezghețare automată» este afișat în afișajul de stare. Afișajul temperaturii este actualizat în mod continuu și indică temperatura reală.	
Def 3	Cu versiunea de software PW SW inferioară **TOD 8-800**:	Afișajul temperaturii nu se actualizează. El indică ultima temperatură înainte de începerea procesului de dezghețare automată.
	Cu versiunea de software PW SW egală sau superioară **TOD 8-800**:	Afișajul temperaturii este actualizat în mod continuu și indică temperatura reală.
Def 4	Cu versiunea de software PW SW inferioară **TOD 8-800**:	Afișajul temperaturii nu se actualizează. El indică ultima temperatură înainte de începerea procesului de dezghețare automată.
	Cu versiunea de software PW SW egală sau superioară **TOD 8-800**:	Indicația «proces de dezghețare automată» este afișată în afișajul de stare. Afișajul temperaturii nu se actualizează. El indică ultima temperatură înainte de începerea procesului de dezghețare automată.



Reprezentarea indicației «proces de dezghețare automată» pe afișajul de status



Aici vedeți versiunea de software instalată pe aparatul dumneavoastră PW SW: (vezi 7.2.22 Software)



Fig. 200

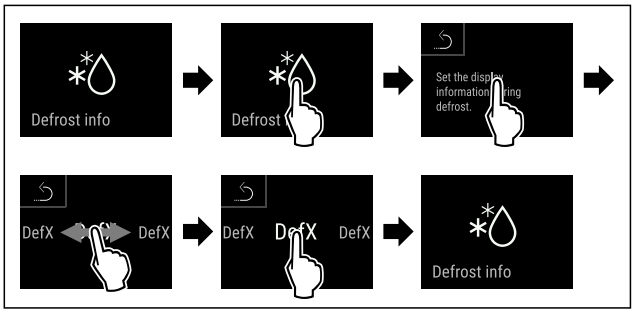

Fig. 201

▶ Executați pașii de acțiune conform figurii.
▷ Este selectată varianta de afișare dorită.

7.2.24 Descărcarea datelor / Datalogging



Aparatul înregistrează automat întregul istoric al temperaturii de la diverși senzori, precum și mesajele de alarmă și de service. Înregistrarea începe automat după ce aparatul este pornit și înregistrează la un interval de un minut. Datele din ultimii 5 ani sunt stocate și pot fi descărcate în orice moment pe un stick USB.

Următoarele seturi de date pot fi selectate pentru descărcare:

- Temperaturi
- Alarme
- Mesaje de service
- Toate

Înregistrările de date selectate sunt stocate necriptat sub formă de fișiere text cu extensia de fișier „.log“ pe toată durata înregistrării.

Descărcarea datelor pe un stick USB

Indicație
La interfața USB pot fi conectate numai stick-uri de memorie USB. Hard disk-urile USB nu sunt recunoscute.

Indicație
Nu scoateți stick-ul de memorie USB în timpul procesului de descărcare.

Asigurați-vă că sunt îndeplinite următoarele condiții necesare:

❑ Stick de memorie USB 2.0, formatat FAT32.
❑ Stick-ul USB este conectat.



Fig. 202

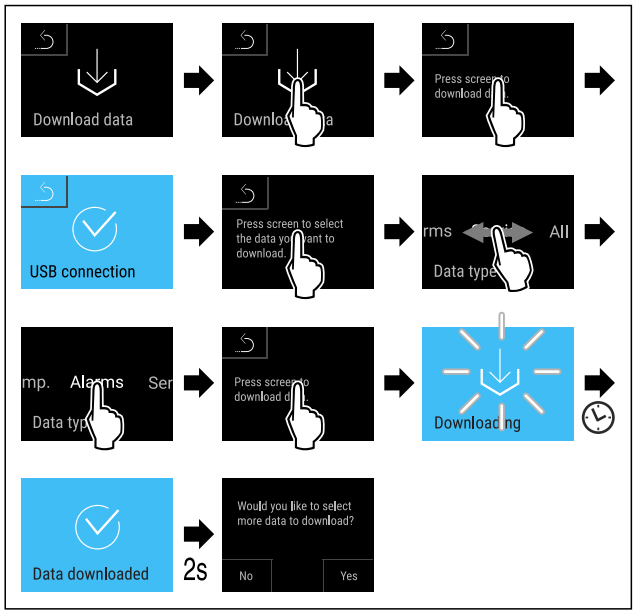

Fig. 203

▶ Executați pașii de acțiune conform figurii.
▷ Descărcarea datelor pe stick-ul USB a fost efectuată cu succes.
▷ Pot fi selectate și descărcate și alte seturi de date.

7.2.25 Calibrarea senzorului



Cu calibrarea senzorului puteți egaliza diferențele dintre temperatura setată și temperatura reală. În acest scop determinați temperatura reală cu un mijloc de măsurare calibrat.

Domeniu de setare Senzor C (senzor de control): +/- 3 Kelvin în pași de 0,1 Kelvin.

Domeniu de setare senzor P (senzor de produs): +/- 9,9 Kelvin în pași de 0,1 Kelvin

Calibrarea senzorului



Fig. 204

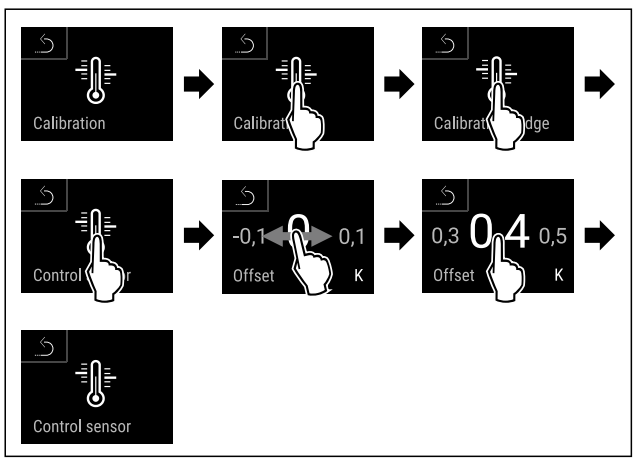

Fig. 205

▶ Executați pașii de acțiune conform figurii.
▷ Senzorul C este calibrat.

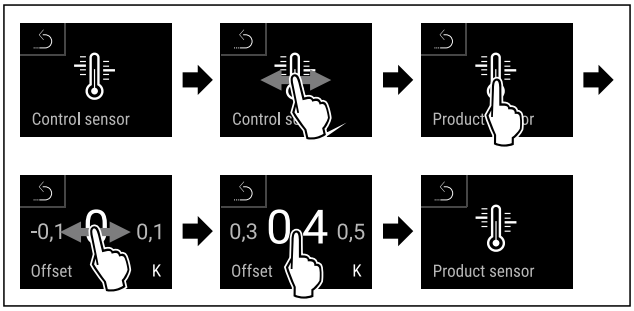

Fig. 206

▶ Executați pașii de acțiune conform figurii.
▷ Senzorul P este calibrat.
▷ Calibrarea senzorului este completă.

Indicație
Temperatura calibrată este afișată într-un interval de două ore pe display.

7.2.26 Alarmă de temperatură



Cu această funcție setați alarma de temperatură. Totodată stabiliți limita superioară și inferioară de temperatură cu o valoare-diferență la temperatura spațiului interior reglată actual. Alarma de temperatură este declanșată imediat ce temperatura interioară părăsește intervalul de temperatură setat și a expirat orice timp de întârziere setat.

Exemplu		Valoare-diferență de setat
Temperatură spațiu interior actuală	5 °C	
Limită inferioară de temperatură	2 °C	-3 °C
Limită superioară de temperatură	8 °C	+3 °C

Puteți seta următoarele valori:

- Valoarea-diferență pentru limita inferioară de temperatură în pași de 0,1 °C
- Valoarea-diferență pentru limita superioară de temperatură în pași de 0,1 °C
- Timpul de întârziere a alarmei de la 0 la 60 de minute (setarea «0» înseamnă nicio întârziere a alarmei de temperatură.)
- Frecvența de repetare a alarmei de la 0 la 30 de minute după confirmarea alarmei (setarea «0» înseamnă nicio repetare a alarmei după confirmarea alarmei.)

Setarea alarmei de temperatură



Fig. 207



Fig. 208

▶ Executați pașii de acțiune conform figurii.

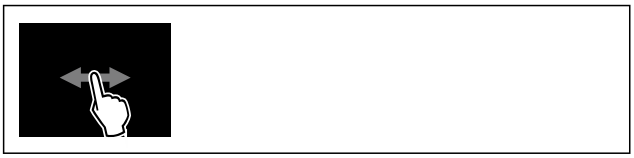

Fig. 209

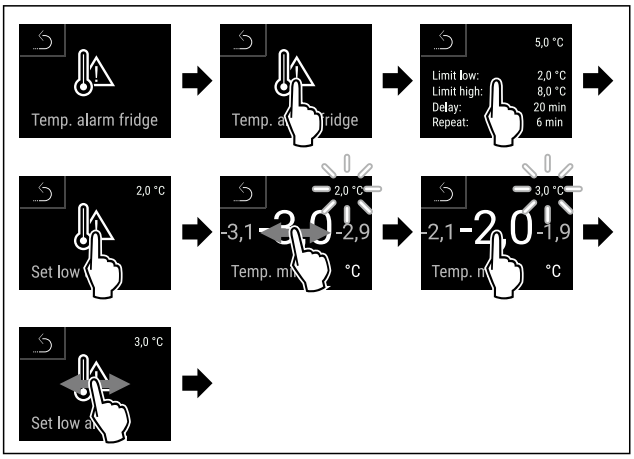

Fig. 210 Exemplu pentru setarea limitei inferioare de temperatură, pe baza unei temperaturi setate a aparatului de 5 °C.

▶ Executați pașii de acțiune conform figurii.
▷ Este setată limita inferioară a temperaturii.

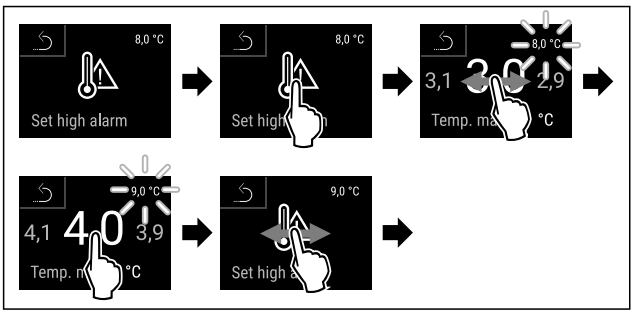

Fig. 211 Exemplu pentru setarea limitei inferioare de temperatură, pe baza unei temperaturi setate a aparatului de 5 °C.

▶ Executați pașii de acțiune conform figurii.
▷ Este setată limita superioară de temperatură.

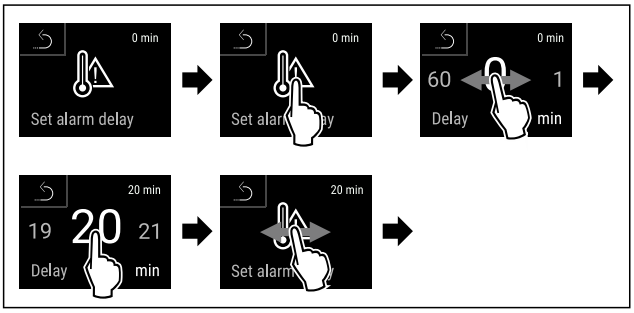

Fig. 212

▶ Executați pașii de acțiune conform figurii.
▷ Se setează timpul de întârziere a alarmei.

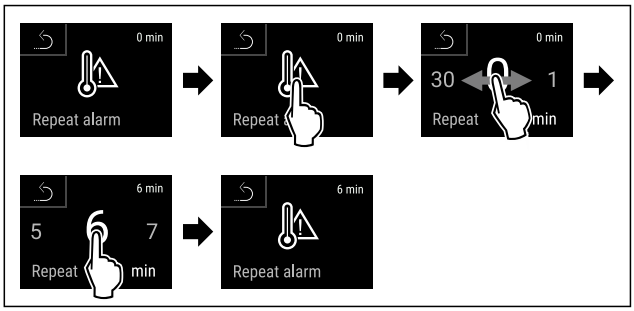

Fig. 213

▶ Executați pașii de acțiune conform figurii.
▷ Este setat intervalul de repetare a alarmei.
▷ Este setată alarma de temperatură.

Afișarea valorilor de alarmă pentru temperatura setată



Fig. 214



Fig. 215

▶ Executați pașii de acțiune conform figurii.



Fig. 216

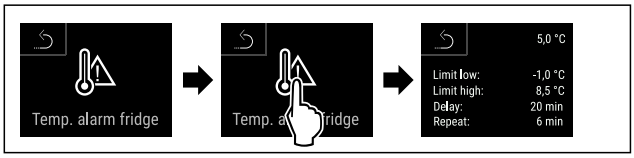

Fig. 217

▶ Executați pașii de acțiune conform figurii.
▷ Se afișează valorile de alarmă pentru temperatura setată.

7.2.27 Alarmă ușă



Cu această funcție activați sau dezactivați alarma ușii. Alarma ușii emite semnal sonor dacă ușa este deschisă un timp prea îndelungat. Alarma ușii este activată la livrarea de la furnizor. Puteți seta cât timp poate sta ușa deschisă înainte de a emite semnal sonor.

Puteți seta următoarele valori:

- 15 secunde
- 30 secunde
- 60 secunde
- 90 secunde
- 120 secunde
- 150 secunde
- 180 secunde
- Oprit

Setarea alarmei ușii



Fig. 218

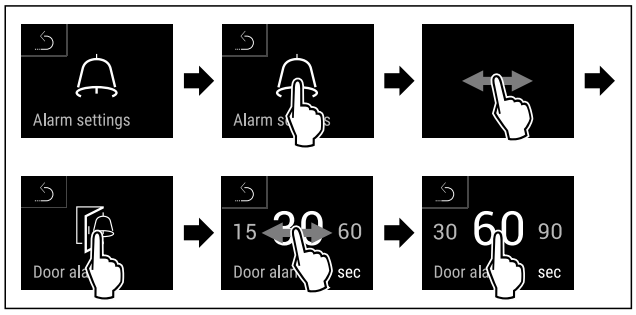

Fig. 220 Reprezentare exemplificatoare: Schimbați alarma ușii de la 30 de secunde la 60 de secunde.

▶ Executați pașii de acțiune conform figurii.
▷ Alarma ușii este setată.

Dezactivarea alarmei ușii



Fig. 221

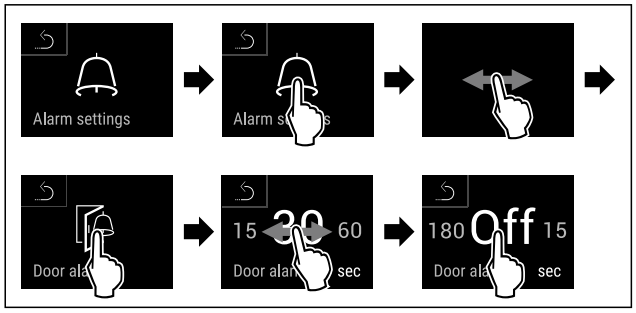

Fig. 222

▶ Executați pașii de acțiune conform figurii.
▷ Alarma ușii este dezactivată.

7.2.28 Alarmă de lumină



Această setare permite ca mesajele de alarmă vizuală de pe afișaj să fie evidențiate suplimentar prin iluminarea intermitentă a aparatului.

Activarea alarmei de lumină



Fig. 223



Fig. 224

▶ Executați pașii de acțiune conform figurii.

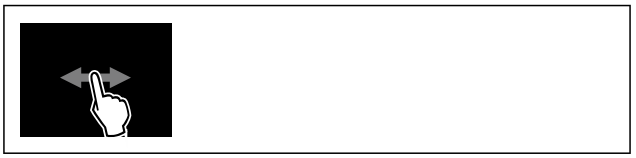

Fig. 225

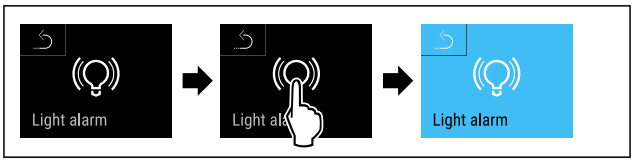

Fig. 226

▶ Executați pașii de acțiune conform figurii.
▷ Alarma de lumină este activată.

Dezactivarea alarmei de lumină



Fig. 227



Fig. 228

▶ Executați pașii de acțiune conform figurii.



Fig. 229

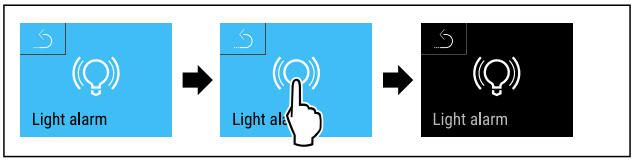

Fig. 230

▶ Executați pașii de acțiune conform figurii.
▷ Alarma de lumină este dezactivată.

7.2.29 Simulare de alarmă



Cu această funcție puteți simula o alarmă de temperatură în aparat, pentru a verifica, de ex., declanșarea corectă a unui dispozitiv de siguranță. Dispozitivul de siguranță este racordat la ieșirea de alarmă fără potențial. (vezi 8.5 Interfețe)

Pornire simulare de alarmă



Fig. 231



Fig. 232

▶ Executați pașii de acțiune conform figurii.



Fig. 233

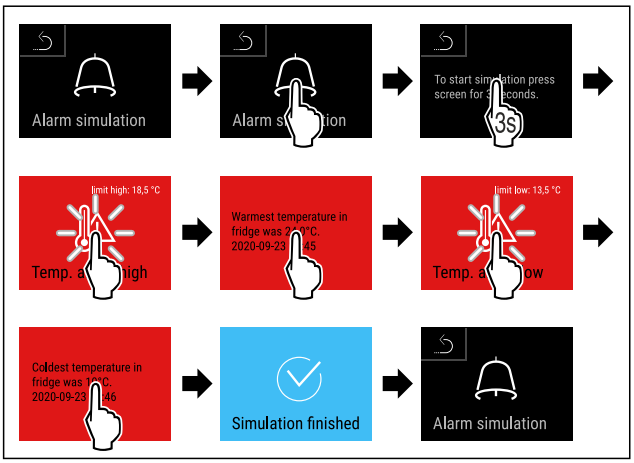

Fig. 234

▶ Executați pașii de acțiune conform figurii.
▷ Simularea a fost efectuată.
▷ Dispozitivul de siguranță conectat ar fi trebuit să se declanșeze.

7.2.30 Jurnal de alarme

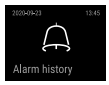

Această setare permite interogarea și ștergerea ultimelor 10 alarme care au avut loc pe aparat.

Se afișează următoarele:

- Data și ora curentă
- Alarme active (roșu).
- Alarmele anterioare care nu au fost încă interogate sunt afișate ca fiind **neconfirmate (roșu)**.
  Confirmarea se face prin glisarea către următoarea eroare.
- Alarmele care au fost interogate sunt afișate ca fiind **confirmate**.
- Ștergerea tuturor alarmelor (inclusiv a alarmelor active și a celor neconfirmate).

Afișarea jurnalului de alarme și ștergerea unei alarme



Fig. 235

-sau-

▶ Prin intermediul simbolului de afișare din partea de jos a afișajului de stare.

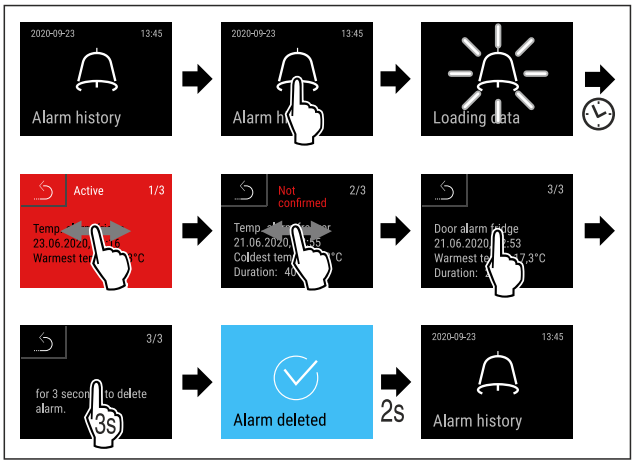

Fig. 236

▶ Executați pașii de acțiune conform figurii.
▷ Interogarea și ștergerea unei alarme a fost efectuată.

Afișarea jurnalului de alarme și ștergerea tuturor alarmelor



Fig. 237

-sau-

▶ Prin intermediul simbolului de afișare din partea de jos a afișajului de stare.

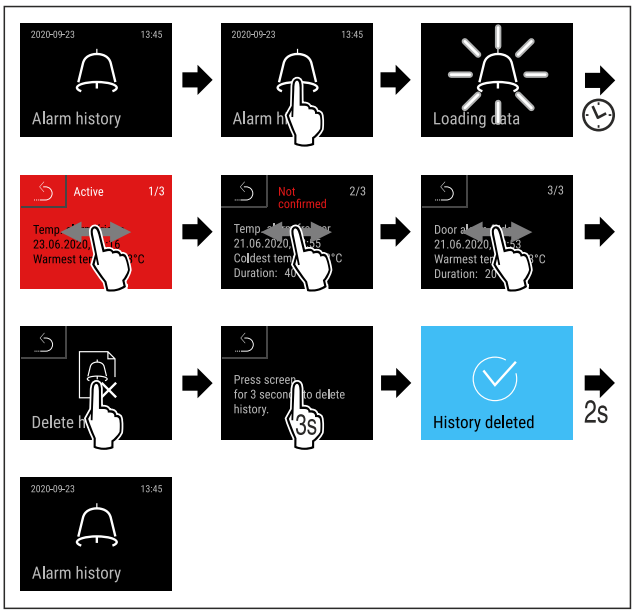

Fig. 238

▶ Executați pașii de acțiune conform figurii.
▷ A fost efectuată interogarea și ștergerea tuturor alarmelor.

7.2.31 Transmiterea alarmei



Cu această funcție puteți seta o transmitere a unei sau a mai multor alarme către un receptor de alarmă extern. Totodată este racordat receptorul de alarmă la ieșirea de alarmă fără potențial a aparatului. (vezi 8.5 Interfețe)

Puteți alege următoarele setări:

- Tipul de alarmă:
  - Alarmă ușă

- Alarmă de temperatură
- Alarma ușii și alarma de temperatură
- Toate

- Confirmați:
  - **Da:** Alarma este confirmată la aparat și la receptorul conectat din exterior.
  - **Nu:** Alarma este confirmată la aparat și rămâne activă la receptor până când eroarea este remediată.
- Actualizare (vizibil numai dacă se selectează «Da» la confirmare):
  - **Da:** Alarmă se repetă.

    Alarmă de temperatură în funcție de ora setată (vezi 7.2.26 Alarmă de temperatură)
    (Dacă setați timpul de întârziere al alarmei pe «0», atunci nu există nicio repetare a alarmei nici la releul de alarmă.)
    Alarmă ușă după 1 sau 4 minute* (vezi 7.2.27 Alarmă ușă)
  - **Nu:** Alarmă confirmată permanent.

Activare transmitere alarmă



Fig. 239

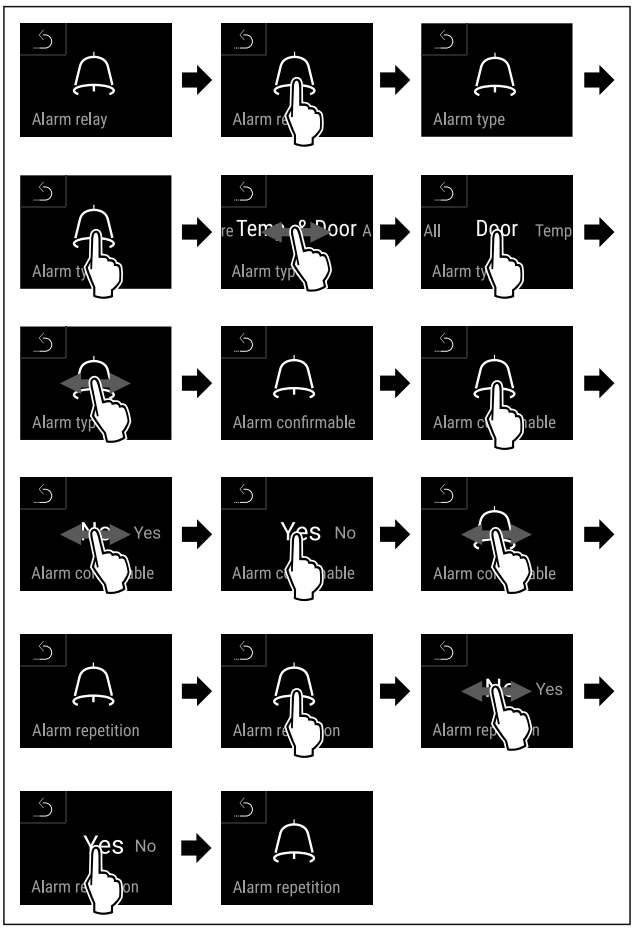

Fig. 240

▶ Executați pașii de acțiune conform figurii.
▷ Transmiterea alarmei este setată.

7.2.32 Mod demo

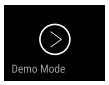

Modul demo este o funcție specială pentru reprezentantul comercial, care doresc să demonstreze funcțiile speciale. Dacă activați modul demo, sunt dezactivate toate funcțiile tehnice de răcire.

Dacă vă conectați aparatul și pe afișajul de status apare un "D", este activat deja modul demo.

Dacă activați modul demo și apoi îl dezactivați din nou, este resetat aparatul la setările din fabricație. (vezi 7.2.33 Resetare pe reglajele din fabricație)

Activarea modului demo



Fig. 241

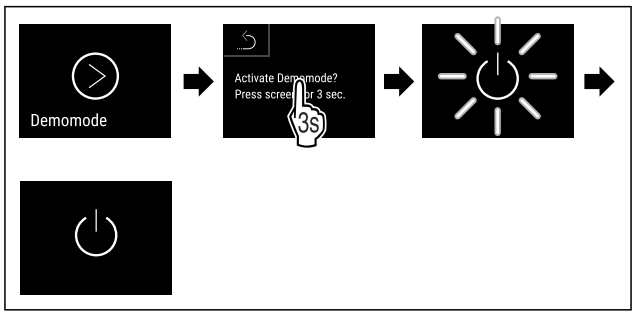

Fig. 242

▶ Executați pașii de acțiune conform figurii.
▷ Modul demo este activat.
▷ Aparatul este deconectat.
▶ Conectați aparatul. (vezi 5.1 Pornirea aparatului (prima punere în funcțiune))
▷ Pe afișajul de status apare "D".

Dezactivarea modului demo



Fig. 243

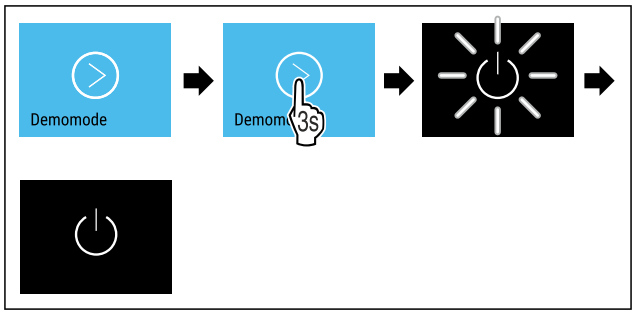

Fig. 244

▶ Executați pașii de acțiune conform figurii.
▷ Modul demo este dezactivat.
▷ Aparatul este deconectat.
▶ Conectați aparatul. (vezi 5.1 Pornirea aparatului (prima punere în funcțiune))
▷ Aparatul este resetat la setările din fabricație.

7.2.33 Resetare pe reglajele din fabricație



Cu această funcție resetați toate reglajele pe reglajele din fabricație. Toate setările pe care le-ați realizat până în prezent vor fi readuse la valorile lor inițiale.

Efectuarea resetării



Fig. 245

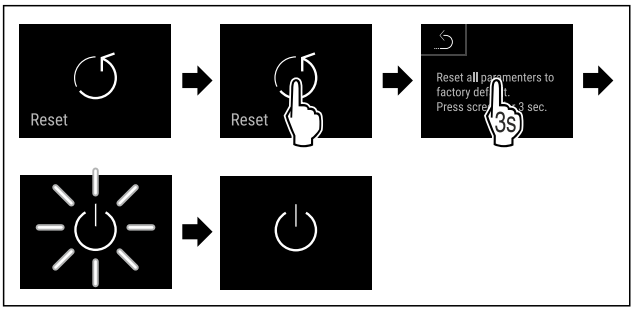

Fig. 246

▶ Executați pașii de acțiune conform figurii.
▷ Aparatul este resetat.
▷ Aparatul este oprit.

Indicație
Resetare pe reglajele din fabricație cu acționare de la baterii: Repornirea este posibilă numai cu tensiunea rețelei.

▶ Reporniți aparatul. (vezi 5.1 Pornirea aparatului (prima punere în funcțiune))

7.3 Mesaje

7.3.1 Avertizări

Avertizările sunt semnalate acustic printr-un semnal sonor și sunt afișate optic printr-un simbol pe display. Semnalul sonor se intensifică și devine mai puternic, până când este confirmat mesajul.

Mesaj (roșu)	**Cauza**	**Remediere**
 **Ușă deschisă**	Apare mesajul, dacă ușa este deschisă prea mult timp.	Închideți ușa. Atingeți scurt. Alarma este încheiată. **Indicație** Poate fi setat timpul, până când apare mesajul. (vezi 7.2.27 Alarmă ușă)
 **Alarmă de temperatură**	Apare mesajul, dacă temperatura nu corespunde temperaturii setate. Cauzele diferențelor de temperatură pot fi: Au fost introduse produse cald. În timpul sortării și scoaterii alimentelor a pătruns o cantitate prea mare de aer cald din cameră. Curentul a fost întrerupt pentru un interval de timp mai îndelungat.	Atingeți scurt. Sunt afișate informații privind erorile și starea aparatului. Atingeți scurt. Se afișează temperatura cea mai caldă/cea mai rece, data și ora. Atingeți scurt. Se afișează ecranul de stare. Temperatura actuală și simbolul de alarmă clipesc în roșu, până când se atinge temperatura setată. Verificați calitatea produselor refrigerate.

Mesaj (roșu)	**Cauza**	**Remediere**
 **Eroare**	Aparatul este defect, există o defecțiune a aparatului sau o componentă a acestuia are o defecțiune.	Repoziționați produsul congelat. Atingeți scurt. Se afișează codul de eroare (de exemplu, BT021).  Atingeți scurt. Dacă este prezent, se afișează un alt cod de eroare **sau** Se afișează ecranul de stare cu simbolul de eroare care clipește. 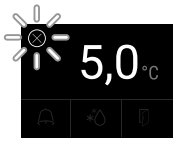 Glisați sau atingeți ușor afișajul pentru a afișa din nou codul (codurile) de eroare. Notați codul(urile) de eroare și contactați centrul de service. (vezi 10.3 Centrul de service)
	Mesajul indică faptul că modul de protecție împotriva înghețului este activ (de exemplu, din cauza deschiderii frecvente a ușilor sau a încărcării cu mărfuri).	Atingeți scurt. **FRZ.PROT** este afișat.  Atingeți scurt. Se afișează ecranul de stare cu simbolul de eroare care clipește.  Glisați sau atingeți ușor afișajul pentru a afișa din nou mesajul. Aparatul trece automat la modul de funcționare normală după câteva ore, iar mesajul dispare. Alternativ, modul și mesajul pot fi închise printr-o atingere lungă. Dacă mesajul este afișat în mod repetat și cauzele enumerate nu se aplică, contactați serviciul clienți. (vezi 10.3 Centrul de service)
 **Pană de curent**	Mesajul apare după o întrerupere a alimentării cu energie electrică. Interfața cu utilizatorul funcționează în continuare în modulul bateriei. Toate funcțiile exceptând răcirea și iluminarea rămân active.	Atingeți scurt. Se afișează starea de încărcare a bateriei, informații despre erori și starea aparatului Atingeți scurt. Sunt afișate cea mai caldă temperatură și intervalul de timp al întreruperilor alimentării cu energie electrică. Atingeți scurt. Se afișează ecranul de stare. Temperatura actuală și simbolul de alarmă clipesc în roșu, până când se atinge temperatura setată. Verificați calitatea produselor refrigerate.
 **Eroare WLAN**	Conexiunea WLAN este întreruptă.	Verificați conexiunea. Atingeți scurt. Alarma este încheiată.
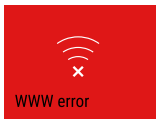 **WWW-eroare WLAN**	Mesajul apare dacă nu există o conexiune la internet prin WLAN.	Verificați conexiunea. Atingeți scurt. Alarma este încheiată.

Mesaj (roșu)	**Cauza**	**Remediere**
 **Eroare LAN**	Conexiunea LAN este întreruptă.	Verificați conexiunea și cablul de rețea. Atingeți scurt. Alarma este încheiată.
 **WWW-eroare LAN**	Mesajul apare dacă nu există o conexiune la internet prin LAN.	Verificați conexiunea. Atingeți scurt. Alarma este încheiată.
 **Eroare de baterie**	Starea de încărcare a bateriei aparatului scăzută (maxim 20 % rămas).	Restabiliți alimentarea de la rețea a aparatului și verificați 12 ore mai târziu, dacă a crescut starea de încărcare. În caz contrar, adresați-vă la centrul de service (vezi 10.3 Centrul de service) sau schimbați bateria. (vezi 9.4 Înlocuirea bateriei aparatului) Atingeți scurt. Alarma este încheiată.

7.3.2 Reamintiri

Reamintirile apar atunci când vi se cere să faceți ceva. Acestea sunt semnalate acustic printr-un semnal sonor și sunt afișate optic printr-un simbol pe afișaj. Confirmați mesajul prin apăsarea tastei de confirmare.

Mesaj (galben)	**Cauza**	**Remediere**
 **Re amintire întreținere**	Mesajul apare atunci când a expirat temporizatorul intervalului de întreținere setat.	Atingeți scurt. Amintirea s-a încheiat. **Indicație** Intervalul de întreținere poate fi setat (vezi 7.2.11 Reamintirea intervalului de întreținere) .
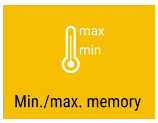 **Înregistrare-reamintire**	Mesajul apare atunci când memoria de înregistrare a temperaturii (999 ore) este plină.	Atingeți scurt. Amintirea s-a încheiat. Se suprascriu cele mai vechi date. **Indicație** Înregistrarea temperaturii poate fi resetată. (vezi 7.2.4 Înregistrarea temperaturii)
 **Jurnal de alarme**	Mesajul apare atunci când există mai mult de 10 mesaje de alarmă neconfirmate.	Atingeți scurt. Verificați mesajele. Amintirea s-a încheiat.
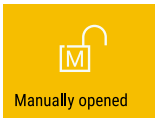 **Deschis manual**	Mesajul apare atunci când ușa blocată electronic a fost deschisă manual.	Închideți ușa. Atingeți scurt. Amintirea s-a încheiat.

8 Dotare

8.1 Încuietoare de securitate

Ușa aparatului este dotată cu o încuietoare electronică.

Mod de utilizare:

- Blocați și deblocați cu codul ușii. (vezi 7.2.6 Blocarea ușii)
- Activați și dezactivați blocarea automată. (vezi 7.2.6 Blocarea ușii)
- Blocați și deblocați ușa cu telecomanda. (vezi 7.2.10 Telecomandă)
- Ușa se blochează automat după o întrerupere de curent (nu poate fi dezactivată).

8.1.1 Deblocare de urgență

În cazul unei întreruperi de curent puteți deschide ușa cu cheia de deblocare de urgență.

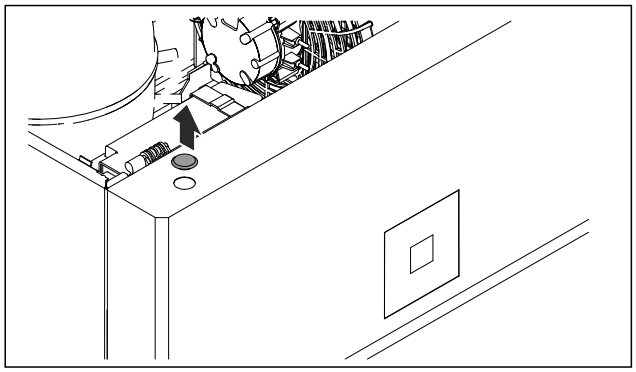

Fig. 247

▶ Detașați capacul.

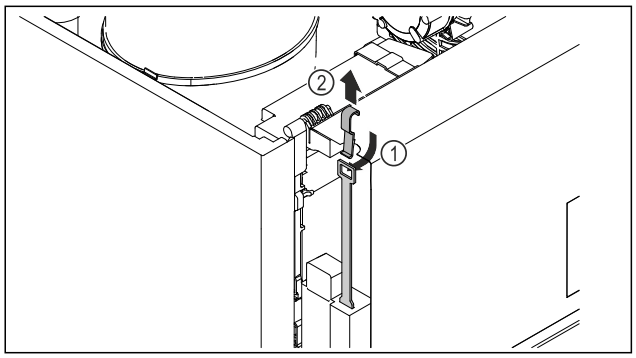

Fig. 248

▶ Împingeți în interior cheia de deblocare de urgență *Fig. 248 (1)* de sus, fixați-o la încuietoare și trageți în sus *Fig. 248 (2)*.

▷ Încuietoarea este deblocată. Puteți deschide ușa.

8.2 Telecomandă

Telecomanda permite blocarea și deblocarea de la distanță a încuietorii ușii.

Aceasta trebuie să fie conectată la aparat înainte de utilizare. (vezi 7.2.10 Telecomandă)

Bateria poate fi înlocuită. (vezi 9.4 Înlocuirea bateriei aparatului)

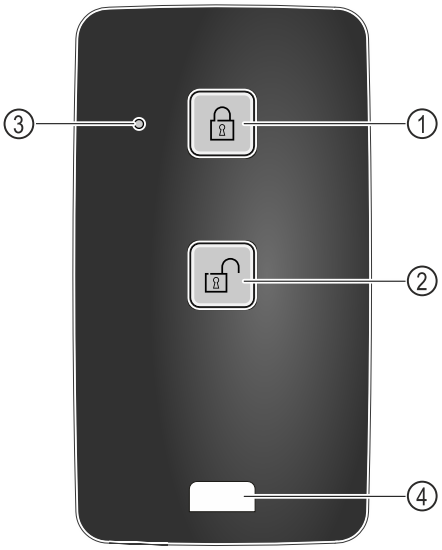

Fig. 249

(1) Blocați încuietoarea
(2) Deblocați încuietoarea
(3) LED de stare
(4) Ureche de fixare

8.2.1 Utilizarea telecomenzii

▶ Apăsați tasta *Fig. 249 (1)* de pe telecomandă.

▷ Încuietoarea este blocată. Ușa nu poate fi deschisă.

▶ Apăsați tasta *Fig. 249 (2)* de pe telecomandă.

▷ Încuietoarea este deblocată. Ușa poate fi deschisă.

▶ LED-ul de stare *Fig. 249 (3)* oferă un răspuns optic atunci când este apăsat un buton.

▶ Urechea *Fig. 249 (4)* pentru fixarea telecomenzii, de exemplu la un breloc.

8.3 Senzori

Aparatul poate fi echipat cu următorii senzori pentru monitorizarea temperaturii:

- Senzor termostat de siguranță
- Senzor C
- Senzor P

8.3.1 Senzor termostat de siguranță

Senzorul termostatului de siguranță monitorizează scăderea temperaturii și astfel protejează împotriva temperaturilor excesiv de scăzute (Freeze Protect). Atunci când temperatura scade sub pragul stabilit, aparatul reglează automat temperatura. Mesajul de eroare FRZ. PROT (Freeze Protect) (vezi 7.3 Mesaje) apare.

Indicație
Nu acoperiți senzorul termostatului de siguranță.

8.3.2 Senzor C (senzor de control)

Senzorul C este instalat permanent și reglează temperatura interioară a aparatului. Dacă este necesar, puteți calibra senzorul C. (vezi 7.2.25 Calibrarea senzorului)

8.3.3 Senzor P (senzor de referință)

Senzorul P este implementat fix în spațiul interior și indică temperatura produsului, care simulează temperatura produsului refrigerat. Temperatura senzorului P este indicată pe afișajul de status ca temperatură reală, iar valorile limită ale temperaturii de alarmă setate se referă la aceasta. Afișajul senzorului P poate fi calibrat, dacă este necesar. (vezi 7.2.25 Calibrarea senzorului)

8.4 Informații despre senzor



Această funcție vă permite să alegeți între senzorul C și senzorul P.

Asigurați-vă că este îndeplinită următoarea condiție:

❑ Senzorul P este conectat la unitate. (vezi 8.5 Interfețe)

8.4.1 Selectarea senzorului C



Fig. 250

▶ Glisați spre stânga sau spre dreapta până când este afișată funcția corespunzătoare.

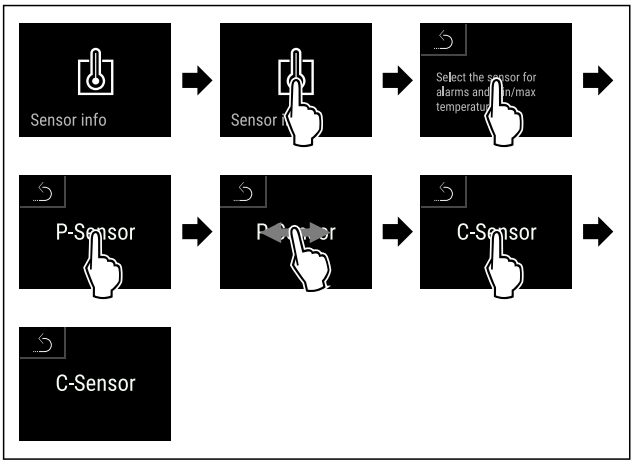

Fig. 251

▶ Executați pașii de acțiune conform figurii.
▷ Senzorul C este selectat.

8.4.2 Selectarea senzorului P



Fig. 252

▶ Glisați spre stânga sau spre dreapta până când este afișată funcția corespunzătoare.

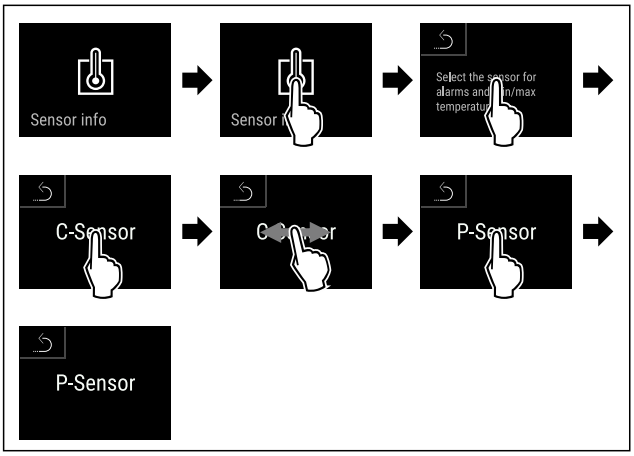

Fig. 253

▶ Executați pașii de acțiune conform figurii.
▷ Senzorul P este selectat.

8.5 Interfețe

Există diverse opțiuni de conectare pe partea din spate a aparatului.

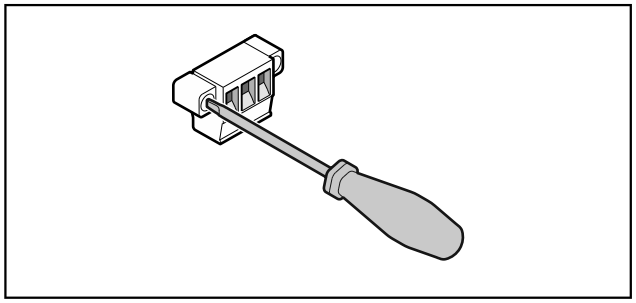

Fig. 254

Indicație
Fișele sunt fixate cu șuruburi. Pentru a putea scoate fișele, slăbiți șuruburile din dreapta și din stânga.

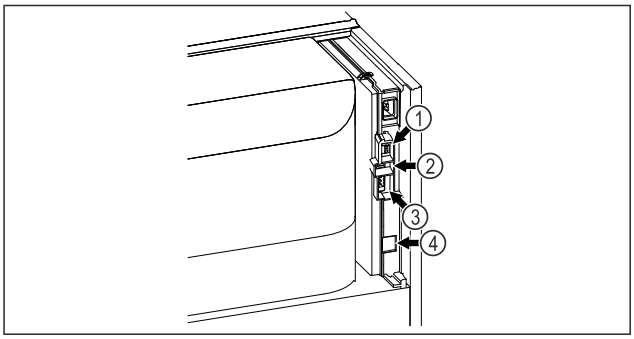

Fig. 255

(4) Conexiune pentru senzorul P
(2) Interfață USB
(3) Ieșire de alarmă fără potențial
(4) Interfață LAN

8.5.1 Ieșire de alarmă fără potențial

AVERTIZARE
Pericol de accidentare prin electrocutare!
▶ Conectarea aparatului la un dispozitiv de alarmă extern trebuie efectuată numai de către personal specializat și instruit!

Aceste trei contacte pot fi utilizate pentru a conecta un dispozitiv de alarmă vizuală sau sonoră. Conexiunea este proiectată pentru un maxim de **30 V (DC) - 8 A** de la o sursă de tensiune foarte joasă de siguranță SELV **(curent minim 150 mA)**.

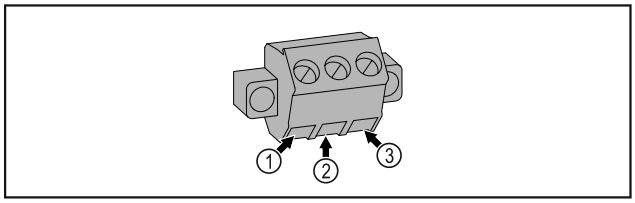

Fig. 256

(1) NO (normally open) Conexiunea pentru lampa de control, care este activă în regimul normal sau când este deconectat aparatul.
(2) COM (common) Sursă de tensiune externă
(3) NC (normally closed) Conexiunea pentru lampa de alarmă sau emițătorul de alarmă acustică, care este activ în caz de alarmă sau alimentare cu tensiune lipsă.

8.5.2 Conexiune pentru senzorul P

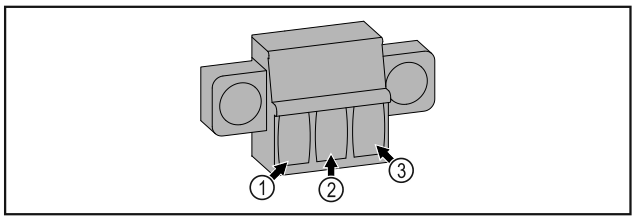

Fig. 257

(1) IN+ (conductor de măsurare +)
(2) IN- (conductor comun de retur -)
(3) FORCE (alimentare +)

9 Întreținere

9.1 Plan de întreținere

Lucrările de întreținere trebuie să fie efectuate în mod regulat pentru a menține funcționarea aparatului.

PRECAUȚIE
Risc de rănire și deteriorare din cauza lucrărilor de întreținere neprofesioniste!
Vătămări corporale și daune materiale.
▶ Lucrările de întreținere pot fi efectuate numai de către personal specializat calificat.

AVERTIZARE
Pericol de scurtcircuit din cauza unor piese sub tensiune!
Șoc electric sau deteriorarea componentelor electronice.
▶ **Opriți aparatul.**
▶ Scoateți fișa de rețea sau deconectați siguranța.

Indicație
Poate fi activată o funcție de reamintire a întreținerii. (vezi 7.2.11 Reamintirea intervalului de întreținere)

Indicație
Se recomandă crearea unui jurnal de întreținere în care să se consemneze toate lucrările efectuate (reparații, inspecții).

Indicație
Liebherr recomandă o întreținere curentă anuală. Pentru o ofertă individuală vă rugăm să vă adresați serviciului pentru clienți (vezi 10.3 Centrul de service) .

Componenta	Activitate	Intervalul de întreținere
Piese din tablă	Verificați dacă există deteriorări și coroziune. Înlocuirea pieselor deteriorate: (vezi 10.3 Centrul de service)	Anual
Ușă, balamale	Alinierea (vezi 3.6 Alinierea ușii) , funcționarea și așezarea bună.	Anual
Încuietoare, mâner de ușă *	Verificați dacă se poate mișca ușor și dacă se potrivește bine.	Anual
Etanșarea ușii	Verificați dacă sunt deteriorate, uzate și dacă se potrivesc bine. O garnitură de înlocuire a ușii, este disponibilă de la centrul de service (vezi 10.3 Centrul de service) .	Anual
Senzor	Calibrați senzorul. (vezi 7.2.25 Calibrarea senzorului)	Anual
Alimentarea senzorului	Verificați dacă materialul de etanșare este intact.	Anual
Baterie	Înlocuiți bateria aparatului. O baterie de schimb este disponibilă la serviciul clienți. (vezi 9.4 Înlocuirea bateriei aparatului)	5 până la 10 ani
Suprafețe	Curățare (vezi 9.3 Curățarea aparatului)	Recomandare: lunar sau conform cerințelor sau specificațiilor de la locul de amplasare
Suprafețe	Dezinfectare Următorii dezinfectanți au fost testați de Liebherr: Dismozon pur 1 % Lösung (Bode Chemie), Suma Quicksan (Diversey), Incidin Extra N (Ecolab Healthcare), Acrylan (Antiseptica chem.-pharm. Produkte), Buraton 10 F (Schülke und Mayr), Frankocid N (Franken Chemie), Apesin DSR 50 (Tana), Nüscosept Spray (Dr. Nüsken), Melsept SF (B. Braun Melsungen), Kohrsolin (Bode Chemie), Neoquat S (Dr. Weigert), Indicin Rapid (Ecolab Healthcare), Bacillocid Spezial (Bode Chemie), Neoform K Spray (Dr. Weigert), Apesin Desinf. Spray (Tana), Nüscosept 100 (Dr. Nüsken), Antisept T (Fink Tec), Apesin AP 100 0,50% Lösung (Tana), Perform Pulver 2% Lösung (Schülke und Mayr) Respectați instrucțiunile de utilizare ale producătorului respectiv. În cazul în care se folosesc alți dezinfectanți decât cei menționați, testați-i mai întâi într-un loc puțin vizibil.	Recomandare: lunar sau conform cerințelor sau specificațiilor de la locul de amplasare

Componenta	Activitate	Intervalul de întreținere
Locul de amplasare, aparat	Decontaminare Aparatul este potrivit pentru decontaminarea încăperilor cu peroxid de hidrogen H_2O_2. Valorile din următoarea specificație a aplicației nu trebuie să fie depășite: Concentrație maximă 250 ppm. Umiditate maximă 85 %. Temperatura maximă admisibilă a camerei în funcție de clasa climatică. (vezi 2.4 Domeniul de aplicare al aparatului)	Recomandare: după cum este necesar sau specificat la locul de amplasare, de maximum 2 ori pe an
Fante de aer pentru ventilator	Curățare	Anual
Transmiterea alarmei Senzor	Verificați conexiunile fișelor pentru a verifica dacă sunt bine fixate.	Anual
Cablu de rețea	Verificați dacă există deteriorări.	Anual sau la relocare
Unghiul de înclinare	Verificați dacă funcționează corect și dacă sunt bine fixate.	Anual sau la relocare
Picioare reglabile / roțile	Verificați funcționalitatea, deteriorarea și fixarea bună. Înlocuiți piesele deteriorate. (vezi 10.3 Centrul de service)	Anual

9.2 Dezghețarea aparatului

AVERTIZARE
Dezghețarea necorespunzătoare a dispozitivului!
Vătămări și deteriorări.
- ▶ Nu utilizați alte dispozitive mecanice sau diverse mijloace pentru accelerarea procesului de dezghețare, decât cele recomandate de producător.
- ▶ Nu utilizați aparate electrice de încălzire sau curățare cu abur, flacără deschisă sau spray-uri dejivrante.
- ▶ Nu îndepărtați gheața cu obiecte ascuțite.

Dezghețarea se realizează automat. Apa din dezgheț curge prin deschizătura de scurgere și se evaporă.

Pentru a menține funcționalitatea aparatului, vă recomandăm să-l dezghețați în caz de acumulare ridicată a gheții. Pentru înghețarea în spațiul interior sunt determinante locul de instalare (de ex. umiditate ridicată a aerului), setările de la aparat și un comportament incorect al utilizatorului.

Dacă nu este suficient ciclul automat de dezghețare:
- ▶ Porniți manual dezghețarea automată. (vezi 7.2.23 Dezghețare)

Dacă problema persistă, dezghețați manual aparatul:
- ▶ Opriți aparatul. (vezi 7.2.2 Pornirea și oprirea aparatului)
- ▶ Scoateți ștecherul din priză.
- ▶ Repoziționați produsul congelat.
- ▶ În timpul procesului de dezghețare, lăsați deschisă ușa aparatului.
- ▶ Captați cu o lavetă orice apă rezultată din dezghețare rămasă, curățați orificiul de scurgere și aparatul.

9.3 Curățarea aparatului

9.3.1 Pregătirea

AVERTIZARE
Pericol de scurtcircuit din cauza unor piese sub tensiune!
Șoc electric sau deteriorarea componentelor electronice.
- ▶ **Opriți aparatul.**
- ▶ Scoateți fișa de rețea sau deconectați siguranța.

AVERTIZARE
Pericol de incendiu
- ▶ Nu deteriorați circuitul de răcire.

- ▶ Goliți aparatul.
- ▶ Extrageți fișa de rețea.
- ▶ Respectați indicațiile referitoare la transportul aparatului.

9.3.2 Curățarea carcasei

ATENȚIE
Curățare necorespunzătoare!
Defecțiuni la aparat.
- ▶ Utilizați exclusiv lavete moi și agent de curățare general cu ph neutru.
- ▶ Nu folosiți bureți aspri sau abrazivi și nici bureți de sârmă.
- ▶ Nu utilizați mijloace de curățare agresive, abrazive, care conțin nisip, clor sau acizi.

AVERTIZARE
Pericol de accidentare și deteriorare a aparatului din cauza aburului fierbinte!
Aburul fierbinte poate cauza arsuri și poate deteriora suprafețele.
▶ Nu utilizați aparate de curățare cu aburi!

ATENȚIE
Pericol de deteriorare din cauza unui scurtcircuit!
▶ Când curățați aparatul, asigurați-vă că apa de curățare nu pătrunde în componentele electrice.

▶ Ștergeți carcasa numai cu o lavetă moale, curată. În cazul unui grad de murdărire ridicat, utilizați apă călduță cu un detergent neutru. Suprafețele de sticlă pot fi curățate suplimentar cu un detergent pentru sticlă.
▶ Curățați anual serpentina condensatorului. Dacă serpentina condensatorului nu este curățată, acest lucru duce la o diminuare considerabilă a eficienței aparatului.

9.3.3 Curățarea filtrului de praf

Filtrul de praf se află pe partea superioară a aparatului. Curățați filtrul de praf cel puțin de două ori pe an.
▶ Scoateți fișa de rețea.

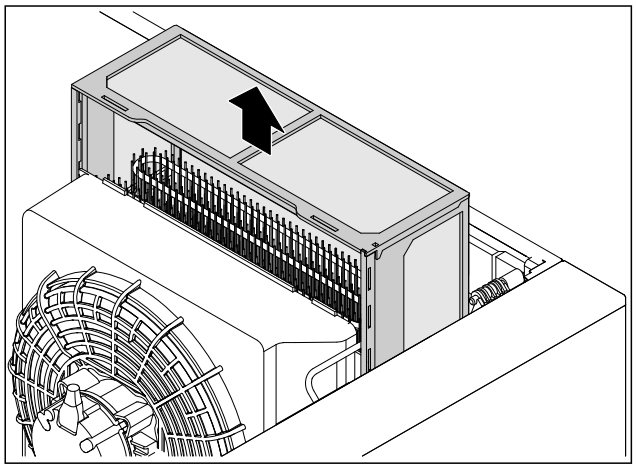

Fig. 258
▶ Extrageți în sus filtrul de praf.
▶ Curățați filtrul de praf cu apă și detergent.
▶ Introduceți filtrul de praf.

9.3.4 Curățarea compartimentului interior

AVERTIZARE
Pericol de scurtcircuit din cauza unor piese sub tensiune!
Șoc electric sau deteriorarea componentelor electronice.
▶ **Opriți aparatul.**
▶ Scoateți fișa de rețea sau deconectați siguranța.

AVERTIZARE
Pericol de accidentare și deteriorare a aparatului din cauza aburului fierbinte!
Aburul fierbinte poate cauza arsuri și poate deteriora suprafețele.
▶ Nu utilizați aparate de curățare cu aburi!

ATENȚIE
Curățare necorespunzătoare!
Defecțiuni la aparat.
▶ Utilizați exclusiv lavete moi și agent de curățare general cu ph neutru.
▶ Nu folosiți bureți aspri sau abrazivi și nici bureți de sârmă.
▶ Nu utilizați mijloace de curățare agresive, abrazive, care conțin nisip, clor sau acizi.

Indicație
▶ Evacuarea apei rezultate din dezghețare (vezi 2.2 Vedere de ansamblu a aparatului și dotărilor) : Îndepărtați depunerile cu un mijloc ajutător subțire (de exemplu, un bețigaș cu vată).

Indicație
Nu deteriorați și nu îndepărtați plăcuța de fabricație din interiorul aparatului. Plăcuța de fabricație este importantă pentru centrul de service. (vezi 10.3 Centrul de service)

▶ Deschideți ușa.
▶ Goliți aparatul.
▶ Curățați compartimentul interior și piesele din dotare cu apă călduță și puțin detergent. Nu utilizați agenți de curățare care conțin nisip sau acizi sau soluții chimice de curățare.

9.3.5 După curățare

▶ Ștergeți aparatul și piesele din dotare până la uscare.
▶ Conectați aparatul și porniți-l.
Atunci când temperatura este suficient de scăzută:
▶ Introduceți produse refrigerate.
▶ Repetați curățarea regulat.
▶ Curățați aparatul frigorific cu schimbător de căldură o dată pe an și îndepărtați praful.

9.4 Înlocuirea bateriei aparatului

În cazul unei pene de curent, bateria aparatului este utilizată pentru a înregistra istoricul temperaturii, mesajele de alarmă și de service și pentru a afișa mesajele de alarmă pe afișaj timp de aproximativ 12 ore. La prima utilizare, bateria poate dura până la 24 de ore pentru a se încărca și a deveni complet funcțională.

O baterie de înlocuire este prin serviciul clienți (vezi 10.3 Centrul de service) disponibilă.

9.4.1 Înlocuirea bateriei

AVERTIZARE
Pericol de scurtcircuit din cauza unor piese sub tensiune!
Șoc electric sau deteriorarea componentelor electronice.
▶ **Opriți aparatul.**
▶ Scoateți fișa de rețea sau deconectați siguranța.

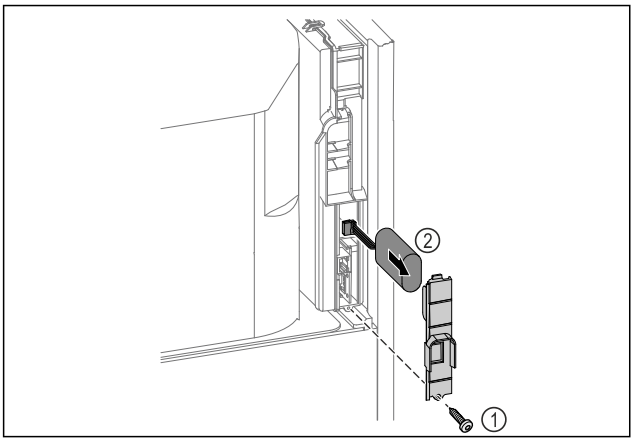

Fig. 259

▶ Deșurubați șurubul și scoateți capacul de pe partea din spate a aparatului *Fig. 259 (1)*.
▶ Deconectați și scoateți bateria *Fig. 259 (2)*.
▶ Instalați bateria de schimb.
▶ Închideți capacul și înșurubați șurubul.
▶ Reconectați cablul de alimentare.

Indicație
▶ Bateria trebuie trimisă pentru tratarea separată a deșeurilor și eliminată în mod corespunzător și regulamentar, în conformitate cu reglementările și legile aplicabile la nivel local. **Nu deteriorați sau scurtcircuitați niciodată bateria!**

9.5 Înlocuirea bateriei telecomenzii

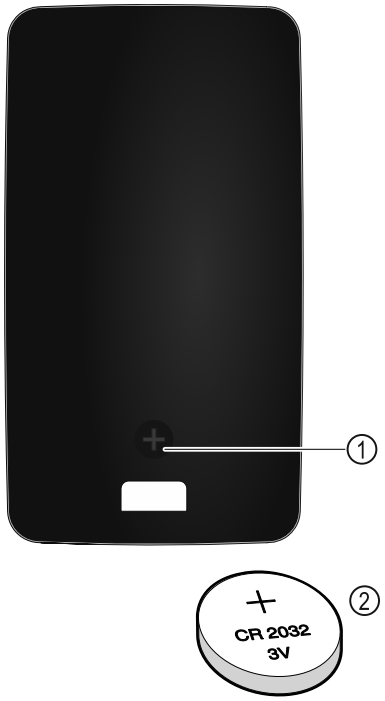

Fig. 260

Telecomanda este alimentată de o baterie tip CR 2032 de 3V *Fig. 260 (2)*, care este disponibilă în comerțul specializat.

9.5.1 Înlocuirea bateriei

▶ Deșurubați șurubul *Fig. 260 (1)* de pe partea din spate a telecomenzii.
▶ Scoateți partea din spate.
▷ Compartimentul pentru baterii este deschis.
▶ Înlocuiți bateria.
▶ Închideți compartimentul pentru baterii.
▶ Înșurubați șurubul.

Indicație
▶ Bateria trebuie trimisă pentru tratarea separată a deșeurilor și eliminată în mod corespunzător și regulamentar, în conformitate cu reglementările și legile aplicabile la nivel local. **Nu deteriorați sau scurtcircuitați niciodată bateria!**

10 Ajutor pentru clienți

10.1 Date tehnice

Domeniul de temperaturi	
Răcire	**Ușă spumată:*** -2 °C până la +16 °C* **Ușă de sticlă:*** 0 °C până la +16 °C*

Încărcare maximă grătar de depozitare A)	**Încărcare maximă grătar intermediar** A) (vezi 5.2 Introducerea dotării)
60 kg	10 kg

A) Atunci când sunt foarte încărcate, rafturile se pot curba ușor.

Volum util
A se vedea capacitatea utilă de pe plăcuța de fabricație. (vezi 2.2 Vedere de ansamblu a aparatului și dotărilor)

Iluminat	
Clasa de eficiență energetică A)	Sursă de lumină
Acest produs conține una sau mai multe surse de lumină de clasa de eficiență energetică G	LED

A) Aparatul poate conține surse de lumină cu diferite clase de eficiență energetică. Cea mai redusă clasă de eficiență energetică este indicată.

Specificația de frecvență WLAN	
Bandă de frecvență	2.4 GHz
Putere maximă radiată	<100 mW
Destinația utilizării instalației radio	Integrare în rețeaua WLAN locală pentru comunicația datelor

Condiții de instalare	
Grad de murdărire (zona adiacentă a aparatului)	PD2
Temperatura mediului înconjurător	+10 °C până la +35 °C
Umiditate ambiantă maximă relativă	75 %, fără condensare
Poziție de exploatare la înălțime maximă (m peste nivelul mării)	2000 m 1500 m (ușă de sticlă)

Valori electrice	
Tensiune nominală	220-240 V ~

Valori electrice	
Frecvența	50 Hz* (SRPvh 1412) 50/60 Hz*
Valoare de racord	4,0 A
Fluctuații maxime de rețea	+/-10 %
Categorie de supratensiune	II

Date măsurate conform DIN 13277 la temperatura ambiantă de referință de +25 °C				
Model **SRPvh**	Consum de energie (kWh/ 24h)	Creșterea temperaturii la căderea rețelei (min)	Omogenitatea temperaturii (°K)	Constanța temperaturii (°K)
1402	1,227	126 A)	0,7 B)	1,1 B)
1412	1,944	90 A)	1,0 B)	1,0 B)
6501	0,487	101 A)	1,0 B)	1,7 B)
6511	0,850	89 A)	1,2 B)	2,1 B)
8401	0,596	125 A)	0,7 B)	1,4 B)
8411	1,006	96 A)	1,0 B)	1,5 B)

A) Încălzirea corpului de referință: de la +5 °C la +10 °C / corp de referință: Recipient din sticlă de 50 ml umplut cu 25 ml izopropanol și 25 ml apă

B) Măsurat la temperatura nominală de referință de +5 °C

Bateria aparatului	
Tip	1S2P/NCR 18650BF
Tensiune nominală	3,6 V CC
Capacitate	6,7 Ah

10.2 Defecțiune tehnică

Aparatul dumneavoastră este astfel construit și fabricat, încât să garanteze siguranța funcționării și o durată mare de viață. Sollte dennoch während des Betriebes eine Störung auftreten, so prüfen Sie bitte, ob die Störung auf einen Bedienungsfehler zurückzuführen ist. În acest caz trebuie să vă calculăm costurile reparației chiar și în perioada de garanție.

Puteți remedia singuri următoarele defecțiuni.

10.2.1 Funcția aparatului

Eroare	Cauză	Remediere
Aparatul nu funcționează.	→ Aparatul nu este pornit.	▶ Porniți aparatul.
	→ Fișa de rețea nu este conectată corect la priza de alimentare.	▶ Verificați ștecherul.
	→ Siguranța prizei de alimentare nu este funcțională.	▶ Verificați siguranța.
	→ Întrerupere de curent	▶ Țineți aparatul închis. ▶ Deschiderea ușii este posibilă cu ajutorul cheii de deblocare de urgență. (vezi 8.1 Încuietoare de securitate) ▶ Dacă este necesar, mutați bunurile refrigerate/congelate într-un frigider/congelator descentralizat dacă întreruperea de curent durează mai mult timp.
	→ Mufa IEC nu este introdusă corect în aparat.	▶ Verificați mufa IEC.
Temperatura nu este suficient de scăzută.	→ Ușa aparatului nu este închisă corect.	▶ Închideți ușa aparatului.
	→ Ventilația și aerisirea nu sunt suficiente.	▶ Eliberați grilajul de ventilație și curățați-l.
	→ Temperatura din încăpere este prea mare.	▶ Asigurați-vă că condițiile ambiante sunt corecte: (vezi 2.4 Domeniul de aplicare al aparatului)
	→ Aparatul a fost deschis prea des sau o perioadă prea îndelungată.	▶ Așteptați, pentru a vedea dacă temperatura necesară se restabilește de la sine. În caz contrar, adresați-vă centrului de service. (vezi 10.3 Centrul de service)
	→ Temperatura este reglată incorect.	▶ Reglați o temperatură mai scăzută și controlați-o după 24 ore.
	→ Aparatul se află prea aproape de o sursă de căldură (cuptor, instalație de încălzire etc.).	▶ Schimbați locul de amplasare al aparatului sau al sursei de căldură.

Eroare	Cauză	Remediere
Telecomanda nu funcționează.	→ Bateria telecomenzii este descărcată.	▶ Înlocuiți bateria.
	→ Conexiunea radio cu aparatul este prea slabă.	▶ Reduceți distanța față de aparat.
	→ Telecomanda nu este cuplată.	▶ Cuplați din nou telecomanda: (vezi 7.2.10 Telecomandă)
	→ Telecomanda este defectă.	▶ Adresați-vă centrului de service. (vezi 10.3 Centrul de service)

10.3 Centrul de service

Verificați mai întâi dacă puteți remedia singur defecțiunea . Dacă nu este cazul, adresați-vă centrului de service.

Găsiți adresa în broșura atașată «Liebherr-Service» sau la home.liebherr.com/service.

AVERTIZARE
Reparație neprofesională!
Vătămări.
- ▶ Lucrările de reparații și intervențiile la aparat și racordul de alimentare cu energie electrică, care nu sunt indicate în mod expres (vezi 9 Întreținere) , trebuie executate exclusiv de către serviciul de asistență a clienților.
- ▶ Înlocuirea unui conductor de racord la rețea deteriorat este permisă numai producătorului sau serviciului de asistență pentru clienți al acestuia sau unei persoane cu calificare similară.
- ▶ În cazul aparatelor cu fișă pentru puteri mici, schimbarea poate fi efectuată de client.

10.3.1 Contactarea centrului de service

Asigurați-vă că sunt disponibile următoarele informații despre aparate:

- ❑ Denumire aparate (model și index)
- ❑ Nr. service (service)
- ❑ Nr. serie (S-Nr.)

▶ Apelați informațiile despre aparate prin intermediul afișajului (vezi 7.2.20 Informații despre aparat) .

-sau-

▶ Preluați informațiile despre aparate de pe plăcuța de fabricație. (vezi 10.4 Plăcuță de fabricație)

▶ Notați informațiile despre aparat.
▶ Înștiințați centrul de service: Comunicați eroarea și informațiile despre aparate.
▷ Acest lucru permite o depanare rapidă și precisă.
▶ Urmați instrucțiunile centrului de service.

10.4 Plăcuță de fabricație

Marca de fabricație se află pe partea interioară a aparatului. A se vedea prezentarea generală a aparatului.

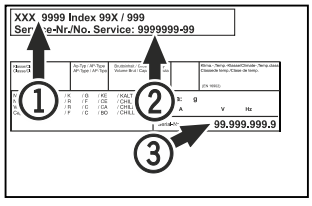

Fig. 261

(1) Denumire aparate
(2) Nr. service
(3) Nr. serie

11 Scoaterea din funcțiune

- ▶ Goliți aparatul.
- ▶ Opriți aparatul.
- ▶ Scoateți ștecherul de alimentare din priză.
- ▶ Scoateți mufa IEC, dacă este necesar: Scoateți mufa IEC din fișa aparatului și mișcați-o în același timp spre stânga și spre dreapta.
- ▶ Curățați aparatul. (vezi 9.3 Curățarea aparatului)
- ▶ Dacă este disponibil: Îndepărtați capacele și izolația pasajului pentru senzor pentru a evita formarea de mucegai.
- ▶ Lăsați ușa deschisă, pentru a evita apariția mirosurilor neplăcute.

Indicație
Deteriorări la aparat și disfuncționalități!
- ▶ Depozitați aparatul după scoaterea din funcțiune numai la o temperatură admisibilă a incintei între -10 °C și +50 °C.

12 Eliminare ca deșeu

12.1 Pregătirea aparatului pentru eliminarea ca deșeu



Liebherr folosește baterii în anumite aparate. Organul legislativ din Uniunea Europeană obligă utilizatorul final, din motive ecologice, să scoată bateriile din aparatul vechi, înainte de eliminarea ca deșeu. Dacă aparatul dvs. conține baterii, pe aparat este aplicată o indicație corespunzătoare.

Lămpi — Pentru situația în care puteți scoate lămpile în mod independent și nedistructiv, demontați-le înainte de eliminarea ca deșeu.

- ▶ Scoateți aparatul din funcțiune.
- ▶ Aparat cu baterii: Scoateți bateriile. Pentru descriere, vezi capitolul **Întreținere**.
- ▶ Dacă este posibil: Demontați lămpile în mod nedistructiv.

12.2 Eliminarea aparatului ca deșeu în mod ecologic



Aparatul conține încă materiale valoroase și trebuie predat la un punct de colectare a deșeurilor nesortate în vederea dezmembrării.





Pentru eliminarea ca deșeu, bateriile trebuie separate din aparatul vechi. În acest scop, puteți returna bateriile în mod gratuit la unitatea comercială, precum și la centrele de reciclare și de materiale valoroase.

Lămpi

Eliminați ca deșeu lămpile demontate prin intermediul sistemelor de colectare respective.

Pentru Germania:

Puteți elimina ca deșeu aparatul la centrele locale de reciclare și de materiale valoroase în mod gratuit prin recipientele de colectare de clasa 1. La cumpărarea unui nou frigider / congelator și la o suprafață de vânzare > 400 m^2, aparatul vechi este preluat gratuit.

AVERTIZARE

Scăpări de agent frigorific și ulei!

Incendiu. Agentul frigorific utilizat este ecologic, dar inflamabil. Uleiul conținut este, de asemenea, inflamabil. Scăpările de agent frigorific și de ulei se pot aprinde în cazul unei concentrații corespunzător de ridicate și în contact cu o sursă de căldură externă.

- ▶ Nu deteriorați conductele circuitului de agent frigorific și ale compresorului.

- ▶ Respectați indicațiile referitoare la transportul aparatului.
- ▶ Îndepărtați aparatul fără a-l deteriora.
- ▶ Eliminați ca deșeu bateriile, lămpile și aparatul conform specificațiilor menționate mai sus.

13 Informații suplimentare

Informații suplimentare privind condițiile de garanție pot fi găsite în broșura de service anexată sau pe internet la adresa https://home.liebherr.com.

Informați în cazul unei defecțiuni a aparatului:

Identificatorul modelului /
Număr de inventar:

Ghid rapid pentru utilizarea zilnică

Informații privind utilizarea acestui ghid rapid:

- Aceste instrucțiuni succinte nu înlocuiesc instrucțiunile complete de utilizare și nu înlocuiesc nici o instruire pe aparat.
- Acest ghid de referință rapidă are scopul de a vă ajuta în utilizarea și manipularea zilnică a aparatului.
- Citiți instrucțiunile complete de utilizare și instrucțiunile de siguranță conținute în acestea.

Acest ghid rapid se aplică pentru: SRPvh 14../65../84..

Puteți deschide instrucțiunile complete de utilizare prin intermediul codului QR:

Utilizarea conform destinației

Acest frigider de laborator este potrivit pentru depozitarea profesională a produselor la temperaturi cuprinse între:

- **Ușă spumată:** -2 °C și 16 °C.*
- **Ușă de sticlă:** 0 °C și 16 °C.*

Utilizarea eronată previzibilă

Nu folosiți aparatul pentru următoarele aplicații:

- Depozitare şi răcire de:
  - substanțe instabile din punct de vedere chimic, inflamabile sau corozive
  - sânge, plasmă sau alte fluide corporale în scopul perfuziei, administrării sau introducerii în corpul uman
- Utilizare în zone potențial explozive
- Utilizare în aer liber sau în zone cu umiditate şi stropi de apă

Aveți în vedere la depozitare:

- ❑ Deplasați rafturile în funcție de înălțimea necesară.
- ❑ Respectați sarcina maximă.
- ❑ Când se atinge temperatura de depozitare, încărcați aparatul (menținând lanțul frigorific).
- ❑ Nu este permis ca produsele răcite să atingă vaporizatorul de la peretele posterior.
- ❑ Păstrați lichidele în recipiente închise.
- ❑ Depozitați produsele refrigerate la distanță unele de altele, astfel încât aerul să circule bine.

Afișaj de stare



Fig. 262

(1) Temperatura reală
(2) Starea alarmei
(3) Starea procesului de dezghețare
(4) Starea de blocare a ușii

Afișarea înregistrării temperaturii

Înregistrarea temperaturii indică durata înregistrării și temperaturile minime și maxime măsurate în acest interval de timp.

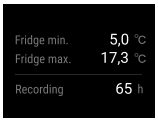

Fig. 263

Resetarea înregistrării temperaturii

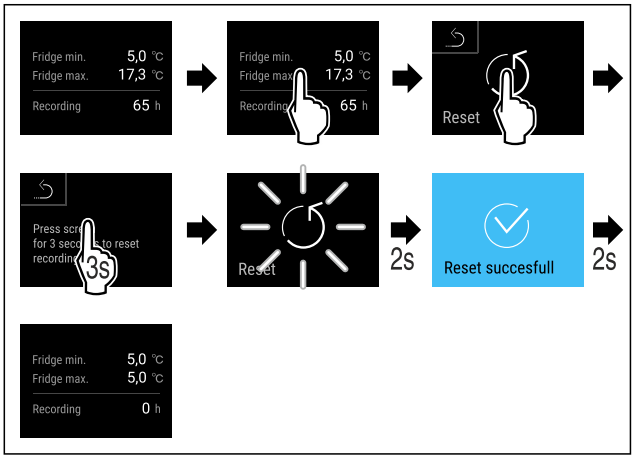

Fig. 264

Deblocarea încuietorii ușii cu PIN-ul ușii

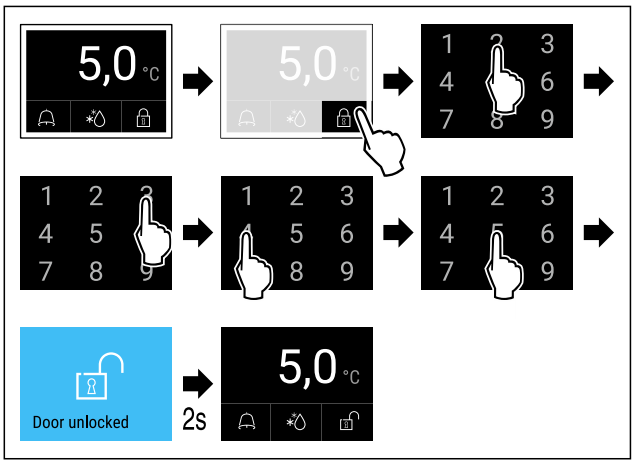

Fig. 265 Exemplul arată PIN 2345

Afișarea jurnalului de alarme

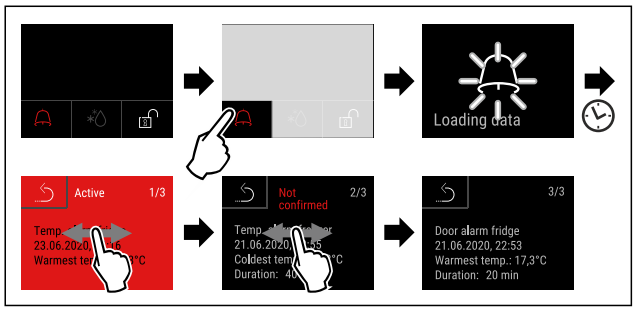

Fig. 268 Exemplul arată o alarmă activă, o alarmă neconfirmată și o alarmă confirmată.

▷ Jurnalul de alarme afișează alarmele active, confirmate sau neconfirmate (maximum 10 alarme).
▷ Ștergeți jurnalul de alarme: A se vedea instrucțiunile de utilizare.

Curăţarea aparatului

▶ Goliţi aparatul.
▶ Extrageți fișa de rețea.
▶ Urmați instrucțiunile în conformitate cu instrucțiunile de utilizare.
▶ Uscați complet aparatul și echipamentul după curățare.
▶ Racordaţi aparatul.
▶ Porniţi aparatul.
▶ Încărcați aparatul, cu produse când se atinge temperatura de depozitare.

Ce trebuie făcut în caz de defecțiune?

În cazul unei defecțiuni, pe afișajul aparatului apare un mesaj. Mesajele au semnificații diferite:

Culoarea simbolului pe afișaj	Semnificație	Soluționare
GALBEN	**Reamintire** Atrage atenția asupra proceselor generale. Puteți să executați aceste procese și, prin urmare, să anulați mesajul.	Consultați manualul de instrucțiuni și luați măsuri pentru a remedia situația.
ROȘU	**Avertizare** Apare în caz de disfuncționalități. Puteți remedia singuri defecțiunile simple.	Consultați manualul de instrucțiuni și luați măsuri pentru a remedia situația.
Dacă nu puteți remedia singur defecțiunea, contactați un membru responsabil al personalului sau cel mai apropiat centru de servicii pentru clienți.		



home.liebherr.com/fridge-manuals

RO Frigider
MANUAL DE EXPLOATARE ORIGINAL

Data emiterii: 20251205

Index-nr. articol: 7083324-00

Liebherr Hausgeräte Lienz GmbH
Dr.-Hans-Liebherr-Strasse 1
A-9900 Lienz
Österreich