Instrucțiuni de utilizare și de montare



RO **MANUAL DE EXPLOATARE ORIGINAL**

LIEBHERR

Conținut

1 Informații referitoare la siguranță și avertizări.... 3
1.1 Utilizarea conform destinației..... 3
1.2 Clasele de climă..... 3
1.3 Grupă de utilizatori..... 3
1.4 Instalare şi punere în funcțiune..... 4
1.5 Lucrul în siguranță cu aparatul..... 4
1.6 Curățare..... 4
1.7 Defecțiuni, deteriorări și reparații..... 4
1.8 Eliminare ca deșeu..... 4
1.9 Conformitate..... 4
1.10 Substanțe SVHC în conformitate cu regulamentul REACH..... 4
1.11 Baza de date EPREL..... 5
1.12 Licențe Open-Source..... 5
1.13 Piese de schimb..... 5
1.14 Simboluri pe aparat..... 5
1.15 Trepte de avertizare..... 5

2 Vedere de ansamblu asupra aparatului..... 5
2.1 Furnitura de livrare..... 5
2.2 Vedere de ansamblu a aparatului și dotărilor..... 5
2.3 SmartDevice..... 6

3 Instalarea și racordarea..... 6
3.1 Condiții de instalare..... 6
3.2 Cotele aparatului..... 7
3.3 Dimensiunile nișei..... 7
3.4 Greutățile părții frontale a mobilierului..... 8
3.5 Transportarea aparatului..... 8
3.6 Despachetarea aparatului..... 9
3.7 Explicitarea simbolurilor utilizate..... 9
3.8 Înlocuirea opritorului uşii..... 10
3.9 Instalarea aparatului..... 12
3.10 Instalarea mai multor aparate..... 12
3.11 Evacuarea ambalajului la deşeuri..... 12
3.11 Fronturile de mobilier..... 12
3.12 Cote..... 12
3.13 Montarea frontului(urilor) de mobilier..... 13
3.14 Reglarea cotei fantei fără coliziune..... 13
3.15 Racordarea aparatului la alimentarea electrică..... 14

4 Modul de funcționare al display-ului Touch & Swipe..... 14
4.1 Navigarea și explicitarea simbolurilor..... 14
4.2 Meniuri..... 15
4.3 Mod de repaus..... 15

5 Punere în funcțiune..... 15
5.1 Pornirea aparatului (prima punere în funcțiune).... 15

6 Depozitare..... 16
6.1 Indicații privind depozitarea..... 16
6.2 Frigider..... 16
6.3 BioFresh..... 16
6.4 Intervale de depozitare..... 16

7 Economisirea energiei..... 17

8 Deservire..... 17
8.1 Elementele de operare şi de afişare..... 17
8.1.1 Afișaj de status..... 17
8.1.2 Simboluri de afişare..... 18
8.2 Funcțiile aparatului..... 18
8.2.1 Indicații referitoare la funcțiile aparatului..... 18


Oprirea și pornirea aparatului..... 18



Temperatură..... 18



BioFresh B-Value 19



C-Value*..... 19



D-Value..... 19


SuperCool..... 19


PartyMode 20


HolidayMode..... 20


SabbathMode..... 21


EnergySaver 21


CleaningMode..... 22


Blocare introducere..... 22


Reamintire..... 22


Limbă..... 23



Unitate de temperatură..... 23


Luminozitate display..... 23


WLAN..... 23



Informații despre aparat..... 24



Software..... 25


Alarmă uşă..... 25


Mod demo..... 25


Resetare pe reglajele din fabricație..... 26

8.3 Mesaje..... 26
8.3.1 Perspectivă generală asupra avertizărilor..... 26
8.3.2 Încheierea avertizărilor..... 26
8.3.3 Perspectivă generală asupra reamintirilor..... 27
8.3.4 Încheierea reamintirilor..... 27

9 Dotare..... 27
9.1 Raft montat pe uşă..... 27
9.2 Rafturi..... 29
9.3 Raft divizibil..... 29
9.4 VarioSafe *..... 29
9.5 Raft variabil pentru sticle..... 32
9.6 Sertare..... 34
9.7 Capacul compartimentului Fruit & Vegetable-Safe..... 35
9.8 Cutie pentru unt..... 35
9.9 Suport pentru ouă..... 36
9.10 Suport pentru sticle..... 36
9.11 FlexSystem..... 36
9.12 Tavă pentru cuburi de gheață cu capac*..... 37

10 Întreținere..... 37
10.1 Filtru de cărbune activ-FreshAir..... 37
10.2 Dezasamblarea raftului montat pe uşă..... 37
10.3 Asamblarea raftului montat pe uşă..... 38
10.4 Dezasamblare / montare sisteme de extragere..... 38
10.5 Extragerea / introducerea raftului variabil pentru sticle..... 38

10.6 Capacul compartimentului Fruit & Vegetable-Safe..... 40
10.7 Dezgheţarea aparatului..... 40
10.8 Curăţarea aparatului..... 40

11 Ajutor pentru clienți..... 41
11.1 Date tehnice..... 41
11.2 Zgomote de funcționare..... 41
11.3 Defecţiune tehnică..... 42
11.4 Centrul de service..... 43
11.5 Plăcuță de fabricație..... 43

12 Scoaterea din funcțiune..... 43

13 Eliminare ca deșeu..... 43
13.1 Pregătirea aparatului pentru eliminarea ca deșeu. 43
13.2 Eliminarea aparatului ca deșeu în mod ecologic.... 43

Producătorul lucrează permanent la dezvoltarea tuturor tipurilor și modelelor. Din acest motiv, vă rugăm să înțelegeți că trebuie să ne rezervăm dreptul de a efectua modificări în ceea ce privește forma, dotarea și tehnica.

Simbol	Explicație
	**Citirea manualului** Pentru a vă familiariza cu toate avantajele oferite de noul dumneavoastră aparat, vă rugăm să citiți cu atenție indicațiile din prezentul manual de utilizare.
	**Informații suplimentare pe internet** Manualul digital cu informații complementare și în alte limbi este disponibil pe internet prin scanarea codului QR de pe partea frontală a acestui manual sau prin introducerea numărului de service la **home.liebherr.com/fridge-manuals**. Găsiți numărul de service pe plăcuța de fabricație: 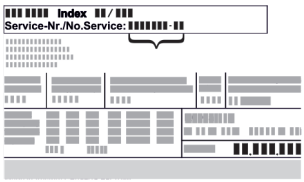 *Fig.* Reprezentare exemplificativă
	**Verificarea aparatului** Verificați toate piesele cu privire la daune din timpul transportului. Adresați-vă în caz de plângeri comerciantului sau serviciului pentru clienți.
	**Abateri** Manualul este valabil pentru mai multe modele, prin urmare sunt posibile unele abateri. Paragrafele, care sunt valabile numai pentru anumite aparate, sunt marcate cu o steluță (*).
	**Instrucțiuni de manevrare și rezultatele acțiunii** Instrucțiunile de manevrare sunt marcate cu o ▶. Rezultatele acțiunii sunt marcate cu o ▷.
	**Videoclipuri** Videoclipurile referitoare la aparate sunt disponibile pe canalul de YouTube al Liebherr-Hausgeräte.

Licențe Open-Source:

Aparatul conține componente software, care utilizează licențe Open-Source. Informații referitoare la licențele Open-Source utilizate pot fi interogate aici: **home.liebherr.com/open-source-licences**

Aceste informații pentru utilizator sunt valabile pentru aparatele următoare:

IRBP..	51..

1 Informații referitoare la siguranță și avertizări

Păstrați cu grijă această informație pentru utilizator, astfel încât să o aveți la îndemână în orice moment.

Dacă retransmiteți aparatul, înmânați mai departe această informație pentru utilizator la posesorul ulterior.

Pentru a utiliza aparatul conform prescripțiilor și în siguranță, citiți această informație pentru utilizator cu atenție înainte de instalare și utilizare. Urmați în permanență instrucțiunile, indicațiile de securitate și indicațiile de avertizare cuprinse în acestea. Acestea sunt importante, astfel încât să puteți instala și exploata aparatul în siguranță și în stare impecabilă.

1.1 Utilizarea conform destinației

- Acest aparat este prevăzut pentru utilizare casnică și domenii aplicative asemănătoare, ca de ex.:
  - în zonele bucătăriilor pentru personal din magazine, birouri și alte zone de lucru
  - în mediul agricol și de către oaspeții din hoteluri, moteluri și alte spații de cazare
  - în pensiuni cu mic dejun inclus
  - în serviciile de catering și alte servicii similare în comerțul cu ridicata
- Alte utilizări:
  - Acest aparat nu este adecvat pentru înghețarea alimentelor.
  - Orice alt tip de utilizare este interzis.

1.2 Clasele de climă

Aparatul este proiectat, în funcție de clasa de climă, pentru utilizarea între anumite limite de temperatură a mediului înconjurător. Clasa de climă corespunzătoare aparatului dumneavoastră este indicată pe marca de fabricație.

Indicație

▶ Pentru a asigura o funcționare optimă, respectați temperaturile ambiante indicate.

Clasa climatică	Pentru temperaturi ale mediului înconjurător de
SN	10 °C până la 32 °C
N	16 °C până la 32 °C
ST	16 °C până la 38 °C
T	16 °C până la 43 °C
SN-ST	10 °C până la 38 °C
SN-T	10 °C până la 43 °C

1.3 Grupă de utilizatori

- Acest aparat poate fi utilizat de copii cu vârsta de peste 8 ani, precum și de persoane cu deficiențe fizice, senzoriale

sau mentale ori cu lipsă de experiență și cunoștințe, dacă se află sub supraveghere sau dacă au fost instruite cu privire la utilizarea aparatului în condiții de siguranță și pericolele rezultate.
- Copiii nu trebuie se joace cu aparatul.
- Copiii nu trebuie să execute curățarea și întreținerea utilizatorului fără supraveghere.
- Copiii cu vârsta între 3-8 ani au permisiunea de a încărca și descărca aparatul.

1.4 Instalare și punere în funcțiune

- Montați și racordați aparatul numai conform instrucțiunilor din informațiile pentru utilizator.
- Montați aparatul conform instrucțiunilor din informațiile pentru utilizator, pentru a evita o răsturnare a aparatului.
- Nu blocați orificiile de ventilație din carcasa aparatului și din carcasa de încorporare.
- Nu deteriorați cablul de conectare la rețeaua electrică. Nu folosiți aparatul cu un cablu de conectare la rețeaua electrică defect.
- Nu amplasați prize multiple sau surse de rețea cu amplasament variabil pe partea posterioară a aparatului.
- Priza trebuie să fie ușor accesibilă, pentru ca aparatul să poată fi deconectat rapid de la alimentarea electrică în caz de urgență. Ea trebuie să fie poziționată în afara zonei acoperite de partea posterioară a aparatului.

1.5 Lucrul în siguranță cu aparatul

- Nu depozitați în aparat substanțe cu capacitate de explozie, ca de exemplu recipiente de aerosoli cu gaz carburant inflamabil. Astfel de doze de spray pot fi recunoscute după conținutul sau simbolul flăcării imprimate pe acestea. Eventualele gaze degajate se pot aprinde din cauza componentelor electrice.
- Nu amplasați în apropierea aparatului lumânări aprinse, lămpi sau alte obiecte cu flacără deschisă, pentru a evita incendierea aparatului.
- Depozitați băuturile alcoolice sau alte recipiente care conțin alcool numai dacă sunt astupate etanș. Eventualul alcool degajat se poate aprinde din cauza componentelor electrice.
- Evitați contactul prelungit al pielii cu suprafețele reci sau produsele răcite/congelate. Pentru protecție utilizați de ex. mănuși.
- Agentul frigorific utilizat (specificații pe marca de fabricație) este ecologic, dar inflamabil. Agentul frigorific scurs se poate aprinde.
  - Nu deteriorați circuitul agentului frigorific.
  - Nu utilizați surse de aprindere în interiorul aparatului.
  - Nu utilizați aparate electrice în interiorul aparatului (de ex. aparate de curățare cu aburi, aparate de încălzire).
  - Dacă există scurgeri de agent frigorific: Îndepărtați orice flacără sau sursă de foc din apropierea locului de scurgere. Aerisiți bine încăperea. Înștiințați centrul de service.
- Deschideți ușa numai pentru scurt timp. Astfel evitați creșterea temperaturii din interiorul aparatului.
- La deschidere și închidere, nu interveniți între ușă și aparat. Degetele pot fi prinse.
- Valoarea temperaturii din cea mai caldă zonă a aparatului poate fi mai ridicată decât valoarea setată a temperaturii.

1.6 Curățare

- Curățați regulat suprafețele care ajung în contact cu alimentele.
- Curățați regulat scurgerea pentru apa din dezgheț.
- Nu utilizați pentru accelerarea procesului de dezghețare aparate electrice de încălzire sau curățare cu abur, flacără deschisă sau spray-uri dejivrante.
- Nu îndepărtați gheața cu obiecte ascuțite.

1.7 Defecțiuni, deteriorări și reparații

- Dacă este deteriorat cablul de conectare la rețeaua electrică, schimbați-l.
- Reparațiile și intervențiile asupra aparatului trebuie executate numai de către centrul de service sau alt personal de specialitate cu calificare corespunzătoare.
- În cazul unor defecțiuni și erori ale aparatului, scoateți fișa de rețea sau deconectați siguranța. Dacă este scoasă fișa de rețea, apucați întotdeauna de fișă. Nu trageți de cablu.

1.8 Eliminare ca deșeu

- Aparatul conține materiale valoroase și este marcat cu un simbol corespunzător. (vezi 1.14 Simboluri pe aparat)
  - Nu eliminați ca deșeu aparatul împreună cu deșeurile menajere.
  - Eliminați ca deșeu aparatul la centrele locale de reciclare și de materiale valoroase în mod gratuit prin recipientele de colectare de clasa 1.
  - La achiziționarea unui aparat nou, returnați gratuit aparatul vechi la unitatea comercială.
  - Informați-vă despre posibilitățile de returnare.
- Pe aparatul dumneavoastră se pot afla date cu caracter personal.
  - Ștergeți datele cu caracter personal înainte de eliminarea ca deșeu.
- Aparatul conține agent frigorific (specificații de pe plăcuța de fabricație) și ulei. Agentul frigorific utilizat este ecologic, dar inflamabil. Uleiul conținut este, de asemenea, inflamabil. Scăpările de agent frigorific și de ulei se pot aprinde în cazul unei concentrații corespunzător de ridicate și în contact cu o sursă de căldură externă.
  - Nu deteriorați circuitul agentului frigorific.
  - Eliminați ca deșeu aparatul numai conform instrucțiunilor din informațiile pentru utilizator.

1.9 Conformitate

Etanșeitatea circuitului de agent frigorific este verificată. Aparatul în stare montată respectă normele de siguranță admisibile precum și directivele corespunzătoare.

Pentru piața UE:	Aparatul corespunde directivei 2014/53/UE.
Pentru piața GB:	Aparatul corespunde Radio Equipment Regulations 2017 SI 2017 No. 1206.

Textul complet al declarației de conformitate UE este disponibil la următoarea adresă de internet: www.Liebherr.com

Compartimentul BioFresh îndeplinește condițiile impuse unui compartiment frigorific, conform DIN EN 62552:2020.

1.10 Substanțe SVHC în conformitate cu regulamentul REACH

- La următorul link puteți verifica dacă aparatul dvs. conține substanțe SVHC în conformitate cu regulamentul REACH:
  https://go.liebherr.com/z3eewm

1.11 Baza de date EPREL

- Începând cu 1 martie 2021 informațiile referitoare la identificarea consumului de energie și cerințele pentru ecodesign se găsesc în baza de date a produselor (EPREL). Sub următorul link https://eprel.ec.europa.eu/ ajungeți la baza de date a produselor. Aici vi se solicită introducerea identificatorului modelului. Identificarea modelului se găsește pe plăcuța de fabricație.

1.12 Licențe Open-Source

- Aparatul conține componente software, care utilizează licențe Open-Source. Informații referitoare la licențele Open-Source utilizate pot fi interogate aici: home.liebherr.com/open-source-licences

1.13 Piese de schimb

- Disponibilitatea pieselor de schimb pentru piesele funcționale și piesele cu capacitate de depozitare ale dotării este de 15 ani.

1.14 Simboluri pe aparat

	Acest simbol se poate afla pe compresor. Acesta se referă la uleiul din compresor și atrage atenția asupra pericolului următor: În caz de ingerare și pătrundere în căile respiratorii poate provoca decesul. Această indicație are semnificație numai pentru reciclare. În regimul de funcționare normal nu există niciun pericol. Nu îndepărtați acest simbol.
	Avertizare: Pericol de incendiu cauzat de substanțele inflamabile. Acest simbol se află la compresor și se poate afla suplimentar în alte locuri la aparat. Acest simbol avertizează asupra substanțelor inflamabile. Nu îndepărtați acest simbol.
	Acesta sau un simbol asemănător se poate afla pe partea posterioară a aparatului. Acesta indică faptul că există panouri de izolare în vid (VIP) sau panouri de perlit în ușă și/sau în carcasă. Această indicație are semnificație numai pentru reciclare. Nu îndepărtați acest simbol.
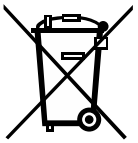	Acest simbol se află pe plăcuța de fabricație. Atrage atenția asupra faptului că aparatul conține materiale valoroase și că nu aveți voie să eliminați ca deșeu aparatul împreună cu deșeurile menajere. (vezi 1.8 Eliminare ca deșeu)

1.15 Trepte de avertizare

PERICOL	Marchează o situație periculoasă directă, care va cauza accidente mortale sau vătămări corporale grave, dacă nu este evitată.
AVERTIZARE	Marchează o situație periculoasă, care ar putea cauza accidente mortale sau vătămări corporale grave, dacă nu este evitată.
PRECAUȚIE	Marchează o situație periculoasă, care ar putea cauza vătămări corporale ușoare sau medii, dacă nu este evitată.
ATENȚIE	Marchează o situație periculoasă, care ar putea cauza pagube materiale, dacă nu este evitată.
Indicație	Marchează indicații importante și sfaturi utile.

2 Vedere de ansamblu asupra aparatului

2.1 Furnitura de livrare

Verificați toate piesele cu privire la daune din timpul transportului. În cazul în care aveți plângeri, contactați comerciantul sau serviciul pentru clienți. (vezi 11.4 Centrul de service)

Livrarea constă din următoarele piese:
- Aparat încorporat
- Dotare (în funcție de model)
- Material de montaj (în funcție de model)
- «Quick Start Guide»
- «Installation Guide»*
- Broșură de service

2.2 Vedere de ansamblu a aparatului și dotărilor

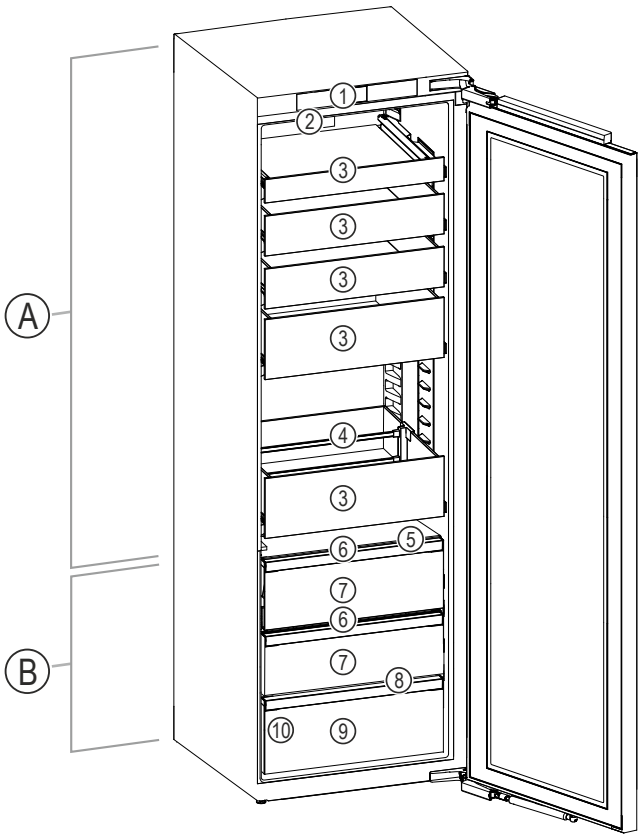

Fig. 1 Reprezentare exemplificatoare

Domeniul de temperaturi

(A) Frigider **(B)** BioFresh

Dotarea

(1) Elemente de operare **(6)** Capacul compartimentului Fruit & Vegetable-Safe

(2) Ventilator cu filtrul cu cărbune activ FreshAir
(3) Sertar de sticlă
(4) Suport pentru sticle
(5) Raft pentru sticle variabil
(7) Fruit & Vegetable-Safe
(8) Deschizătură de scurgere
(9) Meat & Dairy-Safe
(10) Plăcuță de fabricație

Indicație privind încărcarea	
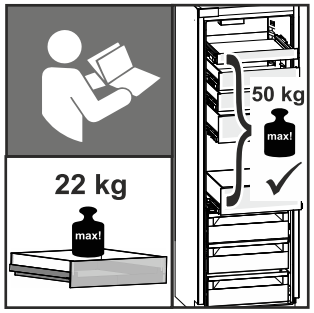 *Fig. 2*	Încărcătura fiecărui sertar este de maxim 22 kg. Încărcătura totală este de maxim 50 kg, dacă extrageți **toate sertarele concomitent**.

2.3 SmartDevice

SmartDevice este soluția de conectare în rețea pentru frigiderul dumneavoastră.

Dacă aparatul dumneavoastră este compatibil cu SmartDevice sau este pregătit pentru acesta, puteți integra aparatul rapid și simplu în WLAN. Cu aplicația SmartDevice vă puteți opera aparatul de la un echipament terminal mobil. În aplicația SmartDevice vă stau la dispoziție funcții suplimentare și posibilități de setare.

Aparat compatibil cu SmartDevice:	Aparatul dumneavoastră este compatibil cu SmartDevice. Pentru a putea conecta aparatul dumneavoastră cu WLAN, trebuie să descărcați aplicația SmartDevice.
Informații suplimentare privind SmartDevice:	**smartdevice.liebherr.com**
Descărcați aplicația SmartDevice:	După instalarea și configurarea aplicației SmartDevice puteți integra aparatul dumneavoastră cu ajutorul aplicației SmartDevice și funcției aparatului WLAN (vezi WLAN) în WLAN-ul dumneavoastră.

Indicație
În următoarele țări nu este disponibilă funcția SmartDevice: Rusia, Belarus, Kazahstan.

3 Instalarea și racordarea

3.1 Condiții de instalare

Condițiile de instalare sunt decisive pentru a vă asigura că puteți exploata aparatul dumneavoastră în siguranță, eficient și fără defecțiuni.

- Acordați atenție tuturor indicațiilor de securitate.
- Acordați atenție locului de instalare și poziției din cameră.

AVERTIZARE
Pericol de incendiu cauzat de instalarea improprie!
Dacă un cablu de rețea sau o fișă atinge partea posterioară a aparatului, vibrația aparatului poate deteriora cablul de rețea sau fișa, astfel încât să ducă la un scurtcircuit.
▶ Aveți în vedere să nu se înțepenească niciun cablu de rețea sub aparat, dacă instalați aparatul.
▶ Instalați aparatul astfel încât acesta să nu atingă niciun ștecher sau cablu de rețea.
▶ Nu conectați aparate la prizele aflate în zona din spatele aparatului.
▶ Prizele sau barele distribuitoarelor multiple, precum și alte aparate electronice (ca de ex. transformatoare cu halogen) **nu** trebuie să fie amplasate și exploatate pe partea posterioară a aparatelor.

AVERTIZARE
Pericol de incendiu din cauza umezelii!
Atunci când componentele conducătoare de electricitate sau cablul de alimentare cu energie electrică devin umede, se poate cauza un scurtcircuit.
▶ Aparatul este conceput pentru utilizarea în spații închise. Nu utilizați aparatul în aer liber, în zone umede sau în apropierea surselor de apă.

AVERTIZARE
Scăpări de agent frigorific și ulei!
Incendiu. Agentul frigorific utilizat este ecologic, dar inflamabil. Uleiul conținut este, de asemenea, inflamabil. Scăpările de agent frigorific și de ulei se pot aprinde în cazul unei concentrații corespunzător de ridicate și în contact cu o sursă de căldură externă.
▶ Nu deteriorați conductele circuitului de agent frigorific și ale compresorului.

3.1.1 Loc de instalare

- Instalați și utilizați aparatul exclusiv în spații închise.
- Utilizați aparatul numai în stare montată.
- Atunci când aparatul este montat într-o zonă foarte umedă, pe partea exterioară a aparatului se poate forma apă de condens.
  Aveți grijă să fie asigurate întotdeauna o ventilație și o aerisire corespunzătoare la locul de instalare.
- Cu cât este mai mult agent frigorific în aparat, cu atât mai mare trebuie să fie spațiul în care stă aparatul. În spații prea mici, în cazul unei scurgeri, poate apărea un amestec gaz-aer inflamabil. Pentru fiecare 8 g de agent frigorific, spațiul de instalare trebuie să fie de cel puțin 1 m^3. Informații privind agentul frigorific utilizat găsiți pe plăcuța de fabricație din interiorul aparatului.
- Podeaua de la locul de instalare trebuie să fie orizontală și netedă.

3.1.2 Poziție în cameră

- Nu instalați aparatul în lumina directă a soarelui sau lângă un aparat de încălzire sau similar.
- Puteți instala aparatul direct lângă un cuptor.
- Dacă montați aparatul direct lângă un cuptor, consumul de energie poate crește ușor. Acest lucru depinde de durata și de intensitatea utilizării cuptorului.
- Montați aparatul numai într-un mobilier cu poziție stabilă.
- Utilizarea în zonele cu pericol de explozie este inadmisibilă.

3.2 Cotele aparatului

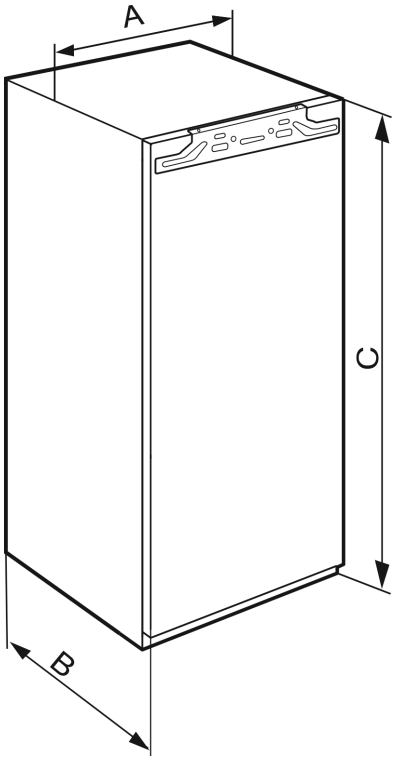

*Fig. 3 **

IR(B)..(i) 40..*	
A (mm)	559
B (mm)	546
C (mm)	1022

Înălțime nișă 1020 - aparate cu o ușă

IR(B)..(i) 41.. / IRBbsbi 4170 / SIFN..i 41..*	
A (mm)	559
B (mm)	546
C (mm)	1213

Înălțime nișă 1220 - aparate cu o ușă

IR(B)..(i) 45.. / IRBbsbi 4570 / SIFN..i 45..*	
A (mm)	559
B (mm)	546
C (mm)	1395

Înălțime nișă 1400 - aparate cu o ușă

IRB..i 48..*	
A (mm)	559
B (mm)	546
C (mm)	1572

Înălțime nișă 1580 - aparate cu o ușă

IR(B)(P)..(i) 51.. / IRD..i 51.. / IRBbsci 5170 / IRBbsci 5171 / IRBPbsci 5170 / IKB 51Vc50i / IKB 51Vc51i / IK 51Ve00 / IK 51Ve01 / IK 51Vd00 / SIFN..(i) 51.. / SIFNbsdi 51.. / IK(B).. 1780 / IK(B).. 1784 / SIGN 51Vd28*	
A (mm)	559
B (mm)	546
C (mm)	1770

Înălțime nișă 1780 - aparate cu o ușă

3.3 Dimensiunile nișei

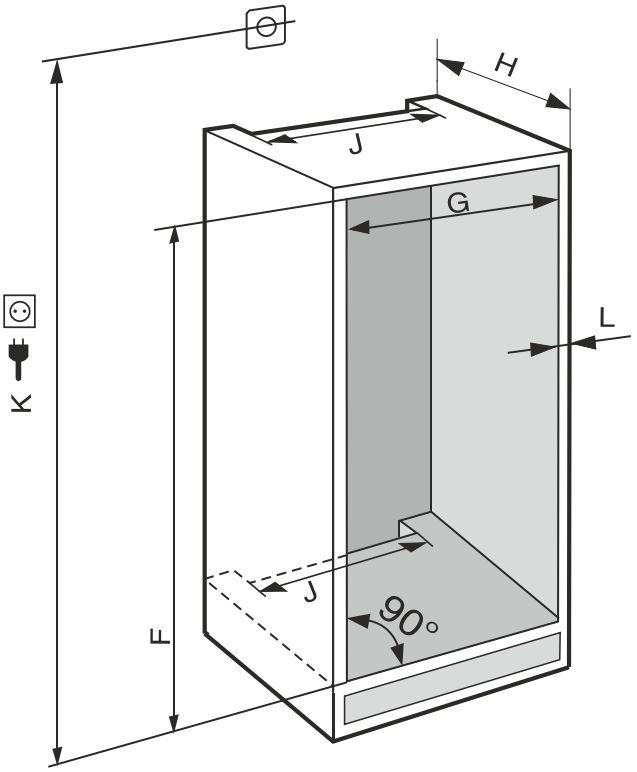

*Fig. 4 **(K):** max. 2100 mm*

În cazul aparatelor cu racord fix de apă țineți cont de următoarele informații:

- Racord de apă
- Racordarea aparatului la alimentarea cu apă

IR(B)..(i) 40..*	
F (mm)	1024 până la 1040
G (mm)	560 până la 570
H (mm)	min. 550, recomandat 560
J (mm)	min. 500
L (mm)	max. 19

IR(B)..(i) 41.. / IRBbsbi 4170 / SIFN..i 41..*	
F (mm)	1216 până la 1236
G (mm)	560 până la 570
H (mm)	min. 550, recomandat 560

IR(B)..(i) 41.. / IRBbsbi 4170 / SIFN..i 41..*	
J (mm)	min. 500
L (mm)	max. 19

IR(B)..(i) 45.. / IRBbsbi 4570 / SIFN..i 45..*	
F (mm)	1397 până la 1413
G (mm)	560 până la 570
H (mm)	min. 550, recomandat 560
J (mm)	min. 500
L (mm)	max. 19

IRB..i 48..*	
F (mm)	1574 până la 1590
G (mm)	560 până la 570
H (mm)	min. 550, recomandat 560
J (mm)	min. 500
L (mm)	max. 19

IC(B)(N)..(i) 51.. / ICBNbsci 5173 / IKG 51Ve03 / IKGN 51Vc03 / ICNbsci 5173 / IKGN 51Ve03 / IKGBN 51Vd23i / IR(B)(P)..(i) 51.. / IRD..i 51.. / IRBbsci 5170 / IRBbsci 5171 / IRBPbsci 5170 / IKB 51Vc50i / IKB 51Vc51i / IK 51Vd00 / IK 51Ve00 / IK 51Ve01 / IK(B).. 1780 / IK(B).. 1784 / IKGNc 1783 / SICN..i 51.. / SIFN..(i) 51.. / SIFNbsdi 51.. / SIGN 51Vd28 / IC(B)Ndx 5173*	
F (mm)	1772 până la 1788
G (mm)	560 până la 570
H (mm)	min. 550, recomandat 560
J (mm)	min. 500
L (mm)	max. 19

Consumul de energie declarat a fost determinat pentru o adâncime a mobilei de bucătărie de 560 mm. Aparatul este complet funcțional la o adâncime a mobilei de bucătărie de 550 mm, însă are un consum de energie ușor mai ridicat.

- ▶ Verificarea grosimii peretelui mobilierului învecinat: Aceasta trebuie să fie min. 16 mm .
- ▶ Montați aparatul numai într-un mobilier de bucătărie cu poziție stabilă. Asigurați mobilierul împotriva răsturnării.
- ▶ Aliniați mobilierul de bucătărie cu o nivelă cu bulă de aer și un echer de trasare și, dacă este necesar, folosiți distanțiere pentru echilibrare.
- ▶ Asigurați-vă că podeaua și pereții laterali ai mobilierului formează un unghi drept între ele.

3.3.1 Cerințe de ventilație

ATENȚIE
Orificii de ventilare acoperite!
Deteriorări. Aparatul se poate supraîncălzi, ceea ce diminuează durata de serviciu a diferitelor piese ale aparatului și poate duce la limitări în funcționare.

- ▶ Aveți grijă să fie asigurate întotdeauna o ventilație și o aerisire corespunzătoare.
- ▶ Mențineți întotdeauna libere orificiile, respectiv grilajele de ventilație din carcasa aparatului și din mobilierul de bucătărie (aparat încorporat).
- ▶ Mențineți întotdeauna liberă fanta de ventilație.

Respectați în mod obligatoriu secțiunile de ventilare:

- Adâncimea canalului de ventilație de la peretele din spate al mobilierului trebuie să fie de minim 38 mm.
- Pentru secțiunile de aerisire și ventilație de la baza mobilierului și din partea superioară a acestuia este necesară o suprafață de minimum 200 cm^2.
- În principiu: Cu cât este mai mare suprafața de ventilație, cu atât economisește aparatul mai multă energie.

Pentru exploatarea aparatului este necesară o ventilare și o aerisire suficientă. Grilajul de ventilare prevăzut din fabrică asigură o secțiune eficientă de ventilare la aparat de 200 cm^2. Dacă înlocuiți grilajul de ventilare cu o mască, aceasta trebuie să aibă o secțiune de ventilare cel puțin egală sau mai mare decât grilajul de ventilare al producătorului.

3.4 Greutățile părții frontale a mobilierului

ATENȚIE
Pericol de deteriorare din cauza greutății prea mari a ușii mobilierului!
Dacă ușa mobilierului este prea grea nu poate fi exclusă deteriorarea balamalelor și disfuncționalitățile rezultate de aici.

- ▶ Înainte de a monta ușa mobilierului, asigurați-vă că nu este depășită greutatea admisă a ușii mobilierului.

Înălțimea nișei (mm)	Masa maximă a ușii mobilierului (kg)
720	16
880	16
1020	13
1220	19
1400	21
1580	22
1780	26

Frigidere și congelatoare cu o singură ușă

3.5 Transportarea aparatului

3.5.1 Transportarea aparatului pentru prima punere în funcțiune

Asigurați-vă că sunt îndeplinite următoarele condiții necesare:

- ❑ Aparatul este ambalat.
- ❑ Aparatul este așezat vertical.

- ▶ Transportați aparatul cu ajutorul a două persoane.
- ▶ Dezambalați aparatul. (vezi 3.6 Despachetarea aparatului)

3.5.2 Transportarea aparatului după prima punere în funcțiune

Aveți în vedere instrucțiunile următoare, dacă doriți să transportați din nou sau să mutați aparatul după prima punere în funcțiune.

Asigurați-vă că sunt îndeplinite următoarele condiții necesare:

- ❑ Aparatul este golit.
- ❑ Aparatul este așezat vertical.
- ❑ Aparat cu ușă (uși): Ușa este asigurată împotriva deschiderii nedorite.

- ❑ Aparat cu cărucior de extragere: Căruciorul de extragere este asigurat împotriva deschiderii nedorite.
- ❑ Aparatul este demontat.

▶ Transportați aparatul cu ajutorul a două persoane.

3.6 Despachetarea aparatului

Dacă aparatul este deteriorat, adresați-vă imediat - înainte de a-l racorda - furnizorului.

▶ Verificați aparatul și ambalajul cu privire la daune din timpul transportului. Adresați-vă imediat către furnizori, în caz că presupuneți vreo daună.

▶ Înlăturați toate materialele de pe partea posterioară sau de pe pereții laterali ai aparatului, care pot împiedica instalarea în conformitate cu prescripțiile, respectiv ventilarea și aerisirea.

▶ Îndepărtați toate foliile de protecție de la aparat. Nu folosiți pentru aceasta obiecte ascuțite sau tăioase!

3.7 Explicitarea simbolurilor utilizate

	La această acțiune există pericol de vătămare! Respectați indicațiile de siguranță!
	Instrucțiunea este valabilă pentru mai multe modele. Executați acest pas numai dacă se potrivește aparatului dumneavoastră.
	Pentru montaj vă rugăm să aveți în vedere descrierea detaliată din partea de text a instrucțiunii.
	Paragraful este valabil fie pentru un aparat cu o ușă sau pentru un aparat cu două uși.
	Alegeți între alternative: Aparat cu opritor al ușii în dreapta sau aparatul cu opritor al ușii în stânga.
	Este necesar pasul de montaj IceMaker și / sau InfinitySpring.
	Desfaceți și strângeți ușor șuruburile.
	Strângeți ferm șuruburile.
	Verificați dacă este necesar pasul de lucru următor pentru modelul dumneavoastră.
	Verificați montajul corect / stabilitatea componentelor utilizate.

	Măsurați cota prestabilită și corectați dacă este necesar.
	Scula pentru montaj: Metru
	Scula pentru montaj: Mașină de înșurubat cu acumulator și cap Pentru o accesibilitate mai bună a șuruburilor se recomandă o inserție de biți lungă.
	Scula pentru montaj: Nivelă cu bulă de aer
	Scula pentru montaj: Cheie fixă cu deschideri de 7 și de 10
	Pentru acest pas de lucru sunt necesare două persoane.
	Pasul de lucru are loc la locul marcat al aparatului.
	Mijloc ajutător pentru montaj: Sfoară
	Mijloc ajutător pentru montaj: Raportor
	Mijloc ajutător pentru montaj: Șurubelniță
	Mijloc ajutător pentru montaj: Foarfece
	Mijloc ajutător pentru montaj: Marker, nepermanent
	Pachet de accesorii: Extrageți componentele

	Eliminați ca deșeu corespunzător prevederilor de specialitate componentele care nu mai sunt necesare.

3.8 Înlocuirea opritorului ușii

Sculă



Fig. 5

ATENȚIE
Piese conductoare electric!
Deteriorare a componentelor electrice.
▶ Deconectați ștecherul de la rețea înainte de a schimba opritorul ușii.

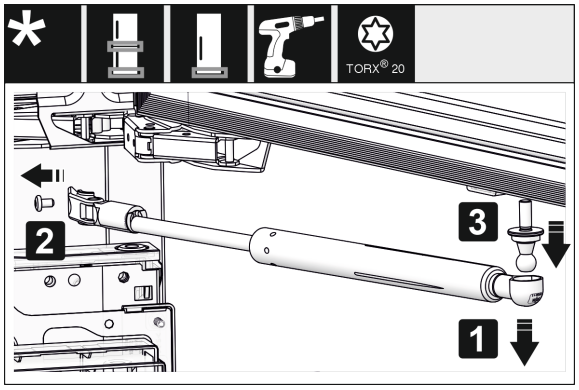

Fig. 6

▶ Detașați amortizorul de închidere: Desprindeți amortizorul de închidere de pe fusul sferic (1), deșurubați suportul (2). Demontați fusul sferic cu șurubelnița (3).

Indicație
Dacă amortizorul de închidere este situat chiar deasupra podelei, puteți scoate știftul cu cap sferic doar atunci când ușa este demontată.

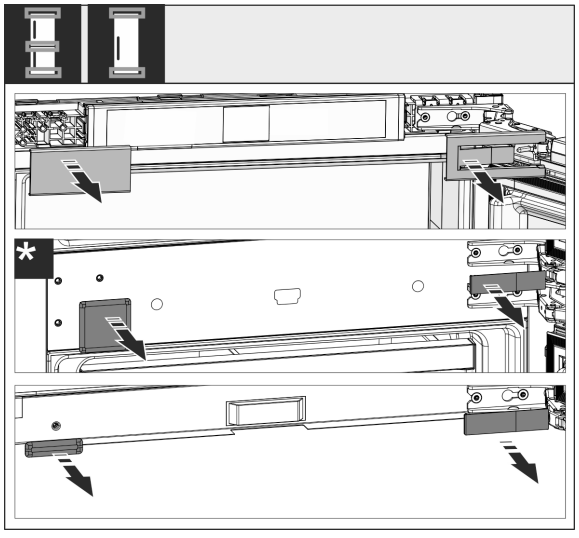

Fig. 7

▶ Detașați apărătorile.

Indicație
Când îndepărtați capacele, aveți grijă să nu zgâriați suprafața.

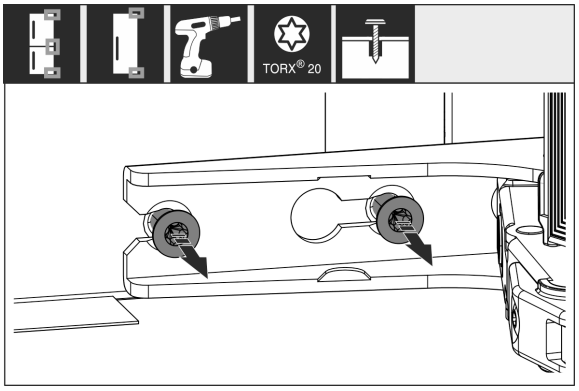

Fig. 8

▶ Desfaceți șuruburile la **toate** balamalele, nu le extrageți prin rotire.

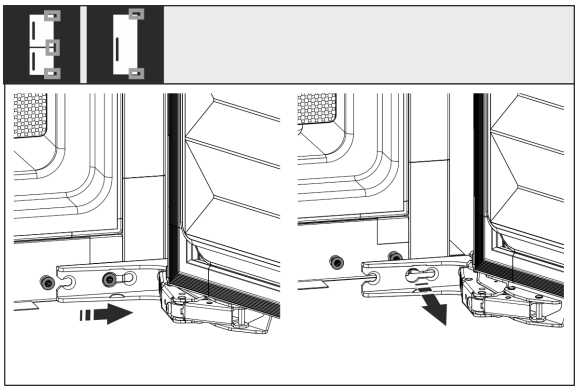

*Fig. 9 **

▶ Demontați ușa: Împingeți ușa spre înainte și apoi spre exterior, desprindeți-o și puneți-o deoparte.

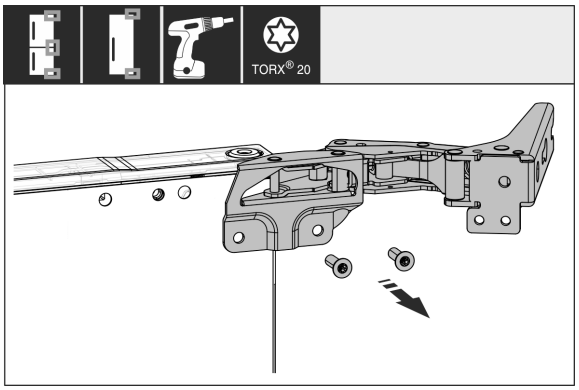

Fig. 10

▶ Deșurubați toate balamalele și depuneți-le împreună cu șuruburile la o parte.

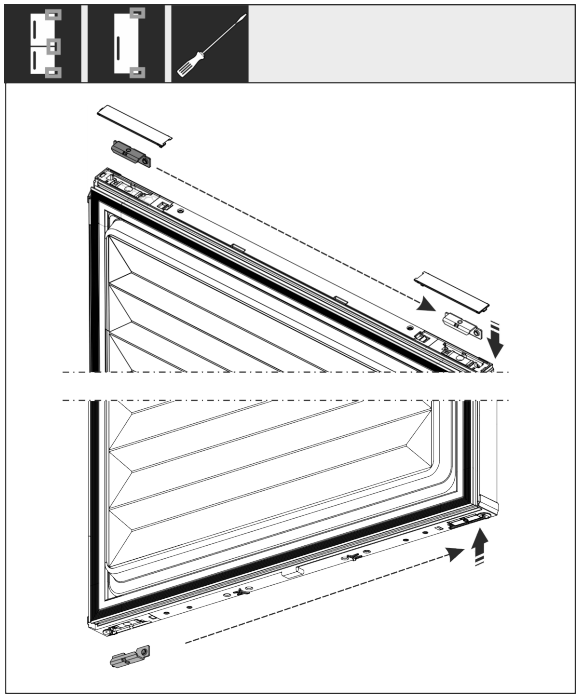

Fig. 11

▶ Desfaceți și mutați suportul sus și jos din ușă. Suportul trebuie să fie mutat pentru îmbinarea filetată a balamalelor.

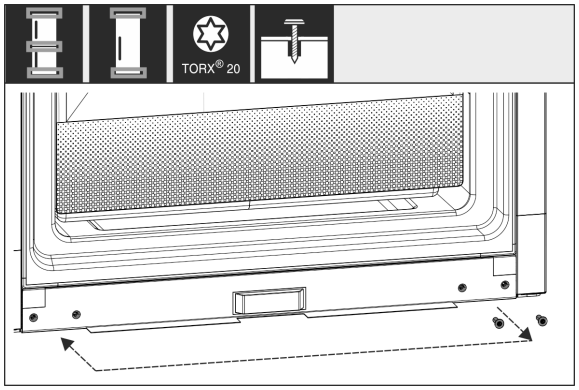

Fig. 12

▶ Mutați șuruburile pentru dispozitivul de fixare a balamalelor. După mutare nu înșurubați ferm, balamalele trebuie să fie acroșate mai târziu.

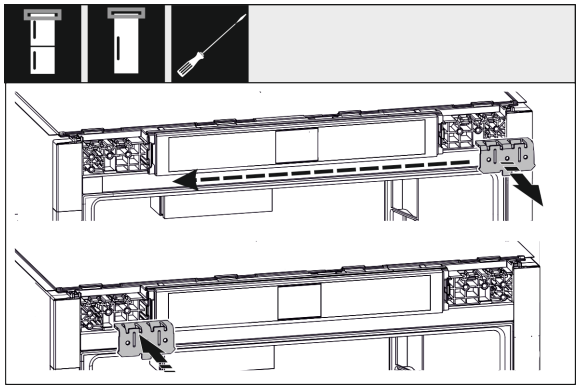

Fig. 13

▶ Mutați suportul de fixare pe partea opusă.

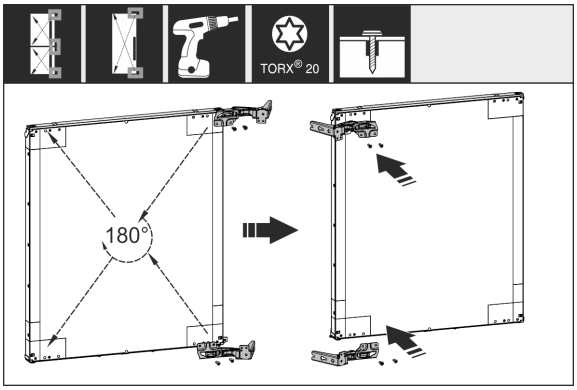

Fig. 14

▶ Mutați și înșurubați ferm toate balamalele rotite cu 180° pe partea opusă.

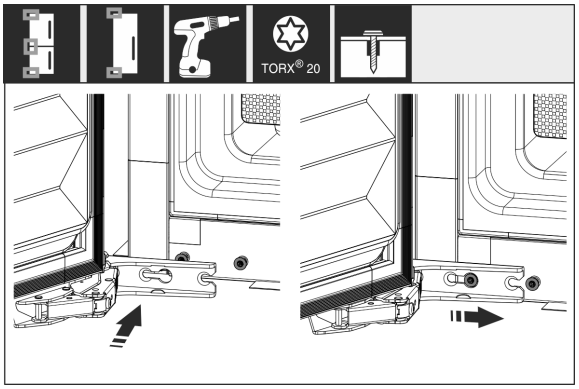

*Fig. 15 **

▶ Montați din nou ușa: Acroșați ușa cu balamalele și strângeți ferm șuruburile.

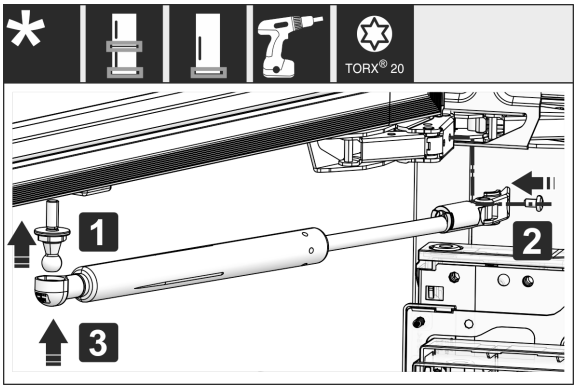

Fig. 16

▶ Montați din nou amortizorul de închidere: Înșurubați fusul sferic (1), înșurubați ferm suportul (2) și acroșați amortizorul de închidere în fusul sferic.

▶ Controlați, respectiv strângeți toate șuruburile.

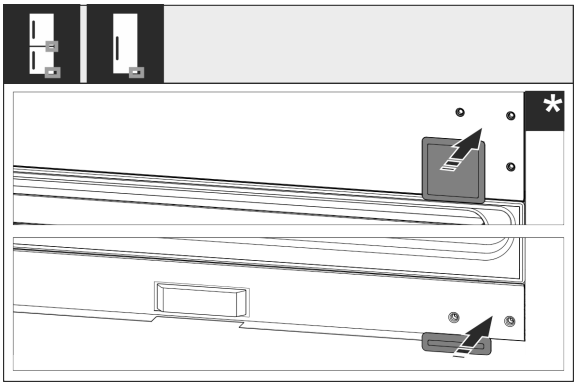

Fig. 17

▶ Montați din nou apărătoarea jos și centru. Montați din nou restul apărătorilor abia după montarea în mobilier.

3.9 Instalarea aparatului

PRECAUȚIE
Pericol de vătămare cauzat de aparatul greu!
▶ Aparatul se va transporta de două persoane la locul său de instalare.

AVERTIZARE
Pericol de vătămare și deteriorare cauzat de aparatul instabil!
Aparatul se poate răsturna.
▶ Fixați aparatul corespunzător instrucțiunilor.

AVERTIZARE
Pericol de incendiu și deteriorare!
▶ Nu amplasați pe combină aparate care emit căldură, de exemplu cuptoare cu microunde, prăjitoare de pâine etc.!

Solicitați încorporarea aparatului în mobilierul de bucătărie pe cât posibil de către un specialist.

Nu instalați aparatul fără ajutor.

3.9.1 După instalare

▶ Îndepărtați toate elementele de asigurare în timpul transportului.

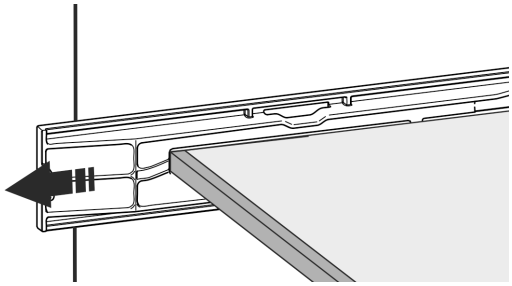

Fig. 18

▶ Desprindeți siguranța de transport de la ușile aparatului.

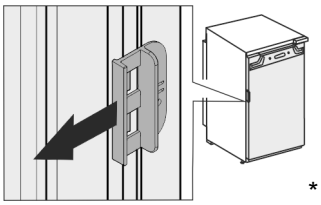

*

▶ Curățați aparatul (a se vedea instrucțiunile de utilizare, curățarea aparatului).

3.10 Instalarea mai multor aparate

Aparatele sunt dezvoltate pentru diferite tipuri de instalare. Dacă doriți să instalați mai multe aparate unul lângă altul sau unul deasupra celuilalt, asigurați-vă că sunt îndeplinite următoarele cerințe:

❑ Așezați unul lângă altul sau unul peste altul numai aparatele proiectate în acest scop.
❑ Respectați indicațiile și tabelul următor.

ATENȚIE
Pericol de deteriorare din cauza apei de condens!
▶ Nu instalați aparatul direct lângă un alt frigider/congelator.

ATENȚIE
Pericol de deteriorare din cauza apei de condens!
▶ Nu instalați aparatul direct peste un alt frigider/congelator.

Model	Condiții de instalare
Toate modelele	individual
Modele, a căror denumire de model începe cu **S...**.	Side-by-Side (SBS)
Modele până la o înălțime maximă a nișei de 880 mm și cu un plafon încălzit pot fi amplasate «unul deasupra altuia». Aparat superior: până la înălțimea maximă a nișei de 140 mm	Unul deasupra altuia

Modele și modul lor de configurare

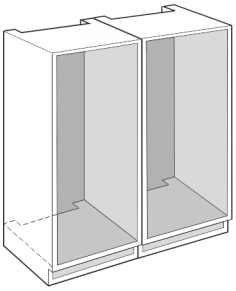

Fig. 19

Montați fiecare aparat într-o nișă separată a mobilei.

3.11 Evacuarea ambalajului la deșeuri

AVERTIZARE
Pericol de asfixiere din cauza materialului de ambalare și a foliilor!
▶ Nu lăsați copii să se joace cu materialul de ambalare.

Ambalajul este fabricat din materiale reciclabile:
- Carton ondulat/Carton
- Piese din polistiren expandat
- Folii și pungi din polietilenă
- Benzi de legare din polipropilenă
- Rame de lemn fixate cu cuie și geam de polietilenă*

▶ Predați materialul de ambalare la un centru de colectare oficial.

3.11 Fronturile de mobilier

3.12 Cote

În funcție de varianta aparatului aveți nevoie de o ușă a mobilierului sau de două uși ale mobilierului. Mărimea ușii(ilor) mobilierului corespunzătoare depinde de întreaga mărime a nișei și grosime a corpului mobilierului.

Indicație
Respectați cotele corespunzătoare ale aparatului și nișei, precum și schițele de montaj.

Prescripții generale:

- Respectați recomandările specifice aparatelor noastre referitoare la mărimea și masa pentru montarea ușilor fixe. (vezi 3.4 Greutățile părții frontale a mobilierului)
- Grosimea corpului mobilierului trebuie să fie de cel puțin 16 mm și maxim 19 mm.

O ușă a mobilierului suplimentară deasupra, dedesubt sau lângă:

- Cota fantei verticală dintre ușile mobilierului trebuie să fie de 4 mm.
- Cota fantei orizontală dintre ușile mobilierului trebuie să fie de 4 mm. Verificați aici proprietățile de coliziune. (vezi 3.14 Reglarea cotei fantei fără coliziune)

Masa și balamalele:

- La fronturi de mobilier grele este foarte mare solicitarea balamalei. Balamaua poate fi deteriorată. Respectați indicația maximă a masei pentru aparatul dumneavoastră din capitolul Greutățile părții frontale a mobilierului (vezi 3.4 Greutățile părții frontale a mobilierului) .
- Dacă frontul de mobilier depășește masa maxim admisibilă, poate ajuta un aparat cu tehnologia ușilor glisante, deoarece masa este solicitată prin mai multe balamale din mobilier.
- Dacă utilizați fronturi lungi de mobilier, care depășesc cu mult aparatul, vă recomandăm o balama suplimentară de ușă (de ex. Kamat), care dispune neapărat de același punct de rotație ca la șarniera fixă de ușă, utilizată la aparatul dumneavoastră. Prin utilizarea unei balamale suplimentare (Kamat), greutatea este distribuită pe mai multe puncte. Utilizarea unei feronerii de compensare frezate este recomandată la fronturile de mobilier înalte, pentru a contracara o deformare (convexă/concavă).

3.13 Montarea frontului(urilor) de mobilier

Aveți în vedere la montaj:

- Frontul de mobilier trebuie să fie montat simetric la ușa frigiderului.
- Frontul de mobilier învecinat se situează exact la același nivel.
- Frontul de mobilier învecinat are aceeași rază a muchiilor ca frontul aparatului.
- Frontul de mobilier este plan și fără tensionări.
- Frontul de mobilier are o setare minimă a adâncimii de aprox. 2 mm la corp.

▶ Montarea aparatului în nișă.
▶ Fixați frontul de mobilier la ușa aparatului.
▶ Verificați frontul de mobilier cu privire la coliziune. (vezi 3.14 Reglarea cotei fantei fără coliziune)

3.14 Reglarea cotei fantei fără coliziune

După ce ați montat frontul(urile) de mobilier, trebuie să verificați, ca fronturile de mobilier să nu intre în coliziune.

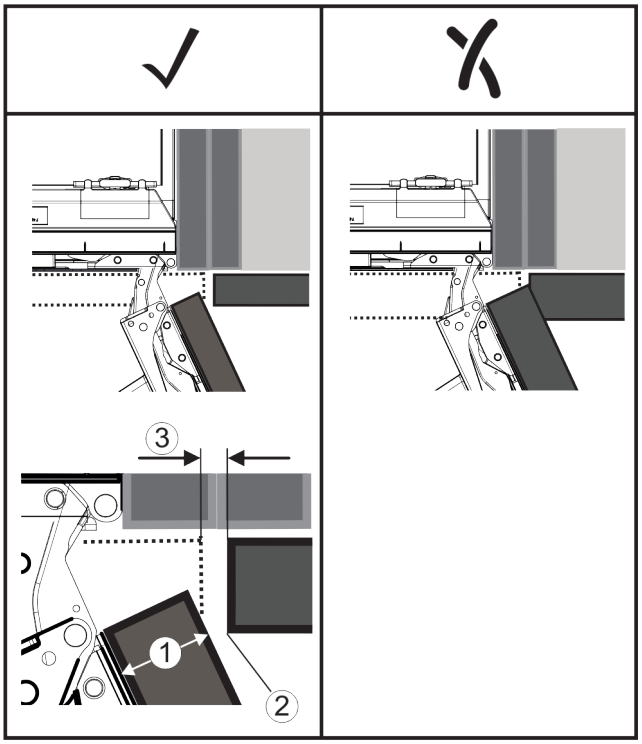

Fig. 20
(1) Grosimea frontului (FD) **(3)** Cota fantei (S)
(2) Raza muchiilor (R)

	R (2) = 0 mm		R = 1,2 mm		R = 2 mm		R = 3 mm	
FD(1) (mm)	Gmin	Gmax	Gmin	Gmax	Gmin	Gmax	Gmin	Gmax
16	0,3	0,9	0,1	0,4	0,1	0,2	0,1	0,2
19	0,7	2,4	0,3	1,9	0,5	2,3	0,1	0,8
20	2	4,3	1,5	3,6	1	3,1	0,6	2,7
22	3,5	6,3	3	5,6	2,6	5,3	2,1	4,6
24	5,5	8,3	5	7,8	4,5	7,4	4	6,9
26	7,6	10,7	7	10,3	6,6	9,9	6,2	9,4

*Fig. 21 Tabel domeniu limită cotă a fantei**

G_{min} = domeniul limită inferior al cotei fantei în mm*

G_{max} = domeniul limită superior al cotei fantei în mm*

Indicație
La corecții aveți întotdeauna în vedere, ca frontul de mobilier să fie adaptat aspectului general al frontului.

Verificați și corectați corespunzător proprietățile de coliziune:

▶ Determinați grosimea frontului și raza muchiilor.
▶ În tabel citiți domeniul limită pentru cota fantei.
▶ Comparați cota fantei cu valorile din tabel.
▶ Executați una din următoarele acțiuni corespunzător cotei fantei evaluate.

Cota fantei	Descriere
$S > G_{max}$	Dacă cota fantei este mai mare decât cele două valori limită, trebuie să efectuați o corecție.
$S < G_{min}$	Dacă cota fantei se află sub valorile limită, trebuie să majorați cota fantei. O altă posibilitate oferă majorarea razei muchiilor.
$G_{min} \leq S \leq G_{max}$	Dacă cota fantei se află între cele două valori limită, trebuie să lucrați precis. Se poate ajunge în astfel de cazuri rapid la coliziuni.

3.15 Racordarea aparatului la alimentarea electrică

AVERTIZARE
Pericol de electrocutare și vătămare din cauza aparatului deteriorat sau a conductorului de legătură la rețea deteriorat!
Pericol de moarte și vătămări prin tăiere. Dacă aparatul sau conductorul de legătură la rețea au fost deteriorate în timpul transportului, puteți suferi un electrocutare fatală. De asemenea, puteți suferi tăieturi la piesele deteriorate ale carcasei aparatului.
▶ Verificați dacă aparatul și conductorul de legătură la rețea sunt deteriorate după transport.
▶ Nu utilizați în niciun caz aparatul dacă acesta sau conductorul de legătură la rețea sunt deteriorate.
▶ Luați legătura cu centrul de service.

Racordați aparatul cu ajutorul conductorului de racord la rețea livrat separat la rețeaua electrică. Conductorul de racord la rețea are la un capăt o mufă de putere redusă și la celălalt capăt o fișă de rețea.

Asigurați-vă că sunt îndeplinite următoarele condiții necesare:

- Aparatul și conductorul de racord la rețea sunt nedeteriorate.
- Aparatul este montat în conformitate cu prevederile.
- Cerințele privind racordul electric sunt respectate.
- Cotele privind racordul în conformitate cu prevederile sunt cunoscute și respectate.
- Tensiunea rețelei și frecvența corespund indicațiilor de pe plăcuța de fabricație.
- Priza este legată la pământ conform prescripțiilor și protejată printr-o siguranță electrică.
- Curentul de declanșare a siguranței se situează între 10 A și 16 A.
- Priza este ușor accesibilă și nu se află în spatele aparatului. (vezi 3.3 Dimensiunile nișei)

ATENȚIE
Pericol de deteriorare cauzat de funcționarea improprie!
Deteriorare componentelor electrice ale aparatului.
▶ Utilizați exclusiv conductorul de legătură la rețea din pachetul de livrare.

AVERTIZARE
Pericol de incendiu cauzat de racordarea improprie!
Provocare de arsuri.
Deteriorări la aparat.
▶ Nu utilizați cabluri prelungitoare.
▶ Nu utilizați bare de distribuție.

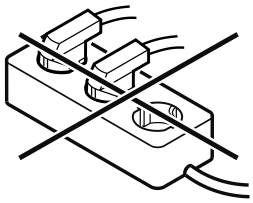

ATENȚIE
Pericol de deteriorare cauzat de racordarea improprie!
Deteriorări la aparat.
▶ Nu racordați aparatul la invertoare, ca de ex. instalații fotovoltaice și generatoare pe benzină.

▶ Racordați fișa de rețea a conductorului de racord la rețea la alimentarea cu tensiune. Aveți în vedere stabilitatea fișei de rețea în priză.
▷ Logo-ul Liebherr apare pe display.
▷ Afișajul trece pe simbolul Standby.
▷ Dacă în interval de 60 secunde nu se realizează nicio acțiune: Simbolul Standby se estompează sau dispare.
▷ Aparatul este racordat. Pentru prima punere în funcțiune a se vedea capitolul următor sau instrucțiunile de utilizare.

4 Modul de funcționare al display-ului Touch & Swipe

Operați aparatul dumneavoastră cu display-ul Touch & Swipe. Cu display-ul Touch & Swipe (în continuare denumit display) selectați funcțiile aparatului prin atingere sau glisare. Dacă nu executați nicio acțiune pe display timp de 10 secunde, afișajul sare fie la meniul de rang superior sau direct înapoi la afișajul de status.

4.1 Navigarea și explicitarea simbolurilor

În figuri sunt utilizate diferite simboluri pentru navigarea cu display-ul. Următorul tabel descrie aceste simboluri.

Simbol	Descriere
	**Atingeți scurt display-ul:** Activați/dezactivați funcția. Confirmați selecția. Deschideți submeniul.
	**Atingeți display-ul cu o indicare a timpului indicată (de ex. timp de 3 secunde):** Activați/dezactivați funcția sau valoarea.
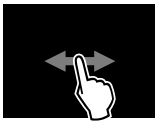	**Glisați spre dreapta sau spre stânga:** Navigați în meniu.
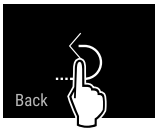	**Atingeți scurt simbolul Înapoi:** Săriți înapoi un nivel de meniu.
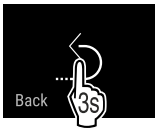	**Atingeți simbolul Înapoi timp de 3 secunde:** Săriți înapoi la afișajul de status.
	**Săgeată cu ceas:** Durează mai mult de 10 secunde, până când apare următorul afișaj pe display.
 2s 5s 10s	**Săgeată cu indicarea timpului:** Durează timpul indicat, până când apare următorul afișaj pe display.

Simbol	Descriere
	**Simbolul "Deschidere meniu de setări":** Navigați la meniul de setări și deschideți-l. Dacă este necesar: Navigați în meniul de setări la funcția dorită. (vezi 4.2.1 Deschidere meniu de setări)
	**Deschideți simbolul "Meniu extins":** Navigați la meniul extins și deschideți-l. Dacă este necesar: Navigați în meniul extins la funcția dorită. (vezi 4.2.2 Deschidere meniu extins)
Nicio acțiune într-un interval de 10 secunde	Dacă nu executați nicio acțiune pe display timp de 10 secunde, afișajul sare fie la meniul de rang superior sau direct înapoi la afișajul de status.
Închideți ușa și deschideți-o din nou.	Dacă închideți ușa și o deschideți imediat din nou, afișajul sare direct înapoi la afișajul de status.

Observație: Figurile display-ului sunt reprezentate cu noțiuni în engleză.

4.2 Meniuri

Funcțiile aparatului sunt distribuite în meniuri diferite:

Meniu	Descriere
Meniu principal	Dacă conectați aparatul, vă aflați automat în meniul principal. De aici navigați la cele mai importante funcții ale aparatului, la meniul de setări și la meniul extins.
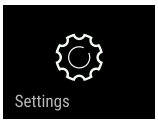 Meniu de setări	Meniul de setări conține funcții suplimentare ale aparatului pentru setarea aparatului dumneavoastră.
Meniul extins	Meniul extins conține funcții speciale ale aparatului pentru setarea aparatului dumneavoastră. Accesul la meniul extins este protejat prin codul numeric **1 5 1**.

4.2.1 Deschidere meniu de setări

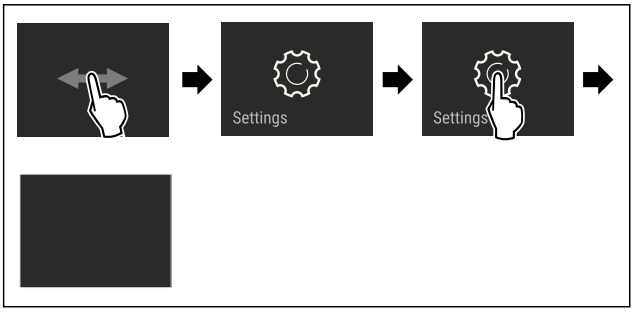

Fig. 22 Reprezentare exemplificatoare

▶ Executați pașii de acțiune conform figurii.
▷ Meniul de setare este deschis.
▶ Dacă este necesar: Navigați la funcția dorită.

4.2.2 Deschidere meniu extins



Fig. 23

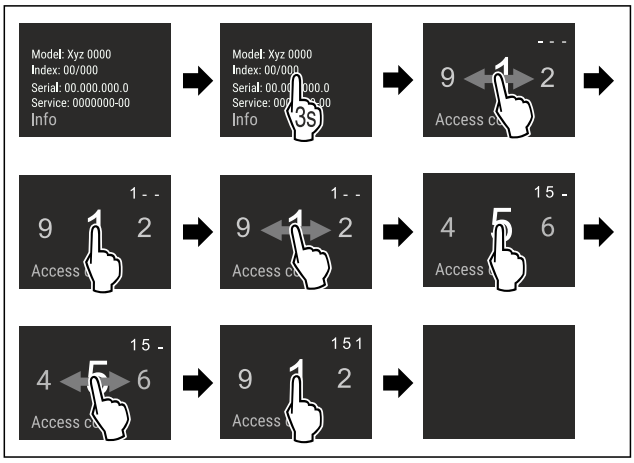

*Fig. 24 Reprezentare exemplificatoare, accesul cu codul numeric **151***

▶ Executați pașii de acțiune conform figurii.
▷ Meniul extins este deschis.
▶ Dacă este necesar: Navigați la funcția dorită.

4.3 Mod de repaus

Dacă nu atingeți display-ul timp de 1 minut, acesta trece în modul de repaus. În modul de repaus este atenuată luminozitatea afișajului.

4.3.1 Încheiere mod de repaus

▶ Atingeți scurt display-ul cu degetul.
▷ Modul de repaus este încheiat.

5 Punere în funcțiune

5.1 Pornirea aparatului (prima punere în funcțiune)

Asigurați-vă că sunt îndeplinite următoarele condiții necesare:

- ❑ Aparatul este montat și racordat corespunzător instrucțiunilor de montaj.
- ❑ Toate benzile adezive, foliile adezive și de protecție, precum și siguranțele de transport din și de la aparat sunt îndepărtate.
- ❑ Toate inserturile publicitare din sertare sunt extrase.
- ❑ Modul de funcționare al display-ului Touch & Swipe este cunoscut. (vezi 4 Modul de funcționare al display-ului Touch & Swipe)

Conectați aparatul prin intermediul display-ului Touch & Swipe:

▶ Dacă display-ul este în modul de repaus: Atingeți scurt display-ul.
▶ Executați pașii de acțiune conform figurii.

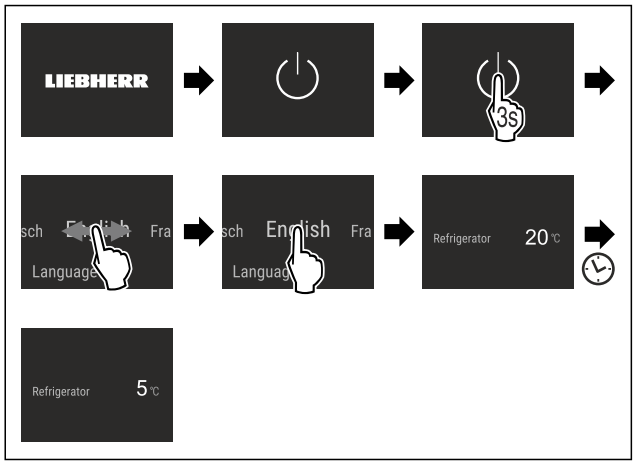

Fig. 25 Reprezentare exemplificatoare

▷ Apare afișajul de status.
▷ Aparatul se răcește la temperatura țintă setată din fabricație.
▷ Aparatul pornește în modul demo (apare afișajul de status cu DEMO): Dacă aparatul pornește în modul demo, puteți dezactiva modul demo în interval de 5 minute. (vezi Mod demo)

Informații suplimentare:

- Puneți în funcțiune SmartDevice. (vezi 2.3 SmartDevice) și (vezi WLAN)

Indicație
Producătorul recomandă:
▶ Așezarea produselor alimentare: Așteptați aproximativ 6 ore, până când este atinsă temperatura setată.
▶ Respectați indicațiile privind depozitarea. (vezi 6.1 Indicații privind depozitarea)

Indicație
Puteți obține accesorii din Liebherr-Hausgeräte-Shop la home.liebherr.com/shop/de/deu/zubehor.html.

6 Depozitare

6.1 Indicații privind depozitarea

AVERTIZARE
Pericol de incendiu cauzat de aparate electrice!
Dacă utilizați aparate electrice în spațiul de alimente al aparatului dumneavoastră, acestea pot provoca un incendiu.
▶ Nu utilizați aparate electrice în spațiul de alimente al aparatului, dacă nu au fost recomandate de producător.

Indicație
Consumul de energie crește și puterea de răcire scade atunci când ventilația nu este suficientă.
▶ Mențineți întotdeauna libere fantele.

Respectați următoarele prescripții referitoare la depozitare:

- Mențineți libere fantele pentru aer de la ventilator.
- Ambalați sau acoperiți alimentele care preiau sau degajă ușor miros sau aromă în recipiente închise.
- Ambalați carnea crudă sau peștele crud în recipiente curate, închise. Acest lucru împiedică carnea sau peștele să atingă alte alimente sau să se scurgă pe acestea.
- Păstrați lichidele în recipiente închise.
- Depozitați alimentele la distanță unele de altele, astfel încât aerul să circule bine.
- Depozitați alimentele corespunzător indicațiilor de pe ambalaj.
- Respectați întotdeauna termenul de valabilitate specificat pe ambalaj.

Indicație
Nerespectarea acestor prevederi poate conduce la alterarea alimentelor.

6.2 Frigider

Prin circulația aerului în aparat se formează diferite zone de temperatură. Diferitele zone de temperatură se găsesc în vederea de ansamblu a aparatului și dotărilor. (vezi 2.2 Vedere de ansamblu a aparatului și dotărilor)

6.2.1 Dispunerea alimentelor

▶ Zona superioară și zona ușii: Depozitați unt, brânză, conserve și tuburi.
▶ Zona de temperatură cea mai rece: Depozitați alimente perisabile, precum mâncăruri.

6.3 BioFresh

Compartimentul BioFresh prelungește perioada de depozitare pentru câteva alimente proaspete decât în cazul răcirii obișnuite.

Indicație
Dacă temperaturile scad sub 0 °C, alimentele pot îngheța.
▶ Depozitați legume sensibile la frig cum ar fi castraveți, vinete și dovlecei, precum și fructe tropicale sensibile la frig în frigider.

6.3.1 Fruit & Vegetable-Safe

În acest compartiment se menține un climat de depozitare apropiat de 0 °C. Capacul compartimentului asigură o umiditate permanentă a aerului. Acest climat de depozitare este adecvat pentru depozitarea alimentelor neambalate cu umiditate proprie ridicată (de ex. salată, legume, fructe).

Umiditatea aerului din compartiment depinde de conținutul de umiditate al produselor introduse și de frecvența de deschidere a compartimentului. Puteți regla umiditatea aerului.

Dispunerea alimentelor

▶ Depozitați fructe și legume neambalate.
Dacă umiditatea aerului este prea ridicată:
▶ Reglați umiditatea aerului.

6.3.2 Meat & Dairy-Safe

În acest compartiment se menține un climat de depozitare apropiat de 0 °C. Acest climat de depozitare este adecvat pentru alimente sensibile (de ex. produse lactate, carne, pește, mezeluri).

Dispunerea alimentelor

▶ Depozitați alimente uscate sau ambalate.

6.4 Intervale de depozitare

Perioadele de depozitare indicate reprezintă valori orientative.

În cazul alimentelor cu termenul de garanție specificat este valabilă întotdeauna data indicată pe ambalaj.

6.4.1 Frigider

Este valabil termenul de valabilitate specificat pe ambalaj.

6.4.2 BioFresh

Valori orientative pentru durata depozitării în Meat & Dairy-Safe		
Unt	la 1 °C	până la 90 zile
Caşcaval	la 1 °C	până la 110 zile
Lapte	la 1 °C	până la 12 zile
Mezeluri, feliate	la 1 °C	până la 8 zile
Carne de pasăre	la 1 °C	până la 6 zile
Carne de porc	la 1 °C	până la 6 zile
Carne de vită	la 1 °C	până la 6 zile
Vânat	la 1 °C	până la 6 zile

Indicaţie

▶ Aveţi în vedere că alimentele bogate în albumină se alterează mai rapid. Aceasta înseamnă că moluştele şi crustaceele se alterează mai repede decât peştele, iar peştele se alterează mai repede decât carnea.

Valori orientative pentru durata depozitării în Fruit & Vegetable-Safe		
Legume, salată		
Anghinare	la 1 °C	până la 14 zile
Ţelină	la 1 °C	până la 28 zile
Conopidă	la 1 °C	până la 21 zile
Brocoli	la 1 °C	până la 13 zile
Cicoare	la 1 °C	până la 27 zile
Fetică	la 1 °C	până la 19 zile
Mazăre	la 1 °C	până la 14 zile
Varză verde	la 1 °C	până la 14 zile
Morcovi	la 1 °C	până la 80 zile
Usturoi	la 1 °C	până la 160 zile
Gulie	la 1 °C	până la 14 zile
Salată cu căpăţână	la 1 °C	până la 13 zile
Verdeţuri	la 1 °C	până la 13 zile
Praz	la 1 °C	până la 29 zile
Ciuperci	la 1 °C	până la 7 zile
Ridichi de lună	la 1 °C	până la 10 zile
Varză de Bruxelles	la 1 °C	până la 20 zile
Sparanghel	la 1 °C	până la 18 zile
Spanac	la 1 °C	până la 13 zile
Varză creaţă	la 1 °C	până la 20 zile
Fructe		
Caise	la 1 °C	până la 13 zile
Mere	la 1 °C	până la 80 zile
Pere	la 1 °C	până la 55 zile
Mure	la 1 °C	până la 3 zile
Curmale	la 1 °C	până la 180 zile
Căpşuni	la 1 °C	până la 7 zile
Smochine	la 1 °C	până la 7 zile

Valori orientative pentru durata depozitării în Fruit & Vegetable-Safe		
Afine	la 1 °C	până la 9 zile
Zmeură	la 1 °C	până la 3 zile
Coacăze	la 1 °C	până la 7 zile
Cireşe, dulci	la 1 °C	până la 14 zile
Kiwi	la 1 °C	până la 80 zile
Piersici	la 1 °C	până la 13 zile
Prune	la 1 °C	până la 20 zile
Merişoare de munte	la 1 °C	până la 60 zile
Rubarbă	la 1 °C	până la 13 zile
Agrişe	la 1 °C	până la 13 zile
Struguri	la 1 °C	până la 29 zile

7 Economisirea energiei

- Aveţi grijă să fie asigurate întotdeauna o ventilaţie şi o aerisire corespunzătoare. Nu acoperiţi orificiile, respectiv grilajele de ventilaţie.
- Menţineţi întotdeauna liberă fanta de ventilaţie.
- Nu instalaţi aparatul în lumina directă a soarelui sau lângă un aparat de încălzire sau similar.
- Dacă amplasaţi aparatul direct lângă un cuptor, consumul de energie poate creşte uşor. Acest lucru depinde de durata şi de intensitatea utilizării cuptorului.
- Consumul de energie depinde de condiţiile de amplasare, de ex. de temperatura mediului ambiant . La o mai ridicată a mediului, consumul de energie se poate mări.
- Deschideţi aparatul cât mai puţin timp posibil.
- Cu cât temperatura reglată este mai scăzută, cu atât mai mare va fi consumul de energie.
- Sortaţi alimentele: home.liebherr.com/food.
- Păstraţi toate alimentele bine ambalate şi acoperite. Se evită formarea de chiciură.
- Scoateţi alimentele numai pentru perioada strict necesară, pentru a evita încălzirea excesivă a acestora.
- Introducerea alimentelor calde: lăsaţi-le mai întâi să se răcească până la temperatura camerei.
- În cazul unor perioade de concediu mai lungi, utilizaţi HolidayMode (vezi HolidayMode) .

8 Deservire

8.1 Elementele de operare şi de afişare

8.1.1 Afişaj de status



Fig. 26 Afişajul de status arată temperatura reală.

(1) Indicator de temperatură frigider

(2) Afişajul pentru temperatură BioFresh

Afişajul de status arată temperatura reală şi este afişajul de ieşire. De acolo se realizează navigarea la funcţii şi setări.

8.1.2 Simboluri de afișare

Simbolurile de afișare oferă informații despre starea actuală a aparatului.

Simbol	Starea aparatului
	**Standby** Aparatul sau zona de temperatură este deconectată.
	**Numărul care pulsează** Aparatul funcționează. Temperatura pulsează până când este atinsă valoarea setată.
	
	**Simbol care pulsează** Aparatul funcționează. Este efectuată setarea.
	

8.2 Funcțiile aparatului

8.2.1 Indicații referitoare la funcțiile aparatului

Funcțiile aparatului sunt setate din fabricație, astfel încât aparatul dumneavoastră să fie complet funcțional.

Înainte să modificați, activați sau dezactivați funcțiile aparatului asigurați-vă că sunt îndeplinite următoarele condiții necesare:

- ❑ Ați citit și înțeles descrierile referitoare la modul de funcționare al display-ului. (vezi 4 Modul de funcționare al display-ului Touch & Swipe)
- ❑ V-ați familiarizat cu elementele de operare și afișare ale aparatului dumneavoastră.

Oprirea și pornirea aparatului

Această funcție permite oprirea și pornirea întregului aparat.

Oprirea aparatului

Dacă deconectați aparatul, setările pe care le-ați făcut anterior sunt salvate.

Asigurați-vă că sunt îndeplinite următoarele condiții necesare:

- ❑ Instrucțiunile de lucru (vezi 12 Scoaterea din funcțiune) sunt executate.



Fig. 27

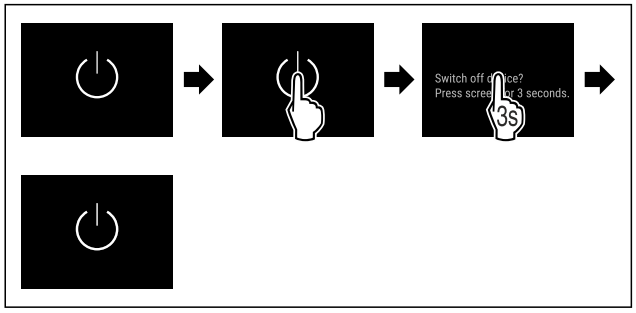

Fig. 28

▶ Executați pașii de acțiune conform figurii.

▷ Aparatul este oprit.
▷ Simbolul Standby apare pe display.
▷ Display-ul devine negru.

Pornirea aparatului

Dacă display-ul se află pe modul de repaus:

▶ Atingeți scurt display-ul.

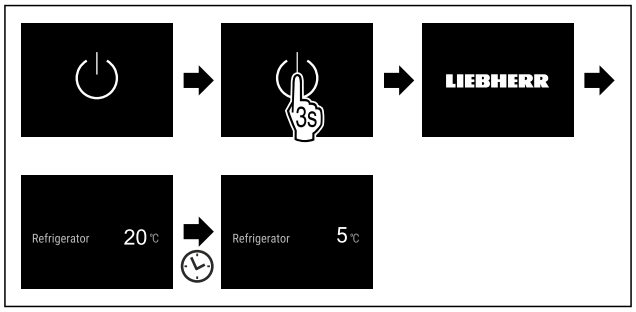

Fig. 29 Reprezentare exemplificatoare

▶ Executați pașii de acțiune conform figurii.

Dacă aparatul pornește în modul demo:

▶ Dezactivați modul demo. (vezi Dezactivarea modului demo)

▷ Aparatul este pornit.
▷ Setările efectuate anterior sunt restabilite.
▷ Aparatul se răcește la temperatura țintă setată.

5 °C Temperatură

Cu această funcție setați temperatura.

Temperatura depinde de următorii factori:

- Frecvența deschiderii ușii
- Durata deschiderii ușii
- Temperatura ambientală de la locația de montare
- Tipul, temperatura și cantitatea alimentelor

Zona de temperatură	Temperatura setată din fabricație	Setare recomandată
5 °C Frigider	5 °C	4 °C
0 °C BioFresh	0 °C	B-Value (vezi BioFresh B-Value)

Setarea temperaturii în frigider

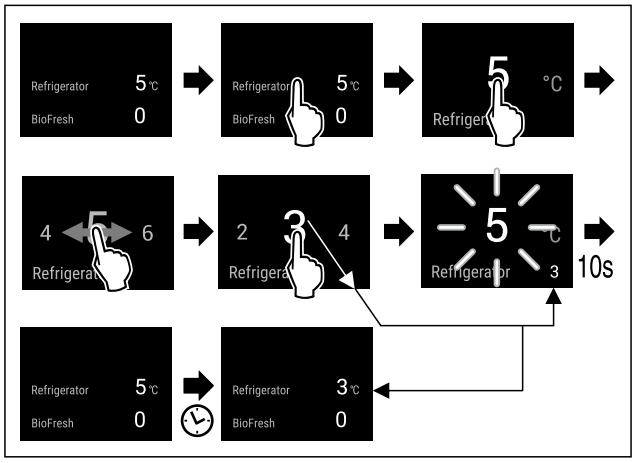

Fig. 30 Reprezentare exemplificatoare

▶ Executați pașii de acțiune conform figurii.

▷ Temperatura este setată.

Setarea temperaturii în BioFresh

Setați temperatura de la **BioFresh B-Value**. (vezi BioFresh B-Value)

B5 BioFresh B-Value

Cu această funcție setați BioFresh B-Value. Cu BioFresh B-Value puteți seta BioFresh puțin mai cald sau mai rece dacă acest lucru este necesare din cauza temperaturii ambiante mai ridicate sau mai scăzute. BioFresh B-Value este setat la livrarea de la furnizor pe valoarea B5. Dacă modificați B-Value, respectați tabelul următor:

Valoare	Descriere
B1	Temperatura cea mai scăzută
B1-B4	Temperatura poate scădea sub 0 °C, astfel încât produsele alimentare să poată îngheța ușor.*
B5	Temperatură prestabilită
B9	Temperatură cea mai înaltă

Setare BioFresh B-Value



Fig. 31

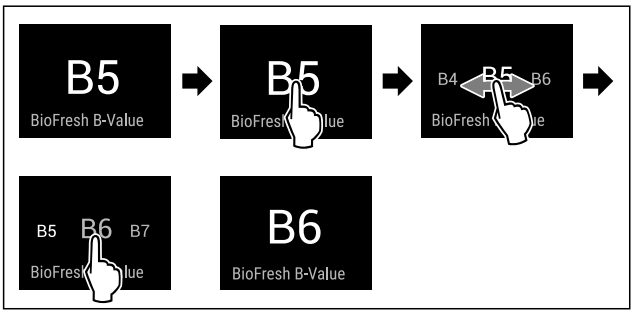

Fig. 33 Reprezentare exemplificatoare: Schimbați de la B5 la B6.

▶ Executați pașii de acțiune conform figurii.
▷ BioFresh B-Value este setat.
▷ Afișajul de status afișează temperatura țintă.

C5 C-Value*

Cu această funcție setați C-Value. Cu C-Value puteți seta compartimentul de congelare **** puțin mai cald sau mai rece. C-Value este setat la livrarea de la furnizor pe valoarea C5.

Valoare	Descriere
C1 până la C4	Compartimentul de congelare **** devine mai rece.
C5	Valoare prestabilită
C6 până la C9	Compartimentul de congelare **** devine mai cald.

Setarea C-Value

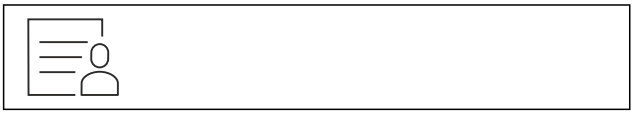

Fig. 34

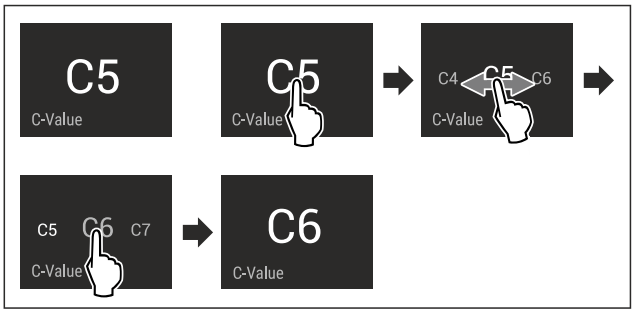

Fig. 36 Reprezentare exemplificatoare: Schimbați de la C5 la C6.

▶ Executați pașii de acțiune conform figurii.
▷ C-Value este setat.

D1 D-Value

D-Value este presetată pentru aparatul dumneavoastră și modificarea sa nu este permisă.

SuperCool

Cu această funcție activați sau dezactivați SuperCool. Dacă activați SuperCool, aparatul crește puterea de răcire. Puteți obține astfel temperaturi de răcire mai scăzute. Puteți activa SuperCool dacă doriți să răciți rapid cantități mari de produse alimentare.

Dacă este activă funcția, aparatul funcționează cu o putere mai mare. Astfel zgomotele de lucru ale aparatului pot fi mai puternice provizoriu și se mărește consumul de energie.

Activare SuperCool

Momentul pentru activarea funcției:

- Dacă doriți să depozitați produse alimentare proaspete în frigider: Activați funcția la introducerea produselor alimentare.



Fig. 37

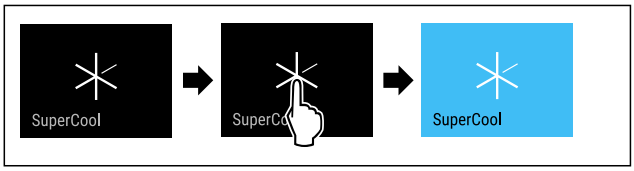

Fig. 38

▶ Executați pașii de acțiune conform figurii.

-sau-

▶ Activați cu aplicația SmartDevice.

▷ SuperCool este activat.
▷ Indicatorul de temperatură devine albastru.

Dezactivare SuperCool

SuperCool va fi dezactivată automat după 18 de ore. Puteți dezactiva însă SuperCool și manual în orice moment:

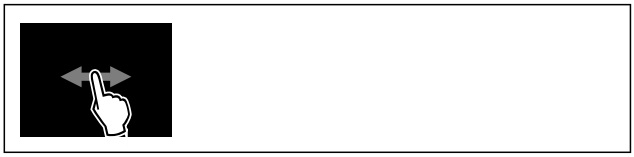

Fig. 39

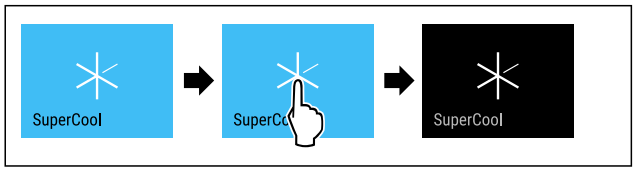

Fig. 40

▶ Executați pașii de acțiune conform figurii.

-sau-

▶ Dezactivați cu aplicația SmartDevice.

▷ SuperCool este dezactivat.
▷ Aparatul continuă să funcționeze în regim normal.
▷ Aparatul se răcește la temperatura setată în prealabil.

PartyMode

Cu această funcție activați sau dezactivați PartyMode. PartyMode activează diferite funcții, care sunt utile pentru o petrecere.

PartyMode activează următoarele funcții:

- SuperCool (vezi SuperCool)

Puteți seta individual și flexibil toate funcțiile enumerate. Dacă dezactivați PartyMode, sunt respinse toate modificările.

Dacă este activă funcția, aparatul funcționează cu o putere mai mare. Astfel zgomotele de lucru ale aparatului pot fi mai puternice provizoriu și se mărește consumul de energie.

Activare PartyMode



Fig. 41

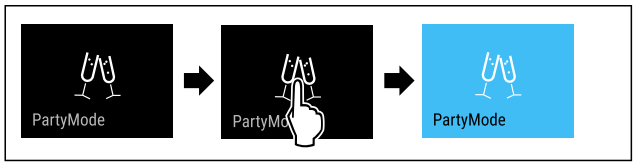

Fig. 42

▶ Executați pașii de acțiune conform figurii.
▷ PartyMode și funcțiile aferente sunt activate.
▷ Indicatorul de temperatură devine albastru.
▷ Temperatura actuală se aprinde intermitent, până când este atinsă temperatura țintă.

Dezactivare PartyMode

PartyMode va fi dezactivată automat după 24 de ore. Puteți dezactiva însă PartyMode și manual în orice moment:



Fig. 43

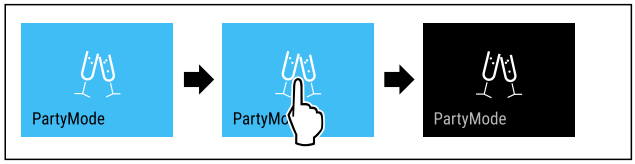

Fig. 44

▶ Executați pașii de acțiune conform figurii.
▷ PartyMode este dezactivat.
▷ Aparatul se răcește la temperatura setată în prealabil: Temperatura actuală se aprinde intermitent, până când este atinsă temperatura țintă.

HolidayMode

Cu această funcție activați sau dezactivați HolidayMode. Dacă activați HolidayMode, este setat frigiderul pe 15 °C. Astfel economisiți energie în timpul perioadelor mai lungi de absență și evitați mirosurile neplăcute și formarea de mucegai.

Starea aparatului la HolidayMode activ
Frigiderul răcește la 15 °C.
BioFresh răcește la 15 °C.
PartyMode este dezactivat.
SuperCool este dezactivat.

Activare HolidayMode

▶ Goliți complet frigiderul.
▶ Goliți complet BioFresh.



Fig. 45

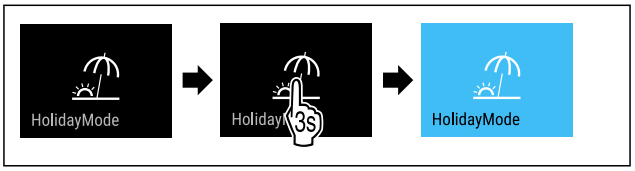

Fig. 46

▶ Executați pașii de acțiune conform figurii.
▷ HolidayMode este activat.
▷ Indicatorul de temperatură devine albastru și afișează simbolul HolidayMode.

Dezactivare HolidayMode

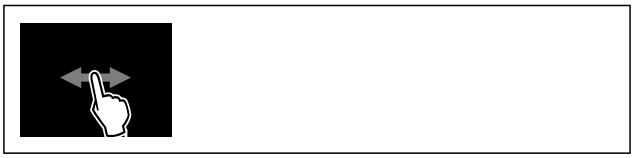

Fig. 47

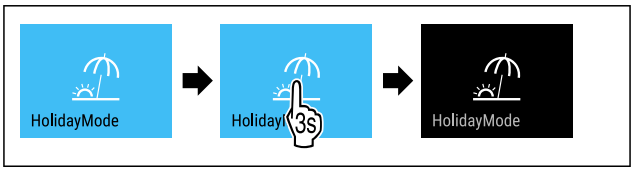

Fig. 48

▶ Executați pașii de acțiune conform figurii.
▷ HolidayMode este dezactivat.
▷ Aparatul se răcește la temperatura setată în prealabil.

SabbathMode

Cu această funcție activați sau dezactivați SabbathMode. Dacă activați această funcție, sunt deconectate unele funcții electronice. Astfel aparatul dumneavoastră îndeplinește cerințele religioase privind sărbătorile evreiești ca de ex. Sabat și corespunde certificării Kosher STAR-K.

Starea aparatului la SabbathMode activ
Afișajul de stare indică în permanență SabbathMode.
Toate funcțiile de pe display exceptând **funcția Dezactivarea SabbathMode** sunt blocate.
Toate funcțiile rămân active.
Display-ul rămâne iluminat, dacă închideți ușa.
Iluminarea interioară este dezactivată.
Atenționările nu sunt executate. Intervalul de timp setat este oprit.
Atenționările și avertizările nu sunt afișate.
Nu există o alarmă a ușii.
Nu există o alarmă de temperatură.
Ciclul de dezghețare se activează numai la timpul prestabilit fără luarea în considerare a folosirii aparatului.
După o pană de curent aparatul se întoarce în SabbathMode.

Starea aparatului

Indicație
Acest aparat are certificarea institutului „Institute for Science and Halacha“. (www.machonhalacha.co.il)

O listă despre aparatele certificate STAR-K se găsește la www.star-k.org/appliances.

Activare SabbathMode

AVERTIZARE
Pericol de intoxicare din cauza alimentelor alterate!
Dacă ați activat SabbathMode și apare o întrerupere de curent, nu apare niciun mesaj pe afișajul de stare din cauza întreruperii de curent. Dacă este încheiată întreruperea de curent, aparatul funcționează în continuare în SabbathMode. Din cauza întreruperii de curent se pot altera alimentele și alterarea acestora poate duce la o intoxicație alimentară.
După o întrerupere de curent:
▶ Nu consumați alimentele, care au înghețat și au fost dezghețate.



Fig. 49

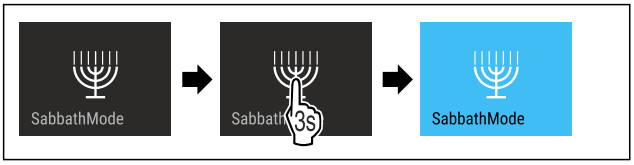

Fig. 50

▶ Executați pașii de acțiune conform figurii.
▷ SabbathMode este activat.
▷ Afișajul de stare indică în permanență SabbathMode.

Dezactivare SabbathMode

SabbathMode va fi dezactivată automat după 80 de ore. Puteți dezactiva însă SabbathMode și manual în orice moment:

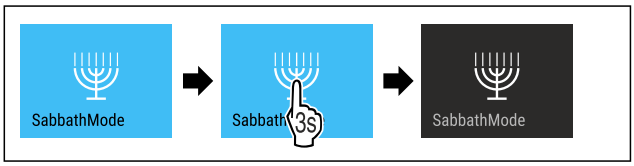

Fig. 51

▶ Executați pașii de acțiune conform figurii.
▷ SabbathMode este dezactivat.

EnergySaver

Cu această funcție activați sau dezactivați modul de economie energetică. Dacă activați modul de economie energetică, consumul de energie scade, iar temperatura crește în aparat. Alimentele rămân proaspete, dar termenul de valabilitate este scurtat.

Zona de temperatură	Setare recomandată (vezi Setarea temperaturii în frigider)	Temperatură cu EnergySaver activ
5 °C Frigider	4 °C	7 °C

Temperaturi

EnergySaver activare

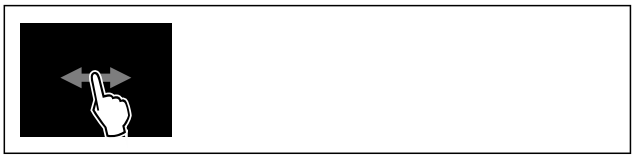

Fig. 52

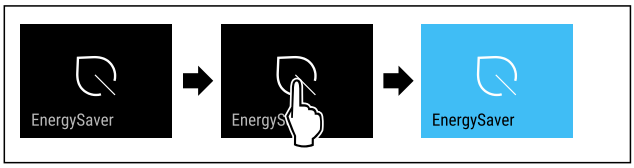

Fig. 53

▶ Executați pașii de acțiune conform figurii.
▷ Modul de economisire a energiei este activat.

Dezactivare EnergySaver



Fig. 54

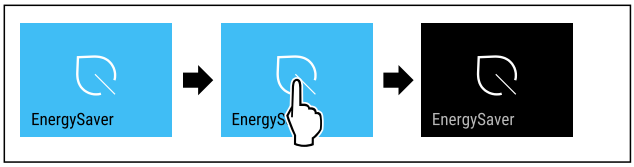

Fig. 55

▶ Executați pașii de acțiune conform figurii.
▷ Modul de economisire a energiei este dezactivat.

CleaningMode

Cu această funcție activați sau dezactivați CleaningMode. CleaningMode permite o curățare confortabilă a aparatului.

Această setare se referă la frigider.

Mod de utilizare:

- Curățați frigiderul. (vezi 10.8 Curățarea aparatului)

Starea aparatului la CleaningMode activ
Afișajul de stare indică în permanență CleaningMode.
Frigiderul este oprit.
Iluminarea interioară este activată.
Atenționările și avertizările nu sunt afișate. Nu se emite niciun semnal sonor.

Starea aparatului

Activare CleaningMode



Fig. 56

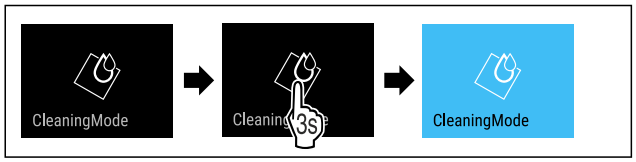

Fig. 57

▶ Executați pașii de acțiune conform figurii.
▷ CleaningMode este activat.
▷ Afișajul de stare indică în permanență CleaningMode.

Dezactivare CleaningMode

CleaningMode va fi dezactivat automat după 60 minute. Puteți dezactiva însă CleaningMode și manual în orice moment:

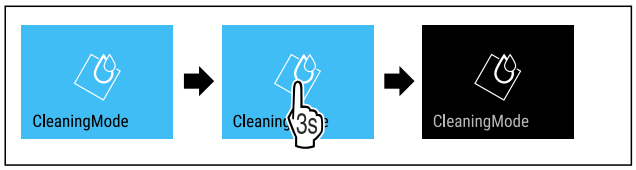

Fig. 58

▶ Executați pașii de acțiune conform figurii.
▷ CleaningMode este dezactivat.
▷ Aparatul se răcește la temperatura setată în prealabil.

Blocare introducere

Cu această funcție activați sau dezactivați blocarea introducerii. Blocarea introducerii împiedică ca aparatul să fie operat accidental de copii.

Mod de utilizare:

- Evitați modificarea involuntară a funcțiilor.
- Evitați deconectarea involuntară a aparatului.
- Evitați setarea involuntară a temperaturii.

Activare blocare introducere

Dacă activați blocarea introducerii, puteți să navigați în continuare în meniuri, dar nu puteți selecta sau modifica alte funcții.



Fig. 59

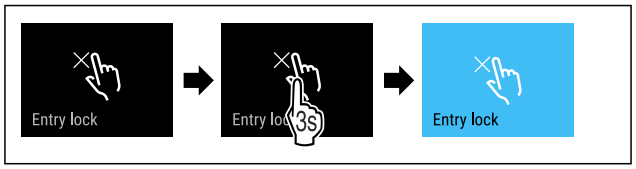

Fig. 60

▶ Executați pașii de acțiune conform figurii.
▷ Blocarea introducerii este activată.

Dezactivare blocare introducere



Fig. 61

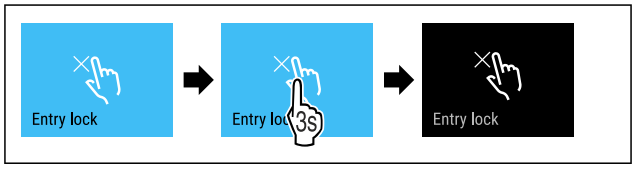

Fig. 62

▶ Executați pașii de acțiune conform figurii.
▷ Blocarea introducerii este dezactivată.

Reamintire

Cu această funcție activați sau dezactivați reamintirile. Funcția este activată la livrarea de la furnizor.

Dacă este activată funcția, apar următoarele reamintiri:

- Înlocuire filtru cu cărbune activ FreshAir (vezi Înlocuire filtru cu cărbune activ FreshAir)

Activare reamintire



Fig. 63

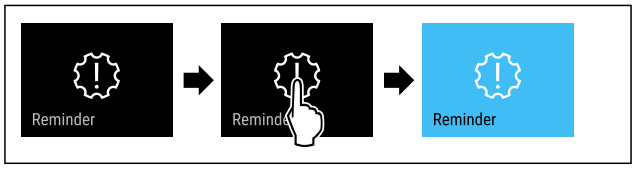

Fig. 64

▶ Executați pașii de acțiune conform figurii.
▷ Reamintirea este activată.

Dezactivare reamintire



Fig. 65

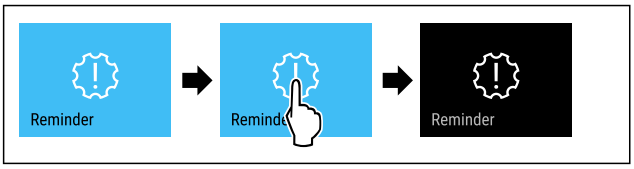

Fig. 66

▶ Executați pașii de acțiune conform figurii.
▷ Reamintirea este dezactivată.

Limbă

Cu această funcție setați limba afișajului.

Puteți seta următoarele limbi:

- Germană
- Engleză
- Franceză
- Spaniolă
- Italiană
- Olandeză
- Cehă
- Poloneză
- Portugheză
- Bulgară
- Rusă
- Chineză

Setarea limbii



Fig. 67

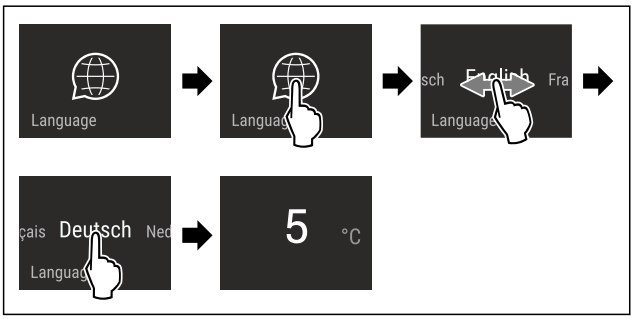

Fig. 68 Reprezentare exemplificatoare în funcție de limbă și temperatură

▶ Executați pașii de acțiune conform figurii.
▷ Limba este setată.
▷ Afișajul revine la afișajul de status.

Unitate de temperatură

Cu această funcție setați unitatea de temperatură. Puteți seta unitatea de temperatură ca grade Celsius sau grade Fahrenheit.

Setarea unității de temperatură



Fig. 69

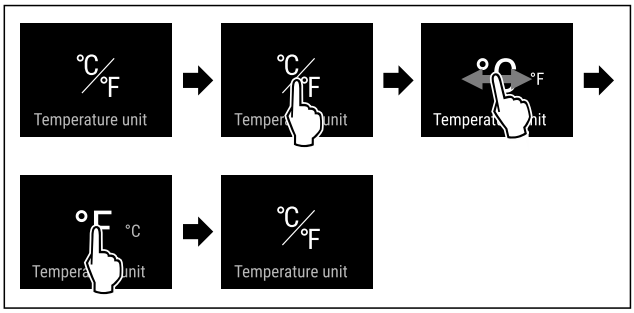

Fig. 71 Reprezentare exemplificatoare: Schimbați de la grade Celsius la grade Fahrenheit.

▶ Executați pașii de acțiune conform figurii.
▷ Unitatea de temperatură este setată.

Luminozitate display

Cu această funcție setați treptat luminozitatea display-ului.

Puteți seta următoarele trepte de luminozitate:

- 40 %
- 60 %
- 80 %
- 100 % (valoare presetată)

Reglarea luminozității



Fig. 72

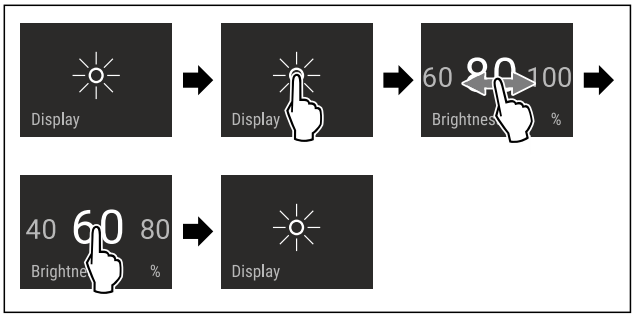

Fig. 73 Reprezentare exemplificatoare: Schimbați de la 80 % la 60 %.

▶ Executați pașii de acțiune conform figurii.
▷ Luminozitatea este setată.

WLAN

Cu această funcție conectați aparatul cu WLAN. Apoi puteți opera prin aplicația SmartDevice de pe un echipament terminal mobil. Cu această funcție puteți separa sau reseta din nou conexiunea WLAN.

Informații suplimentare privind SmartDevice:
(vezi 2.3 SmartDevice)

Indicație
În următoarele țări nu este disponibilă funcția SmartDevice: Rusia, Belarus, Kazahstan.

Stabilirea conexiunii WLAN pentru prima dată

Asigurați-vă că sunt îndeplinite următoarele condiții necesare:

- ❑ Aplicația SmartDevice este instalată (a se vedea apps.home.liebherr.com).
- ❑ Înregistrarea în aplicația SmartDevice este încheiată.



Fig. 74

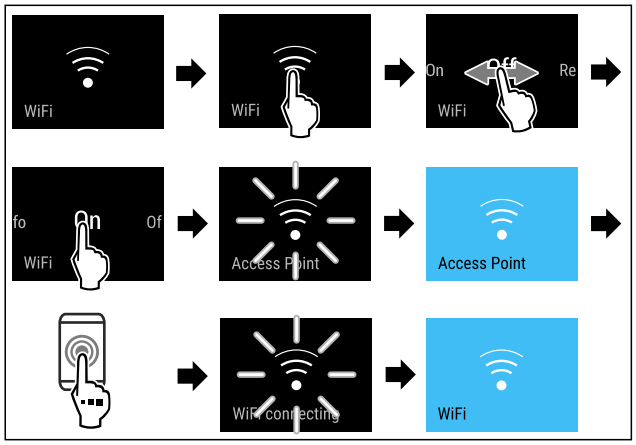

Fig. 75

▶ Executați pașii de acțiune conform figurii.
▷ Conexiunea este stabilită.

Separarea conexiunii WLAN



Fig. 76

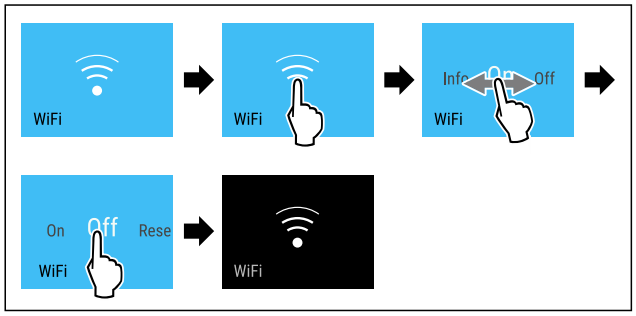

Fig. 77

▶ Executați pașii de acțiune conform figurii.
▷ Conexiunea este separată.

Resetarea conexiunii WLAN

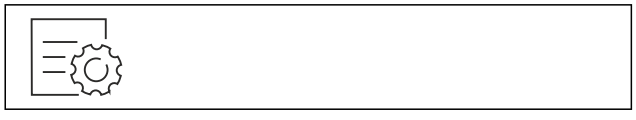

Fig. 78

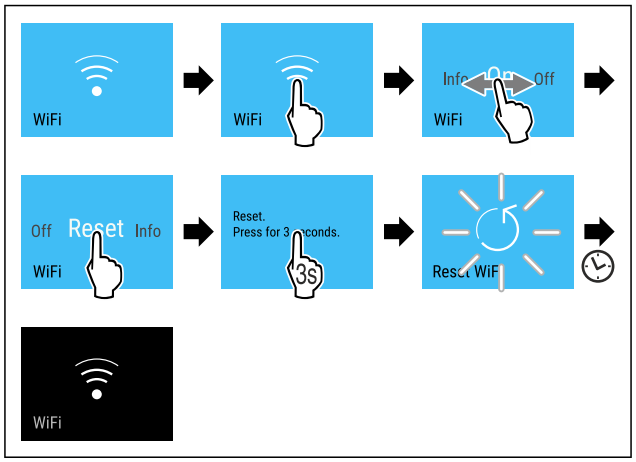

Fig. 79

▶ Executați pașii de acțiune conform figurii.
▷ Conexiunea WLAN și alte setări WLAN sunt resetate la setarea din fabricație.

Afișarea informațiilor referitoare la conexiunea WLAN



Fig. 80

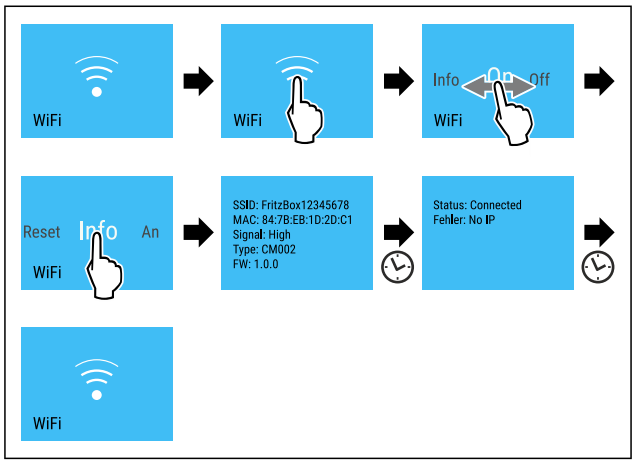

Fig. 81

▶ Executați pașii de acțiune conform figurii.

Informații despre aparat

Cu această funcție afișați numărul de model, numărul de serie și numărul de service al aparatului dumneavoastră. Când luați legătura cu centrul de service aveți nevoie de informațiile despre aparat. (vezi 11.4 Centrul de service)

Cu această funcție deschideți în plus meniul extins. (vezi 4 Modul de funcționare al display-ului Touch & Swipe)

Afișarea informațiilor despere aparat



Fig. 82



Fig. 83

▶ Executați pașii de acțiune conform figurii.
▷ Display-ul afișează informațiile despre aparat.

Software

Cu această funcție afișați și versiunea de software a aparatului dumneavoastră.

Afișarea versiunii de software



Fig. 84



Fig. 85

▶ Executați pașii de acțiune conform figurii.
▷ Display-ul afișează versiunea de software.

Alarmă ușă

Cu această funcție activați sau dezactivați alarma ușii. Alarma ușii emite semnal sonor dacă ușa este deschisă un timp prea îndelungat. Alarma ușii este activată la livrarea de la furnizor. Puteți seta cât timp poate sta ușa deschisă înainte de a emite semnal sonor.

Puteți seta următoarele valori:

- 1 minut
- 2 minute
- 3 minute
- Oprit

Setarea alarmei ușii



Fig. 86

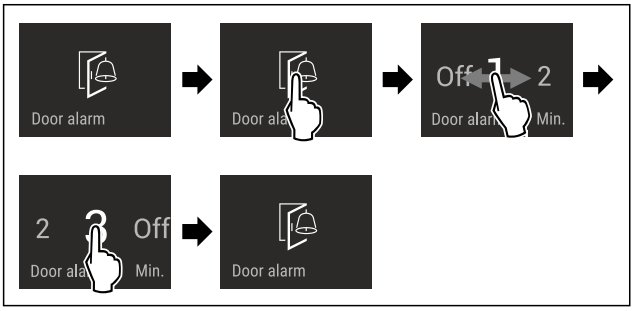

Fig. 87 Reprezentare exemplificatoare: Schimbați alarma ușii de la 1 minut la 3 minute.

▶ Executați pașii de acțiune conform figurii.
▷ Alarma ușii este setată.

Dezactivarea alarmei ușii



Fig. 89

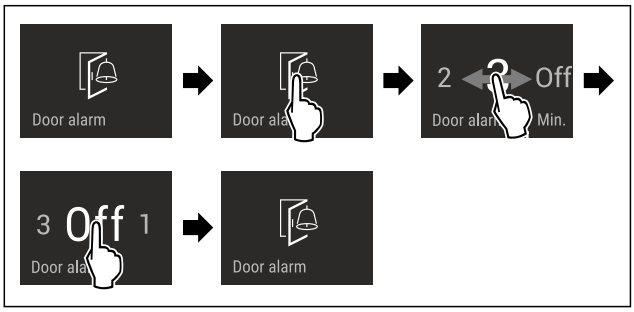

Fig. 90

▶ Executați pașii de acțiune conform figurii.
▷ Alarma ușii este dezactivată.

Mod demo

Modul demo este o funcție specială pentru reprezentantul comercial, care doresc să demonstreze funcțiile speciale. Dacă activați modul demo, sunt dezactivate toate funcțiile tehnice de răcire.

Dacă vă conectați aparatul și pe afișajul de status apare "Demo", este activat deja modul demo.

Dacă activați modul demo și apoi îl dezactivați din nou, este resetat aparatul la setările din fabricație. (vezi Resetare pe reglajele din fabricație)

Activarea modului demo



Fig. 91

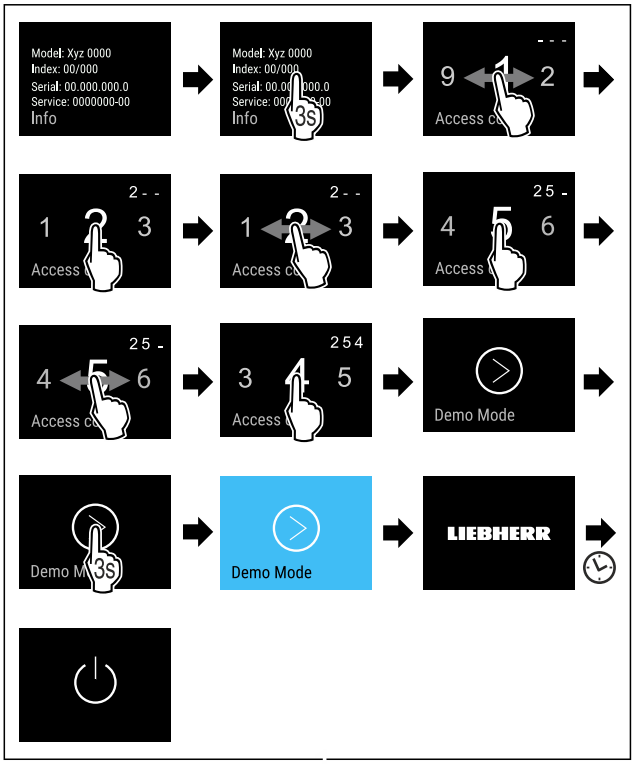

Fig. 92

▶ Executați pașii de acțiune conform figurii.
▷ Modul demo este activat.
▷ Aparatul este deconectat.
▶ Conectați aparatul. (vezi 5.1 Pornirea aparatului (prima punere în funcțiune))

▷ Pe afișajul de status apare "DEMO".

Dezactivarea modului demo



Fig. 93

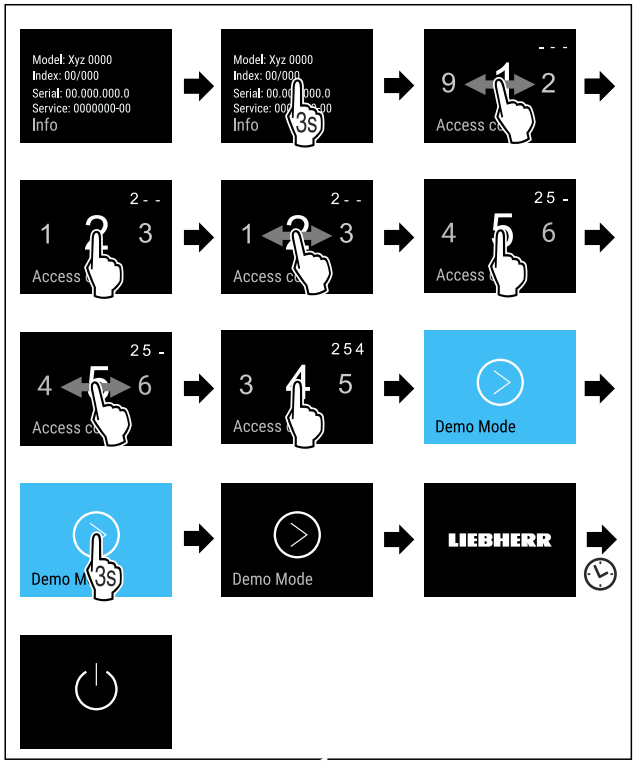

Fig. 94

▶ Executați pașii de acțiune conform figurii.
▷ Modul demo este dezactivat.
▷ Aparatul este deconectat.
▶ Conectați aparatul. (vezi 5.1 Pornirea aparatului (prima punere în funcțiune))
▷ Aparatul este resetat la setările din fabricație.

Resetare pe reglajele din fabricație

Cu această funcție resetați toate reglajele pe reglajele din fabricație. Toate setările pe care le-ați realizat până în prezent vor fi readuse la valorile lor inițiale.

Efectuarea resetării



Fig. 95

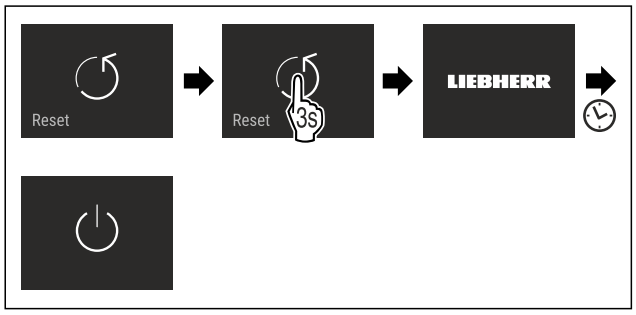

Fig. 96

▶ Executați pașii de acțiune conform figurii.
▷ Aparatul este resetat.
▷ Aparatul este oprit.
▶ Reporniți aparatul. (vezi 5.1 Pornirea aparatului (prima punere în funcțiune))

8.3 Mesaje

Există două categorii de mesaje:

Categorie	Semnificație
Avertizare	Avertizările apar la o alarmă a ușii sau la disfuncționalități. Puteți încheia avertizările mai simple chiar dumneavoastră. La disfuncționalități grave trebuie să contactați centrul de service. (vezi 11.4 Centrul de service)
Reamintire	Reamintirile atrag atenția asupra proceselor generale. Puteți să executați aceste procese și, prin urmare, să încheiați mesajul.

8.3.1 Perspectivă generală asupra avertizărilor

Comportamentul aparatului la avertizări:

- Avertizarea apare pe display în roșu.
- Sunetul de alarmă se emite în volum sonor ascendent.
- La unele avertizări pulsează iluminatul interior.

Mesaj	Cauza	Încheierea mesajului
 **Alarmă ușă**	Apare mesajul, dacă ușa este deschisă prea mult timp.	Efectuați pașii de acțiune. (vezi Alarmă ușă)
 **Eroare**	Apare mesajul, dacă există o eroare a aparatului. O componentă a aparatului prezintă o eroare.	Efectuați pașii de acțiune. (vezi Eroare)
 **Eroare WLAN**	Mesajul apare, dacă aparatul nu s-a putut conecta la WLAN. (vezi Stabilirea conexiunii WLAN pentru prima dată) Apare mesajul numai la prima configurare.	Efectuați pașii de acțiune. (vezi Eroare WLAN)

8.3.2 Încheierea avertizărilor

Alarmă ușă

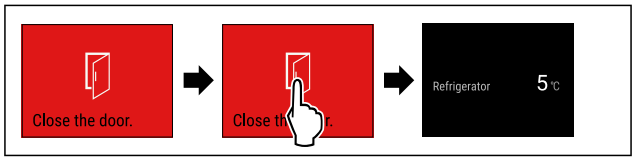

Fig. 97 Reprezentare exemplificatoare

▶ Executați pașii de acțiune conform figurii.

-sau-

▶ Închideți ușa.

▷ Display-ul sare la afișajul de status.

Puteți seta cât timp poate sta ușa deschisă înainte de a emite alarma ușii. (vezi Setarea alarmei ușii)

Eroare

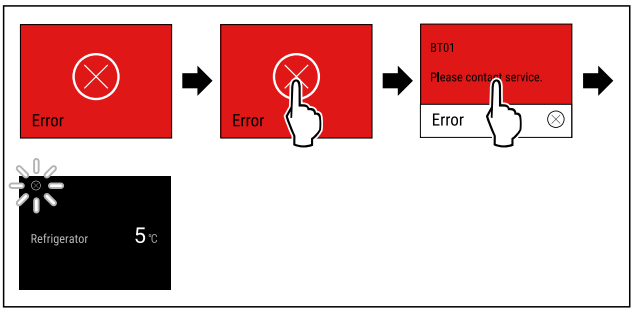

Fig. 98 Reprezentare exemplificatoare

▶ Atingeți scurt display-ul.
▷ Este afișat codul de eroare.
▶ Notați codul de eroare.
▶ Atingeți scurt display-ul.
▷ Display-ul sare la afișajul de status.
▶ Adresați-vă centrului de service. (vezi 11.4 Centrul de service)

Eroare WLAN

▶ Verificați conexiunea WLAN.
▶ Conectați din nou aparatul la WLAN. (vezi WLAN)

8.3.3 Perspectivă generală asupra reamintirilor

Comportamentul aparatului la reamintiri:

- Reamintirea apare pe display în galben.
- Se emite un semnal sonor.
- La unele reamintiri pulsează iluminatul interior.

Puteți dezactiva următoarele mesaje memento (vezi Dezactivare reamintire) :

- Înlocuire filtru cu cărbune activ FreshAir

Mesaj	Cauza	Încheierea mesajului
 **Înlocuire filtru cu cărbune activ FreshAir**	Apare mesajul, dacă trebuie să înlocuiți filtrul cu cărbune activ FreshAir.	Efectuați pașii de acțiune. (vezi Înlocuire filtru cu cărbune activ FreshAir)

8.3.4 Încheierea reamintirilor

Înlocuire filtru cu cărbune activ FreshAir

Liebherr recomandă: Înlocuiți filtrul cu cărbune activ FreshAir la fiecare 6 luni.

Indicație
Puteți obține filtrul cu cărbune activ FreshAir din Liebherr-Hausgeräte-Shop la home.liebherr.com/shop/de/deu/zubehor.html.

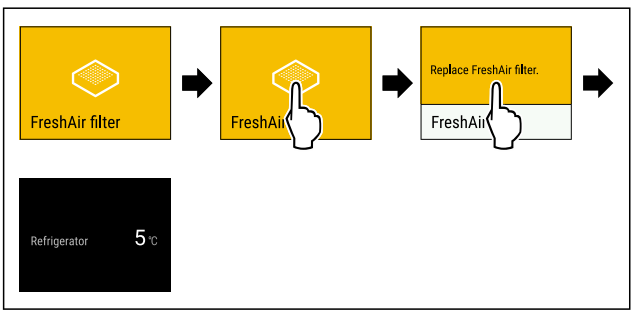

Fig. 99 Reprezentare exemplificatoare

▶ Atingeți scurt display-ul.
▷ Display-ul afișează informațiile referitoare la reamintire.
▶ Atingeți scurt display-ul.
▶ Înlocuiți filtrul cu cărbune activ. (vezi 10.1 Filtru de cărbune activ-FreshAir)
▷ Filtrul cu cărbune activ asigură calitatea optimă a aerului din frigider.
▷ Reamintirea apare după 6 luni din nou.

Dacă nu doriți să mai primiți această reamintire, puteți dezactiva reamintirea. (vezi Dezactivare reamintire)

9 Dotare

9.1 Raft montat pe ușă

Rafturile montate pe ușă se pretează la depozitarea băuturilor și alimentelor. Puteți muta rafturile montate pe ușă pentru o utilizare individuală și le puteți dezasambla pentru curățare. Liebherr recomandă însă utilizarea rafturilor montate pe ușă în poziția de livrare din fabrică din ușă.

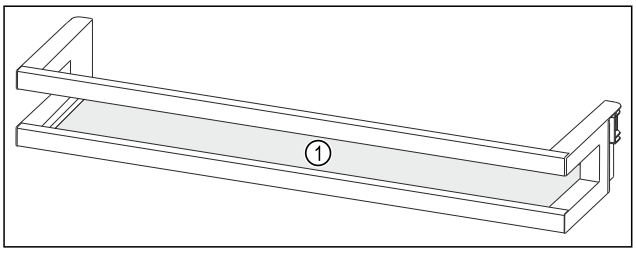

Fig. 100 Reprezentare exemplificatoare raft montat pe ușă
(1) Raft

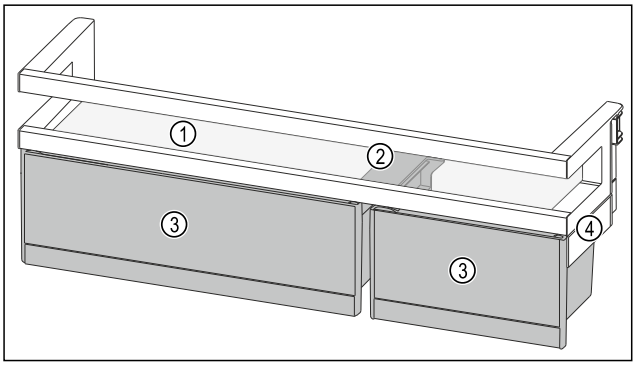

*Fig. 101 Reprezentare exemplificatoare raft montat pe ușă cu VarioBox-uri**

(1) Raft
(2) Piesă de susținere pentru VarioBox-uri
(3) VarioBox-uri
(4) Parte laterală

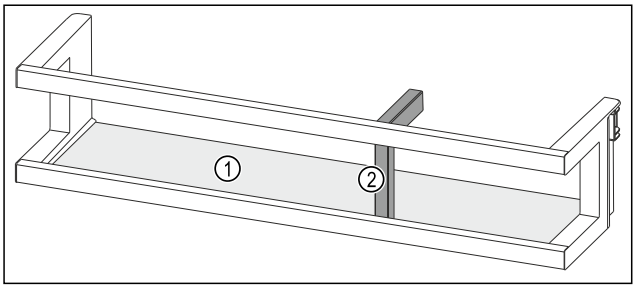

Fig. 102 Reprezentare exemplificatoare raft montat pe ușă cu suport pentru sticle
(1) Raft
(2) Suport pentru sticle

Următorul tabel indică exemple cu ce puteți depozita în rafturile montate pe ușă respective. Totodată nu trebuie să depășiți masa maximă de încărcare a ușii.

Raft montat pe ușă	Alimente
Raft montat pe ușă (vezi Fig. 100)	Unt, brânzeturi, conserve, tuburi
Raft montat pe ușă cu suport pentru sticle (vezi Fig. 102)	Sticle Cu suportul pentru sticle mobil asigurați sticlele în raftul montat pe ușă.
Raft montat pe ușă cu VarioBox-uri (vezi Fig. 101) *	Alimente de dimensiuni reduse*

9.1.1 Extragerea VarioBox-urilor*

Puteți utiliza fie numai unul sau ambele VarioBox-uri. Dacă doriți să stocați în raftul montat pe ușă sub raftul montat pe ușă cu VarioBox-uri sticle deosebit de înalte, puteți extrage unul sau ambele VarioBox-uri.

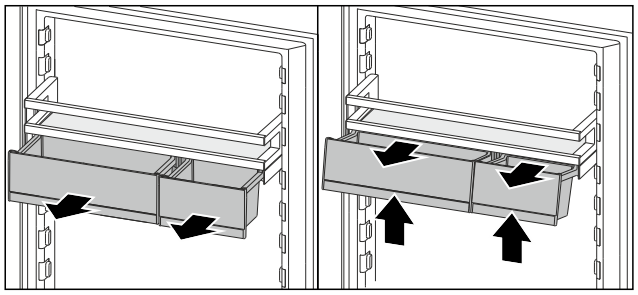

Fig. 103

- ▶ Extrageți VarioBox-urile până la opritor.
- ▶ Ridicați în față VarioBox-urile.
- ▶ Extrageți în față VarioBox-urile.

9.1.2 Extragerea raftului montat pe ușă

Asigurați-vă că sunt îndeplinite următoarele condiții necesare:

- ❑ VarioBox-urile sunt extrase. (vezi 9.1.1 Extragerea VarioBox-urilor*) *

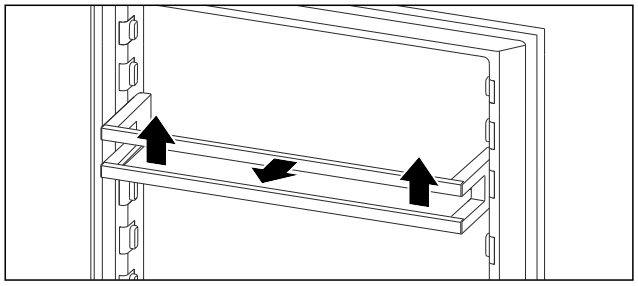

Fig. 104 Reprezentare exemplificatoare

- ▶ Împingeți raftul montat pe ușă în sus.
- ▶ Trageți raftul montat pe ușă în față.

9.1.3 Introducerea raftului montat pe ușă

Asigurați-vă că sunt îndeplinite următoarele condiții necesare:

- ❑ VarioBox-urile sunt extrase. (vezi 9.1.1 Extragerea VarioBox-urilor*) *

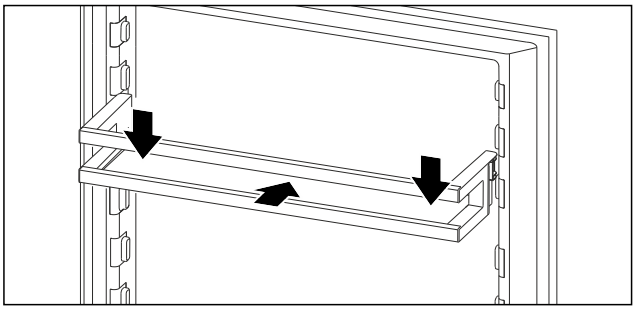

Fig. 105 Reprezentare exemplificatoare

- ▶ Împingeți în interior raftul montat pe ușă.
- ▶ Apăsați în jos raftul montat pe ușă.

9.1.4 Introducerea VarioBox-urilor*

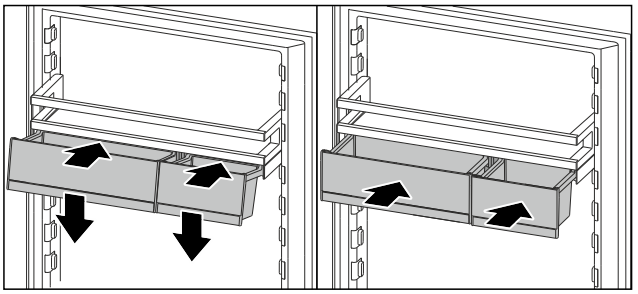

Fig. 106

- ▶ Așezați VarioBox-urile oblic pe nervura raftului montat pe ușă.
- ▶ Coborâți VarioBox-urile.
- ▶ Împingeți în interior VarioBox-urile.

9.1.5 Mutarea VarioBox-urilor*

Asigurați-vă că sunt îndeplinite următoarele condiții necesare:

- ❑ VarioBox-urile sunt extrase. (vezi 9.1.1 Extragerea VarioBox-urilor*)
- ❑ Raftul montat pe ușă este extras. (vezi 9.1.2 Extragerea raftului montat pe ușă)

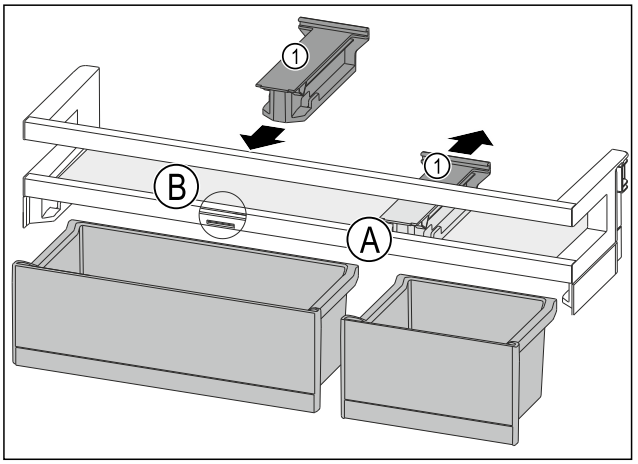

Fig. 107

- ▶ Desprindeți piesa de susținere *Fig. 107 (1)* din poziție *Fig. 107 (A)* spre spate.
- ▶ Introduceți piesa de susținere *Fig. 107 (1)* în poziție *Fig. 107 (B)*.
- ▶ Introduceți raftul montat pe ușă. (vezi 9.1.3 Introducerea raftului montat pe ușă)

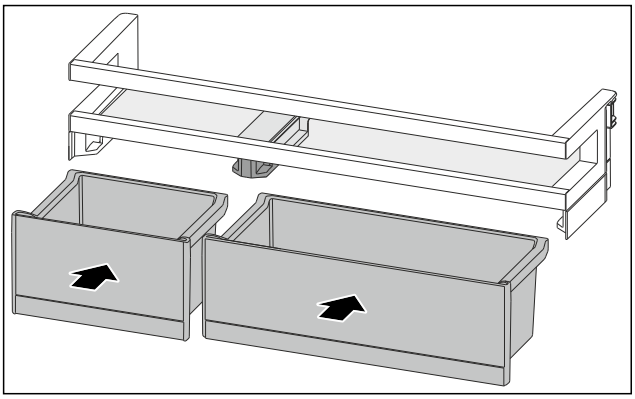

Fig. 108

▶ Introduceți VarioBox-urile dispuse invers. (vezi Fig. 108)

9.2 Rafturi

9.2.1 Deplasarea / scoaterea rafturilor

Rafturile sunt asigurate cu opritoare împotriva extragerii accidentale.

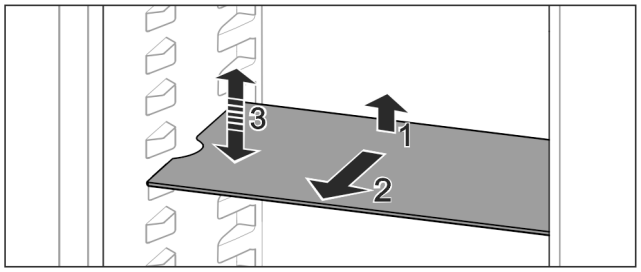

Fig. 109

▶ Ridicați raftul și trageți-l în față.
▷ Degajare laterală pe poziția așezare.
▶ Demontați raftul: Ridicați sau coborâți la înălțimea dorită și împingeți în interior.

-sau-

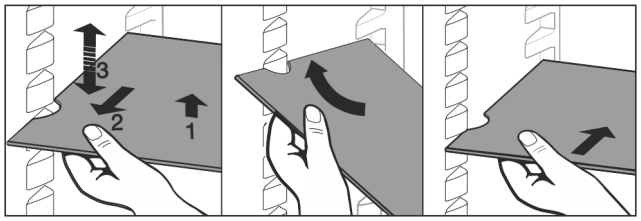

Fig. 110

▶ Extrageți complet raftul: Extrageți spre înainte.

▶ Scoatere simplificată: Poziționați oblic raftul.
▶ Reintroducerea raftului: Împingeți până la opritor.
▷ Opritoarele împotriva extragerii arată în jos.
▷ Opritoarele împotriva extragerii se află în spatele raftului frontal.

9.3 Raft divizibil

9.3.1 Utilizarea raftului divizibil

Rafturile sunt asigurate cu opritoare împotriva extragerii accidentale.

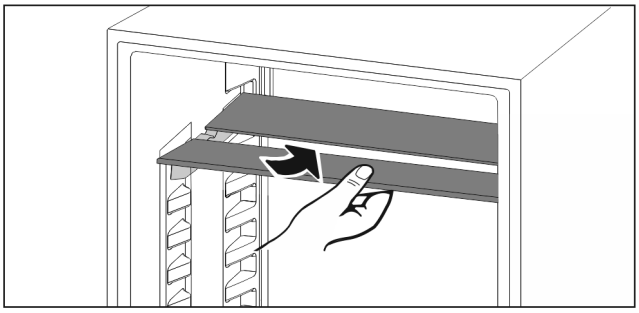

Fig. 111

▶ Împingeți în jos raftul divizibil după cum se vede în figură.

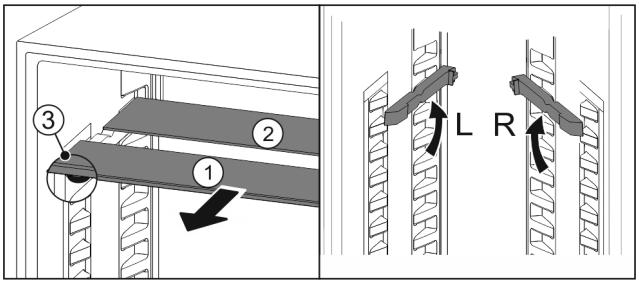

Fig. 112

Deplasarea pe înălțime:

▶ Extrageți *Fig. 112 (1)* pe rând plăcile de sticlă spre înainte.
▶ Trageți șinele de sprijin din sistemul de fixare și încliche-tați la înălțimea dorită.
▶ Împingeți plăcile de sticlă în interior pe rând una după alta.
▷ Opritoare plate împotriva extragerii în față, direct în spatele șinei de sprijin.
▷ Opritoare înalte împotriva extragerii în spate.

Utilizarea celor două rafturi:

▶ Prindeți cu o mână placa de sticlă inferioară și trageți-o spre înainte.
▷ Placa de sticlă *Fig. 112 (1)* cu șipca decorativă se află în față.
▷ Opritoarele *Fig. 112 (3)* indică în jos.

9.4 VarioSafe *

VarioSafe oferă în frigider spațiu de ex. pentru alimente și ambalaje mici, tuburi și borcane.

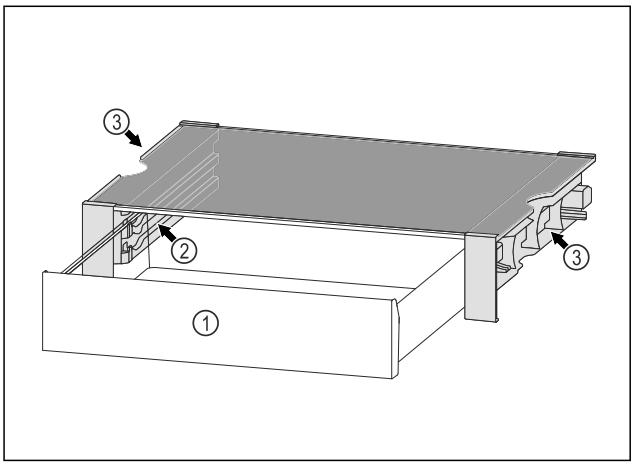

Fig. 113

(1) Sertar VarioSafe

(2) Pereți laterali cu nervuri pentru sertarul VarioSafe

(3) Degajări la peretele lateral din stânga și dreapta

9.4.1 Introducerea VarioSafe

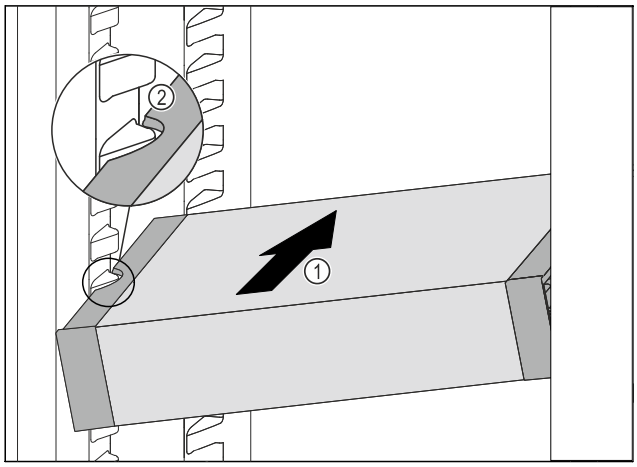

Fig. 114

▶ Împingeți VarioSafe oblic în frigider *Fig. 114 (1)*, până când degajările laterale *Fig. 114 (2)* ale VarioSafese află la înălțimea nervurii recipientului din frigider.

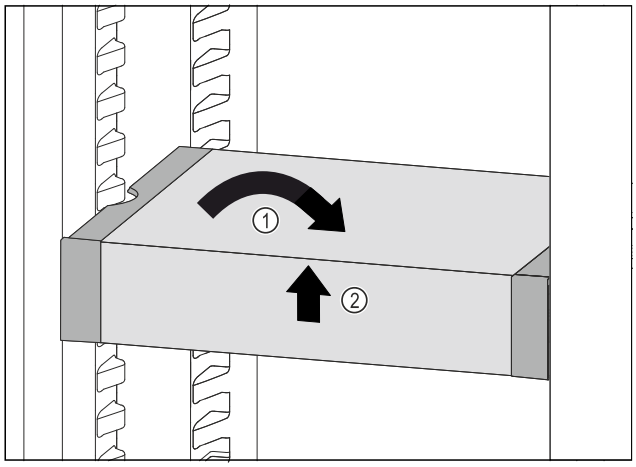

Fig. 115

▶ Poziționați drept VarioSafe. *Fig. 115 (1)*
▶ Ridicați în față VarioSafe. *Fig. 115 (2)*

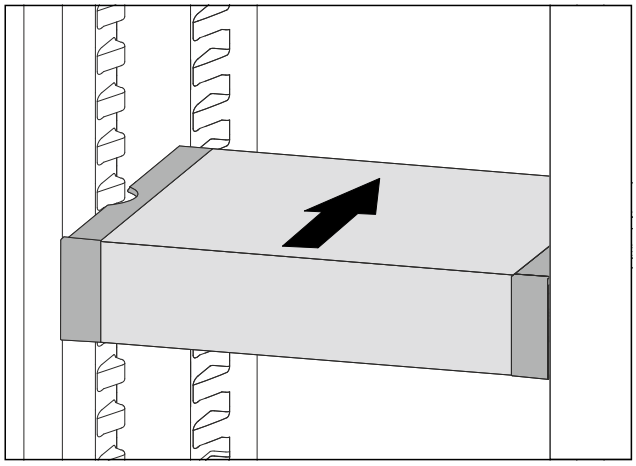

Fig. 116

▶ Ridicați în față VarioSafe.
▶ Împingeți VarioSafe spre înapoi.
▶ Coborâți VarioSafe.
▷ VarioSafe se fixează în poziție în față cu zgomot.
▷ VarioSafe este introdus.

9.4.2 Deplasarea VarioSafe

Puteți deplasa VarioSafe ca un întreg în frigider.

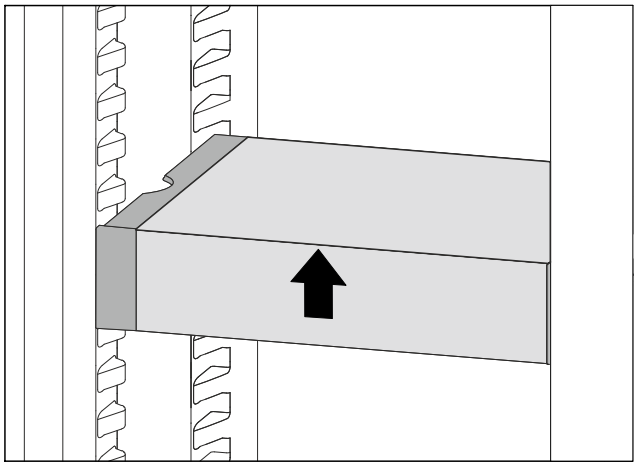

Fig. 117

▶ Ridicați în față VarioSafe.

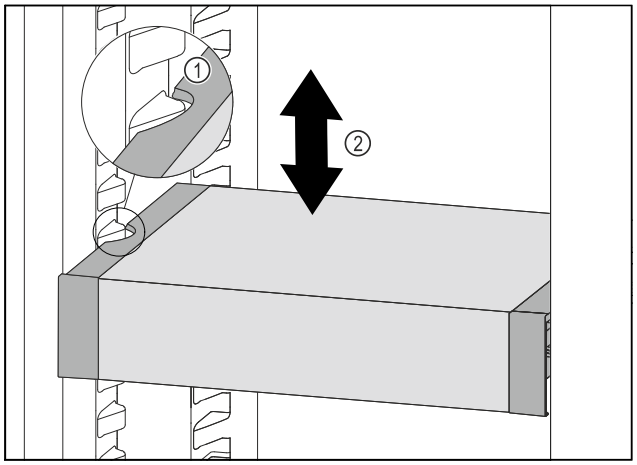

Fig. 118

▶ Trageți în față VarioSafe, până când degajările laterale ale VarioSafe se află la înălțimea nervurii recipientului din frigider. *Fig. 118 (1)*
▶ Mișcați în sus sau în jos VarioSafe în frigider, până când este atinsă înălțimea dorită. *Fig. 118 (2)*

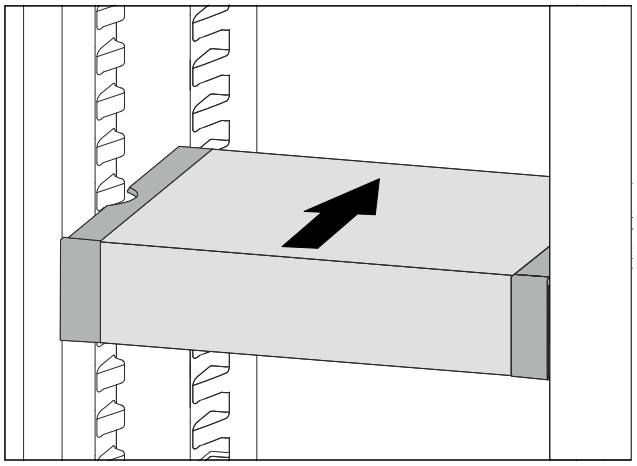

Fig. 119

▶ Ridicați în față VarioSafe.
▶ Împingeți VarioSafe spre înapoi.
▷ VarioSafe se fixează în poziție în față cu zgomot.
▷ VarioSafe este deplasat pe înălțime.

9.4.3 Deplasarea sertarului VarioSafe

Puteți introduce sertarul VarioSafe la două înălțimi diferite. Dacă doriți să depozitați alimente mai înalte în sertarul VarioSafe, împingeți sertarul VarioSafe pe nervura inferioară. Dacă doriți să depozitați alimente mai joase în sertarul VarioSafe, împingeți sertarul VarioSafe pe nervura superioară.

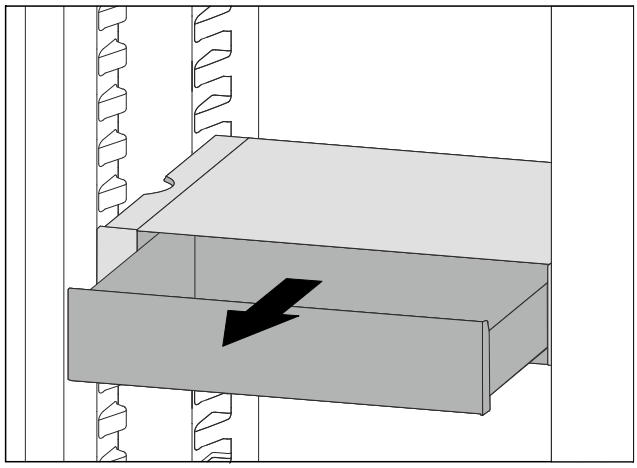

Fig. 120

- ▶ Extrageți sertarul VarioSafe până la opritor.
- ▶ Ridicați în față sertarul VarioSafe.
- ▶ Extrageți sertarul VarioSafe spre înainte.

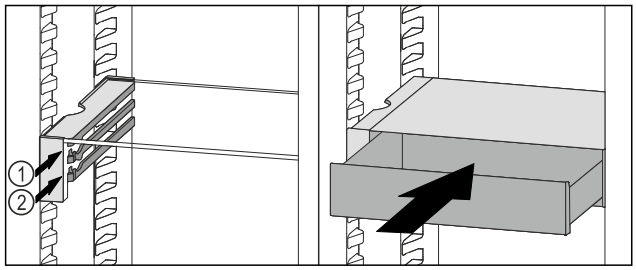

Fig. 121

- ▶ Ridicați în față sertarul VarioSafe.
- ▶ Așezați sertarul VarioSafe în spatele opritoarelor pe nervura dorită *Fig. 121 (1)* sau *Fig. 121 (2)*.
- ▷ Sertarul VarioSafe este deplasat pe înălțime.

9.4.4 Extragerea VarioSafe

Puteți extrage VarioSafe ca pe un întreg.

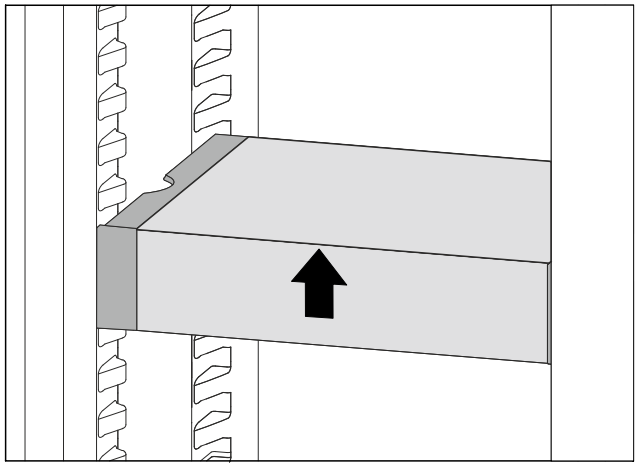

Fig. 122

- ▶ Ridicați în față VarioSafe.

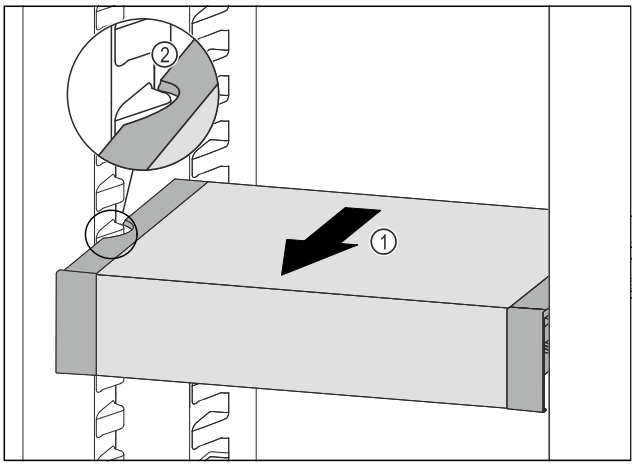

Fig. 123

- ▶ Trageți în față VarioSafe *Fig. 123 (1)*, până când degajările laterale ale VarioSafe se află la înălțimea nervurii recipientului din frigider. *Fig. 123 (2)*

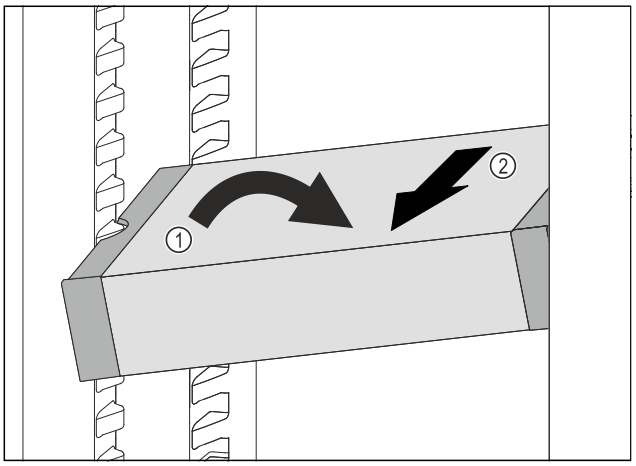

Fig. 124

- ▶ Poziționați oblic VarioSafe în frigider. *Fig. 124 (1)*
- ▶ Extrageți VarioSafe spre înainte. *Fig. 124 (2)*
- ▷ VarioSafe este extras.

9.4.5 Dezasamblarea VarioSafe

Puteți dezasambla VarioSafe în piesele componente, dacă doriți să curățați VarioSafe sau să montați sau demontați piesele componente.

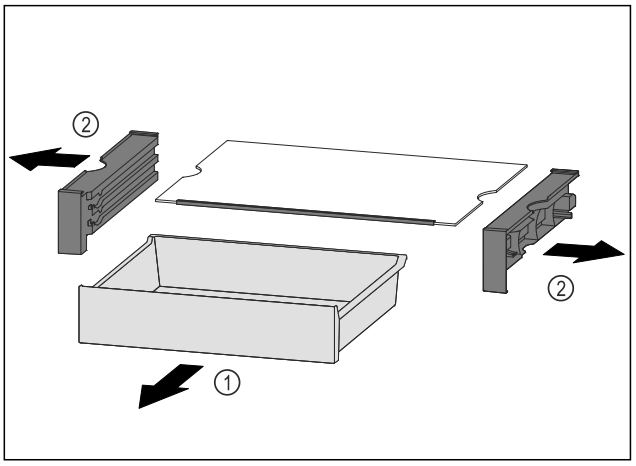

Fig. 125

- ▶ Extrageți VarioSafe ca un întreg. (vezi 9.4.4 Extragerea VarioSafe)
- ▶ Dezasamblați VarioSafe conform figurii.

9.5 Raft variabil pentru sticle

La baza frigiderului puteți utiliza fie placa de sticlă sau raftul variabil pentru sticle. Placa de sticlă este introdusă la livrarea de la furnizor.

Placa de sticlă acoperă jumătatea variabilă a raftului pentru sticle și este culisantă.

La baza frigiderului puteți utiliza fie o placă de sticlă, ambele plăci de sticlă sau raftul variabil pentru sticle. Ambele plăci de sticlă sunt introduse la livrarea de la furnizor.

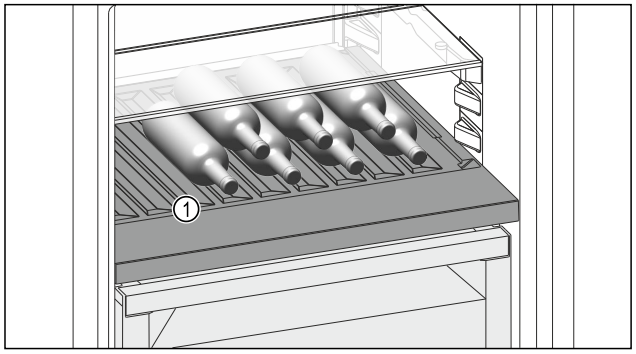

Fig. 126 Reprezentare exemplificatoare

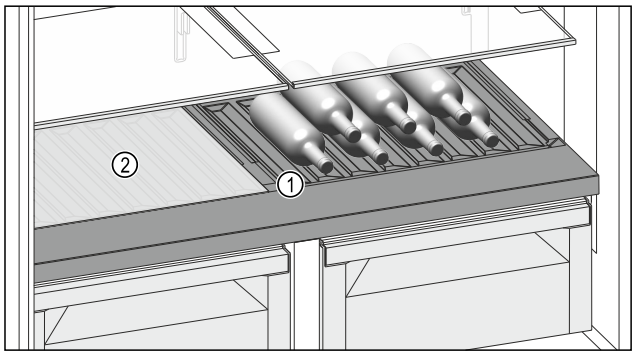

Fig. 126 Reprezentare exemplificatoare



Fig. 126 Reprezentare exemplificatoare

(1) Raft variabil pentru sticle **(2)** Placă de sticlă

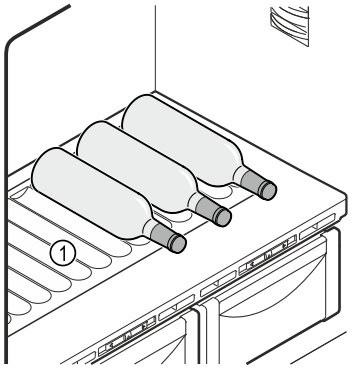

Fig. 127 Reprezentare exemplificatoare

(1) Raft variabil pentru sticle

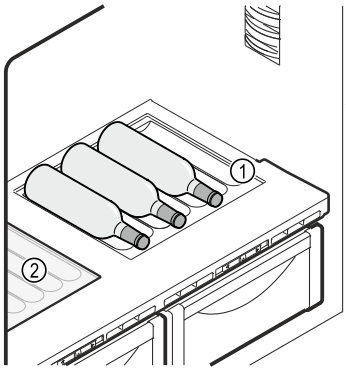

Fig. 128 Reprezentare exemplificatoare

(1) Raft variabil pentru sticle **(2)** Placă de sticlă

9.5.1 Utilizarea raftului variabil pentru sticle și a plăcii de sticlă



Fig. 129

▶ Deplasați placa de sticlă *Fig. 129 (1)* la stânga, în centru sau la dreapta.



Fig. 130 Reprezentare exemplificatoare

▶ Introduceți sticlele cu fundul în spate, către peretele posterior.

Indicație

Dacă sticlele ies peste raftul variabil pentru sticle în față:

▶ Puneți mai sus cu o poziție raftul inferior montat pe ușă.

9.5.2 Utilizarea raftului variabil pentru sticle

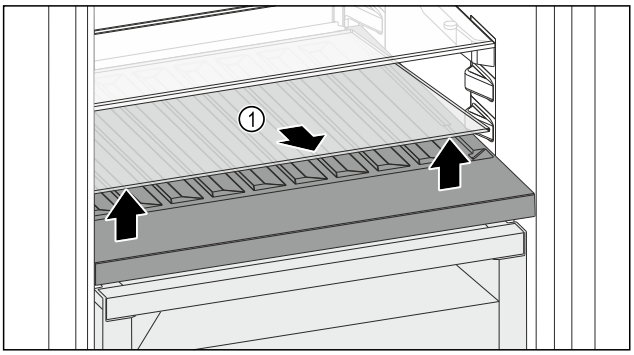

Fig. 131

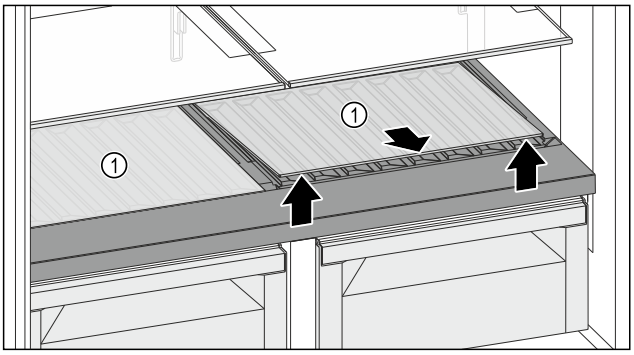

Fig. 131



Fig. 131

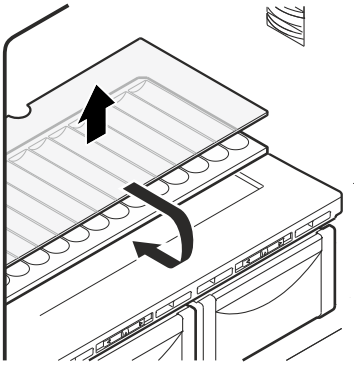

Fig. 132

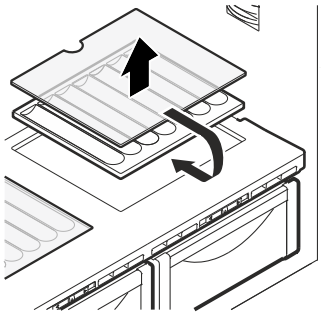

Fig. 133

- ▶ Ridicați în față și extrageți placa de sticlă *Fig. 131 (1)* din degajare.
- ▶ Păstrați placa de sticlă *Fig. 131 (1)* în siguranță în afara aparatului.
- ▶ Ridicați în față și extrageți o placă de sticlă sau ambele plăci de sticlă *Fig. 131 (1)* din degajare.
- ▶ Păstrați placa(ăcile) de sticlă *Fig. 131 (1)* în siguranță în afara aparatului.
- ▶ Extrageți raftul variabil pentru sticle.
- ▶ Așezați placa de sticlă în poziție de lucru *Fig. 128 (2)* sub raftul variabil pentru sticle.
- ▶ Introduceți raftul variabil pentru sticle.

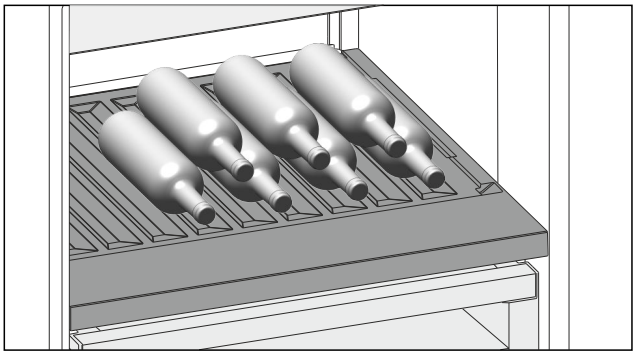

Fig. 134 Reprezentare exemplificatoare

- ▶ Introduceți sticlele cu fundul în spate, către peretele posterior. (vezi Fig. 134)

Indicație
Dacă sticlele ies peste raftul variabil pentru sticle în față:
- ▶ Puneți mai sus cu o poziție raftul inferior montat pe ușă.

9.5.3 Utilizarea plăcii de sticlă

9.5.3 Utilizarea plăcilor de sticlă

Asigurați-vă că sunt îndeplinite următoarele condiții necesare:

- ❑ Sticlele sunt extrase.
- ❑ Raftul variabil pentru sticle este curățat.
  (vezi 10.5 Extragerea / introducerea raftului variabil pentru sticle)
  (vezi 10.8.3 Curățați dotarea)

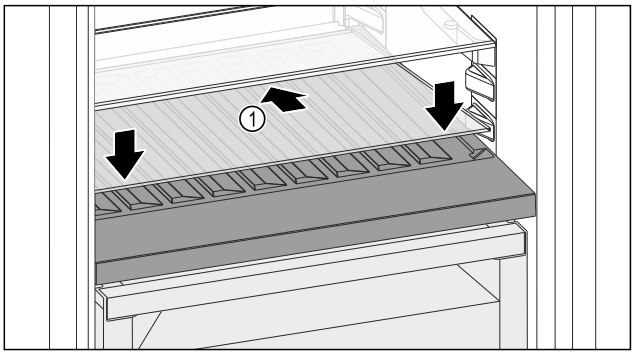

Fig. 135

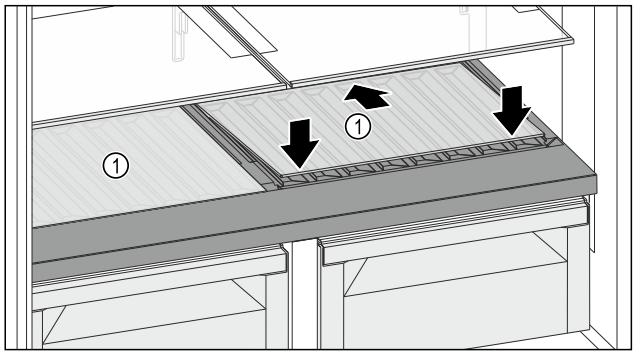

Fig. 135

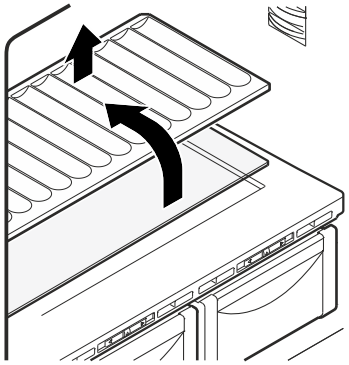

Fig. 136

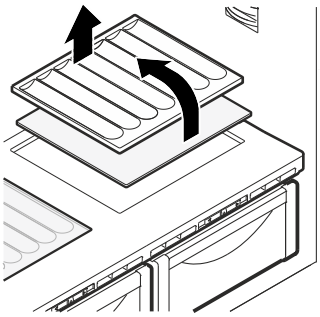

Fig. 137

▶ Așezați placa de sticlă *Fig. 135 (1)* oblic și spre spate înclinată în jos.
▶ Coborâți în față placa de sticlă *Fig. 135 (1)*.
▶ Introduceți a doua placă de sticlă în același mod.

9.6 Sertare

Puteți extrage sertarele pentru curățare.

Scoaterea și introducerea sertarelor se diferențiază în funcție de sistemul de extragere. Aparatul dumneavoastră poate conține diferite sisteme de extragere.

Indicație
Consumul de energie crește și puterea de răcire scade atunci când ventilația nu este suficientă.
▶ Mențineți întotdeauna liberă fanta ventilatorului din interior de la peretele posterior.

9.6.1 Sertar pe șine telescopice

Sertarul se deplasează pe șine extensibile (șine telescopice). Există șine telescopice cu extragere completă și șine telescopice cu extragere parțială. Sertarele cu extragere completă se extrag complet din aparat. Sertarele cu extragere parțială nu pot fi scoase complet din aparat. Ce sistem se află în aparatul dumneavoastră depinde de tipul de aparat.

Extragerea completă*

Puteți recunoaște extragerea completă printr-o clemă situată în partea din spate, în stânga și în dreapta șinei.

Scoaterea sertarului

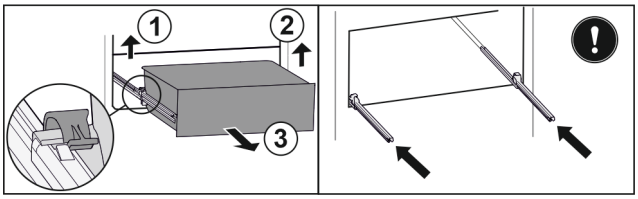

Fig. 138

▶ Scoateți sertarul până la opritor.
▶ Ridicați clema din stânga și trageți concomitent sertarul din stânga spre înainte. *Fig. 138 (1)*
▶ Ridicați clema din dreapta și trageți concomitent sertarul din dreapta spre înainte. *Fig. 138 (2)*
▶ Extrageți sertarul spre înainte. *Fig. 138 (3)*
▶ Introduceți șinele.

Introducerea sertarului

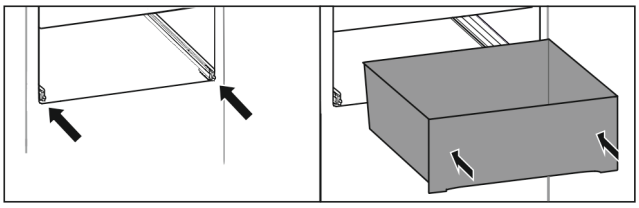

Fig. 139

▶ Introduceți șinele.
▶ Așezați sertarul pe șine.
▶ Împingeți sertarul spre spate.
▷ Sertarul se înclichetează în spate cu zgomot.

Extragerea parțială frigider*

Scoaterea sertarului

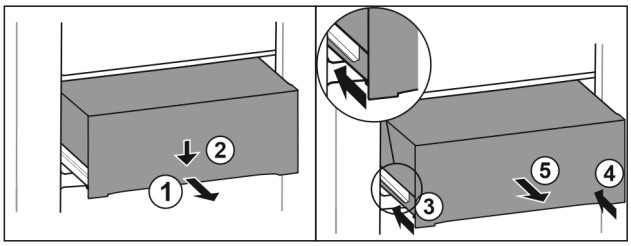

Fig. 140

▶ Extrageți pe jumătate sertarul. *Fig. 140 (1)*
▶ Apăsați în jos sertarul pe partea frontală. *Fig. 140 (2)*
▶ Inserați șina stângă aproximativ 2 cm. *Fig. 140 (3)*
▶ Inserați șina dreaptă aproximativ 2 cm. *Fig. 140 (4)*
▶ Extrageți sertarul spre înainte. *Fig. 140 (5)*

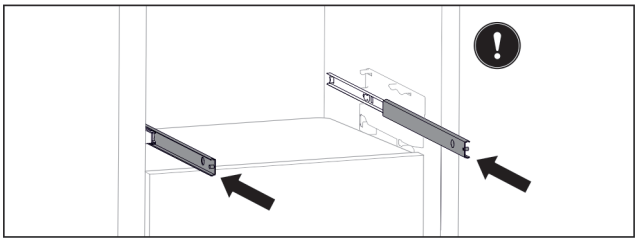

Fig. 141

Dacă șinele nu sunt încă inserate complet după extragerea sertarului:
▶ Inserați șinele complet.

Introducerea sertarului

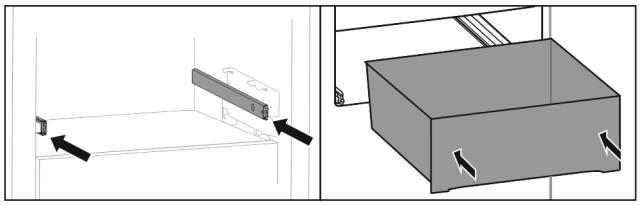

Fig. 142

▶ Introduceți șinele.
▶ Așezați sertarul pe șine.
▶ Împingeți sertarul spre spate.

9.7 Capacul compartimentului Fruit & Vegetable-Safe

Capacul compartimentului asigură o umiditate permanentă a aerului.

Capacul compartimentului se află direct pe sertar și poate fi acoperit de rafturi sau sertare suplimentare.

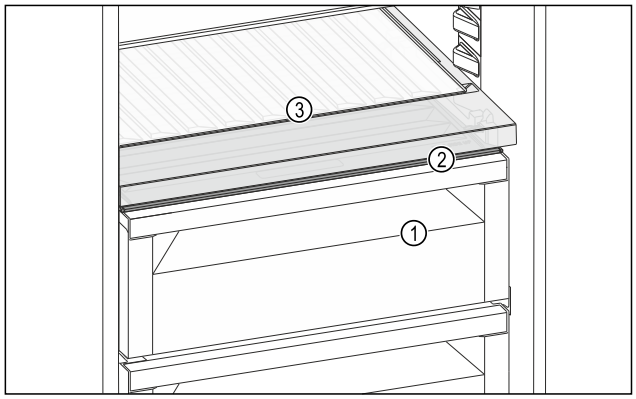

Fig. 143 Reprezentare exemplificatoare a capacului compartimentului Fruit & Vegetable-Safe

(1) Fruit & Vegetable-Safe
(2) Capacul compartimentului Fruit & Vegetable-Safe
(3) Raft variabil pentru sticle

9.7.1 Reducerea umidității aerului din sertar

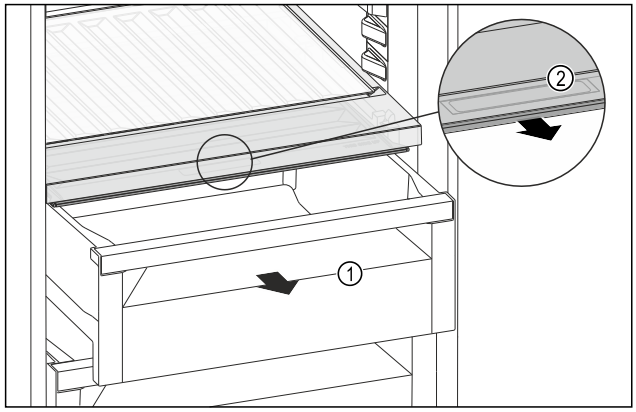

Fig. 144

▶ Extrageți sertarul *Fig. 144 (1)*.
▶ Prindeți mânerul încastrat *Fig. 144 (2)* de la capacul compartimentului și trageți concomitent capacul compartimentului spre partea frontală.
▷ Dacă este închis sertarul există o fantă mică între capacul compartimentului și sertar.

9.7.2 Creșterea umidității aerului din sertar

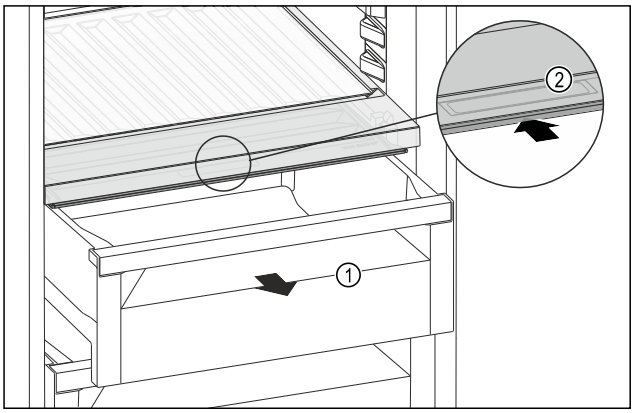

Fig. 145

▶ Extrageți sertarul *Fig. 145 (1)*.
▶ Prindeți mânerul încastrat *Fig. 145 (2)* de la capacul compartimentului și glisați concomitent capacul compartimentului spre partea posterioară.
▷ Dacă este închis sertarul se închide etanș capacul compartimentului cu sertarul.

9.7.3 Utilizare Fruit & Vegetable-Safe ca Meat & Dairy-Safe

Puteți utiliza Fruit & Vegetable-Safe ca Meat & Dairy-Safe. În acest scop trebuie să reduceți umiditatea din sertar. (vezi 9.7.1 Reducerea umidității aerului din sertar)

9.8 Cutie pentru unt

9.8.1 Deschiderea / închiderea cutiei pentru unt

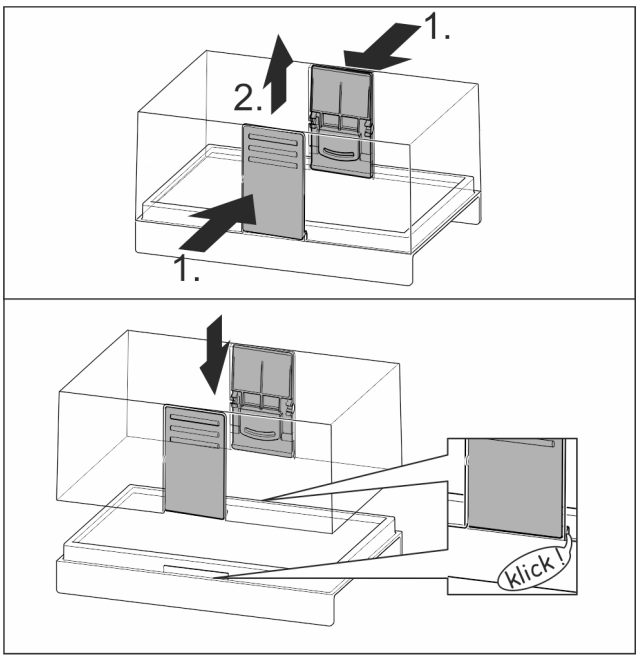

Fig. 146

9.8.2 Dezasamblarea cutiei pentru unt

Cutia pentru unt poate fi dezasamblată în vederea curățării.

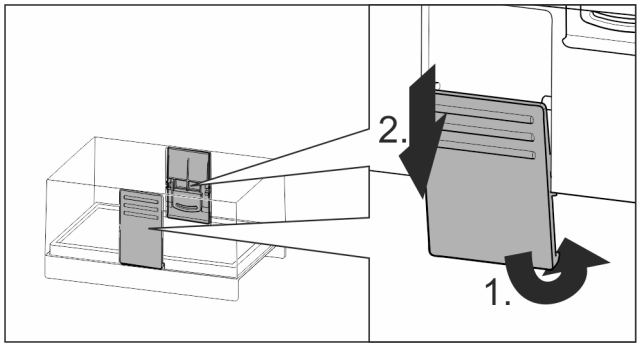

Fig. 147

▶ Dezasamblați cutia pentru unt.

9.9 Suport pentru ouă

Suportul pentru ouă este extractibil și inversabil. Cele două piese ale suportului pentru ouă pot fi utilizate pentru a marca diferențe precum data cumpărării.

9.9.1 Utilizarea suportului pentru ouă

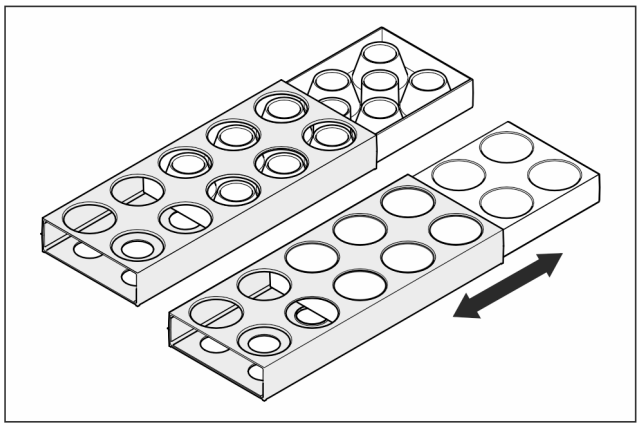

Fig. 148

▶ Partea superioară: Depozitați ouăle de găină.
▶ Partea inferioară: Depozitați ouă de prepeliță.

9.10 Suport pentru sticle

9.10.1 Utilizarea suportului pentru sticle

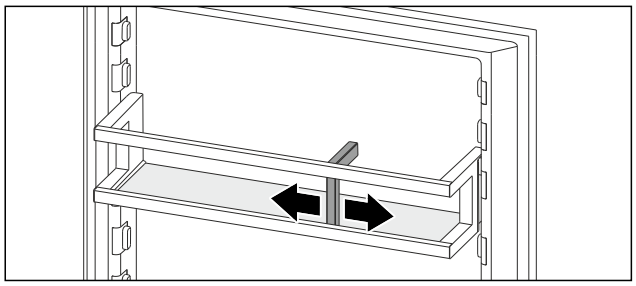

Fig. 149

▶ Împingeți suportul de sticle pe sticle.
▷ Nu răsturnați sticlele.

9.11 FlexSystem

9.11.1 Utilizarea FlexSystem

Sistemul FlexSystem vă ajută la depozitarea și sortarea alimentelor într-o manieră clară și flexibilă. Permite o împărțire clară pe subcategorii, de exemplu fructe, legume sau perioadă de valabilitate.

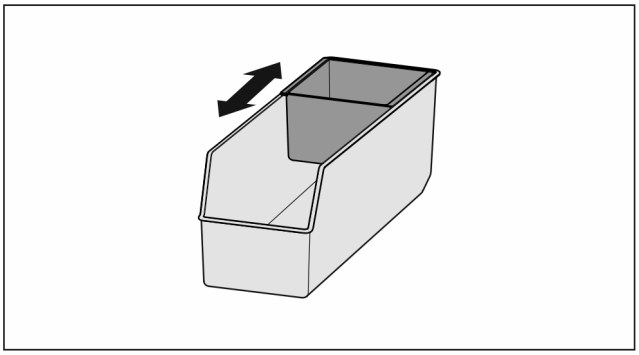

Fig. 150

▶ Deplasați învelișul interior.

9.11.2 Scoaterea FlexSystem

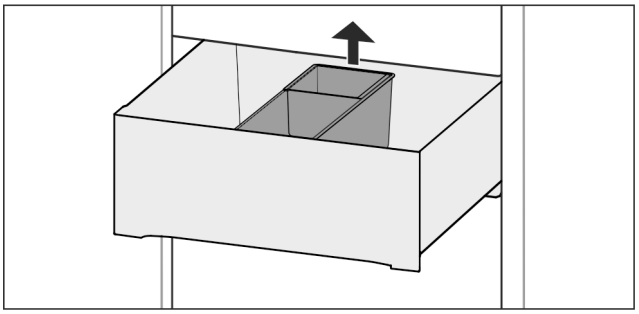

Fig. 151

▶ Ridicați FlexSystem spre spate.
▶ Scoateți în sus.

9.11.3 Introducerea FlexSystem

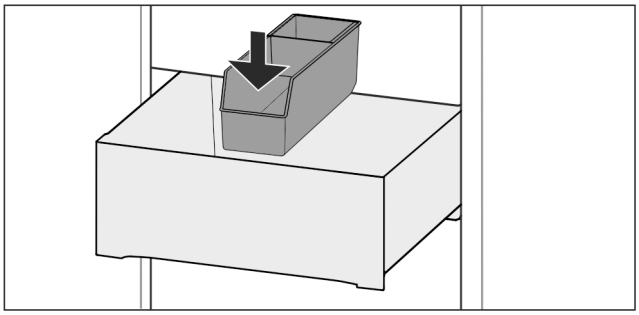

Fig. 152

▶ Introduceți FlexSystem mai întîi în față.
▶ Coborâți partea din spate.

9.11.4 Dezasamblarea FlexSystem

FlexSystem poate fi dezasamblat în vederea curățării.

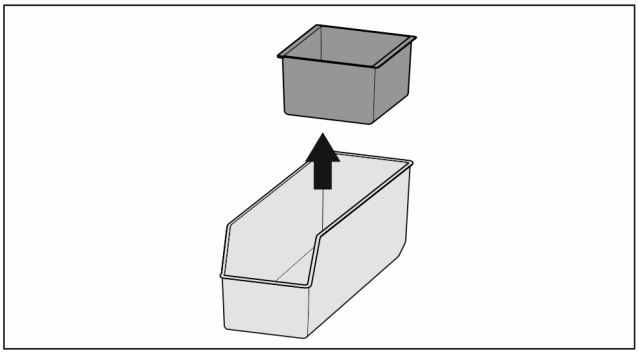

Fig. 153

▶ Dezasamblați FlexSystem.

9.12 Tavă pentru cuburi de gheață cu capac*

9.12.1 Utilizarea tăvii pentru cuburi de gheață

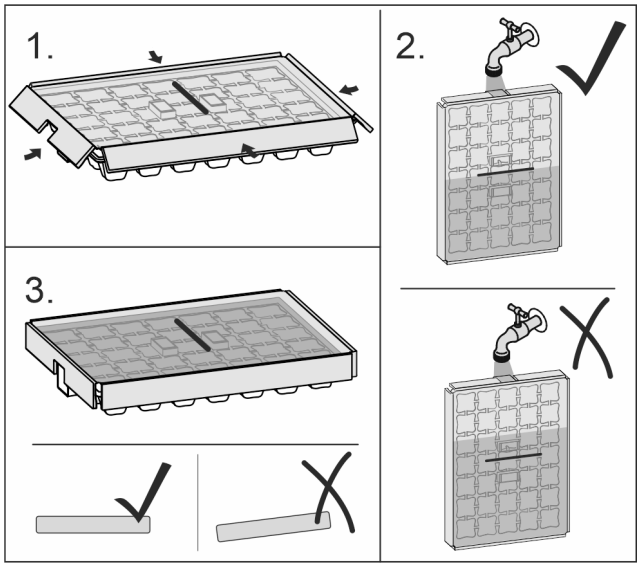

Fig. 154

Dacă apa este înghețată:

▶ Țineți scurt recipientul pentru cuburi de gheață sub apă caldă.
▶ Demontarea capacului.
▶ Rotiți ușor capetele tăvii pentru cuburi de gheață în direcții opuse.
▶ Eliberați cuburile de gheață.

9.12.2 Dezasamblarea tăvii pentru cuburi de gheață

Tava pentru cuburi de gheață poate fi dezasamblată în vederea curățării.

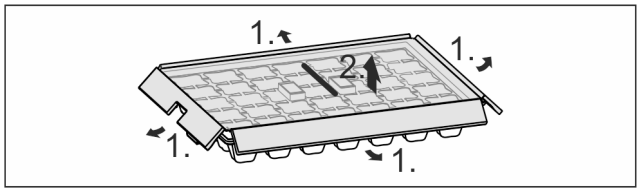

Fig. 155

▶ Dezasamblați tava pentru cuburi de gheață.

10 Întreținere

10.1 Filtru de cărbune activ-FreshAir

Filtrul de cărbune activ-FreshAirse află în compartimentul de deasupra ventilatorului.

Acesta asigură o calitate optimă a aerului.

❑ Schimbați filtrul de cărbune activ la fiecare 6 luni. Dacă atenționarea este activată, apare pe afișaj un mesaj care solicită schimbarea.
❑ Filtrul de cărbune activ poate fi eliminat cu gunoiul menajer normal.

Indicație
Puteți obține filtrul cu cărbune activ FreshAir din Liebherr-Hausgeräte-Shop la home.liebherr.com/shop/de/deu/zubehor.html.

10.1.1 Scoaterea filtrului de cărbune activ-FreshAir

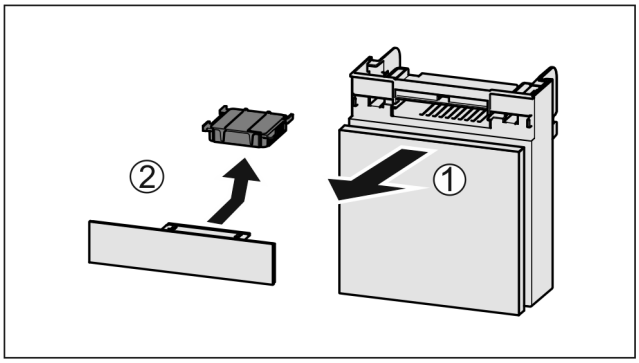

Fig. 156

▶ Extrageți *Fig. 156 (1)* compartimentul către înainte.
▶ Scoateți *Fig. 156 (2)* filtrul de cărbune activ.

10.1.2 Introducerea filtrului de cărbune activ-FreshAir

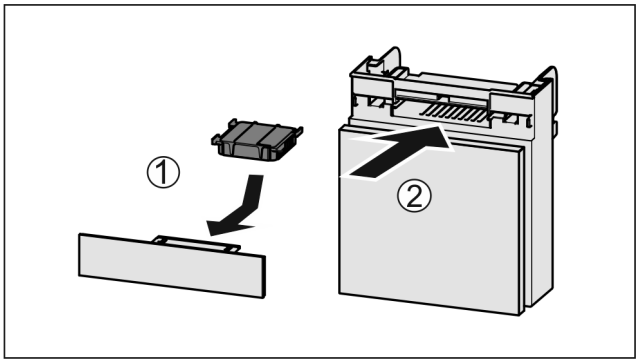

Fig. 157

▶ Introduceți *Fig. 157 (1)* filtrul de cărbune activ după cum se vede în figură.
▷ Filtrul de cărbune activ se înclichetează.
Dacă filtrul de cărbune activ arată în jos:
▶ Împingeți *Fig. 157 (2)* compartimentul în interior.
▷ Filtrul de cărbune activ este acum pregătit de funcționare.

10.2 Dezasamblarea raftului montat pe ușă

Puteți dezasambla unele rafturi montate pe ușă, dacă doriți să curățați rafturile montate pe ușă sau să montați sau demontați piese de schimb.

10.2.1 Dezasamblarea raftului montat pe ușă

Asigurați-vă că sunt îndeplinite următoarele condiții necesare:

❑ Raftul montat pe ușă este extras. (vezi 9.1.2 Extragerea raftului montat pe ușă)

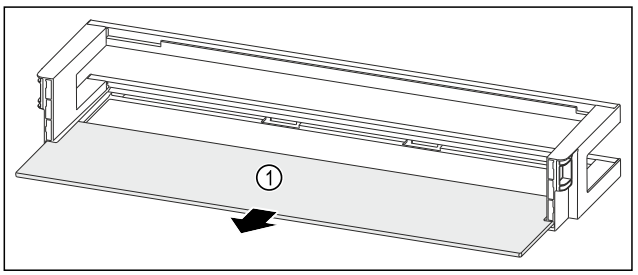

Fig. 158 Raft montat pe ușă cu raft

▶ Extrageți raftul *Fig. 158 (1)*.

10.2.2 Dezasamblarea raftului montat pe ușă cu VarioBox-uri*

Asigurați-vă că sunt îndeplinite următoarele condiții necesare:

❑ Raftul montat pe ușă este extras. (vezi 9.1.2 Extragerea raftului montat pe ușă)

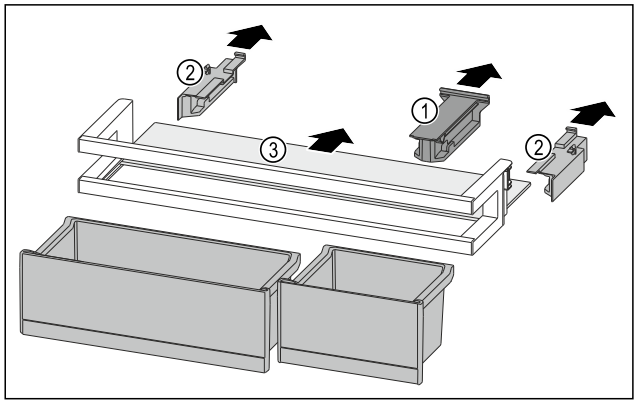

Fig. 159

▶ Extrageți VarioBox-uri. (vezi 9.1.1 Extragerea VarioBox-urilor*)
▶ Desprindeți piesa de susținere *Fig. 159 (1)*.
▶ Desprindeți piesele laterale *Fig. 159 (2)*.
▶ Extrageți raftul *Fig. 159 (3)*.

10.2.3 Dezasamblarea raftului montat pe ușă cu suport pentru sticle

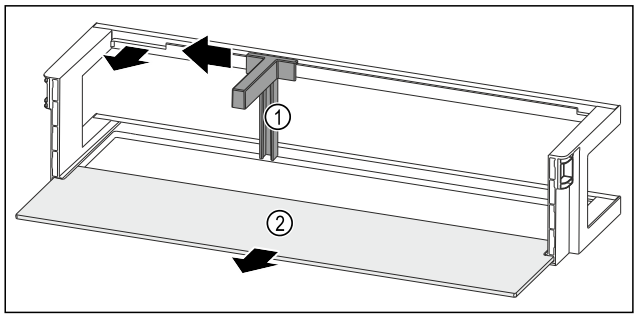

Fig. 160 Raft montat pe ușă cu suport pentru sticle și raft

▶ Împingeți în lateral suportul pentru sticle *Fig. 160 (1)* până la degajare.
▶ Extrageți suportul pentru sticle *Fig. 160 (1)*.
▶ Extrageți raftul *Fig. 160 (2)*.

10.3 Asamblarea raftului montat pe ușă

10.3.1 Asamblarea raftului montat pe ușă

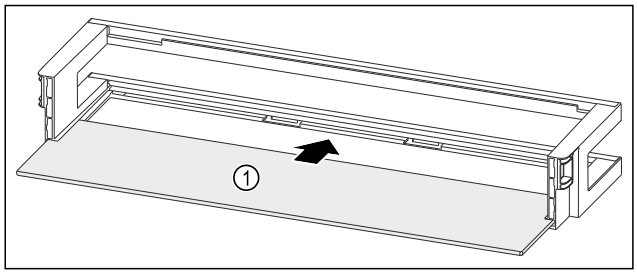

Fig. 161 Raft montat pe ușă cu raft

▶ Împingeți în interior raftul *Fig. 161 (1)* în degajările laterale.

10.3.2 Asamblarea raftului montat pe ușă cu VarioBox-uri*

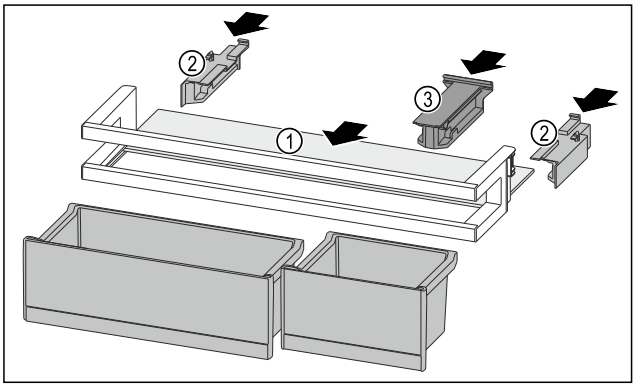

Fig. 162

▶ Împingeți în interior raftul *Fig. 162 (1)* în degajările laterale.
▶ Introduceți piesele laterale *Fig. 162 (2)*.
▶ Introduceți piesa de susținere *Fig. 162 (3)*.
▶ Introduceți VarioBox-urile. (vezi 9.1.4 Introducerea VarioBox-urilor*)

10.3.3 Asamblarea raftului montat pe ușă cu suport pentru sticle

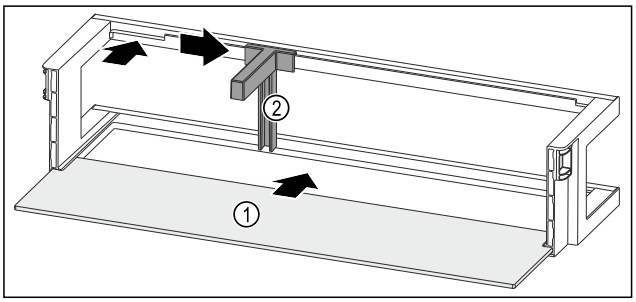

Fig. 163 Raft montat pe ușă cu raft

▶ Împingeți în interior raftul *Fig. 163 (1)* în degajările laterale.
▶ Introduceți suportul pentru sticle *Fig. 163 (2)* în degajare.
▶ Împingeți în lateral suportul pentru sticle *Fig. 163 (2)* în poziția dorită.

10.4 Dezasamblare / montare sisteme de extragere

10.4.1 Indicații referitoare la dezasamblare

Puteți dezasambla unele sisteme de extragere pentru curățare. Aparatul dumneavoastră poate conține diferite sisteme de extragere.

Următoarele sisteme de extragere sunt demontabile sau nedemontabile:

Sistem de extragere	demontabil / nedemontabil
Extragerea completă*	nedemontabil*
Extragerea parțială frigider*	nedemontabil*

10.5 Extragerea / introducerea raftului variabil pentru sticle

Puteți extrage raftul variabil pentru sticle pentru curățare.

10.5.1 Extragerea raftului variabil pentru sticle

Asigurați-vă că sunt îndeplinite următoarele condiții necesare:

- ❑ Sticlele sunt extrase.
- ❑ Placa de sticlă este extrasă. (vezi 9.5.2 Utilizarea raftului variabil pentru sticle)
- ❑ Plăcile de sticlă sunt extrase. (vezi 9.5.2 Utilizarea raftului variabil pentru sticle)

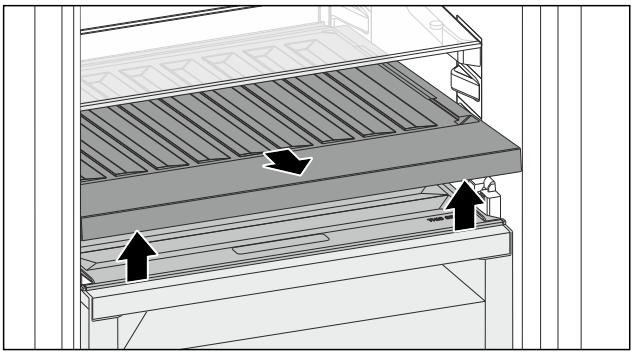

Fig. 164

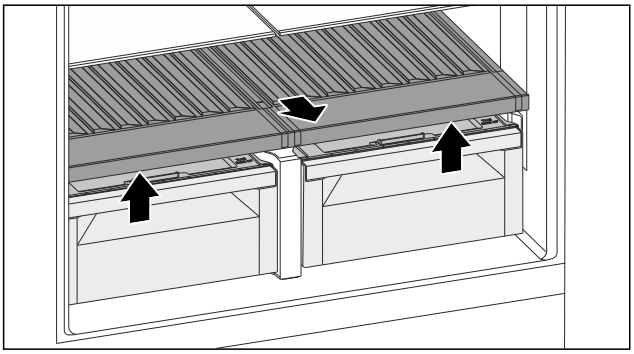

Fig. 164

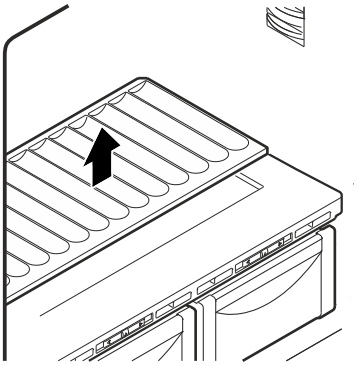

Fig. 165

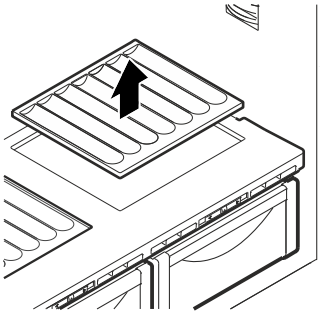

Fig. 166

▶ Ridicați în față și extrageți raftul variabil pentru sticle.
▷ Capacul compartimentului este vizibil.
▷ Capacele compartimentului sunt vizibile.

Indicație
Liebherr recomandă:

Pe capacul compartimentului aflat sub acesta nu depozitați niciun produs.

Indicație
Liebherr recomandă:

Pe capacele compartimentului aflate sub acesta nu depozitați niciun produs.

10.5.2 Introducerea raftului variabil pentru sticle

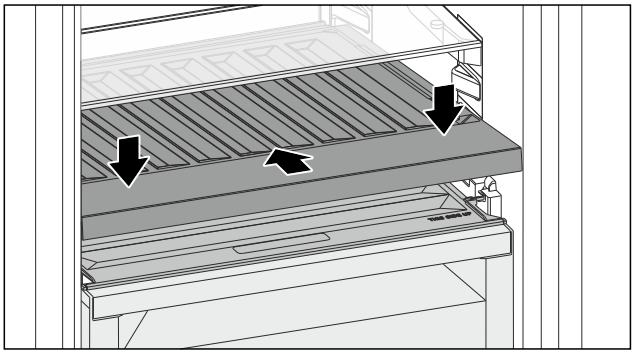

Fig. 167

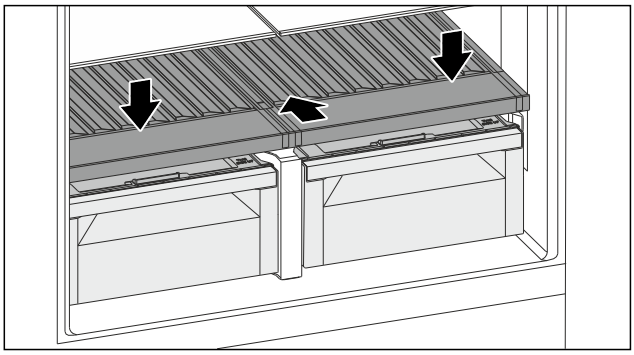

Fig. 167

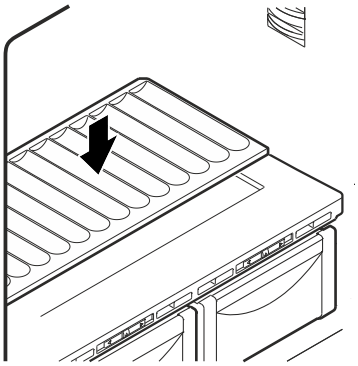

Fig. 168

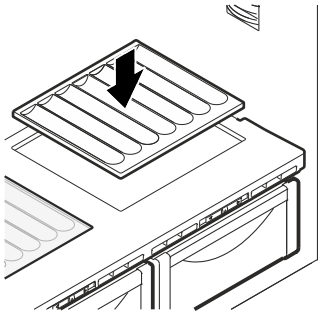

Fig. 169

▶ Împingeți raftul variabil pentru sticle până la opritor și apăsați în jos.
▷ Fișele din spatele raftului variabil pentru sticle sunt conectate automat.
▷ LED-ul luminează.
▶ Introduceți placa de sticlă. (vezi 9.5.3 Utilizarea plăcii de sticlă)
▶ Introduceți plăcile de sticlă. (vezi 9.5.3 Utilizarea plăcilor de sticlă)

-sau-

▶ În cazul sticlelor utilizați raftul variabil pentru sticle.

10.6 Capacul compartimentului Fruit & Vegetable-Safe

Puteți extrage capacul compartimentului pentru curățare.

10.6.1 Extragere capac al compartimentului

Asigurați-vă că sunt îndeplinite următoarele condiții necesare:

❑ Placa de sticlă este extrasă direct deasupra raftului variabil pentru sticle.
❑ Raftul variabil pentru sticle este extras.
❑ Sertarul este extras direct sub capacul compartimentului. (vezi 9.6 Sertare)

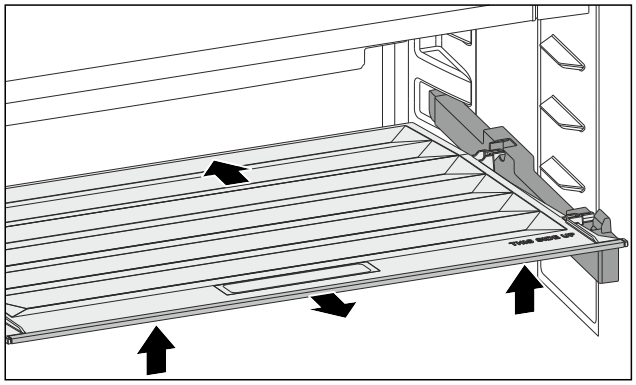

Fig. 170

▶ Împingeți capacul compartimentului în spate.
▶ Ridicați capacul compartimentului în față.
▶ Extrageți capacul compartimentului în față oblic în sus.

10.6.2 Introducere capac al compartimentului

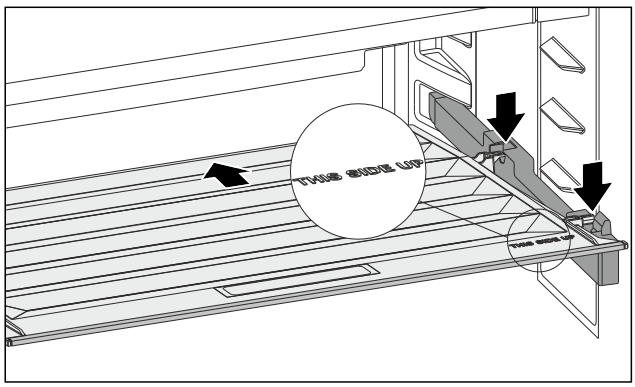

Fig. 171

Dacă inscripția THIS SIDE UP se situează sus:

▶ Introduceți piesele de susținere posterioare în orificiile posterioare respective.
▶ Împingeți capacul compartimentului în spate.
▶ Coborâți capacul compartimentului în față și fixați în poziție piesele de susținere frontale în orificii.
▶ Aduceți capacul compartimentului în poziția dorită.

10.7 Dezghețarea aparatului

AVERTIZARE
Dezghețarea necorespunzătoare a dispozitivului!
Vătămări și deteriorări.

▶ Nu utilizați alte dispozitive mecanice sau diverse mijloace pentru accelerarea procesului de dezghețare, decât cele recomandate de producător.
▶ Nu utilizați aparate electrice de încălzire sau curățare cu abur, flacără deschisă sau spray-uri dejivrante.
▶ Nu îndepărtați gheața cu obiecte ascuțite.

Dezghețarea se realizează automat. Apa din dezgheț curge prin deschizătura de scurgere și se evaporă.

▶ Curățați regulat deschizătura de scurgere. (vezi 10.8 Curățarea aparatului)

10.8 Curățarea aparatului

10.8.1 Pregătirea

AVERTIZARE
Pericol de electrocutare!

▶ Scoateți ștecherul aparatului de răcire sau întrerupeți alimentarea cu curent.

AVERTIZARE
Pericol de incendiu

▶ Nu deteriorați circuitul de răcire.

▶ Goliți aparatul.
▶ Extrageți fișa de rețea.

-sau-

▶ Activați CleaningMode. (vezi CleaningMode)

10.8.2 Curățarea compartimentului interior

ATENȚIE
Curățare necorespunzătoare!
Defecțiuni la aparat.

▶ Utilizați exclusiv lavete moi și agent de curățare general cu ph neutru.
▶ Nu folosiți bureți aspri sau abrazivi și nici bureți de sârmă.
▶ Nu utilizați mijloace de curățare agresive, abrazive, care conțin nisip, clor sau acizi.

▶ Suprafețele din plastic: curățați cu mâna cu o cârpă moale, curată, apă călduță și puțin agent de spălare.
▶ Suprafețele din metal: curățați cu mâna cu o cârpă moale, curată, apă călduță și puțin agent de spălare.
▶ Deschizătură de scurgere: îndepărtați depunerile cu un mijloc ajutător subțire, de ex. bețigașe cu vată.

10.8.3 Curățați dotarea

ATENȚIE
Curățare necorespunzătoare!
Defecțiuni la aparat.

▶ Utilizați exclusiv lavete moi și agent de curățare general cu ph neutru.
▶ Nu folosiți bureți aspri sau abrazivi și nici bureți de sârmă.
▶ Nu utilizați mijloace de curățare agresive, abrazive, care conțin nisip, clor sau acizi.

Curățarea cu o cârpă moale, curată, apă călduță și puțin agent de spălare:

- Raft
- Suprafață de depunere divizibilă
- VarioSafe*
- Capacul compartimentului Fruit & Vegetable-Safe
- Sertar
- Suport pentru sticle
- Raft variabil pentru sticle
- FlexSystem

Curățare cu o cârpă umedă:

- Șina telescopică
  Vă rugăm respectați: Grăsimea din căile de rulare are rol de lubrifiere și nu trebuie îndepărtată!

Curățarea în mașina de spălat 60 °C:

- Suport montat pe ușă
- VarioBox*
- Piesă de susținere suprafață divizibilă de depunere
- Suport pentru ouă
- Cutie pentru unt
- Tavă pentru cuburi de gheață*

▶ Demontați dotarea: consultați capitolul respectiv.
▶ Curățați dotarea.

10.8.4 După curățare

▶ Ștergeți aparatul și piesele din dotare până la uscare.
▶ Racordați și porniți aparatul.
Atunci când temperatura este suficient de scăzută:
▶ Introduceți alimentele.
▶ Repetați curățarea regulat.

11 Ajutor pentru clienți

11.1 Date tehnice

Domeniul de temperaturi	
Răcire	3 °C până la 9 °C
BioFresh	0 °C până la 3 °C

Masa maximă de încărcare a dotării			
Dotarea	Lățimea aparatului 550 mm (a se vedea instrucțiunile de montaj, Cotele aparatului)	Lățimea aparatului 600 mm (a se vedea instrucțiunile de montaj, Cotele aparatului)	Lățimea aparatului 700 mm (a se vedea instrucțiunile de montaj, Cotele aparatului)
Sertar din sticlă, înălțimea 59 mm	15 kg	--	--
Sertar din sticlă, înălțimea 100 mm	15 kg	--	--
Sertar din sticlă, înălțimea 150 mm	20 kg	--	--

Iluminare	
Clasa de eficiență energetică[1]	Sursă de lumină
Acest produs conține una sau mai multe surse de lumină de clasa de eficiență energetică G.	LED

[1] *Aparatul poate conține surse de lumină cu diferite clase de eficiență energetică. Cea mai redusă clasă de eficiență energetică este indicată.*

Pentru aparate cu conexiune WLAN:

Indicare frecvență	
Bandă de frecvență	2.4 GHz
Putere maximă radiată	< 100 mW
Destinația utilizării instalației radio	Integrare în rețeaua WLAN locală pentru comunicația datelor

11.2 Zgomote de funcționare

Aparatul produce în timpul funcționării diferite zgomote de funcționare.

- La **putere de răcire mai redusă** aparatul lucrează cu economie de energie, dar mai mult timp. Volumul este **mai redus**.
- La **putere de răcire mai puternică** alimentele se răcesc mai repede. Volumul este **mai mare**.

  Exemple:
  - funcții activate (vezi 8.2 Funcțiile aparatului)
  - ventilator în funcțiune
  - aliment introdus proaspăt
  - temperatură ambientală ridicată
  - ușă deschisă mult timp

Zgomot	Cauză posibilă	Tip-zgomot
Bolborosit și susur	Agentul frigorific curge în circuitul de răcire.	zgomot normal de lucru
Șuierat și fluierat	Agentul frigorific este injectat în circuitul de răcire.	zgomot normal de lucru
Zumzet	Aparatul răcește. Intensitatea zgomotului depinde de puterea de răcire.	zgomot normal de lucru
Zgomote de sorbire	Ușa cu amortizorul de închidere este deschisă și închisă.	zgomot normal de lucru
Fâșâit și foșnet	Ventilatorul funcționează.	zgomot normal de funcționare
Clic	Componentele sunt pornite și oprite.	zgomot normal de comutare
Zdrângănit și bâzâit	Supapele sau clapele sunt active.	zgomot normal de comutare

Zgomot	Cauză posibilă	Tip-zgomot	Remediere
Vibrație	Montaj inadecvat	Eroare-zgomot	Verificați montajul. Aliniați aparatul.
Rabatare	Dotare, Obiecte în spațiul interior al aparatului	Eroare-zgomot	Fixați piesele dotării. Lăsați distanță între obiecte.

11.3 Defecțiune tehnică

Aparatul dumneavoastră este astfel construit și fabricat, încât să garanteze siguranța funcționării și o durată mare de viață. Sollte dennoch während des Betriebes eine Störung auftreten, so prüfen Sie bitte, ob die Störung auf einen Bedienungsfehler zurückzuführen ist. În acest caz trebuie să vă calculăm costurile reparației chiar și în perioada de garanție.

Puteți remedia singuri următoarele defecțiuni.

11.3.1 Funcția aparatului

Eroare	Cauză	Remediere
Aparatul nu funcționează.	→ Aparatul nu este pornit.	▶ Porniți aparatul.
	→ Fișa de rețea nu este conectată corect la priza de alimentare.	▶ Verificați ștecherul.
	→ Siguranța prizei de alimentare nu este funcțională.	▶ Verificați siguranța.
	→ Întrerupere de curent	▶ Țineți aparatul închis.
	→ Mufa IEC nu este introdusă corect în aparat.	▶ Verificați mufa IEC.
Temperatura nu este suficient de scăzută.	→ Ușa aparatului nu este închisă corect.	▶ Închideți ușa aparatului.
	→ Ventilația și aerisirea nu sunt suficiente.	▶ Eliberați grilajul de ventilație și curățați-l.
	→ Temperatura din încăpere este prea mare.	▶ Soluționarea problemei: (vezi 1.2 Clasele de climă)
	→ Aparatul a fost deschis prea des sau o perioadă prea îndelungată.	▶ Așteptați, pentru a vedea dacă temperatura necesară se restabilește de la sine. În caz contrar, adresați-vă centrului de service. (vezi 11.4 Centrul de service)
	→ Temperatura este reglată incorect.	▶ Reglați o temperatură mai scăzută și controlați-o după 24 ore.
	→ Aparatul se află prea aproape de o sursă de căldură (cuptor, instalație de încălzire etc.).	▶ Schimbați locul de amplasare al aparatului sau al sursei de căldură.
	→ Aparatul nu a fost montat corect în nișă.	▶ Verificați dacă aparatul a fost montat corect și dacă ușa se închide corect.
Garnitura de etanșare a ușii este defectă sau trebuie înlocuită din alte motive.	→ Garnitura de etanșare a ușii se poate înlocui. Ea poate fi schimbată fără alte scule ajutătoare.	▶ Adresați-vă centrului de service. (vezi 11.4 Centrul de service)
Aparatul este înghețat sau se formează apă de condens.	→ Este posibil ca garnitura de etanșare a ușii să fi alunecat afară din canelură.	▶ Verificați dacă garnitura de etanșare a ușii este așezată corect în canelură.

11.3.2 Dotarea

Eroare	Cauză	Remediere
Iluminarea interioară nu este aprinsă.	→ Aparatul nu este pornit.	▶ Porniți aparatul.
	→ Ușa a rămas deschisă mai mult de 15 minute.	▶ Iluminatul interior se întrerupe automat după aproximativ 15 minute dacă ușa este deschisă.

Eroare	Cauză	Remediere
	→ Iluminarea cu LED-uri este defectă sau capacul este deteriorat.	▶ Adresați-vă centrului de service. (vezi 11.4 Centrul de service)

11.4 Centrul de service

Verificați mai întâi dacă puteți remedia singur defecțiunea (vezi 11 Ajutor pentru clienți) . Dacă nu este cazul, adresați-vă centrului de service.

Adresa se găsește în broșura atașată «Liebherr-Service» sau la home.liebherr.com/service.

AVERTIZARE
Reparație neprofesională!
Vătămări.
- ▶ Lucrările de reparații și intervențiile la aparat și racordul de alimentare cu energie electrică, care nu sunt indicate în mod expres (vezi 10 Întreținere) , trebuie executate exclusiv de către serviciul de asistență a clienților.
- ▶ Înlocuirea unui conductor de racord la rețea deteriorat este permisă numai producătorului sau serviciului de asistență pentru clienți al acestuia sau unei persoane cu calificare similară.
- ▶ În cazul aparatelor cu fișă pentru puteri mici, schimbarea poate fi efectuată de client.

11.4.1 Contactarea centrului de service

Asigurați-vă că sunt disponibile următoarele informații despre aparate:

- ❑ Denumire aparate (model și index)
- ❑ Nr. service (service)
- ❑ Nr. serie (S-Nr.)

- ▶ Apelați informațiile despre aparate prin intermediul afișajului. (vezi Informații despre aparat)

-sau-

- ▶ Preluați informațiile despre aparate de pe plăcuța de fabricație. (vezi 11.5 Plăcuță de fabricație)

- ▶ Notați informațiile despre aparat.
- ▶ Înștiințați centrul de service: Comunicați eroarea și informațiile despre aparate.
- ▷ Acest lucru permite o depanare rapidă și precisă.
- ▶ Urmați instrucțiunile centrului de service.

11.5 Plăcuță de fabricație

Plăcuța de fabricație se află pe din spate a sertarelor de la partea interioară a aparatelor.

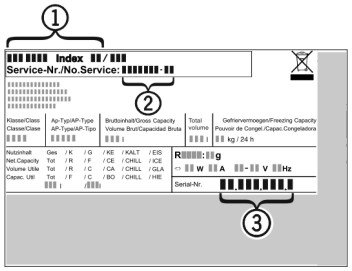

Fig. 172

(1) Denumire aparate **(3)** Nr. serie
(2) Nr. service

- ▶ Citiți informațiile de pe plăcuța de fabricație.

12 Scoaterea din funcțiune

- ▶ Goliți aparatul.
- ▶ Deconectați aparatul. (vezi Oprirea și pornirea aparatului)
- ▶ Scoateți ștecherul de alimentare din priză.
- ▶ Scoateți mufa IEC, dacă este necesar: Scoateți mufa IEC din fișa aparatului și mișcați-o în același timp spre stânga și spre dreapta.
- ▶ Curățați aparatul. (vezi 10.8 Curățarea aparatului)
- ▶ Lăsați ușa deschisă pentru a nu se produce mirosuri neplăcute.

13 Eliminare ca deșeu

Asigurați-vă că sunt îndeplinite următoarele condiții necesare:

- ❑ Semnificațiile simbolurilor de pe aparat sunt cunoscute. (vezi 1.14 Simboluri pe aparat)
- ❑ Indicațiile privind eliminarea ca deșeu sunt cunoscute. (vezi 1.8 Eliminare ca deșeu)

13.1 Pregătirea aparatului pentru eliminarea ca deșeu

- ▶ Scoateți din funcțiune aparatul. (vezi 12 Scoaterea din funcțiune)

13.2 Eliminarea aparatului ca deșeu în mod ecologic

AVERTIZARE
Scăpări de agent frigorific și ulei!
Incendiu. Agentul frigorific utilizat este ecologic, dar inflamabil. Uleiul conținut este, de asemenea, inflamabil. Scăpările de agent frigorific și de ulei se pot aprinde în cazul unei concentrații corespunzător de ridicate și în contact cu o sursă de căldură externă.
- ▶ Nu deteriorați conductele circuitului de agent frigorific și ale compresorului.

- ▶ Respectați indicațiile referitoare la transportul aparatului. (vezi 3.5 Transportarea aparatului)
- ▶ Îndepărtați aparatul fără a-l deteriora.
- ▶ Eliminați ca deșeu aparatul conform specificațiilor.

Scan QR Code and find digital operating and installation instructions.



home.liebherr.com

20260323 **7088664-00**

Liebherr-Hausgeräte GmbH
Memminger Straße 77-79
88416 Ochsenhausen
Deutschland

Instrucțiuni de utilizare și de montare



RO **MANUAL DE EXPLOATARE ORIGINAL**

LIEBHERR

Conținut

1 Informații referitoare la siguranță și avertizări.... 3
1.1 Utilizarea conform destinației..... 3
1.2 Clasele de climă..... 3
1.3 Grupă de utilizatori..... 3
1.4 Instalare şi punere în funcțiune..... 4
1.5 Lucrul în siguranță cu aparatul..... 4
1.6 Curățare..... 4
1.7 Defecțiuni, deteriorări și reparații..... 4
1.8 Eliminare ca deșeu..... 4
1.9 Conformitate..... 4
1.10 Substanțe SVHC în conformitate cu regulamentul REACH..... 4
1.11 Baza de date EPREL..... 5
1.12 Licențe Open-Source..... 5
1.13 Piese de schimb..... 5
1.14 Simboluri pe aparat..... 5
1.15 Trepte de avertizare..... 5

2 Vedere de ansamblu asupra aparatului..... 5
2.1 Furnitura de livrare..... 5
2.2 Vedere de ansamblu a aparatului și dotărilor..... 5
2.3 SmartDevice..... 6

3 Instalarea și racordarea..... 6
3.1 Condiții de instalare..... 6
3.2 Cotele aparatului..... 7
3.3 Dimensiunile nișei..... 7
3.4 Greutățile părții frontale a mobilierului..... 8
3.5 Racord de apă..... 8
3.6 Transportarea aparatului..... 9
3.7 Despachetarea aparatului..... 9
3.8 Explicitarea simbolurilor utilizate..... 9
3.9 Înlocuirea opritorului uşii..... 10
3.10 Racordarea aparatului la alimentarea cu apă..... 12
3.11 Instalarea aparatului..... 13
3.12 Instalarea mai multor aparate..... 13
3.13 Evacuarea ambalajului la deşeuri..... 14
3.14 Montarea aparatului în nişă..... 14
3.14 Fronturile de mobilier..... 21
3.15 Cote..... 21
3.16 Montarea frontului(urilor) de mobilier..... 21
3.17 Reglarea cotei fantei fără coliziune..... 21
3.18 Racordarea aparatului la alimentarea electrică..... 22

4 Modul de funcționare al display-ului Touch & Swipe..... 23
4.1 Navigarea și explicitarea simbolurilor..... 23
4.2 Meniuri..... 23
4.3 Mod de repaus..... 24

5 Punere în funcțiune..... 24
5.1 Pornirea aparatului (prima punere în funcțiune).... 24
5.2 Punere în funcțiune IceMaker..... 24

6 Depozitare..... 24
6.1 Indicații privind depozitarea..... 24
6.2 Spațiu de congelare..... 25
6.3 Intervale de depozitare..... 26

7 Economisirea energiei..... 26

8 Deservire..... 26
8.1 Elementele de operare şi de afişare..... 26
8.1.1 Afișaj de status..... 26
8.1.2 Simboluri de afișare..... 26
8.2 Funcțiile aparatului..... 26
8.2.1 Indicații referitoare la funcțiile aparatului..... 26
Oprirea și pornirea aparatului..... 26
Temperatură..... 27
SuperFrost..... 27
PartyMode..... 28
SabbathMode..... 28
EnergySaver..... 29
IceMaker / MaxIce..... 29
Alimentarea cu apă a IceMaker..... 30
TubeClean..... 31
Blocare introducere..... 31
Reamintire..... 31
Limbă..... 32
Unitate de temperatură..... 32
Luminozitate display..... 32
WLAN..... 33
Informații despre aparat..... 34
Software..... 34
Start ciclu de dezghețare..... 34
Alarmă ușă..... 34
Mod demo..... 35
Resetare pe reglajele din fabricație..... 36
8.3 Mesaje..... 36
8.3.1 Perspectivă generală asupra avertizărilor..... 36
8.3.2 Încheierea avertizărilor..... 36
8.3.3 Perspectivă generală asupra reamintirilor..... 37
8.3.4 Încheierea reamintirilor..... 38

9 Dotare..... 38
9.1 Sertare..... 38
9.2 Raft extractibil cu IceTower..... 39
9.3 Plăcile de sticlă..... 41
9.4 IceMaker..... 42
9.5 VarioSpace..... 42
9.6 Acumulator de frig..... 42
9.7 Separator flexibil pentru compartimentul de gheaţă..... 43

10 Întreținere..... 43
10.1 Dezasamblare / montare sisteme de extragere..... 43
10.2 Dezgheţarea aparatului..... 46
10.3 Curăţarea aparatului..... 46

11 Ajutor pentru clienți..... 46
11.1 Date tehnice..... 46
11.2 Zgomote de funcționare..... 47
11.3 Defecţiune tehnică..... 47
11.4 Centrul de service..... 49
11.5 Plăcuță de fabricație..... 49

12 Scoaterea din funcțiune..... 49

13 Eliminare ca deșeu..... 49
13.1 Pregătirea aparatului pentru eliminarea ca deșeu. 49
13.2 Eliminarea aparatului ca deșeu în mod ecologic.... 50

Producătorul lucrează permanent la dezvoltarea tuturor tipurilor și modelelor. Din acest motiv, vă rugăm să înțelegeți că trebuie să ne rezervăm dreptul de a efectua modificări în ceea ce privește forma, dotarea și tehnica.

Simbol	Explicație
	**Citirea manualului** Pentru a vă familiariza cu toate avantajele oferite de noul dumneavoastră aparat, vă rugăm să citiți cu atenție indicațiile din prezentul manual de utilizare.
	**Informații suplimentare pe internet** Manualul digital cu informații complementare și în alte limbi este disponibil pe internet prin scanarea codului QR de pe partea frontală a acestui manual sau prin introducerea numărului de service la **home.liebherr.com/fridge-manuals**. Găsiți numărul de service pe plăcuța de fabricație: 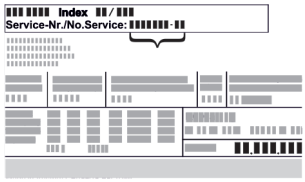 *Fig.* Reprezentare exemplificativă
	**Verificarea aparatului** Verificați toate piesele cu privire la daune din timpul transportului. Adresați-vă în caz de plângeri comerciantului sau serviciului pentru clienți.
	**Abateri** Manualul este valabil pentru mai multe modele, prin urmare sunt posibile unele abateri. Paragrafele, care sunt valabile numai pentru anumite aparate, sunt marcate cu o steluță (*).
	**Instrucțiuni de manevrare și rezultatele acțiunii** Instrucțiunile de manevrare sunt marcate cu o ▶. Rezultatele acțiunii sunt marcate cu o ▷.
	**Videoclipuri** Videoclipurile referitoare la aparate sunt disponibile pe canalul de YouTube al Liebherr-Hausgeräte.

Licențe Open-Source:

Aparatul conține componente software, care utilizează licențe Open-Source. Informații referitoare la licențele Open-Source utilizate pot fi interogate aici: **home.liebherr.com/open-source-licences**

Aceste informații pentru utilizator sunt valabile pentru aparatele următoare:

SIFN..	51..
SIFNbsdi	51..

Indicație
Dacă aparatul dumneavoastră conține un N în denumire, înseamnă că este un aparat NoFrost.

1 Informații referitoare la siguranță și avertizări

Păstrați cu grijă această informație pentru utilizator, astfel încât să o aveți la îndemână în orice moment.

Dacă retransmiteți aparatul, înmânați mai departe această informație pentru utilizator la posesorul ulterior.

Pentru a utiliza aparatul conform prescripțiilor și în siguranță, citiți această informație pentru utilizator cu atenție înainte de instalare și utilizare. Urmați în permanență instrucțiunile, indicațiile de securitate și indicațiile de avertizare cuprinse în acestea. Acestea sunt importante, astfel încât să puteți instala și exploata aparatul în siguranță și în stare impecabilă.

1.1 Utilizarea conform destinației

- Acest aparat este prevăzut pentru utilizare casnică și domenii aplicative asemănătoare, ca de ex.:
  - în zonele bucătăriilor pentru personal din magazine, birouri și alte zone de lucru
  - în mediul agricol și de către oaspeții din hoteluri, moteluri și alte spații de cazare
  - în pensiuni cu mic dejun inclus
  - în serviciile de catering și alte servicii similare în comerțul cu ridicata
- Alte utilizări:
  - Orice alt tip de utilizare este interzis.

1.2 Clasele de climă

Aparatul este proiectat, în funcție de clasa de climă, pentru utilizarea între anumite limite de temperatură a mediului înconjurător. Clasa de climă corespunzătoare aparatului dumneavoastră este indicată pe marca de fabricație.

Indicație
▶ Pentru a asigura o funcționare optimă, respectați temperaturile ambiante indicate.

Clasa climatică	Pentru temperaturi ale mediului înconjurător de
SN	10 °C până la 32 °C
N	16 °C până la 32 °C
ST	16 °C până la 38 °C
T	16 °C până la 43 °C
SN-ST	10 °C până la 38 °C
SN-T	10 °C până la 43 °C

1.3 Grupă de utilizatori

- Acest aparat poate fi utilizat de copii cu vârsta de peste 8 ani, precum și de persoane cu deficiențe fizice, senzoriale sau mentale ori cu lipsă de experiență și cunoștințe, dacă se află sub supraveghere sau dacă au fost instruite cu privire la utilizarea aparatului în condiții de siguranță și pericolele rezultate.
- Copiii nu trebuie se joace cu aparatul.

- Copiii nu trebuie să execute curățarea și întreținerea utilizatorului fără supraveghere.
- Copiii cu vârsta între 3-8 ani au permisiunea de a încărca și descărca aparatul.

1.4 Instalare și punere în funcțiune

- Montați și racordați aparatul numai conform instrucțiunilor din informațiile pentru utilizator.
- Montați aparatul conform instrucțiunilor din informațiile pentru utilizator, pentru a evita o răsturnare a aparatului.
- Nu blocați orificiile de ventilație din carcasa aparatului și din carcasa de încorporare.
- Nu deteriorați cablul de conectare la rețeaua electrică. Nu folosiți aparatul cu un cablu de conectare la rețeaua electrică defect.
- Nu amplasați prize multiple sau surse de rețea cu amplasament variabil pe partea posterioară a aparatului.
- Priza trebuie să fie ușor accesibilă, pentru ca aparatul să poată fi deconectat rapid de la alimentarea electrică în caz de urgență. Ea trebuie să fie poziționată în afara zonei acoperite de partea posterioară a aparatului.

Aparate cu racord de apă fix:

- Racordați racordul de apă fix numai la alimentarea cu apă potabilă, pentru a evita o intoxicare cu apă contaminată.
- Racordați aparatul numai cu setul de furtunuri nou, care este livrat cu aparatul, la alimentarea cu apă potabilă. Nu reutilizați seturi vechi de furtunuri, ci eliminați-le ca deșeu.

1.5 Lucrul în siguranță cu aparatul

- Nu depozitați în aparat substanțe cu capacitate de explozie, ca de exemplu recipiente de aerosoli cu gaz carburant inflamabil. Astfel de doze de spray pot fi recunoscute după conținutul sau simbolul flăcării imprimate pe acestea. Eventualele gaze degajate se pot aprinde din cauza componentelor electrice.
- Nu amplasați în apropierea aparatului lumânări aprinse, lămpi sau alte obiecte cu flacără deschisă, pentru a evita incendierea aparatului.
- Depozitați băuturile alcoolice sau alte recipiente care conțin alcool numai dacă sunt astupate etanș. Eventualul alcool degajat se poate aprinde din cauza componentelor electrice.
- Evitați contactul prelungit al pielii cu suprafețele reci sau produsele răcite/congelate. Pentru protecție utilizați de ex. mănuși.
- Agentul frigorific utilizat (specificații pe marca de fabricație) este ecologic, dar inflamabil. Agentul frigorific scurs se poate aprinde.
  - Nu deteriorați circuitul agentului frigorific.
  - Nu utilizați surse de aprindere în interiorul aparatului.
  - Nu utilizați aparate electrice în interiorul aparatului (de ex. aparate de curățare cu aburi, aparate de încălzire).
  - Dacă există scurgeri de agent frigorific: Îndepărtați orice flacără sau sursă de foc din apropierea locului de scurgere. Aerisiți bine încăperea. Înștiințați centrul de service.
- Deschideți ușa numai pentru scurt timp. Astfel evitați creșterea temperaturii din interiorul aparatului.
- La deschidere și închidere, nu interveniți între ușă și aparat. Degetele pot fi prinse.
- Valoarea temperaturii din cea mai caldă zonă a aparatului poate fi mai ridicată decât valoarea setată a temperaturii.

1.6 Curățare

- Curățați regulat suprafețele care ajung în contact cu alimentele.
- Nu utilizați pentru accelerarea procesului de dezghețare aparate electrice de încălzire sau curățare cu abur, flacără deschisă sau spray-uri dejivrante.
- Nu îndepărtați gheața cu obiecte ascuțite.

1.7 Defecțiuni, deteriorări și reparații

- Dacă este deteriorat cablul de conectare la rețeaua electrică, schimbați-l.
- Reparațiile și intervențiile asupra aparatului trebuie executate numai de către centrul de service sau alt personal de specialitate cu calificare corespunzătoare.
- În cazul unor defecțiuni și erori ale aparatului, scoateți fișa de rețea sau deconectați siguranța. Dacă este scoasă fișa de rețea, apucați întotdeauna de fișă. Nu trageți de cablu.

1.8 Eliminare ca deșeu

- Aparatul conține materiale valoroase și este marcat cu un simbol corespunzător. (vezi 1.14 Simboluri pe aparat)
  - Nu eliminați ca deșeu aparatul împreună cu deșeurile menajere.
  - Eliminați ca deșeu aparatul la centrele locale de reciclare și de materiale valoroase în mod gratuit prin recipientele de colectare de clasa 1.
  - La achiziționarea unui aparat nou, returnați gratuit aparatul vechi la unitatea comercială.
  - Informați-vă despre posibilitățile de returnare.
- Pe aparatul dumneavoastră se pot afla date cu caracter personal.
  - Ștergeți datele cu caracter personal înainte de eliminarea ca deșeu.
- Aparatul conține agent frigorific (specificații de pe plăcuța de fabricație) și ulei. Agentul frigorific utilizat este ecologic, dar inflamabil. Uleiul conținut este, de asemenea, inflamabil. Scăpările de agent frigorific și de ulei se pot aprinde în cazul unei concentrații corespunzător de ridicate și în contact cu o sursă de căldură externă.
  - Nu deteriorați circuitul agentului frigorific.
  - Eliminați ca deșeu aparatul numai conform instrucțiunilor din informațiile pentru utilizator.

1.9 Conformitate

Etanșeitatea circuitului de agent frigorific este verificată. Aparatul în stare montată respectă normele de siguranță admisibile precum și directivele corespunzătoare.

Pentru piața UE:	Aparatul corespunde directivei 2014/53/UE.
Pentru piața GB:	Aparatul corespunde Radio Equipment Regulations 2017 SI 2017 No. 1206.

Textul complet al declarației de conformitate UE este disponibil la următoarea adresă de internet: www.Liebherr.com

1.10 Substanțe SVHC în conformitate cu regulamentul REACH

- La următorul link puteți verifica dacă aparatul dvs. conține substanțe SVHC în conformitate cu regulamentul REACH:
  https://go.liebherr.com/z3eewm

1.11 Baza de date EPREL

- Începând cu 1 martie 2021 informațiile referitoare la identificarea consumului de energie și cerințele pentru ecodesign se găsesc în baza de date a produselor (EPREL). Sub următorul link https://eprel.ec.europa.eu/ ajungeți la baza de date a produselor. Aici vi se solicită introducerea identificatorului modelului. Identificarea modelului se găsește pe plăcuța de fabricație.

1.12 Licențe Open-Source

- Aparatul conține componente software, care utilizează licențe Open-Source. Informații referitoare la licențele Open-Source utilizate pot fi interogate aici: home.liebherr.com/open-source-licences

1.13 Piese de schimb

- Disponibilitatea pieselor de schimb pentru piesele funcționale și piesele cu capacitate de depozitare ale dotării este de 15 ani.

1.14 Simboluri pe aparat

	Acest simbol se poate afla pe compresor. Acesta se referă la uleiul din compresor și atrage atenția asupra pericolului următor: În caz de ingerare și pătrundere în căile respiratorii poate provoca decesul. Această indicație are semnificație numai pentru reciclare. În regimul de funcționare normal nu există niciun pericol. Nu îndepărtați acest simbol.
	Avertizare: Pericol de incendiu cauzat de substanțele inflamabile. Acest simbol se află la compresor și se poate afla suplimentar în alte locuri la aparat. Acest simbol avertizează asupra substanțelor inflamabile. Nu îndepărtați acest simbol.
	Acesta sau un simbol asemănător se poate afla pe partea posterioară a aparatului. Acesta indică faptul că există panouri de izolare în vid (VIP) sau panouri de perlit în ușă și/sau în carcasă. Această indicație are semnificație numai pentru reciclare. Nu îndepărtați acest simbol.
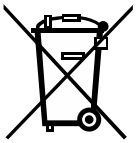	Acest simbol se află pe plăcuța de fabricație. Atrage atenția asupra faptului că aparatul conține materiale valoroase și că nu aveți voie să eliminați ca deșeu aparatul împreună cu deșeurile menajere. (vezi 1.8 Eliminare ca deșeu)

1.15 Trepte de avertizare

PERICOL	Marchează o situație periculoasă directă, care va cauza accidente mortale sau vătămări corporale grave, dacă nu este evitată.
AVERTIZARE	Marchează o situație periculoasă, care ar putea cauza accidente mortale sau vătămări corporale grave, dacă nu este evitată.
PRECAUȚIE	Marchează o situație periculoasă, care ar putea cauza vătămări corporale ușoare sau medii, dacă nu este evitată.
ATENȚIE	Marchează o situație periculoasă, care ar putea cauza pagube materiale, dacă nu este evitată.
Indicație	Marchează indicații importante și sfaturi utile.

2 Vedere de ansamblu asupra aparatului

2.1 Furnitura de livrare

Verificați toate piesele cu privire la daune din timpul transportului. În cazul în care aveți plângeri, contactați comerciantul sau serviciul pentru clienți. (vezi 11.4 Centrul de service)

Livrarea constă din următoarele piese:
- Aparat încorporat
- Dotare (în funcție de model)
- Material de montaj (în funcție de model)
- «Quick Start Guide»
- «Installation Guide»*
- Broșură de service

2.2 Vedere de ansamblu a aparatului și dotărilor

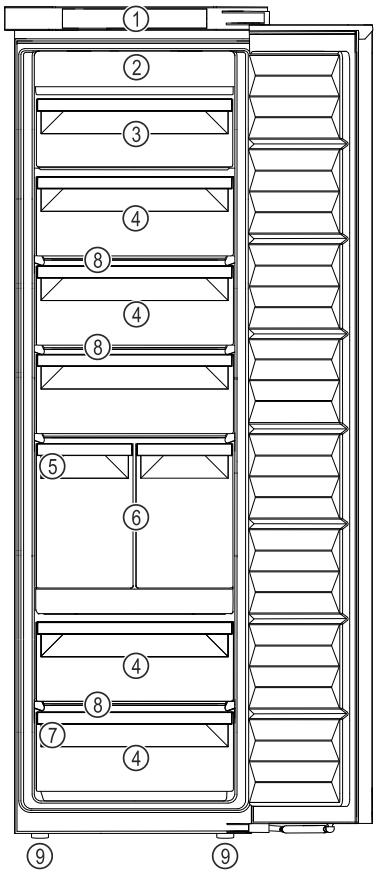

Fig. 1 Reprezentare exemplificatoare

(1) Elemente de operare
(2) NoFrost
(3) Sertar înclinabil
(4) Sertar
(5) IceMaker
(6) IceTower
(7) Plăcuță de fabricație
(8) VarioSpace
(9) Picioare reglabile

2.3 SmartDevice

SmartDevice este soluția de conectare în rețea pentru congelatorul dumneavoastră.

Dacă aparatul dumneavoastră este compatibil cu SmartDevice sau este pregătit pentru acesta, puteți integra aparatul rapid și simplu în WLAN. Cu aplicația SmartDevice vă puteți opera aparatul de la un echipament terminal mobil. În aplicația SmartDevice vă stau la dispoziție funcții suplimentare și posibilități de setare.

Aparat compatibil cu SmartDevice:	Aparatul dumneavoastră este compatibil cu SmartDevice. Pentru a putea conecta aparatul dumneavoastră cu WLAN, trebuie să descărcați aplicația SmartDevice.
Informații suplimentare privind SmartDevice:	**smartdevice.liebherr.com**
Descărcați aplicația SmartDevice:	

După instalarea și configurarea aplicației SmartDevice puteți integra aparatul dumneavoastră cu ajutorul aplicației SmartDevice și funcției aparatului WLAN (vezi WLAN) în WLAN-ul dumneavoastră.

Indicație
În următoarele țări nu este disponibilă funcția SmartDevice: Rusia, Belarus, Kazahstan.

3 Instalarea și racordarea

3.1 Condiții de instalare

Condițiile de instalare sunt decisive pentru a vă asigura că puteți exploata aparatul dumneavoastră în siguranță, eficient și fără defecțiuni.

- Acordați atenție tuturor indicațiilor de securitate.
- Acordați atenție locului de instalare și poziției din cameră.

AVERTIZARE
Pericol de incendiu cauzat de instalarea improprie!
Dacă un cablu de rețea sau o fișă atinge partea posterioară a aparatului, vibrația aparatului poate deteriora cablul de rețea sau fișa, astfel încât să ducă la un scurtcircuit.
▶ Aveți în vedere să nu se înțepenească niciun cablu de rețea sub aparat, dacă instalați aparatul.
▶ Instalați aparatul astfel încât acesta să nu atingă niciun ștecher sau cablu de rețea.
▶ Nu conectați aparate la prizele aflate în zona din spatele aparatului.
▶ Prizele sau barele distribuitoarelor multiple, precum și alte aparate electronice (ca de ex. transformatoare cu halogen) **nu** trebuie să fie amplasate și exploatate pe partea posterioară a aparatelor.

AVERTIZARE
Pericol de incendiu din cauza umezelii!
Atunci când componentele conducătoare de electricitate sau cablul de alimentare cu energie electrică devin umede, se poate cauza un scurtcircuit.
▶ Aparatul este conceput pentru utilizarea în spații închise. Nu utilizați aparatul în aer liber, în zone umede sau în apropierea surselor de apă.

AVERTIZARE
Scăpări de agent frigorific și ulei!
Incendiu. Agentul frigorific utilizat este ecologic, dar inflamabil. Uleiul conținut este, de asemenea, inflamabil. Scăpările de agent frigorific și de ulei se pot aprinde în cazul unei concentrații corespunzător de ridicate și în contact cu o sursă de căldură externă.
▶ Nu deteriorați conductele circuitului de agent frigorific și ale compresorului.

3.1.1 Loc de instalare

- Instalați și utilizați aparatul exclusiv în spații închise.
- Utilizați aparatul numai în stare montată.
- Atunci când aparatul este montat într-o zonă foarte umedă, pe partea exterioară a aparatului se poate forma apă de condens.
  Aveți grijă să fie asigurate întotdeauna o ventilație și o aerisire corespunzătoare la locul de instalare.
- Cu cât este mai mult agent frigorific în aparat, cu atât mai mare trebuie să fie spațiul în care stă aparatul. În spații prea mici, în cazul unei scurgeri, poate apărea un amestec gaz-aer inflamabil. Pentru fiecare 8 g de agent frigorific, spațiul de instalare trebuie să fie de cel puțin 1 m^3. Informații privind agentul frigorific utilizat găsiți pe plăcuța de fabricație din interiorul aparatului.
- Podeaua de la locul de instalare trebuie să fie orizontală și netedă.

3.1.2 Poziție în cameră

- Nu instalați aparatul în lumina directă a soarelui sau lângă un aparat de încălzire sau similar.
- Puteți instala aparatul direct lângă un cuptor.
- Dacă montați aparatul direct lângă un cuptor, consumul de energie poate crește ușor. Acest lucru depinde de durata și de intensitatea utilizării cuptorului.
- Montați aparatul numai într-un mobilier cu poziție stabilă.
- Utilizarea în zonele cu pericol de explozie este inadmisibilă.

3.2 Cotele aparatului

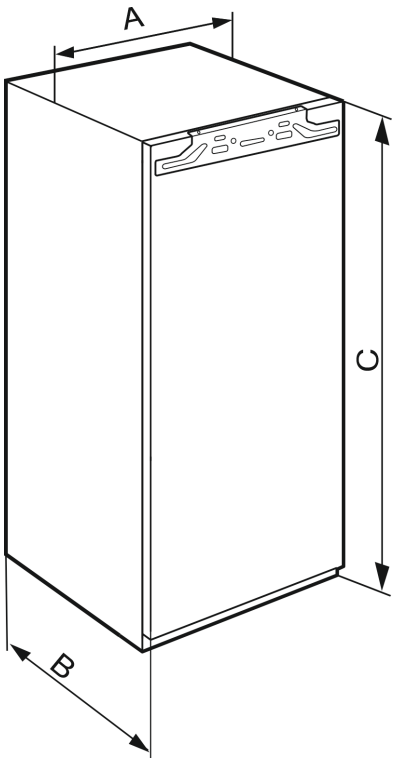

*Fig. 2 **

IFN..(i) 35..*	
A (mm)	559
B (mm)	546
C (mm)	712

Înălțime nișă 720 - aparate cu o ușă

IFN..(i) 39.. / IR..(i) 39.. / SIBa20i 3905 / SIFN..i 39..*	
A (mm)	559
B (mm)	546
C (mm)	872

Înălțime nișă 880 - aparate cu o ușă

IR(B)..(i) 41.. / IRBbsbi 4170 / SIFN..i 41..*	
A (mm)	559
B (mm)	546
C (mm)	1213

Înălțime nișă 1220 - aparate cu o ușă

IR(B)..(i) 45.. / IRBbsbi 4570 / SIFN..i 45..*	
A (mm)	559
B (mm)	546
C (mm)	1395

Înălțime nișă 1400 - aparate cu o ușă

IR(B)(P)..(i) 51.. / IRD..i 51.. / IRBbsci 5170 / IRBbsci 5171 / IRBPbsci 5170 / IKB 51Vc50i / IKB 51Vc51i / IK 51Ve00 / IK 51Ve01 / IK 51Vd00 / SIFN..(i) 51.. / SIFNbsdi 51.. / IK(B).. 1780 / IK(B).. 1784 / SIGN 51Vd28*	
A (mm)	559

IR(B)(P)..(i) 51.. / IRD..i 51.. / IRBbsci 5170 / IRBbsci 5171 / IRBPbsci 5170 / IKB 51Vc50i / IKB 51Vc51i / IK 51Ve00 / IK 51Ve01 / IK 51Vd00 / SIFN..(i) 51.. / SIFNbsdi 51.. / IK(B).. 1780 / IK(B).. 1784 / SIGN 51Vd28*	
B (mm)	546
C (mm)	1770

Înălțime nișă 1780 - aparate cu o ușă

3.3 Dimensiunile nișei

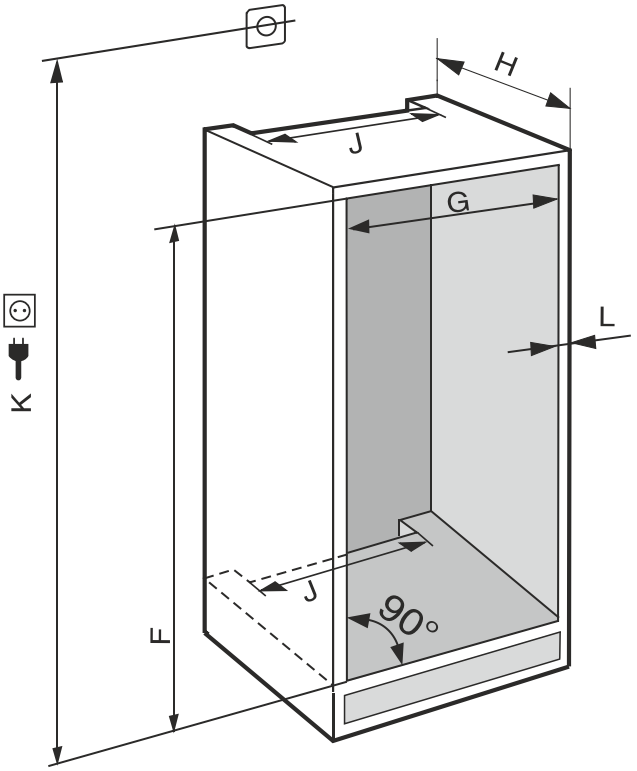

*Fig. 3 **(K):** max. 2100 mm*

În cazul aparatelor cu racord fix de apă țineți cont de următoarele informații:

- Racord de apă (vezi 3.5 Racord de apă)
- Racordarea aparatului la alimentarea cu apă (vezi 3.10 Racordarea aparatului la alimentarea cu apă)

IFN..(i) 35..*	
F (mm)	714 până la 730
G (mm)	560 până la 570
H (mm)	min. 550, recomandat 560
J (mm)	min. 500
L (mm)	max. 19

IFN..(i) 39.. / IR..(i) 39.. / SIBa20i 3905 / SIFN..i 39..*	
F (mm)	874 până la 890
G (mm)	560 până la 570
H (mm)	min. 550, recomandat 560
J (mm)	min. 500
L (mm)	max. 19

IR(B)..(i) 41.. / IRBbsbi 4170 / SIFN..i 41..*	
F (mm)	1216 până la 1236
G (mm)	560 până la 570
H (mm)	min. 550, recomandat 560
J (mm)	min. 500
L (mm)	max. 19

IR(B)..(i) 45.. / IRBbsbi 4570 / SIFN..i 45..*	
F (mm)	1397 până la 1413
G (mm)	560 până la 570
H (mm)	min. 550, recomandat 560
J (mm)	min. 500
L (mm)	max. 19

IC(B)(N)..(i) 51.. / ICBNbsci 5173 / IKG 51Ve03 / IKGN 51Vc03 / ICNbsci 5173 / IKGN 51Ve03 / IKGBN 51Vd23i / IR(B)(P)..(i) 51.. / IRD..i 51.. / IRBbsci 5170 / IRBbsci 5171 / IRBPbsci 5170 / IKB 51Vc50i / IKB 51Vc51i / IK 51Vd00 / IK 51Ve00 / IK 51Ve01 / IK(B).. 1780 / IK(B).. 1784 / IKGNc 1783 / SICN..i 51.. / SIFN..(i) 51.. / SIFNbsdi 51.. / SIGN 51Vd28 / IC(B)Ndx 5173*	
F (mm)	1772 până la 1788
G (mm)	560 până la 570
H (mm)	min. 550, recomandat 560
J (mm)	min. 500
L (mm)	max. 19

Consumul de energie declarat a fost determinat pentru o adâncime a mobilei de bucătărie de 560 mm. Aparatul este complet funcțional la o adâncime a mobilei de bucătărie de 550 mm, însă are un consum de energie ușor mai ridicat.

- ▶ Verificarea grosimii peretelui mobilierului învecinat: Aceasta trebuie să fie min. 16 mm .
- ▶ Montați aparatul numai într-un mobilier de bucătărie cu poziție stabilă. Asigurați mobilierul împotriva răsturnării.
- ▶ Aliniați mobilierul de bucătărie cu o nivelă cu bulă de aer și un echer de trasare și, dacă este necesar, folosiți distanțiere pentru echilibrare.
- ▶ Asigurați-vă că podeaua și pereții laterali ai mobilierului formează un unghi drept între ele.

3.3.1 Cerințe de ventilație

ATENȚIE
Orificii de ventilare acoperite!
Deteriorări. Aparatul se poate supraîncălzi, ceea ce diminuează durata de serviciu a diferitelor piese ale aparatului și poate duce la limitări în funcționare.

- ▶ Aveți grijă să fie asigurate întotdeauna o ventilație și o aerisire corespunzătoare.
- ▶ Mențineți întotdeauna libere orificiile, respectiv grilajele de ventilație din carcasa aparatului și din mobilierul de bucătărie (aparat încorporat).
- ▶ Mențineți întotdeauna liberă fanta de ventilație.

Respectați în mod obligatoriu secțiunile de ventilare:

- Adâncimea canalului de ventilație de la peretele din spate al mobilierului trebuie să fie de minim 38 mm.
- Pentru secțiunile de aerisire și ventilație de la baza mobilierului și din partea superioară a acestuia este necesară o suprafață de minimum 200 cm^2.
- În principiu: Cu cât este mai mare suprafața de ventilație, cu atât economisește aparatul mai multă energie.

Pentru exploatarea aparatului este necesară o ventilare și o aerisire suficientă. Grilajul de ventilare prevăzut din fabrică asigură o secțiune eficientă de ventilare la aparat de 200 cm^2. Dacă înlocuiți grilajul de ventilare cu o mască, aceasta trebuie să aibă o secțiune de ventilare cel puțin egală sau mai mare decât grilajul de ventilare al producătorului.

3.4 Greutățile părții frontale a mobilierului

ATENȚIE
Pericol de deteriorare din cauza greutății prea mari a ușii mobilierului!
Dacă ușa mobilierului este prea grea nu poate fi exclusă deteriorarea balamalelor și disfuncționalitățile rezultate de aici.

- ▶ Înainte de a monta ușa mobilierului, asigurați-vă că nu este depășită greutatea admisă a ușii mobilierului.

Înălțimea nișei (mm)	Masa maximă a ușii mobilierului (kg)
720	16
880	16
1020	13
1220	19
1400	21
1580	22
1780	26

Frigidere și congelatoare cu o singură ușă

3.5 Racord de apă

Dacă aparatul dumneavoastră este dotat cu un racord de apă fix, este atașat un furtun corespunzător în aparatul dumneavoastră.

Indicație
Puteți achiziționa un furtun de alte lungimi ca accesoriu.

Vedere de ansamblu asupra cotelor pentru racordul de apă:	(vezi 3.5 Racord de apă)
Cerințe asupra presiunii apei:	(vezi 3.5 Racord de apă)
Stabiliți racordul de apă:	(vezi 3.10 Racordarea aparatului la alimentarea cu apă)

3.5.1 Cote pentru racordul de apă

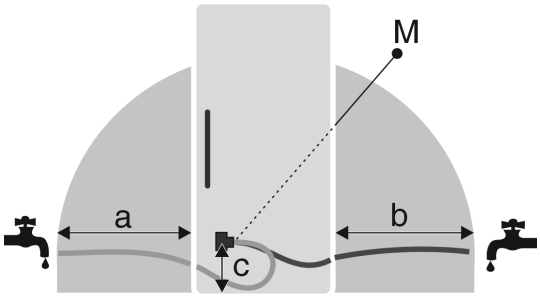

Fig. 4

(a) Lungime maxim disponibilă a furtunului
(b) Lungime maxim disponibilă a furtunului
(c) Distanță supapă electromagnetică față de podea
(M) Supapa electromagnetică

a	b	c
~ 1200 mm	~ 1200 mm	~ 55 mm

3.5.2 Presiunea apei

Conducta de racordare a apei și supapa electromagnetică a aparatului sunt adecvate pentru o presiune a apei până la 1 MPa (10 bari).

Pentru a asigura condițiile ca aparatul dumneavoastră să funcționeze impecabil (debitul, mărimea cubului de gheață, nivelul de zgomot), respectați următoarea presiune a apei:

Presiunea apei:	
bar	MPa
1,5 până la 6,2	0,15 până la 0,62

Când presiunea este mai ridicată de 6,2 bari:
▶ Porniți anticipat reductorul de presiune.
▶ Stabiliți racordul de apă. (vezi 3.10 Racordarea aparatului la alimentarea cu apă)

3.6 Transportarea aparatului

3.6.1 Transportarea aparatului pentru prima punere în funcțiune

Asigurați-vă că sunt îndeplinite următoarele condiții necesare:

❑ Aparatul este ambalat.
❑ Aparatul este așezat vertical.

▶ Transportați aparatul cu ajutorul a două persoane.
▶ Dezambalați aparatul. (vezi 3.7 Despachetarea aparatului)

3.6.2 Transportarea aparatului după prima punere în funcțiune

Aveți în vedere instrucțiunile următoare, dacă doriți să transportați din nou sau să mutați aparatul după prima punere în funcțiune.

Asigurați-vă că sunt îndeplinite următoarele condiții necesare:

❑ Aparatul este golit.
❑ Aparatul este așezat vertical.
❑ Aparat cu ușă (uși): Ușa este asigurată împotriva deschiderii nedorite.
❑ Aparat cu cărucior de extragere: Căruciorul de extragere este asigurat împotriva deschiderii nedorite.
❑ Aparatul este demontat.

▶ Transportați aparatul cu ajutorul a două persoane.

3.7 Despachetarea aparatului

Dacă aparatul este deteriorat, adresați-vă imediat - înainte de a-l racorda - furnizorului.

▶ Verificați aparatul și ambalajul cu privire la daune din timpul transportului. Adresați-vă imediat către furnizori, în caz că presupuneți vreo daună.
▶ Înlăturați toate materialele de pe partea posterioară sau de pe pereții laterali ai aparatului, care pot împiedica instalarea în conformitate cu prescripțiile, respectiv ventilarea și aerisirea.
▶ Îndepărtați toate foliile de protecție de la aparat. Nu folosiți pentru aceasta obiecte ascuțite sau tăioase!

3.8 Explicitarea simbolurilor utilizate

	La această acțiune există pericol de vătămare! Respectați indicațiile de siguranță!
	Instrucțiunea este valabilă pentru mai multe modele. Executați acest pas numai dacă se potrivește aparatului dumneavoastră.
	Pentru montaj vă rugăm să aveți în vedere descrierea detaliată din partea de text a instrucțiunii.
	Paragraful este valabil fie pentru un aparat cu o ușă sau pentru un aparat cu două uși.
	Alegeți între alternative: Aparat cu opritor al ușii în dreapta sau aparatul cu opritor al ușii în stânga.
	Este necesar pasul de montaj IceMaker și / sau InfinitySpring.
	Desfaceți și strângeți ușor șuruburile.
	Strângeți ferm șuruburile.
	Verificați dacă este necesar pasul de lucru următor pentru modelul dumneavoastră.
	Verificați montajul corect / stabilitatea componentelor utilizate.
	Măsurați cota prestabilită și corectați dacă este necesar.

	Scula pentru montaj: Metru
  	Scula pentru montaj: Mașină de înșurubat cu acumulator și cap Pentru o accesibilitate mai bună a șuruburilor se recomandă o inserție de biți lungă.
	Scula pentru montaj: Nivelă cu bulă de aer
	Scula pentru montaj: Cheie fixă cu deschideri de 7 și de 10
	Pentru acest pas de lucru sunt necesare două persoane.
 	Pasul de lucru are loc la locul marcat al aparatului.
	Mijloc ajutător pentru montaj: Sfoară
	Mijloc ajutător pentru montaj: Raportor
	Mijloc ajutător pentru montaj: Șurubelniță
	Mijloc ajutător pentru montaj: Foarfece
	Mijloc ajutător pentru montaj: Marker, nepermanent
	Pachet de accesorii: Extrageți componentele
	Eliminați ca deșeu corespunzător prevederilor de specialitate componentele care nu mai sunt necesare.

3.9 Înlocuirea opritorului ușii

Sculă



Fig. 5

ATENȚIE
Piese conductoare electric!
Deteriorare a componentelor electrice.
▶ Deconectați ștecherul de la rețea înainte de a schimba opritorul ușii.

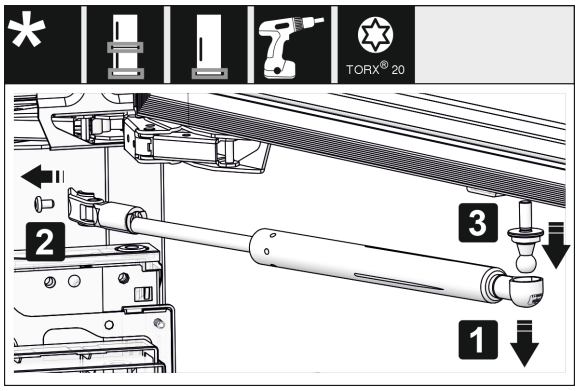

Fig. 6

▶ Detașați amortizorul de închidere: Desprindeți amortizorul de închidere de pe fusul sferic (1), deșurubați suportul (2). Demontați fusul sferic cu șurubelnița (3).

Indicație
Dacă amortizorul de închidere este situat chiar deasupra podelei, puteți scoate știftul cu cap sferic doar atunci când ușa este demontată.

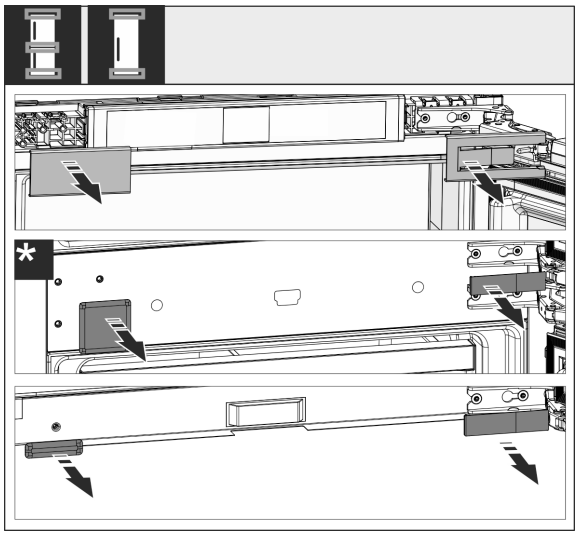

Fig. 7

▶ Detașați apărătorile.

Indicație
Când îndepărtați capacele, aveți grijă să nu zgâriați suprafața.

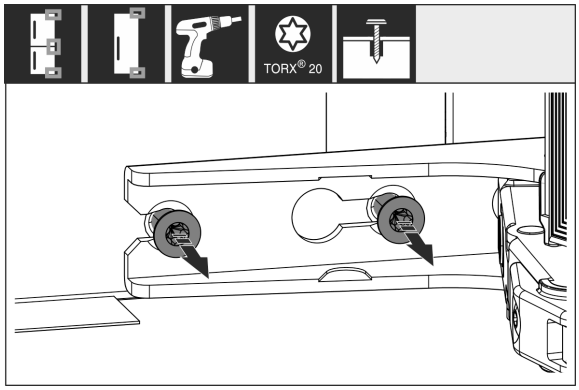

Fig. 8

▶ Desfaceți șuruburile la **toate** balamalele, nu le extrageți prin rotire.

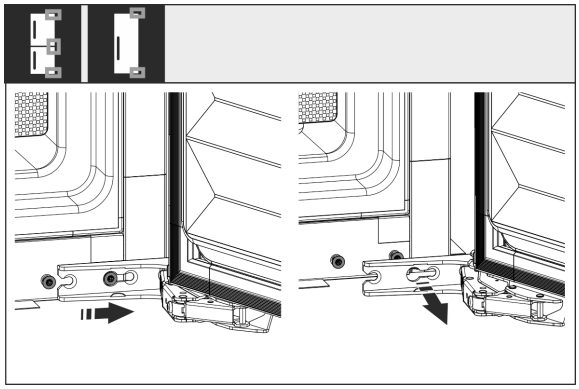

*Fig. 9 **

▶ Demontați ușa: Împingeți ușa spre înainte și apoi spre exterior, desprindeți-o și puneți-o deoparte.

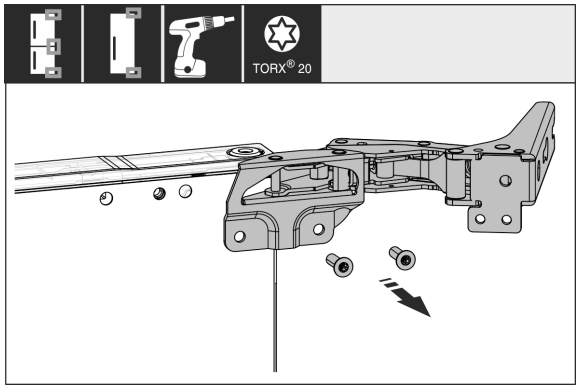

Fig. 10

▶ Deșurubați toate balamalele și depuneți-le împreună cu șuruburile la o parte.

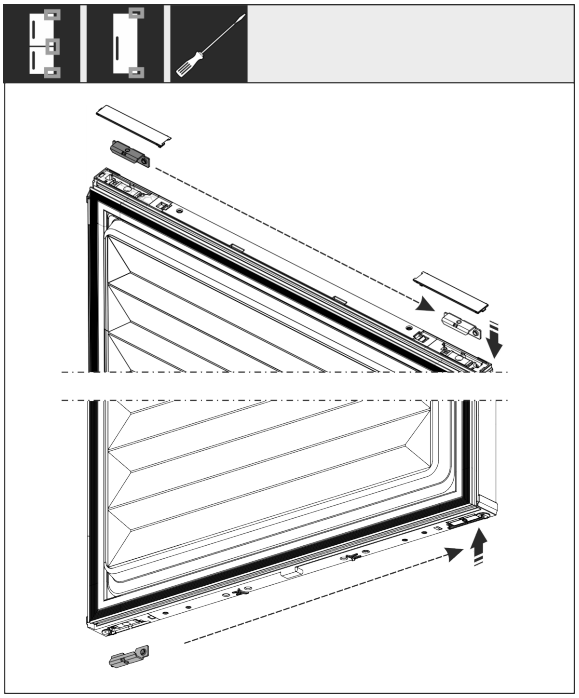

Fig. 11

▶ Desfaceți și mutați suportul sus și jos din ușă. Suportul trebuie să fie mutat pentru îmbinarea filetată a balamalelor.

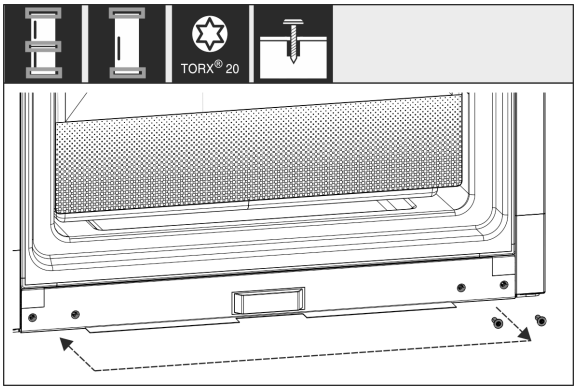

Fig. 12

▶ Mutați șuruburile pentru dispozitivul de fixare a balamalelor. După mutare nu înșurubați ferm, balamalele trebuie să fie acroșate mai târziu.

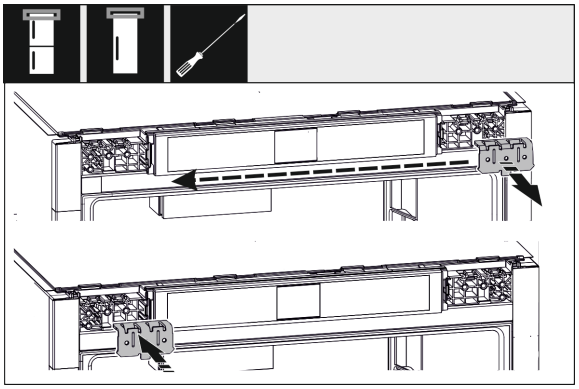

Fig. 13

▶ Mutați suportul de fixare pe partea opusă.

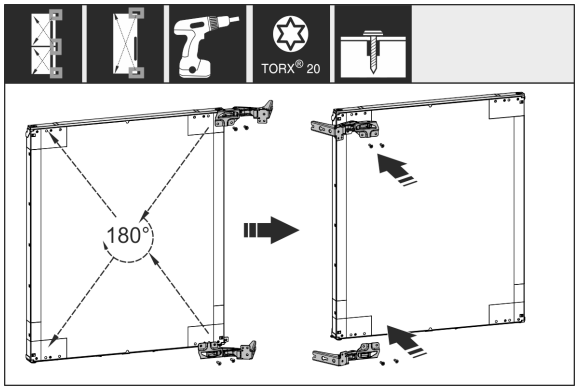

Fig. 14

▶ Mutați și înșurubați ferm toate balamalele rotite cu 180° pe partea opusă.

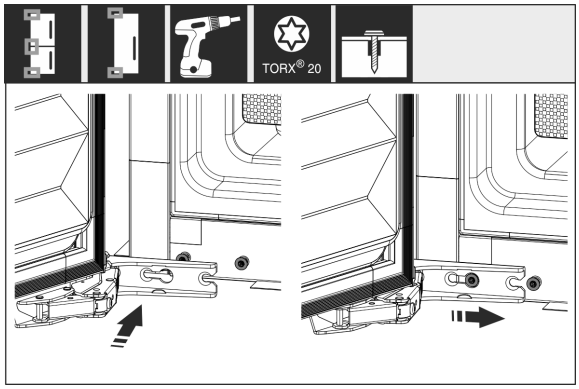

*Fig. 15 **

▶ Montați din nou ușa: Acroșați ușa cu balamalele și strângeți ferm șuruburile.

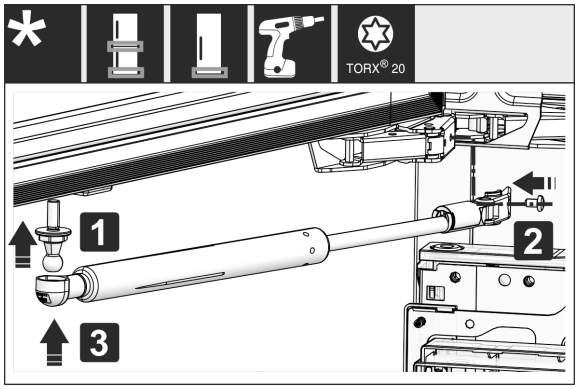

Fig. 16

▶ Montați din nou amortizorul de închidere: Înșurubați fusul sferic (1), înșurubați ferm suportul (2) și acroșați amortizorul de închidere în fusul sferic.

▶ Controlați, respectiv strângeți toate șuruburile.

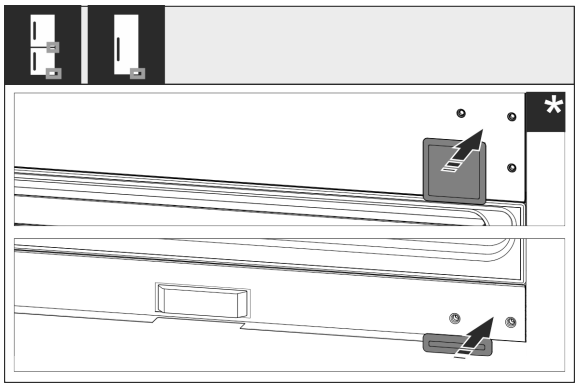

Fig. 17

▶ Montați din nou apărătoarea jos și centru. Montați din nou restul apărătorilor abia după montarea în mobilier.

3.10 Racordarea aparatului la alimentarea cu apă

Asigurați-vă că sunt îndeplinite următoarele condiții necesare:

- ❑ Cotele pentru racordul la alimentarea cu apă sunt cunoscute și sunt respectate. (vezi 3.5.1 Cote pentru racordul de apă)
- ❑ Presiunea apei este respectată. (vezi 3.5.1 Cote pentru racordul de apă)
- ❑ Alimentarea cu apă pentru aparat are loc prin conducta de apă rece, care suportă presiunea de lucru și este racordată la alimentarea cu apă potabilă.
- ❑ Toate aparatele și echipamentele, care sunt utilizate pentru alimentarea cu apă, corespund normelor specifice în vigoare în țara respectivă.
- ❑ Partea posterioară a aparatului este accesibilă, astfel încât să puteți racorda aparatul la alimentarea cu apă potabilă.
- ❑ Furtunul atașat este utilizat. Toate furtunurile sunt eliminate ca deșeu.
- ❑ În piesa de racord a furtunului se află o sită cu garnitură.
- ❑ Între conducta flexibilă și racordul la rețeaua de alimentare cu apă se află un robinet de apă, astfel încât în caz de nevoie să puteți întrerupe alimentarea cu apă.
- ❑ Robinetul de apă se află în afara zonei din spatele aparatului și este ușor accesibilă. Astfel puteți împinge în interior aparatul pe cât posibil de adânc în nișa mobilei și în caz de nevoie puteți strânge rapid robinetul de apă.

AVERTIZARE

Pericol de electrocutare prin influența apei!

▶ Înaintea racordării la conducta de apă: Separați aparatul de la priză.

▶ Înaintea racordării la conductele de alimentare cu apă: Închideți alimentarea cu apă.

▶ Asigurați-vă că numai personalul de specialitate calificat racordează aparatul la alimentarea cu apă potabilă.

AVERTIZARE

Pericol de intoxicare cauzat de apă impurificată!

▶ Racordați numai la alimentarea cu apă potabilă.

3.10.1 Racordarea furtunului

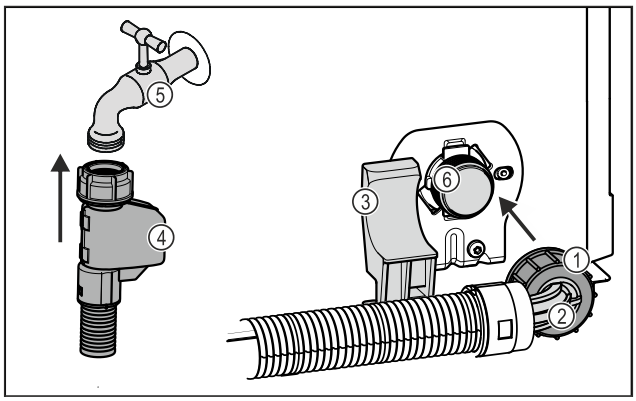

Fig. 18

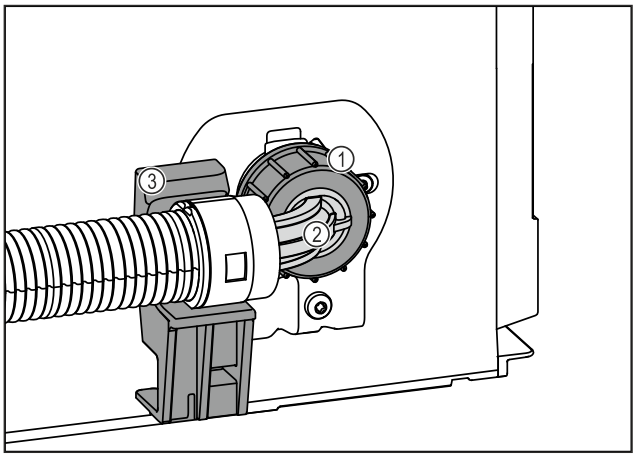

Fig. 18

(1) Piuliță
(2) Capăt furtun cotit
(3) Suport
(4) Capăt furtun drept
(5) Robinet de apă
(6) Supapa electromagnetică: Supapa electromagnetică se află jos pe partea din spate a aparatului. Aceasta are un filet de racordare R3/4.

ATENȚIE
Pericol de deteriorare cauzat de montajul impropriu!
▶ Nu deteriorați sau îndoiți furtunul la montare.
▶ Nu deteriorați sau îndoiți furtunul la montarea în nișa mobilei.

Racordați furtunul la aparat:
▶ Poziționați și fixați capătul cotit de furtun *Fig. 18 (2)* orizontal pe suport *Fig. 18 (3)*.
▶ Înșurubați piulița *Fig. 18 (1)* cu mâna pe filet, până când este atinsă o poziție mai sigură și fixă.
▷ Furtunul este racordat la aparat.

Racordați furtunul la robinetul de apă:
▶ Racordați capătul drept al furtunului *Fig. 18 (4)* la robinetul de apă *Fig. 18 (5)*.
▷ Furtunul este racordat la robinetul de apă.

3.10.2 Verificarea sistemului de apă

Înainte să montați aparatul complet în nișa mobilei, Liebherr recomandă verificarea etanșeității sistemului de apă.
▶ Deschideți lent robinetul de apă.
▶ Verificați dacă furtunurile, alimentarea cu apă și racordurile sunt etanșe.
▷ Sistemul de apă este verificat privind etanșeitatea.
▷ Sistemul de apă este etanș: Puteți monta aparatul complet în nișa mobilei.

Indicație
IceMaker: Înainte de prima folosire trebuie să curățați IceMaker. (a se vedea Quick Start Guide sau instrucțiunile de utilizare)

3.11 Instalarea aparatului

PRECAUȚIE
Pericol de vătămare cauzat de aparatul greu!
▶ Aparatul se va transporta de două persoane la locul său de instalare.

AVERTIZARE
Pericol de vătămare și deteriorare cauzat de aparatul instabil!
Aparatul se poate răsturna.
▶ Fixați aparatul corespunzător instrucțiunilor.

AVERTIZARE
Pericol de incendiu și deteriorare!
▶ Nu amplasați pe combină aparate care emit căldură, de exemplu cuptoare cu microunde, prăjitoare de pâine etc.!

Solicitați încorporarea aparatului în mobilierul de bucătărie pe cât posibil de către un specialist.

Nu instalați aparatul fără ajutor.

3.11.1 După instalare

▶ Îndepărtați toate elementele de asigurare în timpul transportului.

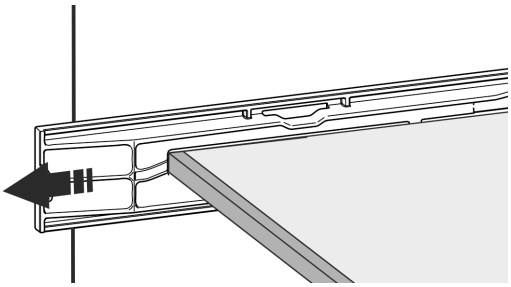

Fig. 19

▶ Desprindeți siguranța de transport de la ușile aparatului.

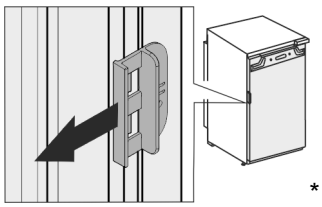

*

▶ Curățați aparatul (a se vedea instrucțiunile de utilizare, curățarea aparatului).

3.12 Instalarea mai multor aparate

Aparatele sunt dezvoltate pentru diferite tipuri de instalare. Dacă doriți să instalați mai multe aparate unul lângă altul sau unul deasupra celuilalt, asigurați-vă că sunt îndeplinite următoarele cerințe:

❑ Așezați unul lângă altul sau unul peste altul numai aparatele proiectate în acest scop.
❑ Respectați indicațiile și tabelul următor.

ATENȚIE
Pericol de deteriorare din cauza apei de condens!
▶ Nu instalați aparatul direct lângă un alt frigider/congelator.

ATENȚIE
Pericol de deteriorare din cauza apei de condens!
▶ Nu instalați aparatul direct peste un alt frigider/congelator.

Model	Condiții de instalare
Toate modelele	individual

Model	Condiții de instalare
Modele, a căror denumire de model începe cu **S...**.	Side-by-Side (SBS)
Modele până la o înălțime maximă a nișei de 880 mm și cu un plafon încălzit pot fi amplasate «unul deasupra altuia». Aparat superior: până la înălțimea maximă a nișei de 140 mm	Unul deasupra altuia

Modele și modul lor de configurare

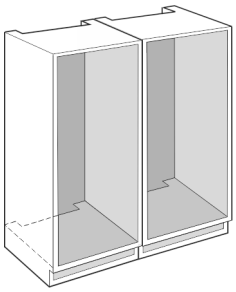

Fig. 20

Montați fiecare aparat într-o nișă separată a mobilei.

3.13 Evacuarea ambalajului la deșeuri

AVERTIZARE
Pericol de asfixiere din cauza materialului de ambalare și a foliilor!
▶ Nu lăsați copii să se joace cu materialul de ambalare.

Ambalajul este fabricat din materiale reciclabile:
- Carton ondulat/Carton
- Piese din polistiren expandat
- Folii și pungi din polietilenă
- Benzi de legare din polipropilenă
- Rame de lemn fixate cu cuie și geam de polietilenă*

▶ Predați materialul de ambalare la un centru de colectare oficial.

3.14 Montarea aparatului în nișă

Sculă

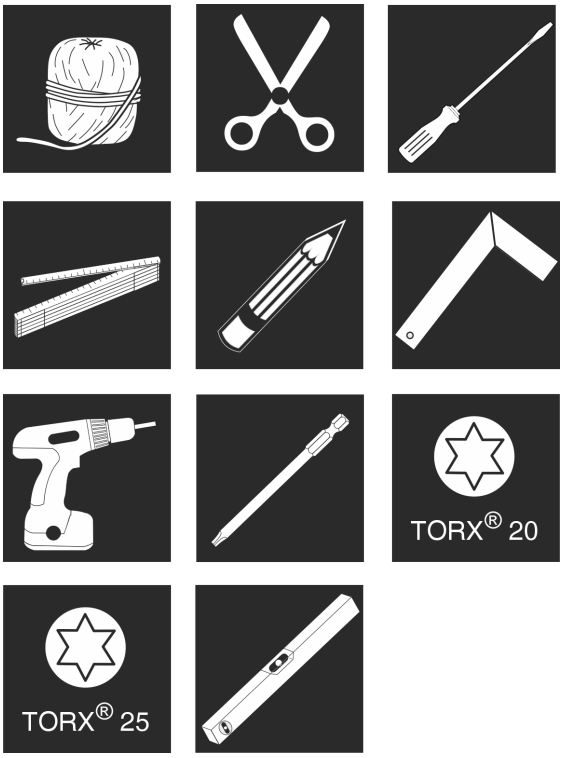

Fig. 21

Piese de montaj atașate

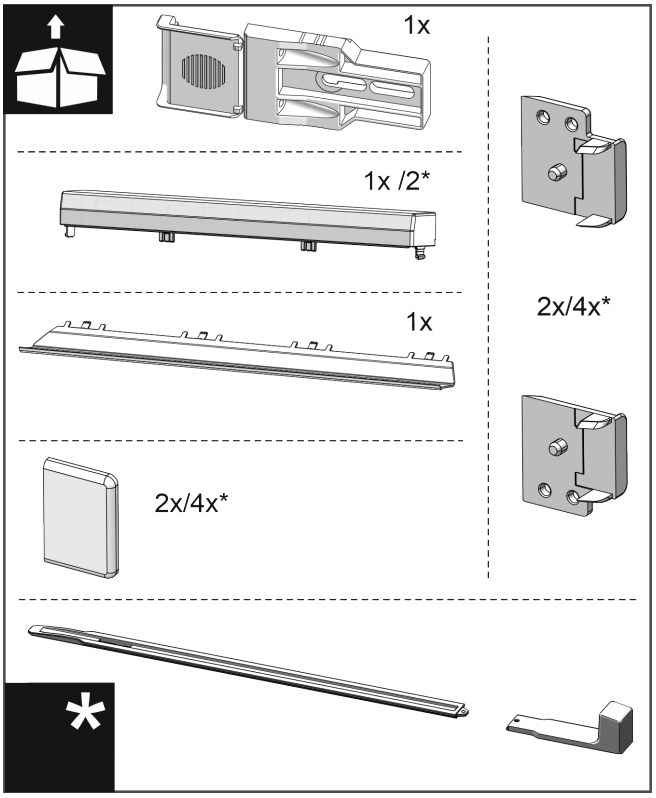

Fig. 22

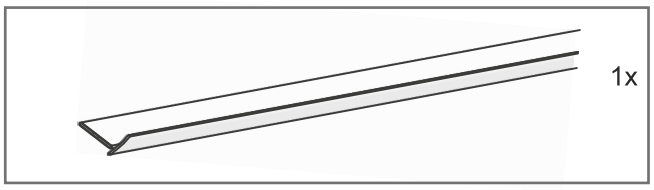

Fig. 23

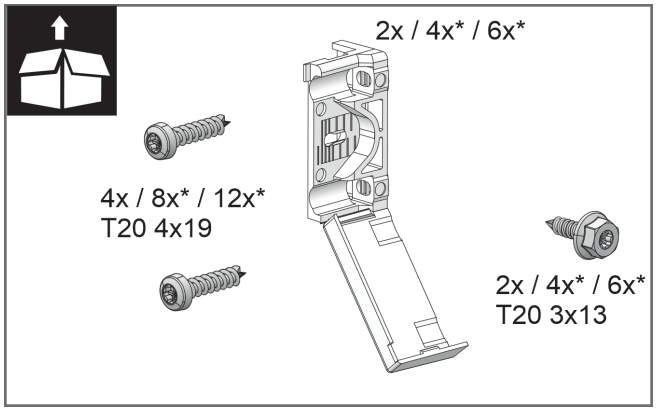

Fig. 24

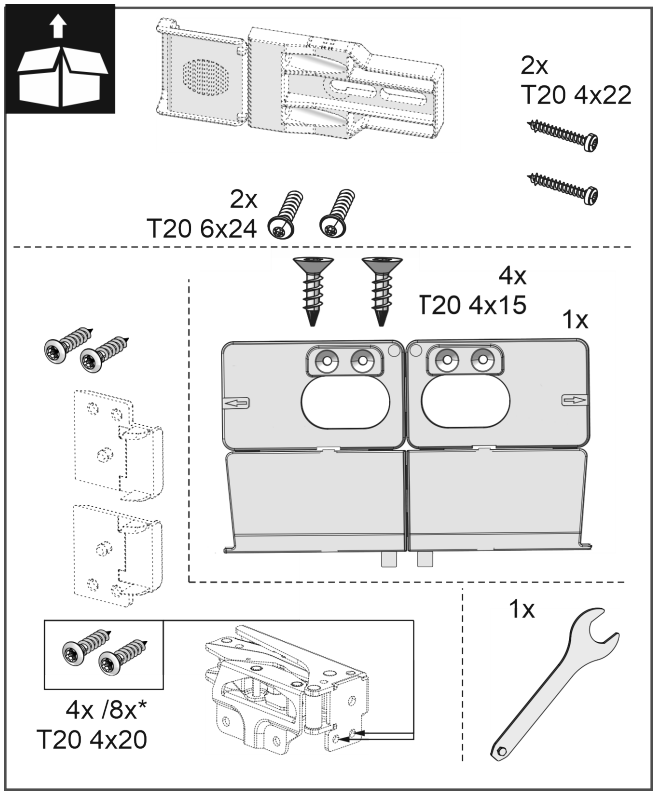

Fig. 25

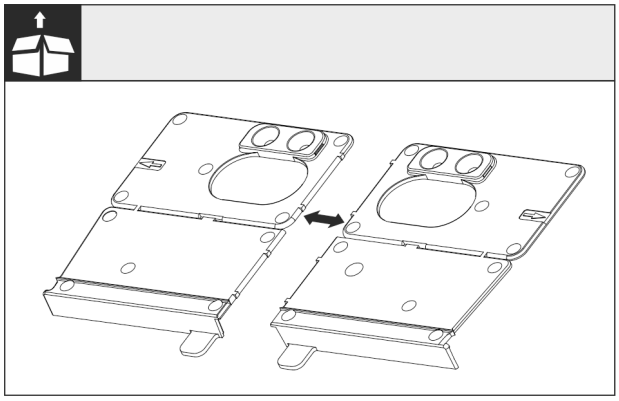

Fig. 26

▶ Separați colțarul de montaj la podea la perforație.

ATENȚIE
Adâncimea corectă de montare a aparatului.
▶ Utilizarea colțarului de montaj asigură adâncimea de montaj corectă a aparatului.

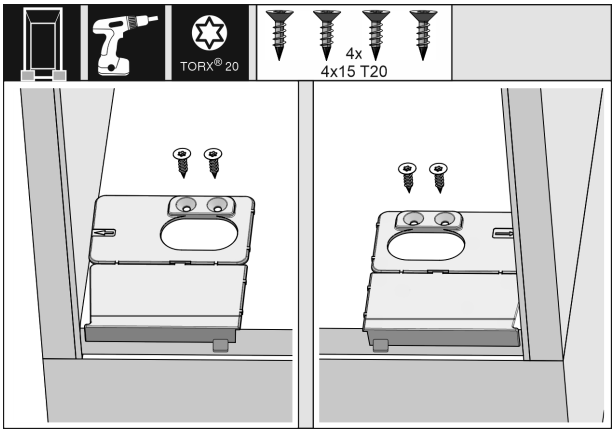

Fig. 27

▶ Înșurubați suportul de fixare de la bază de fiecare dată în dreapta și stânga coplanar cu peretele lateral pe baza nișei mobilei.

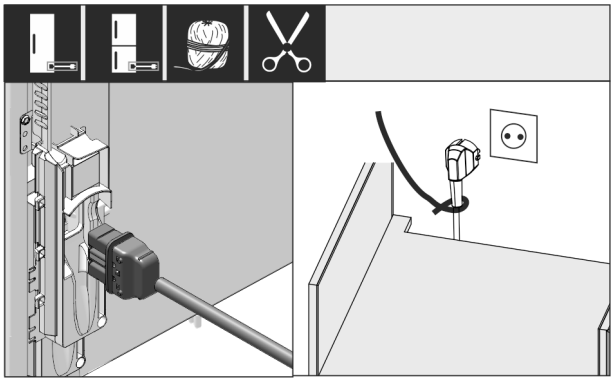

*Fig. 28 **

▶ Scoateți cablul de conectare la rețea din pachetul de accesorii.
▶ Introduceți complet mufa IEC a cablului de conectare la rețeaua electrică în fișa din spatele aparatului. Asigurați-vă că mufa IEC este bine așezată.
▶ Aduceți ștecherul de alimentare la o priză liber accesibilă cu ajutorul unui cablu.

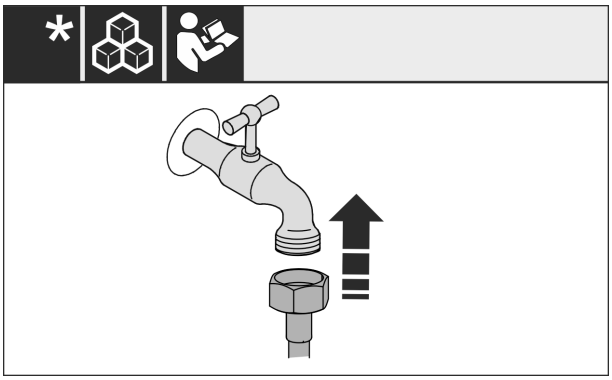

Fig. 29

▶ În caz că este necesar, instalați acum racordul de apă conform instrucțiunii de operare.

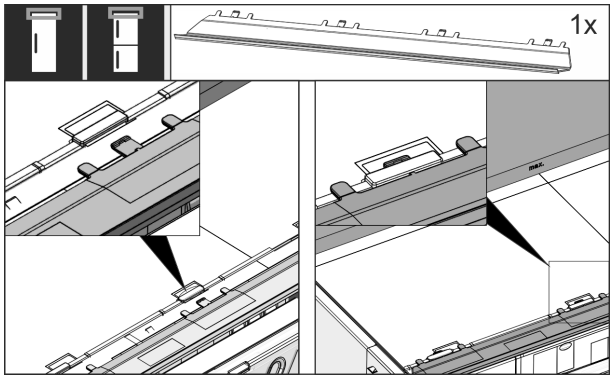

Fig. 30

▶ Introduceți panoul de compensare pe partea superioară a aparatului. Panoul se poate deplasa spre ambele laterale.

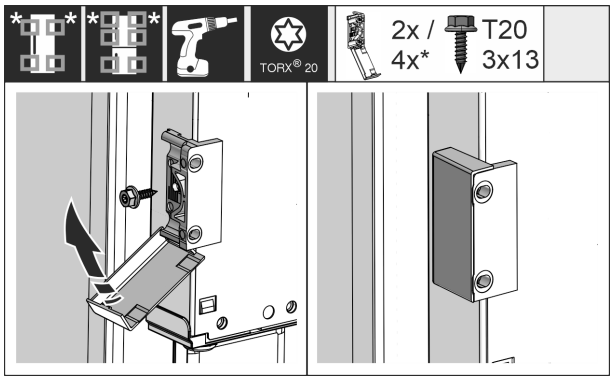

*Fig. 31 **

▶ Montați suportul de fixare. Atașați suportul de fixare la înălțimea mânerelor de mobilier. În cazul unei uși mari, utilizați în total patru suporturi de fixare.

▶ După montaj, rabatați apărătorile pe suport.

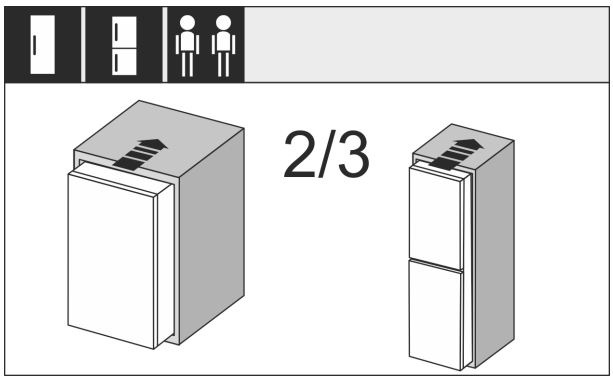

Fig. 32

▶ Împingeți 2/3 din aparat în nișa mobilei.

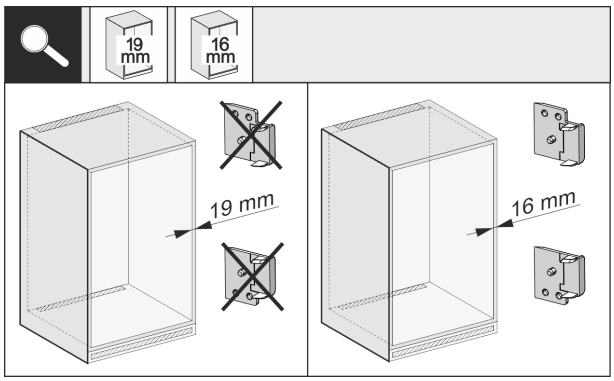

*Fig. 33 **

▶ Verificați grosimea peretelui lateral al mobilierului, dacă are o grosime de 16 mm sau 19 mm.

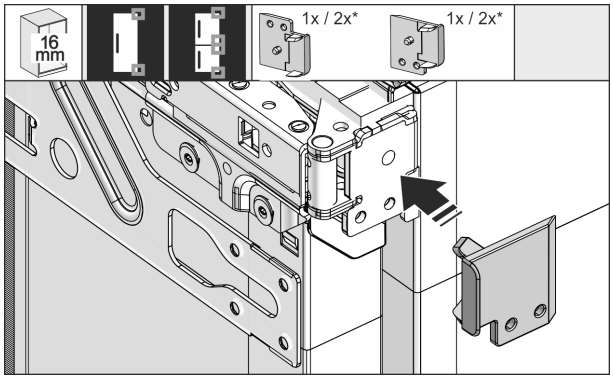

Fig. 34

▶ Pereți de mobilier cu o grosime de 16 mm: Introduceți coaxial piesa distanțieră la toate balamalele.

▶ Pereți de mobilier cu o grosime de 19 mm: Nu necesită piesă distanțieră.

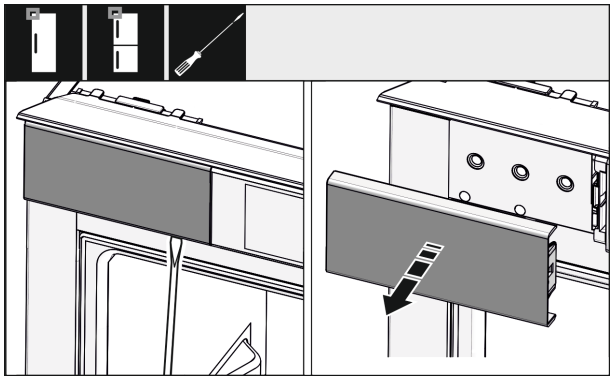

Fig. 35

▶ Slăbiți cu o șurubelniță apărătoarea în stânga sus și scoateți-o.

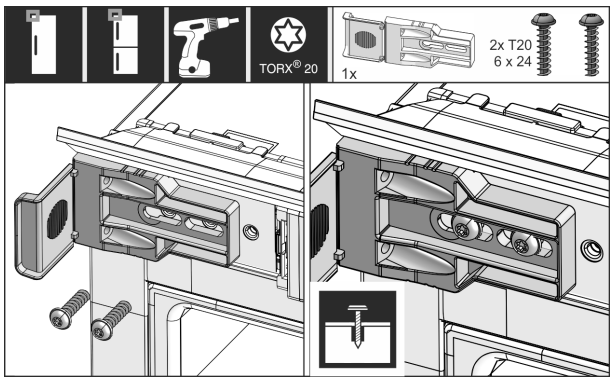

Fig. 36

▶ Înșurubați mai slab suportul de fixare. Suportul trebuie să se mai poată deplasa ușor.

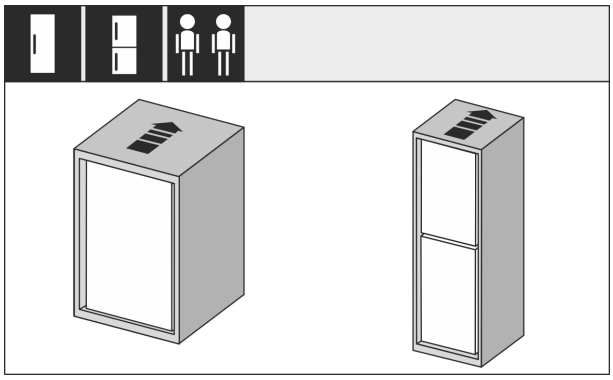

Fig. 37

*** în funcție de model și dotări**

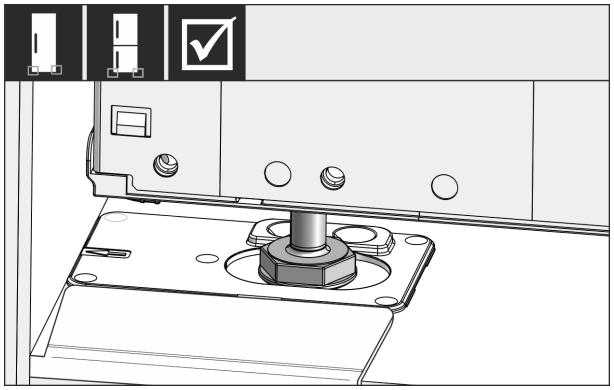

Fig. 38

AVERTIZARE
Pericol de incendiu prin scurtcircuit!
- ▶ Când glisați aparatul în nișă: Nu îndoiți, nu ciupiți și nu deteriorați cablul de conectare la rețea.
- ▶ Nu folosiți aparatul cu un cablu de conectare la rețea defect.

▶ Împingeți aparatul complet în nișa pentru mobilier. Picioarele de reglare trebuie să stea pe ambele laterale în degajările colțarului opritor.

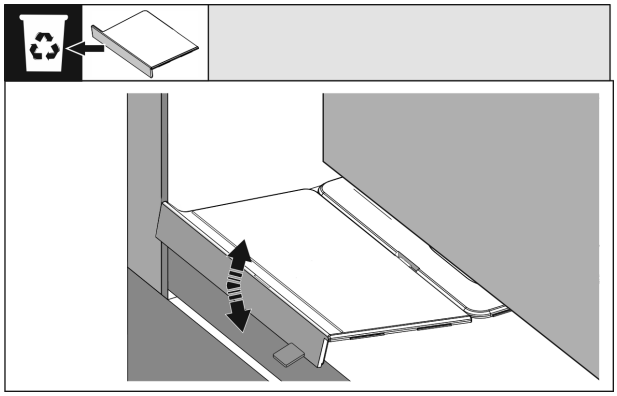

Fig. 39

▶ Îndepărtați opritorul bazei suportului de montaj. Desfaceți opritorul prin mișcare și, dacă este cazul, rupeți-l cu un clește.

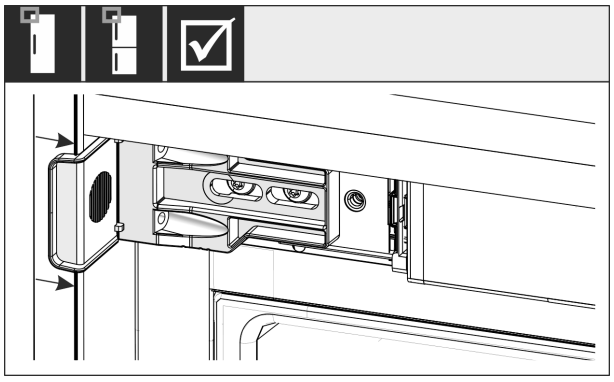

Fig. 40

▶ Controlați dacă aparatul este poziționat coplanar în nișa pentru mobilier. Suportul de fixare trebuie să stea pe peretele lateral al nișei mobilei.

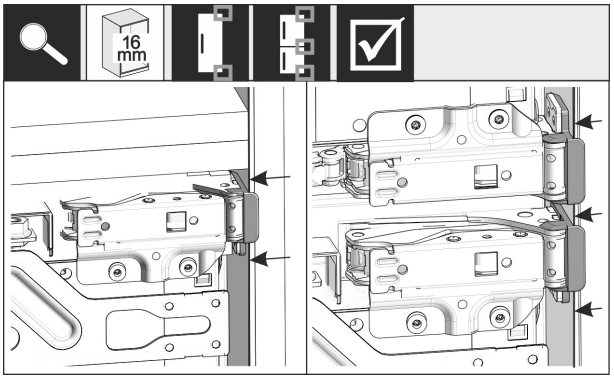

*Fig. 41 **

Indicație
În cazul unor pereți laterali de mobilier cu o grosime de 16 mm piesele distanțiere sunt așezate pe partea balamalei la nișa mobilei.

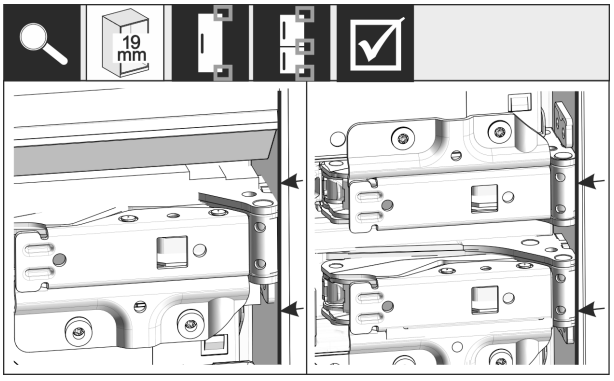

*Fig. 42 **

▶ Pereți laterali de mobilier cu o grosime de 19 mm: Aliniați marginile anterioare ale balamalei cu partea frontală a peretelui lateral al mobilei.

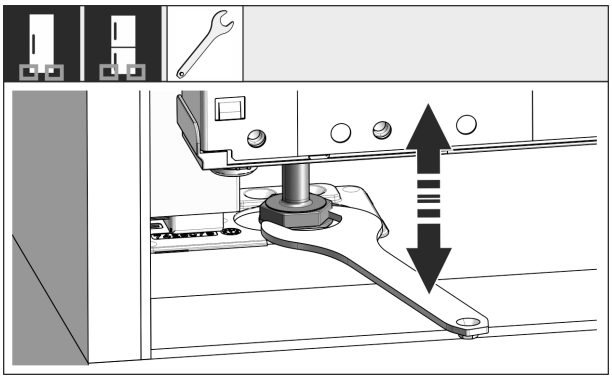

Fig. 43

▶ La nevoie aliniați înclinația aparatului prin picioarele de reglare.

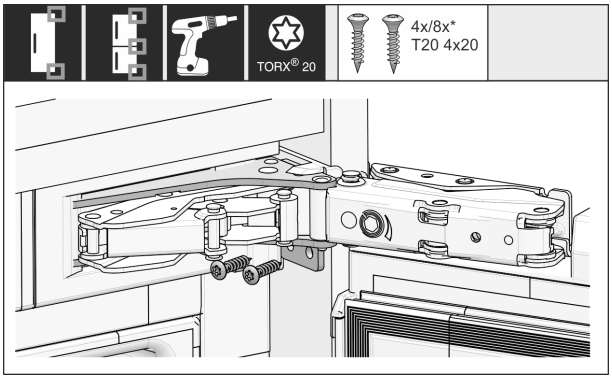

Fig. 44

▶ Înșurubați aparatul pe partea balamalei.

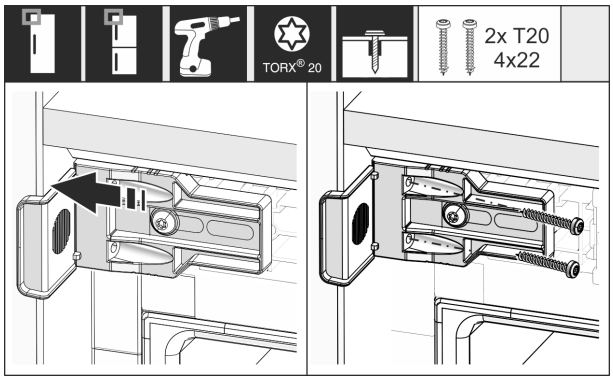

Fig. 45

▶ Deplasați vinclul astfel încât acesta să fie poziționat coplanar pe peretele lateral al nișei pentru mobilier.
▶ Strângeți strâns toate șuruburile.

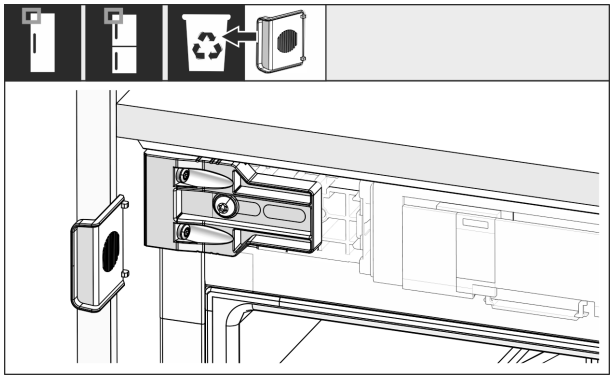

Fig. 46

▶ Abandonați și eliminați ca deșeu opritorul de pe partea mânerului sus de la suport.

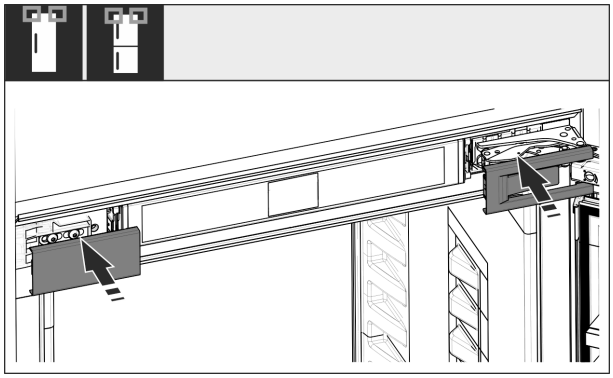

Fig. 47

▶ Așezați capacele.

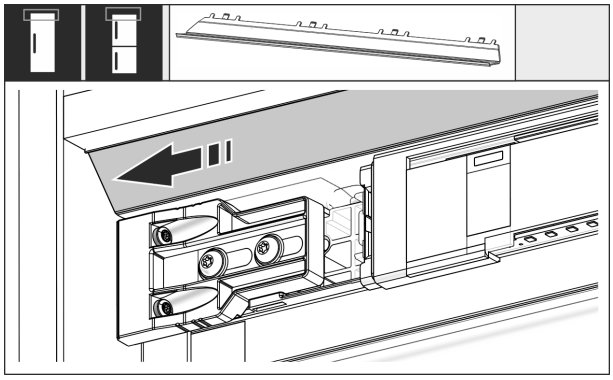

Fig. 48

▶ Deplasați panoul astfel încât acesta să stea coplanar pe laterala peretelui mobilei.

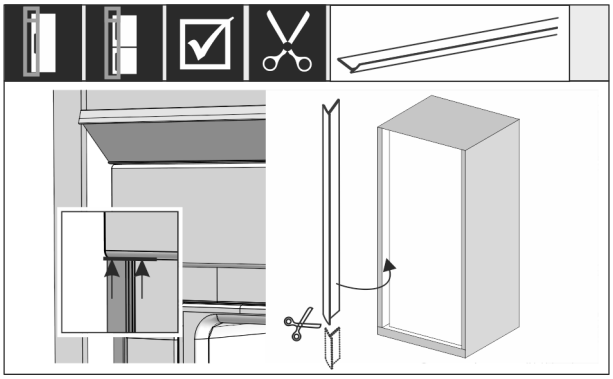

*Fig. 49 **

▶ Dacă este necesar: Scurtați rama cu o foarfecă ascuțită la lungimea necesară.
▶ Așezați rama dedesubtul capacului și apăsați. Rama este magnetică.

Instalarea șinelor de nivelare de la înălțimea nișei de 1400 mm:



Fig. 50

Trebuie să instalați sub aparat șine de nivelare de la o înălțime de nișă de 1400 mm. Șinele de nivelare **reduc nivelul de zgomot**. Două șine de nivelare și un mâner de montare în serie de la o înălțime de nișă de 1400 mm sunt în pachetul de accesorii.

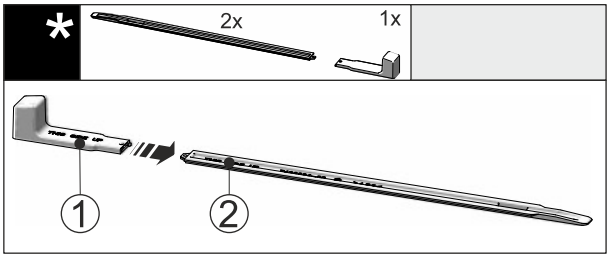

Fig. 51

▶ Atașați mânerul de montare *Fig. 51 (1)* la șina de nivelare *Fig. 51 (2)*.

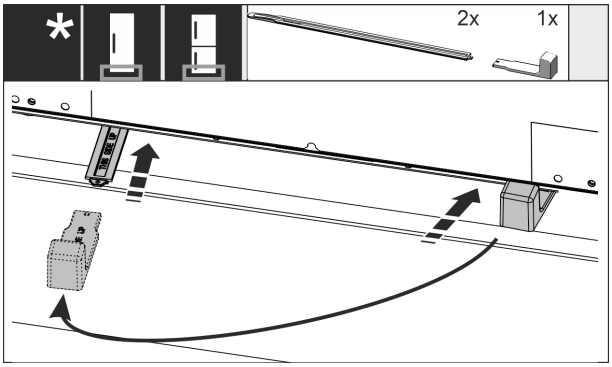

Fig. 52

▶ Glisați șina de nivelare în ghidajul de sub baza aparatului până la opritor.

▶ Scoateți mânerul de montare și fixați-l pe a doua șină de nivelare.
▶ Procedați în același mod cu a doua șină de nivelare.

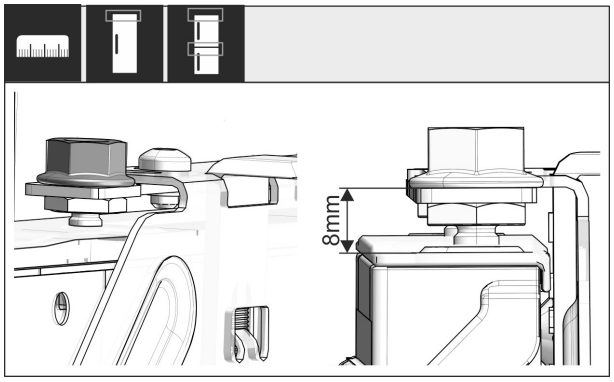

*Fig. 53 **

▶ Închideți ușa.
▶ Verificați reglajul preliminar de 8 mm de la marginea superioară a ușii aparatului până la suportul traversei.

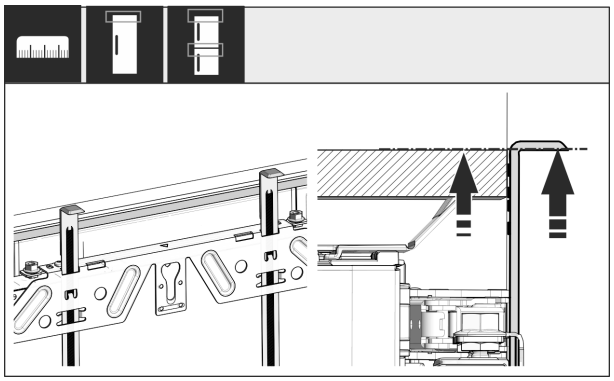

Fig. 54

▶ Împingeți în sus ajutor pentru montaj la înălțimea ușii mobilei. Muchia opritoare inferioară a ajutorului pentru montaj = muchia superioară a ușii care trebuie montată.

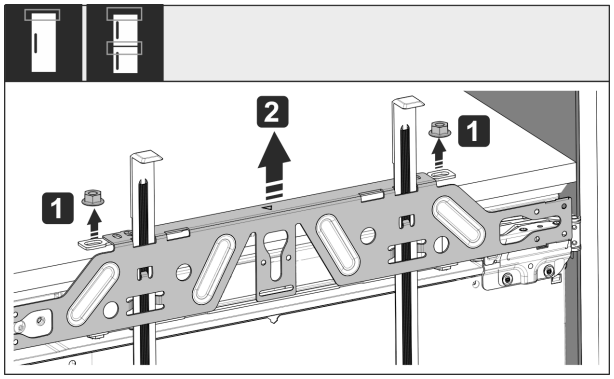

Fig. 55

▶ Desfaceți contrapiulițele *Fig. 55 (1)*.
▶ Detașați traversa de fixare *Fig. 55 (2)*.

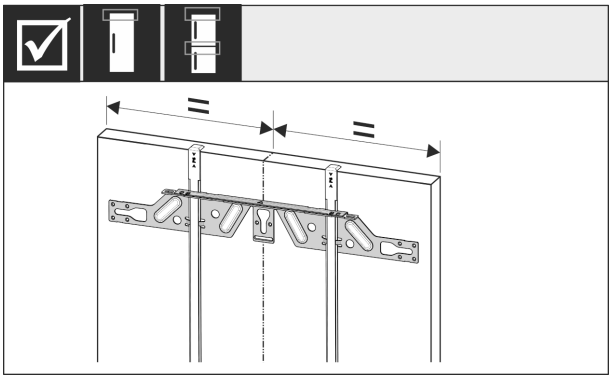

Fig. 56

▶ Suspendați traversa de fixare pe partea interioară a ușii mobilei și aliniați.

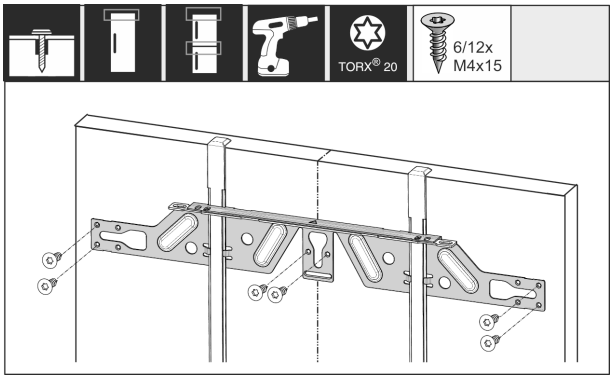

Fig. 57

▶ Montați traversa de fixare la plăcile aglomerate ale ușilor cu cel puțin 6 șuruburi, în cazul ușilor cu casetă cu cel puțin 4 șuruburi.

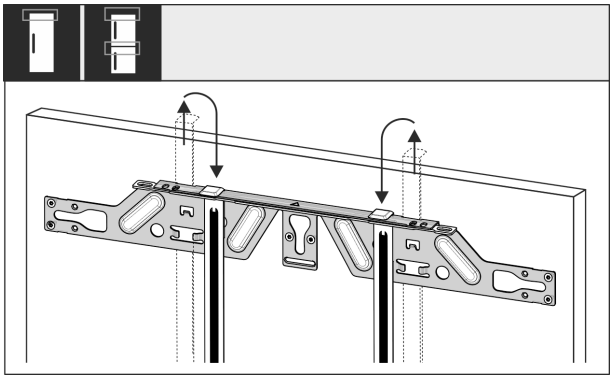

Fig. 58

▶ Extrageți ajutoarele pentru montaj și împingeți-le rotite în deschizătura de preluare alăturată.

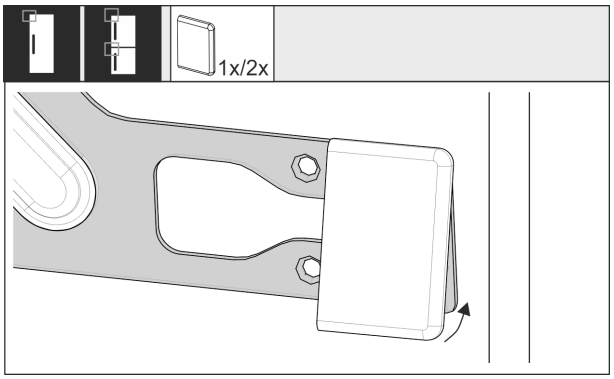

Fig. 59

▶ Pe partea mânerului, introduceți coaxial capacul pe traversa de fixare.

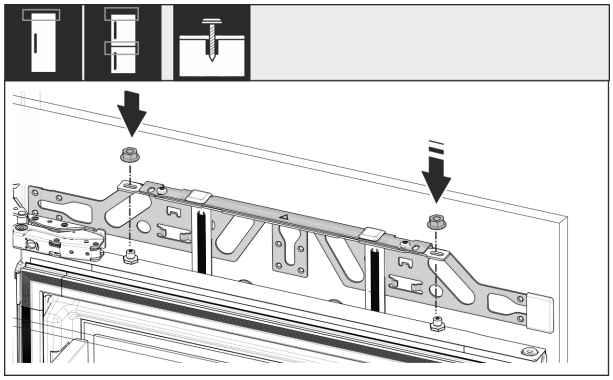

Fig. 60

▶ Agățați ușa mobilierului și înșurubați din nou provizoriu contrapiulițele pe bolțurile de reglare.

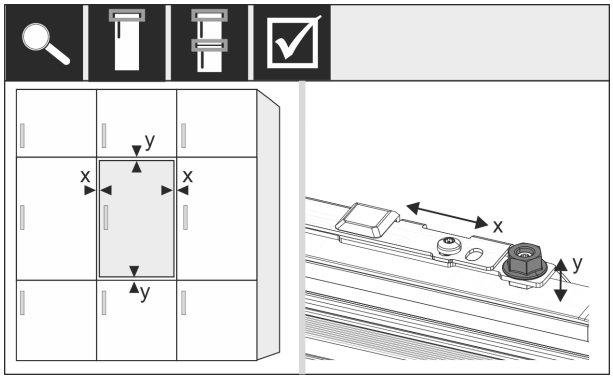

Fig. 61

▶ Aliniați ușa mobilierului cu bolțurile de reglare în direcția X și Y.

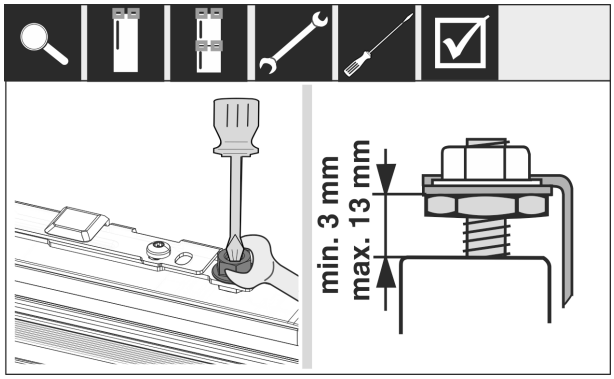

*Fig. 62 **

▶ Strângeți contrapiulițele.
▶ Controlați înălțimea de reglare.

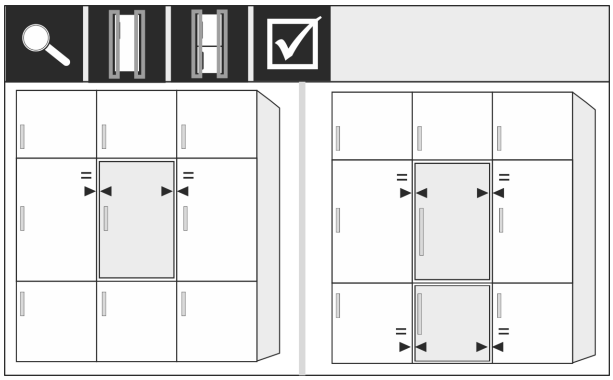

Fig. 63

Fronturile de mobilier, care au o grosime mai mare de 19 mm:

▶ Respectați cotele, masele și indicațiile din capitolele următoare: (vezi 3.4 Greutățile părții frontale a mobilierului) (vezi 3.14 Fronturile de mobilier)

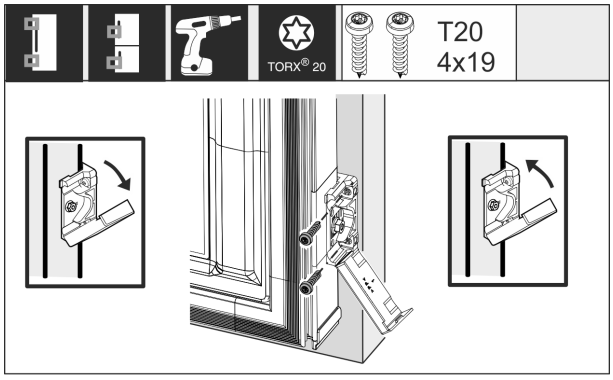

*Fig. 64 **

Montajul vinclului de fixare de la ușa mobilierului:

▶ Deschideți capacul.

Montajul vinclului de fixare de la ușa mobilierului:

▶ Aliniați muchia frontală a suportului de fixare paralel cu muchia ușii mobilierului și înșurubați ferm suportul.

Montajul vinclului de fixare de la ușa mobilierului:

▶ Rabatați în sus capacul.

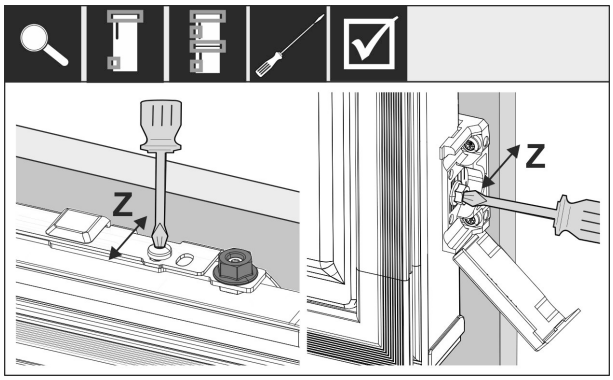

Fig. 65

Aliniați ușa mobilierului în direcția Z:

▶ Slăbiți șurubul de poziționare pe traversa de fixare și șuruburile la vinclul de fixare.
▶ Mutați ușa.

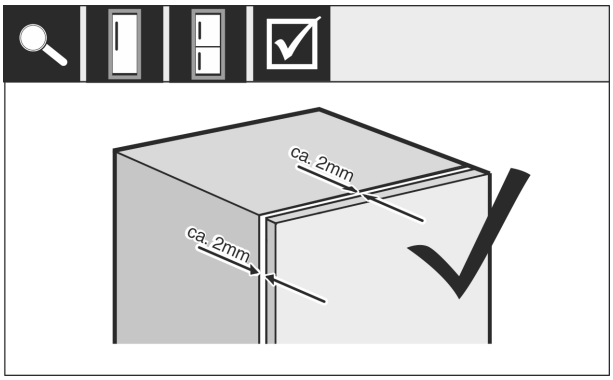

*Fig. 66 **

▶ Verificați distanța între ușa mobilierului și corpul mobilierului.
▶ Controlați toate șuruburile și corectați strângerea, dacă este necesar.

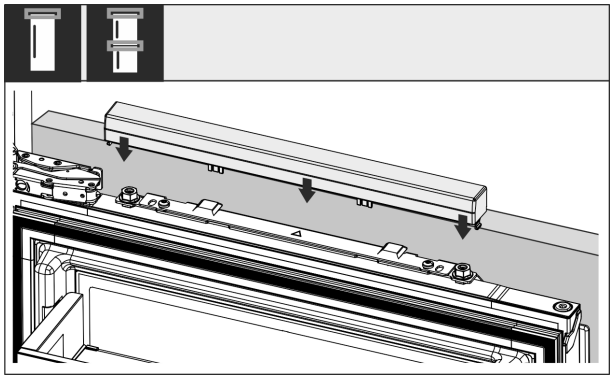

Fig. 67

▶ Introduceți coaxial capacul superior.

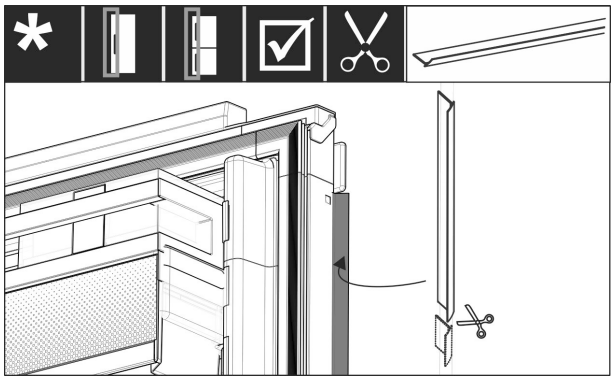

Fig. 68

▶ Tăiați pe dimensiune rama corespunzător lungimii.
▶ Introduceți rama între ușa frontală a mobilierului și ușa aparatului.

Pentru a asigura condițiile ca aparatul să fie încorporat corect și să nu se ajungă la înghețări, formarea apei de condens și disfuncționalități, există criteriile următoare:

- Ușa trebuie să se închidă corect.
- Ușa mobilierului nu trebuie să atingă corpul mobilierului.
- Garnitura din colțul superior de pe partea mânerului trebuie să aibă contact etanș.

▶ Verificați montajul nișei conform criteriilor menționate mai sus.

3.14 Fronturile de mobilier

3.15 Cote

În funcție de varianta aparatului aveți nevoie de o ușă a mobilierului sau de două uși ale mobilierului. Mărimea ușii(ilor) mobilierului corespunzătoare depinde de întreaga mărime a nișei și grosime a corpului mobilierului.

Indicație
Respectați cotele corespunzătoare ale aparatului și nișei, precum și schițele de montaj.

Prescripții generale:

- Respectați recomandările specifice aparatelor noastre referitoare la mărimea și masa pentru montarea ușilor fixe. (vezi 3.4 Greutățile părții frontale a mobilierului)
- Grosimea corpului mobilierului trebuie să fie de cel puțin 16 mm și maxim 19 mm.

O ușă a mobilierului suplimentară deasupra, dedesubt sau lângă:

- Cota fantei verticală dintre ușile mobilierului trebuie să fie de 4 mm.
- Cota fantei orizontală dintre ușile mobilierului trebuie să fie de 4 mm. Verificați aici proprietățile de coliziune. (vezi 3.17 Reglarea cotei fantei fără coliziune)

Masa și balamalele:

- La fronturi de mobilier grele este foarte mare solicitarea balamalei. Balamaua poate fi deteriorată. Respectați indicația maximă a masei pentru aparatul dumneavoastră din capitolul Greutățile părții frontale a mobilierului (vezi 3.4 Greutățile părții frontale a mobilierului) .
- Dacă frontul de mobilier depășește masa maxim admisibilă, poate ajuta un aparat cu tehnologia ușilor glisante, deoarece masa este solicitată prin mai multe balamale din mobilier.
- Dacă utilizați fronturi lungi de mobilier, care depășesc cu mult aparatul, vă recomandăm o balama suplimentară de ușă (de ex. Kamat), care dispune neapărat de același punct de rotație ca la șarniera fixă de ușă, utilizată la aparatul dumneavoastră. Prin utilizarea unei balamale suplimentare (Kamat), greutatea este distribuită pe mai multe puncte. Utilizarea unei feronerii de compensare frezate este recomandată la fronturile de mobilier înalte, pentru a contracara o deformare (convexă/concavă).

3.16 Montarea frontului(urilor) de mobilier

Aveți în vedere la montaj:

- Frontul de mobilier trebuie să fie montat simetric la ușa frigiderului.
- Frontul de mobilier învecinat se situează exact la același nivel.
- Frontul de mobilier învecinat are aceeași rază a muchiilor ca frontul aparatului.
- Frontul de mobilier este plan și fără tensionări.
- Frontul de mobilier are o setare minimă a adâncimii de aprox. 2 mm la corp.

▶ Montarea aparatului în nișă. (vezi 3.14 Montarea aparatului în nișă)
▶ Fixați frontul de mobilier la ușa aparatului. (vezi 3.14 Montarea aparatului în nișă)
▶ Verificați frontul de mobilier cu privire la coliziune. (vezi 3.17 Reglarea cotei fantei fără coliziune)

3.17 Reglarea cotei fantei fără coliziune

După ce ați montat frontul(urile) de mobilier, trebuie să verificați, ca fronturile de mobilier să nu intre în coliziune.

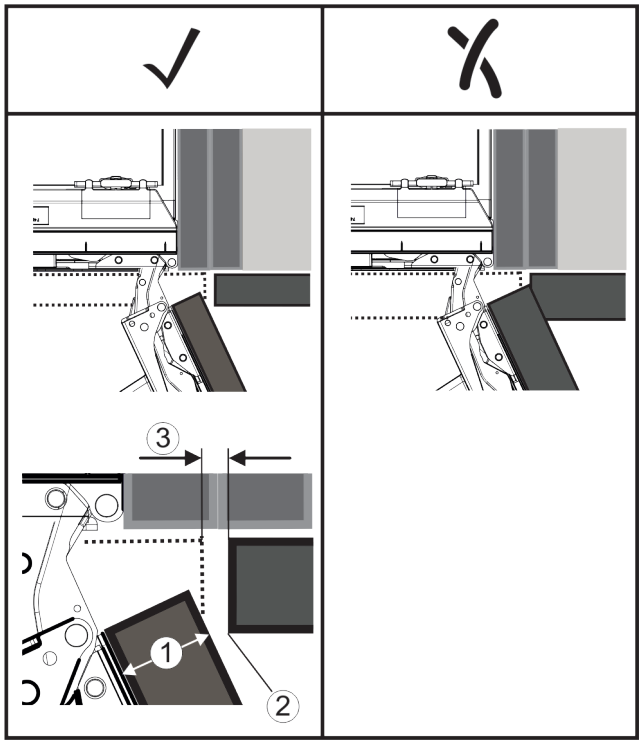

Fig. 69

(1) Grosimea frontului (FD) **(3)** Cota fantei (S)
(2) Raza muchiilor (R)

	R (2) = 0 mm		R = 1,2 mm		R = 2 mm		R = 3 mm	
FD(1) (mm)	Gmin	Gmax	Gmin	Gmax	Gmin	Gmax	Gmin	Gmax
16	0,3	0,9	0,1	0,4	0,1	0,2	0,1	0,2
19	0,7	2,4	0,3	1,9	0,5	2,3	0,1	0,8
20	2	4,3	1,5	3,6	1	3,1	0,6	2,7
22	3,5	6,3	3	5,6	2,6	5,3	2,1	4,6
24	5,5	8,3	5	7,8	4,5	7,4	4	6,9
26	7,6	10,7	7	10,3	6,6	9,9	6,2	9,4

*Fig. 70 Tabel domeniu limită cotă a fantei**

G_{min} = domeniul limită inferior al cotei fantei în mm*

G_{max} = domeniul limită superior al cotei fantei în mm*

Indicație
La corecții aveți întotdeauna în vedere, ca frontul de mobilier să fie adaptat aspectului general al frontului.

Verificați și corectați corespunzător proprietățile de coliziune:

- ▶ Determinați grosimea frontului și raza muchiilor.
- ▶ În tabel citiți domeniul limită pentru cota fantei.
- ▶ Comparați cota fantei cu valorile din tabel.
- ▶ Executați una din următoarele acțiuni corespunzător cotei fantei evaluate.

Cota fantei	Descriere
$S > G_{max}$	Dacă cota fantei este mai mare decât cele două valori limită, trebuie să efectuați o corecție.
$S < G_{min}$	Dacă cota fantei se află sub valorile limită, trebuie să majorați cota fantei. O altă posibilitate oferă majorarea razei muchiilor.
$G_{min} \leq S \leq G_{max}$	Dacă cota fantei se află între cele două valori limită, trebuie să lucrați precis. Se poate ajunge în astfel de cazuri rapid la coliziuni.

3.18 Racordarea aparatului la alimentarea electrică

AVERTIZARE
Pericol de electrocutare și vătămare din cauza aparatului deteriorat sau a conductorului de legătură la rețea deteriorat!
Pericol de moarte și vătămări prin tăiere. Dacă aparatul sau conductorul de legătură la rețea au fost deteriorate în timpul transportului, puteți suferi un electrocutare fatală. De asemenea, puteți suferi tăieturi la piesele deteriorate ale carcasei aparatului.

- ▶ Verificați dacă aparatul și conductorul de legătură la rețea sunt deteriorate după transport.
- ▶ Nu utilizați în niciun caz aparatul dacă acesta sau conductorul de legătură la rețea sunt deteriorate.
- ▶ Luați legătura cu centrul de service.

Racordați aparatul cu ajutorul conductorului de racord la rețea livrat separat la rețeaua electrică. Conductorul de racord la rețea are la un capăt o mufă de putere redusă și la celălalt capăt o fișă de rețea.

Asigurați-vă că sunt îndeplinite următoarele condiții necesare:

- Aparatul și conductorul de racord la rețea sunt nedeteriorate.
- Aparatul este montat în conformitate cu prevederile. (vezi 3.14 Montarea aparatului în nișă)
- Cerințele privind racordul electric sunt respectate.
- Cotele privind racordul în conformitate cu prevederile sunt cunoscute și respectate.
- Tensiunea rețelei și frecvența corespund indicațiilor de pe plăcuța de fabricație.
- Priza este legată la pământ conform prescripțiilor și protejată printr-o siguranță electrică.
- Curentul de declanșare a siguranței se situează între 10 A și 16 A.
- Priza este ușor accesibilă și nu se află în spatele aparatului. (vezi 3.3 Dimensiunile nișei)

ATENȚIE
Pericol de deteriorare cauzat de funcționarea improprie!
Deteriorare componentelor electrice ale aparatului.

- ▶ Utilizați exclusiv conductorul de legătură la rețea din pachetul de livrare.

AVERTIZARE
Pericol de incendiu cauzat de racordarea improprie!
Provocare de arsuri.
Deteriorări la aparat.

- ▶ Nu utilizați cabluri prelungitoare.
- ▶ Nu utilizați bare de distribuție.

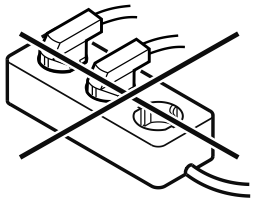

ATENȚIE
Pericol de deteriorare cauzat de racordarea improprie!
Deteriorări la aparat.

- ▶ Nu racordați aparatul la invertoare, ca de ex. instalații fotovoltaice și generatoare pe benzină.

▶ Racordați fișa de rețea a conductorului de racord la rețea la alimentarea cu tensiune. Aveți în vedere stabilitatea fișei de rețea în priză.
▷ Logo-ul Liebherr apare pe display.
▷ Afișajul trece pe simbolul Standby.
▷ Dacă în interval de 60 secunde nu se realizează nicio acțiune: Simbolul Standby se estompează sau dispare.
▷ Aparatul este racordat. Pentru prima punere în funcțiune a se vedea capitolul următor sau instrucțiunile de utilizare.

4 Modul de funcționare al display-ului Touch & Swipe

Operați aparatul dumneavoastră cu display-ul Touch & Swipe. Cu display-ul Touch & Swipe (în continuare denumit display) selectați funcțiile aparatului prin atingere sau glisare. Dacă nu executați nicio acțiune pe display timp de 10 secunde, afișajul sare fie la meniul de rang superior sau direct înapoi la afișajul de status.

4.1 Navigarea și explicitarea simbolurilor

În figuri sunt utilizate diferite simboluri pentru navigarea cu display-ul. Următorul tabel descrie aceste simboluri.

Simbol	Descriere
	**Atingeți scurt display-ul:** Activați/dezactivați funcția. Confirmați selecția. Deschideți submeniul.
	**Atingeți display-ul cu o indicare a timpului indicată (de ex. timp de 3 secunde):** Activați/dezactivați funcția sau valoarea.
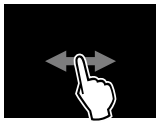	**Glisați spre dreapta sau spre stânga:** Navigați în meniu.
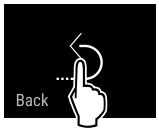	**Atingeți scurt simbolul Înapoi:** Săriți înapoi un nivel de meniu.
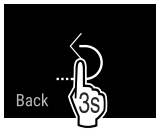	**Atingeți simbolul Înapoi timp de 3 secunde:** Săriți înapoi la afișajul de status.
	**Săgeată cu ceas:** Durează mai mult de 10 secunde, până când apare următorul afișaj pe display.
	**Săgeată cu indicarea timpului:** Durează timpul indicat, până când apare următorul afișaj pe display.

Simbol	Descriere
	**Simbolul "Deschidere meniu de setări":** Navigați la meniul de setări și deschideți-l. Dacă este necesar: Navigați în meniul de setări la funcția dorită. (vezi 4.2.1 Deschidere meniu de setări)
	**Deschideți simbolul "Meniu extins":** Navigați la meniul extins și deschideți-l. Dacă este necesar: Navigați în meniul extins la funcția dorită. (vezi 4.2.2 Deschidere meniu extins)
Nicio acțiune într-un interval de 10 secunde	Dacă nu executați nicio acțiune pe display timp de 10 secunde, afișajul sare fie la meniul de rang superior sau direct înapoi la afișajul de status.
Închideți ușa și deschideți-o din nou.	Dacă închideți ușa și o deschideți imediat din nou, afișajul sare direct înapoi la afișajul de status.

Observație: Figurile display-ului sunt reprezentate cu noțiuni în engleză.

4.2 Meniuri

Funcțiile aparatului sunt distribuite în meniuri diferite:

Meniu	Descriere
Meniu principal	Dacă conectați aparatul, vă aflați automat în meniul principal. De aici navigați la cele mai importante funcții ale aparatului, la meniul de setări și la meniul extins.
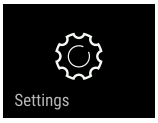 Meniu de setări	Meniul de setări conține funcții suplimentare ale aparatului pentru setarea aparatului dumneavoastră.
Meniul extins	Meniul extins conține funcții speciale ale aparatului pentru setarea aparatului dumneavoastră. Accesul la meniul extins este protejat prin codul numeric **1 5 1**.

4.2.1 Deschidere meniu de setări

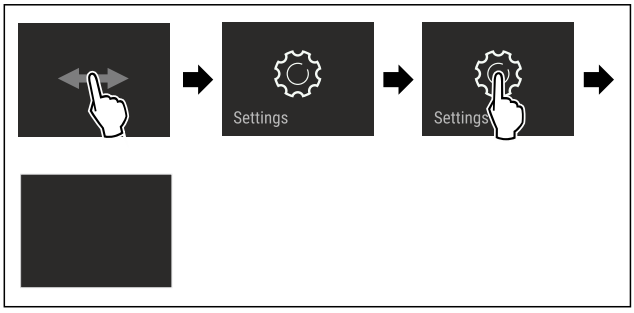

Fig. 71 Reprezentare exemplificatoare

▶ Executați pașii de acțiune conform figurii.
▷ Meniul de setare este deschis.
▶ Dacă este necesar: Navigați la funcția dorită.

4.2.2 Deschidere meniu extins



Fig. 72

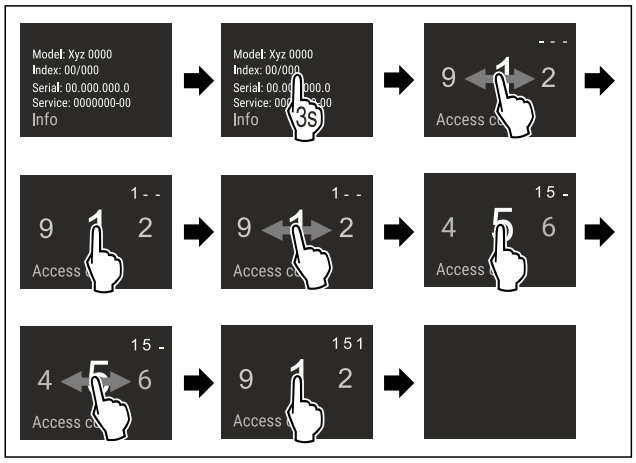

*Fig. 73 Reprezentare exemplificatoare, accesul cu codul numeric **151***

▶ Executați pașii de acțiune conform figurii.
▷ Meniul extins este deschis.
▶ Dacă este necesar: Navigați la funcția dorită.

4.3 Mod de repaus

Dacă nu atingeți display-ul timp de 1 minut, acesta trece în modul de repaus. În modul de repaus este atenuată luminozitatea afișajului.

4.3.1 Încheiere mod de repaus

▶ Atingeți scurt display-ul cu degetul.
▷ Modul de repaus este încheiat.

5 Punere în funcțiune

5.1 Pornirea aparatului (prima punere în funcțiune)

Asigurați-vă că sunt îndeplinite următoarele condiții necesare:

❑ Aparatul este montat și racordat corespunzător instrucțiunilor de montaj.
❑ Toate benzile adezive, foliile adezive și de protecție, precum și siguranțele de transport din și de la aparat sunt îndepărtate.
❑ Toate inserturile publicitare din sertare sunt extrase.
❑ Modul de funcționare al display-ului Touch & Swipe este cunoscut. (vezi 4 Modul de funcționare al display-ului Touch & Swipe)

Conectați aparatul prin intermediul display-ului Touch & Swipe:

▶ Dacă display-ul este în modul de repaus: Atingeți scurt display-ul.
▶ Executați pașii de acțiune conform figurii.

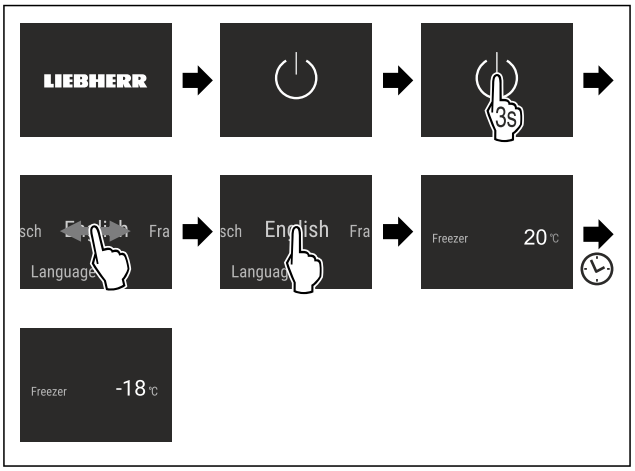

Fig. 74 Reprezentare exemplificatoare

▷ Apare afișajul de status.
▷ Aparatul se răcește la temperatura țintă setată din fabricație.
▷ Aparatul pornește în modul demo (apare afișajul de status cu DEMO): Dacă aparatul pornește în modul demo, puteți dezactiva modul demo în interval de 5 minute. (vezi Mod demo)

Informații suplimentare:

- Puneți în funcțiune IceMaker. (vezi 5.2 Punere în funcțiune IceMaker)
- Puneți în funcțiune SmartDevice. (vezi 2.3 SmartDevice) și (vezi WLAN)

Indicație
Producătorul recomandă:
▶ Depozitați **produsele de congelat** la -18 °C sau la temperaturi mai scăzute.
▶ Respectați indicațiile privind depozitarea. (vezi 6.1 Indicații privind depozitarea)

Indicație
Puteți obține accesorii din Liebherr-Hausgeräte-Shop la home.liebherr.com/shop/de/deu/zubehor.html.

5.2 Punere în funcțiune IceMaker

Dacă este dotat aparatul dumneavoastră cu un IceMaker, **înainte de prima folosire** trebuie să curățați IceMaker.

Asigurați-vă că sunt îndeplinite următoarele condiții necesare:

❑ Racordul de apă este stabilit. Vezi Installation Guide sau manualul de montaj.
❑ Aparatul este complet montat și racordat.

▶ Curățați IceMaker. (vezi 10.3.4 Curățarea IceMaker)

6 Depozitare

6.1 Indicații privind depozitarea

AVERTIZARE
Pericol de incendiu cauzat de aparate electrice!
Dacă utilizați aparate electrice în spațiul de alimente al aparatului dumneavoastră, acestea pot provoca un incendiu.
▶ Nu utilizați aparate electrice în spațiul de alimente al aparatului, dacă nu au fost recomandate de producător.

Indicație
Consumul de energie crește și puterea de răcire scade atunci când ventilația nu este suficientă.
▶ Mențineți întotdeauna libere fantele.

Respectați următoarele prescripții referitoare la depozitare:
- Ambalați bine alimentele.
- Ambalați carnea crudă sau peștele crud în recipiente curate, închise. Acest lucru împiedică carnea sau peștele să atingă alte alimente sau să se scurgă pe acestea.
- Depozitați alimentele la distanță unele de altele, astfel încât aerul să circule bine.
- Depozitați alimentele corespunzător indicațiilor de pe ambalaj.
- Respectați întotdeauna termenul de valabilitate specificat pe ambalaj.

Indicație
Nerespectarea acestor prevederi poate conduce la alterarea alimentelor.

6.2 Spațiu de congelare

Aici se setează la -18 °C o climă de depozitare uscată, înghețată. Climatul de depozitare înghețat este adecvat pentru depozitarea alimentelor congelate și produselor congelate timp de câteva luni, pentru producerea cuburilor de gheață sau pentru congelarea alimentelor proaspete.

6.2.1 Congelarea alimentelor

Cantitate de congelare

Într-un interval de 24 ore puteți congela o cantitate maximă de alimente proaspete egală cu cea indicată pe plăcuța de fabricație (vezi 11.5 Plăcuță de fabricație) la rubrica „Capacitate de congelare ... kg/24h".

Pentru a congela rapid și complet alimentele, respectați următoarele cantități pe pachet:
- Fructe și legume, până la 1 kg
- Carne, până la 2,5 kg

Congelarea alimentelor cu SuperFrost

În funcție de cantitatea de congelare puteți activa SuperFrost înainte de congelare, pentru a obține temperaturi de congelare mai scăzute. (vezi SuperFrost)
▶ Activați SuperFrost, dacă cantitatea de congelare este mai mare de aprox. 2 kg.

Momentul, în care activați SuperFrost, este dependent de cantitatea de congelare:

Cantitate de congelare	Momentul pentru activarea SuperFrost
Cantitate de congelare mică	Activați SuperFrost cu aproximativ 6 ore înainte de congelare. Imediat ce aparatul dezactivează automat SuperFrost, puteți rearanja alimentele.
Cantitate maximă de congelare	Activați SuperFrost cu aproximativ 24 ore înainte de congelare. Imediat ce aparatul dezactivează automat SuperFrost, puteți rearanja alimentele.

Dispunerea alimentelor

PRECAUȚIE
Pericol de accidentare din cauza cioburilor de sticlă!
Sticlele și dozele cu băuturi se pot sparge dacă îngheață. Acest lucru este valabil în special pentru băuturile carbogazoase.
▶ Congelați sticlele și dozele cu băuturi numai dacă ați activat funcția BottleTimer în aplicația SmartDevice.

Înălțimea aparatului < 1220 mm	
Cantitate de congelare	Dispunerea alimentelor
Cantitate de congelare mică	Distribuiți alimente ambalate pe toate sertarele. Dacă este posibil, dispuneți alimente în spate în sertar aproape de peretele posterior.
Cantitate maximă de congelare	Distribuiți alimente ambalate pe toate sertarele. Dacă este posibil, dispuneți alimente în spate în sertar aproape de peretele posterior.

Înălțimea aparatului ≥ 1220 mm	
Cantitate de congelare	Dispunerea alimentelor
Cantitate de congelare mică	Distribuiți alimente ambalate pe toate sertarele, însă nu dispuneți alimente în sertarul situat cel mai sus.
Cantitate maximă de congelare	Distribuiți alimente ambalate pe toate sertarele. Dacă este posibil, dispuneți alimente în spate în sertar aproape de peretele posterior.

6.2.2 Dezghețarea alimentelor

AVERTIZARE
Pericol de toxiinfecție alimentară!
▶ Nu recongelați niciodată alimentele dezghețate.
▶ Prelucrați alimentele dezghețate cât mai repede posibil.

Puteți dezgheța alimente în diferite moduri:
- într-un frigider
- în cuptorul cu microunde
- în cuptor/cuptor cu aer cald
- la temperatura camerei

▶ Scoateți numai câte alimente sunt necesare.

6.2.3 Tavă de congelare

Cu tava de congelare puteți congela fructe de pădure, plante, legume și alte produse congelate mici, fără ca acestea să se congeleze împreună. Produsele congelate își păstrează forma cât mai mult posibil, iar porționarea ulterioară este mai facilă.

În plus, pentru economisirea spațiului puteți păstra cartușele de răcire în tava de congelare.
▶ Distribuiți alimentele neambalate cu distanță pe tava de congelare.

6.3 Intervale de depozitare

Perioadele de depozitare indicate reprezintă valori orientative.

În cazul alimentelor cu termenul de garanție specificat este valabilă întotdeauna data indicată pe ambalaj.

Valori orientative pentru durata depozitării alimentelor proaspete		
Înghețată	la -18 °C	2 până la 6 luni
Mezeluri, șuncă	la -18 °C	2 până la 3 luni
Pâine, produse de panificație	la -18 °C	2 până la 6 luni
Vânat, carne de porc	la -18 °C	6 până la 9 luni
Pește, gras	la -18 °C	2 până la 6 luni
Pește, slab	la -18 °C	6 până la 8 luni
Brânză	la -18 °C	2 până la 6 luni
Carne de pasăre, carne de vită	la -18 °C	6 până la 12 luni
Legume, fructe	la -18 °C	6 până la 12 luni

7 Economisirea energiei

- Aveți grijă să fie asigurate întotdeauna o ventilație și o aerisire corespunzătoare. Nu acoperiți orificiile, respectiv grilajele de ventilație.
- Mențineți întotdeauna liberă fanta de ventilație.
- Nu instalați aparatul în lumina directă a soarelui sau lângă un aparat de încălzire sau similar.
- Dacă amplasați aparatul direct lângă un cuptor, consumul de energie poate crește ușor. Acest lucru depinde de durata și de intensitatea utilizării cuptorului.
- Consumul de energie depinde de condițiile de amplasare, de ex. de temperatura mediului ambiant . La o mai ridicată a mediului, consumul de energie se poate mări.
- Deschideți aparatul cât mai puțin timp posibil.
- Cu cât temperatura reglată este mai scăzută, cu atât mai mare va fi consumul de energie.
- Păstrați toate alimentele bine ambalate și acoperite. Se evită formarea de chiciură.
- Introducerea alimentelor calde: lăsați-le mai întâi să se răcească până la temperatura camerei.

8 Deservire

8.1 Elementele de operare și de afișare

8.1.1 Afișaj de status

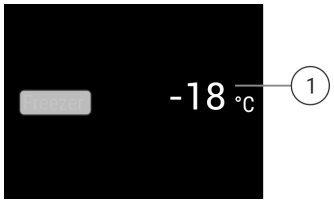

Fig. 75 Afișajul de status arată temperatura reală.

(1) Afișajul pentru temperatură

Afișajul de status arată temperatura reală și este afișajul de ieșire. De acolo se realizează navigarea la funcții și setări.

8.1.2 Simboluri de afișare

Simbolurile de afișare oferă informații despre starea actuală a aparatului.

Simbol	Starea aparatului
	**Standby** Aparatul sau zona de temperatură este deconectată.
 	**Numărul care pulsează** Aparatul funcționează. Temperatura pulsează până când este atinsă valoarea setată.
 	**Simbol care pulsează** Aparatul funcționează. Este efectuată setarea.

8.2 Funcțiile aparatului

8.2.1 Indicații referitoare la funcțiile aparatului

Funcțiile aparatului sunt setate din fabricație, astfel încât aparatul dumneavoastră să fie complet funcțional.

Înainte să modificați, activați sau dezactivați funcțiile aparatului asigurați-vă că sunt îndeplinite următoarele condiții necesare:

- ❑ Ați citit și înțeles descrierile referitoare la modul de funcționare al display-ului. (vezi 4 Modul de funcționare al display-ului Touch & Swipe)
- ❑ V-ați familiarizat cu elementele de operare și afișare ale aparatului dumneavoastră.

Oprirea și pornirea aparatului

Această funcție permite oprirea și pornirea întregului aparat.

Oprirea aparatului

Dacă deconectați aparatul, setările pe care le-ați făcut anterior sunt salvate.

Asigurați-vă că sunt îndeplinite următoarele condiții necesare:

- ❑ Instrucțiunile de lucru (vezi 12 Scoaterea din funcțiune) sunt executate.



Fig. 76

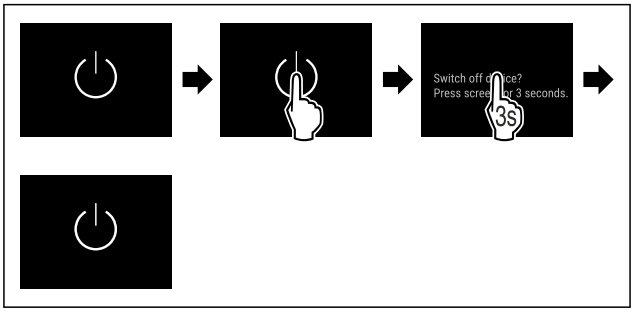

Fig. 77

▶ Executați pașii de acțiune conform figurii.

▷ Aparatul este oprit.
▷ Simbolul Standby apare pe display.
▷ Display-ul devine negru.

Pornirea aparatului

Dacă display-ul se află pe modul de repaus:
▶ Atingeți scurt display-ul.

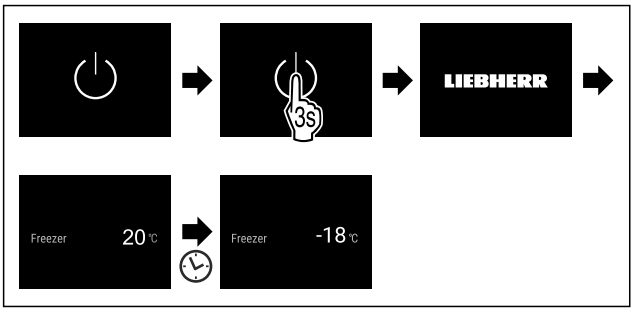

Fig. 78 Reprezentare exemplificatoare

▶ Executați pașii de acțiune conform figurii.
Dacă aparatul pornește în modul demo:
▶ Dezactivați modul demo. (vezi Dezactivarea modului demo)
▷ Aparatul este pornit.
▷ Setările efectuate anterior sunt restabilite.
▷ Aparatul se răcește la temperatura țintă setată.

-18 °C Temperatură

Cu această funcție setați temperatura.

Temperatura depinde de următorii factori:
- Frecvența deschiderii ușii
- Durata deschiderii ușii
- Temperatura ambientală de la locația de montare
- Tipul, temperatura și cantitatea alimentelor

Spațiu de congelare	Temperatura setată din fabricație	Setare recomandată
-18 °C	-18 °C	-18 °C

Setarea temperaturii

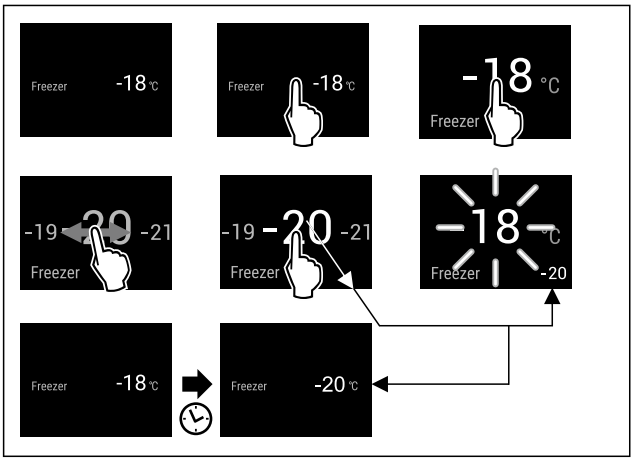

Fig. 79 Reprezentare exemplificatoare

▶ Executați pașii de acțiune conform figurii.
▷ Temperatura este setată.

SuperFrost

Cu această funcție activați sau dezactivați SuperFrost. Dacă activați SuperFrost, aparatul crește puterea de congelare. Puteți obține astfel temperaturi de congelare mai scăzute.

Mod de utilizare:
- Congelați alimentele proaspete rapid până la straturile din profunzime.
  Acest lucru asigură păstrarea valorii nutritive, a aspectului și a gustului alimentelor.
- Majorați rezervele de frig în produsele de congelat depozitate, înainte ca aparatul să fie decongelat.

Dacă este activă funcția, aparatul funcționează cu o putere mai mare. Astfel zgomotele de lucru ale aparatului pot fi mai puternice provizoriu și se mărește consumul de energie.

Dacă ușa este deschis prea mult timp, de ex. pentru că puneți înăuntru alimente, aparatul verifică automat dacă temperatura efectivă din aparat coincide cu temperatura setată. Dacă diferența depășește o anumită valoare, aparatul răcește automat mai puternic. Ca urmare, temperatura afișată pe display ar putea fi mai ridicată decât temperatura efectivă din aparat. Acest lucru este normal și aparatul dumneavoastră funcționează fără erori.*

Activare SuperFrost

Asigurați-vă că sunt îndeplinite următoarele condiții necesare:
❑ Se iau în considerare cantitatea de congelare și timpul de activare a funcției SuperFrost. (vezi Congelarea alimentelor cu SuperFrost)



Fig. 80

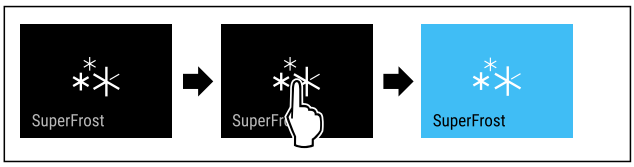

Fig. 81

▶ Executați pașii de acțiune conform figurii.
-sau-
▶ Activați cu aplicația SmartDevice.

▷ SuperFrost este activat.
▷ Indicatorul de temperatură devine albastru.

Dezactivare SuperFrost

SuperFrost va fi dezactivată automat după 56 până la 72 de ore, în funcție de cantitatea produselor alimentare introduse. Puteți dezactiva însă SuperFrost și manual în orice moment:

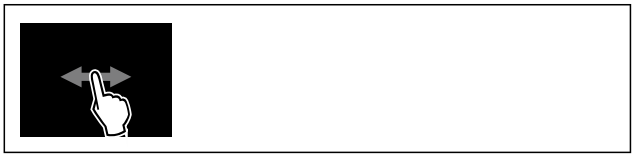

Fig. 82

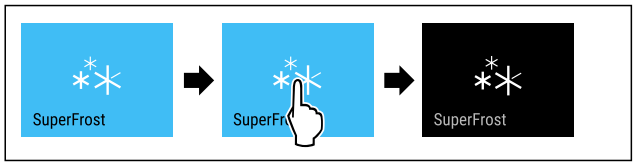

Fig. 83

▶ Executați pașii de acțiune conform figurii.

-sau-

▶ Dezactivați cu aplicația SmartDevice.

▷ SuperFrost este dezactivat.
▷ Aparatul continuă să funcționeze în regim normal.
▷ Aparatul se răcește la temperatura setată în prealabil.

PartyMode

Cu această funcție activați sau dezactivați PartyMode. PartyMode activează diferite funcții, care sunt utile pentru o petrecere.

PartyMode activează următoarele funcții:

- SuperFrost (vezi SuperFrost)
- IceMaker cu MaxIce (vezi IceMaker / MaxIce)

Puteți seta individual și flexibil toate funcțiile enumerate. Dacă dezactivați PartyMode, sunt respinse toate modificările.

Dacă este activă funcția, aparatul funcționează cu o putere mai mare. Astfel zgomotele de lucru ale aparatului pot fi mai puternice provizoriu și se mărește consumul de energie.

Activare PartyMode

Asigurați-vă că sunt îndeplinite următoarele condiții necesare:

❑ IceMaker este pus în funcțiune. (vezi 5.2 Punere în funcțiune IceMaker)



Fig. 84

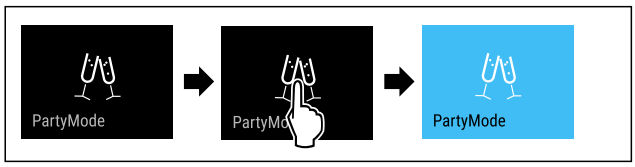

Fig. 85

▶ Executați pașii de acțiune conform figurii.
▷ PartyMode și funcțiile aferente sunt activate.
▷ Indicatorul de temperatură devine albastru.
▷ Temperatura actuală se aprinde intermitent, până când este atinsă temperatura țintă.

Dezactivare PartyMode

PartyMode va fi dezactivată automat după 24 de ore. Puteți dezactiva însă PartyMode și manual în orice moment:

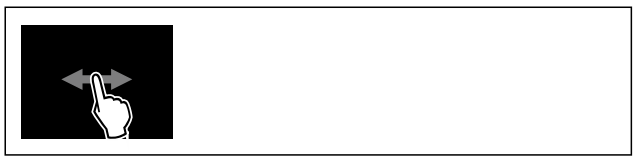

Fig. 86

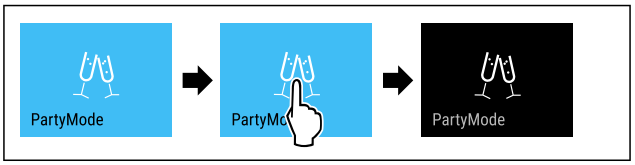

Fig. 87

▶ Executați pașii de acțiune conform figurii.
▷ PartyMode este dezactivat.
▷ Aparatul se răcește la temperatura setată în prealabil: Temperatura actuală se aprinde intermitent, până când este atinsă temperatura țintă.

SabbathMode

Cu această funcție activați sau dezactivați SabbathMode. Dacă activați această funcție, sunt deconectate unele funcții electronice. Astfel aparatul dumneavoastră îndeplinește cerințele religioase privind sărbătorile evreiești ca de ex. Sabat și corespunde certificării Kosher STAR-K.

Starea aparatului la SabbathMode activ
Afișajul de stare indică în permanență SabbathMode.
Toate funcțiile de pe display exceptând **funcția Dezactivarea SabbathMode** sunt blocate.
Toate funcțiile rămân active.
Display-ul rămâne iluminat, dacă închideți ușa.
Iluminarea interioară este dezactivată.
Atenționările nu sunt executate. Intervalul de timp setat este oprit.
Atenționările și avertizările nu sunt afișate.
Nu există o alarmă a ușii.
Nu există o alarmă de temperatură.
IceMaker este scos din funcțiune.
Ciclul de dezghețare se activează numai la timpul prestabilit fără luarea în considerare a folosirii aparatului.
După o pană de curent aparatul se întoarce în SabbathMode.

Starea aparatului

Indicație
Acest aparat are certificarea institutului „Institute for Science and Halacha“. (www.machonhalacha.co.il)

O listă despre aparatele certificate STAR-K se găsește la www.star-k.org/appliances.

Activare SabbathMode

AVERTIZARE
Pericol de intoxicare din cauza alimentelor alterate!
Dacă ați activat SabbathMode și apare o întrerupere de curent, nu apare niciun mesaj pe afișajul de stare din cauza întreruperii de curent. Dacă este încheiată întreruperea de curent, aparatul funcționează în continuare în SabbathMode. Din cauza întreruperii de curent se pot altera alimentele și alterarea acestora poate duce la o intoxicație alimentară.
După o întrerupere de curent:

▶ Nu consumați alimentele, care au înghețat și au fost dezghețate.



Fig. 88

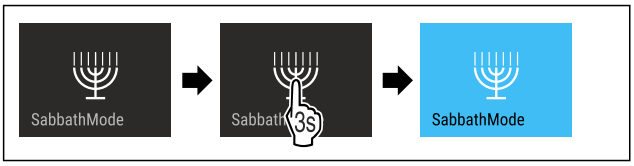

Fig. 89

▶ Executați pașii de acțiune conform figurii.
▷ SabbathMode este activat.
▷ Afișajul de stare indică în permanență SabbathMode.

Dezactivare SabbathMode

SabbathMode va fi dezactivată automat după 80 de ore. Puteți dezactiva însă SabbathMode și manual în orice moment:

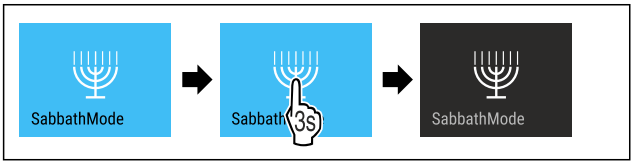

Fig. 90

▶ Executați pașii de acțiune conform figurii.
▷ SabbathMode este dezactivat.

EnergySaver

Cu această funcție activați sau dezactivați modul de economie energetică. Dacă activați modul de economie energetică, consumul de energie scade, iar temperatura crește în aparat. Alimentele rămân proaspete, dar termenul de valabilitate este scurtat.

Zona de temperatură	Setare recomandată (vezi Setarea temperaturii)	Temperatură cu EnergySaver activ
-18 °C	-18 °C	-16 °C

Temperaturi

EnergySaver activare



Fig. 91

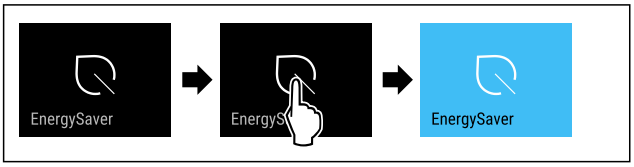

Fig. 92

▶ Executați pașii de acțiune conform figurii.
▷ Modul de economisire a energiei este activat.

Dezactivare EnergySaver



Fig. 93

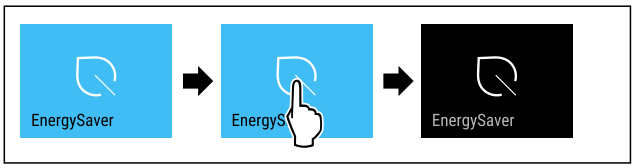

Fig. 94

▶ Executați pașii de acțiune conform figurii.
▷ Modul de economisire a energiei este dezactivat.

IceMaker / MaxIce

Cu funcția IceMaker activați sau dezactivați producerea de cuburi de gheață. Cu funcția MaxIce creșteți cantitatea de cuburi de gheață pentru IceMaker. MaxIce este dezactivat automat după 48 de ore. Puteți dezactiva însă MaxIce și manual în orice moment: (vezi Dezactivare MaxIce)

Mai multe informații despre cantitățile de cuburi de gheață:	(vezi 11.1 Date tehnice)
Informații suplimentare privind alimentarea cu apă a IceMaker:	(vezi Alimentarea cu apă a IceMaker)
Informații suplimentare privind curățarea conductelor de la IceMaker:	(vezi TubeClean)

Dacă este activă funcția, aparatul funcționează cu o putere mai mare. Astfel zgomotele de lucru ale aparatului pot fi mai puternice provizoriu și se mărește consumul de energie.

Activarea IceMaker

Asigurați-vă că sunt îndeplinite următoarele condiții necesare:

❑ Alimentarea cu apă la racordul de apă fix este realizată. A se vedea manualul de montaj.
❑ IceMaker este pus în funcțiune. (vezi 9.4 IceMaker)



Fig. 95

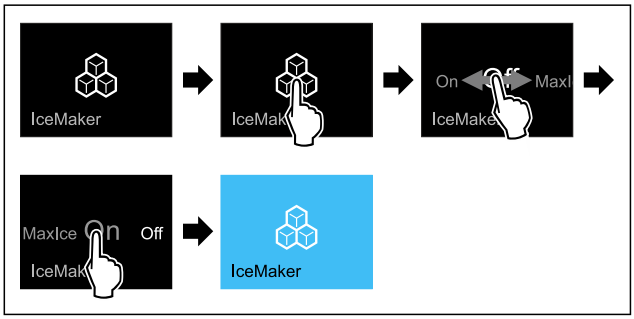

Fig. 96

▶ Executați pașii de acțiune conform figurii.
-sau-
▶ Activați cu aplicația SmartDevice.

▷ IceMaker este activat. Poate dura până la 24 de ore până când IceMaker produce primele cuburi de gheață.

Activarea IceMaker cu MaxIce

Dacă nu ați activat încă în prealabil funcția IceMaker, asigurați-vă, că sunt îndeplinite următoarele condiții:

❑ Alimentarea cu apă la racordul de apă fix este realizată. A se vedea manualul de montaj.
❑ IceMaker este pus în funcțiune. (vezi 9.4 IceMaker)



Fig. 97

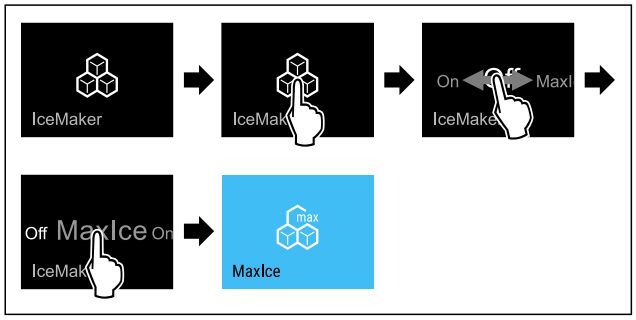

Fig. 98

▶ Executați pașii de acțiune conform figurii.

-sau-

▶ Activați cu aplicația SmartDevice.

▷ IceMaker cu MaxIce este activat.

Schimbarea între IceMaker și MaxIce

Dacă ați activat IceMaker și doriți să schimbați pe MaxIce:



Fig. 99

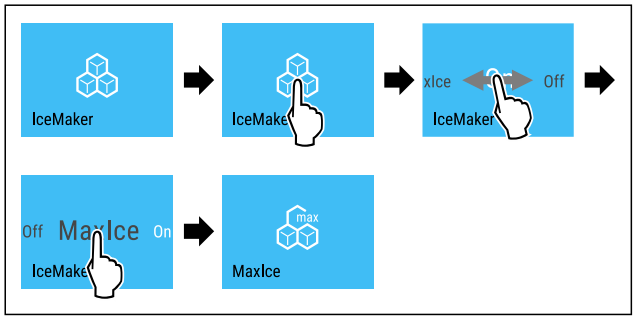

Fig. 100

▶ Executați pașii de acțiune conform figurii.
▷ IceMaker cu MaxIce este activat.

Dacă ați activat MaxIce și doriți să schimbați pe IceMaker:



Fig. 101

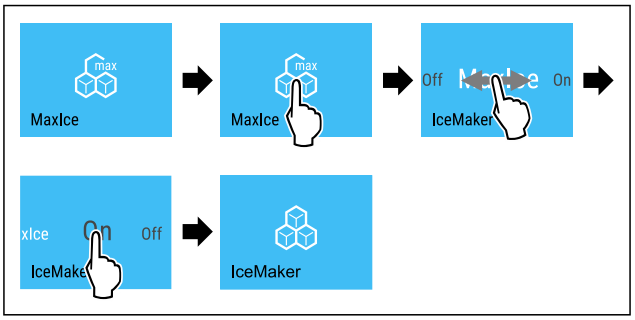

Fig. 102

▶ Executați pașii de acțiune conform figurii.
▷ IceMaker este activat.
▷ MaxIce este dezactivat.

Dezactivarea IceMaker și MaxIce



Fig. 103

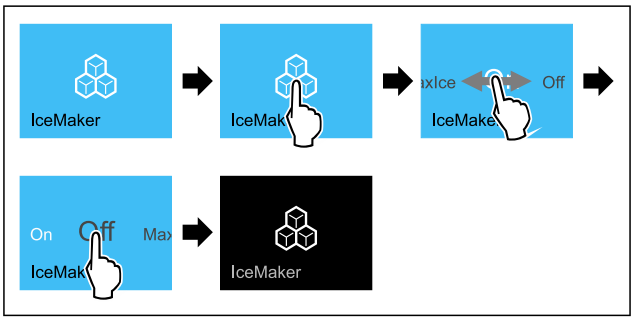

Fig. 104 Reprezentare exemplificativă cu funcția IceMaker activă

▶ Executați pașii de acțiune conform figurii.

-sau-

▶ Dezactivați cu aplicația SmartDevice.

▷ IceMaker și MaxIce sunt dezactivate.
▷ Producția curentă de cuburi de gheață va fi încheiată.
▷ IceMaker se oprește automat.

Dezactivare MaxIce

▶ Activați IceMaker. (vezi Activarea IceMaker)
▷ MaxIce este dezactivat.
▷ IceMaker este activat.
▷ Dezactivați IceMaker și MaxIce: (vezi Dezactivarea IceMaker și MaxIce)

5 Alimentarea cu apă a IceMaker

Cu această funcție setați alimentarea cu apă. Alimentarea cu apă reglează cantitatea admisă de apă. Puteți modifica alimentarea cu apă, dacă aceasta nu se potrivește cu presiunea apei și cu mărimea cuburilor de gheață produse.

Alimentarea cu apă este setată la livrarea de la furnizor pe valoarea 4. Puteți alege o valoare de la 1 (cantitatea de alimentare cea mai mică) până la 8 (cantitatea de alimentare cea mai mare).

Setarea alimentării cu apă

Asigurați-vă că sunt îndeplinite următoarele condiții necesare:

❑ IceMaker este pus în funcțiune. (vezi 5.2 Punere în funcțiune IceMaker)
❑ IceMaker este activat. (vezi IceMaker / MaxIce)



Fig. 105

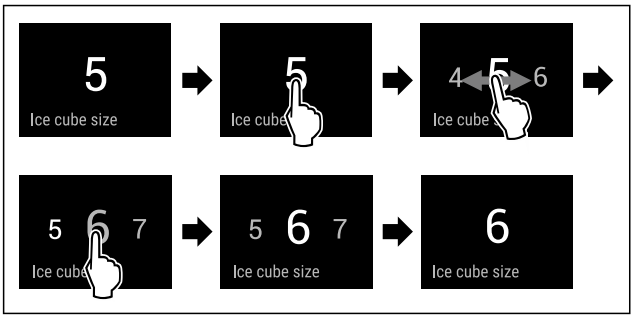

Fig. 106 Reprezentare exemplificatoare: Schimbați de la valoarea 5 la valoarea 6.

▶ Executați pașii de acțiune conform figurii.
▷ Alimentarea cu apă este setată.

TubeClean

Cu această funcție activați sau dezactivați TubeClean. Dacă activați TubeClean, conductele aparatului IceMaker se curăță.

TubeClean activare

Asigurați-vă că sunt îndeplinite următoarele condiții necesare:

❑ Este pregătită curățarea IceMaker. (vezi 10.3.4 Curățarea IceMaker)
❑ Este pregătit un recipient gol cu o capacitate de 1,5 l și cu o înălțime maximă de 10 cm .

▶ Așezați recipientul în sertar sub IceMaker.



Fig. 107

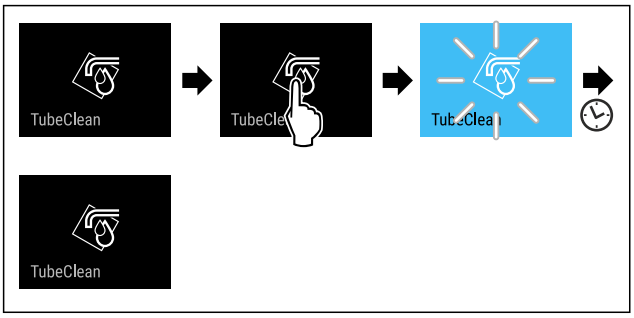

Fig. 108

▶ Executați pașii de acțiune conform figurii.
▷ TubeClean este activat.
▷ Procesul de curățare este pornit: Simbolul se aprinde intermitent până când procesul de curățare se încheie automat după 60 de minute.
▷ Când ciclul de curățare este încheiat: Aparatul continuă să funcționeze în regim normal.

Dezactivare TubeClean

TubeClean se va încheia automat după 60 minute. Puteți dezactiva însă TubeClean și pe parcursul procesului de curățare în orice moment:

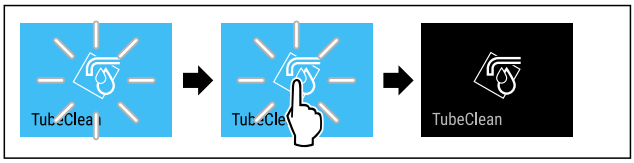

Fig. 109

▶ Executați pașii de acțiune conform figurii.
▷ TubeClean este dezactivat: Procesul de curățare este abandonat.
▷ Aparatul continuă să funcționeze în regim normal.

Blocare introducere

Cu această funcție activați sau dezactivați blocarea introducerii. Blocarea introducerii împiedică ca aparatul să fie operat accidental de copii.

Mod de utilizare:

- Evitați modificarea involuntară a funcțiilor.
- Evitați deconectarea involuntară a aparatului.
- Evitați setarea involuntară a temperaturii.

Activare blocare introducere

Dacă activați blocarea introducerii, puteți să navigați în continuare în meniuri, dar nu puteți selecta sau modifica alte funcții.



Fig. 110

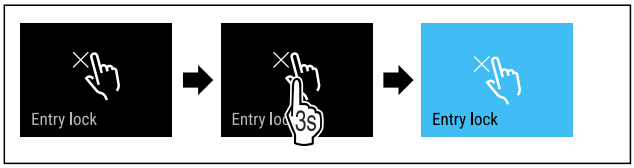

Fig. 111

▶ Executați pașii de acțiune conform figurii.
▷ Blocarea introducerii este activată.

Dezactivare blocare introducere



Fig. 112

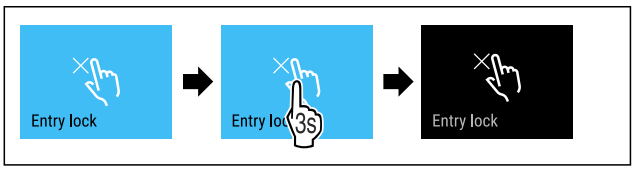

Fig. 113

▶ Executați pașii de acțiune conform figurii.
▷ Blocarea introducerii este dezactivată.

Reamintire

Cu această funcție activați sau dezactivați reamintirile. Funcția este activată la livrarea de la furnizor.

Activare reamintire



Fig. 114

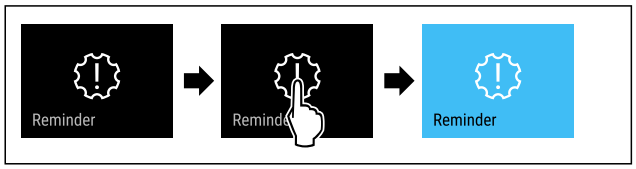

Fig. 115

▶ Executați pașii de acțiune conform figurii.
▷ Reamintirea este activată.

Dezactivare reamintire



Fig. 116

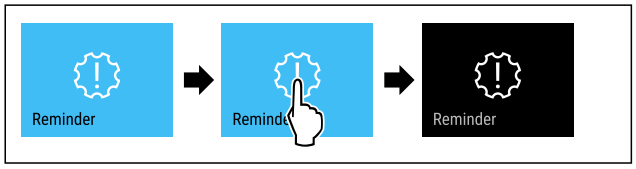

Fig. 117

▶ Executați pașii de acțiune conform figurii.
▷ Reamintirea este dezactivată.

Limbă

Cu această funcție setați limba afișajului.

Puteți seta următoarele limbi:

- Germană
- Engleză
- Franceză
- Spaniolă
- Italiană
- Olandeză
- Cehă
- Poloneză
- Portugheză
- Bulgară
- Rusă
- Chineză

Setarea limbii



Fig. 118

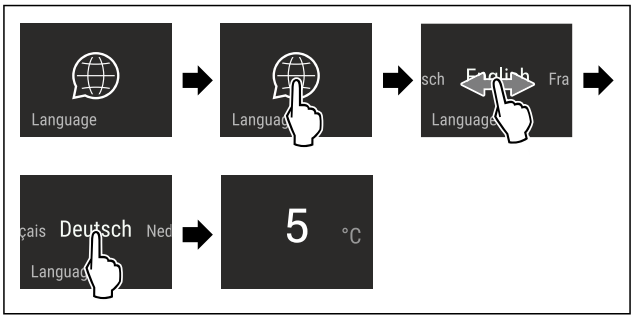

Fig. 119 Reprezentare exemplificatoare în funcție de limbă și temperatură

▶ Executați pașii de acțiune conform figurii.
▷ Limba este setată.
▷ Afișajul revine la afișajul de status.

Unitate de temperatură

Cu această funcție setați unitatea de temperatură. Puteți seta unitatea de temperatură ca grade Celsius sau grade Fahrenheit.

Setarea unității de temperatură



Fig. 120

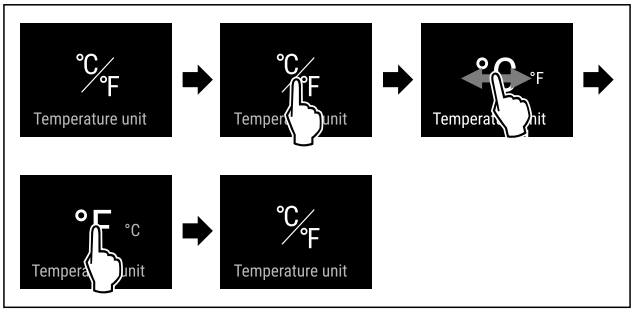

Fig. 122 Reprezentare exemplificatoare: Schimbați de la grade Celsius la grade Fahrenheit.

▶ Executați pașii de acțiune conform figurii.
▷ Unitatea de temperatură este setată.

Luminozitate display

Cu această funcție setați treptat luminozitatea display-ului.

Puteți seta următoarele trepte de luminozitate:

- 40 %
- 60 %
- 80 %
- 100 % (valoare presetată)

Reglarea luminozității



Fig. 123

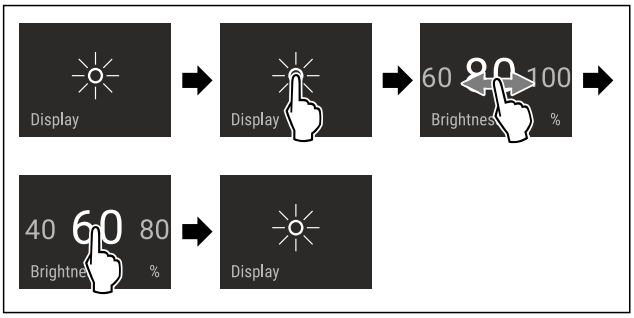

Fig. 124 Reprezentare exemplificatoare: Schimbați de la 80 % la 60 %.

▶ Executați pașii de acțiune conform figurii.
▷ Luminozitatea este setată.

WLAN

Cu această funcție conectați aparatul cu WLAN. Apoi puteți opera prin aplicația SmartDevice de pe un echipament terminal mobil. Cu această funcție puteți separa sau reseta din nou conexiunea WLAN.

Informații suplimentare privind SmartDevice:
(vezi 2.3 SmartDevice)

Indicație
În următoarele țări nu este disponibilă funcția SmartDevice: Rusia, Belarus, Kazahstan.

Stabilirea conexiunii WLAN pentru prima dată

Asigurați-vă că sunt îndeplinite următoarele condiții necesare:

❑ Aplicația SmartDevice este instalată (a se vedea apps.home.liebherr.com).
❑ Înregistrarea în aplicația SmartDevice este încheiată.



Fig. 125

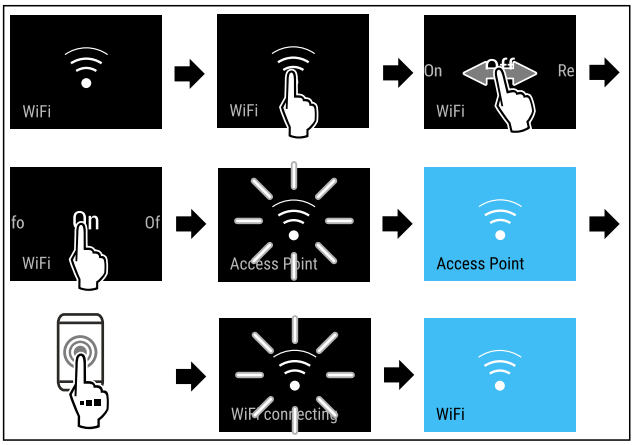

Fig. 126

▶ Executați pașii de acțiune conform figurii.
▷ Conexiunea este stabilită.

Separarea conexiunii WLAN



Fig. 127

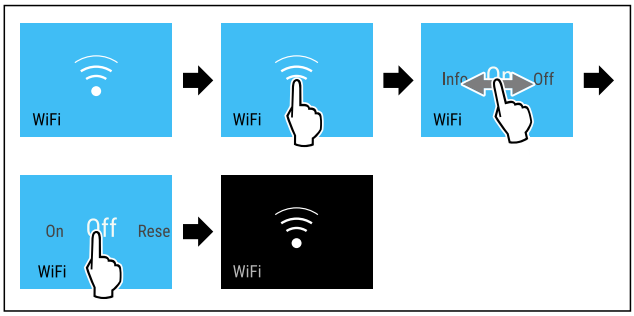

Fig. 128

▶ Executați pașii de acțiune conform figurii.
▷ Conexiunea este separată.

Resetarea conexiunii WLAN



Fig. 129

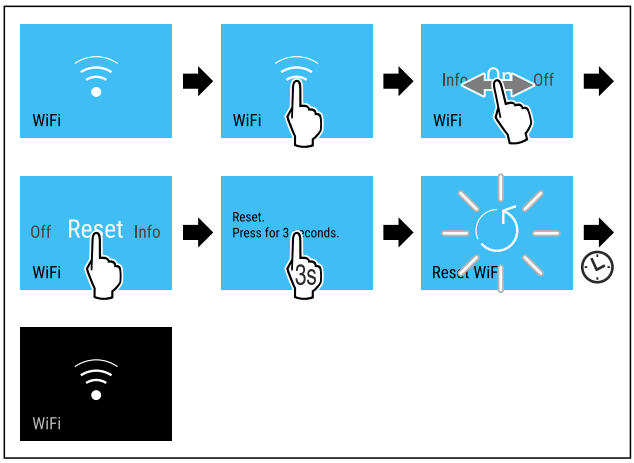

Fig. 130

▶ Executați pașii de acțiune conform figurii.
▷ Conexiunea WLAN și alte setări WLAN sunt resetate la setarea din fabricație.

Afișarea informațiilor referitoare la conexiunea WLAN



Fig. 131

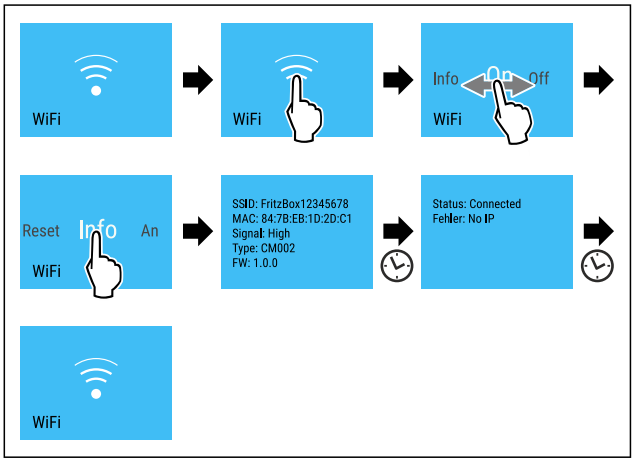

Fig. 132

▶ Executați pașii de acțiune conform figurii.

Informații despre aparat

Cu această funcție afișați numărul de model, numărul de serie și numărul de service al aparatului dumneavoastră. Când luați legătura cu centrul de service aveți nevoie de informațiile despre aparat. (vezi 11.4 Centrul de service)

Cu această funcție deschideți în plus meniul extins. (vezi 4 Modul de funcționare al display-ului Touch & Swipe)

Afișarea informațiilor despere aparat



Fig. 133



Fig. 134

▶ Executați pașii de acțiune conform figurii.
▷ Display-ul afișează informațiile despre aparat.

Software

Cu această funcție afișați și versiunea de software a aparatului dumneavoastră.

Afișarea versiunii de software



Fig. 135



Fig. 136

▶ Executați pașii de acțiune conform figurii.
▷ Display-ul afișează versiunea de software.

Start ciclu de dezghețare

Cu această funcție porniți manual ciclul de dezghețare automat dacă ciclul de dezghețare nu pornește automat în caz de eroare.

Start ciclu de dezghețare



Fig. 137

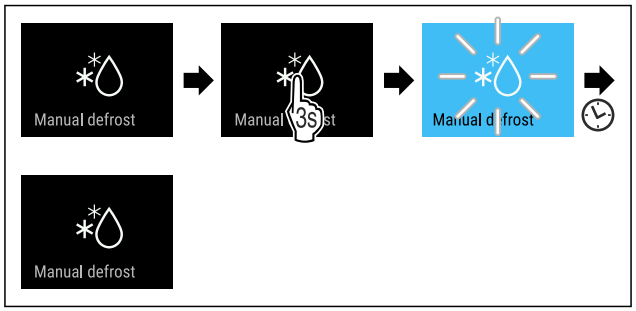

Fig. 138

▶ Executați pașii de acțiune conform figurii.
▷ Ciclul de dezghețare este pornit: Simbolul se aprinde intermitent până când se încheie automat ciclul de dezghețare.
▷ Când ciclul de dezghețare este încheiat: Aparatul continuă să funcționeze în regim normal.

Abandonarea ciclului de dezghețare

Ciclul de dezghețare se încheie automat. Puteți abandona totuși ciclul de dezghețare în orice moment pe parcursul procesului de dezghețare:

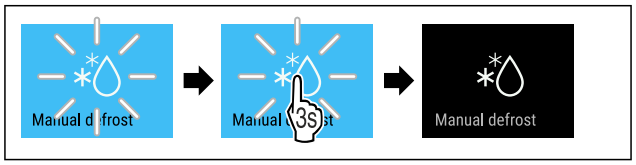

Fig. 139

▶ Executați pașii de acțiune conform figurii.
▷ Ciclul de dezghețare este abandonat.
▷ Aparatul continuă să funcționeze în regim normal.

Alarmă ușă

Cu această funcție activați sau dezactivați alarma ușii. Alarma ușii emite semnal sonor dacă ușa este deschisă un timp prea îndelungat. Alarma ușii este activată la livrarea de la furnizor. Puteți seta cât timp poate sta ușa deschisă înainte de a emite semnal sonor.

Puteți seta următoarele valori:

- 1 minut
- 2 minute
- 3 minute
- Oprit

Setarea alarmei ușii



Fig. 140

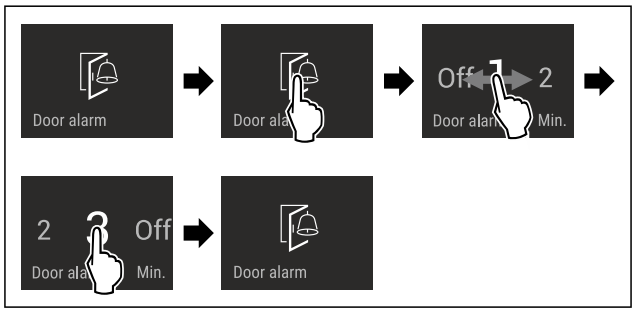

Fig. 141 Reprezentare exemplificatoare: Schimbați alarma ușii de la 1 minut la 3 minute.

▶ Executați pașii de acțiune conform figurii.

▷ Alarma ușii este setată.

Dezactivarea alarmei ușii



Fig. 143

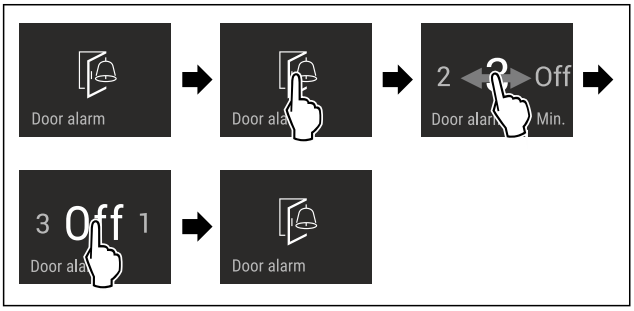

Fig. 144

▶ Executați pașii de acțiune conform figurii.
▷ Alarma ușii este dezactivată.

Mod demo

Modul demo este o funcție specială pentru reprezentantul comercial, care doresc să demonstreze funcțiile speciale. Dacă activați modul demo, sunt dezactivate toate funcțiile tehnice de răcire.

Dacă vă conectați aparatul și pe afișajul de status apare "Demo", este activat deja modul demo.

Dacă activați modul demo și apoi îl dezactivați din nou, este resetat aparatul la setările din fabricație. (vezi Resetare pe reglajele din fabricație)

Activarea modului demo



Fig. 145

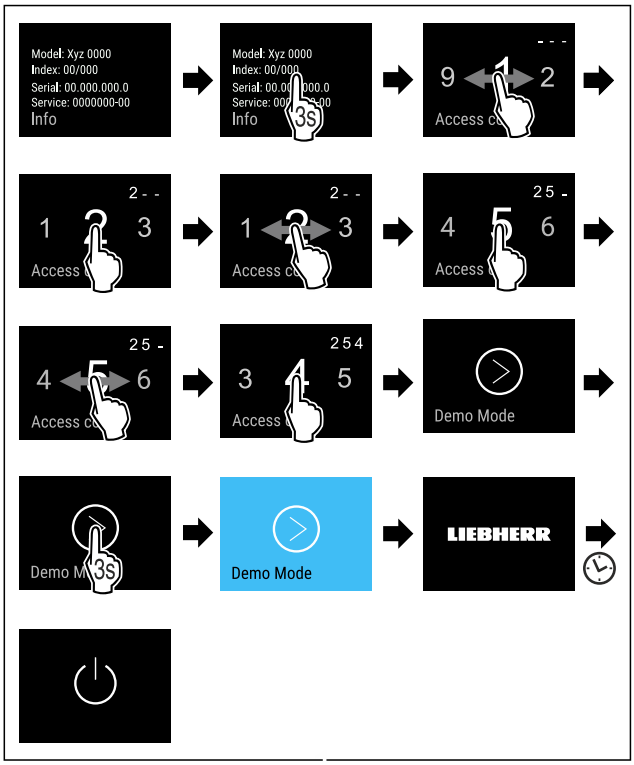

Fig. 146

▶ Executați pașii de acțiune conform figurii.
▷ Modul demo este activat.
▷ Aparatul este deconectat.
▶ Conectați aparatul. (vezi 5.1 Pornirea aparatului (prima punere în funcțiune))
▷ Pe afișajul de status apare "DEMO".

Dezactivarea modului demo



Fig. 147

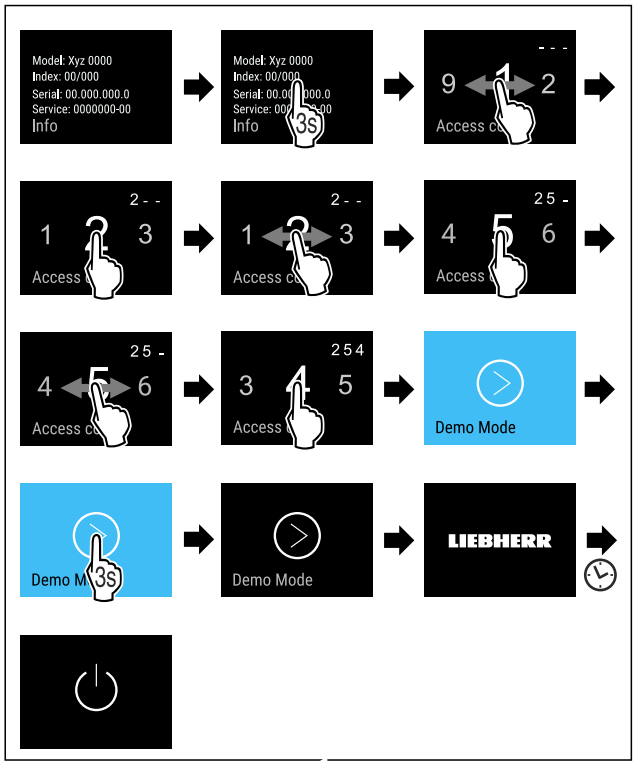

Fig. 148

▶ Executați pașii de acțiune conform figurii.
▷ Modul demo este dezactivat.
▷ Aparatul este deconectat.
▶ Conectați aparatul. (vezi 5.1 Pornirea aparatului (prima punere în funcțiune))
▷ Aparatul este resetat la setările din fabricație.

Resetare pe reglajele din fabricație

Cu această funcție resetați toate reglajele pe reglajele din fabricație. Toate setările pe care le-ați realizat până în prezent vor fi readuse la valorile lor inițiale.

Efectuarea resetării



Fig. 149

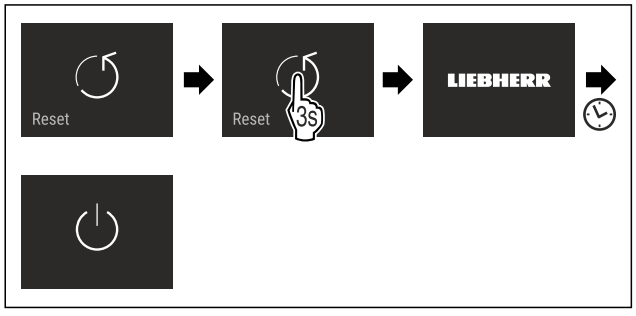

Fig. 150

▶ Executați pașii de acțiune conform figurii.
▷ Aparatul este resetat.
▷ Aparatul este oprit.
▶ Reporniți aparatul. (vezi 5.1 Pornirea aparatului (prima punere în funcțiune))

8.3 Mesaje

Există două categorii de mesaje:

Categorie	Semnificație
Avertizare	Avertizările apar la o alarmă a ușii sau la disfuncționalități. Puteți încheia avertizările mai simple chiar dumneavoastră. La disfuncționalități grave trebuie să contactați centrul de service. (vezi 11.4 Centrul de service)
Reamintire	Reamintirile atrag atenția asupra proceselor generale. Puteți să executați aceste procese și, prin urmare, să încheiați mesajul.

8.3.1 Perspectivă generală asupra avertizărilor

Comportamentul aparatului la avertizări:
- Avertizarea apare pe display în roșu.
- Sunetul de alarmă se emite în volum sonor ascendent.
- La unele avertizări pulsează iluminatul interior.

Mesaj	Cauza	Încheierea mesajului
 **Alarmă ușă**	Apare mesajul, dacă ușa este deschisă prea mult timp.	Efectuați pașii de acțiune. (vezi Alarmă ușă)
 **Alarmă de întrerupere a curentului**	Apare mesajul, dacă temperatura de congelare a crescut din cauza unei întreruperi de curent.	
 **Alarmă de temperatură**	Apare mesajul, dacă temperatura de congelare nu corespunde temperaturii setate.	Efectuați pașii de acțiune. (vezi Alarmă de temperatură)
 **Eroare**	Apare mesajul, dacă există o eroare a aparatului. O componentă a aparatului prezintă o eroare.	Efectuați pașii de acțiune. (vezi Eroare)
 **Eroare WLAN**	Mesajul apare, dacă aparatul nu s-a putut conecta la WLAN. (vezi Stabilirea conexiunii WLAN pentru prima dată) Apare mesajul numai la prima configurare.	Efectuați pașii de acțiune. (vezi Eroare WLAN)

8.3.2 Încheierea avertizărilor

Alarmă ușă

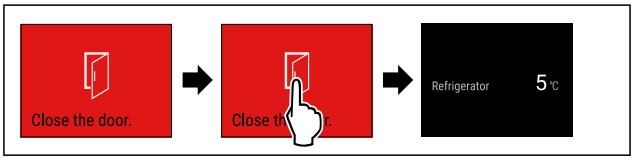

Fig. 151 Reprezentare exemplificatoare

▶ Executați pașii de acțiune conform figurii.

-sau-

▶ Închideți ușa.

▷ Display-ul sare la afișajul de status.
▷ Aparatul răcește mai mult, ceea ce înseamnă că temperatura afișată pe display poate fi mai ridicată decât temperatura efectivă din aparat.*
▷ Zgomotele din aparat pot fi mai puternice.*

Puteți seta cât timp poate sta ușa deschisă înainte de a emite alarma ușii. (vezi Setarea alarmei ușii)

Alarmă de întrerupere a curentului

Dacă este încheiată întreruperea de curent, se răcește automat aparatul la temperatura țintă reglată în prealabil, fără să confirmați mesajul. Astfel încât să dispară însă mesajul de pe display, trebuie să-l confirmați.

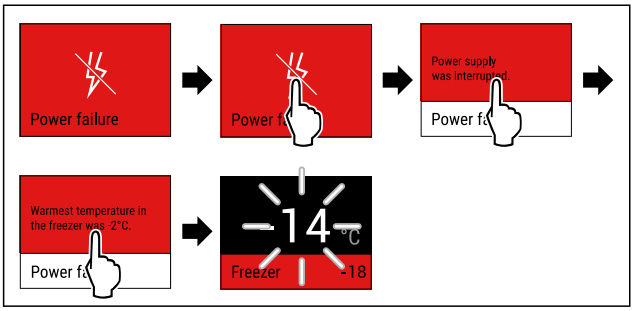

Fig. 152 Reprezentare exemplificatoare

▶ Atingeți scurt display-ul.
▷ Display-ul afișează informațiile referitoare la avertizare.
▶ Atingeți scurt display-ul.
▷ Este afișată temperatura de congelare cea mai caldă.
▷ Dacă temperatura de congelare s-a situat sub -9 °C: Produsele alimentare pot fi consumate în continuare. Dacă temperatura de congelare a crescut la peste -9 °C:
▶ Verificați produsele alimentare.
▶ Atingeți scurt display-ul.
▷ Display-ul sare la afișajul de status: Sunt afișate temperatura actuală și temperatura țintă.

Alarmă de temperatură

Cauza pentru diferența de temperatură poate fi:

- Ați introdus produse alimentare calde, proaspete.
- În timpul sortării și scoaterii alimentelor a pătruns o cantitate prea mare de aer cald din cameră.
- Curentul a fost întrerupt pentru un interval de timp mai îndelungat.
- Aparatul este defect.

▶ Remediați cauza.
▷ Aparatul se răcește la temperatura țintă setată în prealabil.

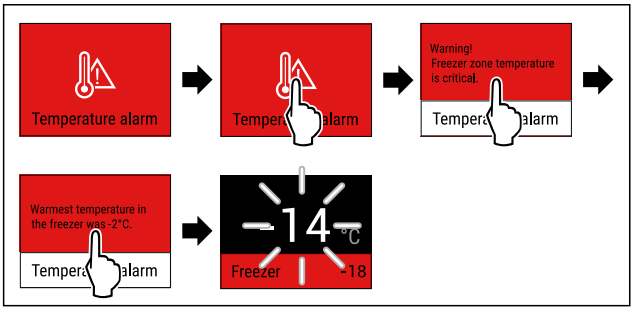

Fig. 153 Reprezentare exemplificatoare

▶ Atingeți scurt display-ul.
▷ Display-ul afișează informațiile referitoare la avertizare.
▶ Atingeți scurt display-ul.
▷ Este afișată temperatura de congelare cea mai caldă.
▷ Dacă temperatura de congelare s-a situat sub -9 °C: Produsele alimentare pot fi consumate în continuare. Dacă temperatura de congelare a crescut la peste -9 °C:
▶ Verificați produsele alimentare.
▶ Atingeți scurt display-ul.
▷ Display-ul sare la afișajul de status: Sunt afișate temperatura actuală și temperatura țintă.

Eroare

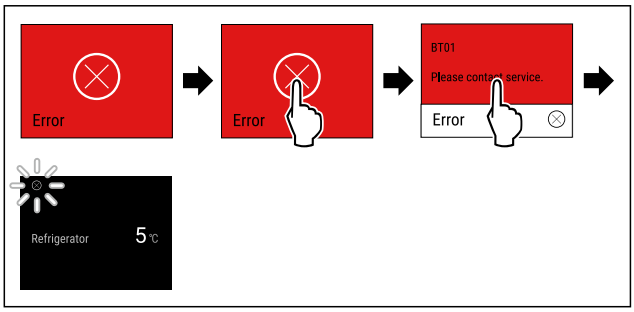

Fig. 154 Reprezentare exemplificatoare

▶ Atingeți scurt display-ul.
▷ Este afișat codul de eroare.
▶ Notați codul de eroare.
▶ Atingeți scurt display-ul.
▷ Display-ul sare la afișajul de status.
▶ Adresați-vă centrului de service. (vezi 11.4 Centrul de service)

Eroare WLAN

▶ Verificați conexiunea WLAN.
▶ Conectați din nou aparatul la WLAN. (vezi WLAN)

8.3.3 Perspectivă generală asupra reamintirilor

Comportamentul aparatului la reamintiri:

- Reamintirea apare pe display în galben.
- Se emite un semnal sonor.
- La unele reamintiri pulsează iluminatul interior.

Mesaj	Cauza	Încheierea mesajului
 **Verificare racord de apă**	Apare mesajul, dacă este activat IceMaker, dar IceMaker nu este alimentat cu apă prin intermediul racordului de apă fix.	Efectuați pașii de acțiune. (vezi Verificare racord de apă)
 **Împingere sertar IceMaker**	Apare mesajul, dacă este activat IceMaker, dar sertarul IceMaker este deschis.	Efectuați pașii de acțiune. (vezi Împingere sertar IceMaker)

8.3.4 Încheierea reamintirilor

Verificare racord de apă

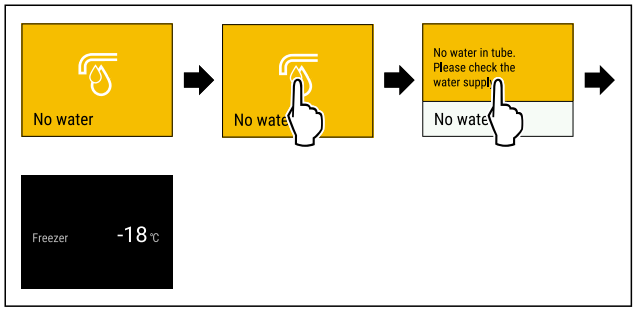

Fig. 155 Reprezentare exemplificatoare

▶ Atingere scurtă a display-ului
▷ Display-ul afișează informațiile referitoare la reamintire.
▶ Atingere scurtă a display-ului
▶ Verificați racordul de apă.

-sau-

▶ Dezactivați IceMaker. (vezi Dezactivarea IceMaker și MaxIce)

Dacă este verificat racordul de apă și este activat IceMaker:

▶ Curățați IceMaker. (vezi 10.3.4 Curățarea IceMaker)
▷ IceMaker produce cuburi de gheață.

Împingere sertar IceMaker

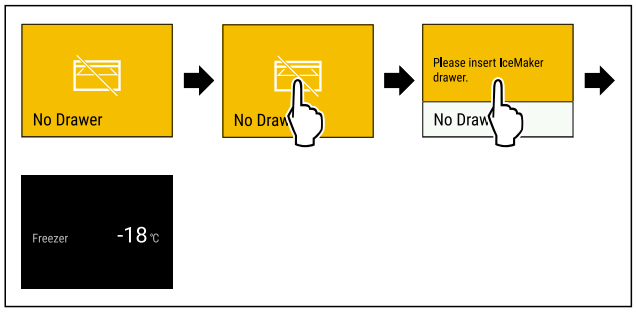

Fig. 156 Reprezentare exemplificatoare

▶ Atingeți scurt display-ul.
▷ Display-ul afișează informațiile referitoare la reamintire.
▶ Atingeți scurt display-ul.
▶ Împingeți sertarul IceMaker.

-sau-

▶ Dezactivați IceMaker. (vezi IceMaker / MaxIce)

▷ Dacă este împins în interior sertarul IceMaker și este activat IceMaker: IceMaker produce cuburi de gheață.

9 Dotare

9.1 Sertare

Puteți extrage sertarele pentru curățare.

Puteți extrage sertarele, pentru a folosi VarioSpace.

Scoaterea și introducerea sertarelor se diferențiază în funcție de sistemul de extragere. Aparatul dumneavoastră poate conține diferite sisteme de extragere.

Indicație
Consumul de energie crește și puterea de răcire scade atunci când ventilația nu este suficientă.

▶ Lăsați sertarul situat cel mai jos în aparat.
▶ Mențineți întotdeauna liberă fanta ventilatorului din interior de la peretele posterior.

9.1.1 Sertar la baza aparatului sau pe placa de sticlă

Sertarul rulează direct pe baza aparatului sau pe o placă de sticlă. Nu există șine.

Când scoateți sertarele, puteți folosi plăcile de sticlă de dedesubt ca suprafețe de depozitare.

Scoaterea sertarului

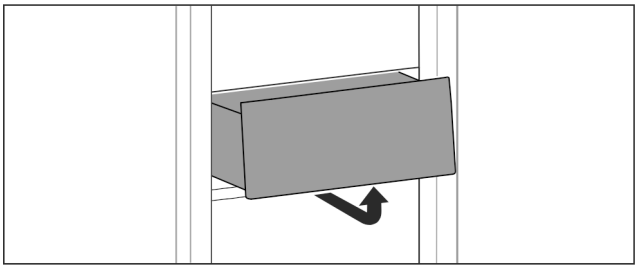

Fig. 157

▶ Scoateți sertarul după cum se vede în figură.

Introducerea sertarului

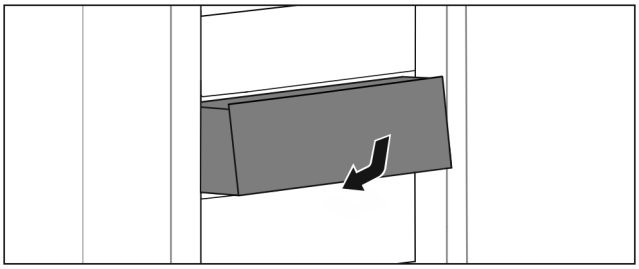

Fig. 158

▶ Introduceți sertarul după cum se vede în figură.

9.1.2 Sertar pe șine telescopice

Sertarul se deplasează pe șine extensibile (șine telescopice). Există șine telescopice cu extragere completă și șine telescopice cu extragere parțială. Sertarele cu extragere completă se extrag complet din aparat. Sertarele cu extragere parțială nu pot fi scoase complet din aparat. Ce sistem se află în aparatul dumneavoastră depinde de tipul de aparat.

Sertar ghidat pe placa de sticlă

Sertarul ghidat pe placa de sticlă este un sertar cu extragere parțială.

Scoaterea sertarului

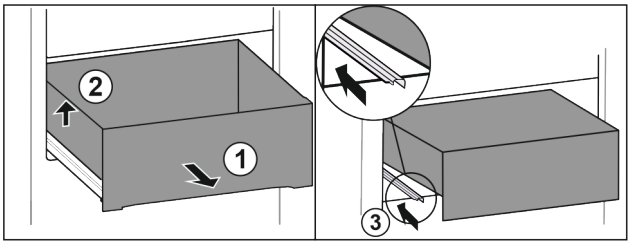

Fig. 159

▶ Scoateți sertarul până la opritor. *Fig. 159 (1)*
▶ Ridicați sertarul din stânga. *Fig. 159 (2)*
▶ Inserați șina din stânga. *Fig. 159 (3)*

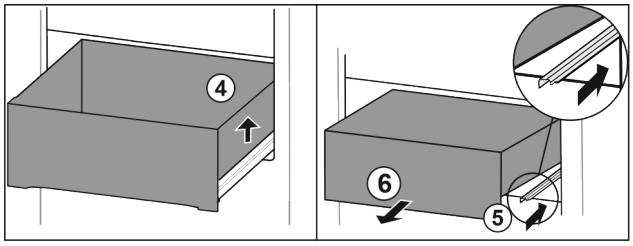

Fig. 160

- ▶ Ridicați sertarul din dreapta. *Fig. 160 (4)*
- ▶ Inserați șina din dreapta. *Fig. 160 (5)*
- ▶ Extrageți sertarul spre înainte. *Fig. 160 (6)*

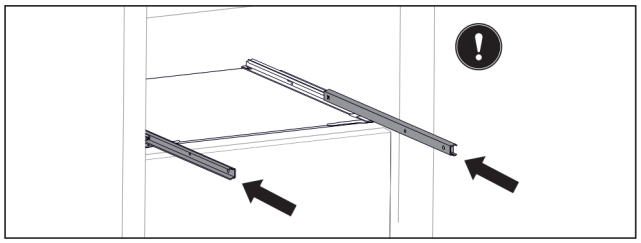

Fig. 161

Dacă șinele nu sunt încă inserate complet după extragerea sertarului:

- ▶ Inserați șinele complet.

Introducerea sertarului

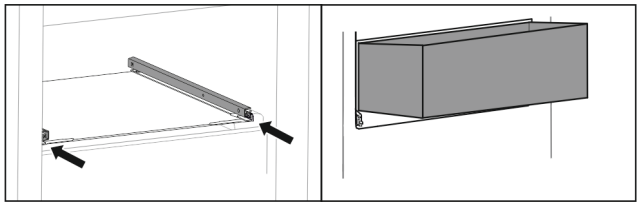

Fig. 162

- ▶ Introduceți șinele.
- ▶ Așezați sertarul oblic pe șine.

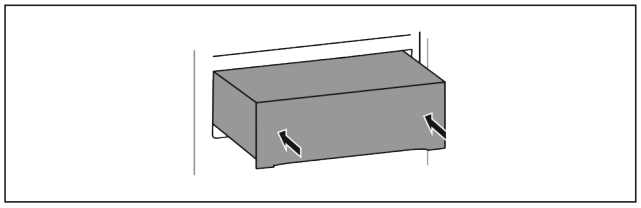

Fig. 163

- ▶ Coborâți sertarul.
- ▶ Împingeți sertarul spre spate.

9.1.3 Sertar superior înclinabil

Când scoateți sertarul superior, înclinați-l în față. Acest lucru vă oferă o vedere mai bună a sertarului. Funcția depinde de înălțimea aparatului.

Când scoateți sertarul rabatabil de sus, puteți folosi plăcile de sticlă de dedesubt ca suprafețe de depozitare.

Scoaterea sertarului

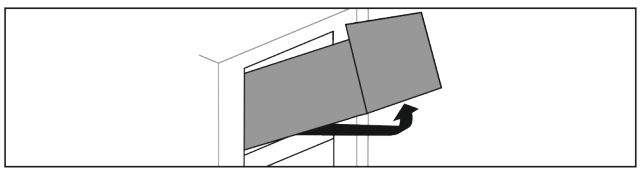

Fig. 164

- ▶ Scoateți sertarul până la opritor.
- ▶ Ridicați sertarul în față și apăsați simultan de jos spate în sus.
- ▶ Extrageți sertarul spre înainte.

Introducerea sertarului

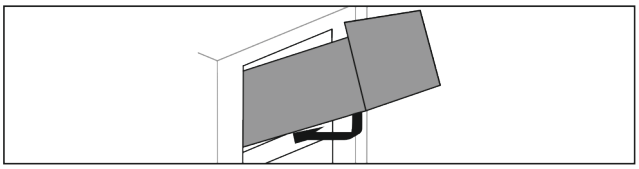

Fig. 165

- ▶ Așezați sertarul după cum se vede în figură.
- ▷ Sertarul se află pe placa de sticlă.
- ▶ Ridicați sertarul ușor de jos în spate și împingeți peste proeminență.
- ▶ Împingeți sertarul spre spate.

9.1.4 Sertar ghidat pe nervura recipientului

Sertarul rulează direct pe nervura recipientului. Nu există șine.

Scoaterea sertarului

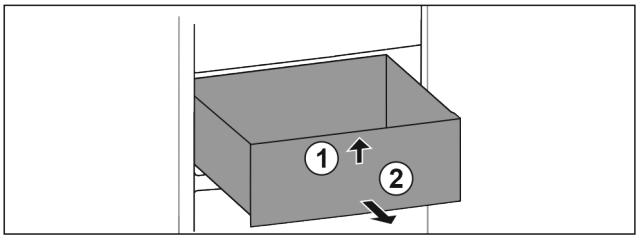

Fig. 166

- ▶ Scoateți sertarul până la opritor.
- ▶ Ridicați sertarul în față. *Fig. 166 (1)*
- ▶ Extrageți sertarul spre înainte. *Fig. 166 (2)*

Introducerea sertarului

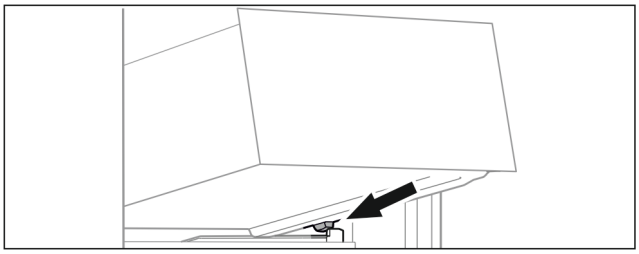

Fig. 167

- ▶ Așezați sertarul oblic în spatele opritoarelor pe nervura recipientului. (vezi Fig. 167)
- ▶ Coborâți sertarul.
- ▶ Împingeți sertarul spre spate.

9.2 Raft extractibil cu IceTower

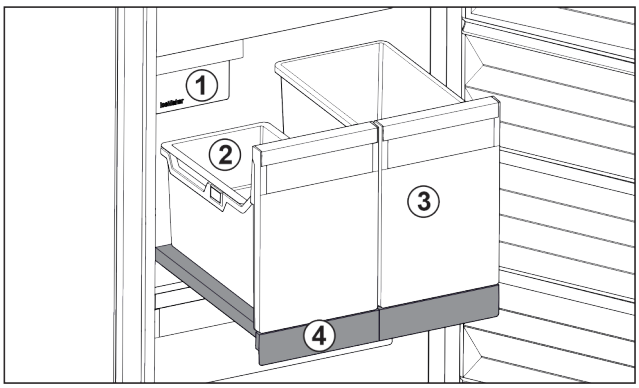

Fig. 168 Raft extractibil cu IceTower

(1) IceMaker

(3) Recipient de ex. pentru pizza, băuturi alcoolice

(2) Tavă suspendată pentru cuburi de gheață

(4) Raft extractibil

Pe raftul extractibil se află două recipiente înalte (IceTower). În recipientul din *Fig. 168 (2)* sunt colectate și depozitate cuburile de gheață din IceMaker. Recipientul din *Fig. 168 (3)* se pretează pentru depozitarea de alimente înalte cum este pizza sau băuturile alcoolice.

Raftul extractibil cu IceTower este montat pe o placă de sticlă cu șine extensibile. Raftul extractibil poate fi dezasamblat pentru curățare.

9.2.1 Dezasamblarea raftului extractibil cu IceTower

Extragerea recipientului

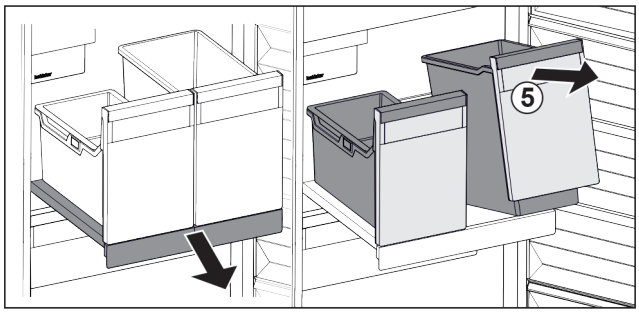

Fig. 169

▶ Extrageți raftul extractibil.
▶ Ridicați recipientul *Fig. 169 (5)* din față.
▶ Extrageți recipientul.

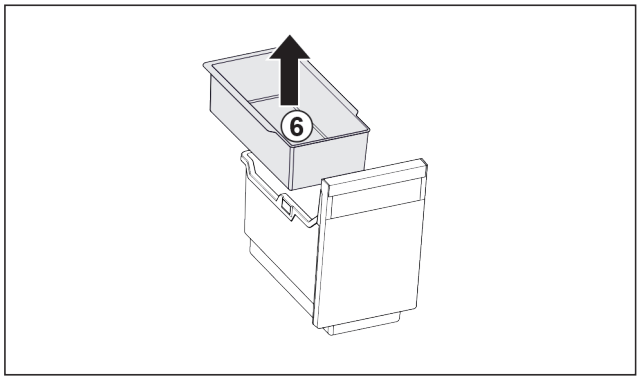

Fig. 170

▶ Extrageți tava suspendată *Fig. 170 (6)*.
▶ Dacă în tava suspendată sunt cuburi de gheață: Goliți tava suspendată.
▷ Recipientul și tava suspendată sunt extrase și le puteți curăța. (vezi 10.3.3 Curățați dotarea)

Scoaterea raftului extractibil

Asigurați-vă că sunt îndeplinite următoarele condiții necesare:

❑ Recipientele sunt extrase. (vezi Extragerea recipientului)

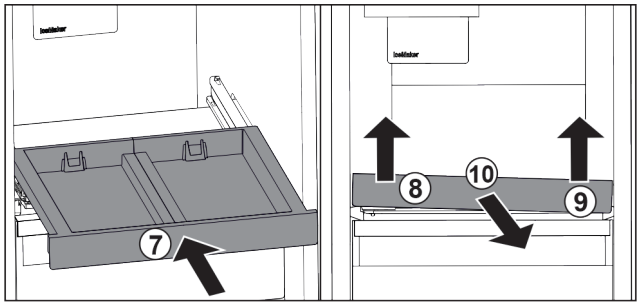

Fig. 171

▶ Inserați raftul extractibil. *Fig. 171 (7)*
▶ Ridicați raftul extractibil din față stânga. *Fig. 171 (8)*
▶ Ridicați raftul extractibil din față dreapta. *Fig. 171 (9)*
▷ Raftul extractibil este desfăcut în față din dispozitivul de fixare.
▶ Extrageți raftul extractibil spre înainte. *Fig. 171 (10)*
▷ Raftul extractibil este extras și îl puteți curăța. (vezi 10.3.3 Curățați dotarea)

Extragerea plăcii de sticlă de sub raftul extractibil

(vezi 9.3 Plăcile de sticlă)

9.2.2 Introducerea raftului extractibil cu IceTower

Introducerea plăcii de sticlă sub raftul extractibil

(vezi 9.3 Plăcile de sticlă)

Introducerea raftului extractibil

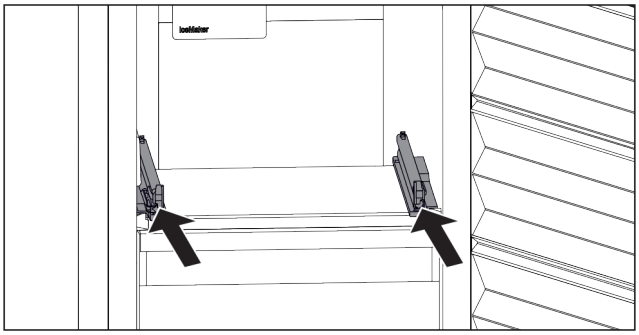

Fig. 172

▶ Introduceți șinele.

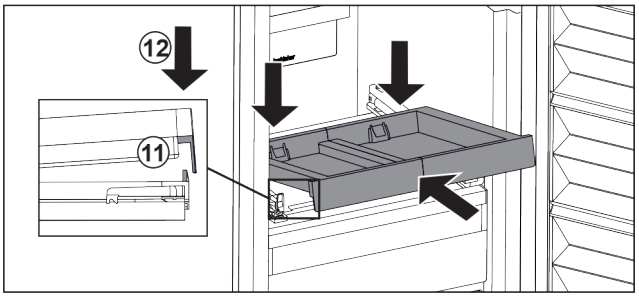

Fig. 173

▶ Așezați raftul extractibil oblic în spatele lamelei din față.
▶ Inserați-l oblic. Aveți în vedere ca opritorul să fie în spatele lamelei pe ambele părți. *Fig. 173 (11)*
▶ Depuneți raftul extractibil în față. *Fig. 173 (12)*

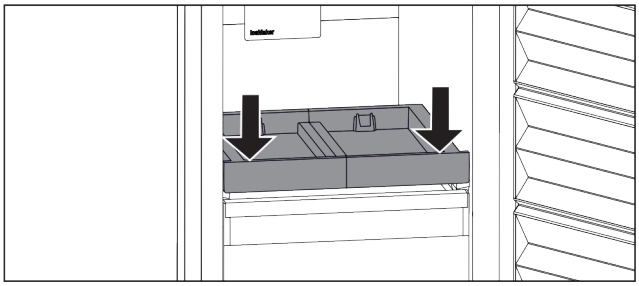

Fig. 174

▶ Apăsați în jos raftul extractibil din față.
▷ Raftul extractibil se fixează în poziție cu zgomot specific.

Introducerea recipientelor

Asigurați-vă că sunt îndeplinite următoarele condiții necesare:

❑ Raftul extractibil este introdus. (vezi Introducerea raftului extractibil)

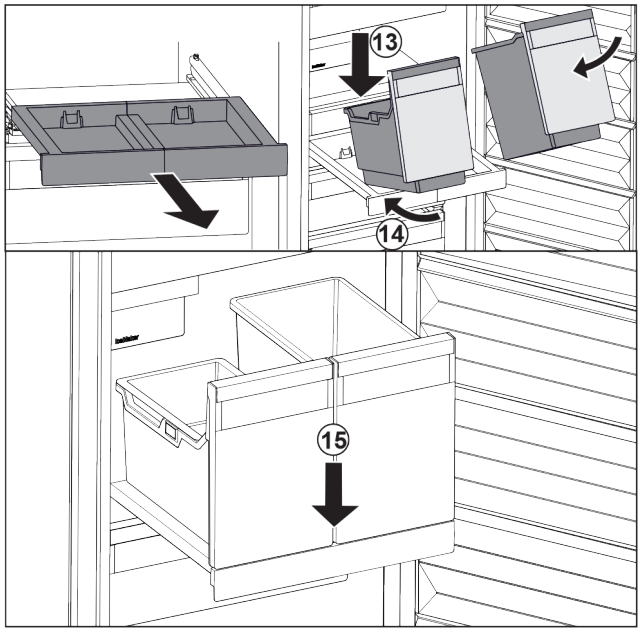

Fig. 175

▶ Extrageți raftul extractibil.
▶ Țineți raftul extractibil cu o mână.

Indicație
Recipientele sunt modelate astfel încât să nu poată fi inversate.

▶ Așezați recipientele oblic pe raftul extractibil. *Fig. 175 (13)*
▶ Inserați recipientul oblic spre partea posterioară. *Fig. 175 (14)*
▶ Depuneți recipientul în față. *Fig. 175 (15)*

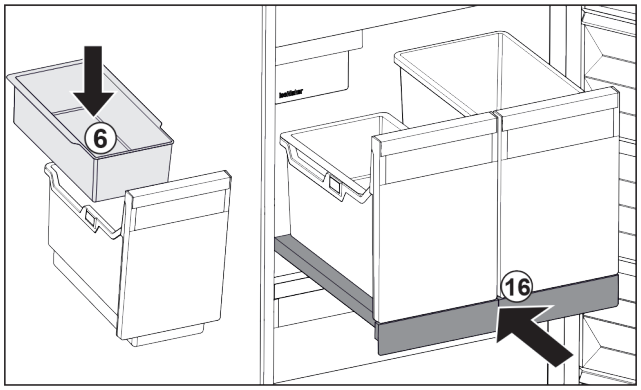

Fig. 176

▶ Introduceți tava suspendată *Fig. 176 (6)* pentru cuburi de gheață.
▶ Inserați raftul extractibil cu recipientele (IceTower). *Fig. 176 (16)*
▷ Raftul extractibil cu IceTower este introdus complet.

9.3 Plăcile de sticlă

ATENȚIE
Extragere inadmisibilă a plăcii de sticlă de deasupra IceTower!
Deteriorări la IceMaker. La placa de sticlă de deasupra IceTower este fixat IceMaker.
▶ Nu extrageți placa de sticlă de deasupra IceTower.

Puteți extrage placa de sticlă de sub sertare pentru curățare.

Puteți extrage placa de sticlă de sub sertare, pentru a folosi VarioSpace.

9.3.1 Introducerea / extragerea plăcii de sticlă sub/de sub sertar

Placa de sticlă se află sub sertarul basculabil de sus.

Asigurați-vă că sunt îndeplinite următoarele condiții necesare:

❑ Sertarul este extras. (vezi 9.1.3 Sertar superior înclinabil)

Extragerea plăcii de sticlă

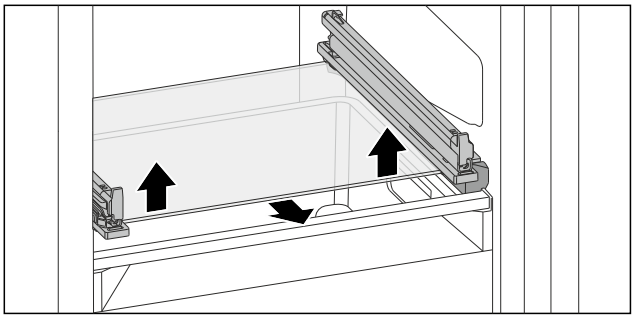

Fig. 177 Placa de sticlă a sertarului înclinabil

▶ Apăsați placa de sticlă de jos în sus pe ambele părți. (vezi Fig. 177)
▶ Extrageți placa de sticlă spre înainte.

Introducerea plăcii de sticlă

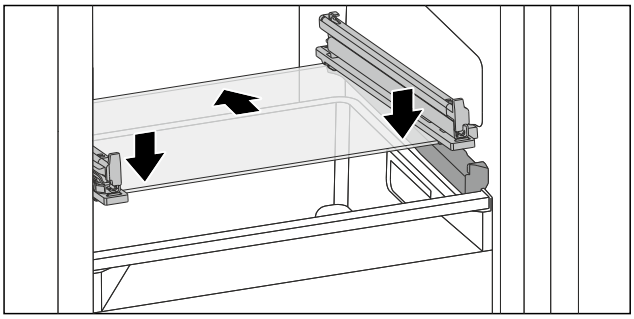

Fig. 178 Placa de sticlă a sertarului înclinabil

▶ Așezați placa de sticlă oblic în spatele opritoarelor. (vezi Fig. 178)
▶ Coborâți placa de sticlă.
▶ Inserați placa de sticlă spre spate.
▷ Placa de sticlă se fixează în poziție.

9.3.2 Extragerea / introducerea plăcii de sticlă

Placa de sticlă se poate afla sub sertar, în funcție de dotare.

Placa de sticlă se poate afla sub IceTower, în funcție de dotare.

Asigurați-vă că sunt îndeplinite următoarele condiții necesare:

❑ Placă de sticlă sub sertar: Sertarul este extras. (vezi 9.1 Sertare)
❑ Raftul extractibil sub IceTower: IceTower este extras. (vezi 9.2 Raft extractibil cu IceTower)

Extragerea plăcii de sticlă

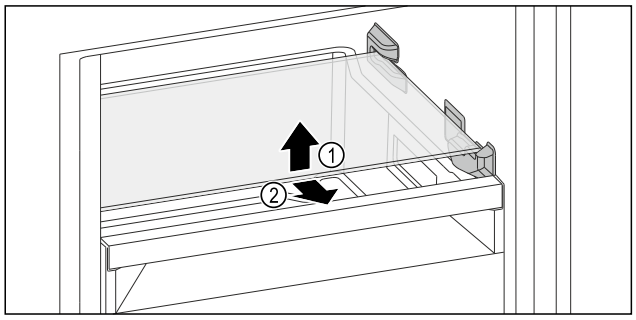

*Fig. 179 Reprezentare exemplificativă a plăcii de sticlă**

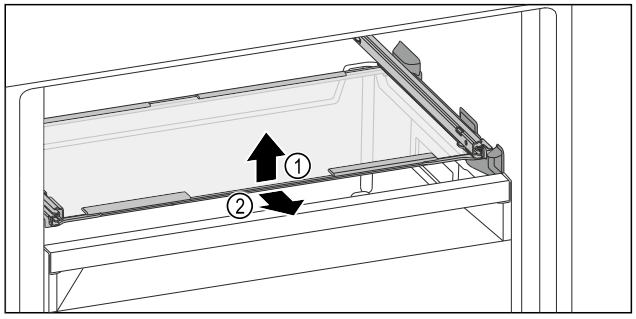

*Fig. 180 Reprezentare exemplificativă a plăcii de sticlă**

▶ Ridicați placa de sticlă din față.
▶ Extrageți placa de sticlă spre înainte.

Introducerea plăcii de sticlă

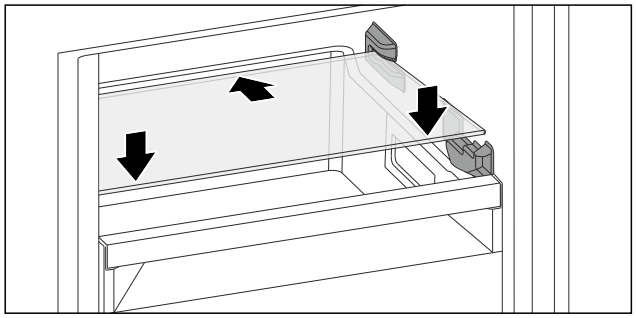

*Fig. 181 Reprezentare exemplificativă a plăcii de sticlă**

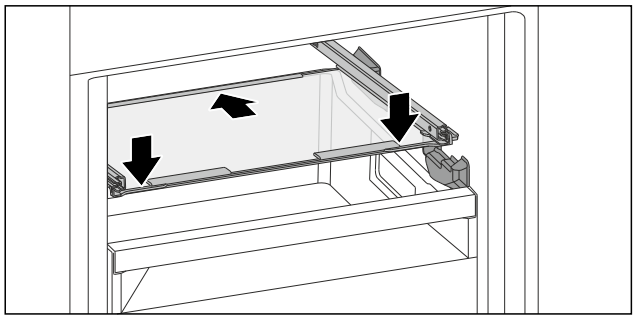

*Fig. 182 Reprezentare exemplificativă a plăcii de sticlă**

▶ Așezați placa de sticlă oblic în spatele opritoarelor.
▶ Coborâți placa de sticlă.
▶ Inserați placa de sticlă spre spate.

9.4 IceMaker

Der IceMaker este destinat exclusiv pentru obținerea cuburilor de gheață în cantități normale pentru consumul casnic.

Asigurați-vă că sunt îndeplinite următoarele condiții:

- IceMaker este curățat. (vezi 10 Întreținere)
- Sertarul IceMaker este curățat.
- Sertarul IceMaker este complet introdus.

9.4.1 Producerea cuburilor de gheață

Capacitatea de producție depinde de temperatura de congelare. Cu cât temperatura este mai scăzută, cu atât mai multe cuburi de gheață se pot produce într-un anumit interval de timp.

După ce IceMaker a fost pornit pentru prima dată, poate dura până la 24 de ore, până când se produce primul cub de gheață.

▶ Activați funcția IceMaker.
▶ Produceți mai multe cuburi de gheață: Activați funcția MaxIce.
▶ Produceți mai multe cuburi de gheață: Împingeți și scoateți separatorul din sertarul IceMaker.
▶ Distribuiți cuburile de gheață uniform în sertar, pentru a spori capacitatea de umplere.
▶ Închideți sertarul: IceMaker începe din nou automat cu producția.

Indicație
Dacă este atinsă o anumită înălțime de lucru în sertarul IceMaker, nu se produc alte cuburi de gheață. IceMaker nu umple sertarul până la margine.

9.5 VarioSpace

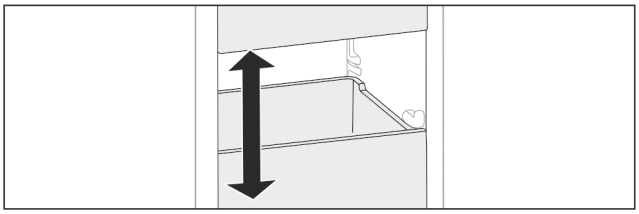

Fig. 183

Puteți extrage sertarele și plăcile de sticlă din aparat. Astfel obțineți spațiu pentru alimente mari precum carnea de pasăre, carnea, porțiile mari de vânat precum și preparatele de panificație înalte. Acestea pot fi astfel congelate întregi și pregătite mai departe.

▶ Respectați limitele de încărcare ale sertarelor și plăcilor de sticlă (vezi 11.1 Date tehnice) .

9.6 Acumulator de frig

Acumulatoarele de frig împiedică o creștere prea rapidă a temperaturii în cazul unei pene de curent.

Cartușele de răcire sunt în sertar.

Puteți depozita acumulatorii de răcire în tava de congelare.

9.6.1 Utilizarea acumulatorului de frig

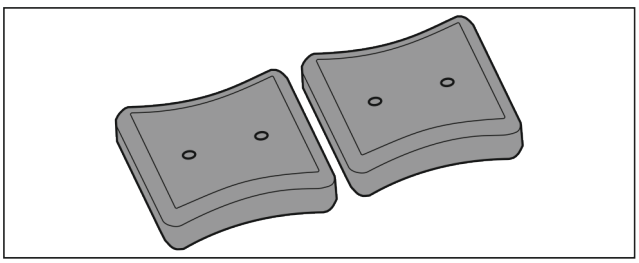

Fig. 184

Dacă acumulatoarele de frig sunt înghețate:

▶ Așezați în zona superioară, frontală a congelatorului pe produsele congelate.

9.7 Separator flexibil pentru compartimentul de gheață

Sertarul pentru cuburi de gheață al IceMaker dispune de un separator flexibil pentru compartimentul de gheață. În acest fel puteți depozita dacă este necesar și cantități mai mari de cuburi de gheață, resp. alimente suplimentare. Puteți deplasa sau scoate separatorul pentru compartimentul de gheață.

9.7.1 Deplasarea separatorului flexibil pentru compartimentul de gheață

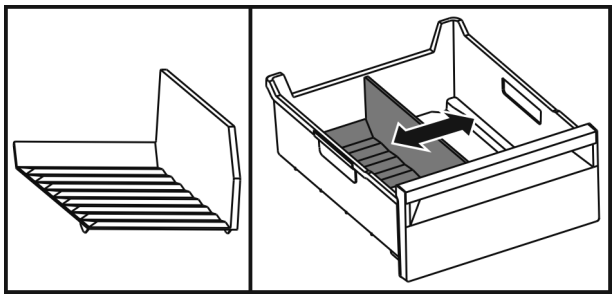

Fig. 185 Reprezentare exemplificativă a separatorului pentru compartimentul de gheață

▶ Deplasați separatorul pentru compartimentul de gheață la poziția dorită.

9.7.2 Extragerea separatorului flexibil pentru compartimentul de gheață

Asigurați-vă că sunt îndeplinite următoarele condiții necesare:

❑ Sertarul pentru cuburi de gheață este extras. (vezi 9.1 Sertare)

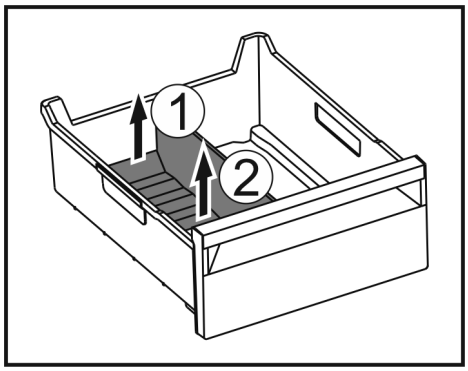

Fig. 186

▶ Ridicați partea posterioară a separatorului pentru compartimentul de gheață. *Fig. 186 (1)*

▶ Scoateți separatorul pentru compartimentul de gheață în sus. *Fig. 186 (2)*

9.7.3 Introducerea separatorului flexibil pentru compartimentul de gheață

Asigurați-vă că sunt îndeplinite următoarele condiții necesare:

❑ Sertarul pentru cuburi de gheață este extras. (vezi 9.1 Sertare)

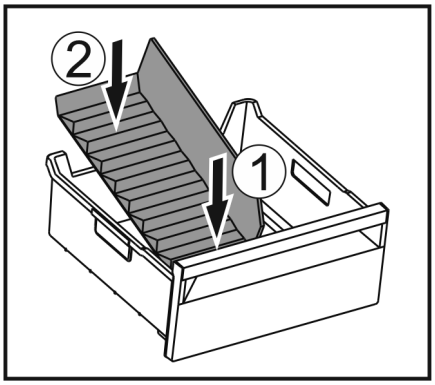

Fig. 187

▶ Introduceți partea frontală a separatorului pentru compartimentul de gheață. *Fig. 187 (1)*

▶ Coborâți partea posterioară a separatorului pentru compartimentul de gheață până la baza sertarului. *Fig. 187 (2)*

10 Întreținere

10.1 Dezasamblare / montare sisteme de extragere

10.1.1 Indicații referitoare la dezasamblare

Puteți dezasambla unele sisteme de extragere pentru curățare. Aparatul dumneavoastră poate conține diferite sisteme de extragere.

Următoarele sisteme de extragere sunt demontabile sau nedemontabile:

Sistem de extragere	demontabil / nedemontabil
Sertar la baza aparatului sau pe placa de sticlă	nedemontabil
Sertar ghidat pe placa de sticlă	demontabil (vezi Sertar ghidat pe placa de sticlă)
Sertar superior înclinabil	demontabil (vezi 10.1.3 Sertar superior înclinabil)
Sertar ghidat pe nervura recipientului	demontabil (vezi 10.1.4 Sertar ghidat pe nervura recipientului)
IceTower	demontabil (vezi 10.1.5 IceTower)

10.1.2 Sertar pe șine telescopice

Sertar ghidat pe placa de sticlă

Dezasamblarea sistemului de extragere

Asigurați-vă că sunt îndeplinite următoarele condiții necesare:

❑ Sertarul este extras.

❑ Placa din sticlă este extrasă. (vezi 9.3 Plăcile de sticlă)

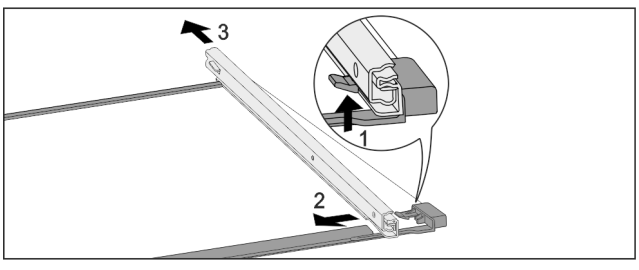

Fig. 188 Placa de sticlă cu șine

▶ Apăsați în sus cârligul de blocare frontal. *(1)*
▶ Îndepărtați șinele de extragere prin împingere în lateral *(2)* și spre spate *(3)*.

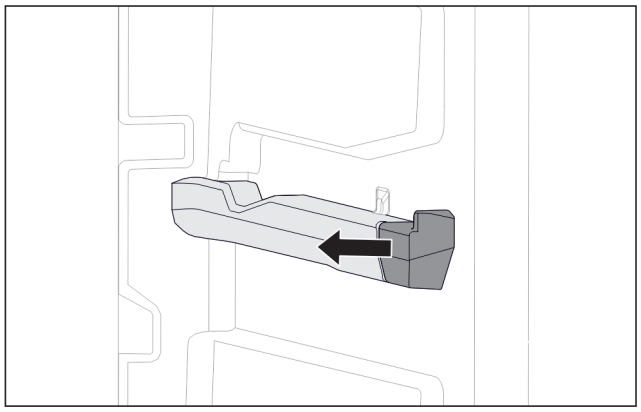

Fig. 189 Piesă de fixare pe nervura din dreapta a recipientului

▶ Scoateți partea de fixare de pe nervura recipientului în lateral.

Montarea sistemului de extragere

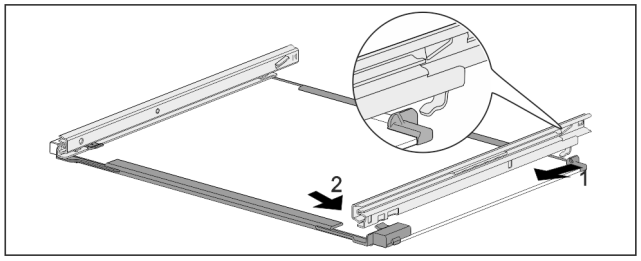

Fig. 190 Placa de sticlă cu șine

▶ Agățați șina în partea din spate. *(1)*
▶ Închichetați șina în partea din față. *(2)*

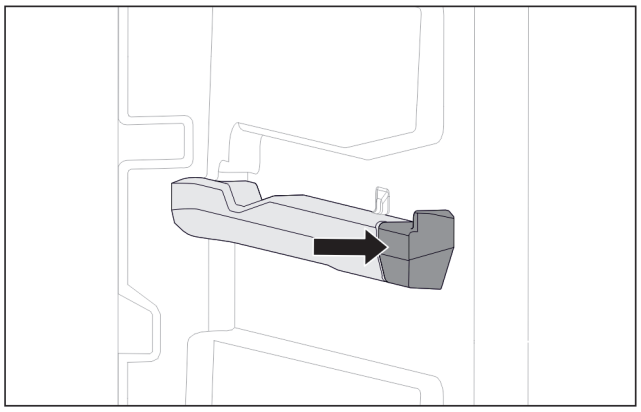

Fig. 191 Piesă de fixare pe nervura din dreapta a recipientului

▶ Apăsați piesa de fixare pe nervura recipientului.

10.1.3 Sertar superior înclinabil

Dezasamblarea sistemului de extragere

Asigurați-vă că sunt îndeplinite următoarele condiții necesare:

❑ Sertarul este extras. (vezi 9.1.3 Sertar superior înclinabil)
❑ Placa din sticlă este extrasă. (vezi 9.3 Plăcile de sticlă)

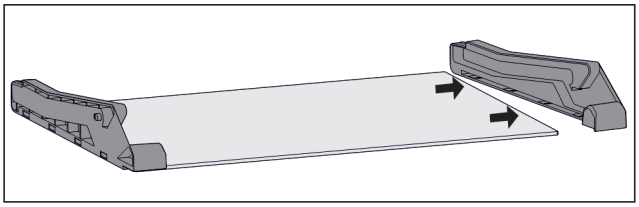

Fig. 192 Placă de sticlă cu părți laterale

▶ Trageți partea laterală de pe placa de sticlă în lateral.

Montarea sistemului de extragere

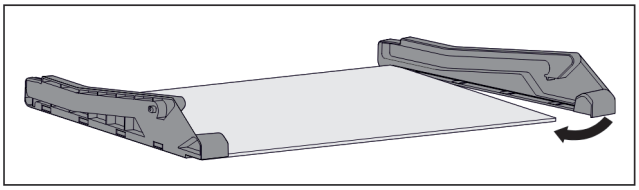

Fig. 193 Placă de sticlă cu părți laterale

▶ Așezați partea laterală în spate.
▶ Apăsați partea laterală în față pe placa de sticlă.

10.1.4 Sertar ghidat pe nervura recipientului

Dezasamblarea sistemului de extragere

Asigurați-vă că sunt îndeplinite următoarele condiții necesare:

❑ Sertarul este extras. (vezi 9.1.4 Sertar ghidat pe nervura recipientului)

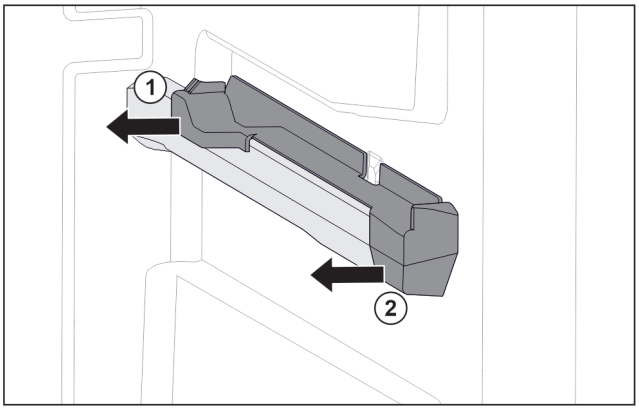

Fig. 194 Piesă de fixare pe nervura din dreapta a recipientului

▶ Prindeți piesa de fixare în partea inferioară din spate.
▶ Scoateți piesa de fixare din spate în lateral. *Fig. 194 (1)*
▶ Scoateți piesa de fixare din față în lateral. *Fig. 194 (2)*

Montarea sistemului de extragere

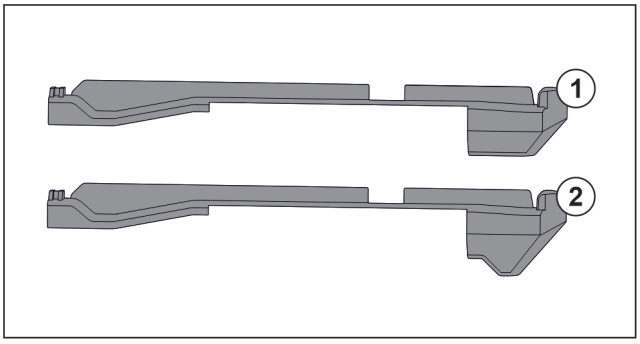

Fig. 195 Compararea pieselor de fixare

În aparat există două piese diferite de fixare. Piesa de fixare de deasupra sertarului de jos *Fig. 195 (2)* are o margine triunghiulară. Toate celelalte piese de fixare *Fig. 195 (1)* au o margine dreaptă.

▶ Montați piesa de fixare *Fig. 195 (2)* cu marginea triunghiulară peste sertarul de jos.
▶ Montați piesa de fixare *Fig. 195 (1)* cu marginea dreaptă la toate celelalte poziții.

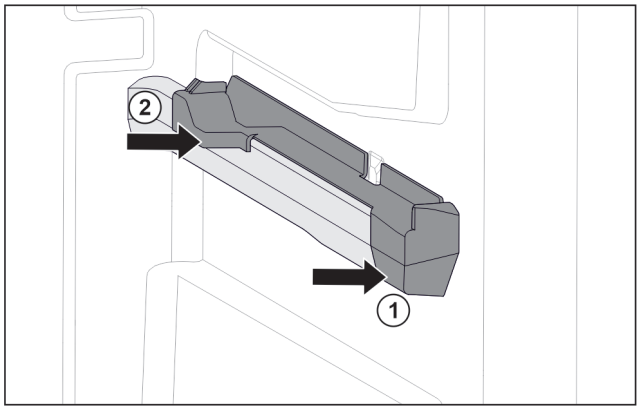

Fig. 196 Piesă de fixare pe nervura din dreapta a recipientului

▶ Așezați piesa de fixare în față pe nervura recipientului. *Fig. 196 (1)*
▶ Apăsați piesa de fixare spre spate. *Fig. 196 (2)*

10.1.5 IceTower

Dezasamblarea sistemului de extragere

Asigurați-vă că sunt îndeplinite următoarele condiții necesare:

❑ IceTower este extras. (vezi 9.2 Raft extractibil cu IceTower)
❑ Placa din sticlă este extrasă. (vezi 9.3 Plăcile de sticlă)

▶ Depuneți raftul extractibil pe masă.
▷ Puteți îndepărta mai ușor șinele de pe placa de sticlă.

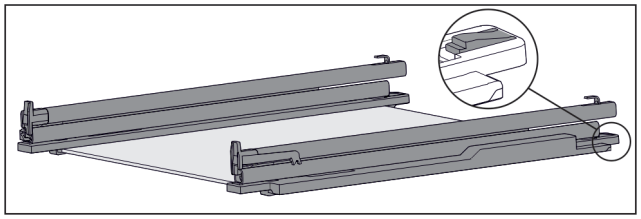

Fig. 197 Placă de sticlă cu șine și piese de fixare

▶ Apăsați în jos piesa de fixare din spate (vezi Fig. 197) și, în același timp, împingeți șina înapoi.

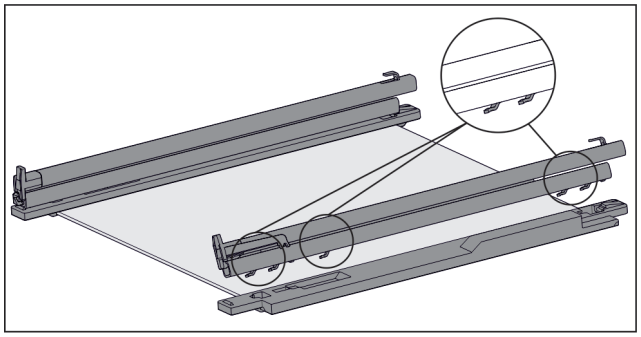

Fig. 198 Placă de sticlă cu șine și piese de fixare

▷ Cârligele șinei se detașează de piesa de fixare.
▶ Scoateți șina de pe piesa de fixare.

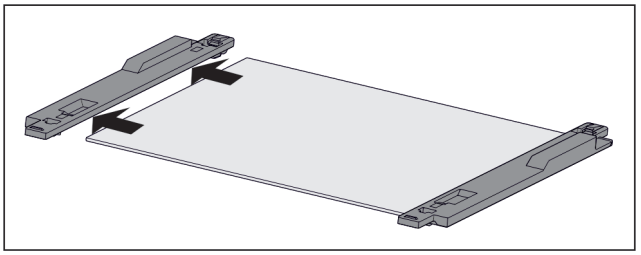

Fig. 199 Placă de sticlă cu piese de fixare

▶ Trageți piesa de fixare de pe placa de sticlă în lateral.

Montarea sistemului de extragere

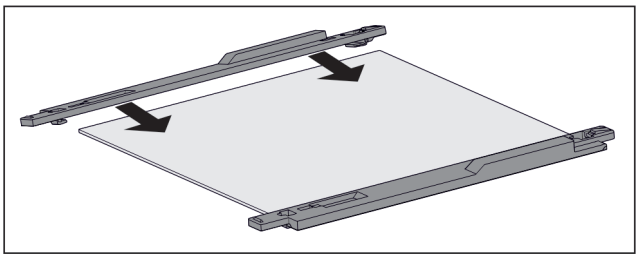

Fig. 200 Placă de sticlă cu piese de fixare

▶ Așezați piesa de fixare pe placa de sticlă.
▶ Împingeți piesa de fixare pe placa de sticlă până la opritor.

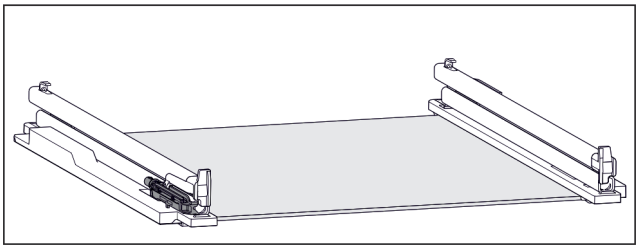

Fig. 201 Unitate de amortizare

Unitatea de amortizare este fixată pe șina din stânga. (vezi Fig. 201) Pe șina din dreapta nu este fixată nicio unitate de amortizare.

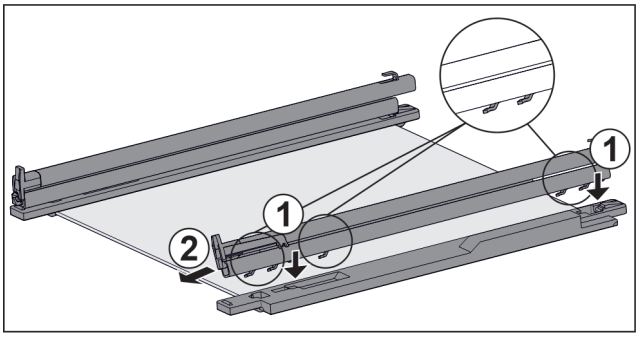

Fig. 202 Placă de sticlă cu șine și piese de fixare

Montați șina **cu** unitatea de amortizare:
▶ Așezați cârligele șinei pe deschiderile piesei de fixare din **stânga**. *Fig. 202 (1)*
▶ Trageți șina în față. *Fig. 202 (2)*
▷ Șina se înclichetează în spate cu zgomot.
Montați șina **fără** unitatea de amortizare:
▶ Așezați cârligele șinei pe deschiderile piesei de fixare din **dreapta**. *Fig. 202 (1)*
▶ Trageți șina în față. *Fig. 202 (2)*
▷ Șina se înclichetează în spate cu zgomot.

10.2 Dezghețarea aparatului

10.2.1 Dezghețarea cu NoFrost

Dezghețarea se realizează automat prin sistemul NoFrost. Umiditatea se depune la vaporizator, unde este dezghețată și evaporată periodic.

Aparatul nu necesită dezghețare.

10.3 Curățarea aparatului

10.3.1 Pregătirea

AVERTIZARE
Pericol de electrocutare!
▶ Scoateți ștecherul aparatului de răcire sau întrerupeți alimentarea cu curent.

AVERTIZARE
Pericol de incendiu
▶ Nu deteriorați circuitul de răcire.

▶ Goliți aparatul.
▶ Extrageți fișa de rețea.

10.3.2 Curățarea compartimentului interior

ATENȚIE
Curățare necorespunzătoare!
Defecțiuni la aparat.
▶ Utilizați exclusiv lavete moi și agent de curățare general cu ph neutru.
▶ Nu folosiți bureți aspri sau abrazivi și nici bureți de sârmă.
▶ Nu utilizați mijloace de curățare agresive, abrazive, care conțin nisip, clor sau acizi.

▶ Suprafețele din plastic: curățați cu mâna cu o cârpă moale, curată, apă călduță și puțin agent de spălare.
▶ Suprafețele din metal: curățați cu mâna cu o cârpă moale, curată, apă călduță și puțin agent de spălare.

10.3.3 Curățați dotarea

ATENȚIE
Curățare necorespunzătoare!
Defecțiuni la aparat.
▶ Utilizați exclusiv lavete moi și agent de curățare general cu ph neutru.
▶ Nu folosiți bureți aspri sau abrazivi și nici bureți de sârmă.
▶ Nu utilizați mijloace de curățare agresive, abrazive, care conțin nisip, clor sau acizi.

Curățarea cu o cârpă moale, curată, apă călduță și puțin agent de spălare:

- Raft extractibil IceTower
- Sertar
  Vă rugăm respectați: Nu îndepărtați magnetul de la sertar! Magnetul asigură funcția IceMaker-ului.
- Separator flexibil al compartimentului de gheață în sertarul pentru cuburi de gheață al IceMaker
- Tabletă de congelare

Curățare cu o cârpă umedă:

- Șina telescopică
  Vă rugăm respectați: Grăsimea din căile de rulare are rol de lubrifiere și nu trebuie îndepărtată!

Curățarea în mașina de spălat 60 °C:

- Cupă pentru cuburi de gheață
▶ Demontați dotarea: consultați capitolul respectiv.
▶ Curățați dotarea.

10.3.4 Curățarea IceMaker

IceMaker poate fi curățat în diferite moduri.

Curățarea este efectuată la:

❑ Prima punere în funcțiune
❑ Cu racordul de apă:
În caz de nefolosire mai îndelungată de 5 zile.

Asigurați-vă că sunt îndeplinite următoarele condiții necesare:

❑ Sertarul IceMaker este golit.
❑ Sertarul IceMaker este împins în interior.
❑ IceMaker este activat.

La prima punere în funcțiune sau nefolosire mai îndelungată

Curățați IceMaker cu funcția TubeClean.
▶ Amplasați recipientul gol de 1,5 l (înălțimea max 10 cm) în sertarul de sub IceMaker.
▶ Activați funcția TubeClean.
▷ Procesul de spălare este pregătit (max. 60 min.): Simbolul pulsează.
▷ Conductele de apă sunt spălate: Simbolul pulsează.
▷ Procesul de spălare este încheiat: Funcția este dezactivată automat.
▶ Extrageți sertarul IceMaker și îndepărtați recipientul.
▶ Curățați sertarul IceMaker cu apă caldă și puțin agent de spălare.
▶ Împingeți sertarul IceMaker.
▷ Producția de cuburi de gheață pornește automat.

Fără filtrul de apă
▶ Eliminați ca deșeu cuburile de gheață produse în primele 24 ore după prima producție de cuburi de gheață.

În funcție de necesarul de curățare

Curățați manual IceMaker.
▶ Extrageți sertarul IceMaker și curățați-l cu apă caldă și puțin agent de spălare.
▶ Împingeți sertarul IceMaker.
▷ Producția de cuburi de gheață pornește automat.

10.3.5 După curățare

▶ Ștergeți aparatul și piesele din dotare până la uscare.
▶ Racordați și porniți aparatul.
▶ Activați SuperFrost (vezi 8.2 Funcțiile aparatului) .
Atunci când temperatura este suficient de scăzută:
▶ Introduceți alimentele.
▶ Repetați curățarea regulat.

11 Ajutor pentru clienți

11.1 Date tehnice

Domeniul de temperaturi	
Congelare	-28 °C până la -15 °C

Cantitate maximă de congelare / 24 ore	
Congelator	a se vedea plăcuța de fabricație la «Capacitate de congelare .../ 24 h»

Masa maximă de încărcare a dotării			
Dotarea	Lățimea aparatului 550 mm (a se vedea instrucțiunile de montaj, Cotele aparatului)	Lățimea aparatului 600 mm (a se vedea instrucțiunile de montaj, Cotele aparatului)	Lățimea aparatului 700 mm (a se vedea instrucțiunile de montaj, Cotele aparatului)
Sertar pe placă de sticlă (vezi 9.1.1 Sertar la baza aparatului sau pe placa de sticlă)	12 kg	15 kg	--
Sertar ghidat pe nervura recipientului (vezi 9.1.4 Sertar ghidat pe nervura recipientului)	14 kg	19 kg	19 kg
Sertar ghidat pe placa de sticlă (vezi 9.1.2 Sertar pe șine telescopice)	12 kg	15 kg	22 kg
Sertar situat cel mai jos	--	11 kg	19 kg
Sertar superior înclinabil (vezi 9.1.3 Sertar superior înclinabil)	--	19 kg	19 kg

Producție de cuburi de gheață cu IceMaker	
Producție de cuburi de gheață / 24 ore	La temperatura -18 °C: 0,8 kg cuburi de gheață
Producție maximă de cuburi de gheață / 24 ore	Când funcția MaxIce este activă: 1,2 kg cuburi de gheață

Iluminare	
Clasa de eficiență energetică[1]	Sursă de lumină
Acest produs conține una sau mai multe surse de lumină de clasa de eficiență energetică G.	LED

[1] *Aparatul poate conține surse de lumină cu diferite clase de eficiență energetică. Cea mai redusă clasă de eficiență energetică este indicată.*

Pentru aparate cu conexiune WLAN:

Indicare frecvență	
Bandă de frecvență	2.4 GHz
Putere maximă radiată	< 100 mW
Destinația utilizării instalației radio	Integrare în rețeaua WLAN locală pentru comunicația datelor

11.2 Zgomote de funcționare

Aparatul produce în timpul funcționării diferite zgomote de funcționare.

- La **putere de răcire mai redusă** aparatul lucrează cu economie de energie, dar mai mult timp. Volumul este **mai redus**.
- La **putere de răcire mai puternică** alimentele se răcesc mai repede. Volumul este **mai mare**.

  Exemple:
  - funcții activate (vezi 8.2 Funcțiile aparatului)
  - ventilator în funcțiune
  - aliment introdus proaspăt
  - temperatură ambientală ridicată
  - ușă deschisă mult timp

Zgomot	Cauză posibilă	Tip-zgomot
Bolborosit și susur	Agentul frigorific curge în circuitul de răcire.	zgomot normal de lucru
Șuierat și fluierat	Agentul frigorific este injectat în circuitul de răcire.	zgomot normal de lucru
Zumzet	Aparatul răcește. Intensitatea zgomotului depinde de puterea de răcire.	zgomot normal de lucru
Zgomote de sorbire	Ușa cu amortizorul de închidere este deschisă și închisă.	zgomot normal de lucru
Fâșâit și foșnet	Ventilatorul funcționează.	zgomot normal de funcționare
Clic	Componentele sunt pornite și oprite.	zgomot normal de comutare
Zdrângănit și bâzâit	Supapele sau clapele sunt active.	zgomot normal de comutare

Zgomot	Cauză posibilă	Tip-zgomot	Remediere
Vibrație	Montaj inadecvat	Eroare-zgomot	Verificați montajul. Aliniați aparatul.
Rabatare	Dotare, Obiecte în spațiul interior al aparatului	Eroare-zgomot	Fixați piesele dotării. Lăsați distanță între obiecte.

11.3 Defecțiune tehnică

Aparatul dumneavoastră este astfel construit și fabricat, încât să garanteze siguranța funcționării și o durată mare de viață. Sollte dennoch während des Betriebes eine Störung auftreten, so prüfen Sie bitte, ob die Störung auf einen Bedienungsfehler zurückzuführen ist. În acest caz trebuie să vă calculăm costurile reparației chiar și în perioada de garanție.

Puteți remedia singuri următoarele defecțiuni.

11.3.1 Funcția aparatului

Eroare	Cauză	Remediere
Aparatul nu funcționează.	→ Aparatul nu este pornit.	▶ Porniți aparatul.
	→ Fișa de rețea nu este conectată corect la priza de alimentare.	▶ Verificați ștecherul.
	→ Siguranța prizei de alimentare nu este funcțională.	▶ Verificați siguranța.
	→ Întrerupere de curent	▶ Țineți aparatul închis. ▶ Protejarea produselor alimentare: Așezați acumulatorii frigorifici pe produsele alimentare sau utilizați un alt congelator, în situația în care întreruperea curentului durează mai mult. ▶ Nu recongelați niciodată alimentele dezghețate.
	→ Mufa IEC nu este introdusă corect în aparat.	▶ Verificați mufa IEC.
Temperatura nu este suficient de scăzută.	→ Ușa aparatului nu este închisă corect.	▶ Închideți ușa aparatului.
	→ Ventilația și aerisirea nu sunt suficiente.	▶ Eliberați grilajul de ventilație și curățați-l.
	→ Temperatura din încăpere este prea mare.	▶ Soluționarea problemei: (vezi 1.2 Clasele de climă)
	→ Aparatul a fost deschis prea des sau o perioadă prea îndelungată.	▶ Așteptați, pentru a vedea dacă temperatura necesară se restabilește de la sine. În caz contrar, adresați-vă centrului de service. (vezi 11.4 Centrul de service)
	→ A fost introdusă o cantitate prea mare de alimente proaspete fără activarea funcției SuperFrost.	▶ Soluționarea problemei: (vezi SuperFrost)
	→ Temperatura este reglată incorect.	▶ Reglați o temperatură mai scăzută și controlați-o după 24 ore.
	→ Aparatul se află prea aproape de o sursă de căldură (cuptor, instalație de încălzire etc.).	▶ Schimbați locul de amplasare al aparatului sau al sursei de căldură.
	→ Aparatul nu a fost montat corect în nișă.	▶ Verificați dacă aparatul a fost montat corect și dacă ușa se închide corect.
Ca urmare, temperatura afișată pe display este mai ridicată decât temperatura efectivă din aparat.*	→ Ușa aparatului a fost mult timp deschisă și alarma ușii s-a declanșat automat. Ca urmare, aparatul răcește mai puternic.	▶ Închideți ușa aparatului.
Garnitura de etanșare a ușii este defectă sau trebuie înlocuită din alte motive.	→ Garnitura de etanșare a ușii se poate înlocui. Ea poate fi schimbată fără alte scule ajutătoare.	▶ Adresați-vă centrului de service. (vezi 11.4 Centrul de service)
Aparatul este înghețat sau se formează apă de condens.	→ Este posibil ca garnitura de etanșare a ușii să fi alunecat afară din canelură.	▶ Verificați dacă garnitura de etanșare a ușii este așezată corect în canelură.

11.3.2 Dotarea

Eroare	Cauză	Remediere
	→ Aparatul și astfel IceMaker nu sunt racordate.	▶ Racordați aparatul (a se vedea instrucțiunile de montaj).

Eroare	Cauză	Remediere
IceMaker nu se poate conecta.		
IceMaker nu produce cuburi de gheață.	→ IceMaker nu este conectat.	▶ Activați IceMaker.
	→ Sertarul aparatului IceMaker nu este închis corect.	▶ Introduceți corect sertarul.
	→ Racordul de apă nu este deschis.	▶ Deschideți racordul de apă.
Iluminarea interioară nu este aprinsă.	→ Aparatul nu este pornit.	▶ Porniți aparatul.
	→ Ușa a rămas deschisă mai mult de 15 minute.	▶ Iluminatul interior se întrerupe automat după aproximativ 15 minute dacă ușa este deschisă.
	→ Iluminarea cu LED-uri este defectă sau capacul este deteriorat.	▶ Adresați-vă centrului de service. (vezi 11.4 Centrul de service)

11.4 Centrul de service

Verificați mai întâi dacă puteți remedia singur defecțiunea (vezi 11 Ajutor pentru clienți) . Dacă nu este cazul, adresați-vă centrului de service.

Adresa se găsește în broșura atașată «Liebherr-Service» sau la home.liebherr.com/service.

AVERTIZARE
Reparație neprofesională!
Vătămări.
- ▶ Lucrările de reparații și intervențiile la aparat și racordul de alimentare cu energie electrică, care nu sunt indicate în mod expres (vezi 10 Întreținere) , trebuie executate exclusiv de către serviciul de asistență a clienților.
- ▶ Înlocuirea unui conductor de racord la rețea deteriorat este permisă numai producătorului sau serviciului de asistență pentru clienți al acestuia sau unei persoane cu calificare similară.
- ▶ În cazul aparatelor cu fișă pentru puteri mici, schimbarea poate fi efectuată de client.

11.4.1 Contactarea centrului de service

Asigurați-vă că sunt disponibile următoarele informații despre aparate:

- ❑ Denumire aparate (model și index)
- ❑ Nr. service (service)
- ❑ Nr. serie (S-Nr.)

▶ Apelați informațiile despre aparate prin intermediul afișajului. (vezi Informații despre aparat)

-sau-

▶ Preluați informațiile despre aparate de pe plăcuța de fabricație. (vezi 11.5 Plăcuță de fabricație)

▶ Notați informațiile despre aparat.
▶ Înștiințați centrul de service: Comunicați eroarea și informațiile despre aparate.
▷ Acest lucru permite o depanare rapidă și precisă.
▶ Urmați instrucțiunile centrului de service.

11.5 Plăcuță de fabricație

Plăcuța de fabricație se află pe din spate a sertarelor de la partea interioară a aparatelor.

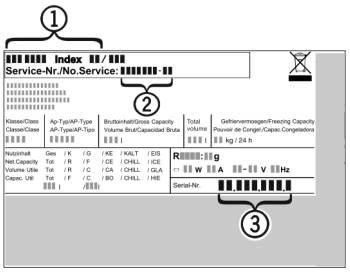

Fig. 203

(1) Denumire aparate
(2) Nr. service
(3) Nr. serie

▶ Citiți informațiile de pe plăcuța de fabricație.

12 Scoaterea din funcțiune

▶ Goliți aparatul.
▶ Dezactivați IceMaker. (vezi Dezactivarea IceMaker și MaxIce)
▶ Deconectați aparatul. (vezi Oprirea și pornirea aparatului)
▶ Scoateți ștecherul de alimentare din priză.
▶ Scoateți mufa IEC, dacă este necesar: Scoateți mufa IEC din fișa aparatului și mișcați-o în același timp spre stânga și spre dreapta.
▶ Curățați aparatul. (vezi 10.3 Curățarea aparatului)
▶ Lăsați ușa deschisă pentru a nu se produce mirosuri neplăcute.

13 Eliminare ca deșeu

Asigurați-vă că sunt îndeplinite următoarele condiții necesare:

- ❑ Semnificațiile simbolurilor de pe aparat sunt cunoscute. (vezi 1.14 Simboluri pe aparat)
- ❑ Indicațiile privind eliminarea ca deșeu sunt cunoscute. (vezi 1.8 Eliminare ca deșeu)

13.1 Pregătirea aparatului pentru eliminarea ca deșeu

▶ Scoateți din funcțiune aparatul. (vezi 12 Scoaterea din funcțiune)

13.2 Eliminarea aparatului ca deșeu în mod ecologic

AVERTIZARE
Scăpări de agent frigorific și ulei!
Incendiu. Agentul frigorific utilizat este ecologic, dar inflamabil. Uleiul conținut este, de asemenea, inflamabil. Scăpările de agent frigorific și de ulei se pot aprinde în cazul unei concentrații corespunzător de ridicate și în contact cu o sursă de căldură externă.
▶ Nu deteriorați conductele circuitului de agent frigorific și ale compresorului.

▶ Respectați indicațiile referitoare la transportul aparatului. (vezi 3.6 Transportarea aparatului)
▶ Îndepărtați aparatul fără a-l deteriora.
▶ Eliminați ca deșeu aparatul conform specificațiilor.

Scan QR Code and find digital operating and installation instructions.



home.liebherr.com

20260420 7088681-00

Liebherr-Hausgeräte GmbH
Memminger Straße 77-79
88416 Ochsenhausen
Deutschland