# Szerelési utasítás

Quality, Design and Innovation

home.liebherr.com/fridge-manuals

LIEBHERR

## Tartalomjegyzék


**1 Általános biztonsági utasítások ... 2**

**2 Felállítási feltételek ... 3**
2.1 A felállítás helye ... 3
2.2 Elhelyezés a helyiségben ... 3

**3 A készülék méretei ... 3**

**4 Beépítési méretek ... 5**

**5 Szellőzési igények ... 5**

**6 A bútorfrontok súlyai ... 6**

**7 Víz csatlakoztatása* ... 6**
7.1 A víz csatlakoztatására szolgáló méretek ... 6
7.2 Víznyomás ... 6

**8 A készülék szállítása ... 7**
8.1 A készülék szállítása az első üzembe helyezéshez 7
8.2 A készülék szállítása az első üzembe helyezés után ... 7

**9 A készülék kicsomagolása ... 7**

**10 A berendezés felállítása ... 7**
10.1 A felállítás után ... 7

**11 Több készülék felállítása ... 7**

**12 Csomagolóanyag kezelése hulladékként ... 8**

**13 Az alkalmazott ikonok magyarázata ... 8**

**14 ****- fagyasztórekesz ajtaja* ... 9**
14.1 Az ajtó nyitási irányának felcserélése ... 9

**15 Ajtó nyitási irányának cseréje ... 9**

**16 A készülék csatlakoztatása az ivóvíz-hálózatra*. 11**
16.1 Tömlő csatlakoztatása ... 11
16.2 A vízrendszer ellenőrzése ... 12

**17 A készülék beszerelése a beépítési helyre ... 12**

**18 Előlapok ... 19**
18.1 Méretek ... 19
18.2 Szekrény(ek) előlapjának felszerelése ... 20
18.3 Ütközés nélküli hézagméret beállítása ... 20

**19 Víztartály* ... 20**
19.1 A víztartály behelyezése ... 20

**20 Vízszűrő* ... 20**
20.1 Vízszűrő behelyezése ... 21

**21 A készülék csatlakoztatása az áramellátáshoz ... 21**


A gyártó folyamatosan dolgozik az egyes típusok és modellek továbbfejlesztésén. Kérjük megértését azért, hogy a formai, műszaki és a felszerelést illető változtatás jogát fenntartjuk.

| Ikon | Magyarázat |
|---|---|
| | **Olvassa el az útmutatót**<br>Olvassa át figyelmesen az útmutatóban foglalt tudnivalókat, hogy új készülékének összes előnyét megismerhesse. |
| | **További információk az interneten**<br>A digitális útmutató kiegészítő információkkal és további nyelvi változatokban megtalálható az interneten az útmutató első oldalán található QR-kód segítségével vagy a szervizszám megadásával a **home.liebherr.com/fridge-manuals** oldalon.<br>A szervizszám a típustáblán olvasható:<br> 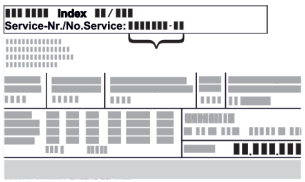 <br><br>*Fig.* Példaként szolgáló ábrázolás |
| | **Ellenőrizze a készüléket**<br>Az összes alkatrészt ellenőrizze, hogy nem sérült-e meg szállítás közben. Ha panasza van, vegye fel a kapcsolatot a kereskedővel vagy az ügyfélszolgálattal. |
| | **Eltérések**<br>Ez az útmutató több típusra érvényes, ezért eltérések előfordulhatnak. Csillaggal (*) jelöltük meg azokat a bekezdéseket, amelyek csak bizonyos készülékekre érvényesek. |
| | **Kezelési útmutatások és a kezelések eredményei**<br>A kezelési útmutatásokat ▶ jelöli.<br>A kezelések eredményeit ▷ jelöli. |
| | **Videók**<br>A készülékekről a Liebherr-Hausgeräte YouTube-csatornán érhetők el videófilmek. |

**Open Source licencek:**

A készülék olyan szoftveres alkotóelemeket tartalmaz, melyek nyílt forráskódú Open Source licenceket használnak. A felhasznált Open Source licencekre vonatkozó információk a következő címen olvashatók: **home.liebherr.com/open-source-licences**

# 1 Általános biztonsági utasítások

- Őrizze meg gondosan ezt a szerelési utasítást, hogy bármikor kéznél legyen, ha szükség van rá.
- Ha továbbadja a készüléket, adja tovább a szerelési utasítást is a készülék következő tulajdonosának.
- A készülék szabályszerű és biztonságos használata érdekében olvassa végig alaposan ezt a szerelési utasítást, mielőtt telepíti és használatba veszi a készüléket. Mindig tartsa be a benne foglalt útmutatásokat, biztonsági utasításokat és figyelmeztető megjegyzéseket. Ezek a tudnivalók fontosak a készülék biztonságos és kifogástalan telepítéséhez és üzemeltetéséhez.
- Először olvassa el és tartsa be a jelen szerelési utasításhoz tartozó **használati utasításban** az „Általános biztonsági utasítások” című fejezetben található általános biztonsági utasításokat. Ha nem találja ezt a **használati utasítást**, akkor a **használati utasítást** a szolgáltatási szám megadásával letöltheti az interneten a **home.liebherr.com/fridge-**



* típustól és felszereléstől függően, különböző

**manuals** címen. A szervizszám a típustáblán olvasható:

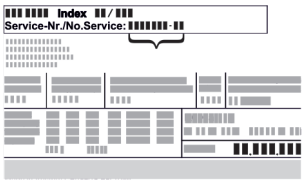


- **A készülék telepítése során tartsa be a többi fejezetben foglalt figyelmeztetéseket és egyéb különleges utasításokat is:**

| | | |
|---|---|---|
| ⚠ | VESZÉLY | egy közvetlenül fenyegető veszélyes helyzetet jelez, ami halált vagy súlyos testi sérüléseket okoz, ha nem kerüli el. |
| ⚠ | FIGYELMEZTETÉS | egy veszélyes helyzetet jelez, ami halált vagy súlyos testi sérülést okozhat, ha nem kerüli el. |
| ⚠ | VIGYÁZAT | egy veszélyes helyzetet jelez, ami könnyű vagy közepesen súlyos testi sérülést okozhat, ha nem kerüli el. |
| | FIGYELEM | egy veszélyes helyzetet jelez, ami anyagi károkat okozhat, ha nem kerüli el. |
| | Megjegyzés | hasznos tanácsokat és tippeket jelöl. |

# 2 Felállítási feltételek

A felállítási feltételek döntő jelentőséggel bírnak annak biztosításához, hogy készüléke biztonságosan, hatékonyan és zavarmentesen üzemelhessen.

- Vegye figyelembe az összes biztonsági utasítást.
- Vegye figyelembe a felállítás helyét, valamint a helyiségen belüli elhelyezkedést.

⚠ **FIGYELMEZTETÉS**

A szakszerűtlen felállítás tűzveszélyt okozhat!
Ha egy hálózati kábel vagy csatlakozódugó a készülék hátoldalához ér, akkor a készülék rezgései miatt annyira megsérülhet a hálózati kábel vagy a csatlakozódugó, hogy rövidzárlatra kerül sor.

▶ Ügyeljen arra, hogy a készülék felállításakor a hálózati kábel ne szoruljon be a készülék alá.
▶ A készüléket úgy állítsa fel, hogy ne érjen hozzá semmilyen csatlakozódugó vagy hálózati kábel.
▶ A készülék hátoldalának közelében lévő csatlakozóaljzatokba egyetlen készüléket se csatlakoztasson.
▶ A készülék hátoldalánál **nem** szabad többrészes csatlakozóaljzatot vagy elosztót és más elektronikus eszközt (például halogén transzformátorokat) elhelyezni és működtetni.

⚠ **FIGYELMEZTETÉS**

A nedvesség tűzveszélyt okozhat!
Ha áramot vezető alkatrészek vagy hálózati vezetékek nedvesednek, az rövidzárat okozhat.

▶ A készüléket belsőtéri felhasználásra terveztük. A készüléket ne használja szabadban vagy olyan helyen, ahol nedvesség és fröccsenő víz van.

⚠ **FIGYELMEZTETÉS**

Kilépő hűtőközeg és olaj!
Tűz. A készülékben lévő hűtőközeg környezetbarát, de gyúlékony. A készülékben lévő olaj szintén gyúlékony. Ha kilép a hűtőközeg és az olaj, akkor kellően magas koncentráció mellett begyulladhat, ha külső hőforrással érintkezik.

▶ Ne sértse meg a hűtőkör és a kompresszor csővezetékeit.

## 2.1 A felállítás helye

- A készüléket csak beszerelt állapotban működtesse.
- Ha a készüléket nagyon nedves környezetben állítja fel, a külsejére víz csapódhat le.
  A felállítás helyén mindig ügyeljen a szellőzésre és a légtelenítésre.
- Minél több hűtőközeg van a készülékben, annál nagyobbnak kell lennie a helyiségnek, amelyben a készüléket felállítja. Ha a helyiség túl kicsi, akkor szivárgás esetén éghető gáz-levegő elegy jöhet létre. A felállítás helyén 8 g hűtőközegre legalább 1 $m^3$ térnek kell jutnia. Az alkalmazott hűtőközegre vonatkozó adatok a készülék belső terében lévő típustáblán találhatók.
- A felállítás helyén a padlónak vízszintesnek és síknak kell lennie.

## 2.2 Elhelyezés a helyiségben

- A készüléket ne állítsa fel sem közvetlen napsugárzásnak kitett helyen, sem tűzhely vagy hasonló berendezés közelében.
- A készüléket csak biztosan álló bútorba építse be.
- Robbanásveszélyes területeken való alkalmazás nem megengedett.

# 3 A készülék méretei

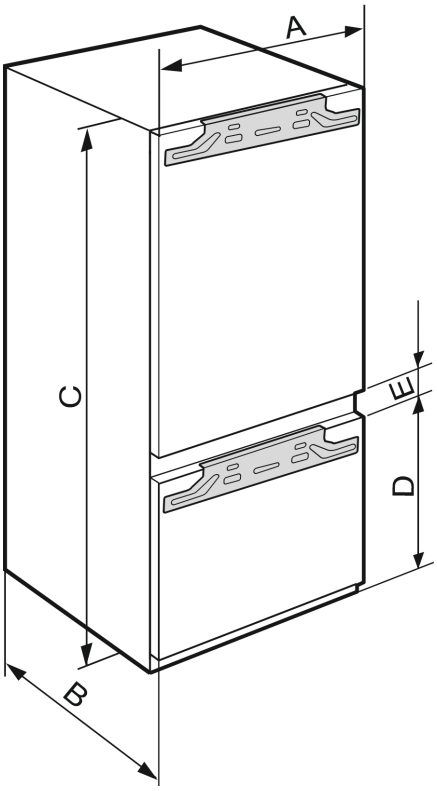


*Fig. 1*

# A készülék méretei

| ICB..(i) 51.. | |
|---|---|
| **A (mm)** | 559 |
| **B (mm)** | 546 |
| **C (mm)** | 1770 |
| **D (mm)** | 549 |
| **E (mm)** | 15 |

*Fülke magassága 1780 – 2 fagyasztórekeszes kombinációk*

| IC(B)(N)..(i) 51.. / ICBNbsci 5173 / IKG 51Ve03 / IKGN 51Vc03 / IKGBN 51VD23i / ICNbsci 5173 / SICN..i 51.. / IKGN 51Ve03 / IKGNc 1783 | |
|---|---|
| **A (mm)** | 559 |
| **B (mm)** | 546 |
| **C (mm)** | 1770 |
| **D (mm)** | 695 |
| **E (mm)** | 15 |

*Fülke magassága 1780 – 3 fagyasztórekeszes kombinációk*

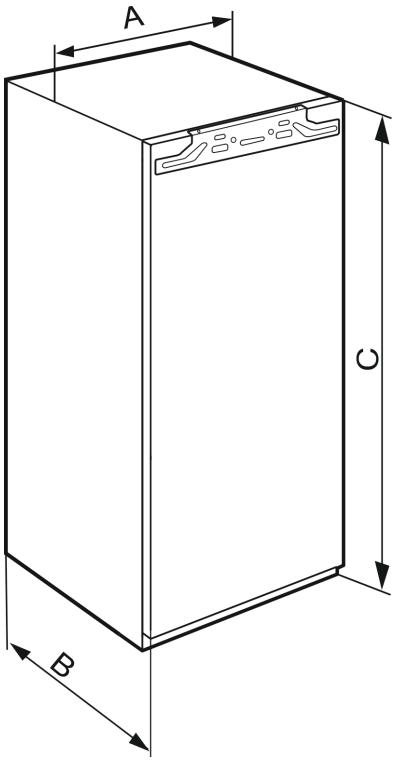


*Fig. 2*

| IFN..(i) 35.. | |
|---|---|
| **A (mm)** | 559 |
| **B (mm)** | 546 |
| **C (mm)** | 712 |

*Fülke magassága 720 – egyajtós készülékek*

| IFN..(i) 39.. / IR..(i) 39.. / SIBa20i 3905 / SIFN..i 39.. | |
|---|---|
| **A (mm)** | 559 |
| **B (mm)** | 546 |
| **C (mm)** | 872 |

*Fülke magassága 880 – egyajtós készülékek*

| IR(B)..(i) 40.. | |
|---|---|
| **A (mm)** | 559 |
| **B (mm)** | 546 |
| **C (mm)** | 1022 |

*Fülke magassága 1020 – egyajtós készülékek*

| IR(B)..(i) 41.. / IRBbsbi 4170 / SIFN..i 41.. | |
|---|---|
| **A (mm)** | 559 |
| **B (mm)** | 546 |
| **C (mm)** | 1213 |

*Fülke magassága 1220 – egyajtós készülékek*

| IR(B)..(i) 45.. / IRBbsbi 4570 / SIFN..i 45.. | |
|---|---|
| **A (mm)** | 559 |
| **B (mm)** | 546 |
| **C (mm)** | 1395 |

*Fülke magassága 1400 – egyajtós készülékek*

| IRB..i 48.. | |
|---|---|
| **A (mm)** | 559 |
| **B (mm)** | 546 |
| **C (mm)** | 1572 |

*Fülke magassága 1580 – egyajtós készülékek*

| IR(B)(P)..(i) 51.. / IRD..i 51.. / IRBbsci 5170 / IRBbsci 5171 / IRBPbsci 5170 / IKB 51Vc50i / IKB 51Vc51i / IK 51Ve00 / IK 51Ve01 / IK 51Vd00 / SIFN..(i) 51.. / SIFNbsdi 51.. / IK(B).. 1780 / IK(B).. 1784 / SIGN 51Vd28 | |
|---|---|
| **A (mm)** | 559 |
| **B (mm)** | 546 |
| **C (mm)** | 1770 |

*Fülke magassága 1780 – egyajtós készülékek*



*** típustól és felszereléstől függően, különböző**

# 4 Beépítési méretek

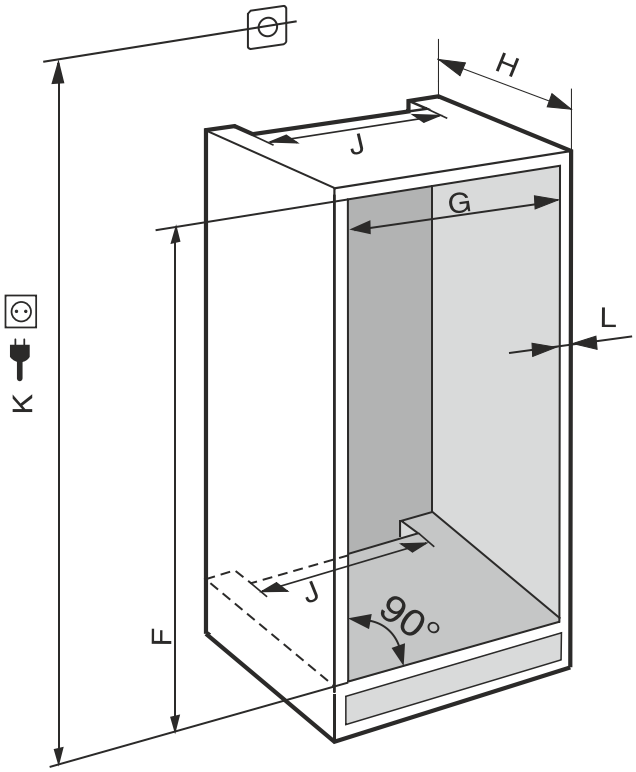


*Fig. 3* ***(K):*** *max. 2100 mm*

Állandó vízcsatlakozással rendelkező készülékek esetén vegye figyelembe a következő információkat:

- Vízcsatlakozás (lásd 7 Víz csatlakoztatása*)
- A készülék csatlakoztatása a vízhálózatra (lásd 16 A készülék csatlakoztatása az ivóvíz-hálózatra*)

| IFN..(i) 35.. | |
|---|---|
| **F (mm)** | 714 és 730 |
| **G (mm)** | 560 és 570 |
| **H (mm)** | min. 550, javasolt: 560 |
| **J (mm)** | min. 500 |
| **L (mm)** | max. 19 |

| IFN..(i) 39.. / IR..(i) 39.. / SIBa20i 3905 / SIFN..i 39.. | |
|---|---|
| **F (mm)** | 874 és 890 |
| **G (mm)** | 560 és 570 |
| **H (mm)** | min. 550, javasolt: 560 |
| **J (mm)** | min. 500 |
| **L (mm)** | max. 19 |

| IR(B)..(i) 40.. | |
|---|---|
| **F (mm)** | 1024 és 1040 |
| **G (mm)** | 560 és 570 |
| **H (mm)** | min. 550, javasolt: 560 |
| **J (mm)** | min. 500 |
| **L (mm)** | max. 19 |

| IR(B)..(i) 41.. / IRBbsbi 4170 / SIFN..i 41.. | |
|---|---|
| **F (mm)** | 1216 és 1236 |
| **G (mm)** | 560 és 570 |
| **H (mm)** | min. 550, javasolt: 560 |
| **J (mm)** | min. 500 |
| **L (mm)** | max. 19 |

| IR(B)..(i) 45.. / IRBbsbi 4570 / SIFN..i 45.. | |
|---|---|
| **F (mm)** | 1397 és 1413 |
| **G (mm)** | 560 és 570 |
| **H (mm)** | min. 550, javasolt: 560 |
| **J (mm)** | min. 500 |
| **L (mm)** | max. 19 |

| IRB..i 48.. | |
|---|---|
| **F (mm)** | 1574 és 1590 |
| **G (mm)** | 560 és 570 |
| **H (mm)** | min. 550, javasolt: 560 |
| **J (mm)** | min. 500 |
| **L (mm)** | max. 19 |

| IC(B)(N)..(i) 51.. / ICBNbsci 5173 / IKG 51Ve03 / IKGN 51Vc03 / ICNbsci 5173 / IKGN 51Ve03 / IKGBN 51Vd23i / IR(B)(P)..(i) 51.. / IRD..i 51.. / IRBbsci 5170 / IRBbsci 5171 / IRBPbsci 5170 / IKB 51Vc50i / IKB 51Vc51i / IK 51Vd00 / IK 51Ve00 / IK 51Ve01 / IK(B).. 1780 / IK(B).. 1784 / IKGNc 1783 / SICN..i 51.. / SIFN..(i) 51.. / SIFNbsdi 51.. / SIGN 51Vd28 | |
|---|---|
| **F (mm)** | 1772 és 1788 |
| **G (mm)** | 560 és 570 |
| **H (mm)** | min. 550, javasolt: 560 |
| **J (mm)** | min. 500 |
| **L (mm)** | max. 19 |

A megadott energiafogyasztás 560 mm mélységű konyhabútorra vonatkozik. A készülék teljes mértékben működőképes, ha a konyhabútor mélysége 550 mm, azonban kicsivel magasabb az energiafogyasztása.

▶ Ellenőrizze a szomszédos bútorok falvastagságát: min. 16 mm vastagnak kell lenniük.

▶ A készüléket csak stabil, biztosan álló konyhabútorba építse be. Biztosítsa a bútort felborulás ellen.

▶ Állítsa be a konyhabútort egy vízmérték és egy ács szögmérő segítségével, és szükség esetén alátétekkel egyenlítse ki.

▶ Győződjön meg arról, hogy a padló és a bútor oldalfalai derékszöget zárnak be egymással.

# 5 Szellőzési igények

**FIGYELEM**

A szellőzőnyílások elfedése!

Károsodások. A készülék túlmelegedhet, ami csökkenti a készülék egyes alkotóelemeinek várható élettartamát, és működési zavarokhoz vezethet.

▶ Mindig ügyeljen a jó szellőzésre és elszívásra.

▶ Mindig tartsa szabadon a készülékházon és a konyhabútoron lévő szellőzőnyílásokat (ha a készülék be van építve).

▶ Mindig tartsa szabadon a ventilátor szellőzőrését.

Mindenképpen tartsa be a szellőztető nyílások méretét:

- A szellőzőrés a szekrény hátoldalán legalább 38 mm méretű kell legyen.
- A szekrény lábazatában és a beépített szekrény felső részén kialakított szellőző- és elszívónyílások keresztmetszetének szükséges mérete 200 $cm^2$.
- Alapelv, hogy: Minél nagyobb a szellőzőjárat keresztmetszete, annál energiatakarékosabban működik a készülék.

A készülék működtetéséhez megfelelő mértékű szellőzés és elszívás szükséges. A gyárilag tervezett szellőzőrácsok megfelelő szellőző keresztmetszetet biztosítanak a készüléknek, melynek mérete 200 $cm^2$. Ha a szellőzőrácsot takarópanelre cseréli, akkor annak a gyártó szellőzőrácsával megegyező méretű vagy annál nagyobb szellőzőnyílással kell rendelkeznie.

# 6 A bútorfrontok súlyai

**FIGYELEM**
A túl nehéz ajtó miatt sérülésveszély áll fenn!
Ha a szekrényajtó túl nehéz, akkor nem zárhatók ki a zsanérok sérülései és az ebből eredő működési problémák.
▶ A bútorajtó felszerelése előtt győződjön meg arról, hogy annak súlya nem lépi túl a megengedett értéket.

| **Fülke magassága (mm)*** | **A szekrényajtó maximális súlya (kg)*** |
|---|---|
| 720 | 16 |
| 880 | 16 |
| 1020 | 13 |
| 1220 | 19 |
| 1400 | 21 |
| 1580 | 22 |
| 1780 | 26 |

*Egyajtós hűtő- és fagyasztókészülékek*

| **Fülke magassága (mm)*** | **A szekrényajtó maximális súlya (kg)*** | |
|---|---|---|
| | Hűtőrész ajtaja * | Fagyasztórész ajtaja* |
| 1780 | 18 | 12 |

*Kombinációk*

# 7 Víz csatlakoztatása*

Ha a készülék rendelkezik rögzített vízcsatlakozással, akkor a készülékhez megfelelő tömlő van mellékelve.

**Megjegyzés**
Eltérő hosszúságú tömlő tartozékként szerezhet be.

| | |
|---|---|
| A víz csatlakoztatására szolgáló méretek áttekintése: | (lásd 7.1 A víz csatlakoztatására szolgáló méretek) |
| A víznyomással szembeni követelmények: | (lásd 7.2 Víznyomás) |
| Víz csatlakoztatásának létrehozása: | (lásd 16 A készülék csatlakoztatása az ivóvíz-hálózatra*) |

## 7.1 A víz csatlakoztatására szolgáló méretek

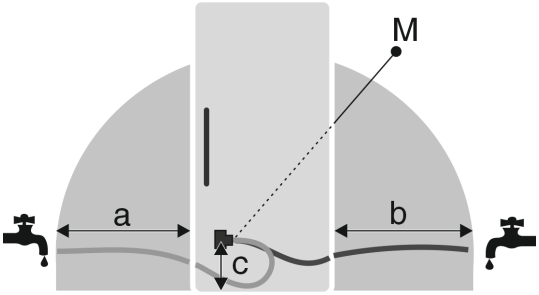


*Fig. 4*
**(a)** Maximálisan elérhető tömlőhossz*
**(b)** Maximálisan elérhető tömlőhossz*
**(c)** Mágnesszelep távolsága a padlótól*
**(M)** Mágnesszelep*

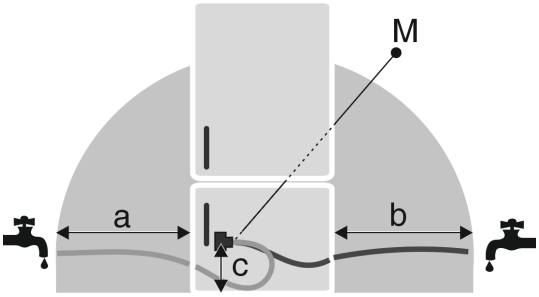


*Fig. 5*
**(a)** Maximálisan elérhető tömlőhossz*
**(b)** Maximálisan elérhető tömlőhossz*
**(c)** Mágnesszelep távolsága a padlótól*
**(M)** Mágnesszelep*

| a | b | c |
|---|---|---|
| ~ 1200 mm | ~ 1200 mm | ~ 55 mm |

## 7.2 Víznyomás

A készülék csatlakozó vízvezetéke és bemeneti mágnesszelepe legfeljebb 1 MPa (10 bar) víznyomáshoz alkalmas.

A kifogástalan működés érdekében (átfolyási mennyiség, jégkocka mérete, zajszint) tartsa be az alábbi víznyomást:

| Víznyomás: | |
|---|---|
| bar | MPa |
| 1,5 – 6,2 | 0,15 – 0,62 |

| Víznyomás vízszűrő használata esetén:* | |
|---|---|
| bar* | MPa* |
| 2,8 – 6,2 | 0,28 – 0,62 |

Ha a nyomás nagyobb, mint 6,2 bar:
▶ Kapcsoljon nyomáscsökkentőt a rendszerbe.
▶ Hozza létre a víz csatlakoztatását. (lásd 16 A készülék csatlakoztatása az ivóvíz-hálózatra*)

# 8 A készülék szállítása

## 8.1 A készülék szállítása az első üzembe helyezéshez

Győződjön meg arról, hogy a következő előfeltételek teljesülnek:

- ❑ A készülék be van csomagolva.
- ❑ A készülék egyenesen áll.

▶ A készüléket két személy segítségével szállítsa.
▶ Csomagolja ki a készüléket. (lásd 9 A készülék kicsomagolása)

## 8.2 A készülék szállítása az első üzembe helyezés után

Ha a készüléket az első üzembe helyezést követően ismét szállítani szeretné, vagy el szeretné tolni, vegye figyelembe az alábbi utasításokat.

Győződjön meg arról, hogy a következő előfeltételek teljesülnek:

- ❑ A készülék üres.
- ❑ A készülék egyenesen áll.
- ❑ Az ajtó biztosítva van véletlen kinyílás ellen.
- ❑ A kihúzható kocsi biztosítva van akaratlan nyitás ellen.

▶ A készüléket két személy segítségével szállítsa.

# 9 A készülék kicsomagolása

Ha a berendezés sérült, forduljon a szállítóhoz, még mielőtt csatlakoztatná a berendezést.

▶ Ellenőrizze, hogy a készülék vagy csomagolása nem sérült-e meg szállítás közben. Jelentse haladéktalanul a szállítmányozónak, ha bármilyen károsodást tapasztal.
▶ Távolítson el minden olyan anyagot a készülék hátuljáról, illetve oldalsó falairól, amelyek az előírás szerinti felállítást, illetve szellőzést és elszívást akadályozhatják.
▶ Távolítsa el az összes védőfóliát a készülékről. Ne használjon hegyes vagy éles tárgyakat!

# 10 A berendezés felállítása

**VIGYÁZAT**
A súlyos készülék sérülésveszélyt jelent!
▶ A készüléket két személy szállítsa a felállítás helyére.

**FIGYELMEZTETÉS**
Az instabil készülék sérülésveszélyt jelent, és anyagi kárt okozhat!
A készülék felborulhat.
▶ Rögzítse a készüléket az útmutatóban foglaltak szerint.

**FIGYELMEZTETÉS**
Égés- és rongálódásveszély!
▶ Ne helyezzen hőleadó készülékeket, pl. mikrosütőt, kenyérpirítót stb. a készülékre!

A berendezést lehetőleg szakemberrel építtesse be a konyhabútorba.

A berendezést egy másik személy segítségével állítsa fel.

## 10.1 A felállítás után

▶ Vegye le a szállításhoz használt összes biztonsági elemet.

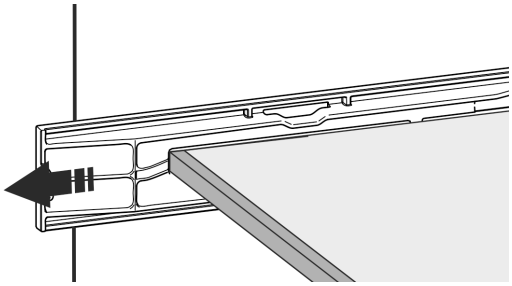

*Fig. 6 **

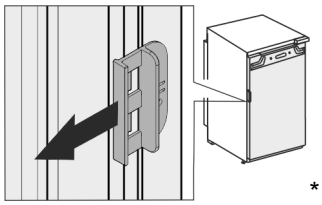

*

▶ Húzza le a szállítási biztosítást a készülék ajtajáról.

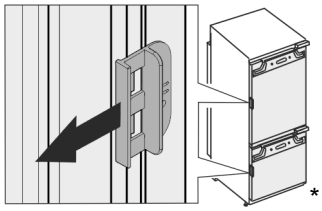

*

▶ Tisztítsa meg a készüléket (lásd a használati útmutatót: készülék tisztítása).

# 11 Több készülék felállítása

A készülékeket különféle módon lehet elhelyezni. Ha több készüléket kíván elhelyezni egymás mellett vagy egymás fölött, akkor győződjön meg arról, hogy a következő előfeltételek teljesülnek:

- ❑ Kizárólag akkor állítson fel készülékeket egymás mellett vagy egymás fölött, ha azokat erre terveztek.
- ❑ Vegye figyelembe a megjegyzéseket és az alábbi táblázatot.

**FIGYELEM**
A lecsapódó víz károkat okozhat!
▶ A készüléket ne állítsa közvetlenül egy másik hűtő-/fagyasztókészülék mellé.

**FIGYELEM**
A lecsapódó víz károkat okozhat!
▶ Ne helyezze el a készüléket közvetlenül egy másik hűtő-/fagyasztókészülék fölé.

| Típus | Elhelyezés módja |
|---|---|
| összes típus | egyedileg |
| Azok a típusok, amelyek jelölése **S...** betűvel kezdődik. | (Side-by-Side - SBS) |
| A legfeljebb 880 mm beépítési magasságú és fűtött fedéllel rendelkező készülékek „egymás fölé” állíthatók.<br>Felső készülék: maximum 140 mm beépítési magasságig | Egymás fölött |

*Típusok és elhelyezési módok*

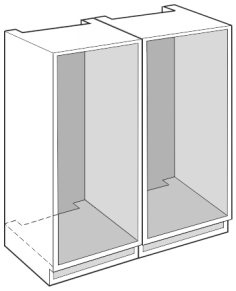

*Fig. 7*

Minden készüléket külön bútormélyedésben helyezzen el.

## 12 Csomagolóanyag kezelése hulladékként

**FIGYELMEZTETÉS**

A csomagolóanyag és a fóliák fulladásveszélyt jelentenek!

▶ Ne hagyja, hogy gyerekek játszanak a csomagolóanyaggal.

A csomagolás újrahasznosított anyagokból készült:

- Hullámlemez/kartonpapír
- Habosított polisztirolból készült alkatrészek
- Polietilén fóliák és tasakok
- Polipropilénből készült átkötőszalagok
- Szögelt fakeret polietilén lappal*

▶ A csomagolóanyagot vigye egy hivatalos gyűjtőhelyre.

## 13 Az alkalmazott ikonok magyarázata

| | |
|---|---|
| | Ennél a műveletnél sérülésveszély áll fenn! Vegye figyelembe a biztonsági utasításokat! |
| | Az útmutató több típusra is érvényes. Ezt a lépést csak akkor hajtsa végre, ha az Ön készülékére vonatkozik. |
| | Szerelés során vegye figyelembe az útmutató szöveges részében foglalt részletes leírásokat. |
| | A szakasz vagy egyajtós, vagy kétajtós készülékre érvényes. |
| | Válasszon a lehetőségek közül: jobbos nyitási irányú készülék vagy balos nyitási irányú készülék. |
| | Ez a szerelési lépés az IceMaker és / vagy InfinitySpring funkciók esetén szükséges. |
| | Csak lazítsa meg a csavarokat, vagy gyengén húzza meg őket. |
| | Húzza meg szorosan a csavarokat. |
| | Ellenőrizze, hogy a munka következő lépése szükséges-e az Ön modelljéhez. |
| | Ellenőrizze a felhasznált alkotóelemek megfelelő felszerelését / elhelyezkedését. |
| | Mérje le a megadott méretet, és helyesbítse, ha szükséges. |
| | A szereléshez szükséges szerszám: Colstok |
| TORX® 20 | A szereléshez szükséges szerszám: akkumulátoros csavarbehajtó bitfejjel<br>A csavarok jobb elérhetősége érdekében hosszabb bit használata javasolt. |
| | A szereléshez szükséges szerszám: vízmérték |
| SW7 SW10 | A szereléshez szükséges szerszám: 7 mm-es és 10 mm-es kulcsnyílású villáskulcs |
| | Ehhez a munkalépéshez két személyre van szükség. |
| | Ezt a munkalépést a készüléken megjelölt helyen kell végrehajtani. |
| | A szereléshez szükséges segédeszköz: madzag |
| | A szereléshez szükséges segédeszköz: derékszög |



* típustól és felszereléstől függően, különböző

| | |
|---|---|
| | A szereléshez szükséges segédeszköz: csavarhúzó |
| | A szereléshez szükséges segédeszköz: olló |
| | A szereléshez szükséges segédeszköz: filctoll, letörölhető |
| | Tartozékcsomag: vegye ki az alkotóelemeket |
| | A feleslegessé vált alkotóelemeket ártalmatlanítsa szakszerűen. |

## 14 ****- fagyasztórekesz ajtaja*

A **** - fagyasztórekesz ajtaja egy egyszerű fogással áthelyezhető, ha szeretné felcserélni az ajtó nyitási irányát. Ha a hűtőszekrény ajtaja 115°-nál nagyobb szögben nyitható (1), akkor a fagyasztórekesz a nyitási irány felcserélése nélkül is kinyitható. Ha a készülék ajtajának nyitási szöge ennél kisebb (2), akkor fel kell cserélni az ajtó nyitási irányát.

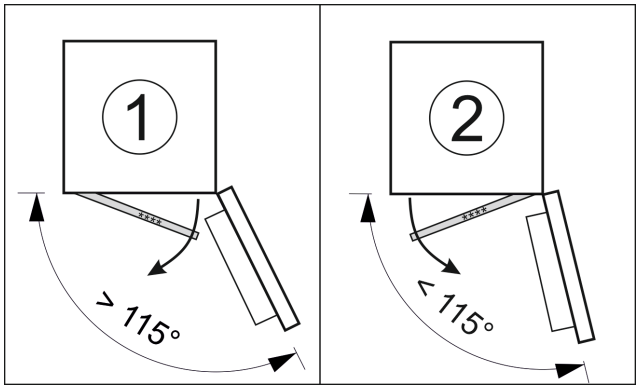


*Fig. 8*

### 14.1 Az ajtó nyitási irányának felcserélése

Az ajtó nyitási irányának felcserélésére szolgáló tolózár a **** - fagyasztórekesz ajtajának hátoldalán, alul található.

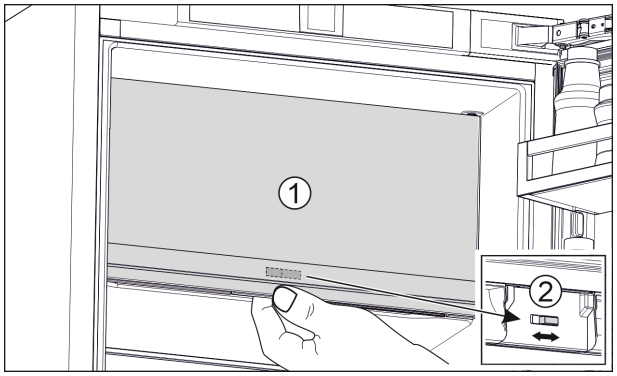


*Fig. 9*

▶ Zárja be a **** - fagyasztórekesz ajtaját (1).
▶ Fogja meg alulról a **** - fagyasztórekesz ajtaját.
▶ Tolja el jobbra vagy balra a tolózárat (2).

## 15 Ajtó nyitási irányának cseréje

**Szerszám**

*Fig. 10*

**FIGYELEM**
Feszültség alatt álló alkatrészek!
Elektromos alkatrészek károsodása.
▶ Mielőtt végrehajtaná az ajtó nyitási irányának módosítását, húzza ki a hálózati csatlakozót.

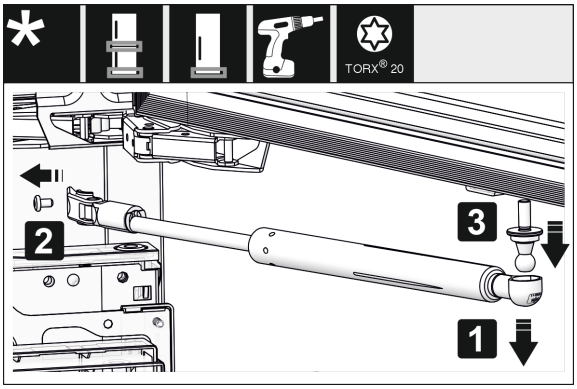


*Fig. 11 **

▶ Vegye le a záráscsillapítót: Húzza le a záráscsillapítót az (1) golyóscsapról, és csavarozza le a (2) tartót. Csavarhúzó segítségével csavarozza le a (3) golyóscsapot.*

**Megjegyzés**
Ha a záráscsillapító nem sokkal a padló fölött helyezkedik el, akkor a golyós rögzítőcsapot csak akkor tudja leszerelni, ha le van szerelve az ajtó.*

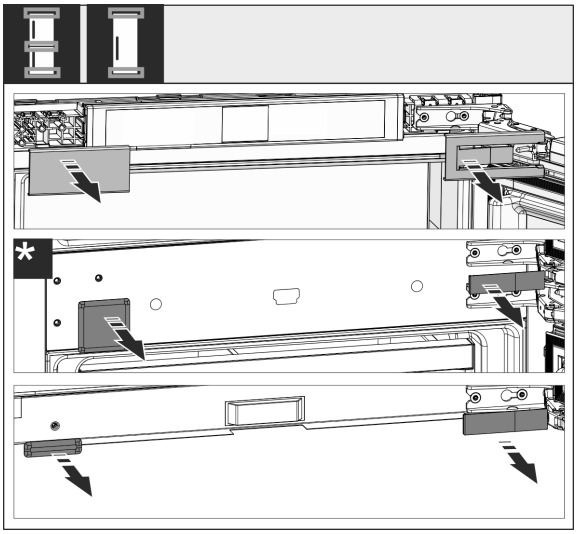


*Fig. 12*

▶ Vegye le a burkolatokat.

**Megjegyzés**
A fedelek levétele során ügyeljen arra, hogy ne karcolja össze a felületet.

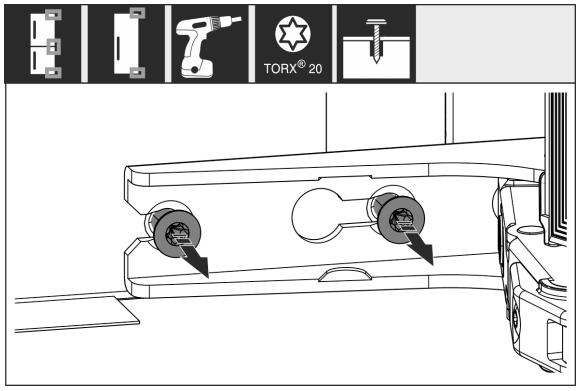


*Fig. 13*

▶ Oldja ki az **összes** zsanér csavarjait, de ne csavarja ki őket.

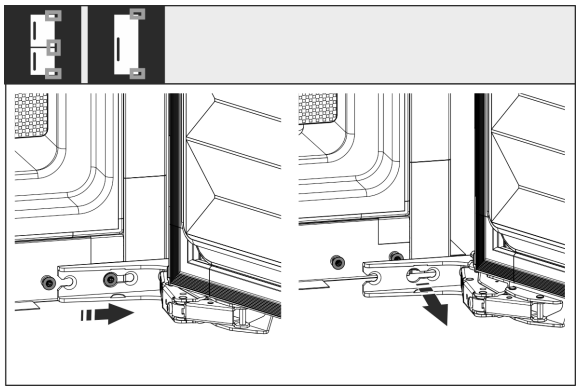

*Fig. 14*

▶ Vegye le az ajtót: Csúsztassa előre, majd kifelé az ajtót, akassza ki, és tegye félre.

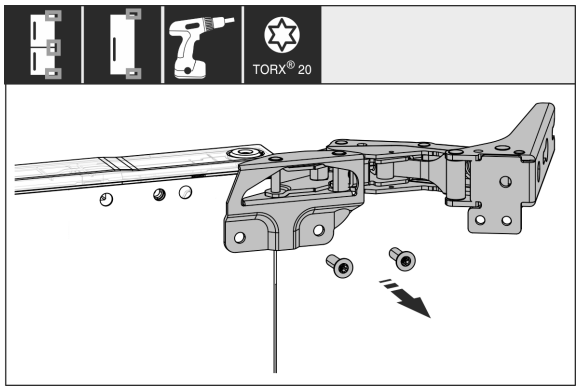


*Fig. 15*

▶ Csavarozza le az összes csavart, és tegye őket félre a csavarokkal együtt.

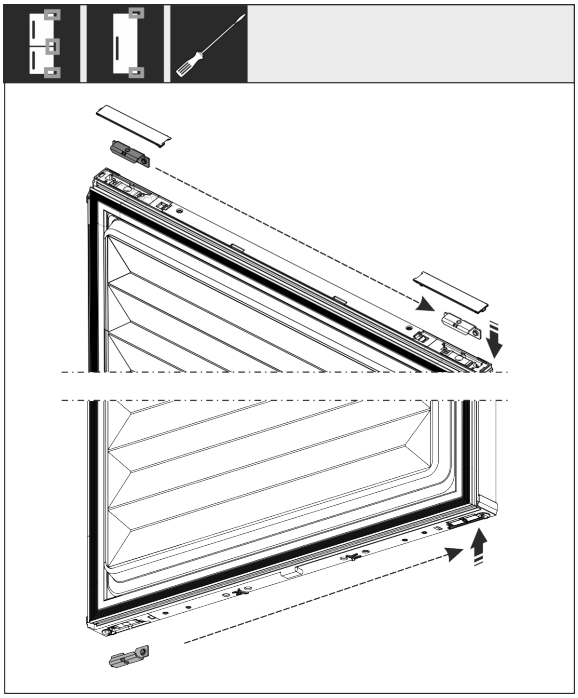

*Fig. 16*

▶ Válassza le az ajtóról a felső és az alsó idomot, és helyezze át őket. Az idomot a zsanérok felcsavarozásához át kell helyezni.

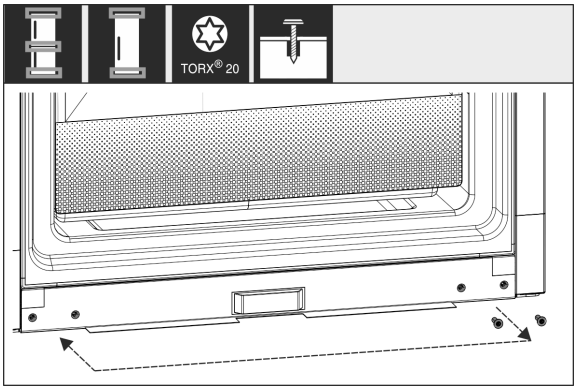


*Fig. 17*

▶ Helyezze át a zsanér rögzítésének csavarjait. Az áthelyezést követően ne húzza meg őket, mert a zsanérokat még később kell majd beakasztani.

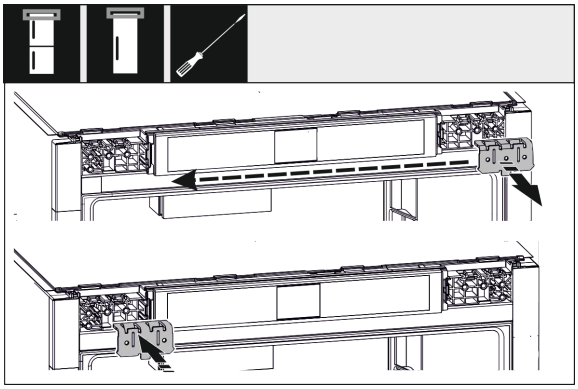

*Fig. 18*

▶ Helyezze át az ellenkező oldalra a zsanért rögzítő idomot.

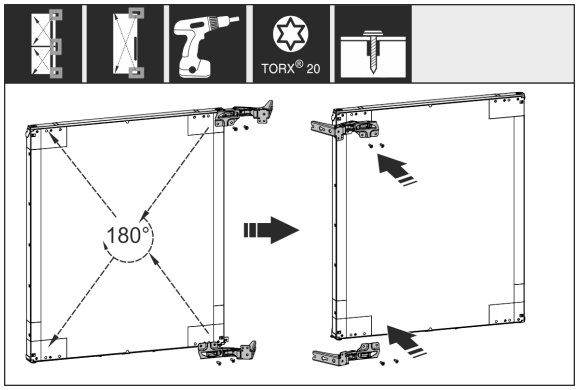


*Fig. 19*

▶ Helyezze át az összes zsanért 180°-ban átfordítva az ellenkező oldalra, és csavarozza őket szilárdan a helyükre.

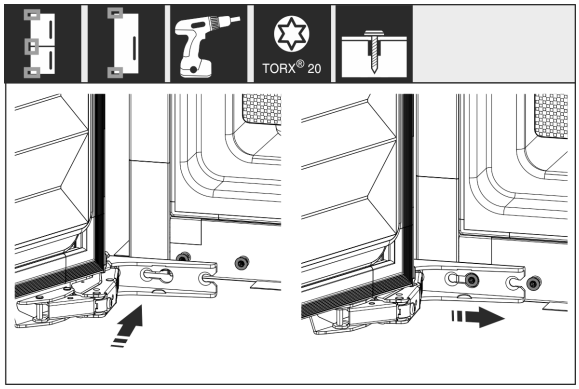


*Fig. 20*

▶ Szerelje vissza az ajtót: Az ajtót függessze a zsanérokra, és húzza meg a csavarokat.

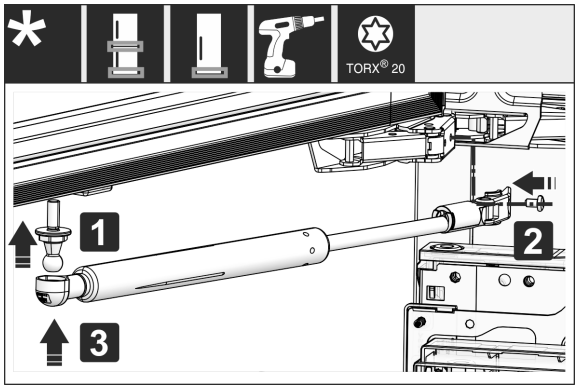


*Fig. 21 **

▶ Záráscsillapító visszaszerelése: Csavarja be a (1) golyóscsapot, csavarozza a helyére a (2) tartót, és akassza a záráscsillapítót a golyóscsapra.*

▶ Ellenőrizze az összes csavart, és szükség esetén húzza meg őket.

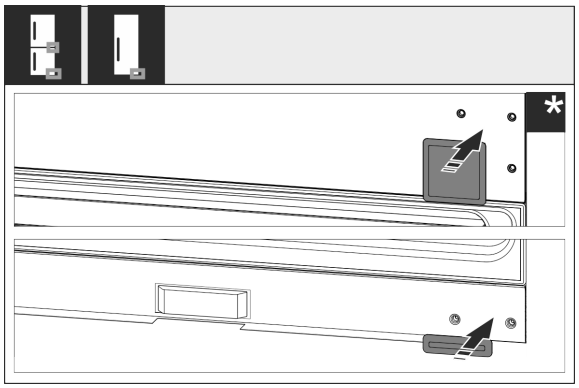


*Fig. 22*

▶ Szerelje vissza az alsó és a középső borítást. A többi burkolatot csak azután szerelje fel, hogy a készüléket beépítette a szekrénybe.

# 16 A készülék csatlakoztatása az ivóvíz-hálózatra*

Győződjön meg arról, hogy a következő előfeltételek teljesülnek:

- ❑ Ismeri a vízbetáplálás csatlakozási méreteit, és be is tartja őket. (lásd 7.1 A víz csatlakoztatására szolgáló méretek)
- ❑ Betartja a megadott víznyomást. (lásd 7.1 A víz csatlakoztatására szolgáló méretek)
- ❑ A készülék vízellátása olyan hidegvizes vezetéken keresztül történik, amely kibírja az üzemi nyomást, és az ivóvíz-hálózatra csatlakozik.
- ❑ A víz betáplálásához használt készülékek és szerkezetek megfelelnek az adott országban érvényes előírásoknak.
- ❑ A készülék hátoldala hozzáférhető, hogy a készüléket csatlakoztatni tudja az ivóvíz-hálózathoz.
- ❑ A mellékelt tömlőt használja. A régi tömlőket ártalmatlanította.
- ❑ A tömlő csatlakozóidomában tömítéssel rendelkező szűrőszita található.
- ❑ A tömlővezeték és a háztartási víz csatlakozója közé zárócsapot telepített, mellyel szükség esetén meg lehet szakítani a vízbetáplálást.
- ❑ A vízcsap a készülék hátoldalán kívül helyezkedik el, és könnyen hozzáférhető. Ezáltal a készüléket a lehető legjobban be lehet tolni a szekrény fülkéjébe, és szükség esetén gyorsan el lehet zárni a vízcsapot.

**FIGYELMEZTETÉS**

Áramütés veszélye a víz miatt!

▶ A vízvezetékhez való csatlakoztatás előtt: Húzza ki a készüléket az aljzatból.

▶ A tápellátó vízvezetékekhez való csatlakoztatás előtt: Zárja el a vízellátást.

▶ Győződjön meg arról, hogy a készüléket csak képzett szakember csatlakoztatja az ivóvíz-hálózathoz.

**FIGYELMEZTETÉS**

A szennyezett víz miatt mérgezés veszélye áll fenn!

▶ Csak ivóvíz-ellátásra csatlakoztassa.

## 16.1 Tömlő csatlakoztatása

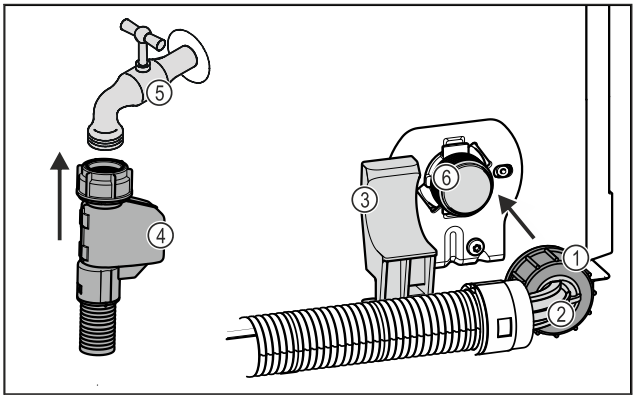


*Fig. 23*

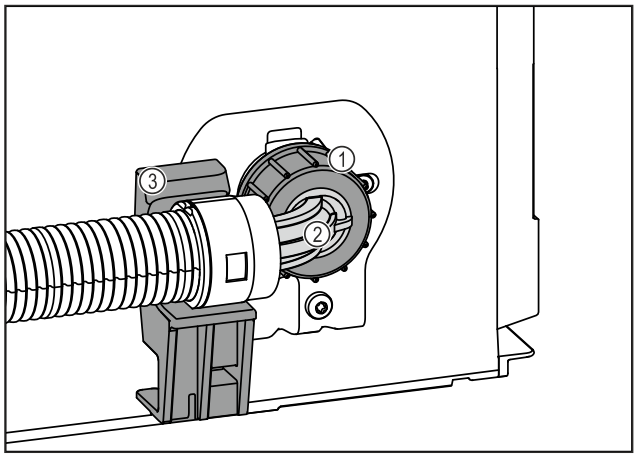


*Fig. 23*

**(1)** Anya
**(2)** Hajlított tömlővég
**(3)** Tartó
**(4)** Egyenes tömlővég
**(5)** Vízcsap
**(6)** Mágnesszelep: A mágnesszelep a készülék hátoldalának alján található. R3/4 csatlakozómenettel rendelkezik.

**FIGYELEM**
A szakszerűtlen szerelés miatt fennáll a károsodás veszélye!
▶ A szerelés során ne tegyen kárt a tömlőben, és ne törje meg.
▶ A szekrény fülkéjébe való beépítés során ne tegyen kárt a tömlőben, és ne törje meg.

**Tömlő csatlakoztatása a készülékhez:**
▶ Helyezze a hajlított tömlővéget *Fig. 23 (2)* vízszintesen a tartóra *Fig. 23 (3)*, és tartsa meg.
▶ Csavarja rá kézzel az anyát *Fig. 23 (1)* a menetre, amíg biztonságosan és szorosan nem illeszkedik.
▷ A tömlő csatlakoztatva van a készülékre.

**Tömlő csatlakoztatása a vízcsapra:**
▶ Csatlakoztassa az egyenes tömlővéget *Fig. 23 (4)* a vízcsapra *Fig. 23 (5)*.
▷ A tömlő csatlakoztatva van a vízcsapra.

## 16.2 A vízrendszer ellenőrzése

Mielőtt a készüléket teljesen beépíti a szekrény fülkéjébe, a Liebherr cég azt javasolja, hogy ellenőrizze a vízrendszer tömítettségét.
▶ Helyezze be az InfinitySpring víztartályt. (lásd 19 Víztartály*) *
▶ Helyezze be az InfinitySpring vízszűrőt. (lásd 20 Vízszűrő*) *
▶ Lassan nyissa ki a vízcsapot.
▶ Ellenőrizze, hogy tömítettek-e a tömlők, a csatlakozók és a víz betáplálása.
▷ Ellenőrizte a vízrendszer tömítettségét.
▷ A vízrendszer jól tömített: A készüléket teljesen beépítheti a szekrény fülkéjébe.

**Megjegyzés**
**InfinitySpring**: Az első használat előtt üzembe kell helyeznie az InfinitySpring egységet. Ehhez légteleníteni kell a vízrendszert, és meg kell tisztítani. (lásd a Quick Start Guide útmutatót vagy a használati utasítást)*

**IceMaker**: Az első használat előtt meg kell tisztítania az IceMaker egységet. (lásd a Quick Start Guide útmutatót vagy a használati utasítást)*

# 17 A készülék beszerelése a beépítési helyre

**Szerszámok**

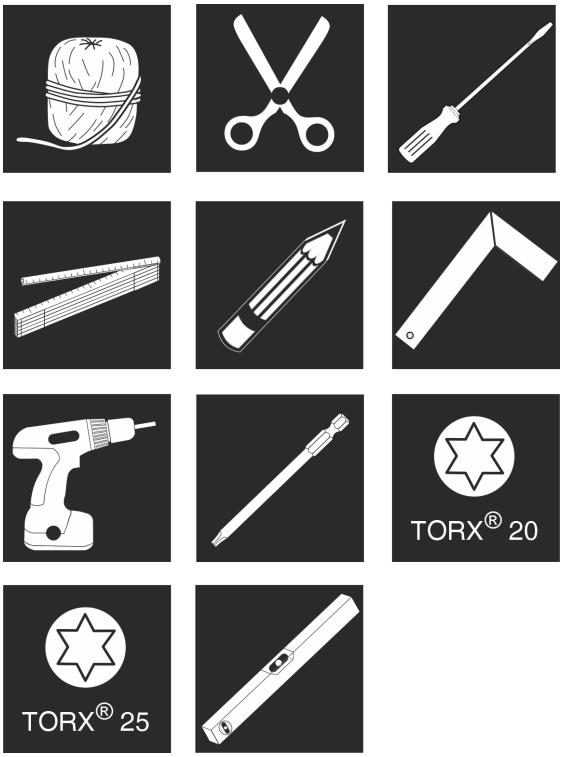


*Fig. 24*

**Mellékelt szerelőeszközök**

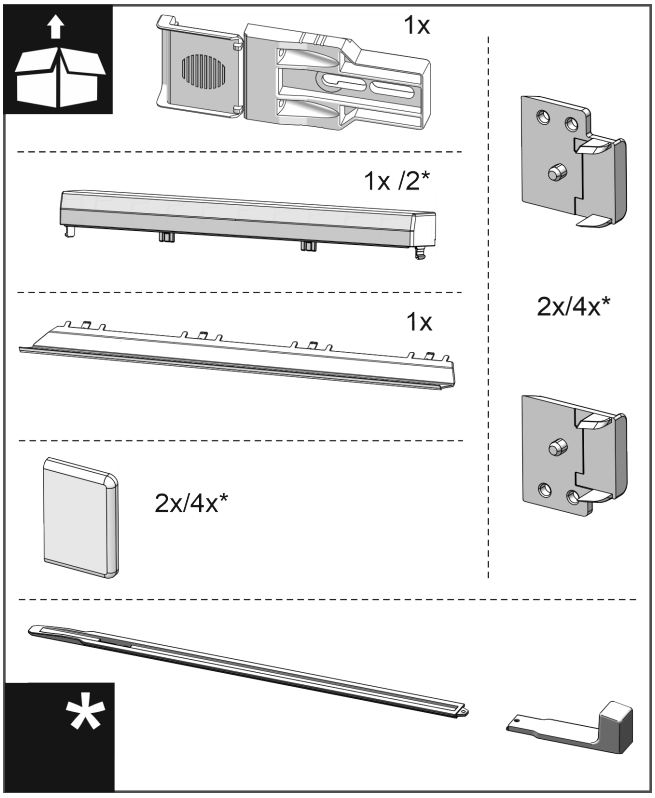


*Fig. 25*

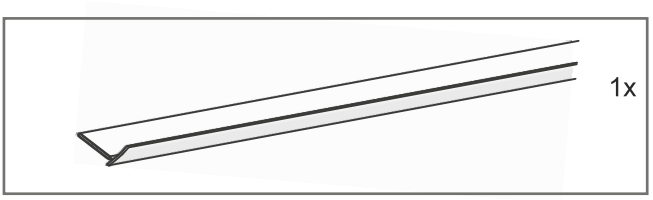


*Fig. 26*

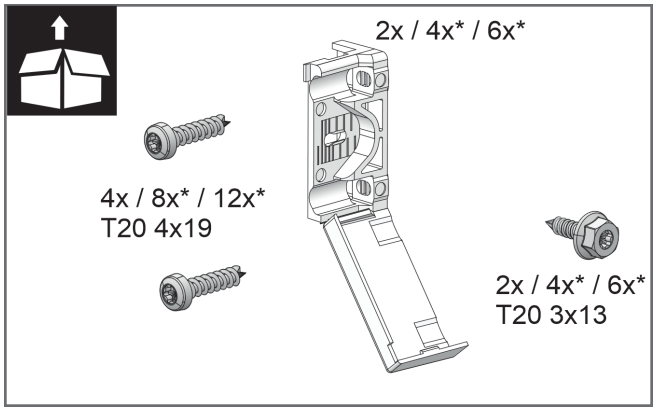


*Fig. 27*

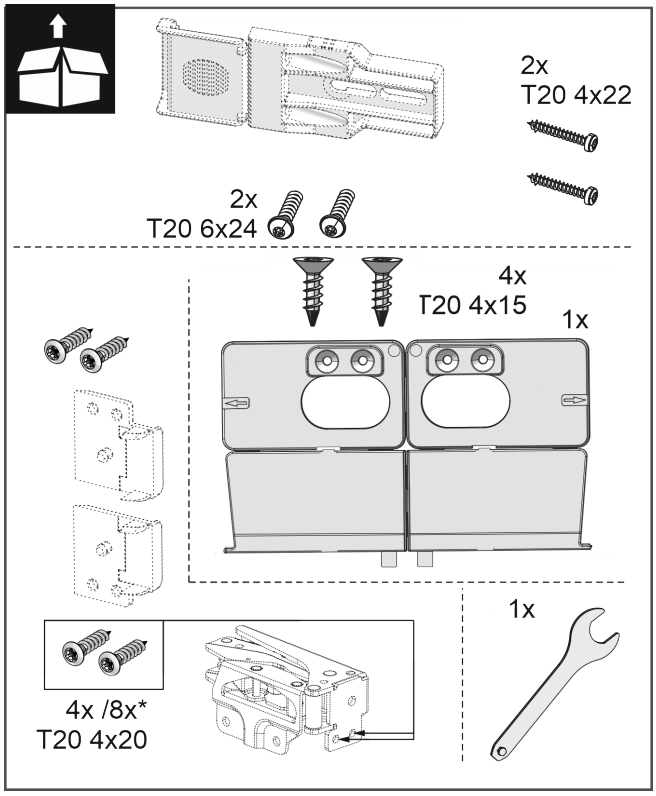


*Fig. 28*

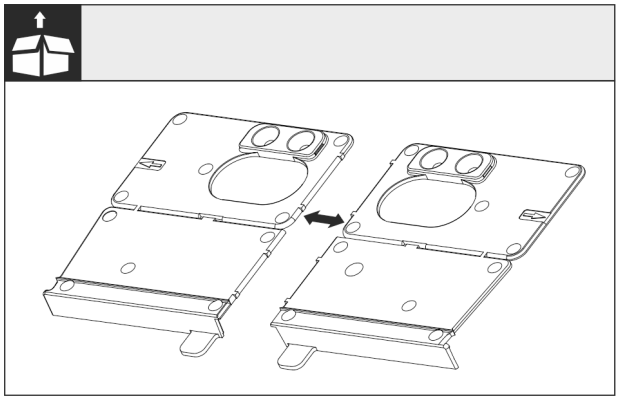

*Fig. 29*

▶ Válassza le a padló rögzítőelemét a perforációnál.

**FIGYELEM**

A készülék helyes beépítési mélysége.

▶ A rögzítőelem használata biztosítja a készülék megfelelő beépítési mélységét.

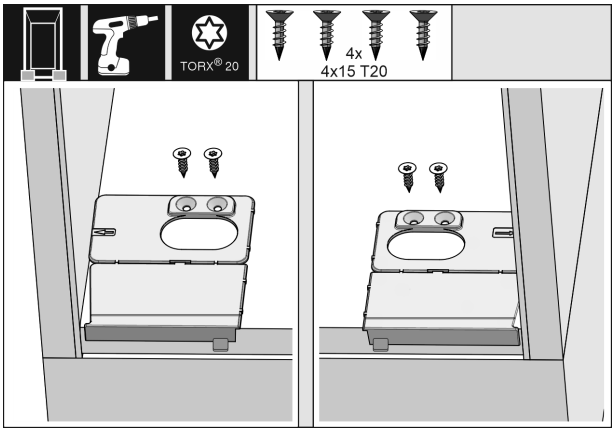


*Fig. 30*

▶ Csavarozza fel a padló rögzítőelemét jobb és bal oldalon az oldalfalhoz a bútormélyedés padlójára.

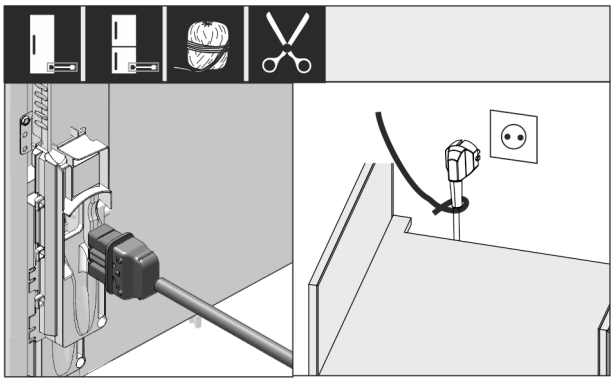

*Fig. 31*

▶ Vegye ki a hálózati csatlakozóvezetéket a mellékelt csomagból.

▶ Dugja be a hálózati csatlakozóvezeték csatlakozóaljzatát a készülék hátoldalán található csatlakozódugóba. Ügyeljen arra, hogy a készülék csatlakozóaljzata szilárdan legyen rögzítve.

▶ Vezesse a hálózati csatlakozódugót egy zsinór segítségével egy szabadon hozzáférhető csatlakozóaljzathoz.

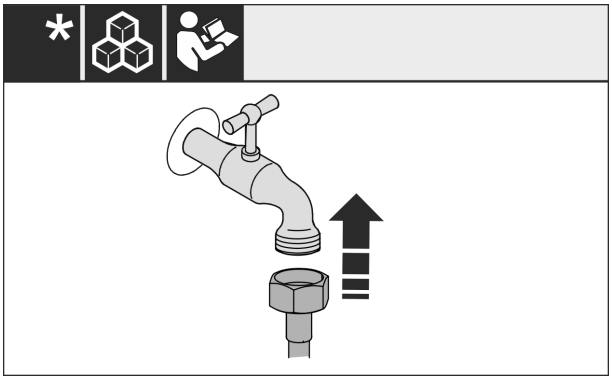

*Fig. 32 **

▶ Ha szükséges, most szerelje be a vízcsatlakozást a kezelési útmutató utasítása szerint.*

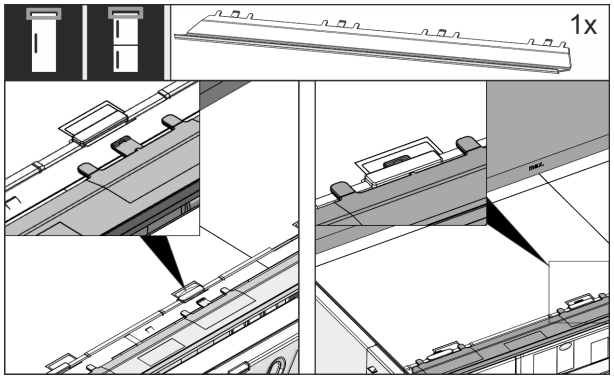


*Fig. 33*

▶ Dugja be a kiegyenlítő lemezt a készülék felső oldalán. A lemez mindkét oldalra mozgatható.

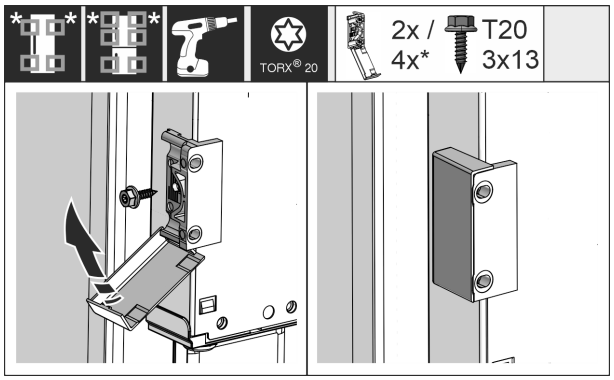


*Fig. 34*

▶ Szerelje fel a rögzítő idomokat. Helyezze fel a rögzítő idomokat a szekrény fogantyúinak magasságába. Ha az ajtó nagyobb méretű, használjon összesen négy darab rögzítő idomot.

▶ A felszerelés után hajtsa vissza a fedeleket az idomra.

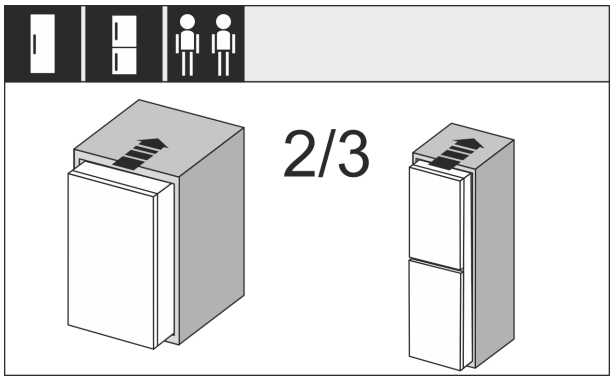


*Fig. 35*

▶ Tolja be a készülék 2/3 részét a bútormélyedésbe.

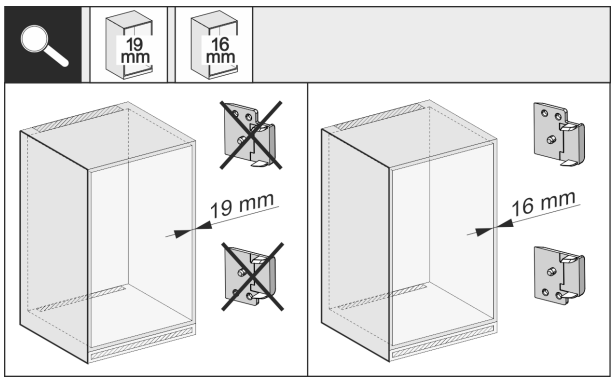


*Fig. 36*

▶ Ellenőrizze, hogy a szekrény oldalfalának vastagságát, hogy 16 mm vagy 19 mm vastag-e.

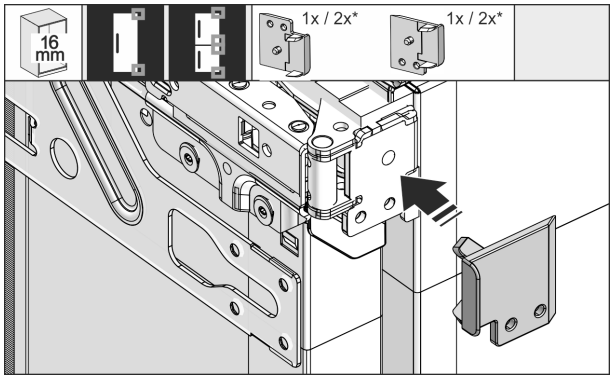


*Fig. 37*

▶ Ha a szekrény fala 16 mm vastag: Dugja rá az összes zsanérra a távtartót.

▶ Ha a szekrény fala 19 mm vastag: Nincs szükség távtartóra.

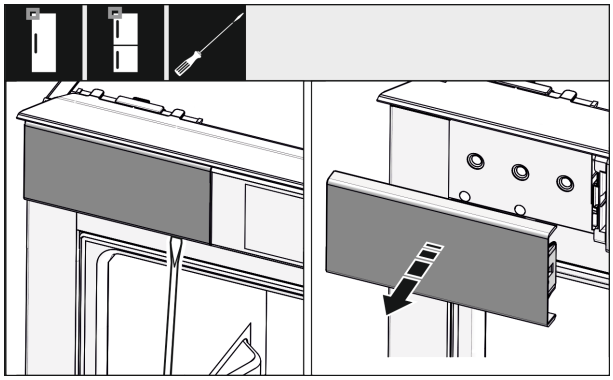

*Fig. 38*

▶ Lazítsa meg csavarhúzóval a bal felső borítást, és vegye le.

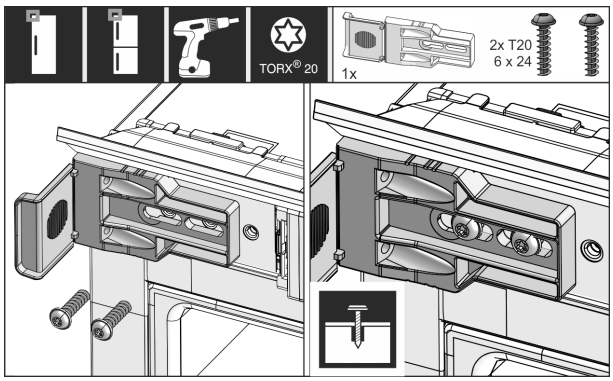


*Fig. 39*

▶ Csavarozza fel lazán a rögzítőelemet. Az elemnek még enyhén mozgathatónak kell lennie.

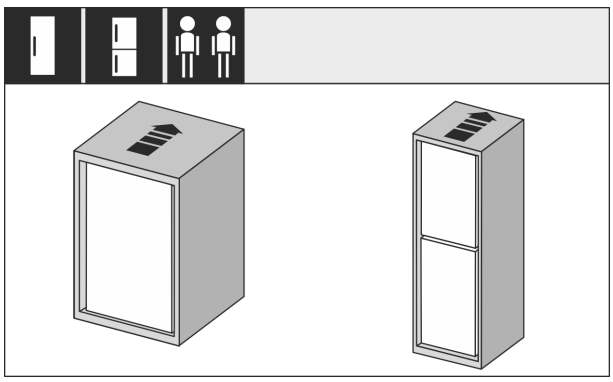

*Fig. 40*



*** típustól és felszereléstől függően, különböző**

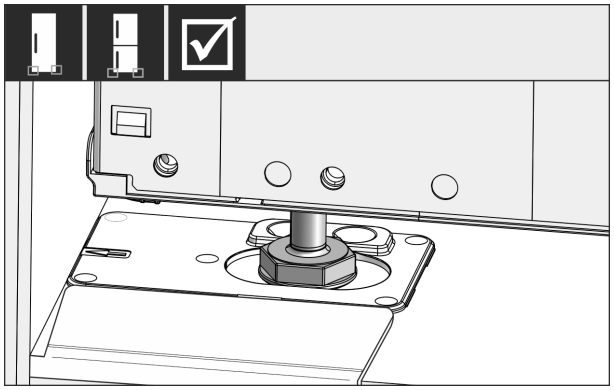

*Fig. 41*

**FIGYELMEZTETÉS**

A rövidzárlat tűzveszélyt okozhat!

- ▶ Amikor betolja a készüléket a fülkébe: Ne törje meg, ne csípje be és ne sértse meg a hálózati csatlakozóvezetéket.
- ▶ Ne működtesse a készüléket hibás hálózati csatlakozóvezetékkel.

- ▶ Tolja be teljesen a készüléket a szekrény fülkéjébe. Az állítható lábaknak mindkét oldalon az ütközőelemek mélyedéseiben kell lenniük.

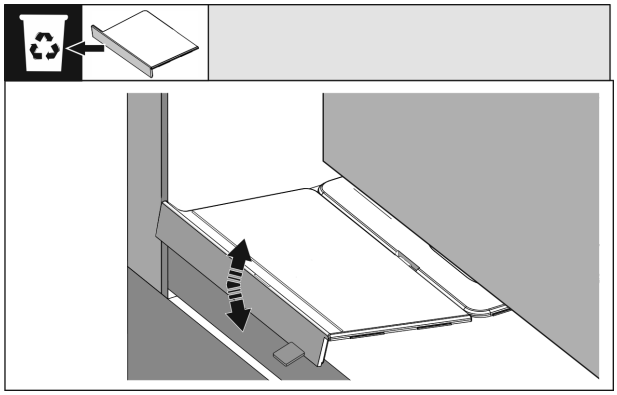

*Fig. 42*

- ▶ Távolítsa el a padló rögzítőelemének ütközőjét. Válassza le mozgatással az ütközőt, és ha szükséges, tépje le fogó segítségével.

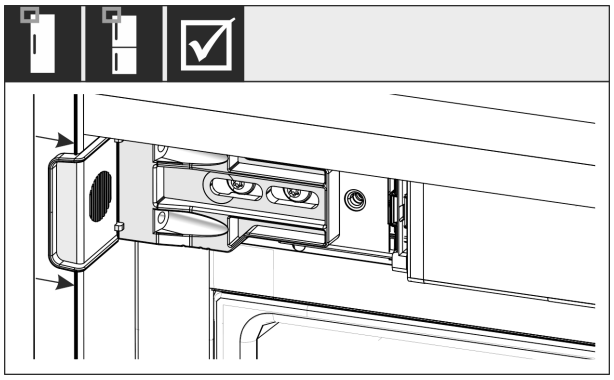

*Fig. 43*

- ▶ Ellenőrizze, hogy a készülék síkban helyezkedik-e el a szekrényben. A rögzítőelemnek fel kell feküdnie a szekrény fülkéjének oldalfalán.

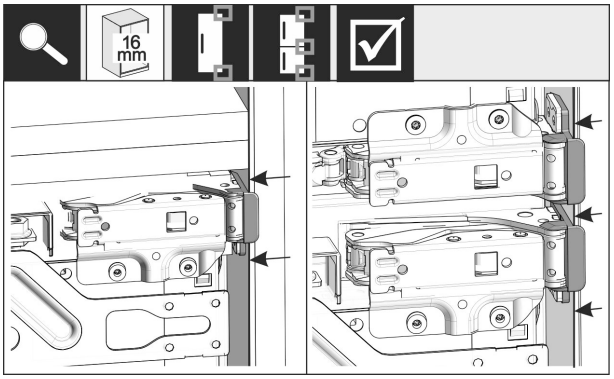


*Fig. 44*

**Megjegyzés**

Ha a szekrény oldalfala 16 mm vastag, akkor zsanér felőli oldalon a távtartó elemek felfekszenek a szekrény fülkéjére.

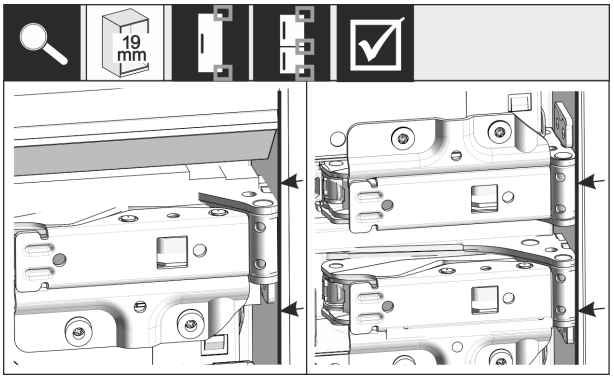


*Fig. 45*

- ▶ Ha a szekrény oldalfala 19 mm vastag: Igazítsa be a zsanérok első élét a szekrény oldalfalával egy vonalba.

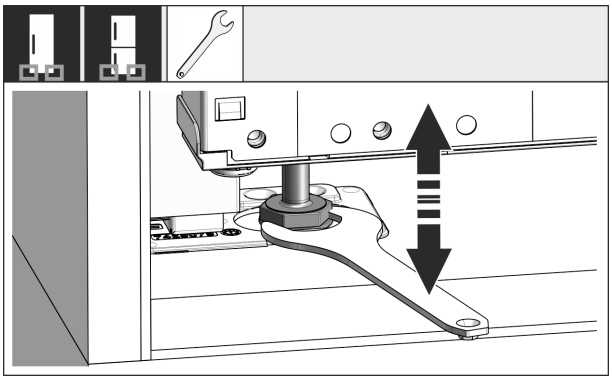

*Fig. 46*

- ▶ Szükség esetén állítsa be a készülék dőlését az állítható lábak segítségével.

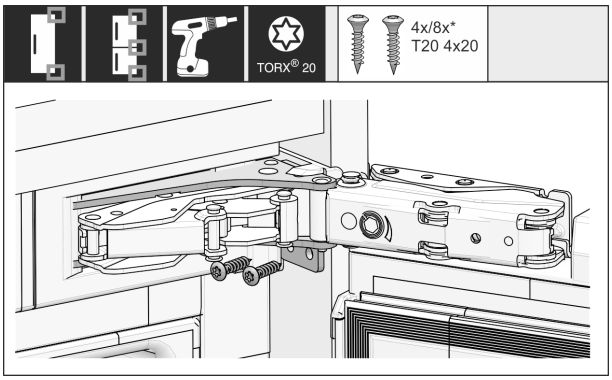


*Fig. 47*

- ▶ Csavarozza a helyére a készüléket a zsanér felőli oldalon.

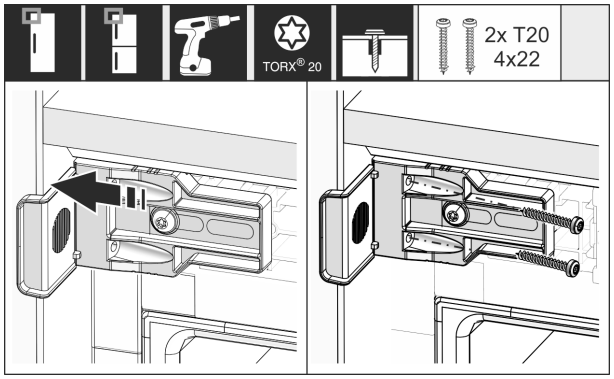


*Fig. 48*

▶ Tolja el úgy az idomot, hogy egy szintbe kerüljön a szekrény fülkéjének oldalfalával.

▶ Húzza meg szorosan az összes csavart.

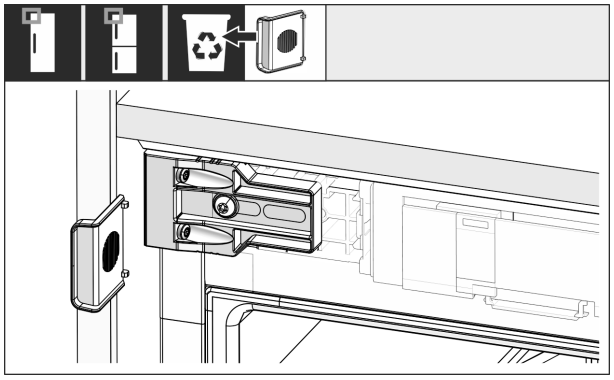

*Fig. 49*

▶ A fogantyú felőli oldalon felül törje le a szerelvényt az idomról, és dobja ki.

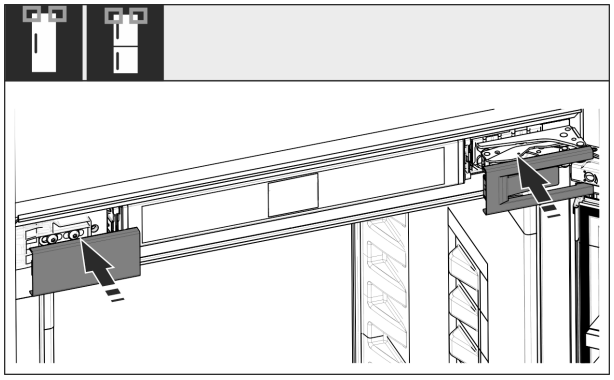

*Fig. 50*

▶ Helyezze fel a borításokat.

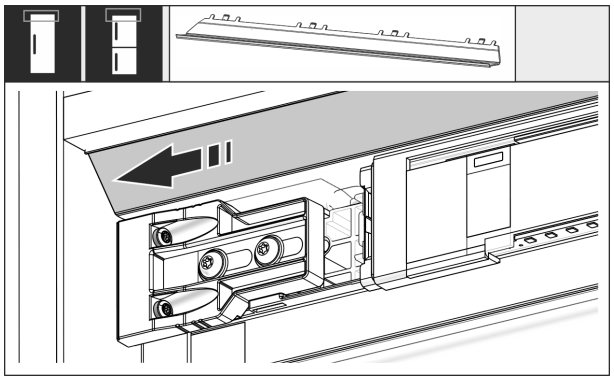

*Fig. 51*

▶ Tolja el úgy a panelt, hogy síkban illeszkedjen a szekrény falának oldalával.

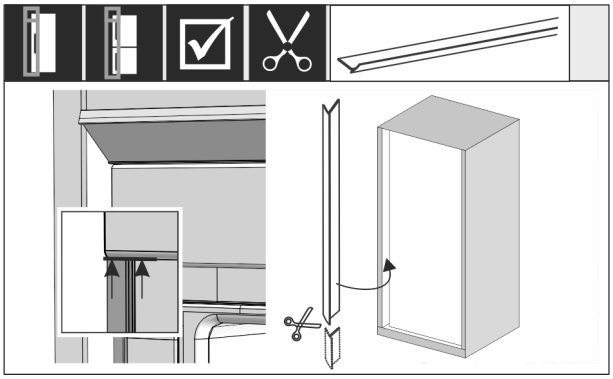

*Fig. 52*

▶ Szükség esetén: Vágja a peremet a szükséges hosszra egy éles olló segítségével.

▶ Helyezze a peremet a felső fedél alá, és nyomja rá. A perem mágneses.

**Ha a fülke magassága 1400 mm vagy annál nagyobb, építsen be szintezősíneket:**

*Fig. 53*

Ha a fülke magassága 1400 mm vagy annál nagyobb, akkor a készülék alá szintezősíneket kell beépíteni. A szintezősínek **csökkentik a zajszintet**. Ha a fülke magassága 1400 mm vagy annál nagyobb, akkor két szintezősín és egy szerelőfogantyú alapkivitelben mellékelve van a tartozékcsomagban.

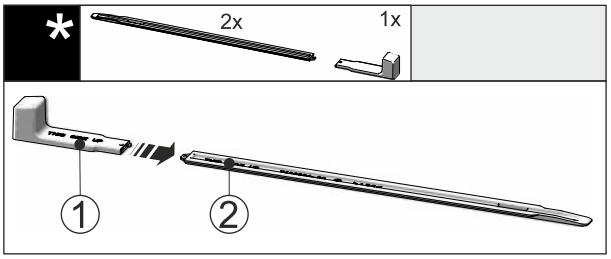


*Fig. 54*

▶ Dugja rá a szerelőfogantyút *Fig. 54 (1)* a szintezősínre *Fig. 54 (2)*.

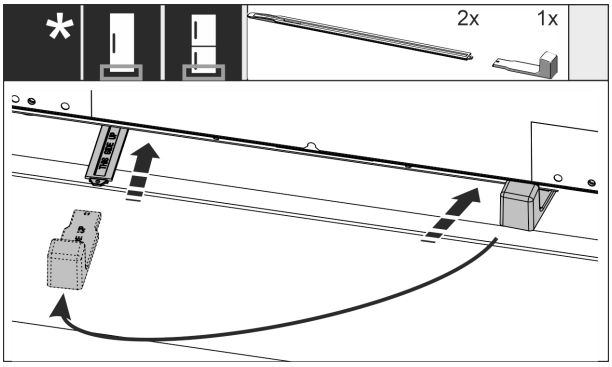


*Fig. 55*



*** típustól és felszereléstől függően, különböző**

- ▶ Tolja be ütközésig a szintezősínt a készülék alja alatti vezetőelembe.
- ▶ Húzza le a szerelőfogantyút, és dugja rá a második szintezősínre.
- ▶ Tegyen ugyanígy a második szintezősínnel is.

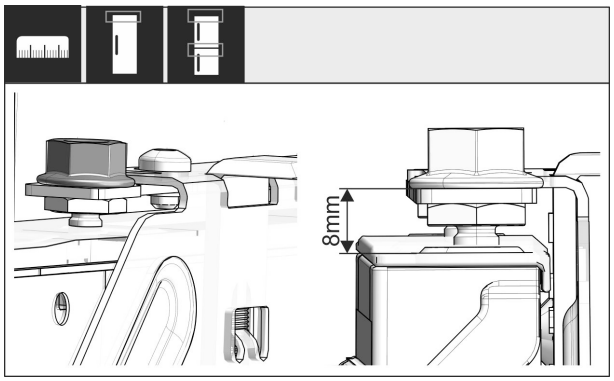


*Fig. 56*

- ▶ Csukja be az ajtót.
- ▶ Ellenőrizze a készülék ajtajának felső éle és a keresztartó felfekvő felülete közötti 8 mm távolság előzetes beállítását.

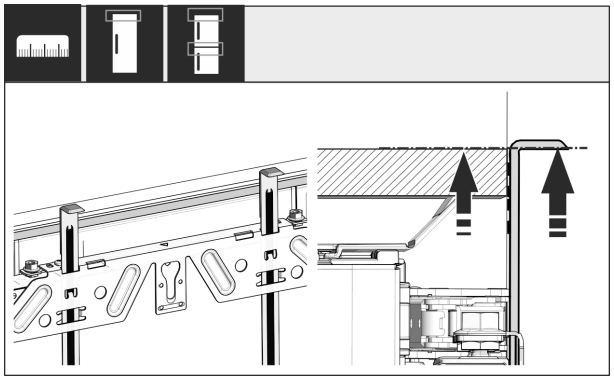

*Fig. 57*

- ▶ Csúsztassa fel a szerelési segédeszközöket a bútor ajtajának magasságába. A szerelési segédeszköz alsó éle = a szerelendő ajtó felső éle.

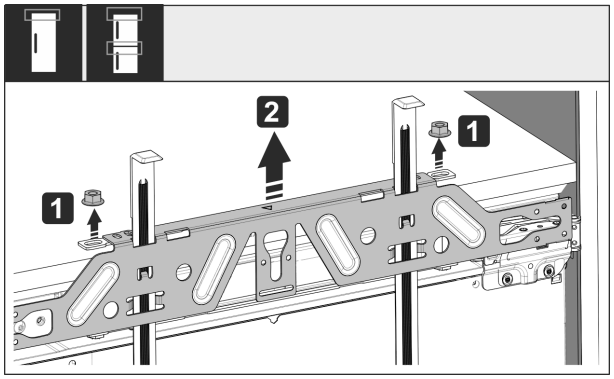


*Fig. 58*

- ▶ Oldja ki az ellenanyákat *Fig. 58 (1)*.
- ▶ Vegye le a rögzítő kereszttartót *Fig. 58 (2)*.

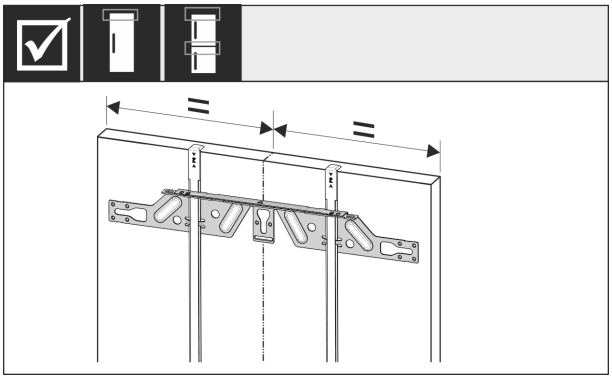

*Fig. 59*

- ▶ Akassza a rögzítő kereszttartót a szekrény ajtajának belső oldalára, és igazítsa középre.

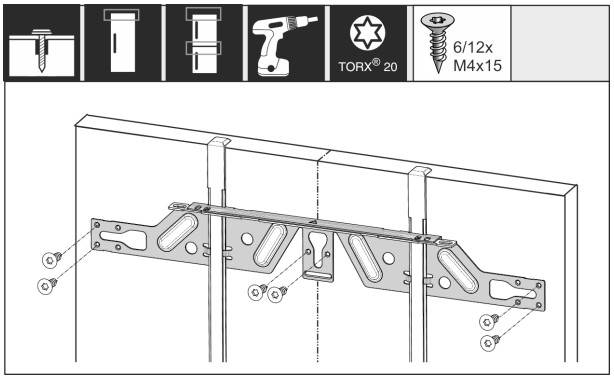


*Fig. 60*

- ▶ Forgácslap ajtó esetén rögzítse a rögzítő kereszttartót legalább 6 csavarral, kazettás ajtó esetén legalább 4 csavarral.

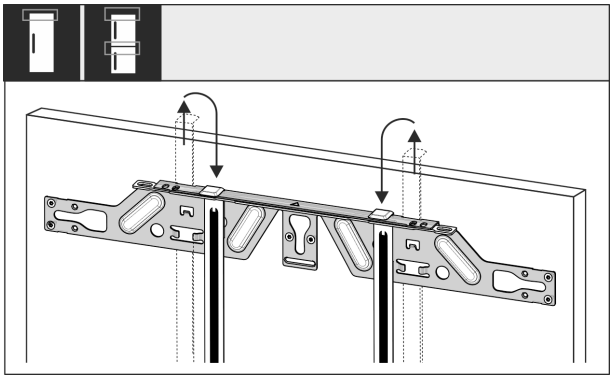

*Fig. 61*

- ▶ Húzza ki a szerelési segédeszközöket, és csúsztassa be őket forgatva a mellettük lévő nyílásokba.

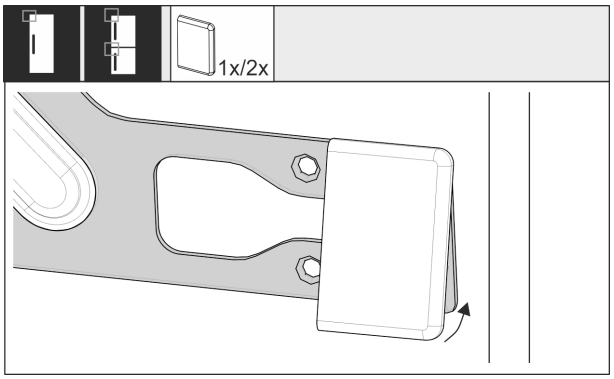


*Fig. 62*

- ▶ A fogantyú felőli oldalon dugja rá a fedelet a rögzítő kereszttartóra.

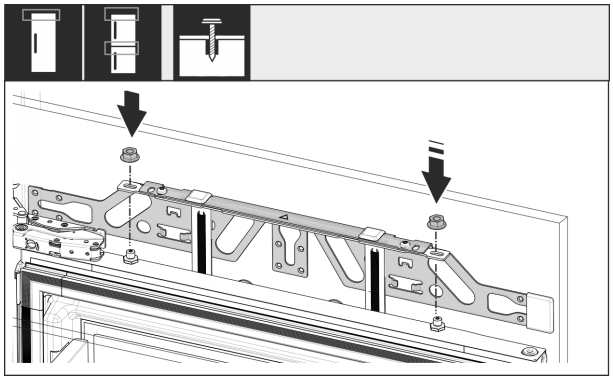

*Fig. 63*

▶ Akassza a helyére a szekrényajtót, és lazán csavarozza vissza az ellenanyákat a beállító csapszegekre.

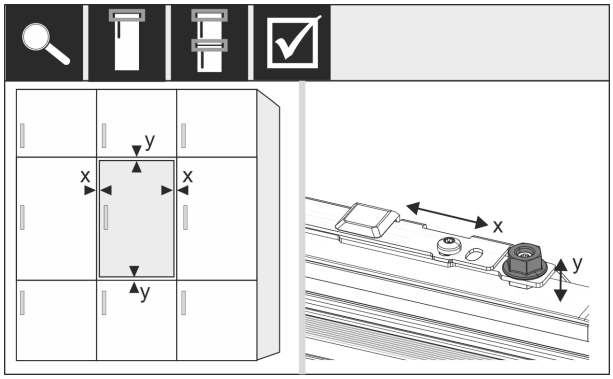


*Fig. 64*

▶ Igazítsa be a szekrényajtót X és Y irányban a beállító csapszegek révén.

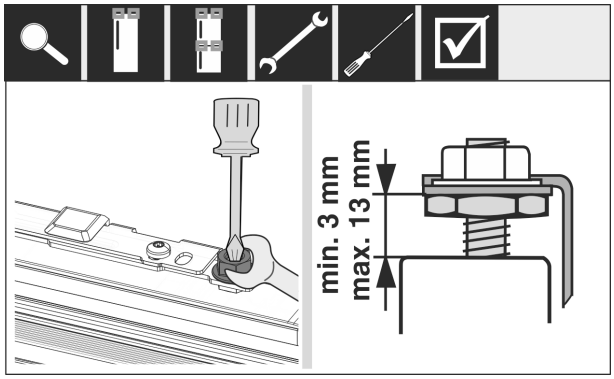


*Fig. 65*

▶ Húzza meg az ellenanyákat.
▶ Ellenőrizze a beállítási magasságot.

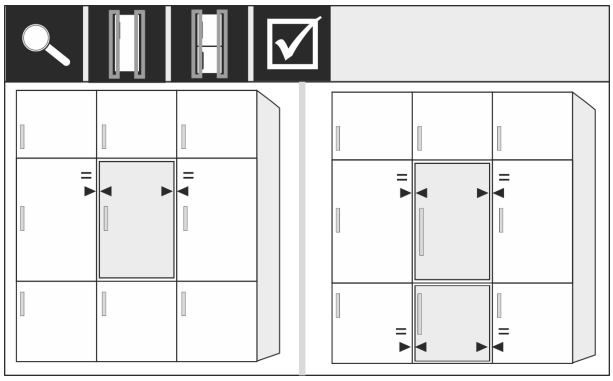

*Fig. 66*

Ha a szekrény előlapja vastagabb, mint 19 mm:

▶ Vegye figyelembe a következő fejezetekben megadott méreteket, súlyokat és megjegyzéseket: (lásd 6 A bútorfrontok súlyai) (lásd 18 Előlapok)

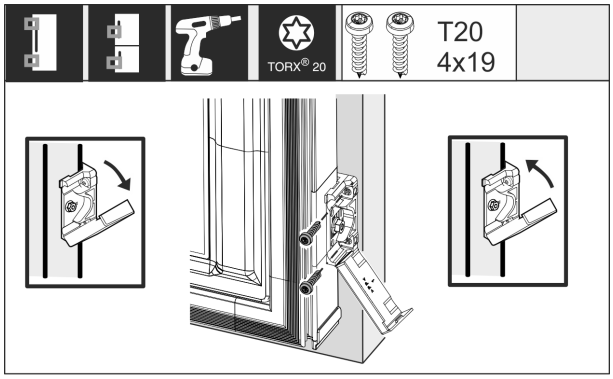


*Fig. 67*

A rögzítőidom szekrényajtóra szerelése:

▶ Nyissa ki a fedelet.

A rögzítőidom szekrényajtóra szerelése:

▶ Igazítsa párhuzamosra a rögzítőidom elülső élét a szekrényajtó élével, és csavarozza a helyére az idomot.

A rögzítőidom szekrényajtóra szerelése:

▶ Hajtsa fel a fedelet.

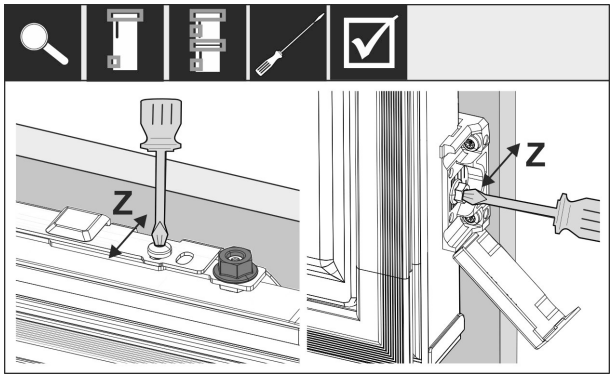


*Fig. 68*

Igazítsa be a bútor ajtaját Z irányban:

▶ Oldja ki a rögzítő kereszttartó beállító csavarját és a rögzítő idomon lévő csavart.
▶ Tolja el az ajtót.

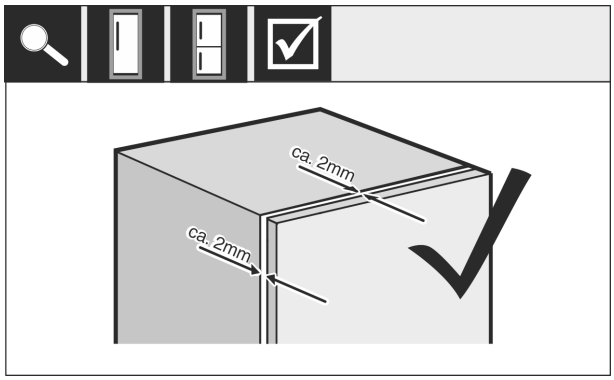


*Fig. 69*

▶ Ellenőrizze a szekrény ajtaja és a szekrény teste közötti távolságot.
▶ Ellenőrizze az összes csavart, és húzza meg őket újra, ha szükséges.

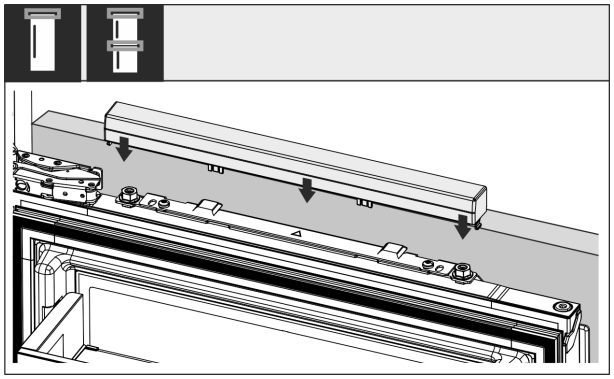

*Fig. 70*

▶ Dugja a helyére a felső fedelet.

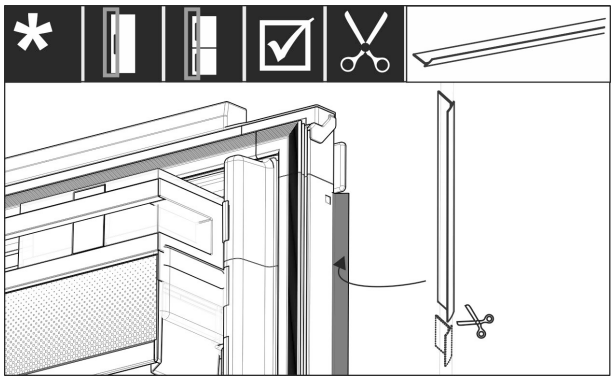

*Fig. 71*

▶ Vágja le a megfelelő hosszra a peremet.

▶ Helyezze be a peremet a szekrény előlapjának ajtaja és a készülék ajtaja közé.

A készülék helyes beépítéséről, illetve hogy nem fordul elő jegesedés, páralecsapódás és működési zavar, az alábbi kritériumok alapján lehet meggyőződni:

- Az ajtónak rendesen kell zárnia.
- A szekrényajtónak nem szabad felfeküdnie a szekrénytestre.
- A fogantyú felőli oldal felső sarkában szorosan fel kell feküdnie a tömítésnek.

▶ Ellenőrizze a fülkébe való beépítést a fenti kritériumok alapján.

# 18 Előlapok

## 18.1 Méretek

A készülék változatától függően egy vagy két szekrényajtóra van szükség. A megfelelő szekrényajtó(k) mérete a fülke teljes méretétől és a szekrény korpuszának vastagságától függ.

**Megjegyzés**
Vegye figyelembe a megfelelő készülék- és fülkeméreteket, valamint a beépítési vázlatokat .

**Általános előírások:**

- Vegye figyelembe a készülék rögzített ajtajának méretére és súlyára egyedileg megadott ajánlásokat (lásd 6 A bútorfrontok súlyai) .
- A szekrény korpuszának vastagsága minimum 16 mm és maximum 19 mm kell legyen.
- A kétajtós szekrényajtó felszerelésével kapcsolatban vegye figyelembe az illesztés elhelyezkedésére vonatkozó útmutatásokat.*

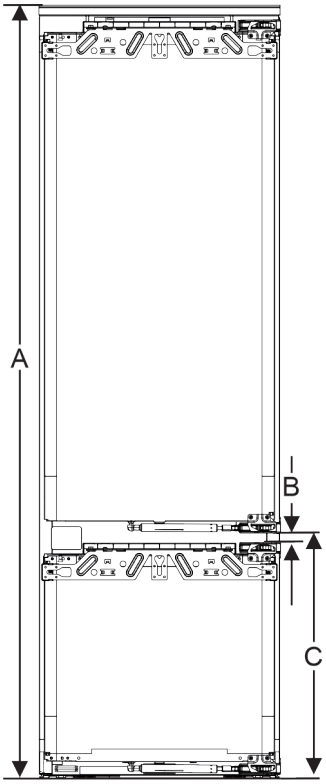


*Fig. 72 Illesztés elhelyezkedése kétajtós szekrényajtónál**

| Fülke magassága, 178-2 fiókok* | |
|---|---|
| Készülék magassága, (A) ( mm) | 1770 |
| Távolság (B) ( mm) | 15 |
| Illesztés elhelyezkedése (C) rögzített ajtón ( mm) | 549 + 15 |

| Fülke magassága, 178-3 fiókok* | |
|---|---|
| Készülék magassága, (A) ( mm) | 1770 |
| Távolság (B) ( mm) | 15 |
| Illesztés elhelyezkedése (C) rögzített ajtón ( mm) | 695 + 15 |

**További szekrényajtó fölötte, alatta vagy mellette:**

- A két szekrényajtó közötti függőleges hézag mérete 4 mm kell legyen.
- A két szekrényajtó közötti vízszintes hézag mérete 4 mm kell legyen. Ellenőrizze, nem ütköznek-e egymásnak. (lásd 18.3 Ütközés nélküli hézagméret beállítása)

**Súly és zsanérok:**

- Ha nehéz a szekrény előlapja, a zsanér nagy igénybevételnek van kitéve. Előfordulhat, hogy károsodik a zsanér. Vegye figyelembe az adott készülékhez megadott maximális súlyadatot a Szekrény-előlap súlyok fejezetben (lásd 6 A bútorfrontok súlyai) .
- Ha a szekrény előlapja meghaladja a maximálisan megengedett súlyt, akkor megoldást jelentet a csúszósínes ajtótechnológia, melynél a szekrényajtó súlya több ajtópánt között oszlik el.
- Ha olyan előlapokat használ, amelyek messze túlnyúlnak a készüléken, akkor egy további ajtózsanér felszerelését javasoljuk (pl. Kamat), amelynek feltétlenül ugyanazzal a forgásponttal kell rendelkeznie, mint az Ön készülékekhez alkalmazott rögzített ajtók zsanérjának. Egy további zsanér (Kamat) alkalmazásával a terhelés több pont között oszlik meg. Bemart kiegyenlítő vasalat használatát nagy magasságú szekrény-előlapok esetén javasoljuk, hogy ellensúlyozni lehessen a vetemedést okozó (konvex/konkáv) erőhatásokat.

## 18.2 Szekrény(ek) előlapjának felszerelése

**A beépítés során vegye figyelembe:**

- A szekrény előlapját a hűtőkészülék ajtajához képest szimmetrikusan kell beépíteni.
- A szomszédos szekrény előlapjának pontosan azonos szintben kell állnia.
- A szomszédos szekrény előlapjának a készülék előlapjával azonos élsugárral kell rendelkeznie.
- A szekrény előlapja legyen sík, és feszültségtől mentes.
- A szekrény előlapjának minimális mélységi beállítása kb. 2 mm a korpuszhoz képest.

▶ Szerelje be a készüléket a fülkébe. (lásd 17 A készülék beszerelése a beépítési helyre)
▶ Rögzítse a szekrény előlapját a készülék ajtajára. (lásd 17 A készülék beszerelése a beépítési helyre)
▶ Ellenőrizze, nem ütközik-e a szekrény előlapja. (lásd 18.3 Ütközés nélküli hézagméret beállítása)

## 18.3 Ütközés nélküli hézagméret beállítása

Miután felszerelte a szekrény(ek) előlapját, ellenőriznie kell, hogy a szekrények előlapjai nem ütköznek-e egymásnak.

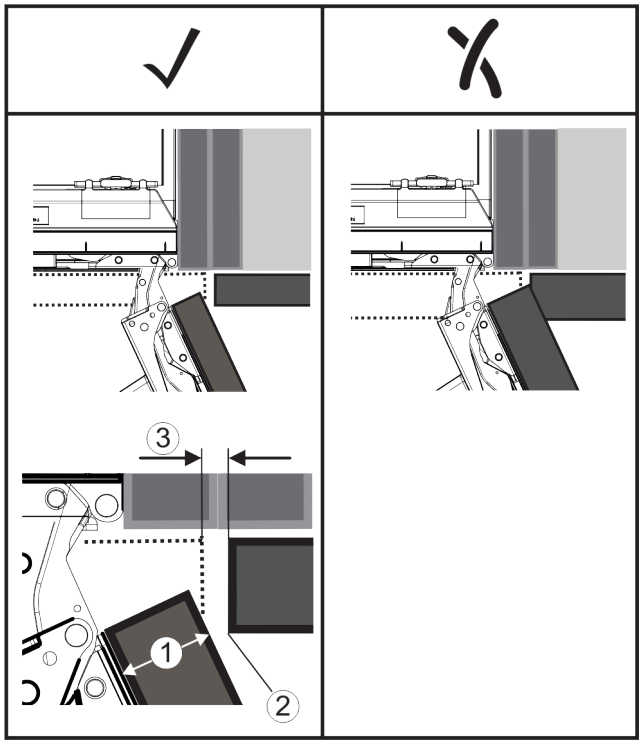


*Fig. 73*
**(1)** Előlap vastagága (FD) **(3)** Hézag mérete (S)
**(2)** Él sugara (R)

| | R (2) = 0 mm | | R = 1,2 mm | | R = 2 mm | | R = 3 mm | |
|---|---|---|---|---|---|---|---|---|
| FD(1) (mm) | Gmin | Gmax | Gmin | Gmax | Gmin | Gmax | Gmin | Gmax |
| 16 | 0,3 | 0,9 | 0,1 | 0,4 | 0,1 | 0,2 | 0,1 | 0,2 |
| 19 | 0,7 | 2,4 | 0,3 | 1,9 | 0,23 | 3,25 | 0,1 | 0,8 |
| 20 | 2 | 4,3 | 1,5 | 3,6 | 1 | 3,1 | 0,6 | 2,7 |
| 22 | 3,5 | 6,3 | 3 | 5,6 | 2,6 | 5,3 | 2,1 | 4,6 |
| 24 | 5,5 | 8,3 | 5 | 7,8 | 4,5 | 7,4 | 4 | 6,9 |
| 26 | 7,6 | 10,7 | 7 | 10,3 | 6,6 | 9,9 | 6,2 | 9,4 |

*Fig. 74 Hézagméret határértékeinek táblázata*

$G_{min}$ = a hézagméret alsó határértékének tartománya mm egységben

$G_{max}$ = a hézagméret felső határértékének tartománya mm egységben

**Megjegyzés**
Korrekció végrehajtásakor mindig ügyeljen arra, hogy a szekrény előlapja illeszkedjen az előlapok általános kinézetéhez.

**Ellenőrizze, nem fordulhat-e elő ütközés, és végezze el a megfelelő korrekciókat:**

▶ Határozza meg az előlap vastagságát és az él sugarát.
▶ Olvassa le a hézagméret határértékének tartományát a táblázatból.
▶ Vesse össze a hézagméretet a táblázatban szereplő értékekkel.
▶ A hézagméret kiértékelése alapján hajtsa végre az alábbi műveletek valamelyikét.

| Hézag mérete | Leírás |
|---|---|
| $S > G_{max}$ | Ha a hézag mérete nagyobb, mint a két határérték, nem kell korrekciót végeznie. |
| $S < G_{min}$ | Ha a hézag mérete a határértékek alatti, növelnie kell a hézagméretet. További lehetőségként növelni lehet az él sugarát is. |
| $G_{min} \leq S \leq G_{max}$ | Ha a hézag mérete a két határérték közé esik, pontosan kell dolgoznia. Ilyen esetben hamar ütközésre kerülhet sor. |

# 19 Víztartály*

Az InfinitySpring víztartálya a készüléktől függően a legalsó fiók mögött, a hűtőrészben vagy a BioFresh részben található.*

## 19.1 A víztartály behelyezése

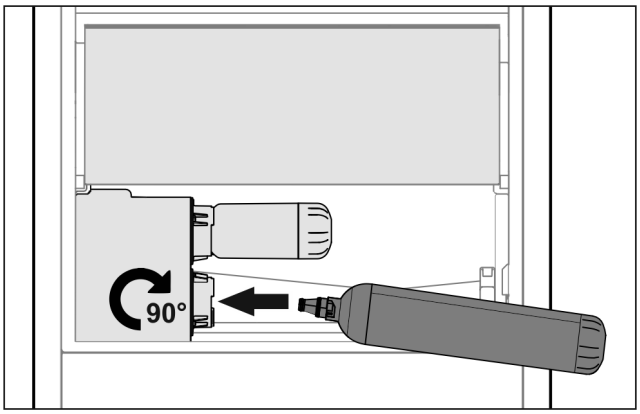


*Fig. 75*

▶ Vegye ki a fiókot.
▶ Helyezze be a víztartályt, majd kb. 90°-kal, ütközésig fordítsa jobbra.
▶ Ellenőrizze a víztartály tömítettségét, illetve, hogy nem csepeg-e ki víz.
▶ Helyezze be a fiókot.
▶ Légtelenítse a vízrendszert. (lásd a Gyors üzembe helyezési útmutatót vagy a használati utasítást)

A vízszűrő helyett egy további víztartály is használható.*

**Megjegyzés**
A víztartály pótalkatrészként kapható.

# 20 Vízszűrő*

A vízszűrő a készüléktől függően a legalsó fiók mögött, a hűtőrészben vagy a BioFresh részben található.*

Felfogja a vízben lévő lerakódásokat, és csökkenti a klóros íz érzését.

- ❑ Legalább 6 havonta cserélje ki a vízszűrőt megadott teljesítményűre, vagy ha az áteresztés jelentősen csökken.
- ❑ A vízszűrő aktív szenet tartalmaz, és a normál kommunális hulladékkal együtt ártalmatlanítható.

**Megjegyzés**
A vízszűrő a Liebherr-Hausgeräte üzletében szerezhető be a home.liebherr.com/shop/de/deu/zubehor.html internetcímen.

## 20.1 Vízszűrő behelyezése

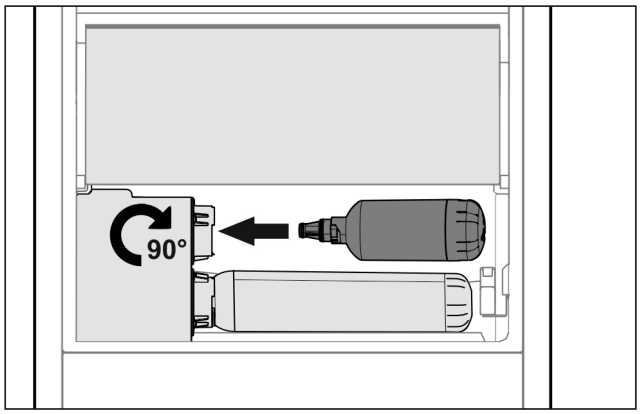


*Fig. 76*

▶ Vegye ki a fiókot.
▶ Helyezze be a vízszűrőt, majd kb. 90°-kal, ütközésig fordítsa jobbra.
▶ Ellenőrizze a szűrő tömítettségét, illetve, hogy nem csepeg-e ki víz.
▶ Helyezze be a fiókot.

**Megjegyzés**
Az új vízszűrők lebegő részecskéket tartalmazhatnak.*
▶ Szűrőcsere után: Csapoljon le 3 l vizet az InfinitySpring egységből, és öntse ki.

▷ A vízszűrő ezzel használatra kész.

# 21 A készülék csatlakoztatása az áramellátáshoz

**FIGYELMEZTETÉS**
A sérült készülék vagy hálózati csatlakozóvezeték által okozott áramütés vagy sérülés veszélye!
Életveszély és vágási sérülések. Ha a szállítás során megsérült a készülék vagy a hálózati csatlakozóvezeték, akkor Ön halálos áramütést szenvedhet. Ezenkívül a készülék házának sérült részeinél meg is vághatja magát.
▶ A szállítás után ellenőrizze a készüléket és a hálózati csatlakozóvezetéket, hogy nem sérültek-e.
▶ Semmiképpen ne helyezze üzembe a készüléket, ha a készülék vagy a hálózati csatlakozóvezeték sérült.
▶ Lépjen kapcsolatba a vevőszolgálattal.

A készüléket a külön szállított hálózati csatlakozóvezetékkel lehet az elektromos hálózathoz csatlakoztatni. A hálózati csatlakozóvezeték az egyik végén hűtőkészülék-persellyel, a másik végén pedig egy hálózati dugasszal rendelkezik.

Győződjön meg arról, hogy a következő előfeltételek teljesülnek:

- A készülék és a hálózati csatlaközóvezeték sértetlen.
- A készüléket előírásszerűen szerelték be. (lásd 17 A készülék beszerelése a beépítési helyre)
- Az elektromos csatlakoztatásra vonatkozó előírásokat betartották.
- Az előírásszerű csatlakoztatás méreteit megismerték és betartották.
- A hálózati feszültség és a frekvencia megfelel a típustáblán lévő adatoknak.
- Az aljzat előírásszerűen van földelve és elektromosan biztosítva van.
- A biztosíték kioldási árama 10 A és 16 A között van.
- A csatlakozóaljzat könnyen hozzáférhető, és nem a készülék mögött van. (lásd 4 Beépítési méretek)

**FIGYELEM**
A szakszerűtlen üzemeltetés miatt fennáll a károsodás veszélye!
A készülék elektromos komponenseinek károsodása.
▶ Kizárólag a tartozékként mellékelt hálózati csatlakozóvezetéket használja.

**FIGYELMEZTETÉS**
A szakszerűtlen csatlakoztatás tűzveszélyt okozhat!
Égési sérülések.
A készülék károsodhat.
▶ Ne használjon hosszabbító kábelt.
▶ Ne használjon elosztólécet.

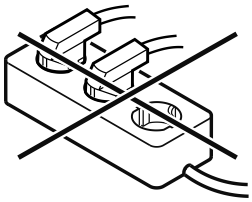

**FIGYELEM**
A szakszerűtlen csatlakoztatás anyagi károk veszélyét okozza!
A készülék károsodhat.
▶ A készüléket ne csatlakoztassa szigetüzemű inverterre, pl. napelemes berendezésre vagy benzines áramfejlesztőre.

▶ Csatlakoztassa a hálózati csatlakozóvezeték hálózati csatlakozódugóját a feszültségellátáshoz. Ügyeljen arra, hogy a hálózati csatlakozódugó szorosan illeszkedjen a csatlakozóaljzatba.
▷ A kijelzőn megjelenik a Liebherr-logó.
▷ A kijelzés átvált készenléti (Standby) ikonra.
▷ Ha 60 másodpercen belül nem végez semmilyen műveletet: A készenlét ikon elhalványul vagy eltűnik.
▷ A készülék csatlakoztatva van. Az első üzembe helyezésről lásd a következő fejezetet vagy a használati útmutatót.

home.liebherr.com/fridge-manuals

HU beépíthető hűtő- és fagyasztókészülékek, szilárd ajtó

Kiadás dátuma: 20251008

**Cikkszám - index: 7088411-01**

Liebherr-Hausgeräte GmbH
Memminger Straße 77-79
88416 Ochsenhausen
Deutschland

# Szerelési utasítás

Quality, Design and Innovation

home.liebherr.com/fridge-manuals

LIEBHERR

## Tartalomjegyzék


**1 Általános biztonsági utasítások ... 2**

**2 Felállítási feltételek ... 3**
2.1 A felállítás helye ... 3
2.2 Elhelyezés a helyiségben ... 3

**3 A készülék méretei ... 3**

**4 Beépítési méretek ... 5**

**5 Szellőzési igények ... 5**

**6 A bútorfrontok súlyai ... 6**

**7 Víz csatlakoztatása* ... 6**
7.1 A víz csatlakoztatására szolgáló méretek ... 6
7.2 Víznyomás ... 6

**8 A készülék szállítása ... 7**
8.1 A készülék szállítása az első üzembe helyezéshez 7
8.2 A készülék szállítása az első üzembe helyezés után ... 7

**9 A készülék kicsomagolása ... 7**

**10 A berendezés felállítása ... 7**
10.1 A felállítás után ... 7

**11 Több készülék felállítása ... 7**

**12 Csomagolóanyag kezelése hulladékként ... 8**

**13 Az alkalmazott ikonok magyarázata ... 8**

**14 ****- fagyasztórekesz ajtaja* ... 9**
14.1 Az ajtó nyitási irányának felcserélése ... 9

**15 Ajtó nyitási irányának cseréje ... 9**

**16 A készülék csatlakoztatása az ivóvíz-hálózatra*. 11**
16.1 Tömlő csatlakoztatása ... 11
16.2 A vízrendszer ellenőrzése ... 12

**17 A készülék beszerelése a beépítési helyre ... 12**

**18 Előlapok ... 19**
18.1 Méretek ... 19
18.2 Szekrény(ek) előlapjának felszerelése ... 20
18.3 Ütközés nélküli hézagméret beállítása ... 20

**19 Víztartály* ... 20**
19.1 A víztartály behelyezése ... 20

**20 Vízszűrő* ... 20**
20.1 Vízszűrő behelyezése ... 21

**21 A készülék csatlakoztatása az áramellátáshoz ... 21**


A gyártó folyamatosan dolgozik az egyes típusok és modellek továbbfejlesztésén. Kérjük megértését azért, hogy a formai, műszaki és a felszerelést illető változtatás jogát fenntartjuk.

| Ikon | Magyarázat |
|---|---|
| | **Olvassa el az útmutatót**<br>Olvassa át figyelmesen az útmutatóban foglalt tudnivalókat, hogy új készülékének összes előnyét megismerhesse. |
| | **További információk az interneten**<br>A digitális útmutató kiegészítő információkkal és további nyelvi változatokban megtalálható az interneten az útmutató első oldalán található QR-kód segítségével vagy a szervizszám megadásával a **home.liebherr.com/fridge-manuals** oldalon.<br>A szervizszám a típustáblán olvasható:<br> 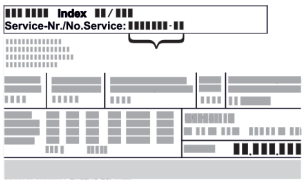 <br><br>*Fig.* Példaként szolgáló ábrázolás |
| | **Ellenőrizze a készüléket**<br>Az összes alkatrészt ellenőrizze, hogy nem sérült-e meg szállítás közben. Ha panasza van, vegye fel a kapcsolatot a kereskedővel vagy az ügyfélszolgálattal. |
| | **Eltérések**<br>Ez az útmutató több típusra érvényes, ezért eltérések előfordulhatnak. Csillaggal (*) jelöltük meg azokat a bekezdéseket, amelyek csak bizonyos készülékekre érvényesek. |
| | **Kezelési útmutatások és a kezelések eredményei**<br>A kezelési útmutatásokat ▶ jelöli.<br>A kezelések eredményeit ▷ jelöli. |
| | **Videók**<br>A készülékekről a Liebherr-Hausgeräte YouTube-csatornán érhetők el videófilmek. |

**Open Source licencek:**

A készülék olyan szoftveres alkotóelemeket tartalmaz, melyek nyílt forráskódú Open Source licenceket használnak. A felhasznált Open Source licencekre vonatkozó információk a következő címen olvashatók: **home.liebherr.com/open-source-licences**

# 1 Általános biztonsági utasítások

- Őrizze meg gondosan ezt a szerelési utasítást, hogy bármikor kéznél legyen, ha szükség van rá.
- Ha továbbadja a készüléket, adja tovább a szerelési utasítást is a készülék következő tulajdonosának.
- A készülék szabályszerű és biztonságos használata érdekében olvassa végig alaposan ezt a szerelési utasítást, mielőtt telepíti és használatba veszi a készüléket. Mindig tartsa be a benne foglalt útmutatásokat, biztonsági utasításokat és figyelmeztető megjegyzéseket. Ezek a tudnivalók fontosak a készülék biztonságos és kifogástalan telepítéséhez és üzemeltetéséhez.
- Először olvassa el és tartsa be a jelen szerelési utasításhoz tartozó **használati utasításban** az „Általános biztonsági utasítások” című fejezetben található általános biztonsági utasításokat. Ha nem találja ezt a **használati utasítást**, akkor a **használati utasítást** a szolgáltatási szám megadásával letöltheti az interneten a **home.liebherr.com/fridge-**



* típustól és felszereléstől függően, különböző

**manuals** címen. A szervizszám a típustáblán olvasható:

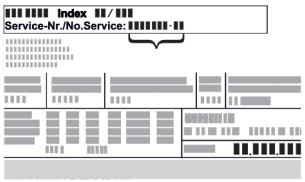


- **A készülék telepítése során tartsa be a többi fejezetben foglalt figyelmeztetéseket és egyéb különleges utasításokat is:**

| | | |
|---|---|---|
| ⚠ | VESZÉLY | egy közvetlenül fenyegető veszélyes helyzetet jelez, ami halált vagy súlyos testi sérüléseket okoz, ha nem kerüli el. |
| ⚠ | FIGYELMEZTETÉS | egy veszélyes helyzetet jelez, ami halált vagy súlyos testi sérülést okozhat, ha nem kerüli el. |
| ⚠ | VIGYÁZAT | egy veszélyes helyzetet jelez, ami könnyű vagy közepesen súlyos testi sérülést okozhat, ha nem kerüli el. |
| | FIGYELEM | egy veszélyes helyzetet jelez, ami anyagi károkat okozhat, ha nem kerüli el. |
| | Megjegyzés | hasznos tanácsokat és tippeket jelöl. |

# 2 Felállítási feltételek

A felállítási feltételek döntő jelentőséggel bírnak annak biztosításához, hogy készüléke biztonságosan, hatékonyan és zavarmentesen üzemelhessen.

- Vegye figyelembe az összes biztonsági utasítást.
- Vegye figyelembe a felállítás helyét, valamint a helyiségen belüli elhelyezkedést.

⚠ **FIGYELMEZTETÉS**

A szakszerűtlen felállítás tűzveszélyt okozhat!
Ha egy hálózati kábel vagy csatlakozódugó a készülék hátoldalához ér, akkor a készülék rezgései miatt annyira megsérülhet a hálózati kábel vagy a csatlakozódugó, hogy rövidzárlatra kerül sor.

▶ Ügyeljen arra, hogy a készülék felállításakor a hálózati kábel ne szoruljon be a készülék alá.
▶ A készüléket úgy állítsa fel, hogy ne érjen hozzá semmilyen csatlakozódugó vagy hálózati kábel.
▶ A készülék hátoldalának közelében lévő csatlakozóaljzatokba egyetlen készüléket se csatlakoztasson.
▶ A készülék hátoldalánál **nem** szabad többrészes csatlakozóaljzatot vagy elosztót és más elektronikus eszközt (például halogén transzformátorokat) elhelyezni és működtetni.

⚠ **FIGYELMEZTETÉS**

A nedvesség tűzveszélyt okozhat!
Ha áramot vezető alkatrészek vagy hálózati vezetékek nedvesednek, az rövidzárat okozhat.

▶ A készüléket belsőtéri felhasználásra terveztük. A készüléket ne használja szabadban vagy olyan helyen, ahol nedvesség és fröccsenő víz van.

⚠ **FIGYELMEZTETÉS**

Kilépő hűtőközeg és olaj!
Tűz. A készülékben lévő hűtőközeg környezetbarát, de gyúlékony. A készülékben lévő olaj szintén gyúlékony. Ha kilép a hűtőközeg és az olaj, akkor kellően magas koncentráció mellett begyulladhat, ha külső hőforrással érintkezik.

▶ Ne sértse meg a hűtőkör és a kompresszor csővezetékeit.

## 2.1 A felállítás helye

- A készüléket csak beszerelt állapotban működtesse.
- Ha a készüléket nagyon nedves környezetben állítja fel, a külsejére víz csapódhat le.
  A felállítás helyén mindig ügyeljen a szellőzésre és a légtelenítésre.
- Minél több hűtőközeg van a készülékben, annál nagyobbnak kell lennie a helyiségnek, amelyben a készüléket felállítja. Ha a helyiség túl kicsi, akkor szivárgás esetén éghető gáz-levegő elegy jöhet létre. A felállítás helyén 8 g hűtőközegre legalább 1 $m^3$ térnek kell jutnia. Az alkalmazott hűtőközegre vonatkozó adatok a készülék belső terében lévő típustáblán találhatók.
- A felállítás helyén a padlónak vízszintesnek és síknak kell lennie.

## 2.2 Elhelyezés a helyiségben

- A készüléket ne állítsa fel sem közvetlen napsugárzásnak kitett helyen, sem tűzhely vagy hasonló berendezés közelében.
- A készüléket csak biztosan álló bútorba építse be.
- Robbanásveszélyes területeken való alkalmazás nem megengedett.

# 3 A készülék méretei

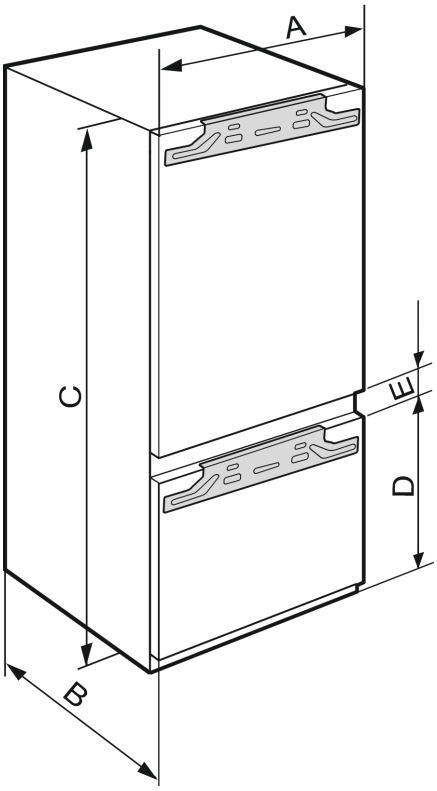


*Fig. 1*

# A készülék méretei

| ICB..(i) 51.. | |
|---|---|
| **A (mm)** | 559 |
| **B (mm)** | 546 |
| **C (mm)** | 1770 |
| **D (mm)** | 549 |
| **E (mm)** | 15 |

*Fülke magassága 1780 – 2 fagyasztórekeszes kombinációk*

| IC(B)(N)..(i) 51.. / ICBNbsci 5173 / IKG 51Ve03 / IKGN 51Vc03 / IKGBN 51VD23i / ICNbsci 5173 / SICN..i 51.. / IKGN 51Ve03 / IKGNc 1783 | |
|---|---|
| **A (mm)** | 559 |
| **B (mm)** | 546 |
| **C (mm)** | 1770 |
| **D (mm)** | 695 |
| **E (mm)** | 15 |

*Fülke magassága 1780 – 3 fagyasztórekeszes kombinációk*

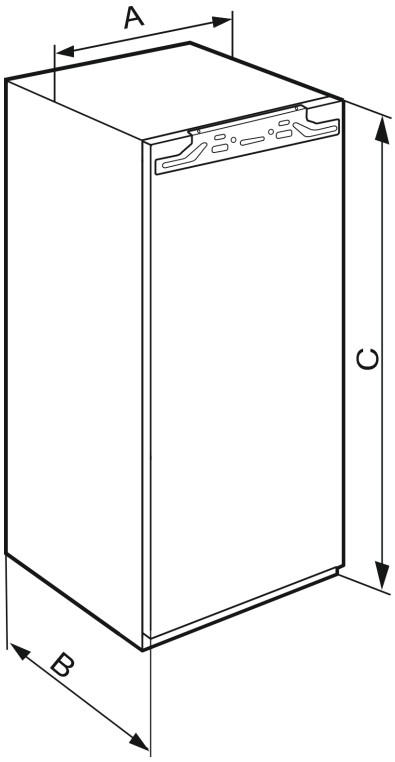


*Fig. 2*

| IFN..(i) 35.. | |
|---|---|
| **A (mm)** | 559 |
| **B (mm)** | 546 |
| **C (mm)** | 712 |

*Fülke magassága 720 – egyajtós készülékek*

| IFN..(i) 39.. / IR..(i) 39.. / SIBa20i 3905 / SIFN..i 39.. | |
|---|---|
| **A (mm)** | 559 |
| **B (mm)** | 546 |
| **C (mm)** | 872 |

*Fülke magassága 880 – egyajtós készülékek*

| IR(B)..(i) 40.. | |
|---|---|
| **A (mm)** | 559 |
| **B (mm)** | 546 |
| **C (mm)** | 1022 |

*Fülke magassága 1020 – egyajtós készülékek*

| IR(B)..(i) 41.. / IRBbsbi 4170 / SIFN..i 41.. | |
|---|---|
| **A (mm)** | 559 |
| **B (mm)** | 546 |
| **C (mm)** | 1213 |

*Fülke magassága 1220 – egyajtós készülékek*

| IR(B)..(i) 45.. / IRBbsbi 4570 / SIFN..i 45.. | |
|---|---|
| **A (mm)** | 559 |
| **B (mm)** | 546 |
| **C (mm)** | 1395 |

*Fülke magassága 1400 – egyajtós készülékek*

| IRB..i 48.. | |
|---|---|
| **A (mm)** | 559 |
| **B (mm)** | 546 |
| **C (mm)** | 1572 |

*Fülke magassága 1580 – egyajtós készülékek*

| IR(B)(P)..(i) 51.. / IRD..i 51.. / IRBbsci 5170 / IRBbsci 5171 / IRBPbsci 5170 / IKB 51Vc50i / IKB 51Vc51i / IK 51Ve00 / IK 51Ve01 / IK 51Vd00 / SIFN..(i) 51.. / SIFNbsdi 51.. / IK(B).. 1780 / IK(B).. 1784 / SIGN 51Vd28 | |
|---|---|
| **A (mm)** | 559 |
| **B (mm)** | 546 |
| **C (mm)** | 1770 |

*Fülke magassága 1780 – egyajtós készülékek*



*** típustól és felszereléstől függően, különböző**

# 4 Beépítési méretek

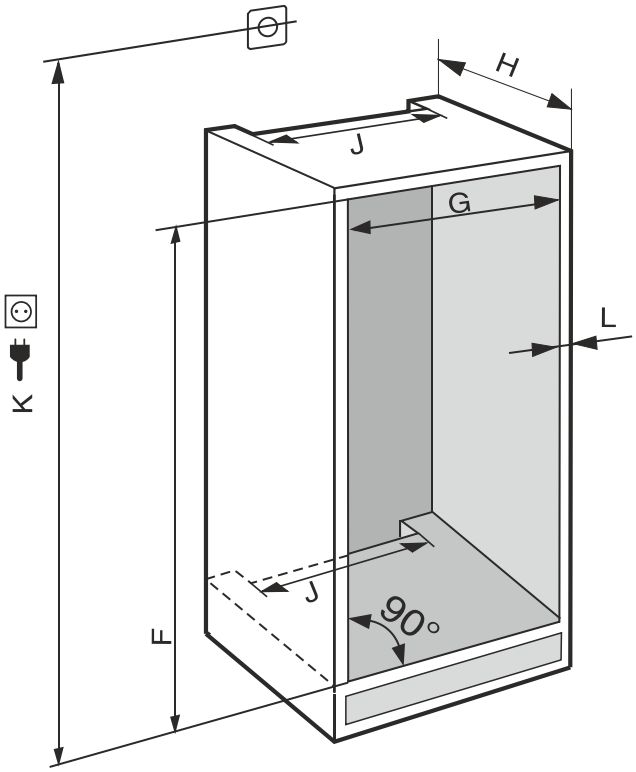


*Fig. 3* ***(K):*** *max. 2100 mm*

Állandó vízcsatlakozással rendelkező készülékek esetén vegye figyelembe a következő információkat:

- Vízcsatlakozás (lásd 7 Víz csatlakoztatása*)
- A készülék csatlakoztatása a vízhálózatra (lásd 16 A készülék csatlakoztatása az ivóvíz-hálózatra*)

| IFN..(i) 35.. | |
|---|---|
| **F (mm)** | 714 és 730 |
| **G (mm)** | 560 és 570 |
| **H (mm)** | min. 550, javasolt: 560 |
| **J (mm)** | min. 500 |
| **L (mm)** | max. 19 |

| IFN..(i) 39.. / IR..(i) 39.. / SIBa20i 3905 / SIFN..i 39.. | |
|---|---|
| **F (mm)** | 874 és 890 |
| **G (mm)** | 560 és 570 |
| **H (mm)** | min. 550, javasolt: 560 |
| **J (mm)** | min. 500 |
| **L (mm)** | max. 19 |

| IR(B)..(i) 40.. | |
|---|---|
| **F (mm)** | 1024 és 1040 |
| **G (mm)** | 560 és 570 |
| **H (mm)** | min. 550, javasolt: 560 |
| **J (mm)** | min. 500 |
| **L (mm)** | max. 19 |

| IR(B)..(i) 41.. / IRBbsbi 4170 / SIFN..i 41.. | |
|---|---|
| **F (mm)** | 1216 és 1236 |
| **G (mm)** | 560 és 570 |
| **H (mm)** | min. 550, javasolt: 560 |
| **J (mm)** | min. 500 |
| **L (mm)** | max. 19 |

| IR(B)..(i) 45.. / IRBbsbi 4570 / SIFN..i 45.. | |
|---|---|
| **F (mm)** | 1397 és 1413 |
| **G (mm)** | 560 és 570 |
| **H (mm)** | min. 550, javasolt: 560 |
| **J (mm)** | min. 500 |
| **L (mm)** | max. 19 |

| IRB..i 48.. | |
|---|---|
| **F (mm)** | 1574 és 1590 |
| **G (mm)** | 560 és 570 |
| **H (mm)** | min. 550, javasolt: 560 |
| **J (mm)** | min. 500 |
| **L (mm)** | max. 19 |

| IC(B)(N)..(i) 51.. / ICBNbsci 5173 / IKG 51Ve03 / IKGN 51Vc03 / ICNbsci 5173 / IKGN 51Ve03 / IKGBN 51Vd23i / IR(B)(P)..(i) 51.. / IRD..i 51.. / IRBbsci 5170 / IRBbsci 5171 / IRBPbsci 5170 / IKB 51Vc50i / IKB 51Vc51i / IK 51Vd00 / IK 51Ve00 / IK 51Ve01 / IK(B).. 1780 / IK(B).. 1784 / IKGNc 1783 / SICN..i 51.. / SIFN..(i) 51.. / SIFNbsdi 51.. / SIGN 51Vd28 | |
|---|---|
| **F (mm)** | 1772 és 1788 |
| **G (mm)** | 560 és 570 |
| **H (mm)** | min. 550, javasolt: 560 |
| **J (mm)** | min. 500 |
| **L (mm)** | max. 19 |

A megadott energiafogyasztás 560 mm mélységű konyhabútorra vonatkozik. A készülék teljes mértékben működőképes, ha a konyhabútor mélysége 550 mm, azonban kicsivel magasabb az energiafogyasztása.

▶ Ellenőrizze a szomszédos bútorok falvastagságát: min. 16 mm vastagnak kell lenniük.

▶ A készüléket csak stabil, biztosan álló konyhabútorba építse be. Biztosítsa a bútort felborulás ellen.

▶ Állítsa be a konyhabútort egy vízmérték és egy ács szögmérő segítségével, és szükség esetén alátétekkel egyenlítse ki.

▶ Győződjön meg arról, hogy a padló és a bútor oldalfalai derékszöget zárnak be egymással.

# 5 Szellőzési igények

**FIGYELEM**

A szellőzőnyílások elfedése!

Károsodások. A készülék túlmelegedhet, ami csökkenti a készülék egyes alkotóelemeinek várható élettartamát, és működési zavarokhoz vezethet.

▶ Mindig ügyeljen a jó szellőzésre és elszívásra.

▶ Mindig tartsa szabadon a készülékházon és a konyhabútoron lévő szellőzőnyílásokat (ha a készülék be van építve).

▶ Mindig tartsa szabadon a ventilátor szellőzőrését.

Mindenképpen tartsa be a szellőztető nyílások méretét:

- A szellőzőrés a szekrény hátoldalán legalább 38 mm méretű kell legyen.
- A szekrény lábazatában és a beépített szekrény felső részén kialakított szellőző- és elszívónyílások keresztmetszetének szükséges mérete 200 $cm^2$.
- Alapelv, hogy: Minél nagyobb a szellőzőjárat keresztmetszete, annál energiatakarékosabban működik a készülék.

A készülék működtetéséhez megfelelő mértékű szellőzés és elszívás szükséges. A gyárilag tervezett szellőzőrácsok megfelelő szellőző keresztmetszetet biztosítanak a készüléknek, melynek mérete 200 $cm^2$. Ha a szellőzőrácsot takarópanelre cseréli, akkor annak a gyártó szellőzőrácsával megegyező méretű vagy annál nagyobb szellőzőnyílással kell rendelkeznie.

# 6 A bútorfrontok súlyai

**FIGYELEM**
A túl nehéz ajtó miatt sérülésveszély áll fenn!
Ha a szekrényajtó túl nehéz, akkor nem zárhatók ki a zsanérok sérülései és az ebből eredő működési problémák.
▶ A bútorajtó felszerelése előtt győződjön meg arról, hogy annak súlya nem lépi túl a megengedett értéket.

| **Fülke magassága (mm)*** | **A szekrényajtó maximális súlya (kg)*** |
|---|---|
| 720 | 16 |
| 880 | 16 |
| 1020 | 13 |
| 1220 | 19 |
| 1400 | 21 |
| 1580 | 22 |
| 1780 | 26 |

*Egyajtós hűtő- és fagyasztókészülékek*

| **Fülke magassága (mm)*** | **A szekrényajtó maximális súlya (kg)*** | |
|---|---|---|
| | Hűtőrész ajtaja * | Fagyasztórész ajtaja* |
| 1780 | 18 | 12 |

*Kombinációk*

# 7 Víz csatlakoztatása*

Ha a készülék rendelkezik rögzített vízcsatlakozással, akkor a készülékhez megfelelő tömlő van mellékelve.

**Megjegyzés**
Eltérő hosszúságú tömlő tartozékként szerezhet be.

| | |
|---|---|
| A víz csatlakoztatására szolgáló méretek áttekintése: | (lásd 7.1 A víz csatlakoztatására szolgáló méretek) |
| A víznyomással szembeni követelmények: | (lásd 7.2 Víznyomás) |
| Víz csatlakoztatásának létrehozása: | (lásd 16 A készülék csatlakoztatása az ivóvíz-hálózatra*) |

## 7.1 A víz csatlakoztatására szolgáló méretek

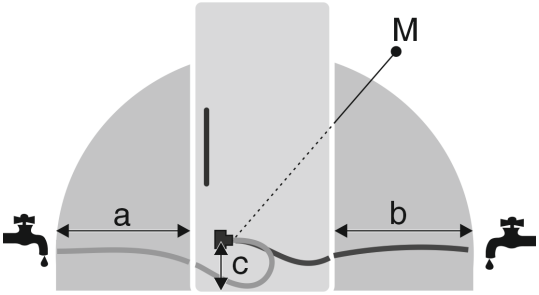


*Fig. 4*
**(a)** Maximálisan elérhető tömlőhossz*
**(b)** Maximálisan elérhető tömlőhossz*
**(c)** Mágnesszelep távolsága a padlótól*
**(M)** Mágnesszelep*

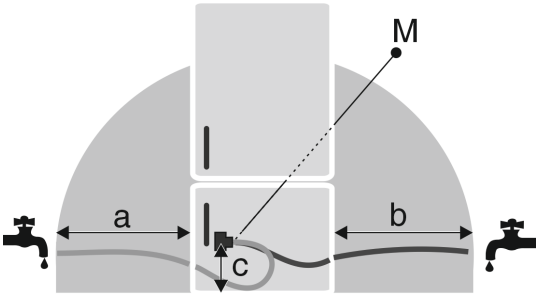


*Fig. 5*
**(a)** Maximálisan elérhető tömlőhossz*
**(b)** Maximálisan elérhető tömlőhossz*
**(c)** Mágnesszelep távolsága a padlótól*
**(M)** Mágnesszelep*

| a | b | c |
|---|---|---|
| ~ 1200 mm | ~ 1200 mm | ~ 55 mm |

## 7.2 Víznyomás

A készülék csatlakozó vízvezetéke és bemeneti mágnesszelepe legfeljebb 1 MPa (10 bar) víznyomáshoz alkalmas.

A kifogástalan működés érdekében (átfolyási mennyiség, jégkocka mérete, zajszint) tartsa be az alábbi víznyomást:

| Víznyomás: | |
|---|---|
| bar | MPa |
| 1,5 – 6,2 | 0,15 – 0,62 |

| Víznyomás vízszűrő használata esetén:* | |
|---|---|
| bar* | MPa* |
| 2,8 – 6,2 | 0,28 – 0,62 |

Ha a nyomás nagyobb, mint 6,2 bar:
▶ Kapcsoljon nyomáscsökkentőt a rendszerbe.
▶ Hozza létre a víz csatlakoztatását. (lásd 16 A készülék csatlakoztatása az ivóvíz-hálózatra*)

# 8 A készülék szállítása

## 8.1 A készülék szállítása az első üzembe helyezéshez

Győződjön meg arról, hogy a következő előfeltételek teljesülnek:

- ❑ A készülék be van csomagolva.
- ❑ A készülék egyenesen áll.

▶ A készüléket két személy segítségével szállítsa.
▶ Csomagolja ki a készüléket. (lásd 9 A készülék kicsomagolása)

## 8.2 A készülék szállítása az első üzembe helyezés után

Ha a készüléket az első üzembe helyezést követően ismét szállítani szeretné, vagy el szeretné tolni, vegye figyelembe az alábbi utasításokat.

Győződjön meg arról, hogy a következő előfeltételek teljesülnek:

- ❑ A készülék üres.
- ❑ A készülék egyenesen áll.
- ❑ Az ajtó biztosítva van véletlen kinyílás ellen.
- ❑ A kihúzható kocsi biztosítva van akaratlan nyitás ellen.

▶ A készüléket két személy segítségével szállítsa.

# 9 A készülék kicsomagolása

Ha a berendezés sérült, forduljon a szállítóhoz, még mielőtt csatlakoztatná a berendezést.

▶ Ellenőrizze, hogy a készülék vagy csomagolása nem sérült-e meg szállítás közben. Jelentse haladéktalanul a szállítmányozónak, ha bármilyen károsodást tapasztal.
▶ Távolítson el minden olyan anyagot a készülék hátuljáról, illetve oldalsó falairól, amelyek az előírás szerinti felállítást, illetve szellőzést és elszívást akadályozhatják.
▶ Távolítsa el az összes védőfóliát a készülékről. Ne használjon hegyes vagy éles tárgyakat!

# 10 A berendezés felállítása

**VIGYÁZAT**
A súlyos készülék sérülésveszélyt jelent!
▶ A készüléket két személy szállítsa a felállítás helyére.

**FIGYELMEZTETÉS**
Az instabil készülék sérülésveszélyt jelent, és anyagi kárt okozhat!
A készülék felborulhat.
▶ Rögzítse a készüléket az útmutatóban foglaltak szerint.

**FIGYELMEZTETÉS**
Égés- és rongálódásveszély!
▶ Ne helyezzen hőleadó készülékeket, pl. mikrosütőt, kenyérpirítót stb. a készülékre!

A berendezést lehetőleg szakemberrel építtesse be a konyhabútorba.

A berendezést egy másik személy segítségével állítsa fel.

## 10.1 A felállítás után

▶ Vegye le a szállításhoz használt összes biztonsági elemet.

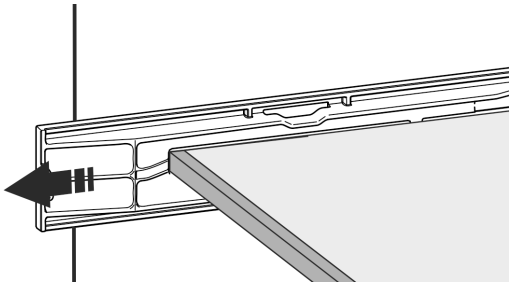

*Fig. 6 **

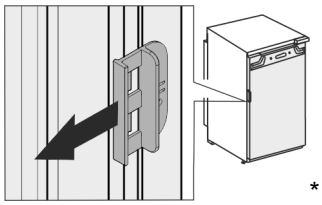

*

▶ Húzza le a szállítási biztosítást a készülék ajtajáról.

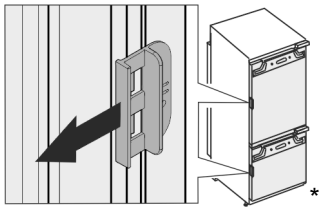

*

▶ Tisztítsa meg a készüléket (lásd a használati útmutatót: készülék tisztítása).

# 11 Több készülék felállítása

A készülékeket különféle módon lehet elhelyezni. Ha több készüléket kíván elhelyezni egymás mellett vagy egymás fölött, akkor győződjön meg arról, hogy a következő előfeltételek teljesülnek:

- ❑ Kizárólag akkor állítson fel készülékeket egymás mellett vagy egymás fölött, ha azokat erre terveztek.
- ❑ Vegye figyelembe a megjegyzéseket és az alábbi táblázatot.

**FIGYELEM**
A lecsapódó víz károkat okozhat!
▶ A készüléket ne állítsa közvetlenül egy másik hűtő-/fagyasztókészülék mellé.

**FIGYELEM**
A lecsapódó víz károkat okozhat!
▶ Ne helyezze el a készüléket közvetlenül egy másik hűtő-/fagyasztókészülék fölé.

| Típus | Elhelyezés módja |
|---|---|
| összes típus | egyedileg |
| Azok a típusok, amelyek jelölése **S...** betűvel kezdődik. | (Side-by-Side - SBS) |
| A legfeljebb 880 mm beépítési magasságú és fűtött fedéllel rendelkező készülékek „egymás fölé” állíthatók.<br>Felső készülék: maximum 140 mm beépítési magasságig | Egymás fölött |

*Típusok és elhelyezési módok*

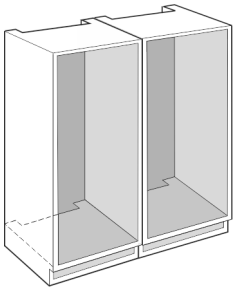

*Fig. 7*

Minden készüléket külön bútormélyedésben helyezzen el.

## 12 Csomagolóanyag kezelése hulladékként

**FIGYELMEZTETÉS**

A csomagolóanyag és a fóliák fulladásveszélyt jelentenek!

▶ Ne hagyja, hogy gyerekek játszanak a csomagolóanyaggal.

A csomagolás újrahasznosított anyagokból készült:

- Hullámlemez/kartonpapír
- Habosított polisztirolból készült alkatrészek
- Polietilén fóliák és tasakok
- Polipropilénből készült átkötőszalagok
- Szögelt fakeret polietilén lappal*

▶ A csomagolóanyagot vigye egy hivatalos gyűjtőhelyre.

## 13 Az alkalmazott ikonok magyarázata

| | |
|---|---|
| | Ennél a műveletnél sérülésveszély áll fenn! Vegye figyelembe a biztonsági utasításokat! |
| | Az útmutató több típusra is érvényes. Ezt a lépést csak akkor hajtsa végre, ha az Ön készülékére vonatkozik. |
| | Szerelés során vegye figyelembe az útmutató szöveges részében foglalt részletes leírásokat. |
| | A szakasz vagy egyajtós, vagy kétajtós készülékre érvényes. |
| | Válasszon a lehetőségek közül: jobbos nyitási irányú készülék vagy balos nyitási irányú készülék. |
| | Ez a szerelési lépés az IceMaker és / vagy InfinitySpring funkciók esetén szükséges. |
| | Csak lazítsa meg a csavarokat, vagy gyengén húzza meg őket. |
| | Húzza meg szorosan a csavarokat. |
| | Ellenőrizze, hogy a munka következő lépése szükséges-e az Ön modelljéhez. |
| | Ellenőrizze a felhasznált alkotóelemek megfelelő felszerelését / elhelyezkedését. |
| | Mérje le a megadott méretet, és helyesbítse, ha szükséges. |
| | A szereléshez szükséges szerszám: Colstok |
| TORX® 20 | A szereléshez szükséges szerszám: akkumulátoros csavarbehajtó bitfejjel<br>A csavarok jobb elérhetősége érdekében hosszabb bit használata javasolt. |
| | A szereléshez szükséges szerszám: vízmérték |
| SW7 SW10 | A szereléshez szükséges szerszám: 7 mm-es és 10 mm-es kulcsnyílású villáskulcs |
| | Ehhez a munkalépéshez két személyre van szükség. |
| | Ezt a munkalépést a készüléken megjelölt helyen kell végrehajtani. |
| | A szereléshez szükséges segédeszköz: madzag |
| | A szereléshez szükséges segédeszköz: derékszög |



* típustól és felszereléstől függően, különböző

| | |
|---|---|
| | A szereléshez szükséges segédeszköz: csavarhúzó |
| | A szereléshez szükséges segédeszköz: olló |
| | A szereléshez szükséges segédeszköz: filctoll, letörölhető |
| | Tartozékcsomag: vegye ki az alkotóelemeket |
| | A feleslegessé vált alkotóelemeket ártalmatlanítsa szakszerűen. |

## 14 ****- fagyasztórekesz ajtaja*

A **** - fagyasztórekesz ajtaja egy egyszerű fogással áthelyezhető, ha szeretné felcserélni az ajtó nyitási irányát. Ha a hűtőszekrény ajtaja 115°-nál nagyobb szögben nyitható (1), akkor a fagyasztórekesz a nyitási irány felcserélése nélkül is kinyitható. Ha a készülék ajtajának nyitási szöge ennél kisebb (2), akkor fel kell cserélni az ajtó nyitási irányát.

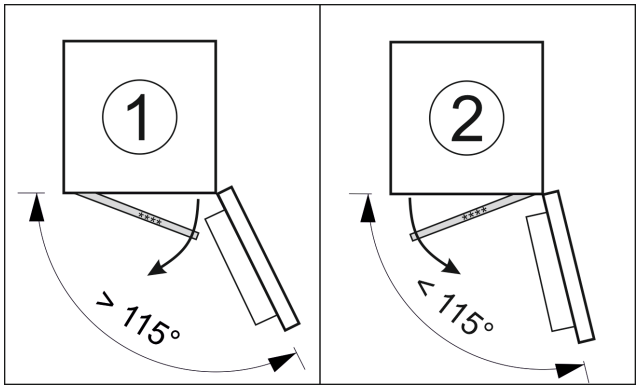


*Fig. 8*

### 14.1 Az ajtó nyitási irányának felcserélése

Az ajtó nyitási irányának felcserélésére szolgáló tolózár a **** - fagyasztórekesz ajtajának hátoldalán, alul található.

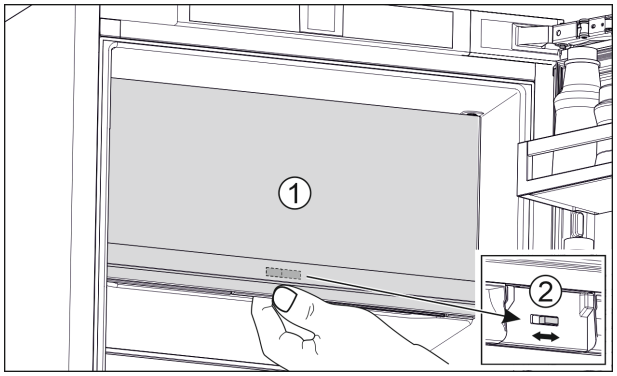


*Fig. 9*

▶ Zárja be a **** - fagyasztórekesz ajtaját (1).
▶ Fogja meg alulról a **** - fagyasztórekesz ajtaját.
▶ Tolja el jobbra vagy balra a tolózárat (2).

## 15 Ajtó nyitási irányának cseréje

**Szerszám**

*Fig. 10*

**FIGYELEM**
Feszültség alatt álló alkatrészek!
Elektromos alkatrészek károsodása.
▶ Mielőtt végrehajtaná az ajtó nyitási irányának módosítását, húzza ki a hálózati csatlakozót.

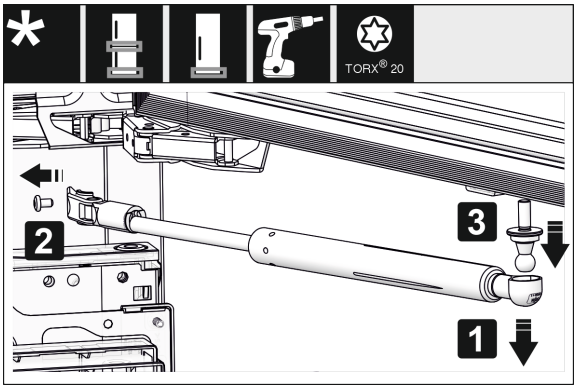


*Fig. 11 **

▶ Vegye le a záráscsillapítót: Húzza le a záráscsillapítót az (1) golyóscsapról, és csavarozza le a (2) tartót. Csavarhúzó segítségével csavarozza le a (3) golyóscsapot.*

**Megjegyzés**
Ha a záráscsillapító nem sokkal a padló fölött helyezkedik el, akkor a golyós rögzítőcsapot csak akkor tudja leszerelni, ha le van szerelve az ajtó.*

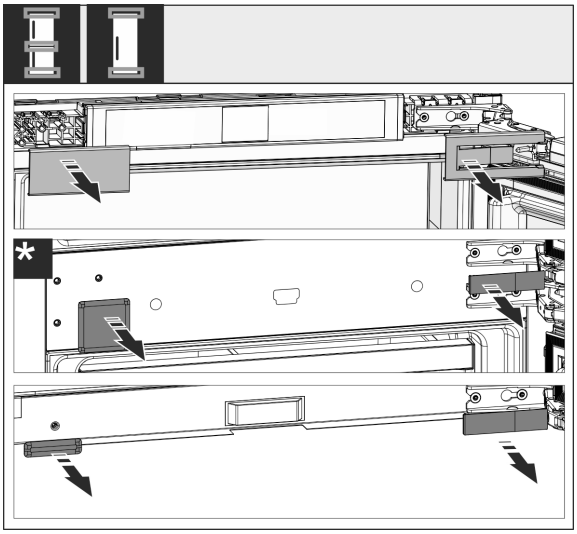


*Fig. 12*

▶ Vegye le a burkolatokat.

**Megjegyzés**
A fedelek levétele során ügyeljen arra, hogy ne karcolja össze a felületet.

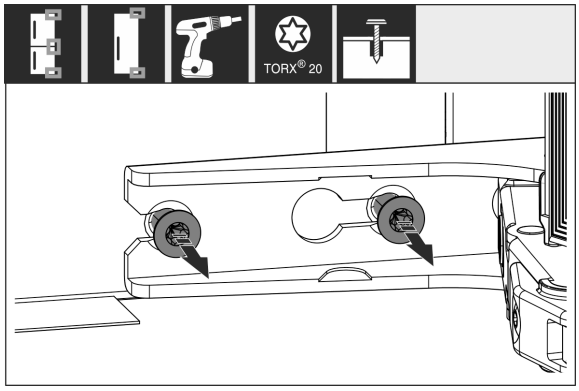


*Fig. 13*

▶ Oldja ki az **összes** zsanér csavarjait, de ne csavarja ki őket.

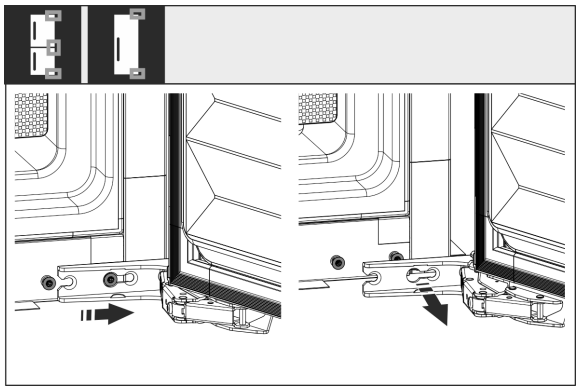

*Fig. 14*

▶ Vegye le az ajtót: Csúsztassa előre, majd kifelé az ajtót, akassza ki, és tegye félre.

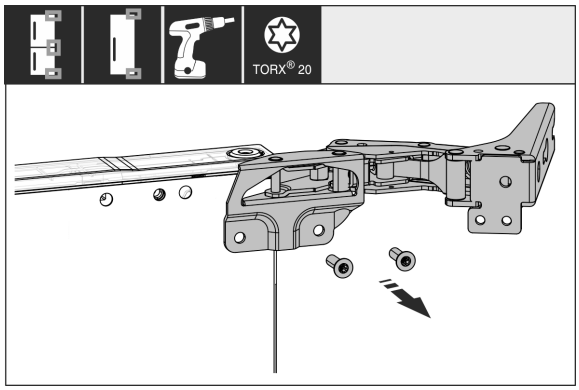


*Fig. 15*

▶ Csavarozza le az összes csavart, és tegye őket félre a csavarokkal együtt.

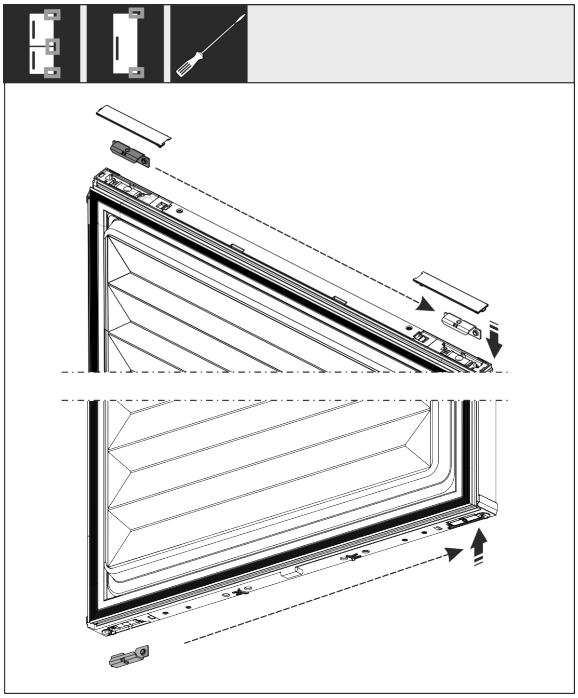

*Fig. 16*

▶ Válassza le az ajtóról a felső és az alsó idomot, és helyezze át őket. Az idomot a zsanérok felcsavarozásához át kell helyezni.

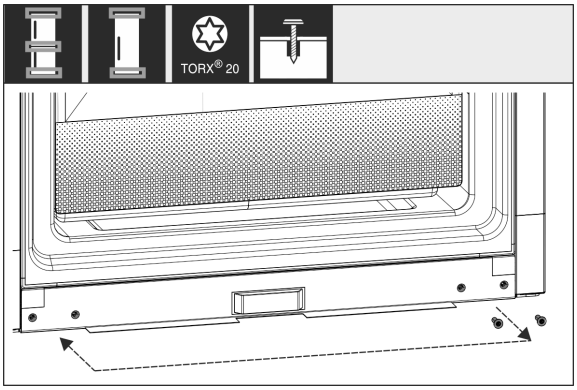


*Fig. 17*

▶ Helyezze át a zsanér rögzítésének csavarjait. Az áthelyezést követően ne húzza meg őket, mert a zsanérokat még később kell majd beakasztani.

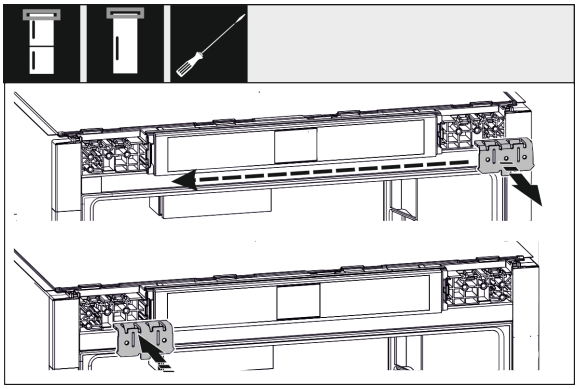

*Fig. 18*

▶ Helyezze át az ellenkező oldalra a zsanért rögzítő idomot.

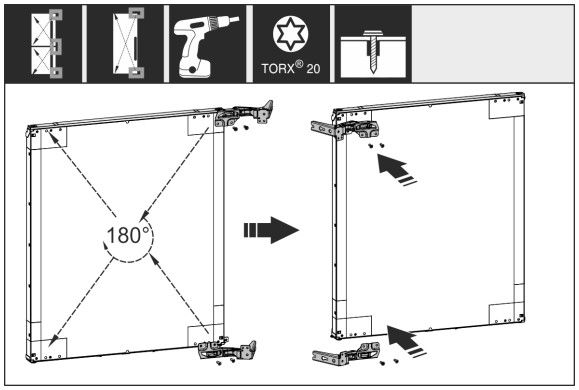


*Fig. 19*

▶ Helyezze át az összes zsanért 180°-ban átfordítva az ellenkező oldalra, és csavarozza őket szilárdan a helyükre.

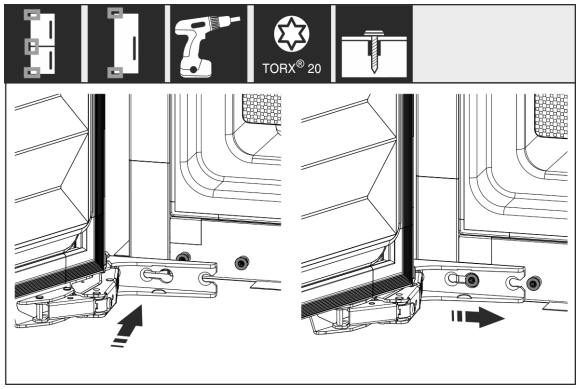


*Fig. 20*

▶ Szerelje vissza az ajtót: Az ajtót függessze a zsanérokra, és húzza meg a csavarokat.

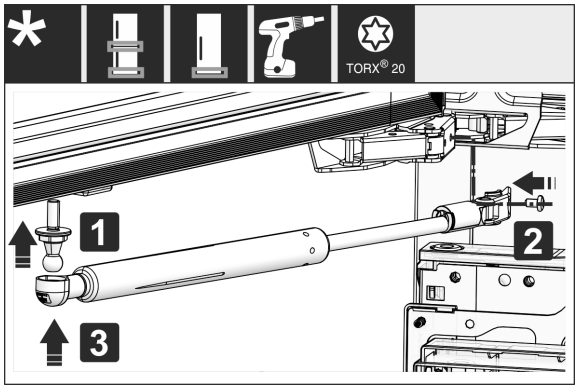


*Fig. 21 **

▶ Záráscsillapító visszaszerelése: Csavarja be a (1) golyóscsapot, csavarozza a helyére a (2) tartót, és akassza a záráscsillapítót a golyóscsapra.*

▶ Ellenőrizze az összes csavart, és szükség esetén húzza meg őket.

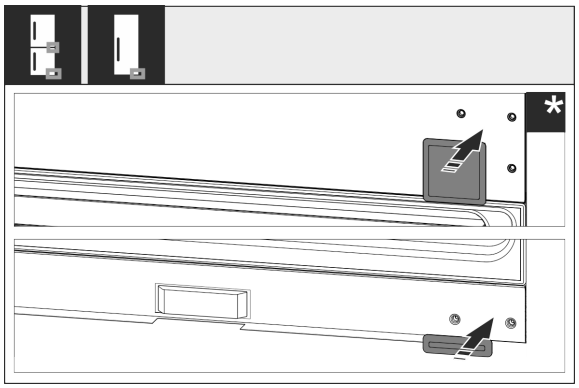


*Fig. 22*

▶ Szerelje vissza az alsó és a középső borítást. A többi burkolatot csak azután szerelje fel, hogy a készüléket beépítette a szekrénybe.

# 16 A készülék csatlakoztatása az ivóvíz-hálózatra*

Győződjön meg arról, hogy a következő előfeltételek teljesülnek:

- ❑ Ismeri a vízbetáplálás csatlakozási méreteit, és be is tartja őket. (lásd 7.1 A víz csatlakoztatására szolgáló méretek)
- ❑ Betartja a megadott víznyomást. (lásd 7.1 A víz csatlakoztatására szolgáló méretek)
- ❑ A készülék vízellátása olyan hidegvizes vezetéken keresztül történik, amely kibírja az üzemi nyomást, és az ivóvíz-hálózatra csatlakozik.
- ❑ A víz betáplálásához használt készülékek és szerkezetek megfelelnek az adott országban érvényes előírásoknak.
- ❑ A készülék hátoldala hozzáférhető, hogy a készüléket csatlakoztatni tudja az ivóvíz-hálózathoz.
- ❑ A mellékelt tömlőt használja. A régi tömlőket ártalmatlanította.
- ❑ A tömlő csatlakozóidomában tömítéssel rendelkező szűrőszita található.
- ❑ A tömlővezeték és a háztartási víz csatlakozója közé zárócsapot telepített, mellyel szükség esetén meg lehet szakítani a vízbetáplálást.
- ❑ A vízcsap a készülék hátoldalán kívül helyezkedik el, és könnyen hozzáférhető. Ezáltal a készüléket a lehető legjobban be lehet tolni a szekrény fülkéjébe, és szükség esetén gyorsan el lehet zárni a vízcsapot.

**FIGYELMEZTETÉS**

Áramütés veszélye a víz miatt!

▶ A vízvezetékhez való csatlakoztatás előtt: Húzza ki a készüléket az aljzatból.

▶ A tápellátó vízvezetékekhez való csatlakoztatás előtt: Zárja el a vízellátást.

▶ Győződjön meg arról, hogy a készüléket csak képzett szakember csatlakoztatja az ivóvíz-hálózathoz.

**FIGYELMEZTETÉS**

A szennyezett víz miatt mérgezés veszélye áll fenn!

▶ Csak ivóvíz-ellátásra csatlakoztassa.

## 16.1 Tömlő csatlakoztatása

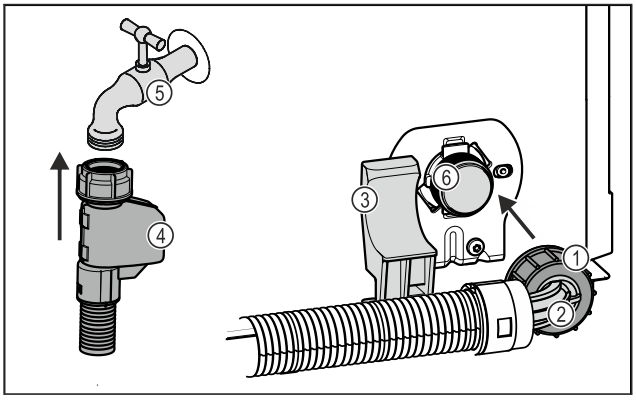


*Fig. 23*

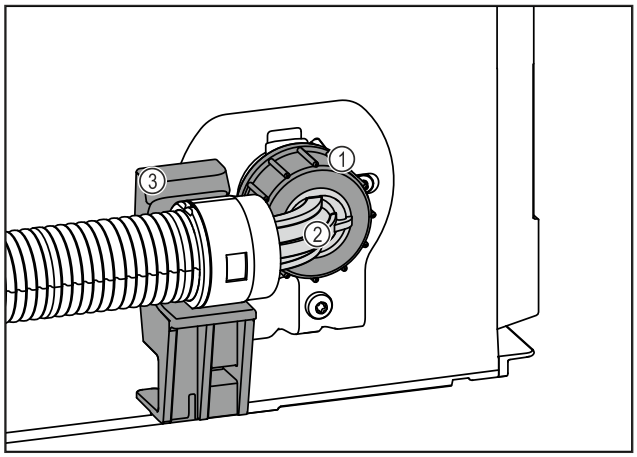


*Fig. 23*

**(1)** Anya
**(2)** Hajlított tömlővég
**(3)** Tartó
**(4)** Egyenes tömlővég
**(5)** Vízcsap
**(6)** Mágnesszelep: A mágnesszelep a készülék hátoldalának alján található. R3/4 csatlakozómenettel rendelkezik.

**FIGYELEM**
A szakszerűtlen szerelés miatt fennáll a károsodás veszélye!
▶ A szerelés során ne tegyen kárt a tömlőben, és ne törje meg.
▶ A szekrény fülkéjébe való beépítés során ne tegyen kárt a tömlőben, és ne törje meg.

**Tömlő csatlakoztatása a készülékhez:**
▶ Helyezze a hajlított tömlővéget *Fig. 23 (2)* vízszintesen a tartóra *Fig. 23 (3)*, és tartsa meg.
▶ Csavarja rá kézzel az anyát *Fig. 23 (1)* a menetre, amíg biztonságosan és szorosan nem illeszkedik.
▷ A tömlő csatlakoztatva van a készülékre.

**Tömlő csatlakoztatása a vízcsapra:**
▶ Csatlakoztassa az egyenes tömlővéget *Fig. 23 (4)* a vízcsapra *Fig. 23 (5)*.
▷ A tömlő csatlakoztatva van a vízcsapra.

## 16.2 A vízrendszer ellenőrzése

Mielőtt a készüléket teljesen beépíti a szekrény fülkéjébe, a Liebherr cég azt javasolja, hogy ellenőrizze a vízrendszer tömítettségét.
▶ Helyezze be az InfinitySpring víztartályt. (lásd 19 Víztartály*) *
▶ Helyezze be az InfinitySpring vízszűrőt. (lásd 20 Vízszűrő*) *
▶ Lassan nyissa ki a vízcsapot.
▶ Ellenőrizze, hogy tömítettek-e a tömlők, a csatlakozók és a víz betáplálása.
▷ Ellenőrizte a vízrendszer tömítettségét.
▷ A vízrendszer jól tömített: A készüléket teljesen beépítheti a szekrény fülkéjébe.

**Megjegyzés**
**InfinitySpring**: Az első használat előtt üzembe kell helyeznie az InfinitySpring egységet. Ehhez légteleníteni kell a vízrendszert, és meg kell tisztítani. (lásd a Quick Start Guide útmutatót vagy a használati utasítást)*

**IceMaker**: Az első használat előtt meg kell tisztítania az IceMaker egységet. (lásd a Quick Start Guide útmutatót vagy a használati utasítást)*

# 17 A készülék beszerelése a beépítési helyre

**Szerszámok**

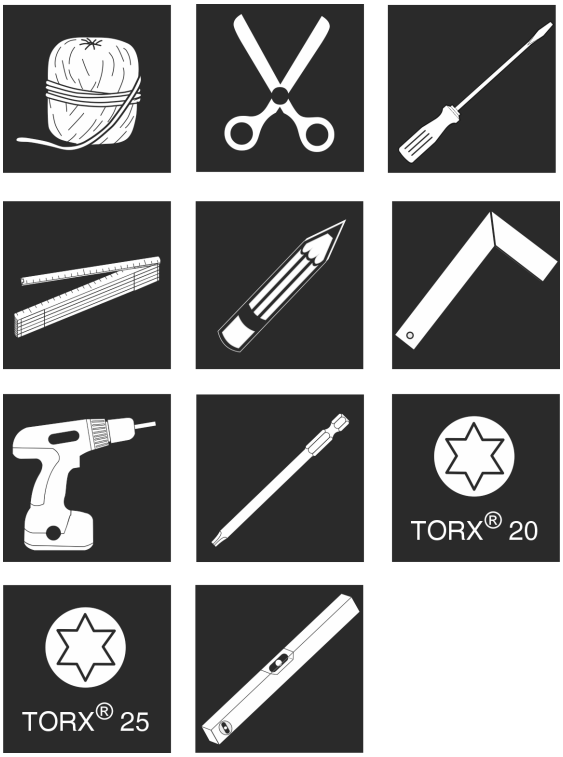


*Fig. 24*

**Mellékelt szerelőeszközök**

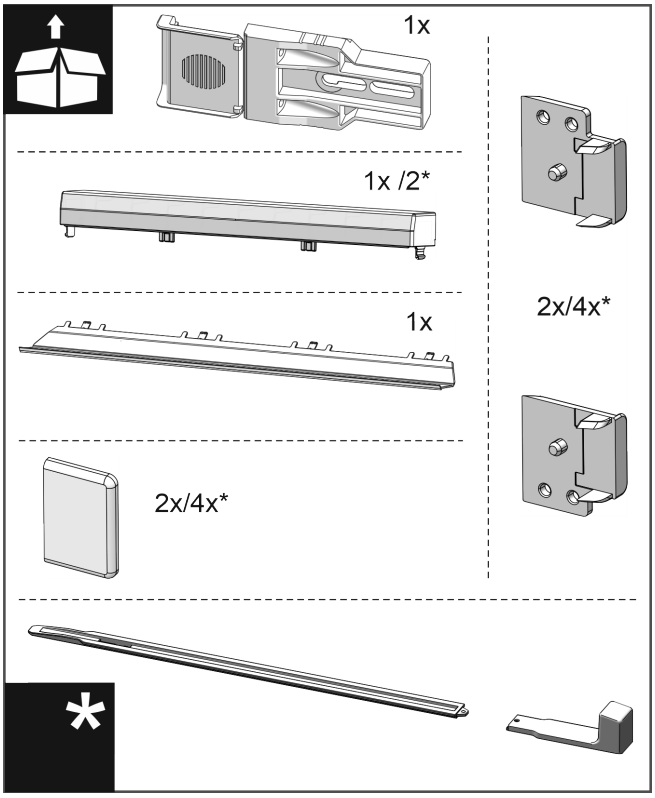


*Fig. 25*

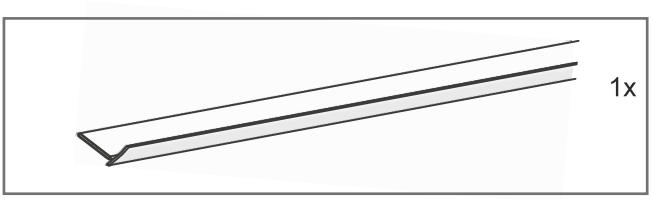


*Fig. 26*

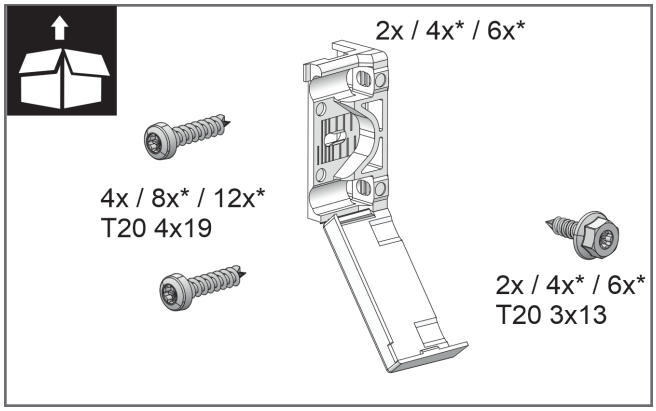


*Fig. 27*

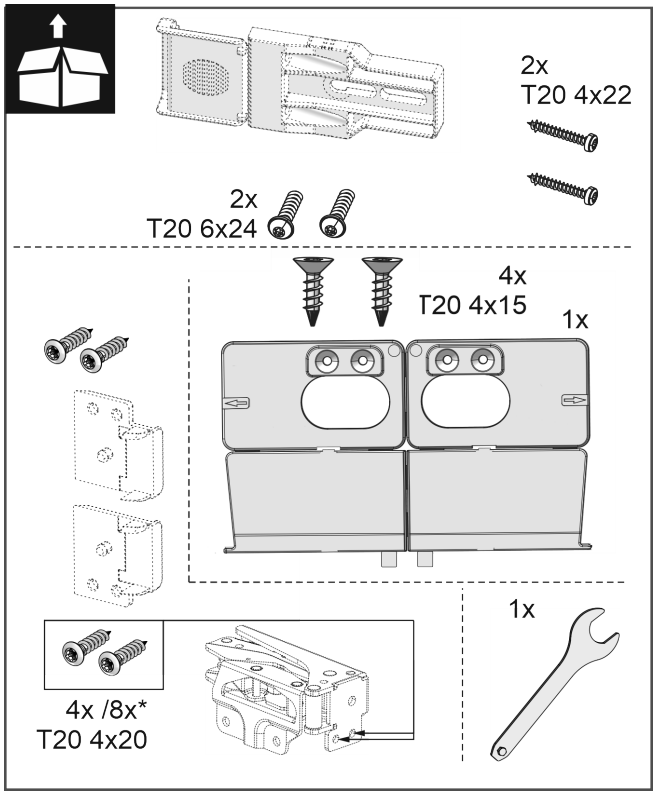


*Fig. 28*

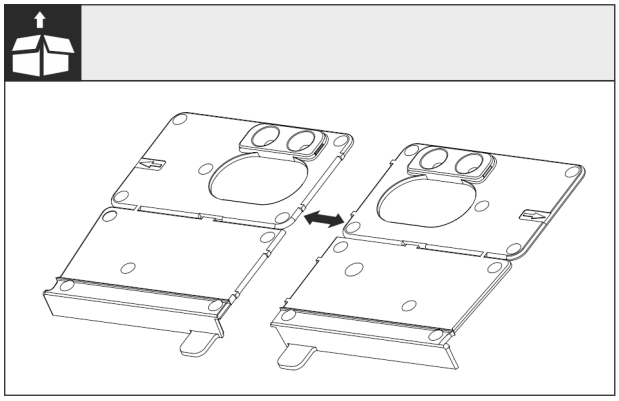

*Fig. 29*

▶ Válassza le a padló rögzítőelemét a perforációnál.

**FIGYELEM**

A készülék helyes beépítési mélysége.

▶ A rögzítőelem használata biztosítja a készülék megfelelő beépítési mélységét.

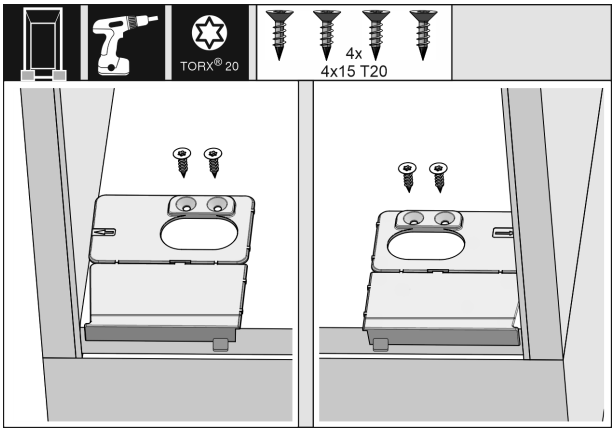


*Fig. 30*

▶ Csavarozza fel a padló rögzítőelemét jobb és bal oldalon az oldalfalhoz a bútormélyedés padlójára.

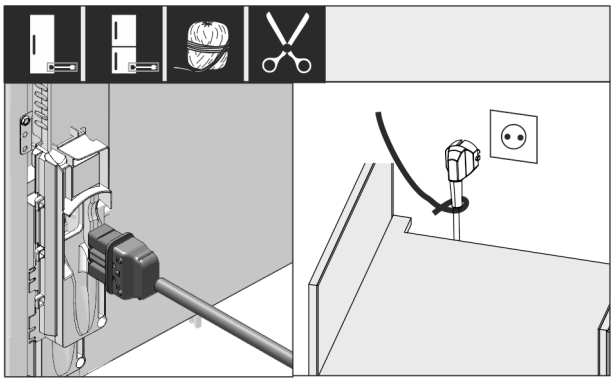

*Fig. 31*

▶ Vegye ki a hálózati csatlakozóvezetéket a mellékelt csomagból.

▶ Dugja be a hálózati csatlakozóvezeték csatlakozóaljzatát a készülék hátoldalán található csatlakozódugóba. Ügyeljen arra, hogy a készülék csatlakozóaljzata szilárdan legyen rögzítve.

▶ Vezesse a hálózati csatlakozódugót egy zsinór segítségével egy szabadon hozzáférhető csatlakozóaljzathoz.

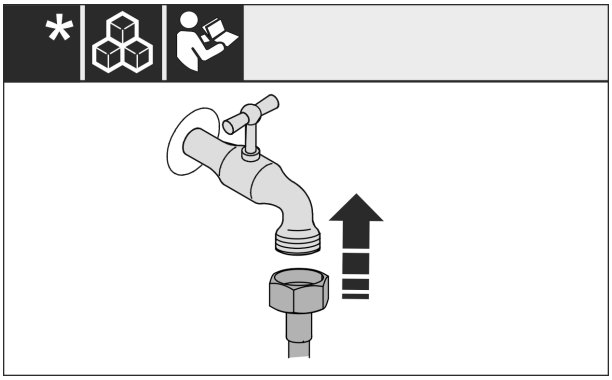

*Fig. 32 **

▶ Ha szükséges, most szerelje be a vízcsatlakozást a kezelési útmutató utasítása szerint.*

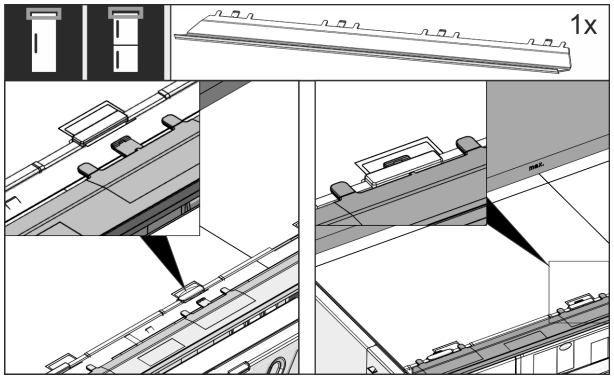


*Fig. 33*

▶ Dugja be a kiegyenlítő lemezt a készülék felső oldalán. A lemez mindkét oldalra mozgatható.

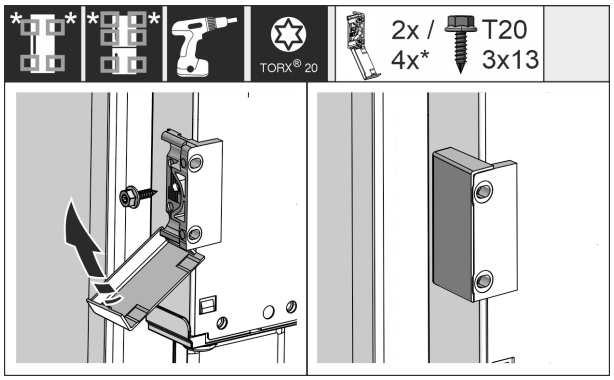


*Fig. 34*

▶ Szerelje fel a rögzítő idomokat. Helyezze fel a rögzítő idomokat a szekrény fogantyúinak magasságába. Ha az ajtó nagyobb méretű, használjon összesen négy darab rögzítő idomot.

▶ A felszerelés után hajtsa vissza a fedeleket az idomra.

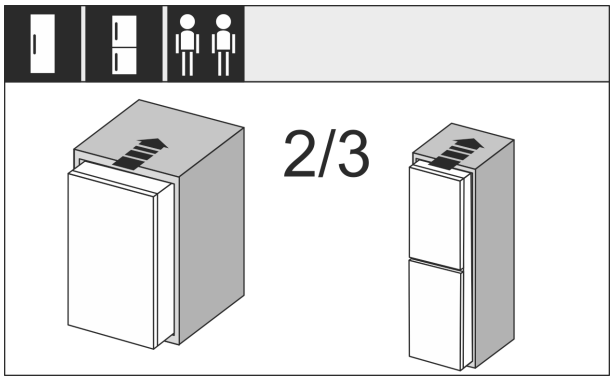


*Fig. 35*

▶ Tolja be a készülék 2/3 részét a bútormélyedésbe.

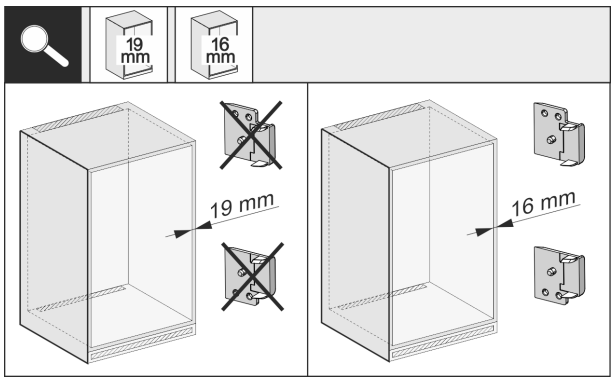


*Fig. 36*

▶ Ellenőrizze, hogy a szekrény oldalfalának vastagságát, hogy 16 mm vagy 19 mm vastag-e.

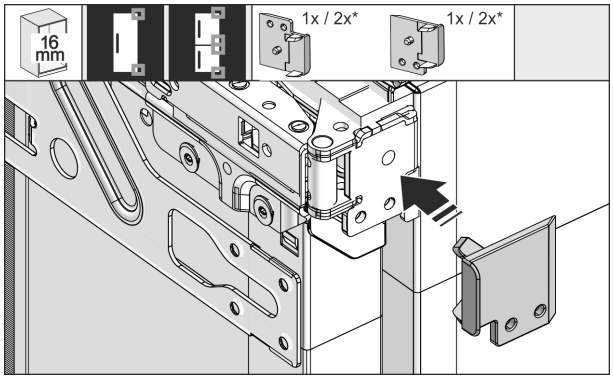


*Fig. 37*

▶ Ha a szekrény fala 16 mm vastag: Dugja rá az összes zsanérra a távtartót.

▶ Ha a szekrény fala 19 mm vastag: Nincs szükség távtartóra.

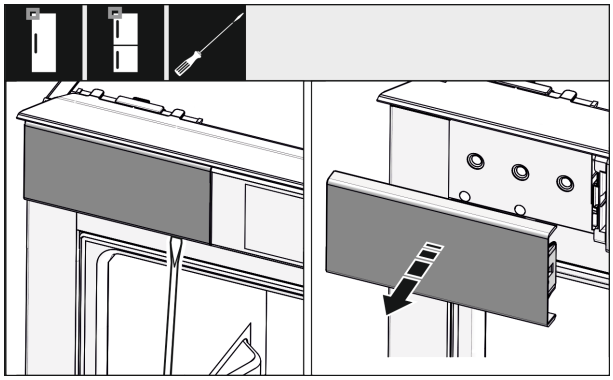

*Fig. 38*

▶ Lazítsa meg csavarhúzóval a bal felső borítást, és vegye le.

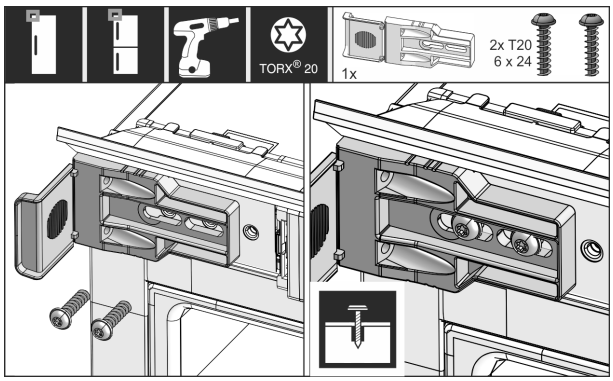


*Fig. 39*

▶ Csavarozza fel lazán a rögzítőelemet. Az elemnek még enyhén mozgathatónak kell lennie.

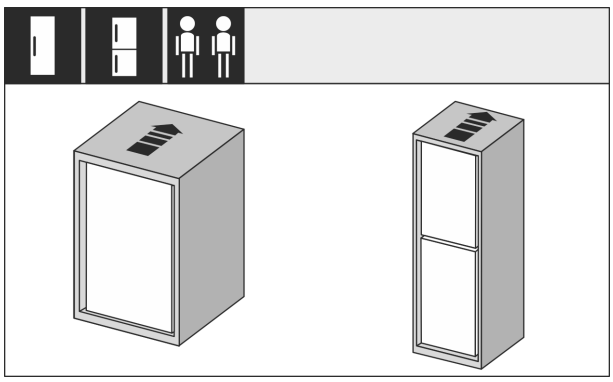

*Fig. 40*



*** típustól és felszereléstől függően, különböző**

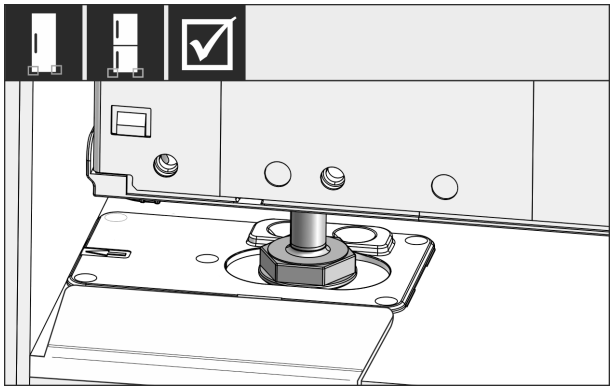

*Fig. 41*

**FIGYELMEZTETÉS**

A rövidzárlat tűzveszélyt okozhat!

- ▶ Amikor betolja a készüléket a fülkébe: Ne törje meg, ne csípje be és ne sértse meg a hálózati csatlakozóvezetéket.
- ▶ Ne működtesse a készüléket hibás hálózati csatlakozóvezetékkel.

- ▶ Tolja be teljesen a készüléket a szekrény fülkéjébe. Az állítható lábaknak mindkét oldalon az ütközőelemek mélyedéseiben kell lenniük.

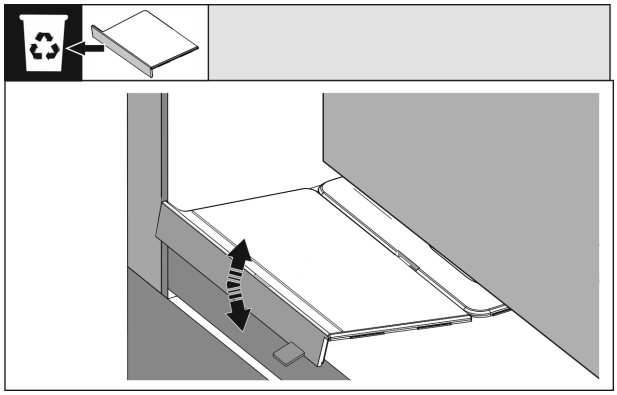

*Fig. 42*

- ▶ Távolítsa el a padló rögzítőelemének ütközőjét. Válassza le mozgatással az ütközőt, és ha szükséges, tépje le fogó segítségével.

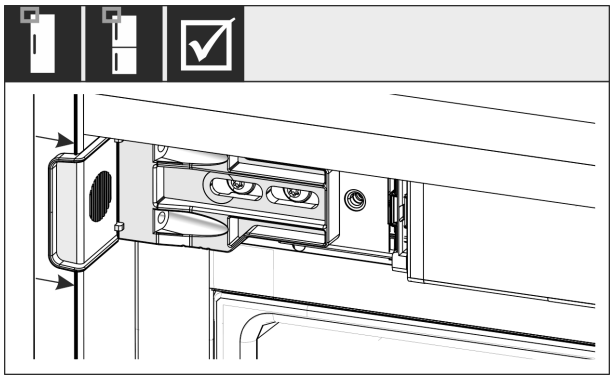

*Fig. 43*

- ▶ Ellenőrizze, hogy a készülék síkban helyezkedik-e el a szekrényben. A rögzítőelemnek fel kell feküdnie a szekrény fülkéjének oldalfalán.

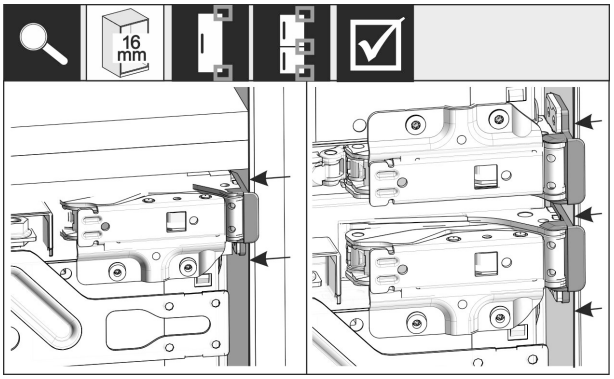


*Fig. 44*

**Megjegyzés**

Ha a szekrény oldalfala 16 mm vastag, akkor zsanér felőli oldalon a távtartó elemek felfekszenek a szekrény fülkéjére.

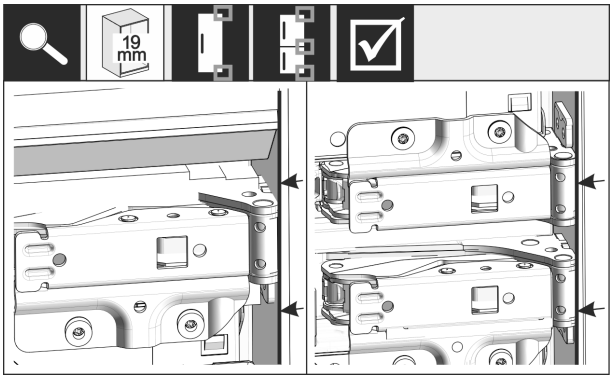


*Fig. 45*

- ▶ Ha a szekrény oldalfala 19 mm vastag: Igazítsa be a zsanérok első élét a szekrény oldalfalával egy vonalba.

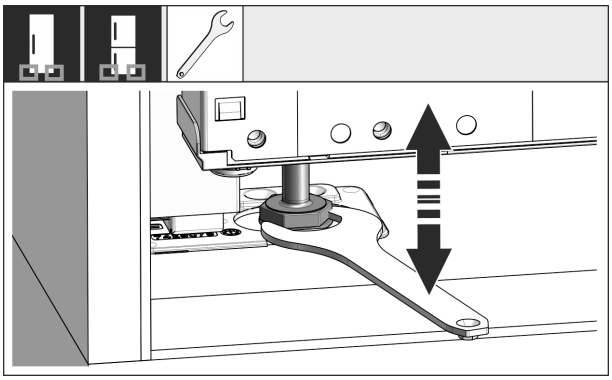

*Fig. 46*

- ▶ Szükség esetén állítsa be a készülék dőlését az állítható lábak segítségével.

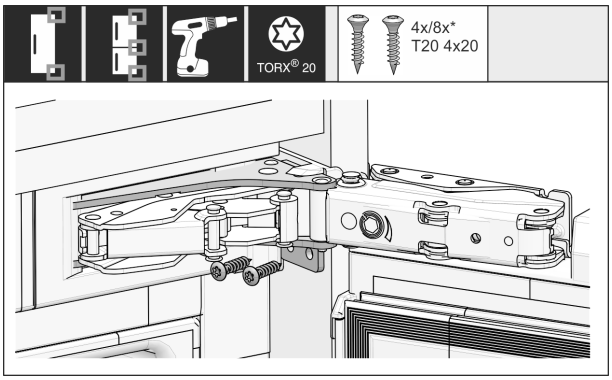


*Fig. 47*

- ▶ Csavarozza a helyére a készüléket a zsanér felőli oldalon.

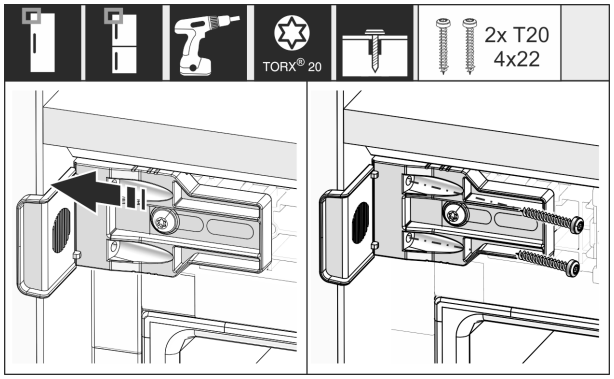


*Fig. 48*

▶ Tolja el úgy az idomot, hogy egy szintbe kerüljön a szekrény fülkéjének oldalfalával.

▶ Húzza meg szorosan az összes csavart.

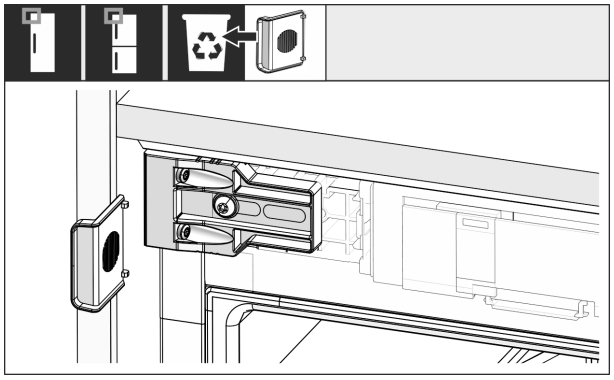

*Fig. 49*

▶ A fogantyú felőli oldalon felül törje le a szerelvényt az idomról, és dobja ki.

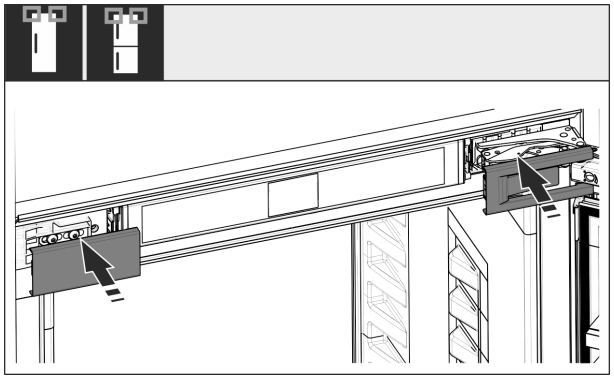

*Fig. 50*

▶ Helyezze fel a borításokat.

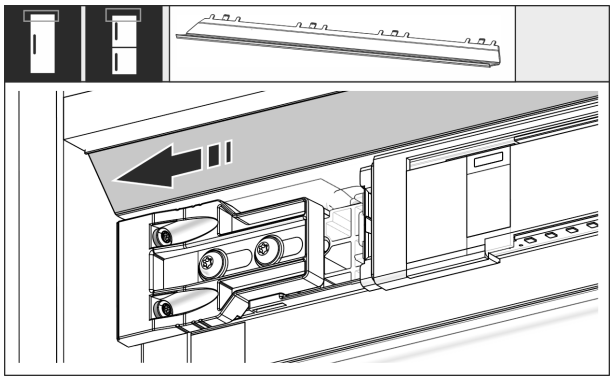

*Fig. 51*

▶ Tolja el úgy a panelt, hogy síkban illeszkedjen a szekrény falának oldalával.

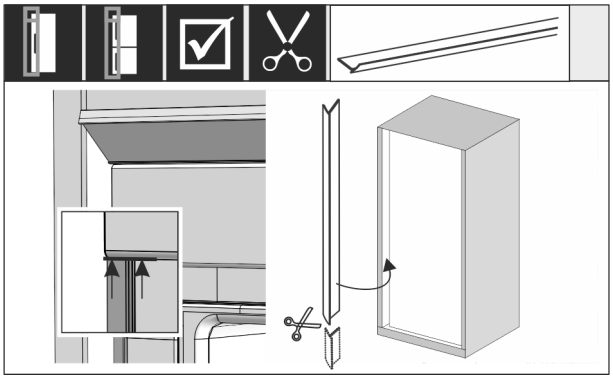

*Fig. 52*

▶ Szükség esetén: Vágja a peremet a szükséges hosszra egy éles olló segítségével.

▶ Helyezze a peremet a felső fedél alá, és nyomja rá. A perem mágneses.

**Ha a fülke magassága 1400 mm vagy annál nagyobb, építsen be szintezősíneket:**

*Fig. 53*

Ha a fülke magassága 1400 mm vagy annál nagyobb, akkor a készülék alá szintezősíneket kell beépíteni. A szintezősínek **csökkentik a zajszintet**. Ha a fülke magassága 1400 mm vagy annál nagyobb, akkor két szintezősín és egy szerelőfogantyú alapkivitelben mellékelve van a tartozékcsomagban.

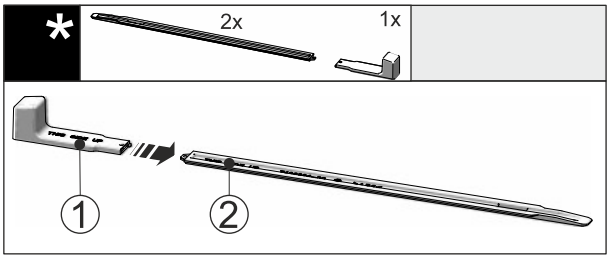


*Fig. 54*

▶ Dugja rá a szerelőfogantyút *Fig. 54 (1)* a szintezősínre *Fig. 54 (2)*.

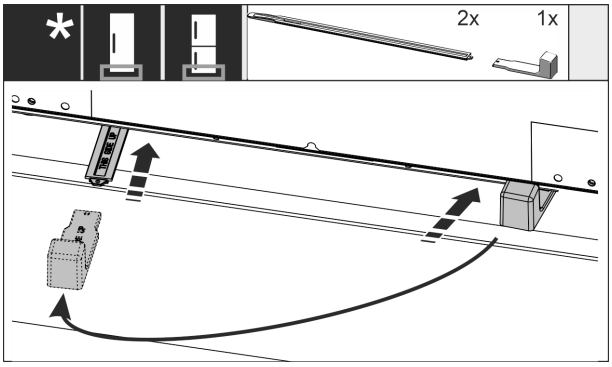


*Fig. 55*



*** típustól és felszereléstől függően, különböző**

- ▶ Tolja be ütközésig a szintezősínt a készülék alja alatti vezetőelembe.
- ▶ Húzza le a szerelőfogantyút, és dugja rá a második szintezősínre.
- ▶ Tegyen ugyanígy a második szintezősínnel is.

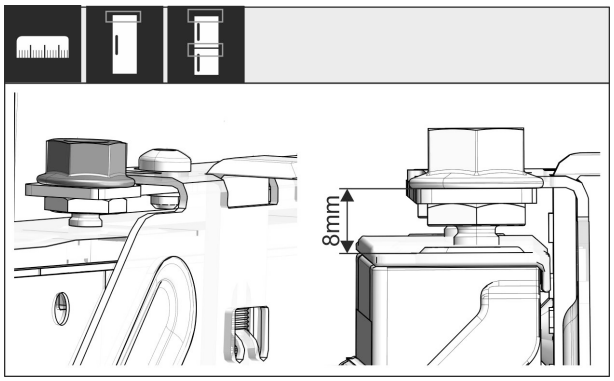


*Fig. 56*

- ▶ Csukja be az ajtót.
- ▶ Ellenőrizze a készülék ajtajának felső éle és a keresztartó felfekvő felülete közötti 8 mm távolság előzetes beállítását.

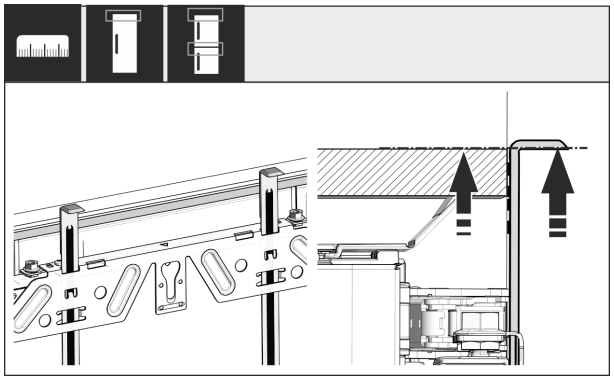

*Fig. 57*

- ▶ Csúsztassa fel a szerelési segédeszközöket a bútor ajtajának magasságába. A szerelési segédeszköz alsó éle = a szerelendő ajtó felső éle.

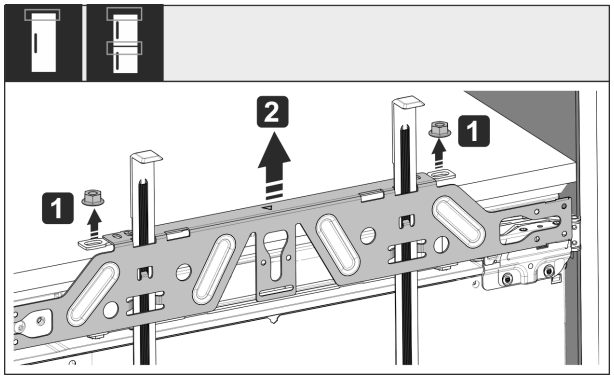


*Fig. 58*

- ▶ Oldja ki az ellenanyákat *Fig. 58 (1)*.
- ▶ Vegye le a rögzítő kereszttartót *Fig. 58 (2)*.

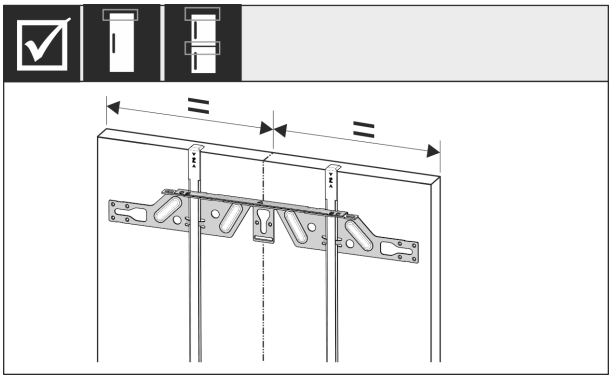

*Fig. 59*

- ▶ Akassza a rögzítő kereszttartót a szekrény ajtajának belső oldalára, és igazítsa középre.

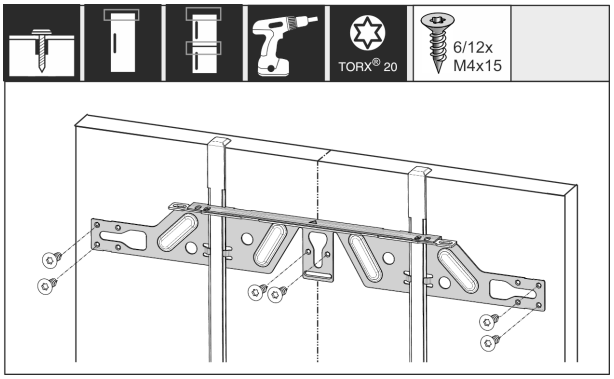


*Fig. 60*

- ▶ Forgácslap ajtó esetén rögzítse a rögzítő kereszttartót legalább 6 csavarral, kazettás ajtó esetén legalább 4 csavarral.

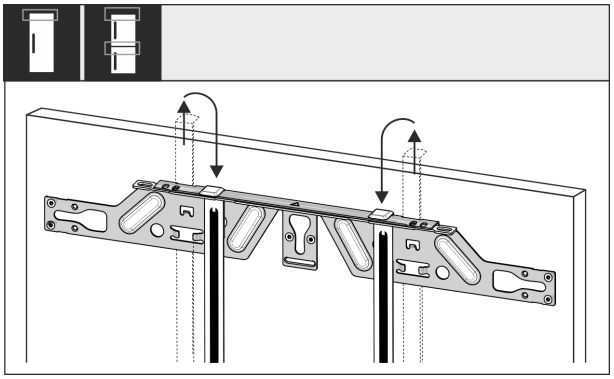

*Fig. 61*

- ▶ Húzza ki a szerelési segédeszközöket, és csúsztassa be őket forgatva a mellettük lévő nyílásokba.

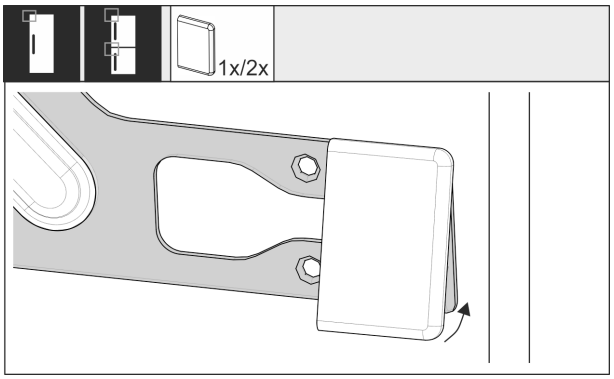


*Fig. 62*

- ▶ A fogantyú felőli oldalon dugja rá a fedelet a rögzítő kereszttartóra.

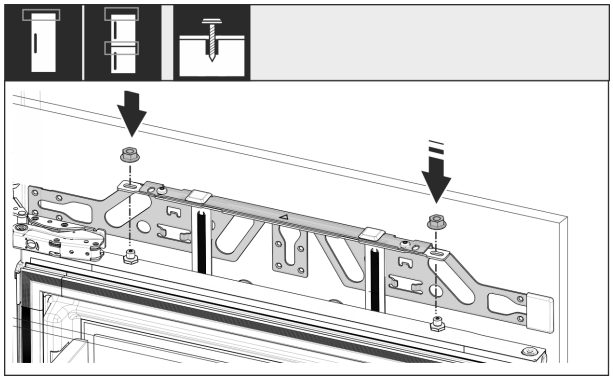

*Fig. 63*

▶ Akassza a helyére a szekrényajtót, és lazán csavarozza vissza az ellenanyákat a beállító csapszegekre.

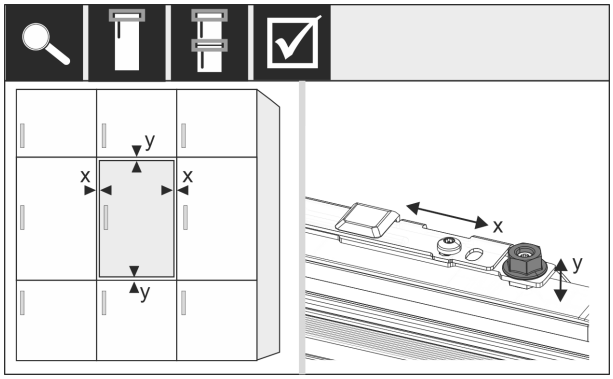


*Fig. 64*

▶ Igazítsa be a szekrényajtót X és Y irányban a beállító csapszegek révén.

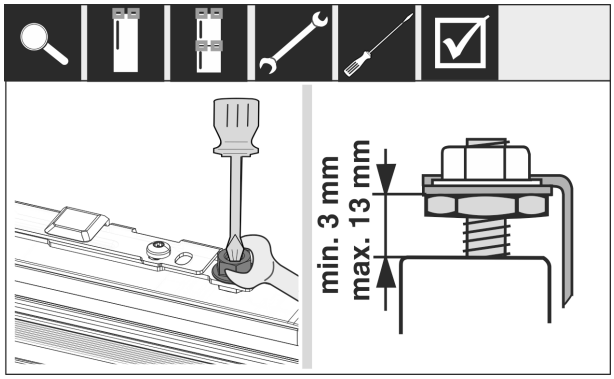


*Fig. 65*

▶ Húzza meg az ellenanyákat.
▶ Ellenőrizze a beállítási magasságot.

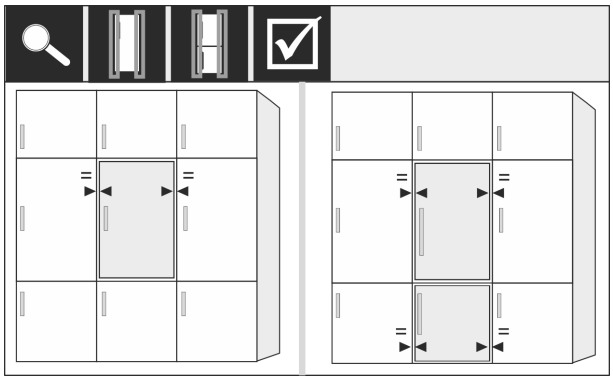

*Fig. 66*

Ha a szekrény előlapja vastagabb, mint 19 mm:

▶ Vegye figyelembe a következő fejezetekben megadott méreteket, súlyokat és megjegyzéseket: (lásd 6 A bútorfrontok súlyai) (lásd 18 Előlapok)

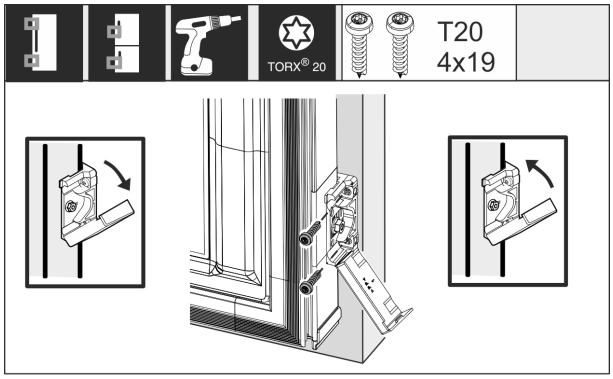


*Fig. 67*

A rögzítőidom szekrényajtóra szerelése:

▶ Nyissa ki a fedelet.

A rögzítőidom szekrényajtóra szerelése:

▶ Igazítsa párhuzamosra a rögzítőidom elülső élét a szekrényajtó élével, és csavarozza a helyére az idomot.

A rögzítőidom szekrényajtóra szerelése:

▶ Hajtsa fel a fedelet.

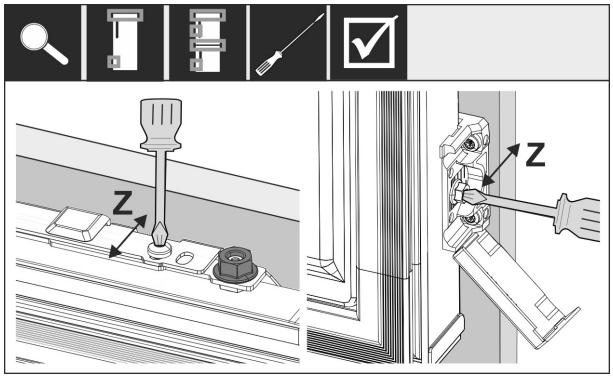


*Fig. 68*

Igazítsa be a bútor ajtaját Z irányban:

▶ Oldja ki a rögzítő kereszttartó beállító csavarját és a rögzítő idomon lévő csavart.
▶ Tolja el az ajtót.

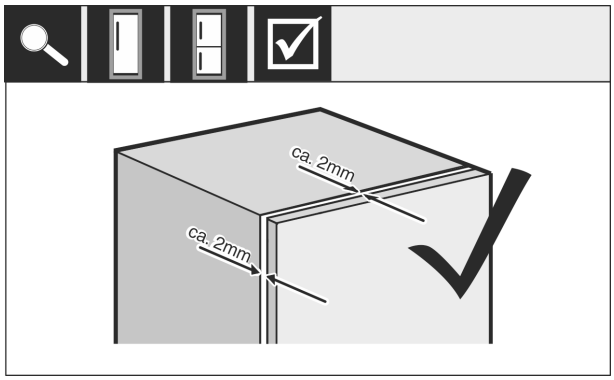


*Fig. 69*

▶ Ellenőrizze a szekrény ajtaja és a szekrény teste közötti távolságot.
▶ Ellenőrizze az összes csavart, és húzza meg őket újra, ha szükséges.

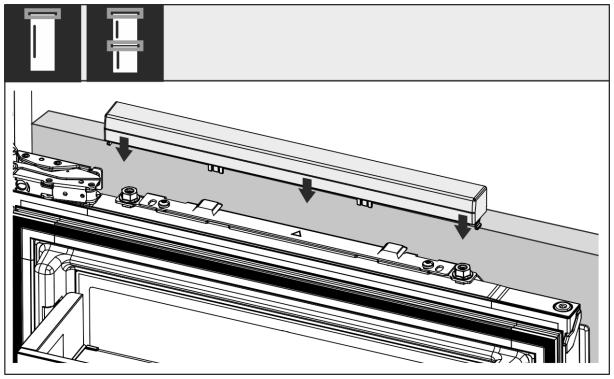

*Fig. 70*

▶ Dugja a helyére a felső fedelet.

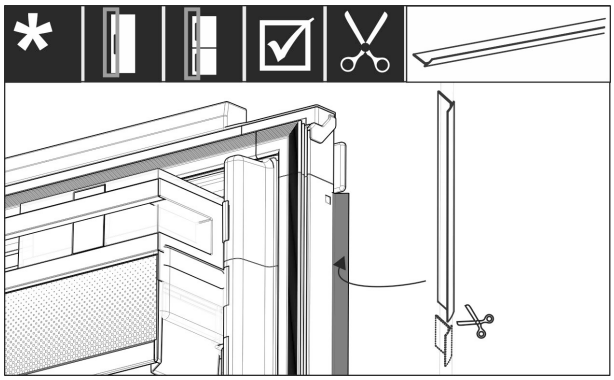

*Fig. 71*

▶ Vágja le a megfelelő hosszra a peremet.

▶ Helyezze be a peremet a szekrény előlapjának ajtaja és a készülék ajtaja közé.

A készülék helyes beépítéséről, illetve hogy nem fordul elő jegesedés, páralecsapódás és működési zavar, az alábbi kritériumok alapján lehet meggyőződni:

- Az ajtónak rendesen kell zárnia.
- A szekrényajtónak nem szabad felfeküdnie a szekrénytestre.
- A fogantyú felőli oldal felső sarkában szorosan fel kell feküdnie a tömítésnek.

▶ Ellenőrizze a fülkébe való beépítést a fenti kritériumok alapján.

# 18 Előlapok

## 18.1 Méretek

A készülék változatától függően egy vagy két szekrényajtóra van szükség. A megfelelő szekrényajtó(k) mérete a fülke teljes méretétől és a szekrény korpuszának vastagságától függ.

**Megjegyzés**
Vegye figyelembe a megfelelő készülék- és fülkeméreteket, valamint a beépítési vázlatokat .

**Általános előírások:**

- Vegye figyelembe a készülék rögzített ajtajának méretére és súlyára egyedileg megadott ajánlásokat (lásd 6 A bútorfrontok súlyai) .
- A szekrény korpuszának vastagsága minimum 16 mm és maximum 19 mm kell legyen.
- A kétajtós szekrényajtó felszerelésével kapcsolatban vegye figyelembe az illesztés elhelyezkedésére vonatkozó útmutatásokat.*

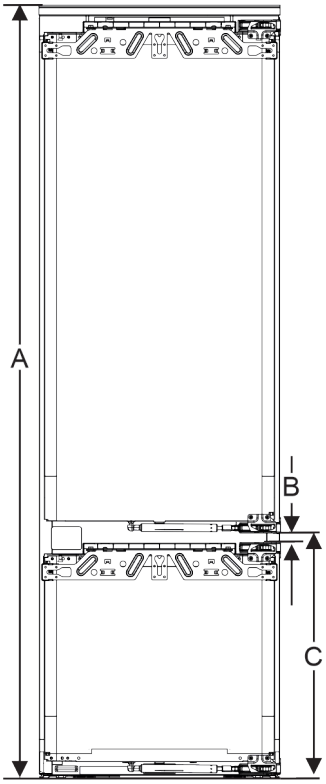


*Fig. 72 Illesztés elhelyezkedése kétajtós szekrényajtónál**

| Fülke magassága, 178-2 fiókok* | |
|---|---|
| Készülék magassága, (A) ( mm) | 1770 |
| Távolság (B) ( mm) | 15 |
| Illesztés elhelyezkedése (C) rögzített ajtón ( mm) | 549 + 15 |

| Fülke magassága, 178-3 fiókok* | |
|---|---|
| Készülék magassága, (A) ( mm) | 1770 |
| Távolság (B) ( mm) | 15 |
| Illesztés elhelyezkedése (C) rögzített ajtón ( mm) | 695 + 15 |

**További szekrényajtó fölötte, alatta vagy mellette:**

- A két szekrényajtó közötti függőleges hézag mérete 4 mm kell legyen.
- A két szekrényajtó közötti vízszintes hézag mérete 4 mm kell legyen. Ellenőrizze, nem ütköznek-e egymásnak. (lásd 18.3 Ütközés nélküli hézagméret beállítása)

**Súly és zsanérok:**

- Ha nehéz a szekrény előlapja, a zsanér nagy igénybevételnek van kitéve. Előfordulhat, hogy károsodik a zsanér. Vegye figyelembe az adott készülékhez megadott maximális súlyadatot a Szekrény-előlap súlyok fejezetben (lásd 6 A bútorfrontok súlyai) .
- Ha a szekrény előlapja meghaladja a maximálisan megengedett súlyt, akkor megoldást jelentet a csúszósínes ajtótechnológia, melynél a szekrényajtó súlya több ajtópánt között oszlik el.
- Ha olyan előlapokat használ, amelyek messze túlnyúlnak a készüléken, akkor egy további ajtózsanér felszerelését javasoljuk (pl. Kamat), amelynek feltétlenül ugyanazzal a forgásponttal kell rendelkeznie, mint az Ön készülékekhez alkalmazott rögzített ajtók zsanérjának. Egy további zsanér (Kamat) alkalmazásával a terhelés több pont között oszlik meg. Bemart kiegyenlítő vasalat használatát nagy magasságú szekrény-előlapok esetén javasoljuk, hogy ellensúlyozni lehessen a vetemedést okozó (konvex/konkáv) erőhatásokat.

## 18.2 Szekrény(ek) előlapjának felszerelése

**A beépítés során vegye figyelembe:**

- A szekrény előlapját a hűtőkészülék ajtajához képest szimmetrikusan kell beépíteni.
- A szomszédos szekrény előlapjának pontosan azonos szintben kell állnia.
- A szomszédos szekrény előlapjának a készülék előlapjával azonos élsugárral kell rendelkeznie.
- A szekrény előlapja legyen sík, és feszültségtől mentes.
- A szekrény előlapjának minimális mélységi beállítása kb. 2 mm a korpuszhoz képest.

▶ Szerelje be a készüléket a fülkébe. (lásd 17 A készülék beszerelése a beépítési helyre)
▶ Rögzítse a szekrény előlapját a készülék ajtajára. (lásd 17 A készülék beszerelése a beépítési helyre)
▶ Ellenőrizze, nem ütközik-e a szekrény előlapja. (lásd 18.3 Ütközés nélküli hézagméret beállítása)

## 18.3 Ütközés nélküli hézagméret beállítása

Miután felszerelte a szekrény(ek) előlapját, ellenőriznie kell, hogy a szekrények előlapjai nem ütköznek-e egymásnak.

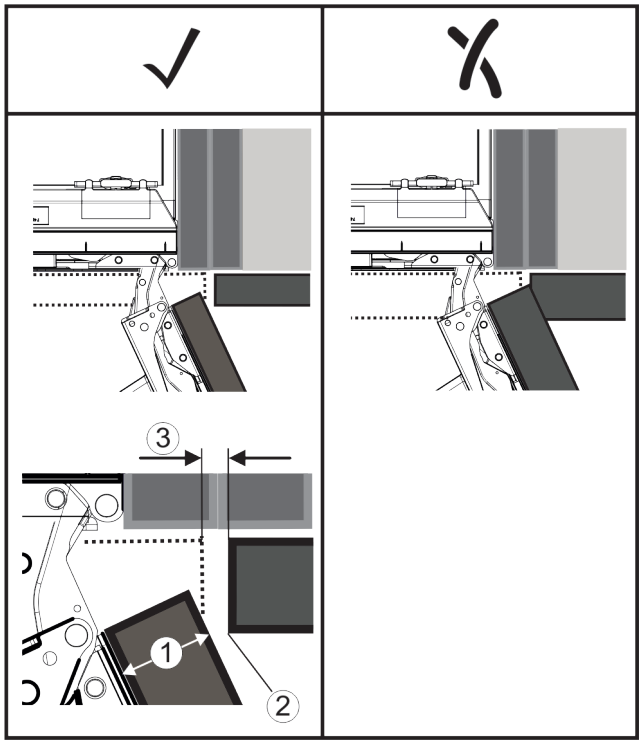


*Fig. 73*
**(1)** Előlap vastagága (FD) **(3)** Hézag mérete (S)
**(2)** Él sugara (R)

| | R (2) = 0 mm | | R = 1,2 mm | | R = 2 mm | | R = 3 mm | |
|---|---|---|---|---|---|---|---|---|
| FD(1) (mm) | Gmin | Gmax | Gmin | Gmax | Gmin | Gmax | Gmin | Gmax |
| 16 | 0,3 | 0,9 | 0,1 | 0,4 | 0,1 | 0,2 | 0,1 | 0,2 |
| 19 | 0,7 | 2,4 | 0,3 | 1,9 | 0,23 | 3,25 | 0,1 | 0,8 |
| 20 | 2 | 4,3 | 1,5 | 3,6 | 1 | 3,1 | 0,6 | 2,7 |
| 22 | 3,5 | 6,3 | 3 | 5,6 | 2,6 | 5,3 | 2,1 | 4,6 |
| 24 | 5,5 | 8,3 | 5 | 7,8 | 4,5 | 7,4 | 4 | 6,9 |
| 26 | 7,6 | 10,7 | 7 | 10,3 | 6,6 | 9,9 | 6,2 | 9,4 |

*Fig. 74 Hézagméret határértékeinek táblázata*

$G_{min}$ = a hézagméret alsó határértékének tartománya mm egységben

$G_{max}$ = a hézagméret felső határértékének tartománya mm egységben

**Megjegyzés**
Korrekció végrehajtásakor mindig ügyeljen arra, hogy a szekrény előlapja illeszkedjen az előlapok általános kinézetéhez.

**Ellenőrizze, nem fordulhat-e elő ütközés, és végezze el a megfelelő korrekciókat:**

▶ Határozza meg az előlap vastagságát és az él sugarát.
▶ Olvassa le a hézagméret határértékének tartományát a táblázatból.
▶ Vesse össze a hézagméretet a táblázatban szereplő értékekkel.
▶ A hézagméret kiértékelése alapján hajtsa végre az alábbi műveletek valamelyikét.

| Hézag mérete | Leírás |
|---|---|
| $S > G_{max}$ | Ha a hézag mérete nagyobb, mint a két határérték, nem kell korrekciót végeznie. |
| $S < G_{min}$ | Ha a hézag mérete a határértékek alatti, növelnie kell a hézagméretet. További lehetőségként növelni lehet az él sugarát is. |
| $G_{min} \leq S \leq G_{max}$ | Ha a hézag mérete a két határérték közé esik, pontosan kell dolgoznia. Ilyen esetben hamar ütközésre kerülhet sor. |

# 19 Víztartály*

Az InfinitySpring víztartálya a készüléktől függően a legalsó fiók mögött, a hűtőrészben vagy a BioFresh részben található.*

## 19.1 A víztartály behelyezése

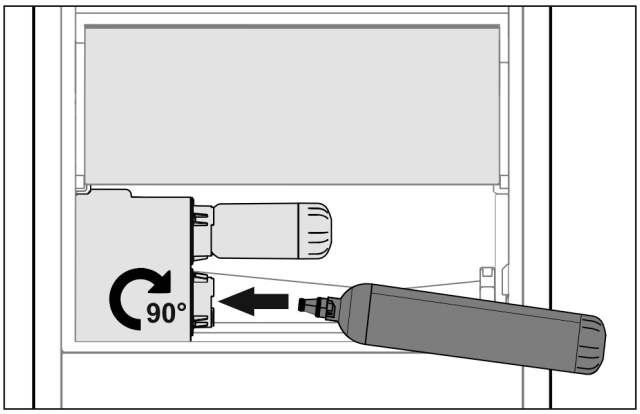


*Fig. 75*

▶ Vegye ki a fiókot.
▶ Helyezze be a víztartályt, majd kb. 90°-kal, ütközésig fordítsa jobbra.
▶ Ellenőrizze a víztartály tömítettségét, illetve, hogy nem csepeg-e ki víz.
▶ Helyezze be a fiókot.
▶ Légtelenítse a vízrendszert. (lásd a Gyors üzembe helyezési útmutatót vagy a használati utasítást)

A vízszűrő helyett egy további víztartály is használható.*

**Megjegyzés**
A víztartály pótalkatrészként kapható.

# 20 Vízszűrő*

A vízszűrő a készüléktől függően a legalsó fiók mögött, a hűtőrészben vagy a BioFresh részben található.*

Felfogja a vízben lévő lerakódásokat, és csökkenti a klóros íz érzését.

- ❑ Legalább 6 havonta cserélje ki a vízszűrőt megadott teljesítményűre, vagy ha az áteresztés jelentősen csökken.
- ❑ A vízszűrő aktív szenet tartalmaz, és a normál kommunális hulladékkal együtt ártalmatlanítható.

**Megjegyzés**
A vízszűrő a Liebherr-Hausgeräte üzletében szerezhető be a home.liebherr.com/shop/de/deu/zubehor.html internetcímen.

## 20.1 Vízszűrő behelyezése

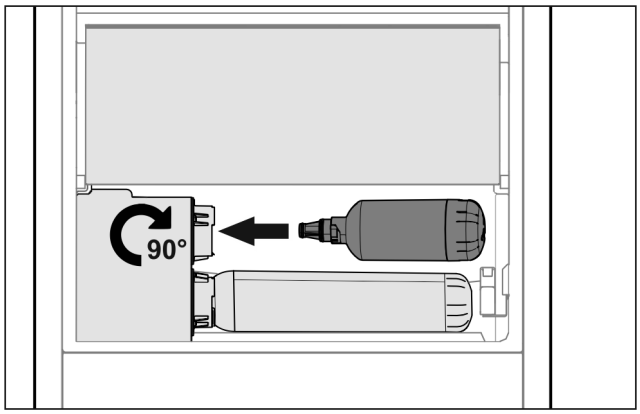


*Fig. 76*

▶ Vegye ki a fiókot.
▶ Helyezze be a vízszűrőt, majd kb. 90°-kal, ütközésig fordítsa jobbra.
▶ Ellenőrizze a szűrő tömítettségét, illetve, hogy nem csepeg-e ki víz.
▶ Helyezze be a fiókot.

**Megjegyzés**
Az új vízszűrők lebegő részecskéket tartalmazhatnak.*
▶ Szűrőcsere után: Csapoljon le 3 l vizet az InfinitySpring egységből, és öntse ki.

▷ A vízszűrő ezzel használatra kész.

# 21 A készülék csatlakoztatása az áramellátáshoz

**FIGYELMEZTETÉS**
A sérült készülék vagy hálózati csatlakozóvezeték által okozott áramütés vagy sérülés veszélye!
Életveszély és vágási sérülések. Ha a szállítás során megsérült a készülék vagy a hálózati csatlakozóvezeték, akkor Ön halálos áramütést szenvedhet. Ezenkívül a készülék házának sérült részeinél meg is vághatja magát.
▶ A szállítás után ellenőrizze a készüléket és a hálózati csatlakozóvezetéket, hogy nem sérültek-e.
▶ Semmiképpen ne helyezze üzembe a készüléket, ha a készülék vagy a hálózati csatlakozóvezeték sérült.
▶ Lépjen kapcsolatba a vevőszolgálattal.

A készüléket a külön szállított hálózati csatlakozóvezetékkel lehet az elektromos hálózathoz csatlakoztatni. A hálózati csatlakozóvezeték az egyik végén hűtőkészülék-persellyel, a másik végén pedig egy hálózati dugasszal rendelkezik.

Győződjön meg arról, hogy a következő előfeltételek teljesülnek:

- A készülék és a hálózati csatlaközóvezeték sértetlen.
- A készüléket előírásszerűen szerelték be. (lásd 17 A készülék beszerelése a beépítési helyre)
- Az elektromos csatlakoztatásra vonatkozó előírásokat betartották.
- Az előírásszerű csatlakoztatás méreteit megismerték és betartották.
- A hálózati feszültség és a frekvencia megfelel a típustáblán lévő adatoknak.
- Az aljzat előírásszerűen van földelve és elektromosan biztosítva van.
- A biztosíték kioldási árama 10 A és 16 A között van.
- A csatlakozóaljzat könnyen hozzáférhető, és nem a készülék mögött van. (lásd 4 Beépítési méretek)

**FIGYELEM**
A szakszerűtlen üzemeltetés miatt fennáll a károsodás veszélye!
A készülék elektromos komponenseinek károsodása.
▶ Kizárólag a tartozékként mellékelt hálózati csatlakozóvezetéket használja.

**FIGYELMEZTETÉS**
A szakszerűtlen csatlakoztatás tűzveszélyt okozhat!
Égési sérülések.
A készülék károsodhat.
▶ Ne használjon hosszabbító kábelt.
▶ Ne használjon elosztólécet.

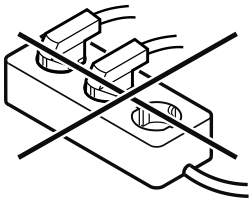

**FIGYELEM**
A szakszerűtlen csatlakoztatás anyagi károk veszélyét okozza!
A készülék károsodhat.
▶ A készüléket ne csatlakoztassa szigetüzemű inverterre, pl. napelemes berendezésre vagy benzines áramfejlesztőre.

▶ Csatlakoztassa a hálózati csatlakozóvezeték hálózati csatlakozódugóját a feszültségellátáshoz. Ügyeljen arra, hogy a hálózati csatlakozódugó szorosan illeszkedjen a csatlakozóaljzatba.
▷ A kijelzőn megjelenik a Liebherr-logó.
▷ A kijelzés átvált készenléti (Standby) ikonra.
▷ Ha 60 másodpercen belül nem végez semmilyen műveletet: A készenlét ikon elhalványul vagy eltűnik.
▷ A készülék csatlakoztatva van. Az első üzembe helyezésről lásd a következő fejezetet vagy a használati útmutatót.

home.liebherr.com/fridge-manuals

HU beépíthető hűtő- és fagyasztókészülékek, szilárd ajtó

Kiadás dátuma: 20251008

**Cikkszám - index: 7088411-01**

Liebherr-Hausgeräte GmbH
Memminger Straße 77-79
88416 Ochsenhausen
Deutschland

# Beépítési utasítás

Borhűtő

26. oldal

HU

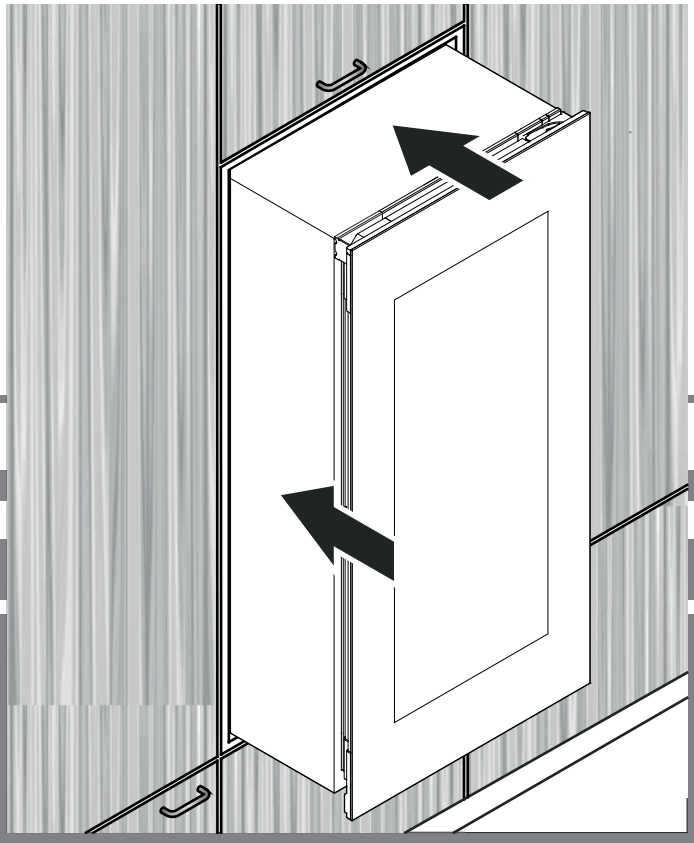

7085 665-03

EWTgb/gw 1683 / 2383 / 3583

LIEBHERR

Vinidor

## Tartalom

A csomag tartalma ..... 26
A készülék méretei ..... 26
A készülék szállítása ..... 27
Beépítési méretek ..... 28
A készülék szellőztetése ..... 28
Az ajtóvasalat áthelyezése ..... 29
A készülék beépítése ..... 32
Az ajtó beállítása ..... 36

## A csomag tartalma

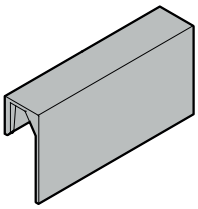

**Feliratcímkék**
2 db - EWT 1683
4 db - EWT 2383
8 db - EWT 3583

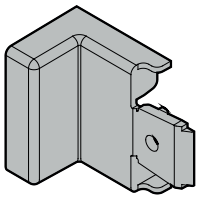

**Borítás**

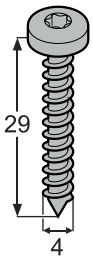


**2 db**

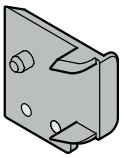

**Távtartó**

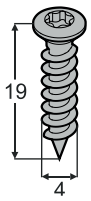


**5 db**

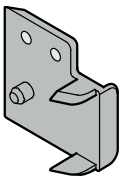

**Távtartó**

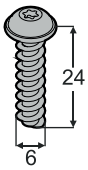


**2 db**

**2 db**

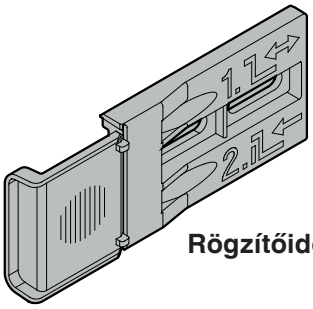


**Rögzítőidom**

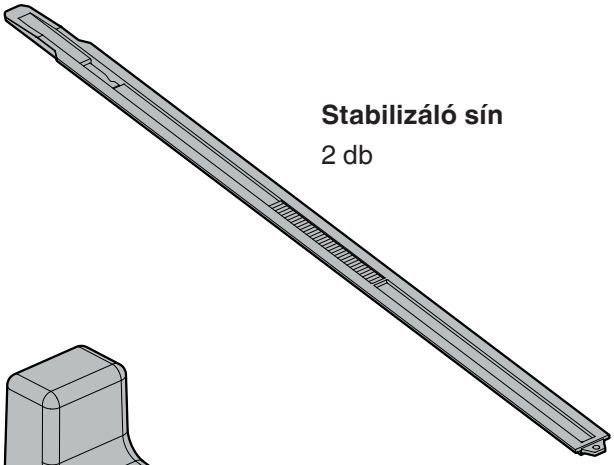

**Stabilizáló sín**
2 db

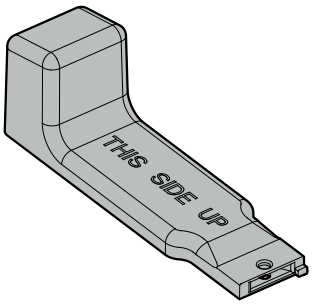


**Stabilizálósín-fogantyú**

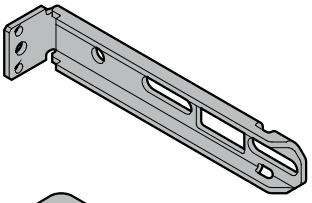

**Rögzítőidom**

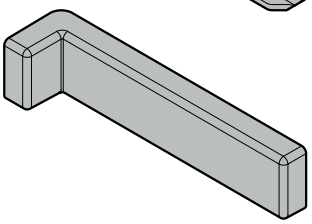

**Borítás**

**Takaróprofil**

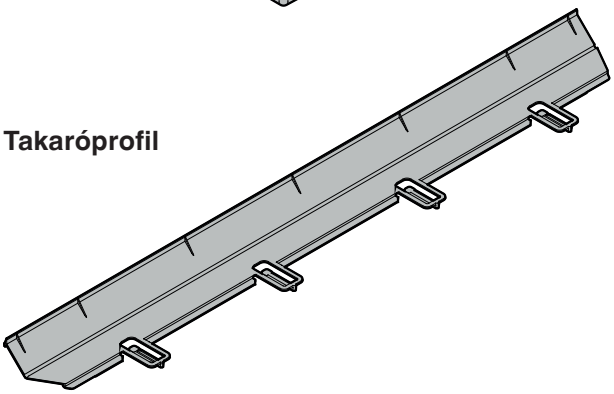

**Villáskulcs**

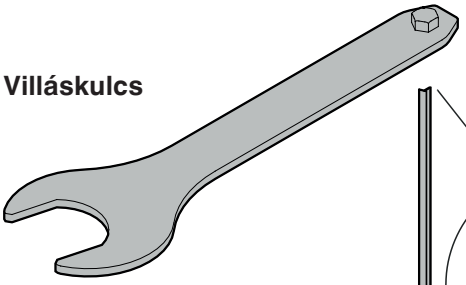

**Borítás**

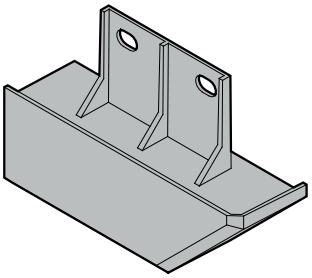

**Takaróprofil**

## A készülék méretei

| | |
|---|---|
| **A** | 510 mm |
| **B** | EWT 16.. - 906 mm<br>EWT 23.. - 1233 mm<br>EWT 35.. - 1816 mm |
| **C** | 572 mm |
| **D** | EWT 16.. - 872 mm<br>EWT 23.. - 1218 mm<br>EWT 35.. - 1770 mm |
| **E** | 595 mm |
| **F** | 557 mm |
| **G** | 254 mm |
| **H** | 1100 mm |
| **I** | 115° |
| **J** | EWT 16.. - 26,5 mm<br>EWT 23.. - 7,5 mm<br>EWT 35.. - 27 mm |
| **K** | EWT 16.. - 7,5 mm<br>EWT 23.. - 7,5 mm<br>EWT 35.. - 19 mm |

**Oldalnézet**

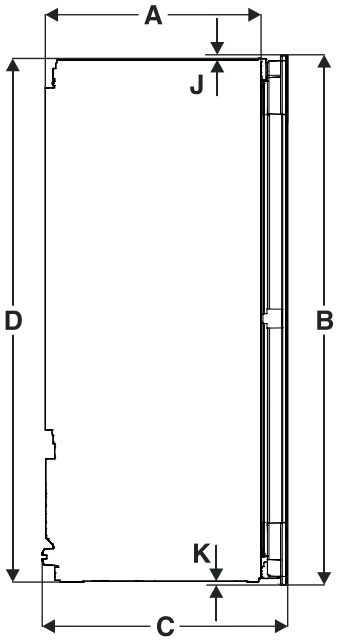


**Elölnézet**

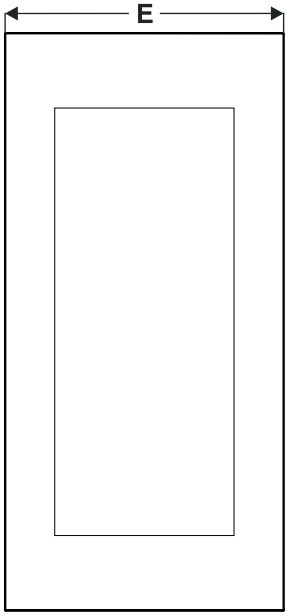


**Felülnézet**

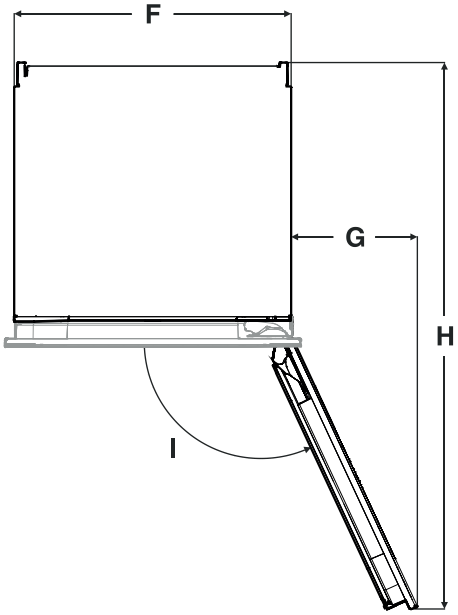


## A készülék szállítása

### ⚠ VIGYÁZAT!

Sérülés- és kárveszély helytelen szállítás által!

- Becsomagolva szállítsa a készüléket.
- Állítva szállítsa a készüléket.
- Ne szállítsa egyedül a készüléket.

### ⚠ FIGYELMEZTETÉS!

**A be nem épített készülék felborulhat!**

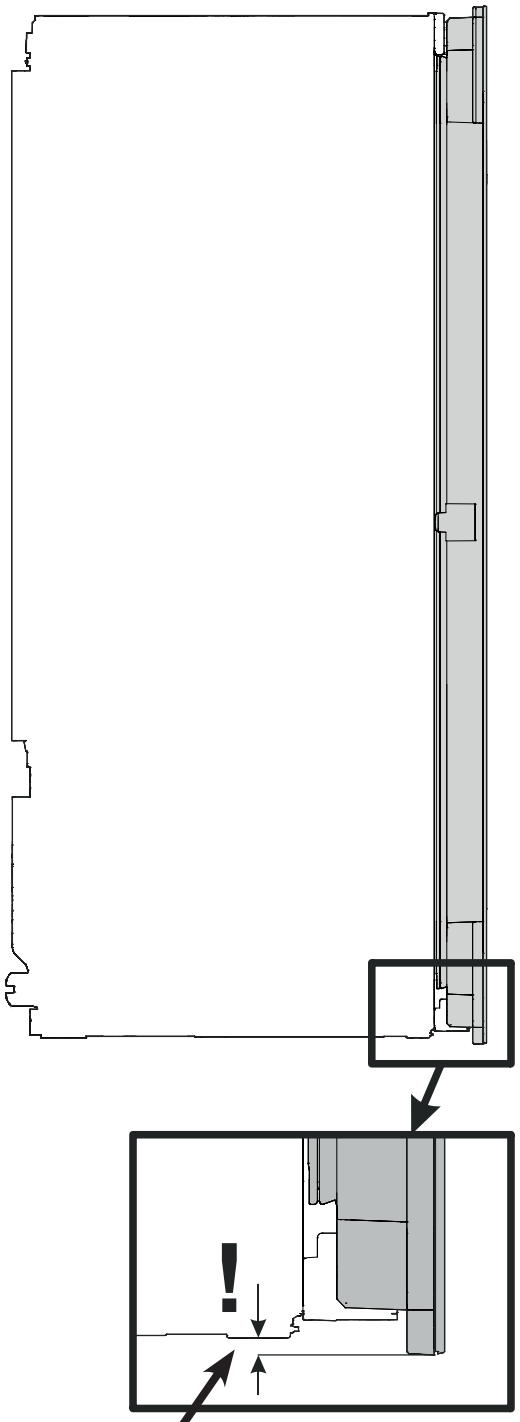


EWT 16.. - 7,5 mm
EWT 23.. - 7,5 mm
EWT 35.. - 19 mm

## Beépítési méretek

### Fontos útmutatások

A készülék beépítésekor jelentkező problémák és a készülék sérülésének elkerülése érdekében a következő feltételeket feltétlenül be kell tartani!

**A konyhabútornak vízszintben és függőben kell állnia!**

**A bútor korpusz minimális falvastagsága = 16 mm.**

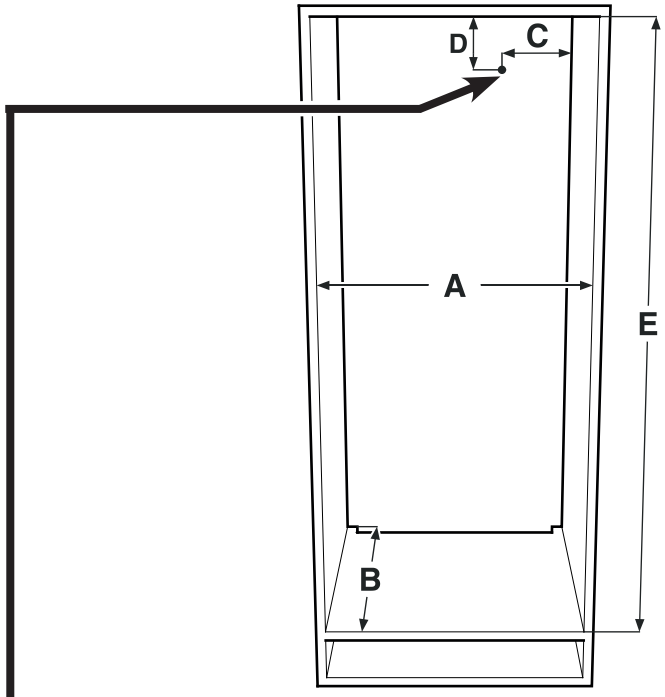


| | |
|---|---|
| A | 560 mm - 570 mm |
| B | min. 550 mm (560 mm ajánlott) |
| C | 70 mm |
| D | 30 mm |
| E | EWT 16.. - 874-890 mm<br>EWT 23.. - 1220-1236 mm<br>EWT 35.. - 1772-1788 mm |

Ezen a részen érkezik a hálózati tápvezeték a készülék hátoldalából.

A hálózati tápvezeték szabad hossza:

**EWT 16..: 2000 mm**
**EWT 23..: 2000 mm**
**EWT 35..: 2800 mm**

A dugaszolóaljzat helyzetét ezen adatok figyelembevételével kell megválasztani.

A dugaszolóaljzat nem lehet a készülék mögött és könnyen elérhetőnek kell lennie.

## A készülék szellőztetése

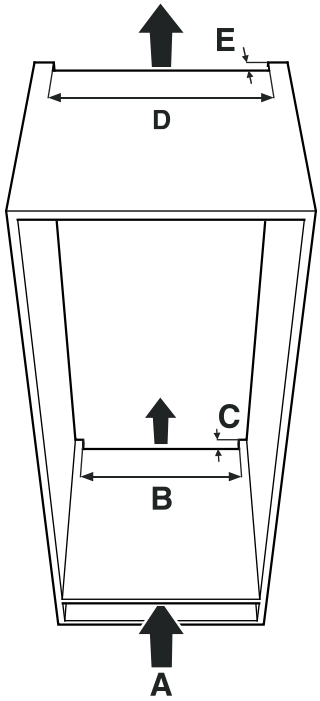


### Fontos útmutatások

**A szabad szellőzési keresztmetszetnek az alsó szellőzőnyílástól a felsőig egyben legalább 200 cm²-nek kell lennie.**

| | |
|---|---|
| A | min. 200 cm² |
| B | min. 500 mm |
| C | min. 40 mm |
| D | min. 500 mm |
| E | min. 40 mm |

### A légkivezető nyílás fajtái

① Közvetlenül a készülék felett

② A szekrényrátét felett

③ A szekrényrátéten elöl dekorráccsal

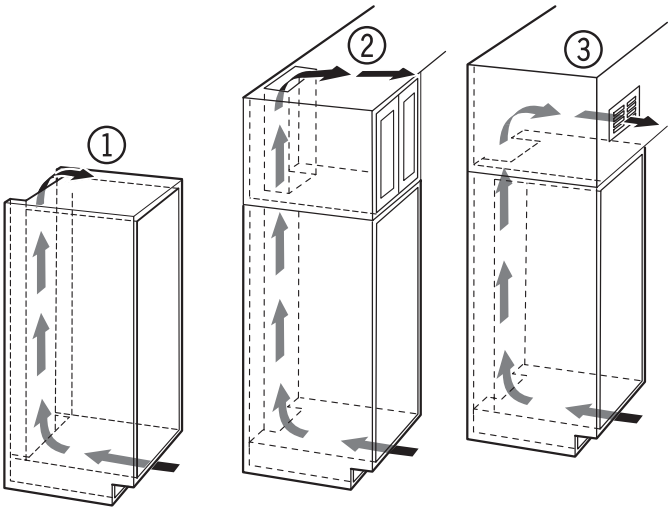


### Fontos útmutatások

**Dekorrácsok használata esetén figyelembe kell venni, hogy a szabad szellőzési keresztmetszet a rács egyes nyílásainak összege.**

**Csupán 200 cm² kivágás nem elegendő szellőzőrács behelyezéséhez.**

## Az ajtóvasalat áthelyezése

Az ajtóvasalat áthelyezését csak kiképzett szakember végezheti.

Az átalakításhoz két személy szükséges.

**⚠ FIGYELMEZTETÉS!**

**Az ajtó nehéz.**
**Sérülés és dologi károk veszélye.**
**Csak akkor végezze el az átalakítást, ha lehetőség van 35 kg súly megemelésére.**

**⚠ FIGYELMEZTETÉS!**

**Sérülésveszély kieső ajtó által!**
**Ha a rögzítőelemek csavarjai nincsenek elég szorosan meghúzva, az ajtó kieshet. Ez súlyos sérülésekhez vezethet. Ezenkívül az ajtó esetleg nem csukódik be, így a készülék nem hűt megfelelően.**

**1.** Vegye le a borításokat.

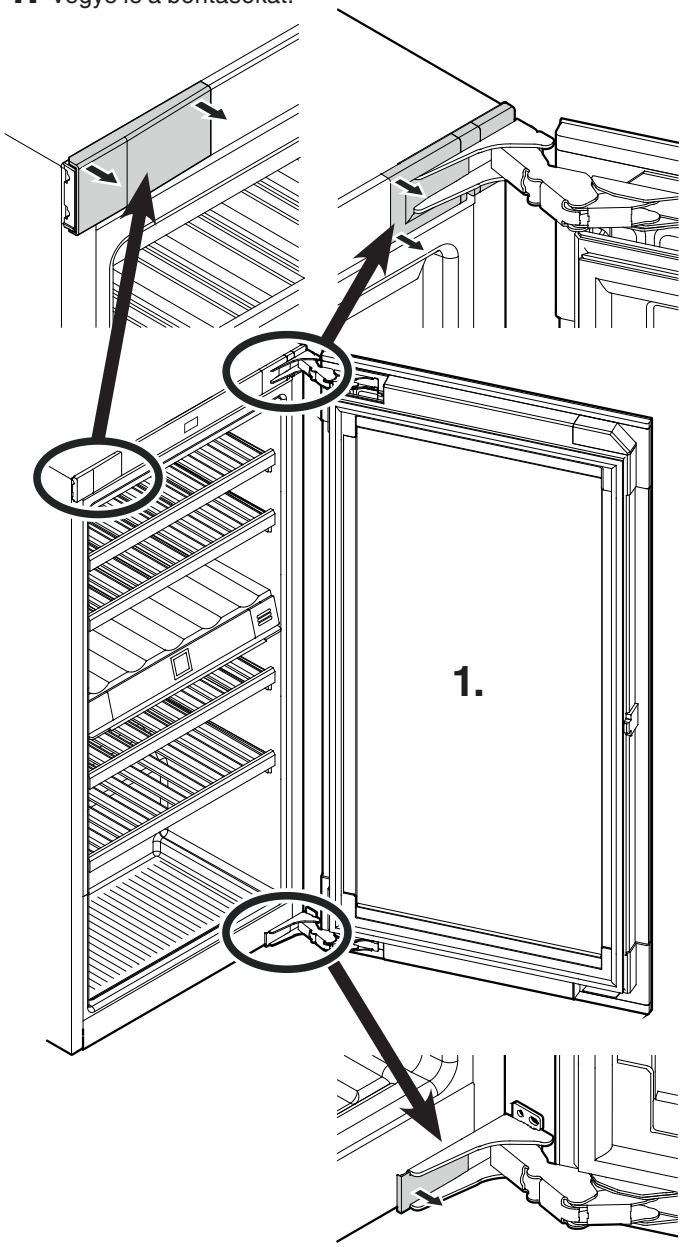


**2.** Szerelje le a szállítási biztosítót.

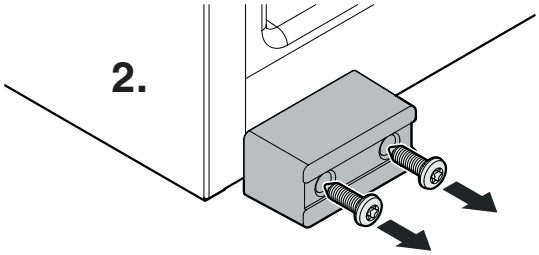


**3.** Távolítsa el a tömítést.

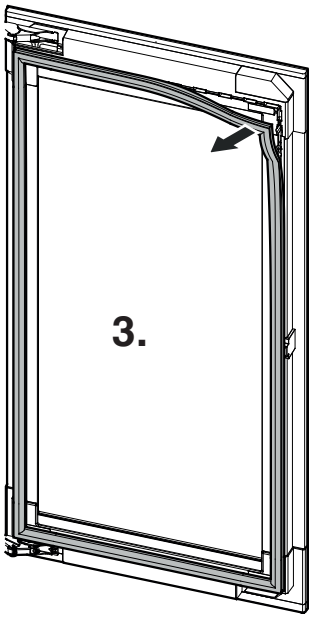


**4.** Vegye le a borítást.

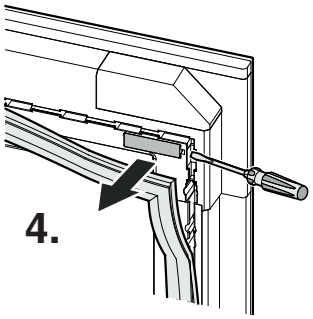


**5.** Vegye le a borításokat.

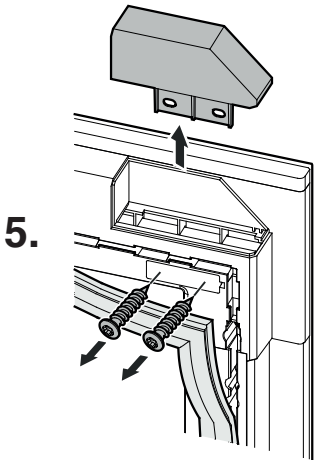

**6.** Távolítsa el a tömítést.

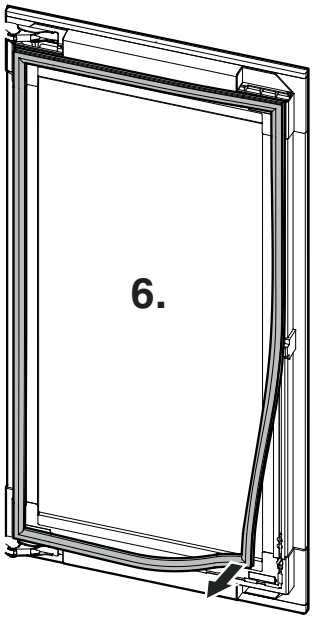


**7.** Vegye le a borításokat.

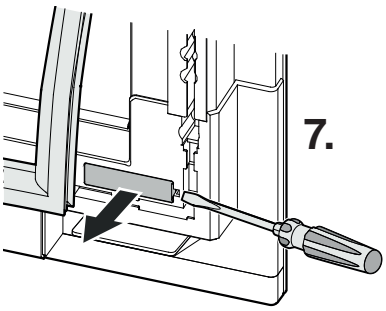


**8.** Szerelje le a szállítási biztosítót.

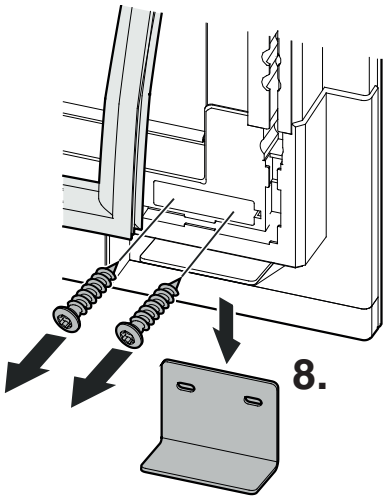


**9.** Szerelje le az ajtót.

Az ajtót ekkor egy személynek tartania kell.

Helyezze az ajtót puha aljzatra.

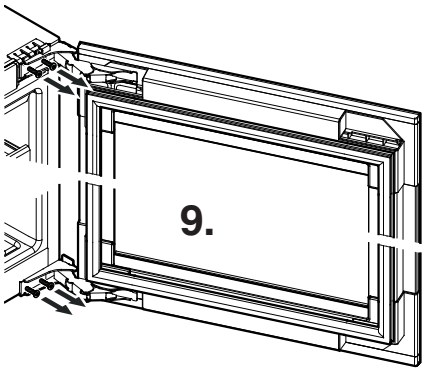


⚠ **VIGYÁZAT!**

Sérülésveszély, ha a zsanérok becsukódnak!

- Hagyja nyitva a zsanérokat.

**10.** Húzza ki a felső tartóidomot és helyezze a szemközti oldalra.

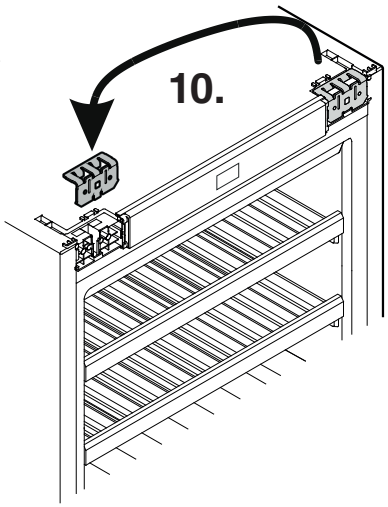


**11.** Helyezze át a vasalatot.

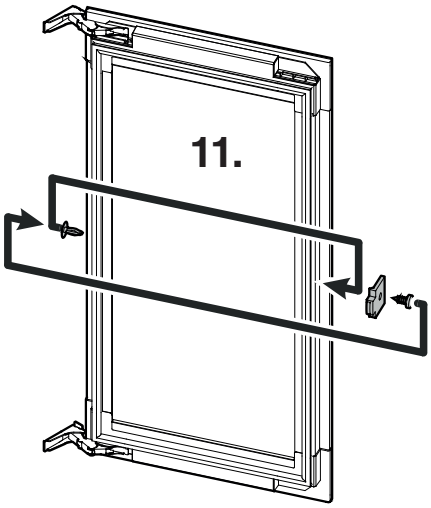


**12.** Távolítsa el a tömítést.

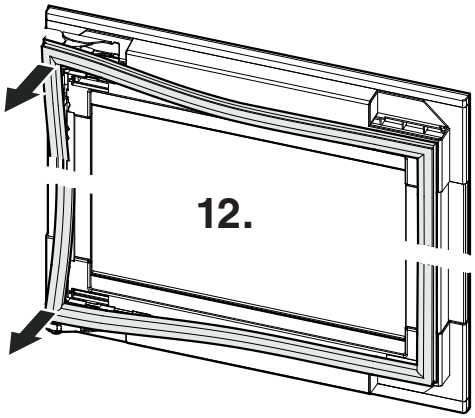


**13.** Vegye le a borításokat.

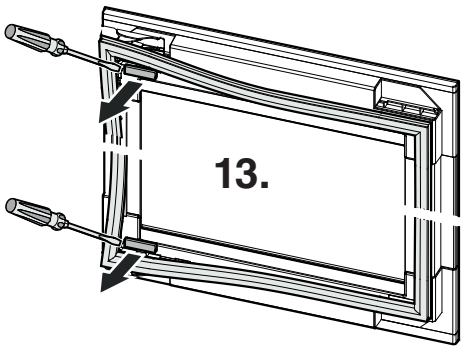

**14.** Csavarozza le a zsanérokat.

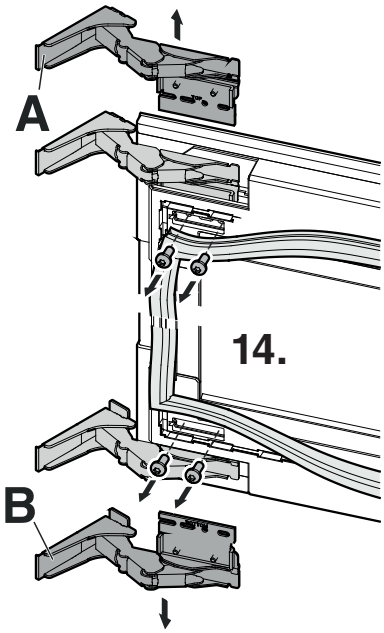


**15.** Csavarozza le a rögzítőlapokat a zsanérokról, és csavarozza vissza mindig a másik zsanérra (a felső rögzítőlap ("Top") felül marad + az alsó rögzítőlap ("Bottom") alul marad). Csavarozza fel a zsanérokat átlósan az ajtó szemközti pozícióiban.

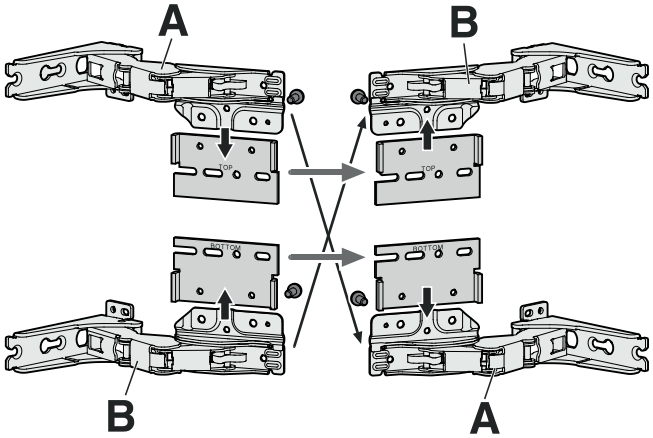


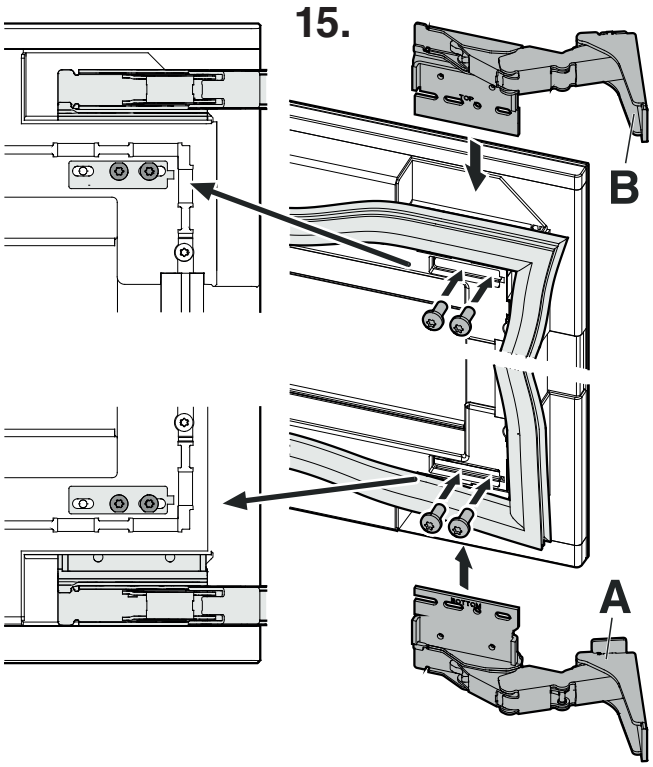


**16.** Csavarozza fel a borításokat.

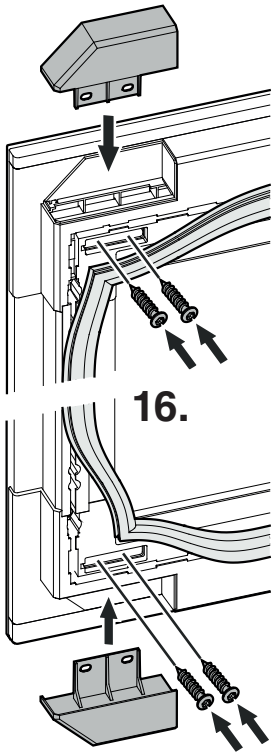


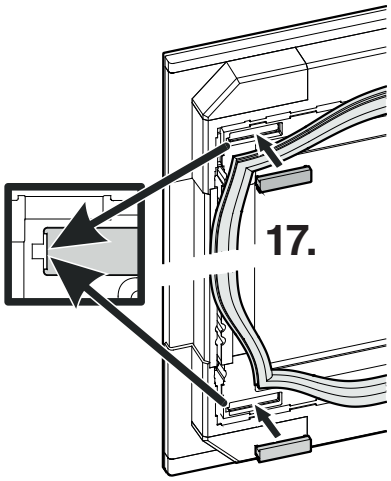


**17.** Helyezze fel a borításokat.

**18.** Szerelje fel a tömítést.

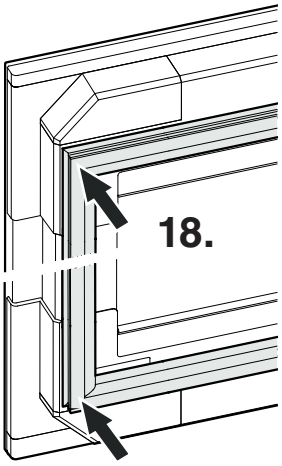


**19.** Helyezze fel a borításokat.

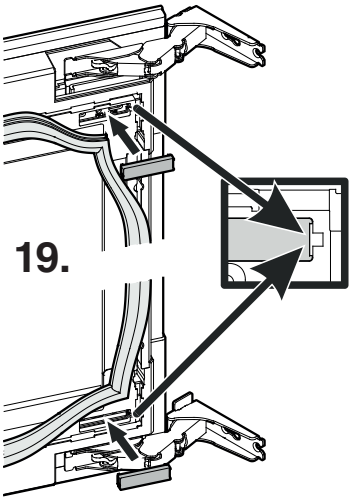

**20.** Szerelje fel a tömítést.

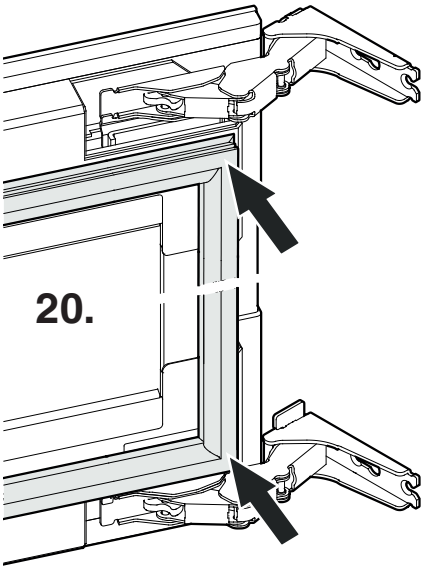


**21.** Helyezze fel az ajtót a készülékre.
**Figyelem**
Az ajtót ekkor egy személynek tartania kell.

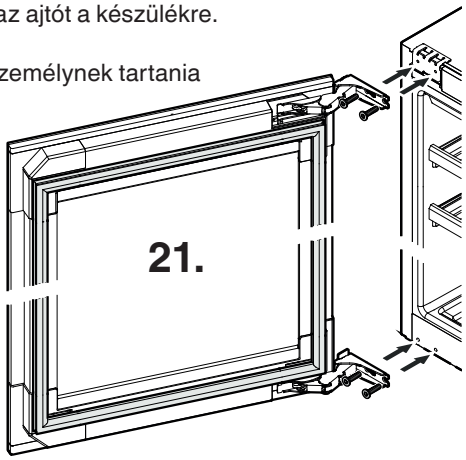


**22.** Helyezze fel a borításokat és pattintsa be őket.

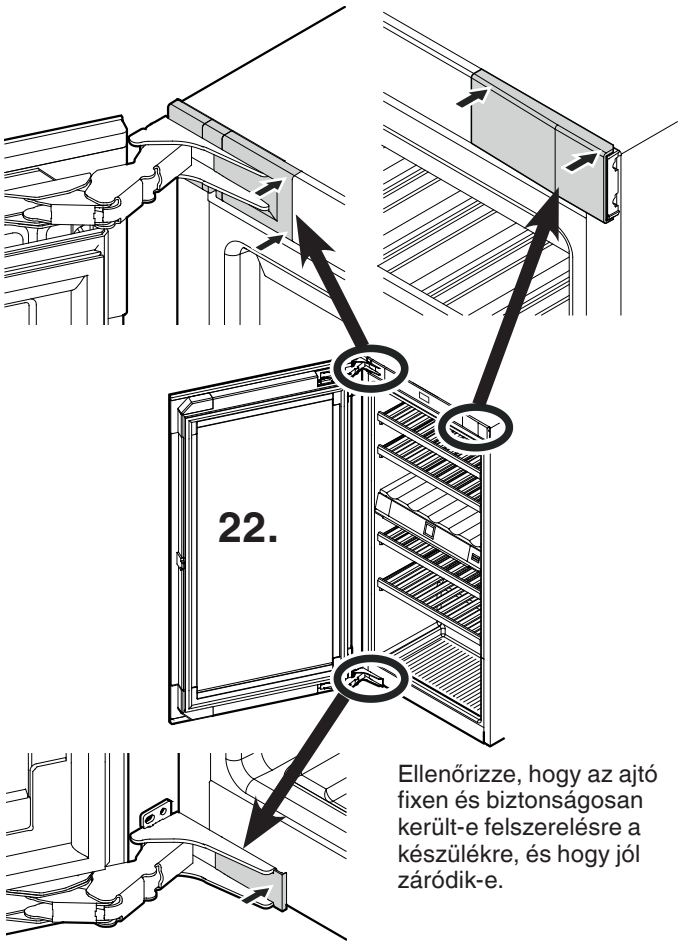


Ellenőrizze, hogy az ajtó fixen és biztonságosan került-e felszerelésre a készülékre, és hogy jól záródik-e.

## A készülék beépítése

A beépítést csak képzett szakember végezheti.
A beépítéshez két személy szükséges.

**Útmutatás**
Beépítés előtt ellenőrizze a beépítési méreteket.
A bútorszekrény padlójának és oldalfalának merőlegesnek kell lennie egymásra.

### ⚠ FIGYELMEZTETÉS!

**Tűzveszély a nedvesség által!**

**Ha feszültség alatt álló elemek vagy a hálózati tápvezeték nedves lesz, az rövidzárlatot eredményezhet.**

**- A készülék csak zárt helyiségekben való használatra készült. A készüléket ne használja a szabadban, illetve nedves helyen vagy fröccsenő víznek kitett területen.**

**- Csak beépített állapotban üzemeltesse a készüléket.**

**1.** EWT 3583 - Szerelje le a szállítási biztosítót.

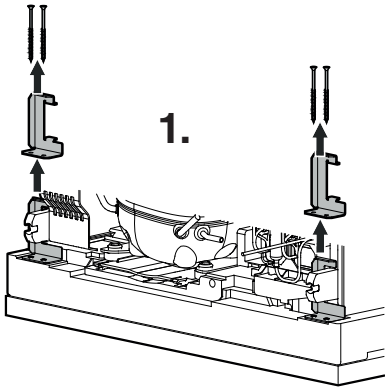


**2.** A hálózati kábelt a dugaszolóaljzat irányában helyezze el.

### ⚠ FIGYELMEZTETÉS!

**Tűzveszély rövidzárlat által!**

**- A készüléknek a kialakított helyére történő betolásakor ne csípje be, ne szorítsa be és ne sértse meg a hálózati tápvezetéket.**

**- Ne üzemeltesse a készüléket hibás hálózati tápvezetékkel.**

**3.** Tolja be a készüléket a bútor korpuszba 2/3 részben.
A készülék betolásakor ügyeljen arra, hogy a hálózati kábel ne sérüljön.

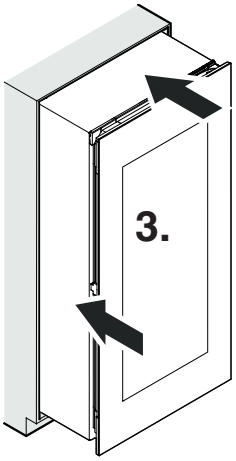

**4.** Csavarja be teljesen az állítható lábakat.

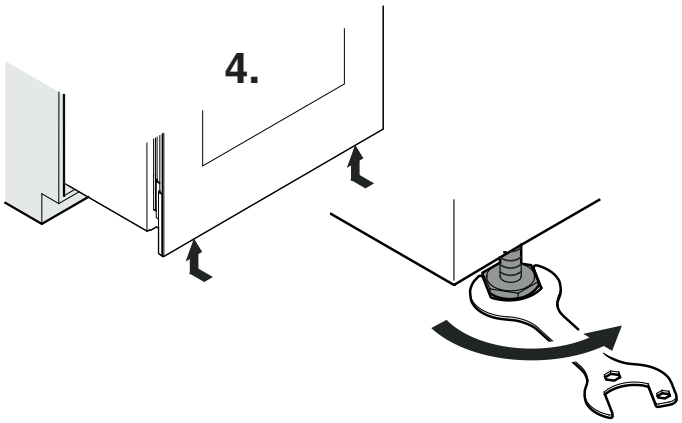


**5.** Helyezze fel a takaróprofilt.

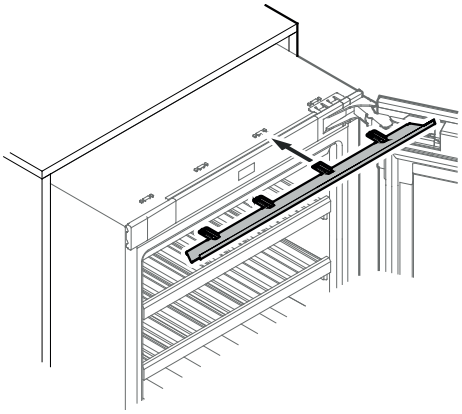

Bal oldali vasalattal rendelkező készülékeknél

Jobb oldali vasalattal rendelkező készülékeknél

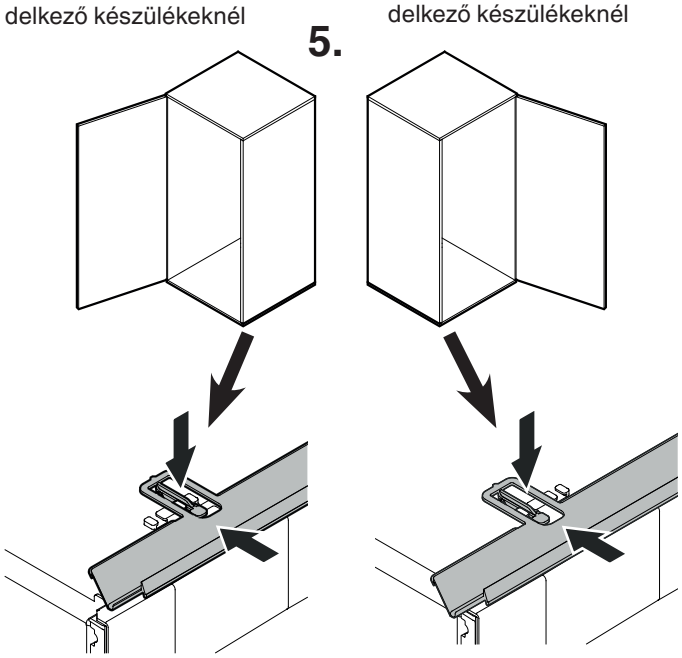


**6.** Szerelje le a szállítási biztosítót.

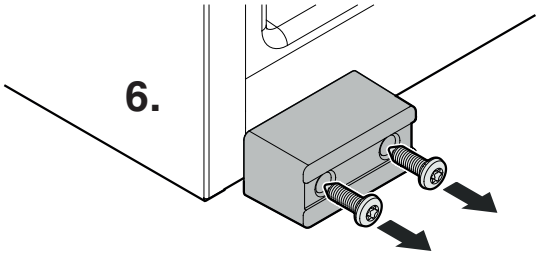


**7. Csak abban az esetben, ha a falvastagság 19 mm-nél kisebb:**
Szerelje fel a távtartókat.

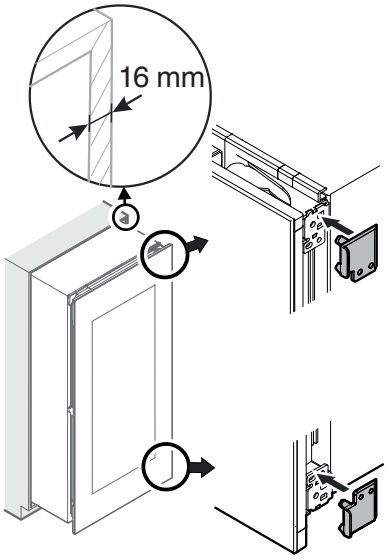


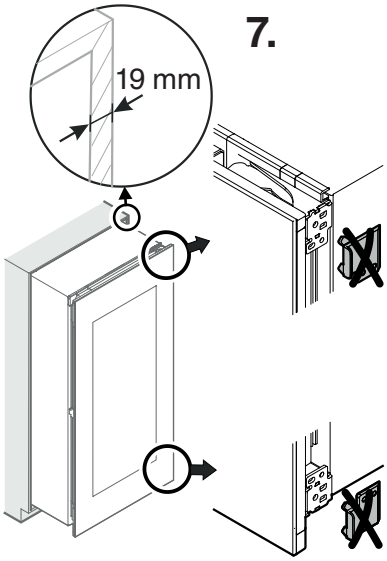


**8.** Vegye le a borításokat.

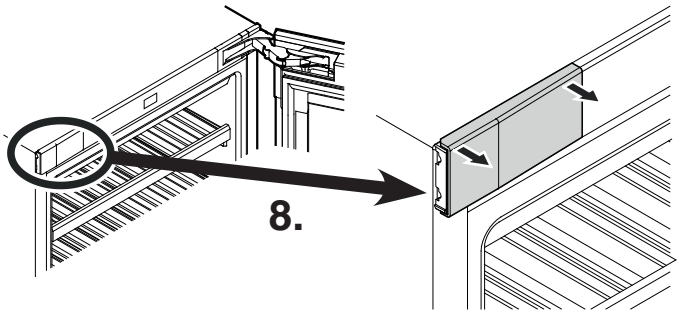

**9.** Csavarozza fel a rögzítőidomokat.

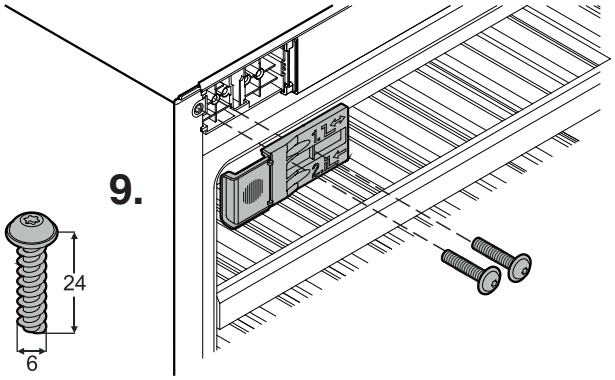


**10.** Csavarozza fel a rögzítőidomokat.

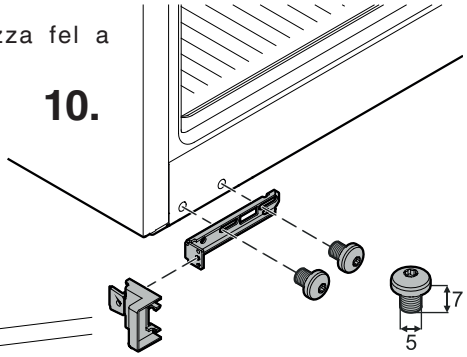


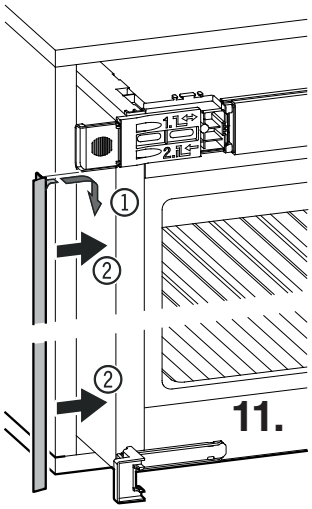


**11.** Helyezze fel a takaróprofilt.

**12.** Vegye le az élvédőt.

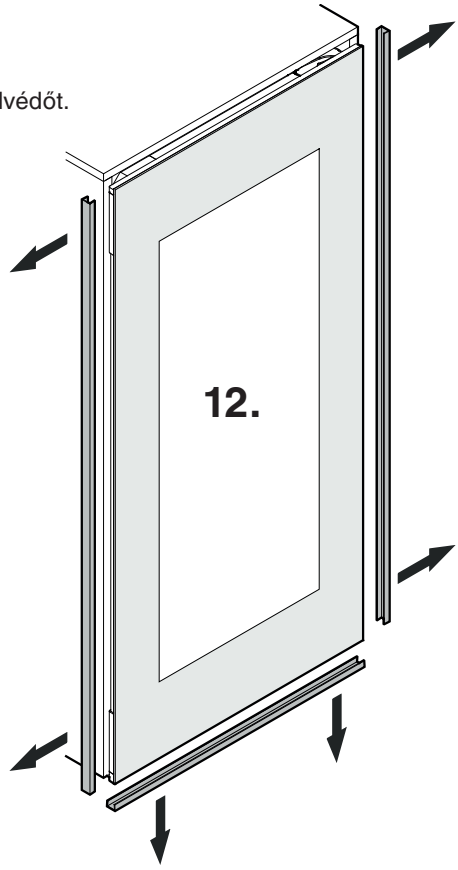


**13.** Tolja a készüléket teljesen a kialakított helyére. Ellenőrizze, hogy a méret körkörösen egyforma legyen.

- Oldja ki az ① csavarokat.
- Tolja az idomot a bútor falához.
- Húzza meg az ① csavarokat.

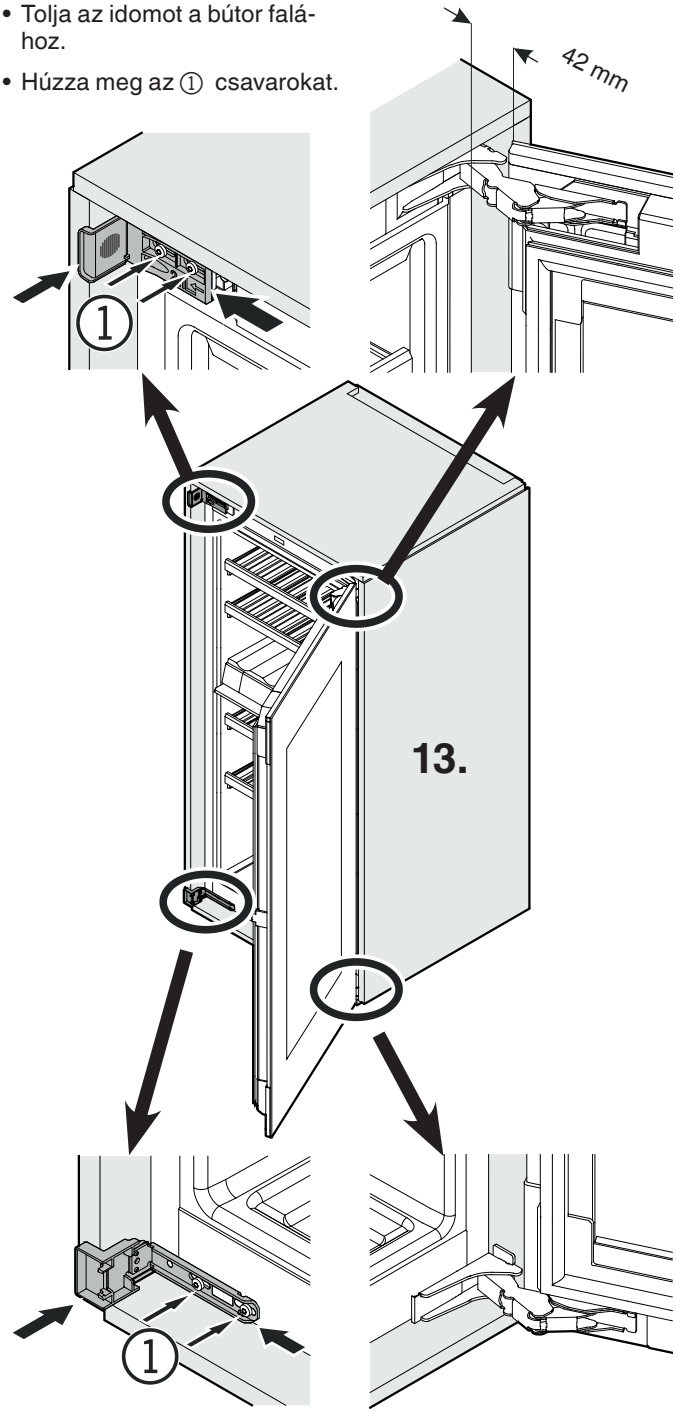


**14.** Szintezze ki a készüléket az állítható lábakkal, lásd "Az ajtó beállítása" fejezet, 36. oldal.

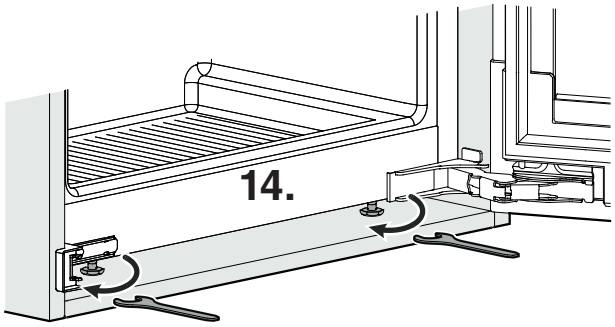

**15.** Rögzítse a készüléket csavarokkal a zsanérokon és a rögzítőidomokon keresztül a bútor korpuszhoz.

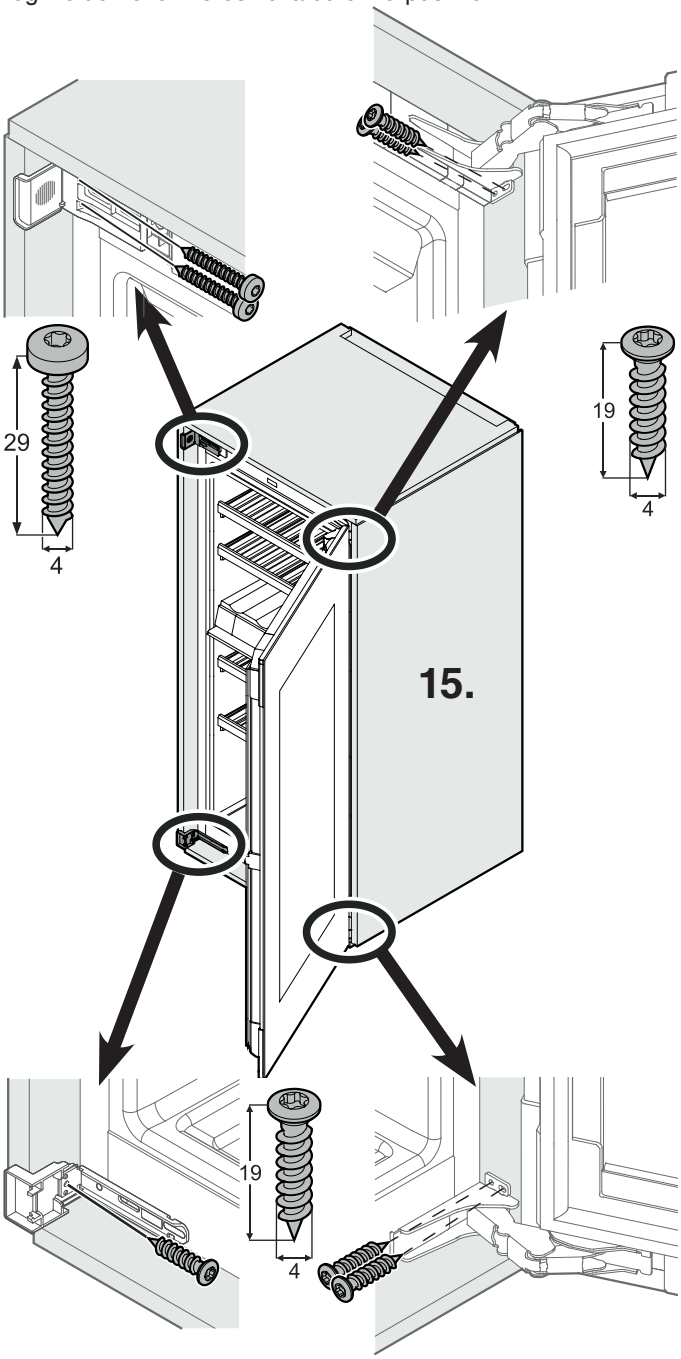


**16.** A vasalatidom elülső részét törje le és rakja el.

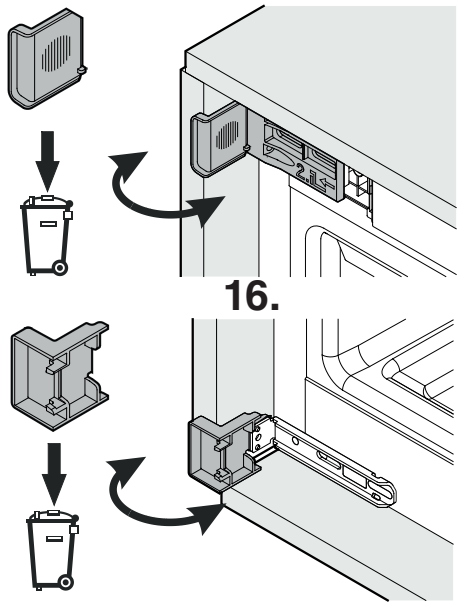


**17.** Helyezze fel a borításokat.

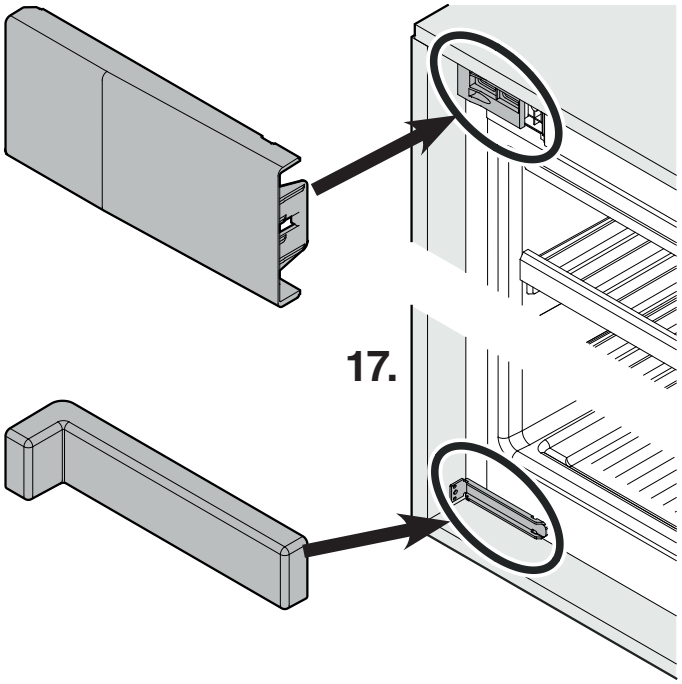


**18.** Készülék letámasztása hátul alul:

Helyezze fel az ① fogantyút a ② stabilizáló sínekre és tolja a stabilizáló síneket a készülék aljába.

Húzza le a fogantyút és a másik stabilizáló sínnel is végezze el a műveletet.

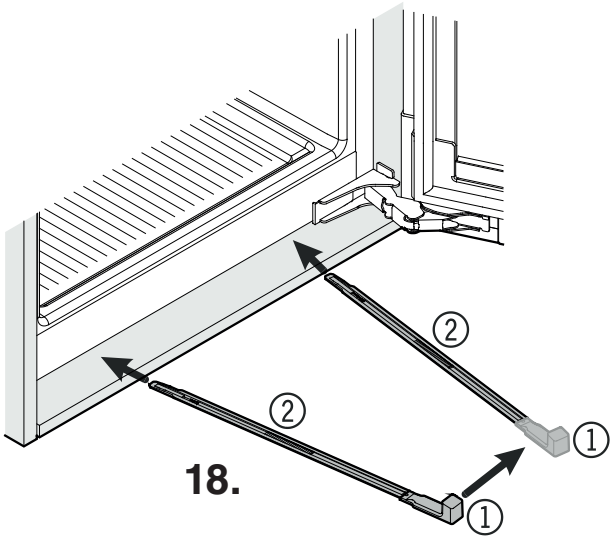


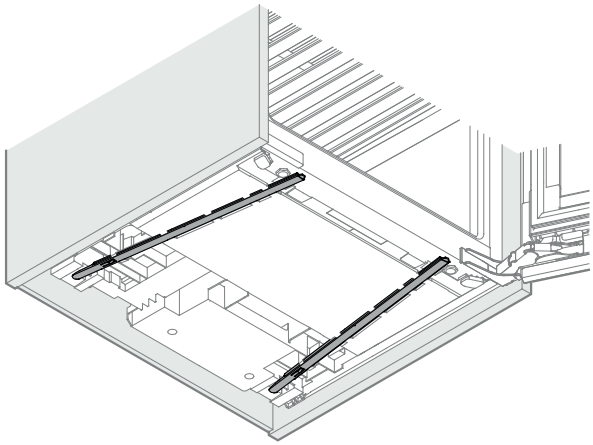

**19.** Távolítsa el a tömítést.

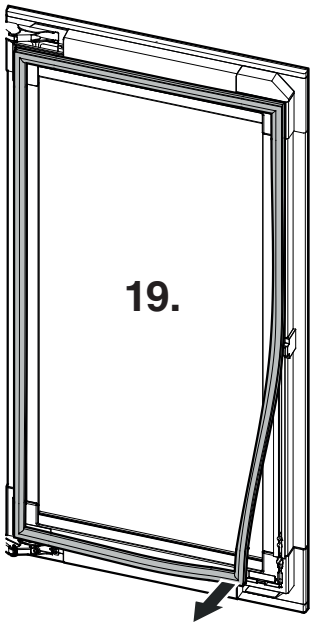


**20.** Vegye le a borításokat.

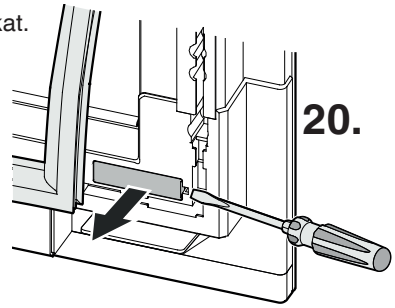


**21.** Szerelje le a szállítási biztosítót.

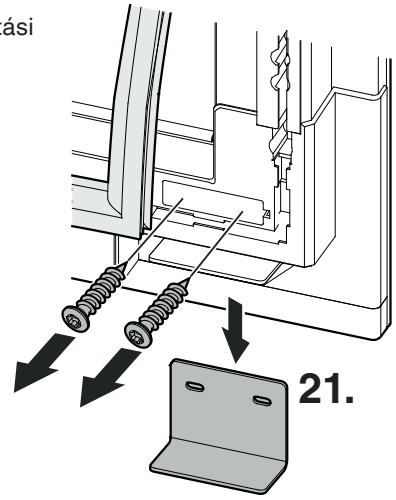


**22.** Csavarozza fel a borításokat.

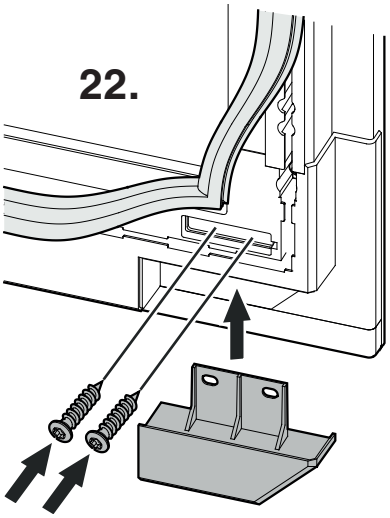


**23.** Helyezze fel a borításokat.

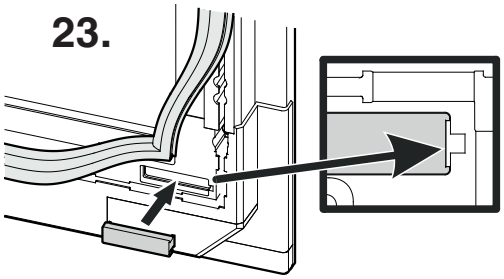


**24.** Szerelje fel a tömítést.

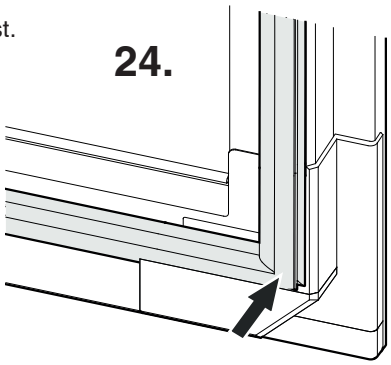


Ellenőrizze, hogy a készülék fixen és stabilan áll-e a korpuszban, és hogy az ajtó jól záródik-e.

**A beépítés ezzel lezárult.**

## Az ajtó beállítása

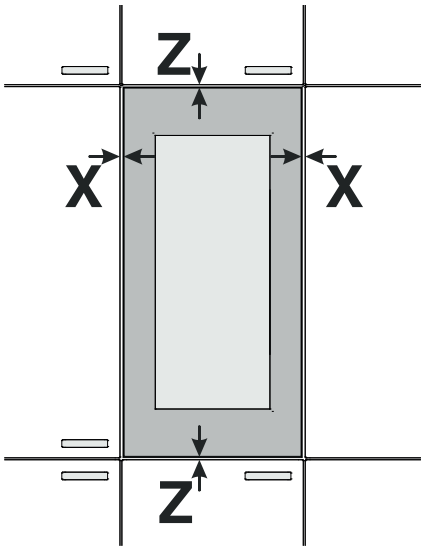


**1.** Távolítsa el a tömítést.

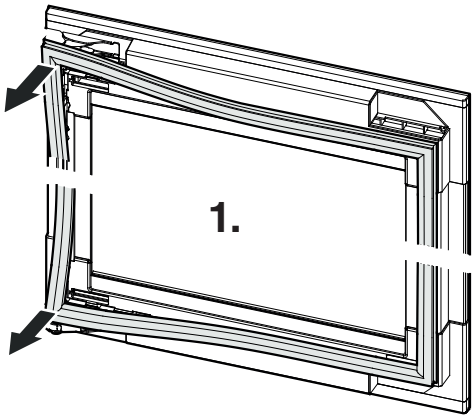

**2.** Vegye le a borításokat.

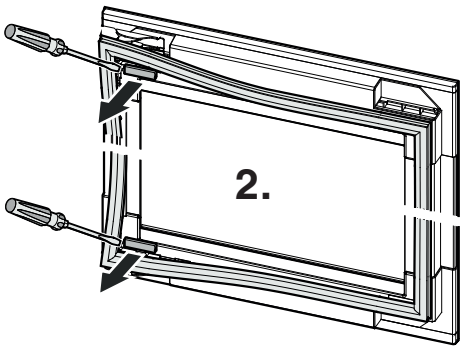


**3.**

- Csavarja ki az ① csavarokat.
- Helyezze át a ② pozícióba.
- Oldja ki a ③ csavarokat.
- Állítsa be a hézagot.
- Húzza meg az ① és a ③ csavarokat.

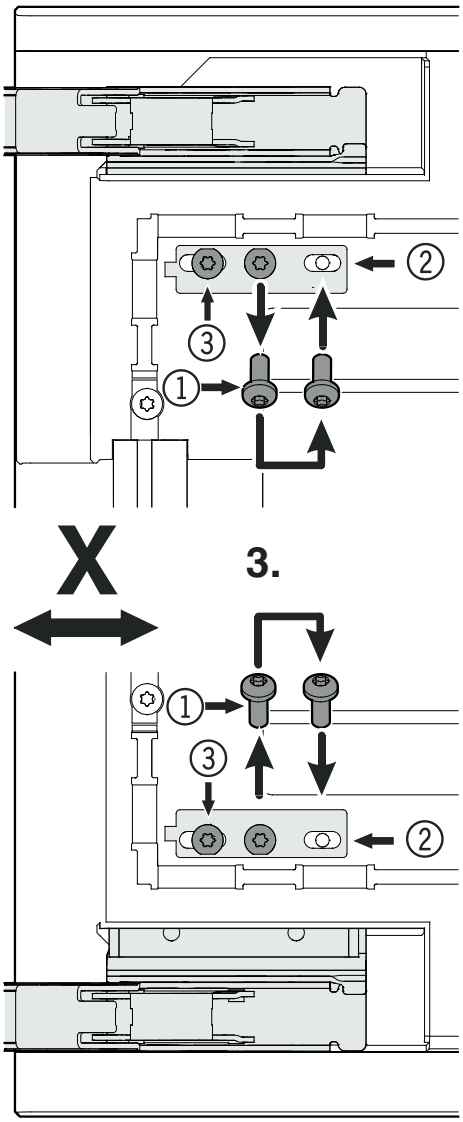


**4.** Helyezze fel a borításokat.

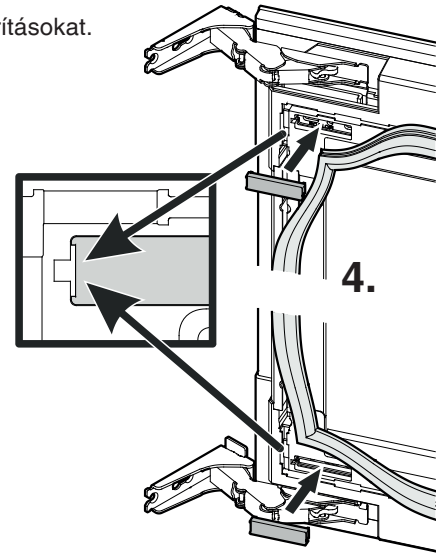


**5.** Szerelje fel a tömítést.

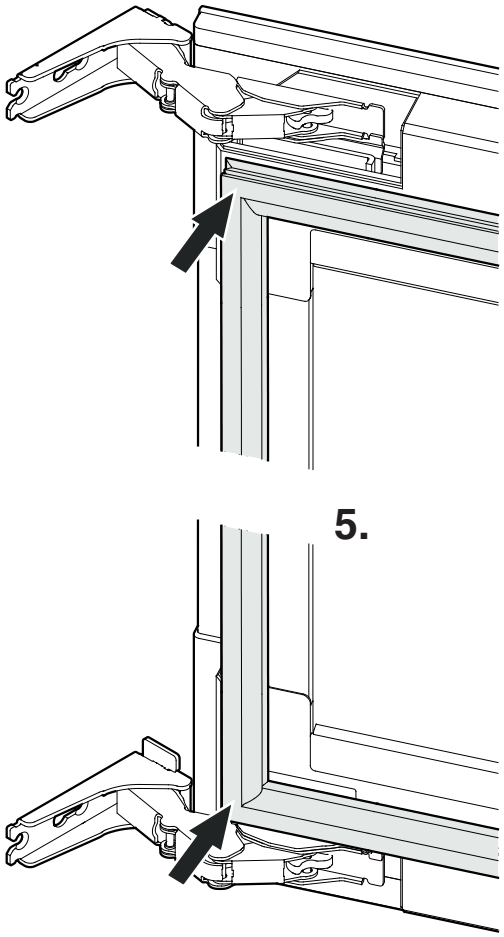


**6.** Állítsa be a hézagot Z irányban.

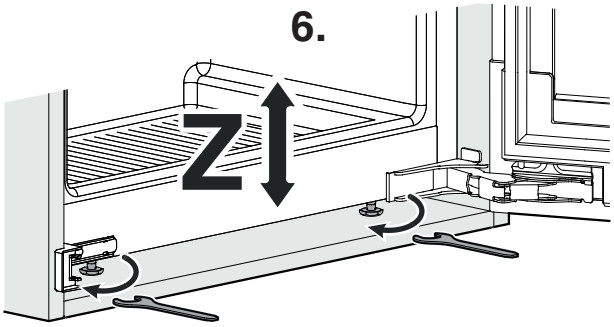

**Liebherr Hausgeräte Lienz GmbH**
Dr.-Hans-Liebherr-Strasse 1
A-9900 Lienz
Österreich
www.liebherr.com