UBCgb 3731

◊ Plus

LIEBHERR

Einbaugerät



German Engineering

Einbaugerät

UBCgb 3731

◊ Plus

German Engineering

Fresh Air

Super Cool

86-92



Bauart	**Festtür / Unterbaugerät**
Energieeffizienzklasse	B
Energieverbrauch Jahr/24 h	**161 / 0,441 kWh**
Gesamtvolumen	**135 l** [1]
Geräusch-Schallleistung	**34 dB(A)**
Nischenmaße in cm (H / B / T)	**86-92 / 60 / mind. 56,5**
Steuerung	
Art der Steuerung	LC Display monochrom/Touch-Elektronik Digitale Temperaturanzeige
Schnittstelle	SmartDeviceBox: als optionales Zubehör
Türalarm	optisch und akustisch
Alarm bei Störung	optisch und akustisch
Kühlteil	
Umluftkühlung	PowerCooling mit FreshAir-Aktivkohlefilter
Beleuchtung	LED-Deckenbeleuchtung
Ausstattungsvorteile	
Türanschlag	Wechselbarer Türanschlag
Wechselbare Türdichtung	Ja
EAN-Nr.	9005382260616

[1] Gemäß Verordnung EU 2019/2016 bilden wir das Gesamtvolumen als ganze Zahl (abgerundet) und das Volumen der Tiefkühl- und Frischhaltefächer mit einer Stelle nach dem Komma ab. Die Bezeichnung „Volumen“ bezieht sich auf den in der aktuellen Verordnung genannten Begriff „Rauminhalt“.

Features



GlassLine-Abstellflächen

Wenn Sie eine Karaffe oder hohe Behältnisse im Kühlschrank lagern, möchten Sie dafür nicht gleich eine ganze Glasplatte entfernen müssen. Warum auch? Schließlich gibt es die teilbare Glasplatte: Schieben Sie einfach die vordere Hälfte der Glasplatte unter die hintere Hälfte. So können Sie vorne höhere Behälter einstellen und haben dennoch genug Platz für andere Lebensmittel.



Komfort-Höhenverstellung für Glasplatten

Sie haben einen großen Behälter für den Kühlschrank? Dann verstellen Sie einfach die Einschubhöhen der Glasplatten. Dank der komfortablen Höhenverstellung geht das schnell und individuell – sogar mit darauf lagernden Lebensmitteln.



FreshAir-Aktivkohlefilter

Der Geruch einiger Lebensmittel ist bisweilen weniger angenehm. Für Ihren Liebherr ist das aber kein Problem: Dank FreshAir-Aktivkohlefilter herrscht im Innenraum immer frische Luft. Der Filter befindet sich direkt am Luftstrom im Ventilatorgehäuse und neutralisiert Gerüche weitestgehend. Die Anzeige erinnert Sie an einen Filterwechsel.



Displaysperre

Es kann leicht passieren, dass die Einstellungen am Getränkekühlschrank unbeabsichtigt geändert werden. Deshalb gibt es die Displaysperre: Sie verhindert zuverlässig, dass die Einstellungen unbeabsichtigt verändert werden. Natürlich können Sie die Displaysperre auch einfach deaktivieren.



FreshAir-Aktivkohlefilter

Unangenehme Gerüche haben in Ihrem Liebherr keine Chance: Der FreshAir-Aktivkohlefilter sorgt für dauerhaft frische Luft im Innenraum. Direkt im Luftstrom positioniert, neutralisiert er Gerüche effizient und trägt zu einem angenehmen Raumklima bei. Eine praktische Anzeige erinnert Sie rechtzeitig an den Filterwechsel.



Glasplatten mit Zierleisten im BlackSteel-Look

Praktische Eleganz für Ihre Getränkevorräte: Die transparenten Glasplatten machen die Lagerung von unterschiedlichen Flaschen ganz leicht – denn die Höhe der Platten lässt sich mit nur einem Handgriff anpassen. Zudem verleihen die Zierleisten im BlackSteel-Look dem Innenraum eine moderne und stilvolle Note.

Einbaugerät UBCgb 3731

LIEBHERR

Technische Zeichnung

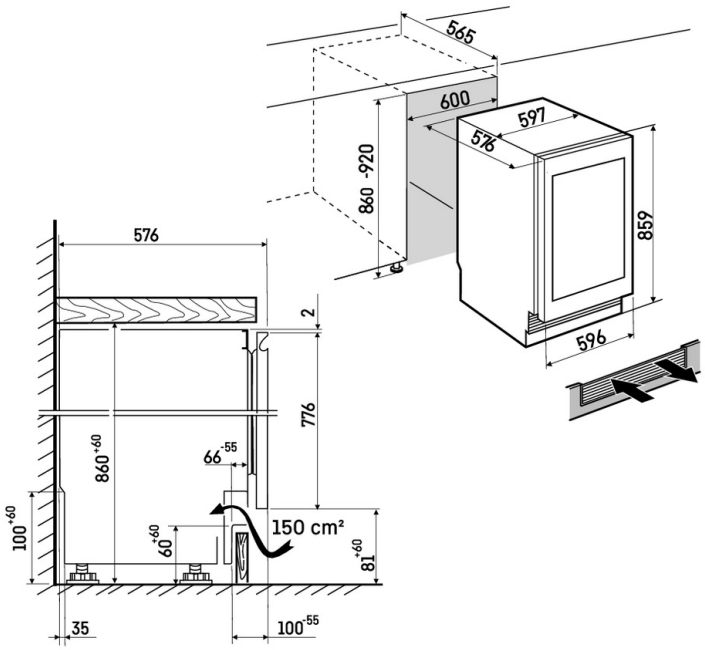

Die Produkte und ihre Details sind zu Werbezwecken inszeniert. Obwohl wir uns bemühen, die Richtigkeit aller Angaben und Informationen in diesem Flyer zu gewährleisten, behält sich Liebherr das Recht vor, Änderungen ohne Vorankündigung vorzunehmen. Soweit die tatsächlichen Geräteabmessungen, -spezifikationen und -leistungen von entscheidender Bedeutung sind, empfehlen wir, die dem jeweiligen Gerät beiliegende Einbauanleitung zu prüfen. Liebherr haftet nicht für eventuelle Schäden. (29.01.2026)