SUFNPc 365i

Congélateur adapté à une installation sous plan avec NoFrost

⬡ **Prime**

LIEBHERR

Appareil encastrable

German Engineering

Appareil encastrable

SUFNPc 365i

Congélateur adapté à une installation sous plan avec NoFrost

⬡ **Prime**

German Engineering

No Frost | Touch & Swipe Display | Smart Device | Vario Space

82-88

Type	**Charnières autoporteuses / Encastrable sous plan**
Classe énergétique	C (A–G)
Cons. électrique annuelle/24h	**120 / 0,328 kWh**
Volume total	**75 l [1]**
Niveau sonore	**32 dB(A)**
Classe climatique	**SN-T (+10 °C à +43 °C)**
Dimensions de niche en cm (H / L / P)	**82-88 / 60 / min. 56**
Commandes	
Régulation électronique	Ecran TFT couleur 2,4"/Touch & Swipe Affichage digital de la température
Interface de connexion	Compatible Smart Home, SmartDeviceBox incluse
Alarme de porte	visuelle et sonore
Alarme de température	visuelle et sonore
Congélateur	
Nombre d'étoiles	****
Éclairage intérieur	Eclairage LED
Nombre de tiroirs	3 tiroirs avec SoftTelescopic, VarioSpace
Pouvoir de congélation en 24 heures	10,1 kg
Autonomie	11,3 h
VarioSpace	oui
Bac à glaçons	oui
Avantages d'équipement	
Combinés Side-by-Side	Résistances latérales pour concept Side by side
Ouverture de porte	Casier
Joint de porte amovible	oui
EAN-Nr.	9005382260036

[1] Conformément au règlement UE 2019/2016, nous indiquons le volume total sous forme de nombre entier (arrondi à l'unité inférieure) et le volume des compartiments congélation et réfrigération avec un chiffre après la décimale.

Caractéristiques

NoFrost

Dans votre congélateur, vous voulez des aliments congelés, mais certainement pas de glace ou de givre : NoFrost protège le compartiment de congélation contre le givre, qui consomme beaucoup d'énergie et peut devenir coûteux. NoFrost signifie qu'il n'y a plus de dégivrage long et fastidieux de votre compartiment de congélation, plus de temps pour des choses plus importantes, et des économies d'argent.

Écran tactile Touch & Swipe

Votre appareil Liebherr vous obéit au doigt et à l'œil. Grâce à l'écran Touch & Swipe, vous pouvez commander votre réfrigérateur de façon intuitive et simple. Il suffit de sélectionner des fonctions telles que « SuperCool » en effleurant et en balayant l'écran couleur. Vous pouvez contrôler la température avec la même facilité. Que se passe-t-il lorsque vous n'êtes pas en train de manipuler l'écran ? Il indique la température intérieure.

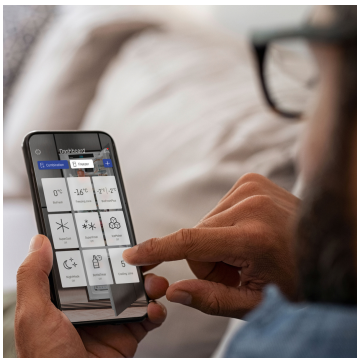

SmartDeviceBox intégrée

Votre appreil Liebherr se trouve bien évidemment dans votre cuisine, mais si vous le souhaitez, il peut également être connecté sur Internet à tout moment. La SmartDeviceBox intégrée ouvre la porte des avantages de la maison connectée. Branchez, allumez et connectez votre appareil Liebherr au réseau Wi-Fi facilement

VarioSpace

Tous les congélateurs NoFrost et SmartFrost sont équipés de tiroirs qui peuvent être retirés facilement. C'est ainsi qu'est né VarioSpace, un système pratique de stockage supplémentaire qui permet de créer rapidement de l'espace, même pour les aliments surgelés de grande taille.

Pieds réglables en hauteur

Grâce aux pieds avants réglables en hauteur les appareils de Liebherr peuvent être ajustés de façon optimale. La fonctionnalité et l'esthétique des appareils sont ainsi garanties.

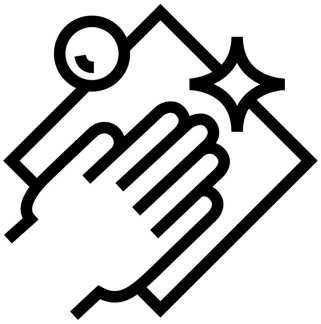

Équipement lavable au lave-vaisselle

L'équipement de votre appareil Liebherr est doublement pratique : il vous vient en aide au quotidien et est facile à nettoyer. Le beurrier, le FlexSystem ou le bac à glaçons ont besoin d'être nettoyés ? Mettez-les au lave-vaisselle. Cela vous fera gagner du temps.

L'aperçu présente un extrait des principales caractéristiques de l'appareil. Vous trouverez toutes les autres caractéristiques de l'appareil ainsi que des informations complémentaires sur home.liebherr.com.

Dessin technique

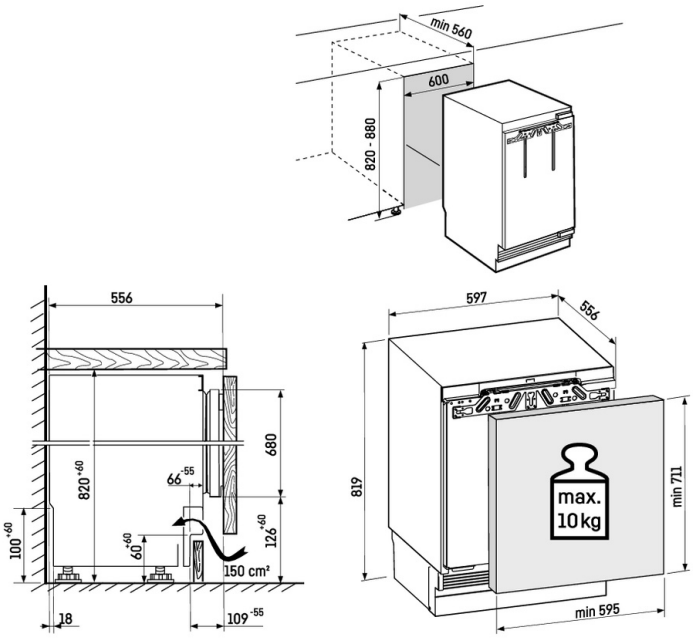

Poids maximal par porte de meuble :
Partie congélation : 10 kg

Les produits et leurs détails sont mis en scène à des fins publicitaires. Bien que nous nous efforcions de garantir l'exactitude de toutes les données et informations contenues dans ce dépliant, Liebherr se réserve le droit de procéder à des modifications sans préavis. Dans la mesure où les dimensions, les spécifications et les performances réelles de l'appareil sont d'une importance décisive, nous recommandons de vérifier les instructions de montage jointes à l'appareil concerné. Liebherr décline toute responsabilité en cas de dommages éventuels.
(23.01.2026)