# Instrucțiuni de utilizare

Quality, Design and Innovation

home.liebherr.com/fridge-manuals

LIEBHERR

# Conținut


**1 Instrucțiuni generale de siguranță ..... 3**

**2 Vedere de ansamblu asupra aparatului ..... 4**
2.1 Furnitura de livrare ..... 4
2.2 Vedere de ansamblu a aparatului și dotărilor ..... 4
2.3 Dotarea specială ..... 5
2.4 Domeniul de aplicare al aparatului ..... 5
2.5 Emisia sonoră a aparatului ..... 5
2.6 Conformitate ..... 5
2.7 Substanțe SVHC în conformitate cu regulamentul REACH ..... 5

**3 Instalarea și racordarea ..... 5**
3.1 Condiții de instalare ..... 5
3.2 Dimensiunile aparatului ..... 6
3.3 Transportarea aparatului ..... 6
3.4 Despachetarea aparatului ..... 7
3.5 Schimbare opritor ușă ..... 7
3.6 Alinierea ușii ..... 15
3.7 Îndepărtarea siguranței de transport ..... 16
3.8 Montarea mânerului ușii ..... 16
3.9 Montarea siguranței contra răsturnării ..... 16
3.10 Instalarea aparatului ..... 17
3.11 Alinierea aparatului ..... 17
3.12 Instalarea mai multor aparate ..... 17
3.13 După instalare ..... 17
3.14 Evacuarea ambalajului la deșeuri ..... 18
3.15 Racordarea aparatului la alimentarea electrică ..... 18

**4 Modul de funcționare al display-ului Touch ..... 18**
4.1 Navigarea și explicitarea simbolurilor ..... 18
4.2 Meniuri ..... 19
4.3 Mod de repaus ..... 19

**5 Punere în funcțiune ..... 20**
5.1 Pornirea aparatului (prima punere în funcțiune) ..... 20

**6 Depozitare ..... 20**
6.1 Indicaţii privind depozitarea ..... 20

**7 Deservire ..... 20**
7.1 Elementele de operare şi de afişare ..... 20
7.1.1 Afişaj de stare ..... 21
7.1.2 Simboluri de afişare ..... 21
7.1.3 Semnale acustice ..... 21
7.2 Funcțiile aparatului ..... 21
7.2.1 Indicații referitoare la funcțiile aparatului ..... 21
7.2.2 Pornirea şi oprirea aparatului ..... 22
7.2.3 Temperatură ..... 22
7.2.4 Înregistrarea temperaturii ..... 22
7.2.5 Iluminat * ..... 23
7.2.6 Securizarea accesului meniu de setări ..... 23
7.2.7 Coduri de acces ..... 24
7.2.8 Reamintirea intervalului de întreținere ..... 25
7.2.9 Limba ..... 26
7.2.10 Unitate de temperatură ..... 26
7.2.11 Luminozitatea afișajului ..... 26
7.2.12 Alarm Sound ..... 26
7.2.13 Key Sound ..... 27
7.2.14 Conexiune-WLAN ..... 27
7.2.15 Conexiune-LAN ..... 28
7.2.16 Informații despre aparat ..... 29
7.2.17 Ore de funcționare ..... 29
7.2.18 Software ..... 29
7.2.19 Dezghețare ..... 30
7.2.20 Calibrarea senzorului ..... 30
7.2.21 Alarmă de temperatură ..... 31
7.2.22 Alarmă ușă ..... 32
7.2.23 Alarmă de lumină * ..... 33
7.2.24 Simulare de alarmă ..... 33
7.2.25 Transmiterea alarmei ..... 34
7.2.26 Mod demo ..... 34
7.2.27 Resetare pe reglajele din fabricație ..... 35
7.3 Mesaje ..... 35
7.3.1 Avertizări ..... 35
7.3.2 Reamintiri ..... 37

**8 Dotare ..... 37**
8.1 Încuietoare de securitate ..... 37
8.2 Senzori ..... 37
8.3 Interfețe ..... 38

**9 Întreținere ..... 38**
9.1 Plan de întreținere ..... 38
9.2 Dezgheţarea aparatului ..... 40
9.3 Curăţarea aparatului ..... 40

**10 Ajutor pentru clienți ..... 41**
10.1 Date tehnice ..... 41
10.2 Defecţiune tehnică ..... 42
10.3 Centrul de service ..... 42
10.4 Plăcuţă de fabricaţie ..... 42

**11 Scoaterea din funcțiune ..... 43**

**12 Eliminare ca deșeu ..... 43**
12.1 Pregătirea aparatului pentru eliminarea ca deșeu. 43
12.2 Eliminarea aparatului ca deșeu în mod ecologic ..... 43

**13 Informații suplimentare ..... 43**

**14 Ghid rapid pentru utilizarea zilnică ..... 45**


Producătorul lucrează permanent la dezvoltarea tuturor tipurilor și modelelor. Din acest motiv, vă rugăm să înțelegeți că trebuie să ne rezervăm dreptul de a efectua modificări în ceea ce privește forma, dotarea și tehnica.

| Simbol | Explicație |
|---|---|
|  | **Citirea manualului**<br>Pentru a vă familiariza cu toate avantajele oferite de noul dumneavoastră aparat, vă rugăm să citiți cu atenție indicațiile din prezentul manual de utilizare. |
|  | **Informații suplimentare pe internet**<br>Manualul digital cu informații complementare și în alte limbi este disponibil pe internet prin scanarea codului QR de pe partea frontală a acestui manual sau prin introducerea numărului de service la **home.liebherr.com/fridge-manuals**.<br>Găsiți numărul de service pe plăcuța de fabricație:<br>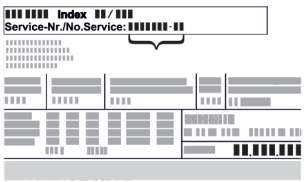<br>*Fig.* Reprezentare exemplificativă |
|  | **Verificarea aparatului**<br>Verificați toate piesele cu privire la daune din timpul transportului. Adresați-vă în caz de plângeri comerciantului sau serviciului pentru clienți. |
|  | **Abateri**<br>Manualul este valabil pentru mai multe modele, prin urmare sunt posibile unele abateri. Paragrafele, care sunt valabile numai pentru anumite aparate, sunt marcate cu o steluță (*). |

| Simbol | Explicație |
|---|---|
|  | **Instrucțiuni de manevrare și rezultatele acțiunii**<br>Instrucțiunile de manevrare sunt marcate cu o ▶.<br>Rezultatele acțiunii sunt marcate cu o ▷. |
|  | **Videoclipuri**<br>Videoclipurile referitoare la aparate sunt disponibile pe canalul de YouTube al Liebherr-Hausgeräte. |

**Licențe Open-Source:**

Aparatul conține componente software, care utilizează licențe Open-Source. Informații referitoare la licențele Open-Source utilizate pot fi interogate aici: **home.liebherr.com/open-source-licences**

Aceste instrucțiuni de utilizare sunt valabile pentru:

- SRFvg 3501
- SRFvg 3511
- SRFvg 4001
- SRFvg 4011
- SRFvg 5501
- SRFvg 5511

# 1 Instrucțiuni generale de siguranță

Păstrați cu grijă prezentele instrucțiuni de utilizare, astfel încât să le aveți la îndemână în orice moment.

Dacă retransmiteți aparatul, înmânați mai departe și instrucțiunile de utilizare la posesorul ulterior.

Pentru a utiliza aparatul conform prescripțiilor și în siguranță, citiți prezentele instrucțiuni de utilizare cu atenție înainte de utilizare. Urmați în permanență instrucțiunile, indicațiile de securitate și indicațiile de avertizare cuprinse în acestea. Acestea sunt importante, astfel încât să puteți instala și exploata aparatul în siguranță și în stare impecabilă.

**Pericole pentru utilizator:**

- Acest aparat poate fi utilizat numai de către personalul tehnic și de laborator care a fost instruit în acest scop și care este familiarizat cu toate măsurile de siguranță pentru lucrul în laborator. Copiii și persoanele cu capacități fizice, senzoriale sau mentale reduse sau cu lipsă de experiență și cunoștințe nu trebuie să pornească sau să utilizeze acest aparat.
- Priza trebuie să fie ușor accesibilă, pentru ca aparatul să poată fi deconectat rapid de la alimentarea electrică în caz de urgență. Ea trebuie să fie poziționată în afara zonei acoperite de partea posterioară a aparatului.
- Atunci când deconectați aparatul de la rețeaua electrică, apucați întotdeauna de fișă. Nu trageți de cablu.
- În caz de defecțiune, scoateți ștecherul din priză sau deconectați siguranța.
- **AVERTIZARE:** Nu deteriorați cablul de conectare la rețeaua electrică. Nu folosiți aparatul cu un cablu de conectare la rețea defect.
- **AVERTIZARE:** Nu este permisă amplasarea și funcționarea barelor distribuitoare/prizelor multiple, precum și a altor aparate electronice (ca de ex. transformatoare cu halogen) la partea posterioară a aparatelor.
- **AVERTIZARE:** Nu blocați orificiile de ventilație din carcasa aparatului și din carcasa de încorporare.
- Reparațiile și intervențiile asupra aparatului trebuie executate numai de către serviciul de asistență a clienților sau alt personal de specialitate cu calificare corespunzătoare.
- Montați, conectați și evacuați aparatul la deșeuri numai în conformitate cu indicațiile din manual.

**Pericol de incendiu:**

- Agentul frigorific utilizat (specificații pe marca de fabricație) este ecologic, dar inflamabil. Agentul frigorific scurs se poate aprinde.
  - **AVERTIZARE:** Nu deteriorați circuitul agentului frigorific.
  - Nu umblați cu surse de foc în interiorul aparatului.
  - **AVERTIZARE:** Nu folosiți în interiorul compartimentului de răcire aparate electrice care nu corespund tipului constructiv recomandat de producător.
  - Dacă există scurgeri de agent frigorific: Îndepărtați orice flacără sau sursă de foc din apropierea locului de scurgere. Aerisiți bine încăperea. Anunțați serviciul de asistență a clienților.
- Nu utilizați aparatul în apropierea unor gaze explozive.
- Nu depozitați sau utilizați benzină sau alte gaze și lichide inflamabile în apropierea aparatului.
- Nu depozitați în aparat substanțe cu capacitate de explozie, ca de exemplu recipiente de aerosoli cu gaz carburant inflamabil. Astfel de doze de spray pot fi recunoscute după conținutul sau simbolul flăcării imprimate pe acestea. Eventualele gaze degajate se pot aprinde din cauza componentelor electrice.
- Nu amplasați în apropierea aparatului lumânări aprinse, lămpi sau alte obiecte cu flacără deschisă, pentru a evita incendierea aparatului.
- Depozitați lichidele alcoolice sau alte recipiente care conțin alcool numai dacă sunt închise etanș. Eventualul alcool degajat se poate aprinde din cauza componentelor electrice.

**Pericol de cădere și răsturnare:**

- **AVERTIZARE**: Pentru a evita pericolul de instabilitate a aparatului, acesta trebuie fixat conform instrucțiunilor.
- Nu utilizați soclurile, sertarele, ușile etc. pe post de treaptă sau ca punct de sprijin.

**Pericol de degerare, senzații de amorțeală și dureri:**

- Evitați contactul de prelungit al pielii cu suprafețe reci sau cu produse refrigerate/congelate sau luați măsuri de protecție, de exemplu folosiți mănuși.

**Pericol de rănire și de deteriorare:**

- **AVERTIZARE:** Nu utilizați alte dispozitive mecanice sau diverse mijloace pentru accelerarea procesului de dezghețare, decât cele recomandate de producător.
- **AVERTIZARE:** Pericol de accidentare prin electrocutare! Sub capac se află componente conducătoare de energie electrică.
  Iluminarea interioară cu LED-uri trebuie înlocuită sau reparată numai de către serviciul pentru clienți sau de către personal de specialitate calificat în acest scop.*
- **ATENȚIE:** Aparatul poate fi utilizat numai cu accesorii originale ale producătorului sau cu accesorii de la alți furnizori aprobate de producător. Utilizatorul își asumă riscul atunci când utilizează accesorii neaprobate.

**Pericol de strivire:**

- La deschiderea și închiderea ușii, nu introduceți mâna în balama. Degetele pot fi prinse.

**Calificarea personalului specializat:**

Aparatul poate fi instalat, testat, întreținut și pus în funcțiune numai de către personal calificat care este familiarizat cu instalarea, punerea în funcțiune și funcționarea aparatului.
Personalul calificat este format din persoane care, datorită pregătirii tehnice, cunoștințelor și experienței lor, precum și datorită cunoașterii standardelor relevante,

sunt capabile să evalueze și să efectueze lucrările care le sunt încredințate și să recunoască eventualele pericole. Aceștia trebuie să aibă pregătire, instruire și autorizație pentru a lucra la aparat.

**Simboluri pe aparat:**



Simbolul se poate afla pe compresor. Acesta se referă la uleiul din compresor și atrage atenția asupra pericolului următor: **În caz de ingerare și pătrundere în căile respiratorii poate provoca decesul.** Această indicație are semnificație numai pentru reciclare. În regimul de funcționare normal nu există niciun pericol.



**AVERTIZARE**: Pericol de incendiu / materiale inflamabile. Simbolul se află la compresor și semnalează pericolul de substanțe inflamabile. Nu îndepărtați eticheta autocolantă.

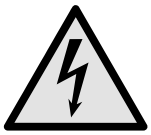

Simbolul este situat pe partea din spate a aparatului, în zona releului de alarmă, și indică următorul pericol: **Șoc electric!** Chiar și atunci când aparatul este deconectat de la rețeaua electrică, tensiunea externă poate fi încă prezentă. Nu îndepărtați eticheta autocolantă.



Acesta sau o etichetă autocolantă similară se poate găsi pe partea din spate a aparatului. Aceasta indică faptul că există panouri de izolare în vid (VIP) sau panouri de perlit în ușă și/sau în carcasă. Această indicație are semnificație numai pentru reciclare. Nu îndepărtați eticheta autocolantă.

**Respectați indicațiile de avertizare și indicațiile suplimentare specifice din capitolele corespunzătoare:**

| | | |
|---|---|---|
|  | **PERICOL** | Marchează o situație de pericol imediat, care va cauza vătămări corporale grave sau mortale dacă nu este evitată. |
|  | **AVERTIZARE** | Marchează o situație periculoasă, care ar putea cauza vătămări corporale grave sau mortale dacă nu este evitată. |
|  | **PRECAUȚIE** | Marchează o situație periculoasă, care ar putea cauza vătămări corporale ușoare sau medii dacă nu este evitată. |
| | **ATENȚIE** | Marchează o situație periculoasă, care ar putea cauza pagube materiale dacă nu este evitată. |
| | **Indicație** | Marchează indicații importante și sfaturi utile. |

# 2 Vedere de ansamblu asupra aparatului

## 2.1 Furnitura de livrare

Verificați toate piesele cu privire la daune din timpul transportului. În cazul în care aveți plângeri, contactați comerciantul sau serviciul pentru clienți. (vezi 10.3 Centrul de service)

Livrarea constă din următoarele piese:

- Aparat individual
- Dotarea *
- Material de montaj *
- Instrucțiuni de utilizare
- Broșură de service
- Certificat de calitate *
- Cablu de rețea
- Kit de montare pe perete

## 2.2 Vedere de ansamblu a aparatului și dotărilor

| | |
|---|---|
| SRFvg 3501 | SRFvg 3511 |
| SRFvg 4001 | SRFvg 4011 |
| SRFvg 5501 | SRFvg 5511 |

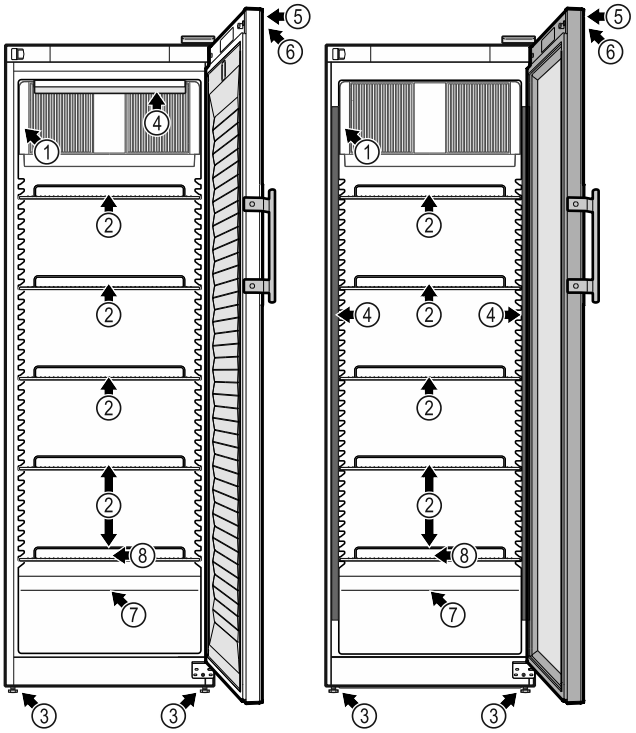

*Fig. 1 Reprezentare exemplificativă*

**Dotarea**

**(1)** Plăcuță de fabricație
**(2)** Grătar tip poliță
**(3)** Picior reglabil
**(4)** Iluminat interior*
**(5)** Încuietoare
**(6)** Elemente de operare și indicator temperatură
**(7)** Senzor termostat de siguranță
**(8)** Evacuarea apei rezultate din dezghețare

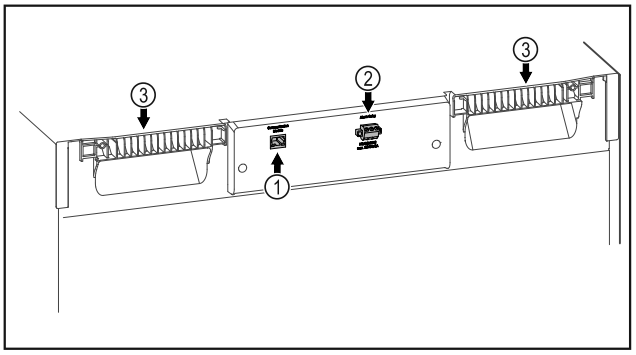

*Fig. 2 Reprezentare exemplară partea posterioară*

**Dotarea**

**(1)** Interfață LAN/WLAN*
**(2)** Ieșire de alarmă fără potențial
**(3)** Ajutor de transport

## 2.3 Dotarea specială

**Indicație**
Obțineți accesorii prin centrul de service (vezi 10.3 Centrul de service) sau din comerțul de specialitate prin căutarea comercianților pe pagina noastră de service de pe internet:

**home.liebherr.com**

| SmartModule |
|---|
| Puteți echipa aparatul cu un SmartModule.<br>Este vorba despre o interfață WLAN și LAN pentru conexiunea între aparat și un sistem extern de documentare și alarmă ca de ex. dashboard-ul Liebherr SmartMonitoring.<br>Dashboard-ul Liebherr SmartMonitoring nu este disponibil în toate țările. Verificați disponibilitatea prin intermediul codului QR (vezi 7.2.14 Conexiune-WLAN ) , introducând modelul dumneavoastră. |

| Postechiparea sertarelor |
|---|
| La postechiparea sistemelor de sertare în frigidere/congelatoare Liebherr, care sunt utilizate pentru depozitarea materialelor sensibile la temperatură ca de ex. medicamentele care necesită refrigerare și produse refrigerate, care se supun cerințelor normelor speciale, este necesară o calificare a temperaturii. O postechipare a sertarelor în frigidere/congelatoare Liebherr poate duce la alterarea mărfii depozitate sau la prejudicii la marfa depozitată. De aceea trebuie să fie executată postechiparea exclusiv de furnizori de servicii autorizați de producătorul frigiderului/congelatorului. |

## 2.4 Domeniul de aplicare al aparatului

**Utilizarea conform destinației**

Acest frigider de laborator este potrivit pentru depozitarea profesională a produselor la temperaturi cuprinse între 3 °C și 16 °C.

Produsele tipice care trebuie depozitate sunt eșantioane de cercetare, reactivi, inventar de laborator etc.

Atunci când se depozitează substanțe sensibile la temperatură, este necesară utilizarea unui sistem de alarmă independent, cu monitorizare permanentă. Acest sistem de alarmă trebuie să fie conceput astfel încât o persoană de competența respectivă să poată reacționa la orice stare de alarmă, pentru a putea lua măsurile corespunzătoare.

**Utilizarea eronată previzibilă**

Nu folosiți aparatul pentru următoarele aplicații:

- Depozitare și răcire de:
  - substanțe instabile din punct de vedere chimic, inflamabile sau corozive
  - Sânge, plasmă sau alte fluide corporale în scopul perfuziei, administrării sau introducerii în corpul uman.
- Utilizare în zone potențial explozive.
- Utilizare în aer liber sau în zone umede și cu stropi de apă.

Utilizarea improprie a aparatului duce la prejudicii sau alterarea mărfii depozitate.

**Clasele de climă**

Clasa de climă corespunzătoare aparatului dumneavoastră este indicată pe marca de fabricație.

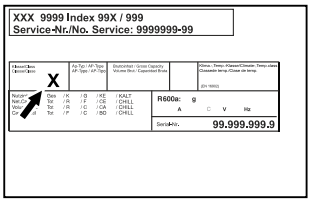


*Fig. 3 Plăcuță de fabricație*

**(X)** Această clasă climatică indică în ce condiții de mediu poate fi exploatat aparatul în siguranță.

| Clasa climatică (X) | Temperatură max. a incintei | Umiditate rel. max. a aerului |
|---|---|---|
| 7 | 35 °C | 75 % |

**Indicație**
Temperatura minimă admisibilă a incintei în locul de instalare este de 10 °C.

Temperatura interioară a aparatului nu depășește niciodată temperatura ambiantă de la locul de instalare.

În condiții limită, la ușa din sticlă se poate forma un ușor condens pe pereții laterali.

## 2.5 Emisia sonoră a aparatului

Nivelul presiunii acustice a emisiilor evaluat după curba de filtrare A pe parcursul funcționării aparatului se situează sub 70 dB(A) (puterea acustică rel. 1 pW).

## 2.6 Conformitate

Etanșeitatea circuitului de agent frigorific este verificată. Aparatul corespunde dispozițiilor de securitate în vigoare.

Produsul desemnat este conform cu prevederile următoarelor directive și regulamente europene:

(UE) 2019/2020, 2014/35/UE, 2014/30/UE, 2011/65/UE

Textul complet al declarației de conformitate UE este disponibil la următoarea adresă de internet: www.liebherr.com

## 2.7 Substanțe SVHC în conformitate cu regulamentul REACH

La următorul link puteți verifica dacă aparatul dvs. conține substanțe SVHC în conformitate cu regulamentul REACH: home.liebherr.com/de/deu/de/liebherr-erleben/nachhaltigkeit/umwelt/scip/scip.html

# 3 Instalarea și racordarea

## 3.1 Condiții de instalare

Condițiile de instalare sunt decisive pentru a vă asigura că puteți exploata aparatul dumneavoastră în siguranță, eficient și fără defecțiuni.

- Acordați atenție tuturor indicațiilor de securitate.
- Acordați atenție locului de instalare și poziției din cameră.

**AVERTIZARE**
Pericol de incendiu cauzat de instalarea improprie!
Dacă un cablu de rețea sau o fișă atinge partea posterioară a aparatului, vibrația aparatului poate deteriora cablul de rețea sau fișa, astfel încât să ducă la un scurtcircuit.
- ▶ Aveți în vedere să nu se întepenească niciun cablu de rețea sub aparat, dacă instalați aparatul.
- ▶ Instalați aparatul astfel încât acesta să nu atingă niciun ștecher sau cablu de rețea.
- ▶ Nu conectați aparate la prizele aflate în zona din spatele aparatului.
- ▶ Prizele sau barele distribuitoarelor multiple, precum și alte aparate electronice (ca de ex. transformatoare cu halogen) **nu** trebuie să fie amplasate și exploatate pe partea posterioară a aparatelor.

**AVERTIZARE**
Pericol de incendiu din cauza umezelii!
Atunci când componentele conducătoare de electricitate sau cablul de alimentare cu energie electrică devin umede, se poate cauza un scurtcircuit.
- ▶ Aparatul este conceput pentru utilizarea în spații închise. Nu utilizați aparatul în aer liber, în zone umede sau în apropierea surselor de apă.

**AVERTIZARE**
Scăpări de agent frigorific și ulei!
Incendiu. Agentul frigorific utilizat este ecologic, dar inflamabil. Uleiul conținut este, de asemenea, inflamabil. Scăpările de agent frigorific și de ulei se pot aprinde în cazul unei concentrații corespunzător de ridicate și în contact cu o sursă de căldură externă.
- ▶ Nu deteriorați conductele circuitului de agent frigorific și ale compresorului.

### 3.1.1 Loc de instalare

- Locul optim de instalare este o încăpere uscată și bine ventilată.
- Atunci când aparatul este montat într-o zonă foarte umedă, pe partea exterioară a aparatului se poate forma apă de condens.
  Aveți grijă să fie asigurate întotdeauna o ventilație și o aerisire corespunzătoare la locul de instalare.
- Cu cât este mai mult agent frigorific în aparat, cu atât mai mare trebuie să fie spațiul în care stă aparatul. În spații prea mici, în cazul unei scurgeri, poate apărea un amestec gaz-aer inflamabil. Pentru fiecare 8 g de agent frigorific, spațiul de instalare trebuie să fie de cel puțin 1 $m^3$. Informații privind agentul frigorific utilizat găsiți pe plăcuța de fabricație din interiorul aparatului.
- Podeaua de la locul de instalare trebuie să fie orizontală și netedă.
- Locul de instalare trebuie să fie rezistent la sarcină pentru greutatea aparatului, inclusiv depozitarea maximă. (vezi 10.1 Date tehnice)

### 3.1.2 Poziție în cameră

- Nu amplasați aparatul expus la lumina directă a soarelui sau lângă un aparat de încălzire sau altele asemenea.
- Aparatul trebuie așezat întotdeauna cu partea din spate direct la perete.
- Utilizarea în zonele cu pericol de explozie este inadmisibilă.

## 3.2 Dimensiunile aparatului

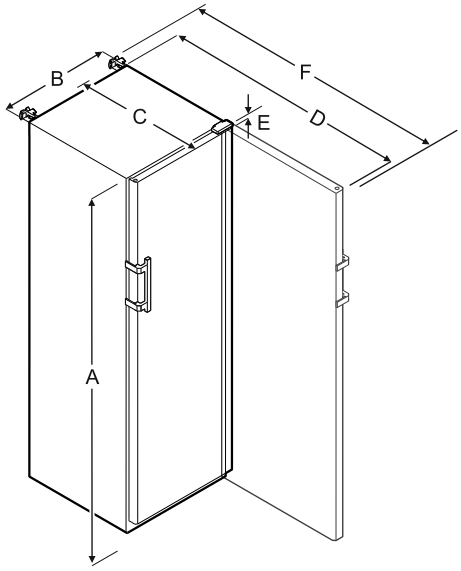


| | SRFvg 3501/3511 | SRFvg 4001/4011 |
|---|---|---|
| **A** | 1684 mm | 1884 mm |
| **B** | 597 mm | 597 mm |
| **C** | 664 mm | 664 mm |
| **D** | 1203 mm | 1203 mm |
| **E** | 23 mm | 23 mm |
| **F** | 1241 mm | 1241 mm |

| | SRFvg 5501/5511 |
|---|---|
| **A** | 1684 mm |
| **B** | 747 mm |
| **C** | 779 mm |
| **D** | 1468 mm |
| **E** | 23 mm |
| **F** | 1506 mm |

**A** = Înălțimea aparatului, inclusiv picioarele / roțile

**B** = Lățimea aparatului fără mâner [adâncime mâner = 45 mm]

**C** = Adâncimea aparatului fără mâner [adâncime mâner = 45 mm]

**D** = Adâncimea aparatului cu ușa deschisă

**E** = Înălțimea balamalei

**F** = Adâncimea aparatului cu proiecție a mânerului și dispozitiv anti-înclinare

## 3.3 Transportarea aparatului

**AVERTIZARE**
Pericol de accidentare din cauza cioburilor de sticlă!*
În timpul transportului la o înălțime mai mare de 1500 m, geamurile de sticlă ale ușii se pot sparge. Bucățile de geam sparte au muchii ascuțite și pot provoca vătămări grave.
- ▶ Luați măsurile de protecție corespunzătoare.

**AVERTIZARE**
Pericol de vătămare și deteriorare cauzat de basculare aparatului!
▶ Aveți în vedere denivelările podelei și rampele la transportul aparatului.

### 3.3.1 Transportarea aparatului pentru prima punere în funcțiune

Asigurați-vă că sunt îndeplinite următoarele condiții necesare:

❑ Aparatul este ambalat.
❑ Aparatul este așezat vertical.

▶ Transportați aparatul cu ajutorul a două persoane.
▶ Dezambalați aparatul.

### 3.3.2 Transportarea aparatului după prima punere în funcțiune

Aveți în vedere instrucțiunile următoare, dacă doriți să transportați din nou sau să mutați aparatul după prima punere în funcțiune.

Asigurați-vă că sunt îndeplinite următoarele condiții necesare:

❑ Aparatul este golit.
❑ Aparatul este așezat vertical.
❑ Aparat cu ușă (uși): Ușa este asigurată împotriva deschiderii nedorite.
❑ Aparat cu cărucior de extragere: Căruciorul de extragere este asigurat împotriva deschiderii nedorite.
❑ Aparat cu picioare reglabile: Picioarele reglabile sunt înșurubate.

▶ Transportați aparatul cu ajutorul a două persoane.

După transport:
▶ Extrageți prin rotire picioarele reglabile de la aparat.
▶ Aliniați aparatul.

## 3.4 Despachetarea aparatului

▶ Verificați aparatul și ambalajul cu privire la daune din timpul transportului. Adresați-vă imediat către furnizori, în caz că presupuneți vreo daună. Nu racordați aparatul la alimentarea cu tensiune.
▶ Înlăturați toate materialele de ambalare de pe partea posterioară sau de pe pereții laterali ai aparatului, care pot împiedica instalarea în conformitate cu prescripțiile, respectiv ventilarea și aerisirea.

## 3.5 Schimbare opritor ușă

**Sculă**







**AVERTIZARE**
Pericol de accidentare cauzat de schimbarea opritorului ușii necorespunzătoare!
▶ Încredințați schimbarea opritorului ușii personalului de specialitate.

**AVERTIZARE**
Pericol de accidentare și prejudicii materiale cauzate de masa ridicată a ușii!
▶ Executați conversia constructivă numai dacă puteți căra o masă de 25 kg.
▶ Executați conversia constructivă numai cu două persoane.

**ATENȚIE**
Piese conductoare electric!
Deteriorare a componentelor electrice.
▶ Deconectați ștecherul de la rețea înainte de a schimba opritorul ușii.

▶ Deschideți ușa.

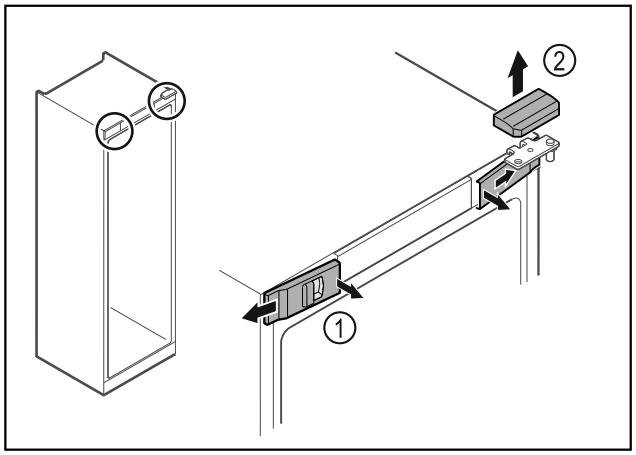


*Fig. 4*

▶ Deblocați apărătorile frontale din interior *Fig. 4 (1)* și detașați-le în lateral.
▶ Scoateți în sus *Fig. 4 (2)* apărătoarea.

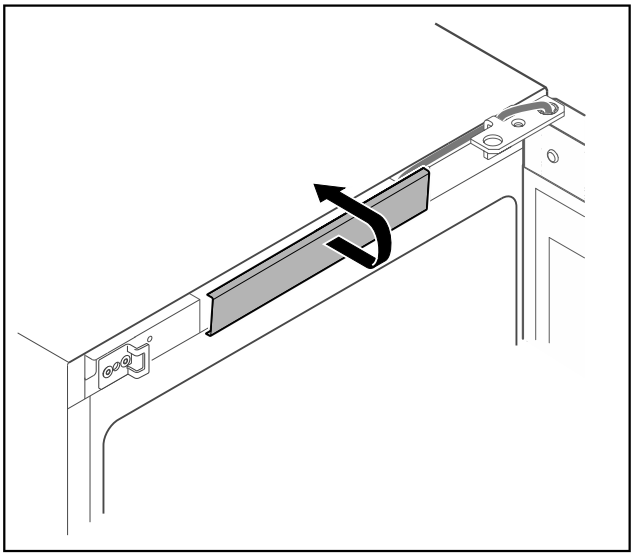

*Fig. 5*

▶ Deblocați apărătoarea centrală și detașați-o.

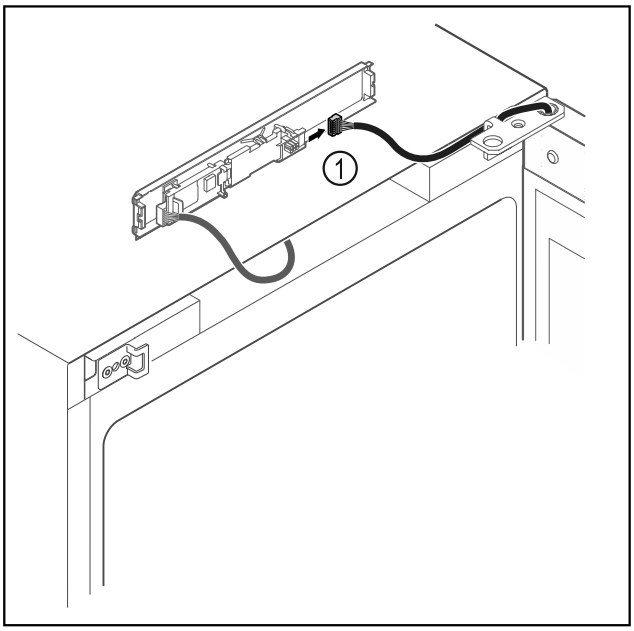


*Fig. 6*

▶ Scoateți fișa *Fig. 6 (1)* de la placa electronică.

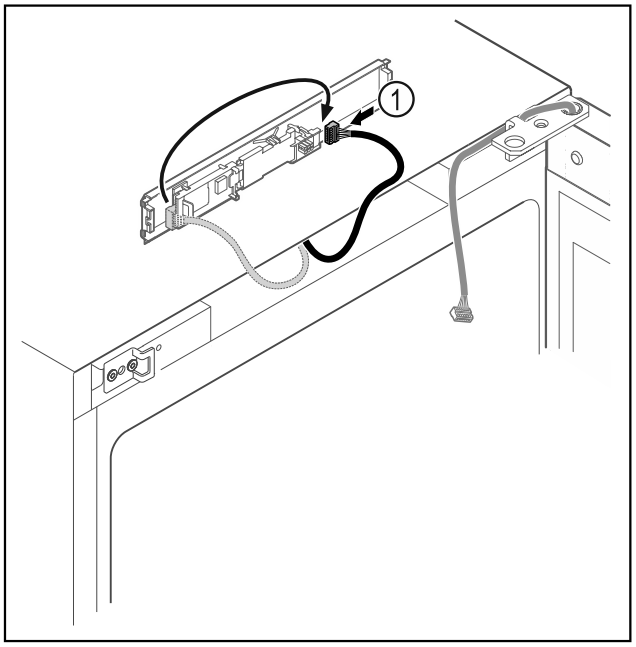


*Fig. 7*

▶ Schimbați poziția de introducere a fișei *Fig. 7 (1)* la placa electronică.

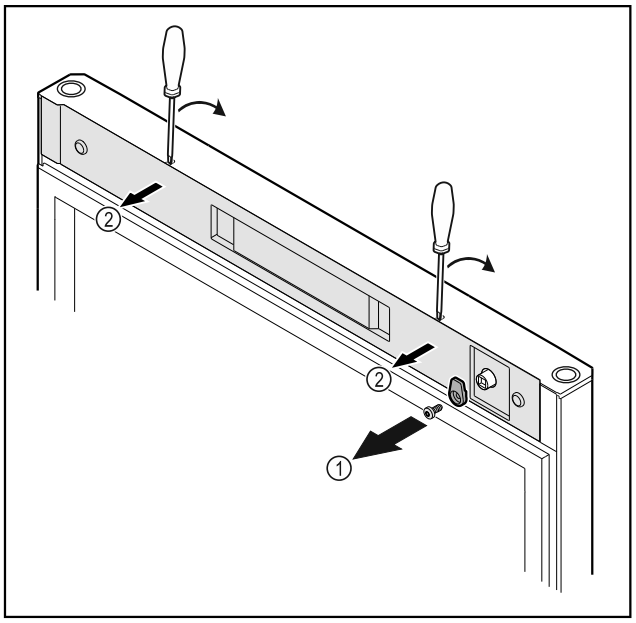


*Fig. 8*

▶ Deșurubați *Fig. 8 (1)* cârligul de închidere.

▶ Deblocați apărătoarea *Fig. 8 (2)* cu o șurubelniță mică și detașați-o.

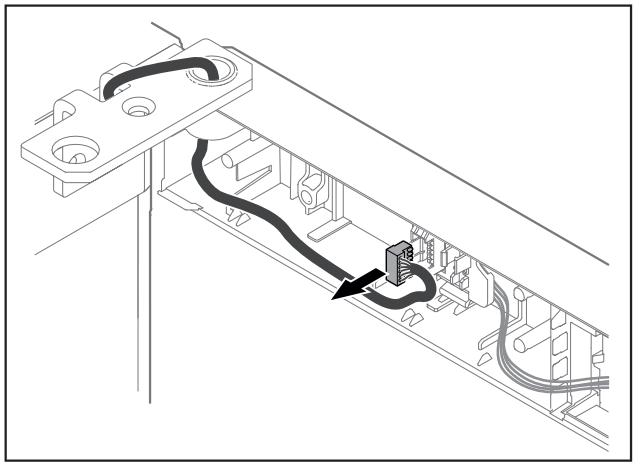

*Fig. 9*

▶ Îndepărtați fișa din suportul fișei.

**-sau-**

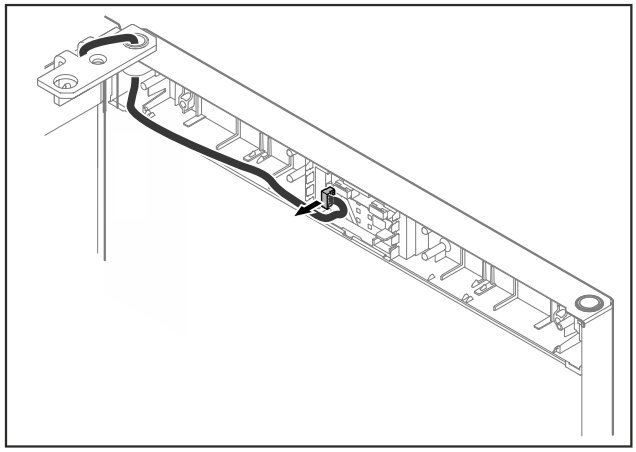

*Fig. 10*

▶ Îndepărtați fișa din placa electronică.

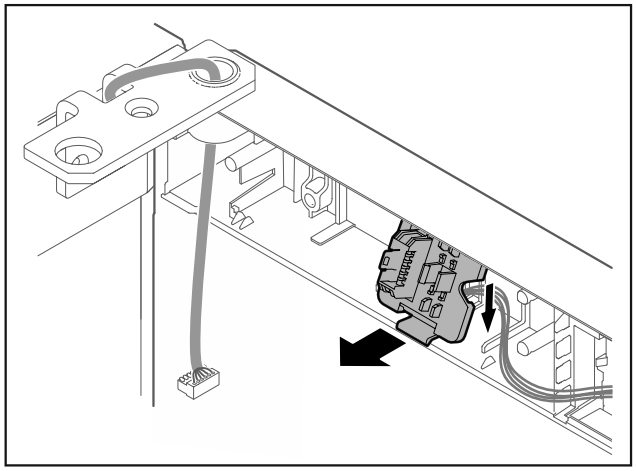

*Fig. 11 Poziția de montare a suportului fișei poate fi rotită cu 180°.**

▶ Deblocați suportul fișei.*

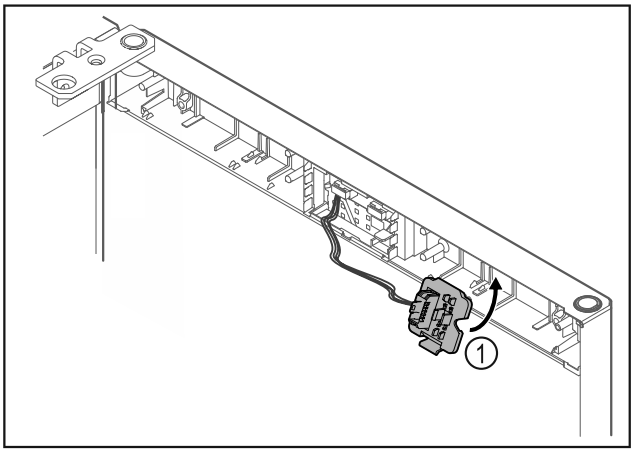


*Fig. 12*

▶ Fixați în poziție suportul fișei *Fig. 12 (1)* pe partea opusă.*

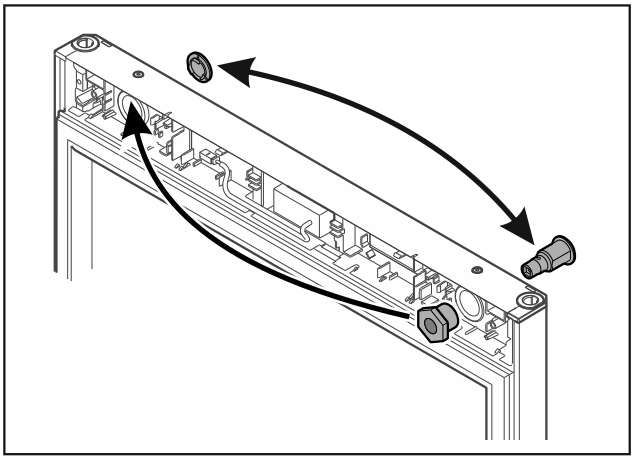

*Fig. 13*

▶ Mutați încuietoarea și apărătoarea pe partea respectivă opusă.

**-sau-**

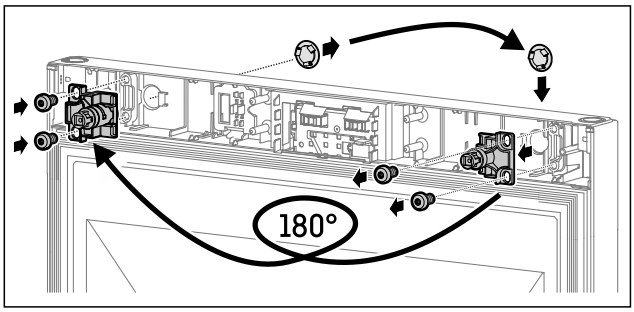


*Fig. 14*

▶ Mutați încuietoarea și apărătoarea pe partea respectivă opusă.

**ATENȚIE**

Pericol de accidentare din cauza ușii rabatante!

▶ Țineți ferm ușa.

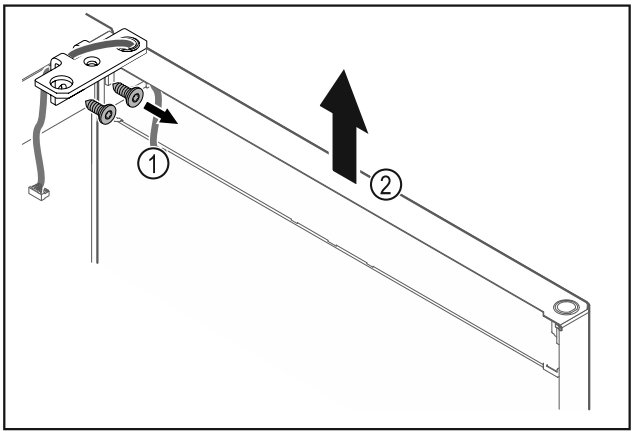


*Fig. 15*

- ▶ Deșurubați *Fig. 15 (1)* colțarul balamalei.
- ▶ Ridicați ușa inclusiv colțarul balamalei *Fig. 15 (2)* aproximativ 200 mm drept în sus și detașați-o.
- ▶ Depuneți ușa cu precauție pe un substrat moale.

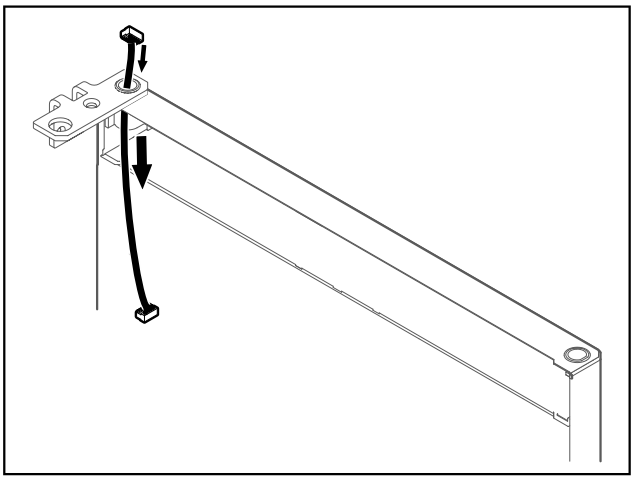

*Fig. 16*

- ▶ Extrageți cu precauție cablul.

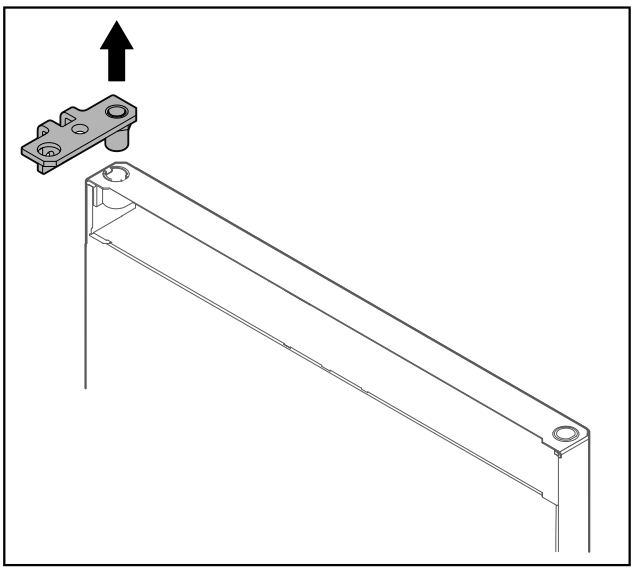

*Fig. 17*

- ▶ Extrageți colțarul balamalei.

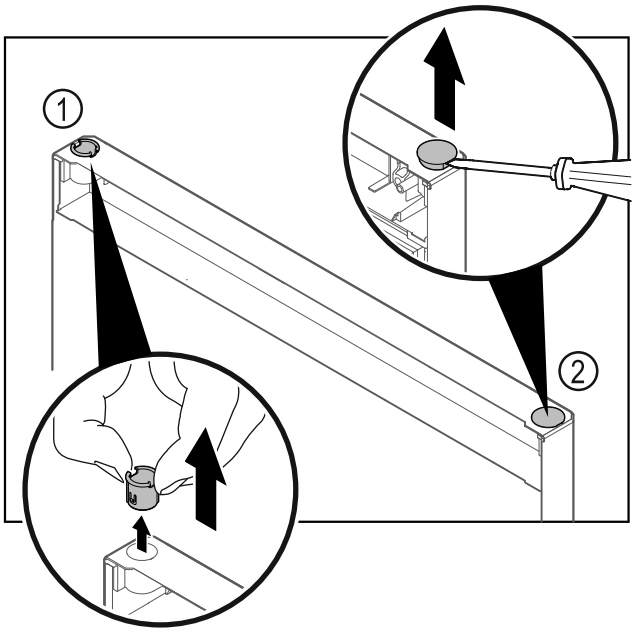


*Fig. 18*

- ▶ Extrageți bucșa balamalei *Fig. 18 (1)* cu degetele.
- ▶ Ridicați dopul de acoperire *Fig. 18 (2)* cu precauție cu o șurubelniță dreaptă și extrageți-l.

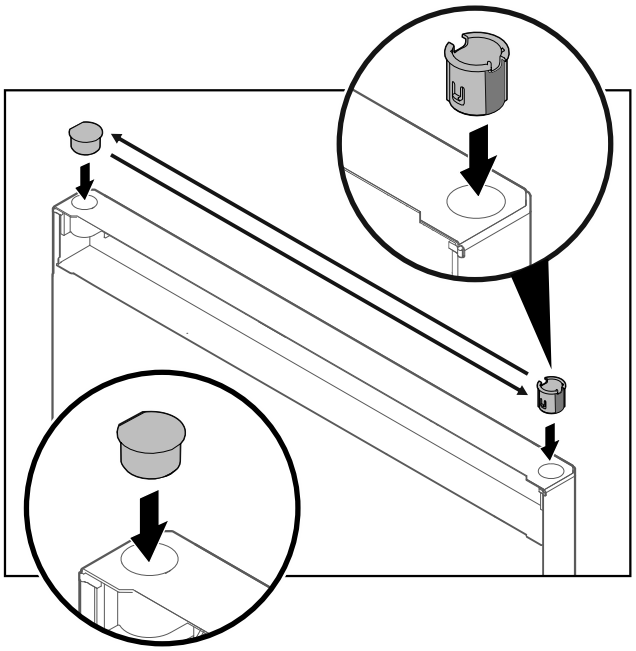

*Fig. 19*

- ▶ Introduceți bucșa balamalei și dopul de acoperire pe partea opusă (părțile aplatizate sunt orientate spre exterior).

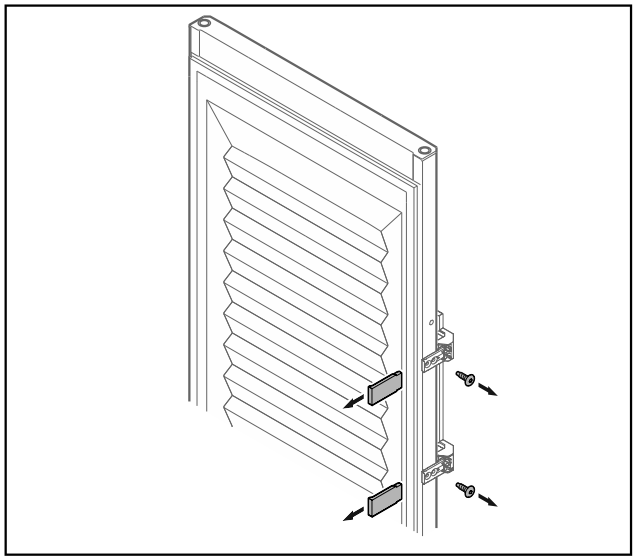

*Fig. 20 Ușă spumată**

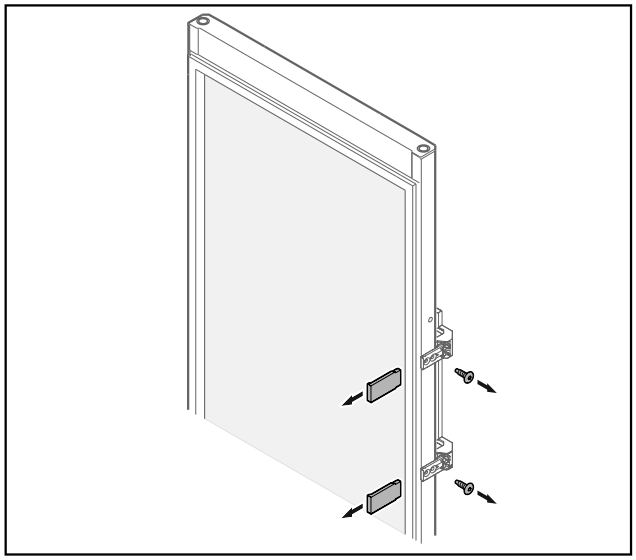

*Fig. 21 Ușă de sticlă**

▶ Detașați măștile.
▶ Deșurubați mânerul.

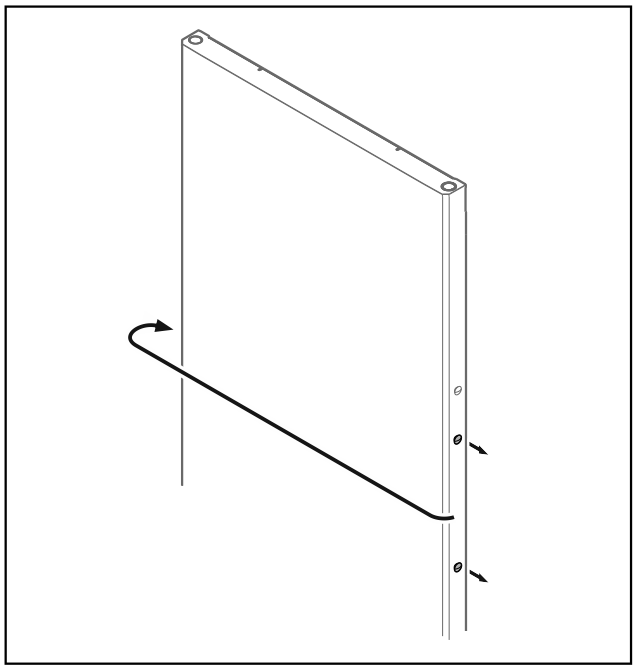

*Fig. 22*

▶ Mutați dopul pe partea opusă.

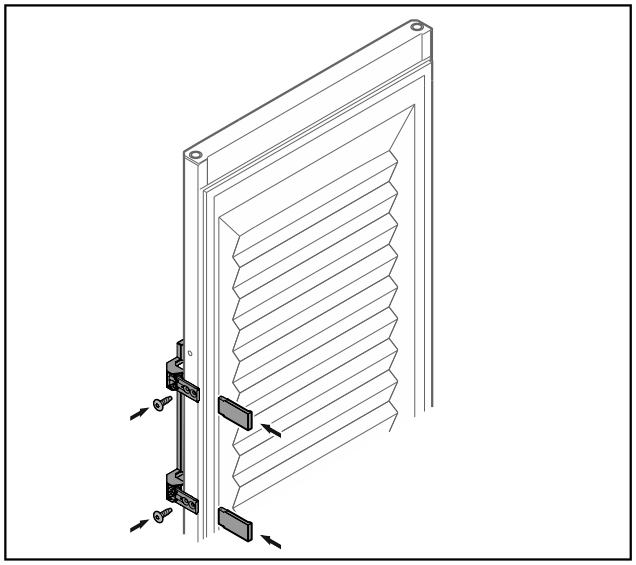

*Fig. 23 Ușă spumată**

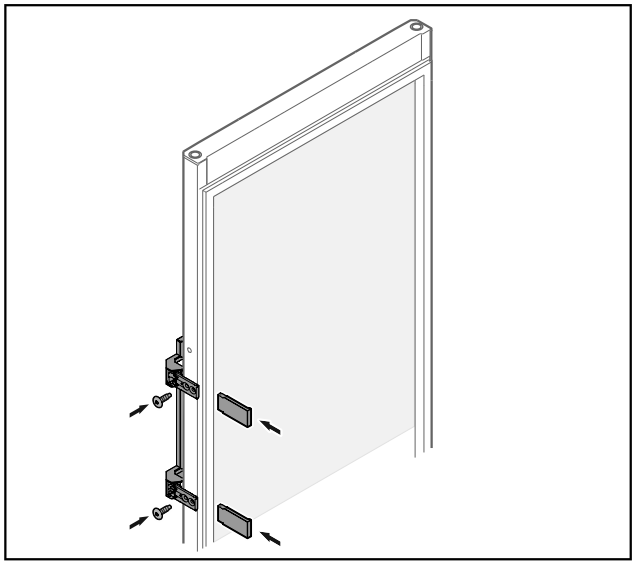

*Fig. 24 Ușă de sticlă**

▶ Înșurubați mânerul pe partea opusă.
▶ Atașați măștile.

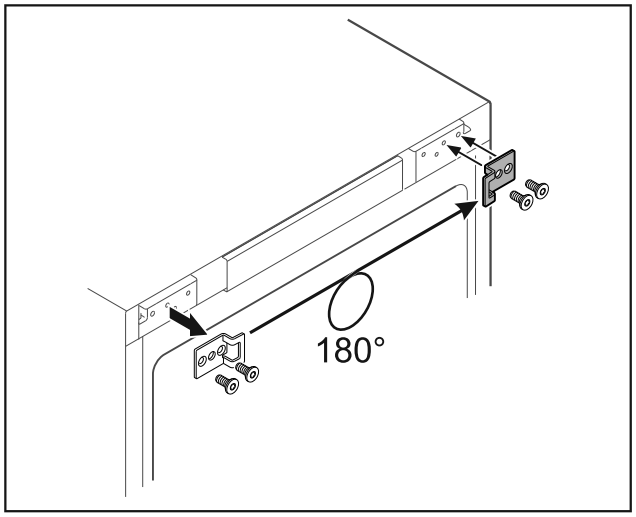


*Fig. 25*

▶ Mutați colțarul de închidere pe partea opusă.

**Indicație**
Găurile sunt premarcate și trebuie să fie străpunse cu șuruburile autofiletante.

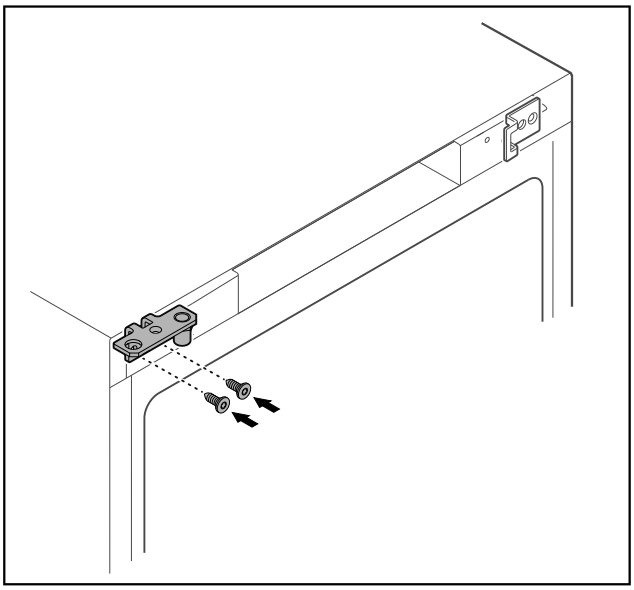

*Fig. 26*

▶ Mutați colțarul balamalei pe partea opusă.

**AVERTIZARE**
Pericol de accidentare și prejudicii materiale cauzate de ușa rabatantă!
▶ Strângeți bolțul de lagăr cu cuplul indicat.

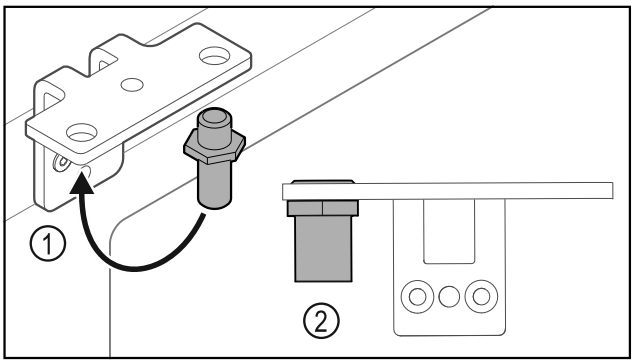


*Fig. 27*

▶ Mutați bolțul *Fig. 27 (1)* în colțarul balamalei.
▶ Strângeți bolțul *Fig. 27 (2)* cu **cuplul de 12 Nm**.
▶ Deșurubați din nou colțarul balamalei.

**ATENȚIE**
Pericol de accidentare cauzat de arcul tensionat!
▶ Nu dezasamblați sistemul de închidere al ușii *Fig. 28 (1)*.

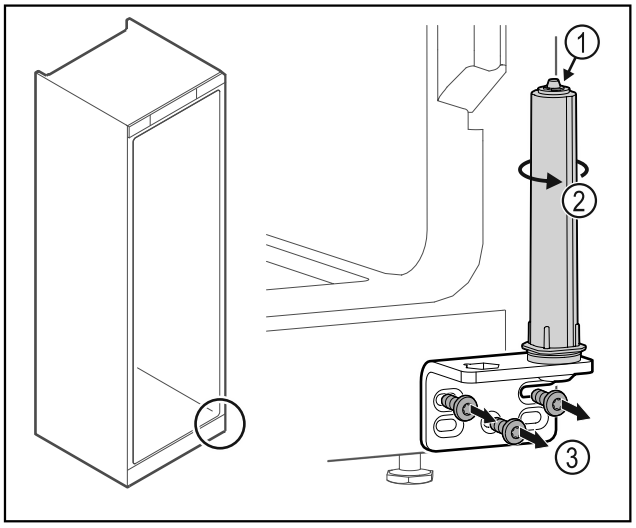


*Fig. 28*

▶ Rotiți *Fig. 28 (2)* sistemul de închidere, până când face clic.
▷ Pretensionarea de la sistemul de închidere este desfăcută.
▶ Deșurubați *Fig. 28 (3)* colțarul balamalei.

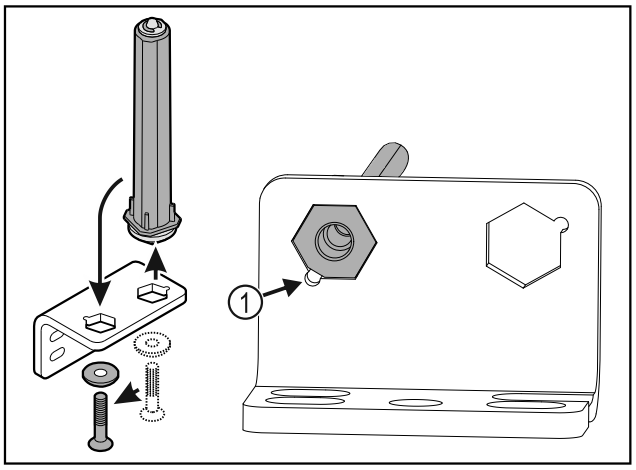


*Fig. 29*

▶ Mutați sistemul de închidere al ușii în colțarul balamalei.
▶ Aveți în vedere ca la introducere, teșitura bolțului *Fig. 29 (1)* să fie orientată spre orificiul rotund.

**-sau-**

**Indicație**
Dispunere greșită a șaibelor de reglaj pe înălțime.
Este posibil să nu mai fie suficientă fixarea piulițelor.
▶ Șaiba trebuie să se fixeze în poziție pe partea inferioară a sistemului de închidere.

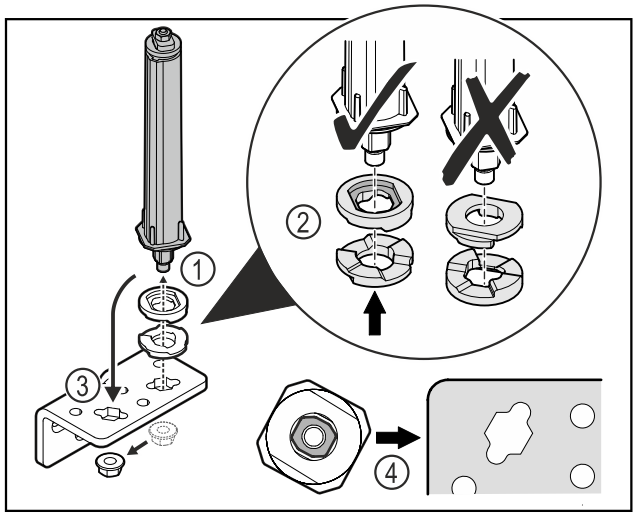


*Fig. 30*

- ▶ Desfaceți piulița și îndepărtați sistemul de închidere a ușii *Fig. 30 (1)*.
- ▶ Aveți în vedere alinierea corectă a șaibelor de reglaj pe înălțime *Fig. 30 (2)*.
- ▶ Mutați sistemul de închidere a ușii în colțarul balamalei și fixați cu piulița *Fig. 30 (3)*.
- ▶ La utilizare aveți în vedere alinierea corectă a sistemului de închidere a ușii *Fig. 30 (4)*.

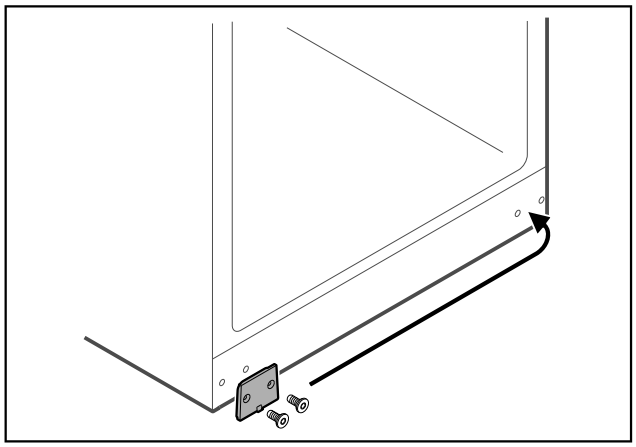

*Fig. 31*

- ▶ Mutați placa de mascare pe partea opusă.

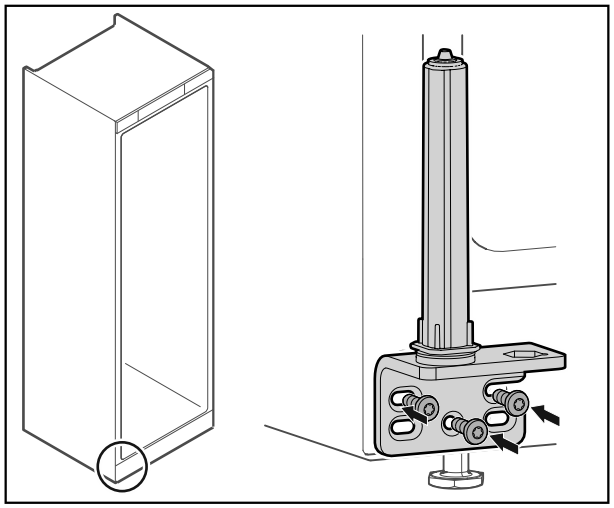

*Fig. 32*

- ▶ Înșurubați colțarul balamalei pe partea opusă.

**Indicație**
Alinierea și pretensionarea corectă este importantă pentru funcționarea sistemului de închidere.

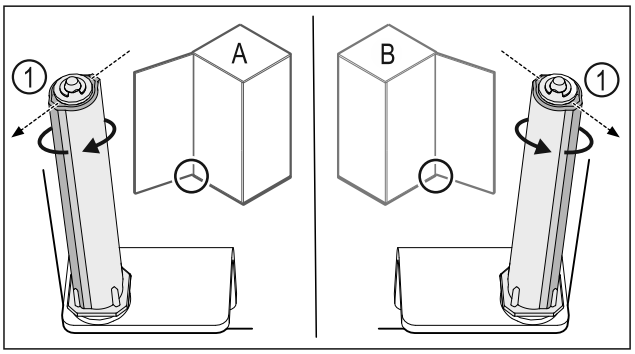


*Fig. 33 Opritorul din stânga (**A**) / opritorul din dreapta (**B**)*

- ▶ Rotiți sistemul de închidere până la rezistență, până când pragul sistemului de închidere *Fig. 33 (1)* este orientat spre exterior.
- ▷ Sistemul de închidere rămâne oprit automat în această poziție.
- ▷ Sistemul de închidere este aliniat și pretensionat.

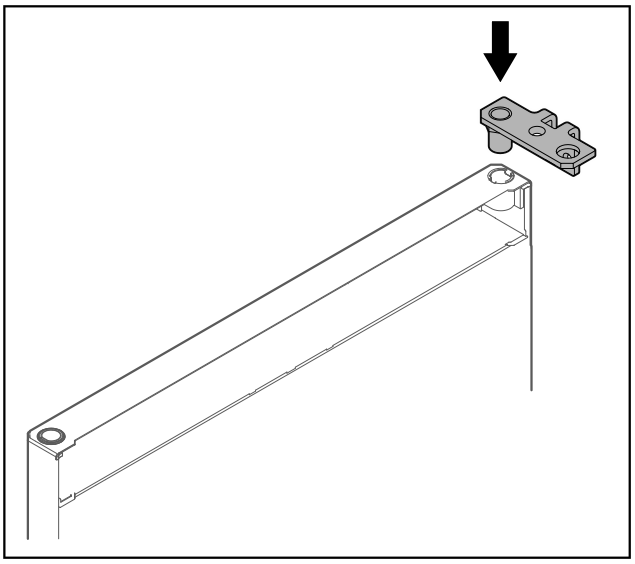

*Fig. 34*

- ▶ Introduceți colțarul balamalei în ușă.

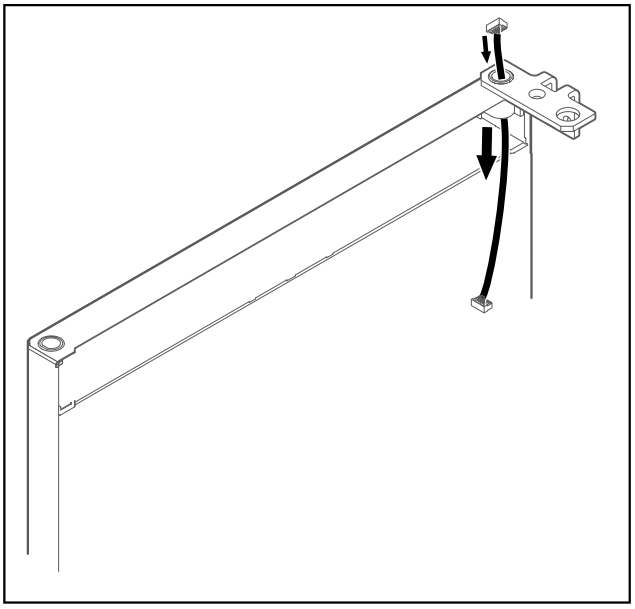

*Fig. 35*

▶ Introduceți cu precauție cablul.

**ATENȚIE**
Pericol de accidentare din cauza ușii rabatante!
▶ Țineți ferm ușa.

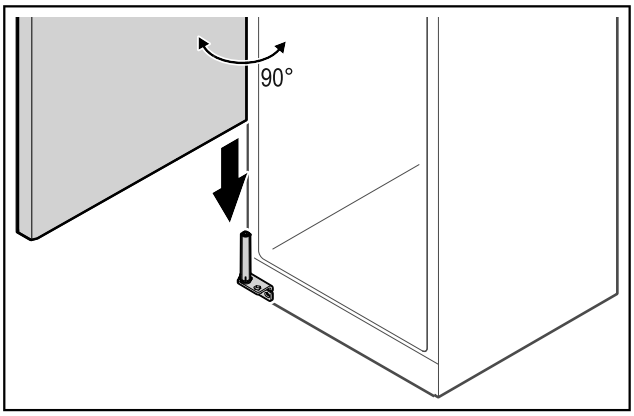


*Fig. 36*

▶ Ridicați ușa cu o a doua persoană de la podea.
▶ Așezați ușa la 90° în stare deschisă cu precauție pe sistemul de închidere.

**ATENȚIE**
Prejudicii materiale cauzate de montajul greșit!
▶ Nu strângeți cablul la montarea colțarului balamalei.

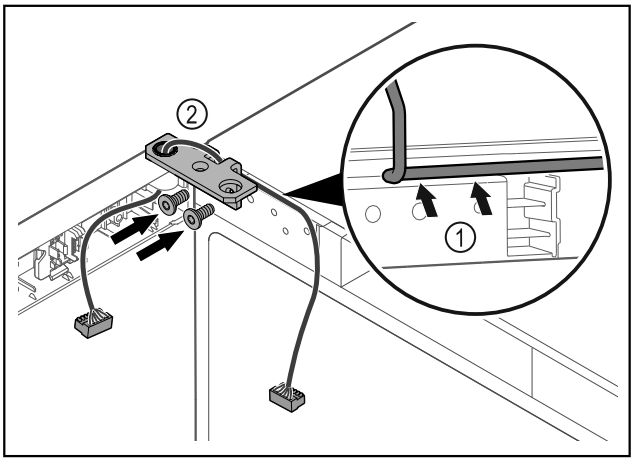


*Fig. 37*

▶ Dirijați cablul prin degajarea colțarului balamalei și dispuneți-l cu precauție *Fig. 37 (1)*.
▶ Înșurubați *Fig. 37 (2)* colțarul balamalei.

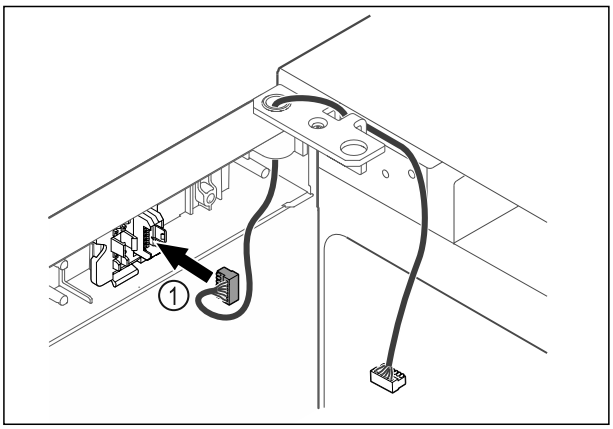


*Fig. 38*

▶ Introduceți fișa *Fig. 38 (1)* în suportul fișei.
**-sau-**

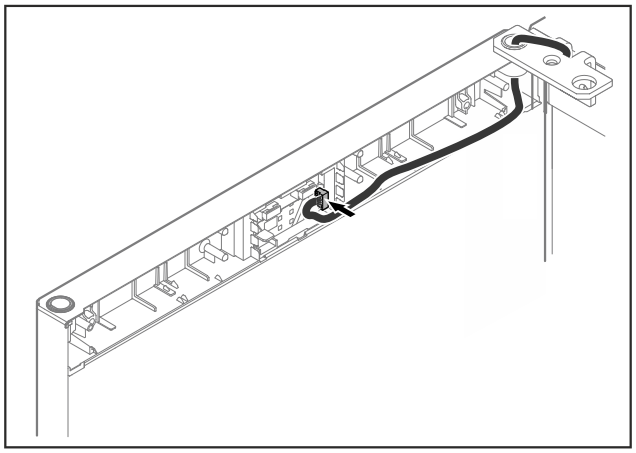

*Fig. 39*

▶ Introduceți fișa la placa electronică.

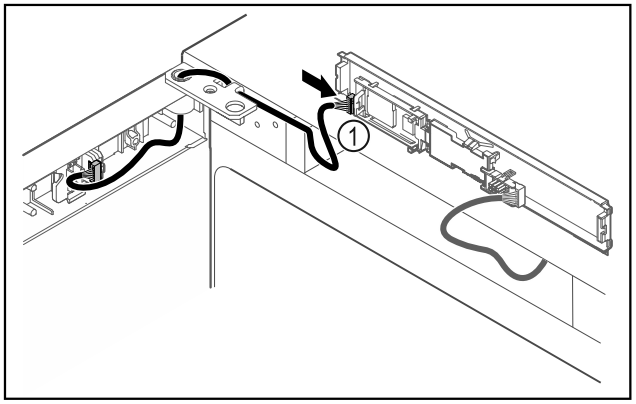


*Fig. 40*

▶ Introduceți fișa *Fig. 40 (1)* la placa electronică.

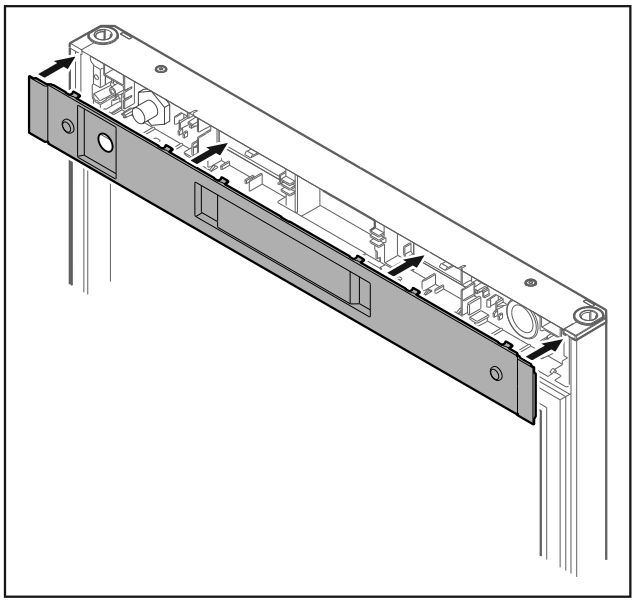

*Fig. 41*

▶ Aplicați capacul.

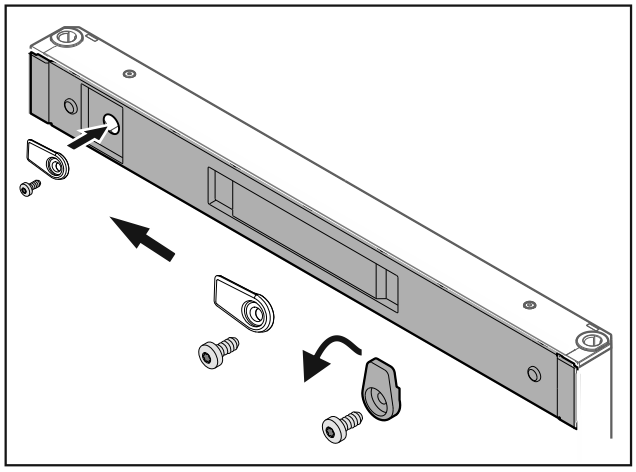

*Fig. 42*

▶ Înșurubați cârligul de închidere.

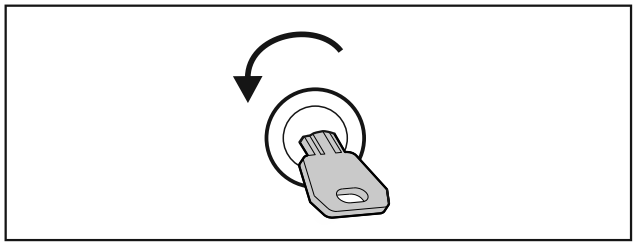

*Fig. 43*

▶ Deschideți ușa.

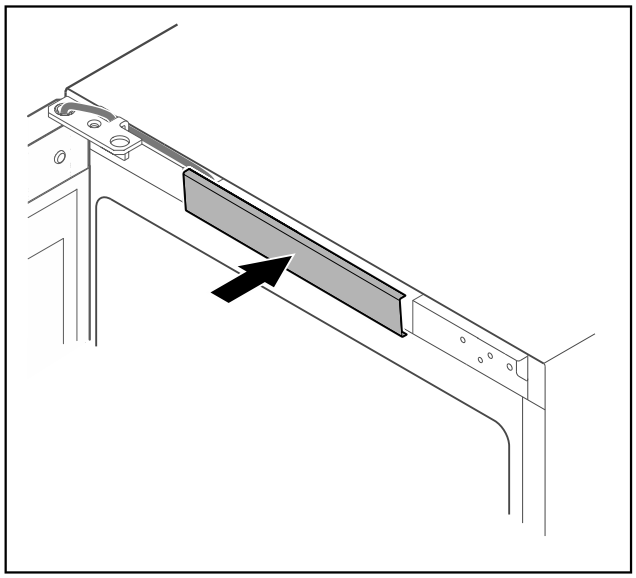

*Fig. 44*

▶ Fixați în poziție apărătoarea centrală.

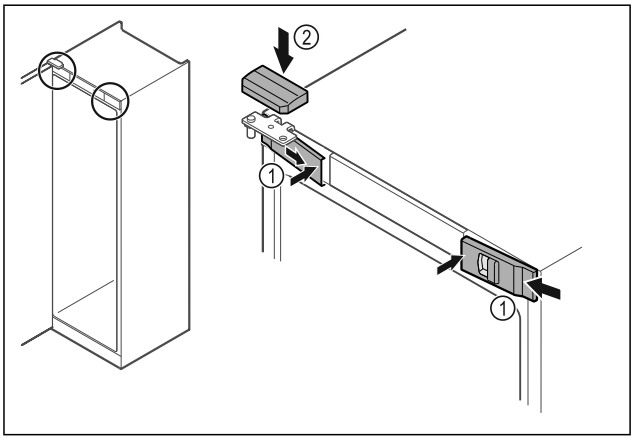


*Fig. 45*

▶ Acroșați apărătorile frontale *Fig. 45 (1)* lateral și fixați-le în poziție la interior.
▶ Fixați în poziție apărătoarea superioară *Fig. 45 (2)* de sus.
▶ Închideți ușa.
▷ Opritorul ușii este schimbat.

## 3.6 Alinierea ușii

Dacă ușa nu este dreaptă, puteți ajusta ușa la colțarul balamalei inferior.

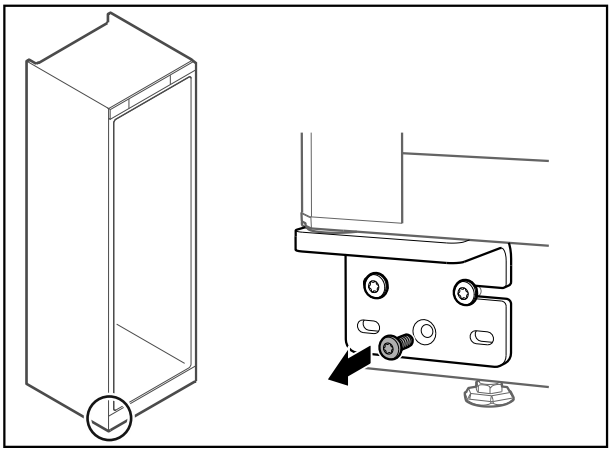

*Fig. 46*

▶ Îndepărtați șurubul central de la colțarul balamalei inferior.

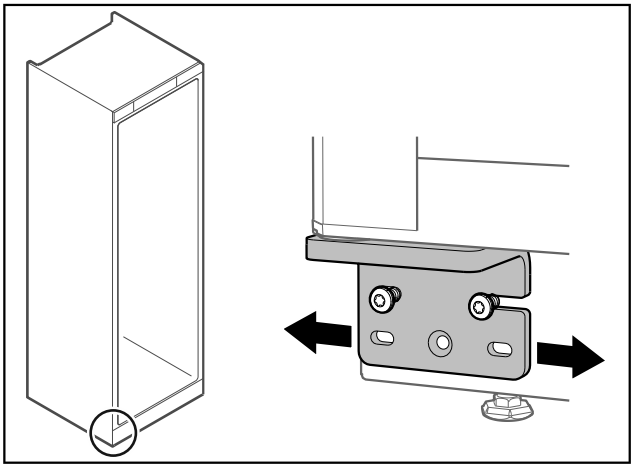

*Fig. 47*

▶ Desfaceți ușor cele două șuruburi și împingeți ușa cu colțarul balamalei spre dreapta sau stânga.
▶ Strângeți ferm șuruburile până la opritor (șurubul central nu mai este necesar).
▷ Ușa este aliniată drept.

## 3.7 Îndepărtarea siguranței de transport

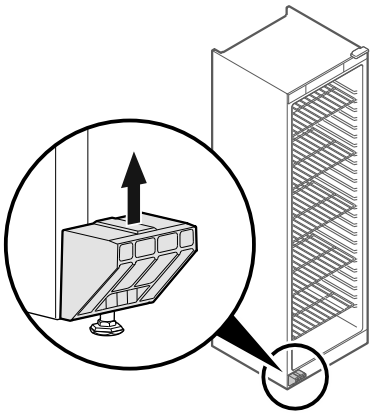

*Fig. 48*

▶ Desprindeți siguranța de transport în sus.
▷ Suportul de bază rămâne la aparat.

## 3.8 Montarea mânerului ușii

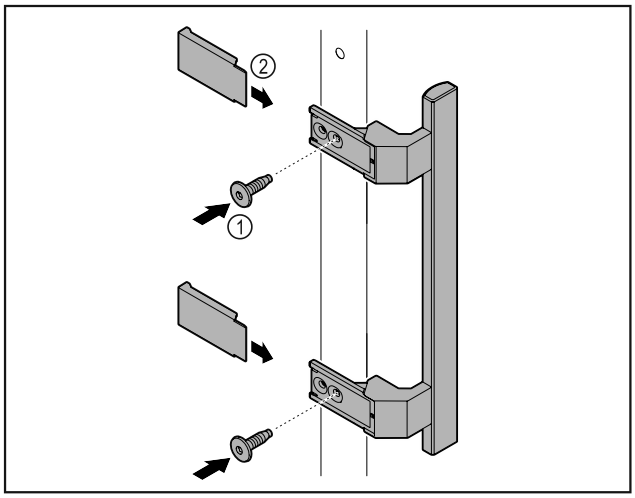


*Fig. 49*

▶ Atașați mânerul din pachetul de accesorii la ușă cu ajutorul șuruburilor incluse *Fig. 49 (1)*.
▶ Aplicați capacul *Fig. 49 (2)*.
▶ Introduceți dopul din pachetul de accesorii pe partea opusă. *

## 3.9 Montarea siguranței contra răsturnării

**Sculă**




*Fig. 50*

**AVERTIZARE**

Pericol de vătămare și deteriorare cauzat de basculare aparatului!
Pericol de moarte, precum și de prejudicii la aparat. Un aparat fără siguranța împotriva basculării montată poate basca, dacă de ex. deschideți ușa sau extrageți polițele.

▶ Înainte de a pune aparatul în funcțiune: Montați **întotdeauna** siguranța împotriva basculării corespunzător instrucțiunilor.

Asigurați aparatul împotriva răsturnării.

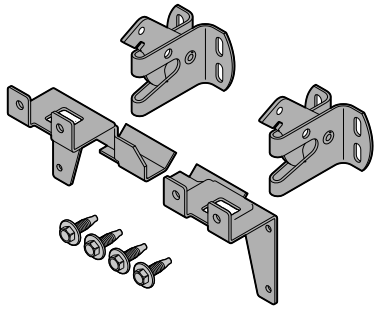

*Fig. 51*

Siguranța împotriva basculării este livrată împreună cu aparatul. Constă din două părți de susținere, două cârlige de siguranță și patru șuruburi autofiletante (4 x 14).

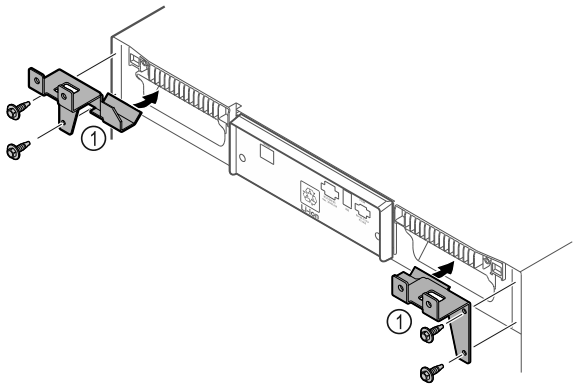


*Fig. 52*

▶ Montați părțile de susținere *Fig. 52 (1)* pe aparat cu șuruburile autofiletante.
▶ Împingeți aparatul pe perete cu piesele de fixare montate.

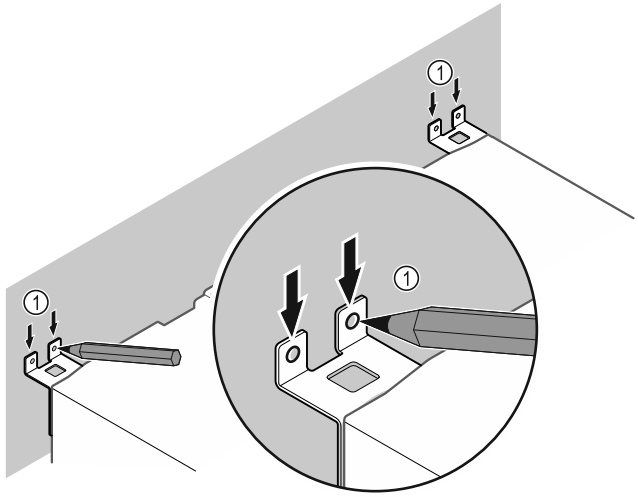


*Fig. 53*

▶ Puneți marcaje pe perete *Fig. 53 (1)*.
▶ Îndepărtați aparatul.

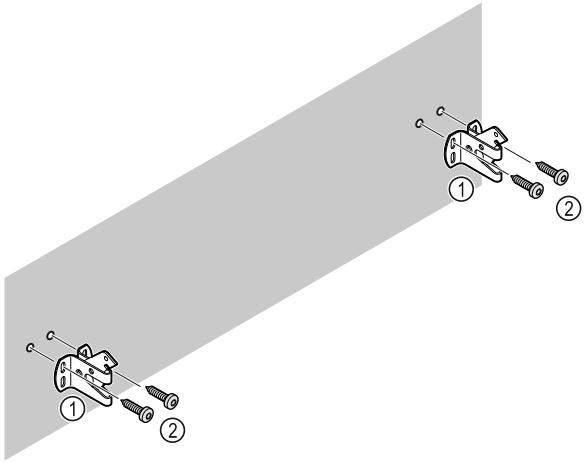


*Fig. 54*

**În funcție de natura peretelui (lemn, beton), utilizați un material de fixare adecvat (de exemplu, dibluri) și suficiente puncte de fixare .**

▶ Fixați cârligele de siguranță.

## 3.10 Instalarea aparatului

**PRECAUȚIE**

Pericol de vătămare sau de deteriorare a aparatului!

▶ Instalați aparatul cu 2 persoane.

**PRECAUȚIE**

Pericol de vătămare sau de deteriorare a aparatului!

Ușa se poate lovi de perete și poate fi astfel deteriorată. În cazul ușilor din sticlă, sticla deteriorată poate provoca vătămări!

▶ Protejați ușa contra lovirii de perete. Instalați pe perete opritoare de ușă, de exemplu opritoare din pâslă.

▶ Conectați toate componentele necesare (de exemplu, cablul de alimentare) la partea din spate a aparatului și ghidați-le în lateral.

**Indicație**

Cablurile pot fi deteriorate!

▶ Nu blocați cablul atunci când îl împingeți înapoi.

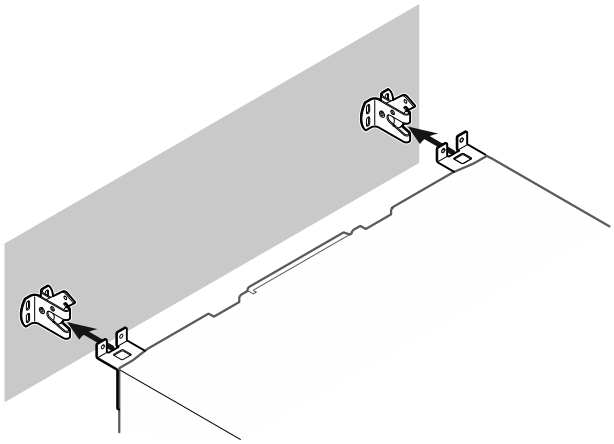

*Fig. 55*

▶ Împingeți aparatul către perete astfel încât piesele de fixare să se prindă în cârligele de fixare.

▷ Aparatul este acum asigurat împotriva răsturnării.

▷ Acesta poate fi eliberat din nou prin rabatarea înapoi a cârligelor de siguranță.

## 3.11 Alinierea aparatului

**ATENȚIE**

Deformare a corpului aparatului și ușa nu se închide.

▶ Aliniați aparatul pe orizontală și verticală.

▶ Egalizați denivelările podelei cu picioarele de poziționare.

**AVERTIZARE**

Reglarea necorespunzătoare a înălțimii piciorului reglabil! Vătămări grave sau mortale. Reglarea incorectă a înălțimii poate cauza slăbirea părții inferioare a piciorului reglabil și răsturnarea aparatului.

▶ Nu deșurubați prea mult piciorul reglabil.

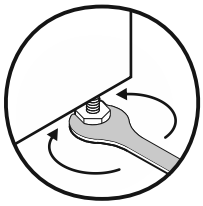

*Fig. 56*

**Ridicați aparatul:**

▶ Rotiți piciorul reglabil în sens orar.

**Coborâți aparatul:**

▶ Rotiți piciorul reglabil în sens antiorar.

## 3.12 Instalarea mai multor aparate

**ATENȚIE**

Pericol de deteriorare din cauza condensului dintre pereții laterali!

▶ Nu instalați aparatul direct lângă un alt frigider.

▶ Așezați aparatele la o distanță de 3 cm între ele.

▶ Așezați mai multe aparate unul lângă altul numai până la temperaturi de 35 °C și umiditatea aer 65 %.

▶ Dacă umiditatea este mai mare, măriți distanța dintre aparate.

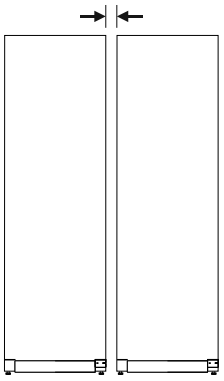

*Fig. 57 Instalarea Side-by-Side*

**Indicație**

Un kit side-by-side este disponibil ca accesoriu la centrul de service Liebherr. (vezi 10.3 Centrul de service)

## 3.13 După instalare

▶ Desprindeți foliile de protecție. *

▶ Curățați aparatul. (vezi 9.3 Curățarea aparatului)

▶ Dacă este necesar: Dezinfectați aparatul.

▶ Păstrați factura pentru a avea la dispoziție la servicii de revizie datele aparatului și ale comerciantului.

## 3.14 Evacuarea ambalajului la deșeuri

**AVERTIZARE**
Pericol de asfixiere din cauza materialului de ambalare și a foliilor!
▶ Nu lăsați copii să se joace cu materialul de ambalare.

Ambalajul este fabricat din materiale reciclabile:
- Carton ondulat/Carton
- Piese din polistiren expandat
- Folii și pungi din polietilenă
- Benzi de legare din polipropilenă
- Rame de lemn fixate cu cuie și geam de polietilenă*

▶ Predați materialul de ambalare la un centru de colectare oficial.

## 3.15 Racordarea aparatului la alimentarea electrică

**AVERTIZARE**
Pericol de electrocutare și vătămare din cauza aparatului deteriorat sau a conductorului de legătură la rețea deteriorat!
Pericol de moarte și vătămări prin tăiere. Dacă aparatul sau conductorul de legătură la rețea au fost deteriorate în timpul transportului, puteți suferi un electrocutare fatală. De asemenea, puteți suferi tăieturi la piesele deteriorate ale carcasei aparatului.
▶ Verificați dacă aparatul și conductorul de legătură la rețea sunt deteriorate după transport.
▶ Nu utilizați în niciun caz aparatul dacă acesta sau conductorul de legătură la rețea sunt deteriorate.
▶ Luați legătura cu centrul de service.

Racordați aparatul cu ajutorul conductorului de racord la rețea livrat separat la rețeaua electrică. Conductorul de racord la rețea are la un capăt o mufă de putere redusă și la celălalt capăt o fișă de rețea.

Asigurați-vă că sunt îndeplinite următoarele condiții necesare:
- Aparatul și conductorul de racord la rețea sunt nedeteriorate.
- Aparatul este instalat în conformitate cu prevederile. (vezi 3.7 Îndepărtarea siguranței de transport)
- Cerințele privind racordul electric sunt respectate. (vezi 3.1 Condiții de instalare)
- Cotele privind racordul în conformitate cu prevederile sunt cunoscute și respectate.
- Tensiunea rețelei și frecvența corespund indicațiilor de pe plăcuța de fabricație.
- Priza este legată la pământ conform prescripțiilor și protejată printr-o siguranță electrică.
- Curentul de declanșare a siguranței se situează între 10 A și 16 A.
- Priza este ușor accesibilă și nu se află în spatele aparatului.

**ATENȚIE**
Pericol de deteriorare cauzat de funcționarea improprie!
Deteriorare componentelor electrice ale aparatului.
▶ Utilizați exclusiv conductorul de legătură la rețea din pachetul de livrare.

**AVERTIZARE**
Pericol de incendiu cauzat de racordarea improprie!
Provocare de arsuri.
Deteriorări la aparat.
▶ Nu utilizați cabluri prelungitoare.
▶ Nu utilizați bare de distribuție.

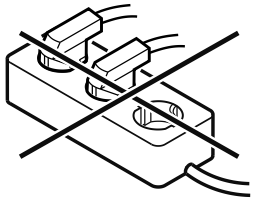

**ATENȚIE**
Pericol de deteriorare cauzat de racordarea improprie!
Deteriorări la aparat.
▶ Nu racordați aparatul la invertoare, ca de ex. instalații fotovoltaice și generatoare pe benzină.

▶ Racordați fișa de rețea a conductorului de racord la rețea la alimentarea cu tensiune. Aveți în vedere stabilitatea fișei de rețea în priză.
▷ Simbolul Standby apare pe display.
▷ Dacă în interval de 60 secunde nu se realizează nicio acțiune: Simbolul Standby se estompează sau dispare.
▷ Aparatul este racordat. Pentru prima punere în funcțiune a se vedea capitolul următor sau instrucțiunile de utilizare.

# 4 Modul de funcționare al display-ului Touch

Operați aparatul dumneavoastră cu display-ul Touch. Cu display-ul Touch (în continuare denumit display) selectați funcțiile aparatului prin atingere. Dacă nu executați nicio acțiune pe display timp de 10 secunde, afișajul sare fie la meniul de rang superior sau direct înapoi la afișajul de status.

## 4.1 Navigarea și explicitarea simbolurilor

În figuri sunt utilizate diferite simboluri pentru navigarea cu display-ul. Următorul tabel descrie aceste simboluri.

| Simbol | Descriere |
|---|---|
|  | **Apăsați săgeata de navigare spre înainte:** Navigați în continuare în meniul unu. |
|  | **Apăsați săgeata de navigare spre înapoi:** Săriți înapoi în meniul unu. |
|   | **Apăsați săgeata de navigare spre înapoi timp de 3 secunde:** Săriți înapoi în meniul principal sau din meniul de setări la afișajul de status. |

| Simbol | Descriere |
|---|---|
| 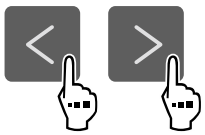 | **Apăsați de mai multe ori succesiv săgeata pentru navigare:**<br>Navigați în meniu până la funcția dorită. |
|  | **Apăsați simbolul de confirmare:**<br>Activați/dezactivați funcția.<br>Deschideți submeniul. |
|  | **Apăsați simbolul de confirmare în combinație cu simbolul Înapoi:**<br>Săriți înapoi un nivel de meniu. |
|  | **Săgeată cu ceas:**<br>Durează mai mult de 10 secunde, până când apare următorul afișaj pe display. |
|  | **Săgeată cu indicarea timpului:**<br>Durează timpul indicat, până când apare următorul afișaj pe display. |
|  | **Deschideți simbolul "Meniu de setări":**<br>Navigați la meniul de setări și deschideți-l.<br>Dacă este necesar: Navigați în meniul de setări la funcția dorită.<br>(vezi 4.2.1 Deschidere meniu de setări) |
| 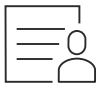 | **Deschideți simbolul "Meniu extins":**<br>Navigați la meniul extins și deschideți-l.<br>Dacă este necesar: Navigați în meniul extins la funcția dorită.<br>(vezi 4.2.2 Deschidere meniu extins ) |
| Nicio acțiune într-un interval de 10 secunde | Dacă nu executați nicio acțiune pe display timp de 10 secunde, afișajul sare fie la meniul de rang superior sau direct înapoi la afișajul de status. |
| Deschideți ușa și închideți-o din nou | Dacă deschideți și închideți din nou ușa, afișajul sare direct înapoi la afișajul de status. |

*Observație: Figurile display-ului sunt reprezentate cu noțiuni în engleză.*

## 4.2 Meniuri

Funcțiile aparatului sunt distribuite în meniuri diferite.

| Meniu | Descriere |
|---|---|
| Meniu principal | Dacă conectați aparatul, vă aflați automat în meniul principal.<br>De aici navigați la cele mai importante funcții ale aparatului, la meniul de setări și la meniul extins. |
| <br>Meniu de setări | Meniul de setări conține funcții suplimentare ale aparatului pentru setarea aparatului dumneavoastră.<br>(vezi 4.2.1 Deschidere meniu de setări) |
| <br>Meniul extins | Meniul extins conține funcții speciale ale aparatului pentru setarea aparatului dumneavoastră. Accesul la meniul extins este protejat prin codul numeric **1 5 1**.<br>(vezi 4.2.2 Deschidere meniu extins ) |

### 4.2.1 Deschidere meniu de setări

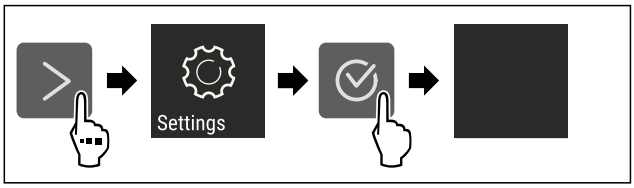


*Fig. 58 Reprezentare exemplificatoare*

▶ Executați pașii de acțiune conform figurii.
▷ Meniul de setare este deschis.
▶ Dacă este necesar: Navigați la funcția dorită.

### 4.2.2 Deschidere meniu extins

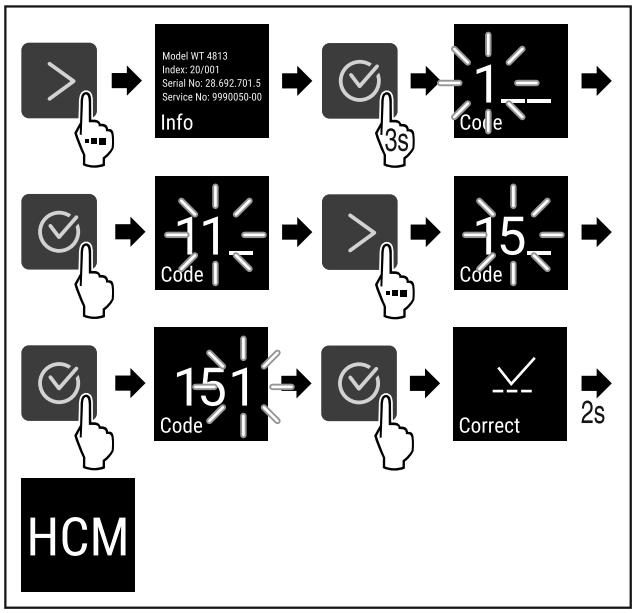


*Fig. 59 Accesul cu codul numeric **151***

▶ Executați pașii de acțiune conform figurii.
▷ Meniul extins este deschis.
▶ Dacă este necesar: Navigați la funcția dorită.

## 4.3 Mod de repaus

Dacă nu atingeți display-ul timp de 1 minut, acesta trece în modul de repaus. În modul de repaus este atenuată luminozitatea afișajului.

### 4.3.1 Încheiere mod de repaus

▶ Apăsați o tastă oarecare de navigare.
▷ Modul de repaus este încheiat.

# 5 Punere în funcțiune

## 5.1 Pornirea aparatului (prima punere în funcțiune)

Asigurați-vă că sunt îndeplinite următoarele condiții necesare:

- Aparatul este configurat și conectat.
- Toate benzile adezive, foliile adezive și de protecție, precum și siguranțele de transport din și de la aparat sunt îndepărtate.

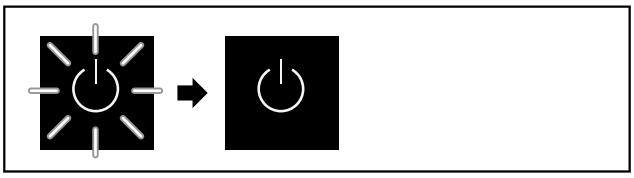

*Fig. 60 Reprezentare exemplificativă*

Simbolul Standby clipește până când se încheie procesul de pornire.

Pe afișaj apare simbolul Standby.

În cazul în care aparatul este livrat cu setările din fabrică, la punerea în funcțiune trebuie mai întâi selectată mai întâi limba ecranului.

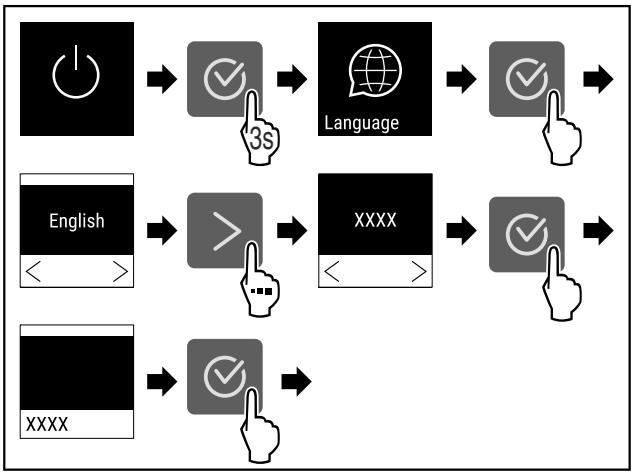


*Fig. 61*

▶ Executați pașii de acțiune conform figurii.

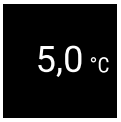


*Fig. 62*

▷ Aparatul este pornit de îndată ce temperatura apare pe afișaj.

▷ Indicatorul de temperatură se aprinde intermitent până când se atinge temperatura reglată.

# 6 Depozitare

## 6.1 Indicații privind depozitarea

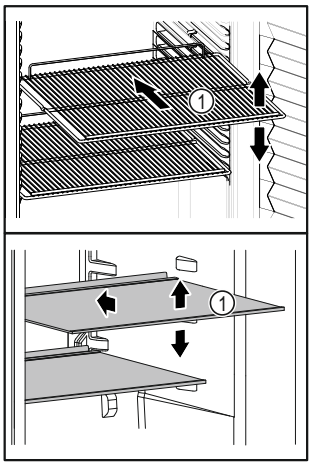


*Fig. 63 Reprezentare exemplificativă*

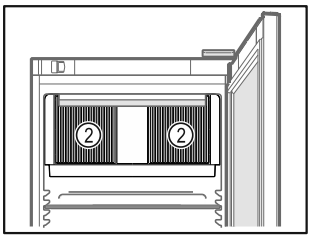


*Fig. 64*

Aveți în vedere la depozitare:

- ❑ Dacă polițele *Fig. 63 (1)* pot fi mutate, adaptați-le în funcție de înălțime.
- ❑ Respectați încărcarea maximă. (vezi 10.1 Date tehnice)
- ❑ Nu încărcați aparatul decât după ce a fost atinsă temperatura de depozitare (respectarea lanțului de frig).
- ❑ Păstrați libere fantele de ventilație *Fig. 64 (2)* ale suflantei de recirculare a aerului din interior.
- ❑ Nu este permis ca produsele refrigerate să atingă peretele posterior.
- ❑ Produsele refrigerate nu ies peste suprafețele de depunere.
- ❑ Păstrați lichidele în recipiente închise.
- ❑ Depozitați produsele refrigerate la distanță unele de altele, astfel încât aerul să circule bine.
- ❑ Nu este permis ca produsele refrigerate să depășească reperul pentru stivă. 
  Acest lucru este important pentru o circulație adecvată a aerului și pentru o distribuție uniformă a temperaturii în tot compartimentul interior.

# 7 Deservire

## 7.1 Elementele de operare și de afișare

Afișajul oferă o prezentare rapidă a stării actuale a aparatului, a setării temperaturii, a stării funcțiilor și a setărilor, precum și a mesajelor de alarmă și de eroare.

Operarea are loc cu ajutorul săgeților de navigare și a simbolului de confirmare.

Funcțiile pot fi activate sau dezactivate și valorile de setare pot fi modificate.




*Fig. 65 Afișaj*

**(1)** Afișaj de status

**(2)** Săgeată pentru navigare spre înapoi

**(3)** Săgeată pentru navigare spre înainte

**(4)** Confirmare

### 7.1.1 Afișaj de stare

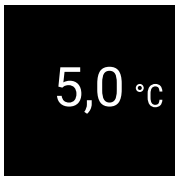


*Fig. 66 Afișaj de stare cu temperatura reală*

Afișajul de stare arată temperatura reală și este afișajul de ieșire. De aici, se navighează către funcții și setări. Afișajul de stare poate afișa diferite simboluri de afișare.

### 7.1.2 Simboluri de afișare

Simbolurile de afișare oferă informații despre starea actuală a aparatului.

| Simbol | Starea aparatului |
|---|---|
|  | **Standby**<br>Aparatul este oprit. |
|  | **Simbolul Standby pulsatoriu**<br>Aparatul pornește. |
| 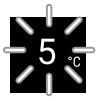  | **Temperatura pulsatorie**<br>Temperatura țintă nu a fost încă atinsă. Aparatul se răcește la temperatura setată. |
|   | **Indicator de temperatură**<br>Afișează temperatura interioară actuală |
|   | **Simbol de afișare alternantă a temperaturii/Defrost cu bară albă**<br>Aparatul este în dezghețare manuală |
|   | **D pe afișaj**<br>Aparatul este în modul demo. |

| Simbol | Starea aparatului |
|---|---|
|   | **Re amintire întreținere**<br>Intervalul de timp setat a expirat. |
|   | **Memorie de date completă**<br>Memoria de date (999 de ore) este plină. Cele mai vechi date vor fi suprascrise de acum încolo. |
|   | **Simbol intermitent**<br>O eroare este încă activă. |
|   | **Simbol de eroare**<br>Aparatul este în stare de eroare. |
|  | **Bară albă în partea de jos**<br>Submeniul |
| 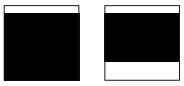 | **Bară albă în partea de sus**<br>Valoare presetată, setare activă sau valoare activă |
|  | **Bară crescătoare**<br>Apăsați tasta timp de 3 secunde pentru a activa setarea. |
|  | **Bară descrescătoare**<br>Apăsați butonul timp de 3 secunde pentru a dezactiva setarea. |

*Simboluri ale afișajului de stare*

### 7.1.3 Semnale acustice

Se emite un semnal sonor în următoarele cazuri:

- Atunci când o funcție sau o valoare este confirmată.
- Atunci când o funcție sau o valoare nu poate fi activată sau dezactivată.
- Imediat ce apare o eroare.
- În cazul unui mesaj de alarmă.

Tonurile de alarmă pot fi activate și dezactivate în meniul pentru clienți.

## 7.2 Funcțiile aparatului

### 7.2.1 Indicații referitoare la funcțiile aparatului

Funcțiile aparatului sunt setate din fabricație, astfel încât aparatul dumneavoastră să fie complet funcțional.

Înainte să modificați, activați sau dezactivați funcțiile aparatului asigurați-vă că sunt îndeplinite următoarele condiții necesare:

- ❑ Ați citit și înțeles descrierile referitoare la modul de funcționare al display-ului. (vezi 4 Modul de funcționare al display-ului Touch)
- ❑ V-ați familiarizat cu elementele de operare și afișare ale aparatului dumneavoastră. (vezi 7.1 Elementele de operare și de afișare)

## 7.2.2 Pornirea și oprirea aparatului

Această setare permite pornirea și oprirea întregului aparat.

**Pornirea aparatului**

**Fără DemoMode activat:**

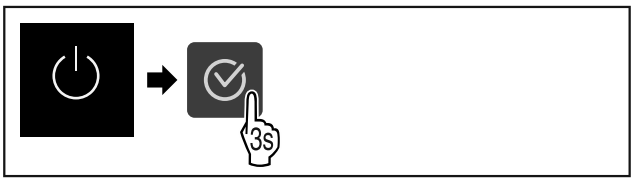


*Fig. 67*

▶ Executați pașii de acțiune conform figurii.

**Cu DemoMode activat:**

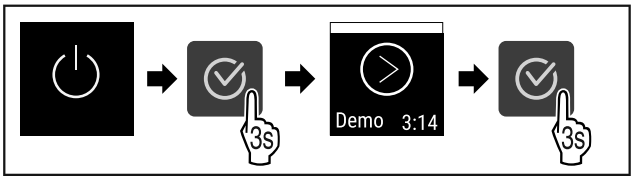


*Fig. 68*

▶ Executați pașii de acțiune conform figurii.

**Indicație**
Dezactivați DemoMode înaintea expirării cronometrului.




*Fig. 69*

▷ Indicarea temperaturii apare pe afișaj.

**Oprirea aparatului**



*Fig. 70*

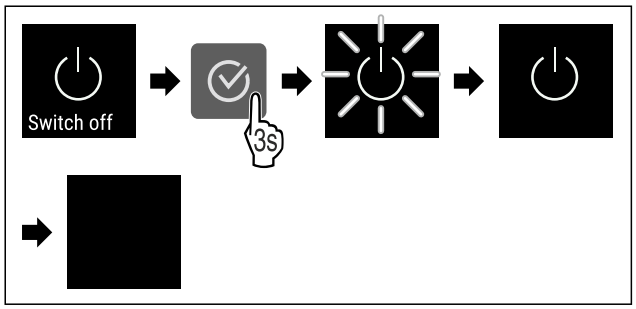


*Fig. 71*

▶ Executați pașii de acțiune conform figurii.
▷ Afișajul indică simbolul Standby.
▷ Afișajul se deconectează după aprox. 10 minute.

## 7.2.3 Temperatură

Temperatura depinde de următorii factori:

- frecvența deschiderii ușii
- durata deschiderii ușii
- temperatura ambientală de la locația de montare
- tipul, temperatura și cantitatea de produse refrigerate

**Indicație**
În unele zone ale compartimentului interior, temperatura aerului poate să difere de temperatura afișată.

**Reglarea temperaturii**



*Fig. 72*

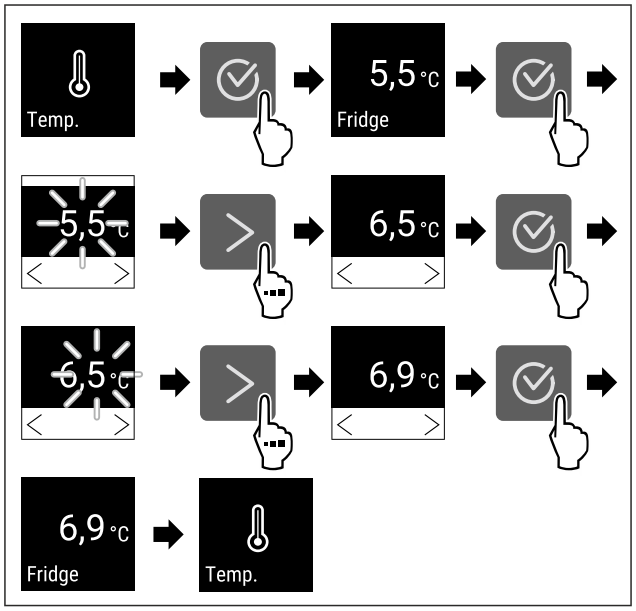


*Fig. 73 Schimbarea temperaturii de la 5,5 °C la 6,9 °C*

▶ Executați pașii de acțiune conform figurii.
▷ Temperatura este setată.

## 7.2.4 Înregistrarea temperaturii

Aparatul afișează temperaturile minime și maxime din interior. Înregistrarea lor începe automat la un interval de un minut după ce aparatul este pornit. După ce au trecut 999 de ore (aproximativ 40 de zile), se afișează o indicație că memoria de date este plină. Înregistrarea temperaturii trebuie apoi resetată.

**Indicație**
Se recomandă resetarea înregistrării temperaturii o dată **după ce a fost atinsă temperatura setată** la punerea în funcțiune a aparatului. Acest lucru face ca valoarea afișată a temperaturii maxime să fie semnificativă.

**Afișarea înregistrării temperaturii**

Înregistrarea temperaturii indică durata înregistrării și temperaturile minime și maxime măsurate în acest interval de timp.

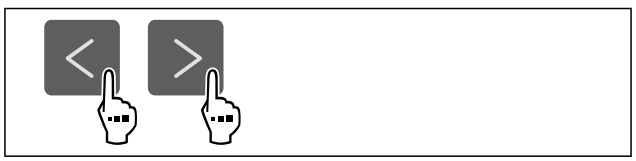

*Fig. 74*




*Fig. 75*

▷ Se afișează ecranul de stare cu înregistrările de temperatură.

**Resetarea înregistrării temperaturii**

Temperaturile minime și maxime afișate pot fi resetate în orice moment. Astfel sunt șterse valorile afișate și repornește intervalul de înregistrare.

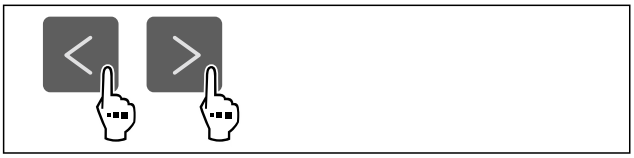

*Fig. 76*

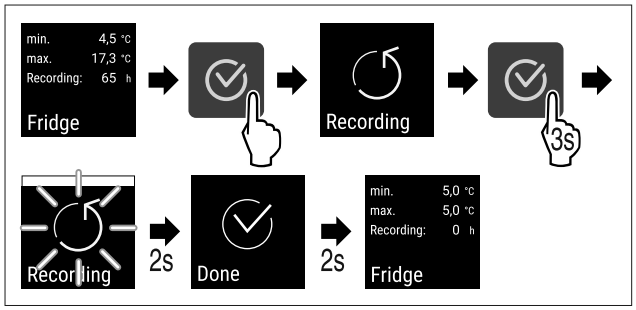


*Fig. 77*

▶ Executați pașii de acțiune conform figurii.
▷ Înregistrarea temperaturii este resetată.
▷ Intervalul de înregistrare începe din nou.

## 7.2.5 Iluminat  *



Aparatul este dotat cu un iluminat interior.

Puteți conecta în permanență iluminatul interior. (vezi Pornirea iluminatului*) *

Dacă deschideți ușa aparatului, se conectează iluminatul interior.

**Oprirea iluminatului***



*Fig. 78*

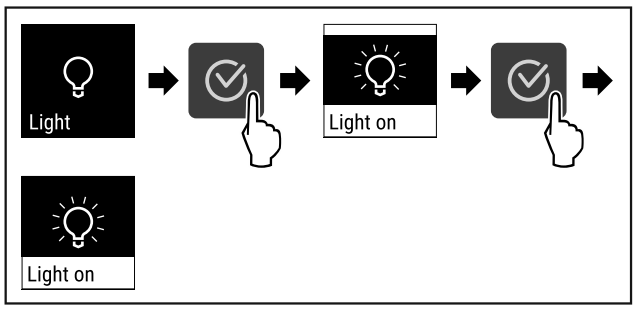


*Fig. 79*

▶ Executați pașii de acțiune conform figurii.
▷ Iluminatul este oprit.

**Pornirea iluminatului***



*Fig. 80*

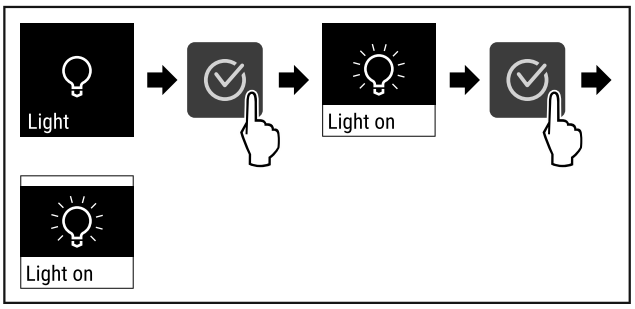


*Fig. 81*

▶ Executați pașii de acțiune conform figurii.
▷ Iluminatul este pornit.

## 7.2.6 Securizarea accesului meniu de setări




Această setare permite securizarea accesului la meniul de setări printr-un cod PIN din trei cifre.

Mod de utilizare:

- Evitați modificarea involuntară a setărilor și funcțiilor.
- Evitați deconectarea involuntară a aparatului.
- Evitați setarea involuntară a temperaturii.

**Indicație**

▶ În exemplele următoare este utilizat codul PIN: **1 1 1** setat din fabrică.

**Activarea securizării accesului la meniul de setări**



*Fig. 82*

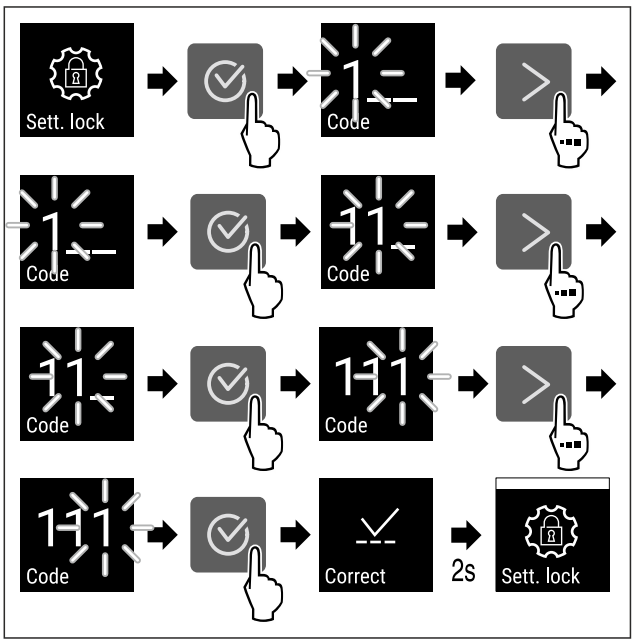

*Fig. 83*

▶ Executați pașii de acțiune conform figurii.
▷ Este activată securizarea accesului la meniul de setări.

**Modificarea codului PIN de securizare a accesului la meniul de setări**

A se vedea: (vezi 7.2.7 Coduri de acces)

**Dezactivarea securizării accesului la meniul de setări**



*Fig. 84*

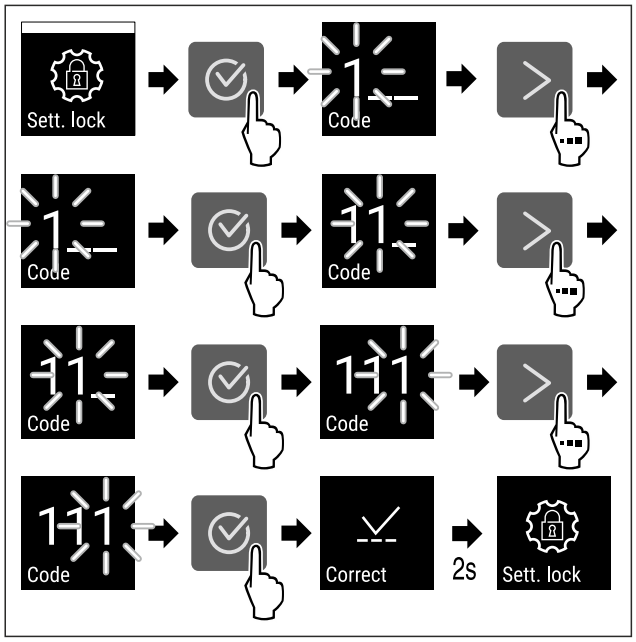


*Fig. 85*

▶ Executați pașii de acțiune conform figurii.
▷ Securizarea accesului meniu de setări este dezactivată.

**Deschiderea meniului de setări securizat**

Dacă securizarea accesului este activă, trebuie introdus codul PIN pentru a deschide meniul de setări. Imediat ce părăsiți meniul de setări, se activează automat securizarea accesului.

▶ Apăsați repetat săgeata pentru navigare până când se afișează funcția corespunzătoare.

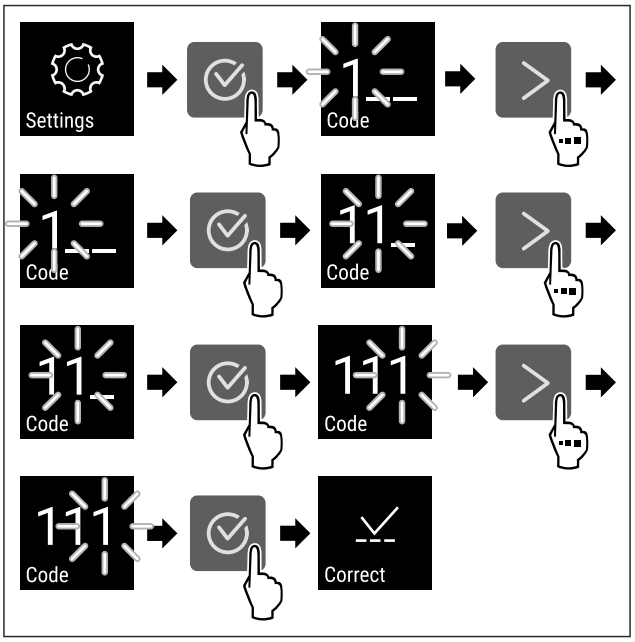


*Fig. 86*

▶ Executați pașii de acțiune conform figurii.
▷ Codul PIN este corect.
▷ Se deschide meniul de setări.

## 7.2.7 Coduri de acces

Sunt posibile diferite setări.

Mod de utilizare:

- Schimbarea codului de setare.
- Resetarea codului de setare.

**Securizarea accesului meniu de setări** 


**Schimbarea codului de setare**

Această setare vă permite să modificați codul de setare pentru securizarea accesului la meniul de setări.

Setarea se face în 3 pași:

- Introducerea vechiului cod de setare
- Introducerea noului cod de setare
- Confirmarea noului cod de setare

**Indicație**

▶ În exemplul următor este modificat codul de setare presetat din fabrică **1 1 1**.
▶ Noul cod de setare este: **2 3 4**



*Fig. 87*

**Securizarea accesului la meniul de setări trebuie să fie activă.** (vezi 7.2.6 Securizarea accesului meniu de setări )

▶ Apăsați repetat săgeata pentru navigare până când se afișează funcția corespunzătoare.

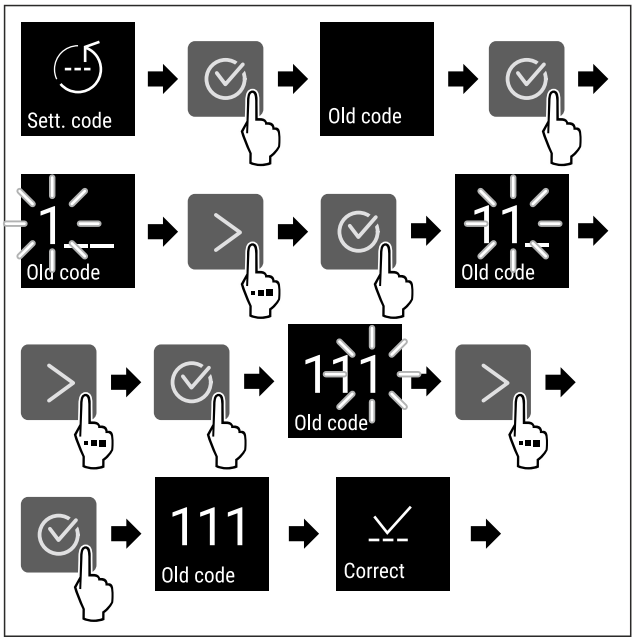


*Fig. 88*

▶ Executați pașii de acțiune conform figurii.
▷ Introducerea codului vechi de setare cu succes.

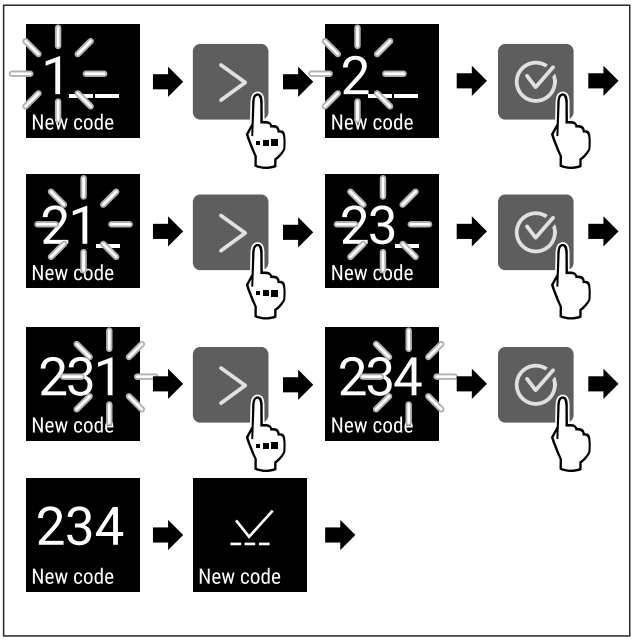


*Fig. 89*

▶ Executați pașii de acțiune conform figurii.
▷ Introducerea noului cod de setare cu succes.

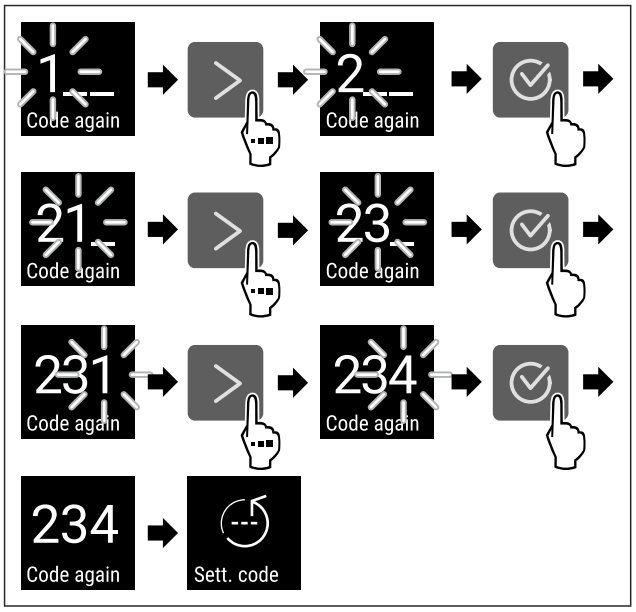


*Fig. 90*

▶ Executați pașii de acțiune conform figurii.
▷ Confirmarea noului cod de setare cu succes.
▷ Codul de setare este modificat.

**Resetarea codului de setare**

Codul de setare pentru securizarea accesului la meniul de setări a fost uitat sau nu este cunoscut.

▶ Resetați aparatul la setările din fabrică (vezi 7.2.27 Resetare pe reglajele din fabricație ) .
▷ Aparatul este resetat la setările din fabrică.
▷ Codul de setare din fabrică este: **1 1 1**

## 7.2.8 Reamintirea intervalului de întreținere




Setarea perioadei de timp până la reamintirea întreținerii.

Pot fi setate următoarele valori:

- 7 zile
- 14 zile
- 30 zile
- 60 zile
- 90 zile
- 180 zile
- 360 zile
- 720 zile
- 1080 zile
- Oprit

**Setarea unei reamintiri pentru intervalul de întreținere**

Următorii pași de acțiune descriu modul de stabilire a perioadei de timp până la întreținere.



*Fig. 91*

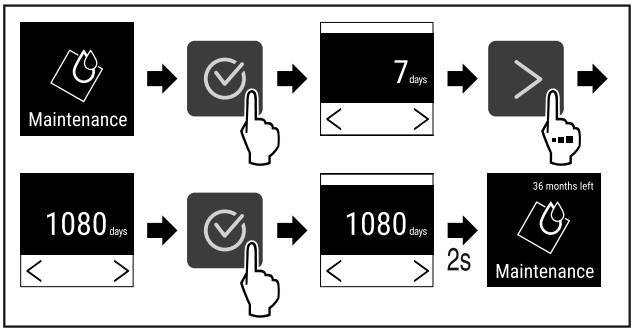


*Fig. 92*

▶ Executați pașii de acțiune conform figurii.
▷ Se setează perioada de timp până la reamintirea întreținerii.
▷ Se afișează timpul rămas.

## 7.2.9 Limba

Această setare este utilizată pentru a seta limba de afișare.

**Setarea limbii**



*Fig. 93*

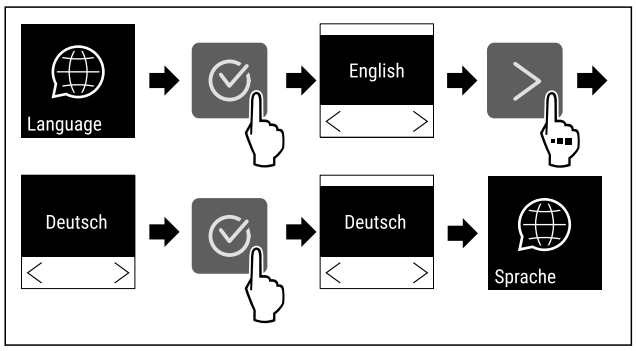


*Fig. 94*

▶ Executați pașii de acțiune conform figurii.
▷ Limba selectată este setată.

## 7.2.10 Unitate de temperatură

Cu această funcție setați unitatea de temperatură. Puteți seta unitatea de temperatură ca grade Celsius sau grade Fahrenheit.

**Setarea unității de temperatură**



*Fig. 95*

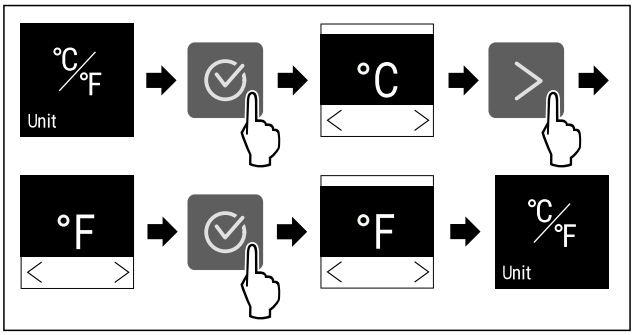


*Fig. 96 Reprezentare exemplificatoare: Schimbați de la grade Celsius la grade Fahrenheit.*

▶ Executați pașii de acțiune conform figurii.
▷ Unitatea de temperatură este setată.

## 7.2.11 Luminozitatea afișajului

Cu această funcție setați treptat luminozitatea display-ului.

Puteți seta următoarele trepte de luminozitate:
- 40 %
- 60 %
- 80 %
- 100 % (valoare presetată)

**Reglarea luminozității**



*Fig. 97*

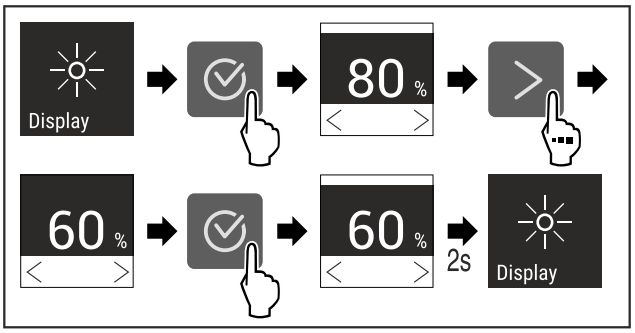


*Fig. 98 Reprezentare exemplificatoare: Schimbați de la 80 % la 60 %.*

▶ Executați pașii de acțiune conform figurii.
▷ Luminozitatea este setată.

## 7.2.12 Alarm Sound

Această funcție vă permite să activați și să dezactivați toate tonurile de alarmă, cum ar fi alarmele de ușă.

**Activarea Alarm Sound**



*Fig. 99*

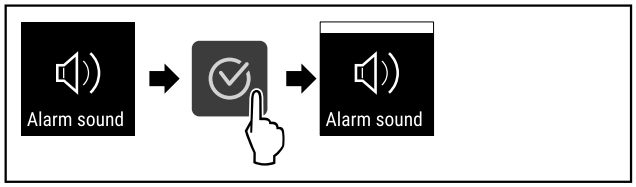


*Fig. 100*

▶ Executați pașii de acțiune conform figurii.
▷ Alarm Sound este activat.

**Dezactivarea Alarm Sound**



*Fig. 101*

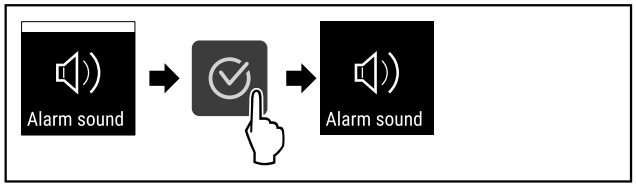


*Fig. 102*

▶ Executați pașii de acțiune conform figurii.
▷ Alarm Sound este dezactivat.

## 7.2.13 Key Sound

Această funcție vă permite să activați și să dezactivați toate tonurile de confirmare și Startsound.

**Activarea Key Sound**



*Fig. 103*

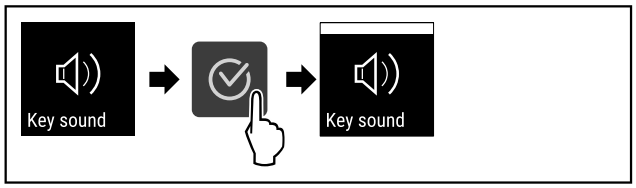


*Fig. 104*

▶ Executați pașii de acțiune conform figurii.
▷ Key Sound este activat.

**Dezactivarea Key Sound**



*Fig. 105*

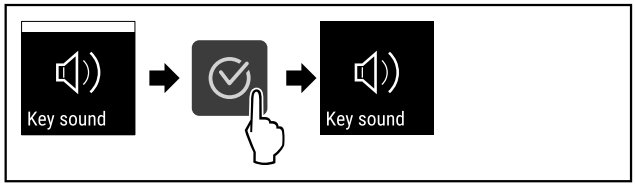


*Fig. 106*

▶ Executați pașii de acțiune conform figurii.
▷ Key Sound este dezactivat.

## 7.2.14 Conexiune-WLAN

**Indicație**
Liebherr SmartMonitoring Dashboard nu este disponibil în toate țările. Verificați disponibilitatea prin intermediul codului QR, introducând modelul dumneavoastră.

**Indicație**
Utilizarea Liebherr SmartMonitoring Dashboard de pe **https://smartmonitoring.liebherr.com** presupune instalarea unui SmartModule și un cont comercial MyLiebherr. Vă puteți conecta direct cu datele de conectare existente în timpul punerii în funcțiune online sau vă puteți înregistra din nou și crea un cont de companie.

Această setare stabilește o conexiune fără fir între aparat și Internet. Conexiunea este controlată prin SmartModule. Aparatul poate fi conectat prin Liebherr SmartMonitoring Dashboard bazat pe browser și pot fi utilizate opțiuni extinse și individuale pentru control, administrare și monitorizare.

**Indicație**
Obțineți accesorii prin centrul de service (vezi 10.3 Centrul de service) sau din comerțul de specialitate prin căutarea comercianților pe pagina noastră de service de pe internet:
**home.liebherr.com**

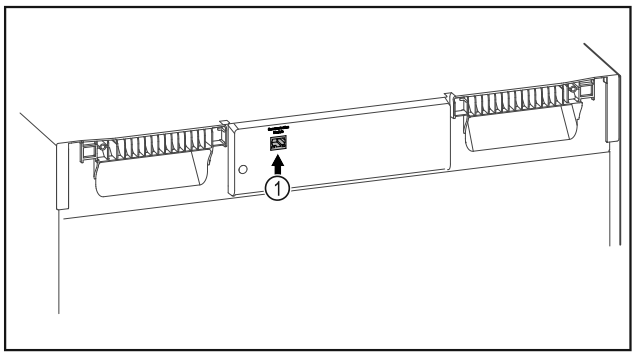


*Fig. 107*

Asigurați-vă că sunt îndeplinite următoarele condiții necesare:

❑ SmartModule *Fig. 107 (1)* este instalat.

**Stabilirea conexiunii**

Efectuați punerea în funcțiune și configurarea SmartModule online prin Liebherr SmartMonitoring Dashboard pe terminalul dvs. cu acces la internet.

Pe Liebherr SmartMonitoring Dashboard găsiți și informații privind montarea ulterioară a SmartModule.

*Fig. 108*

▶ Deschideți Liebherr SmartMonitoring Dashboard (vezi Fig. 108) .

La frigider sau congelator:



*Fig. 109*

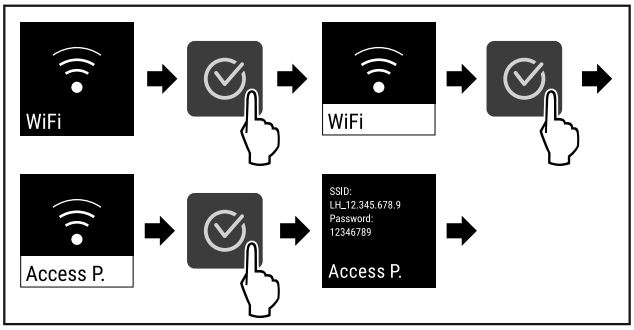


*Fig. 110*

▶ Executați pașii de acțiune conform figurii.
▶ Continuați procesul de configurare pe terminalul dumneavoastră cu acces la internet: Liebherr SmartMonitoring Dashboard

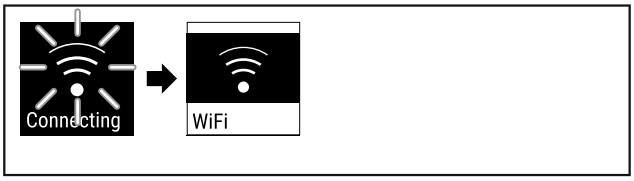


*Fig. 111*

▶ Conexiunea se stabilește.
▷ Apare WiFi connecting. Simbolul pulsează.
▶ Urmați instrucțiunile Liebherr SmartMonitoring Dashboard.
▷ Conexiunea este stabilită.

**Separarea conexiunii**



*Fig. 112*

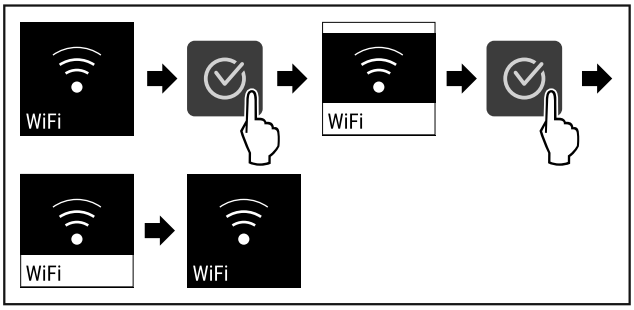


*Fig. 113*

▶ Executați pașii de acțiune conform figurii.
▷ Conexiunea este separată.

**Resetarea conexiunii**



*Fig. 114*

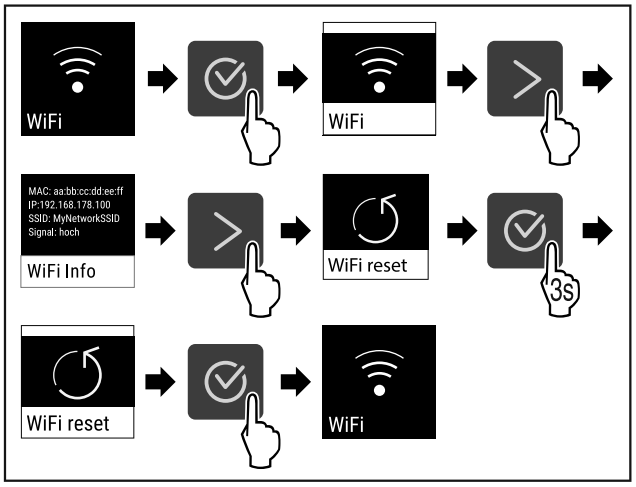


*Fig. 115*

▶ Executați pașii de acțiune conform figurii.
▷ Setările WiFi sunt resetate la starea de livrare.

## 7.2.15 Conexiune-LAN

**Indicație**
Liebherr SmartMonitoring Dashboard nu este disponibil în toate țările. Verificați disponibilitatea prin intermediul codului QR, introducând modelul dumneavoastră.

**Indicație**
Utilizarea Liebherr SmartMonitoring Dashboard de pe **https://smartmonitoring.liebherr.com** presupune instalarea unui SmartModule și un cont comercial MyLiebherr. Vă puteți conecta direct cu datele de conectare existente în timpul punerii în funcțiune online sau vă puteți înregistra din nou și crea un cont de companie.

Această setare stabilește o conexiune prin cablu între aparat și Internet. Conexiunea este controlată prin SmartModule. Aparatul poate fi conectat prin Liebherr SmartMonitoring Dashboard bazat pe browser și pot fi utilizate opțiuni extinse și individuale pentru control, administrare și monitorizare.

**Indicație**
Obțineți accesorii prin centrul de service (vezi 10.3 Centrul de service) sau din comerțul de specialitate prin căutarea comercianților pe pagina noastră de service de pe internet:
**home.liebherr.com**

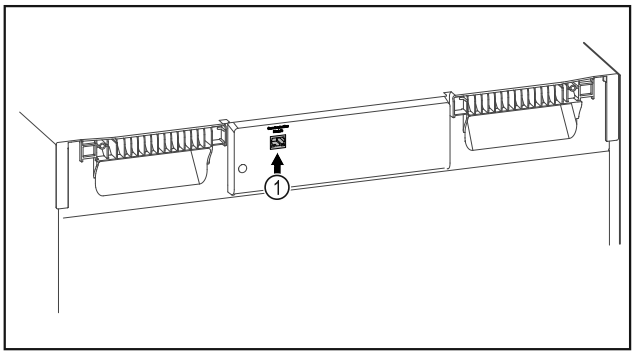


*Fig. 116*

Asigurați-vă că sunt îndeplinite următoarele condiții necesare:

❑ SmartModule *Fig. 116 (1)* este instalat.

- ❑ Este conectat un cablu de rețea.
- ❑ Rețeaua este conectată la internet.

**Stabilirea conexiunii**

Efectuați punerea în funcțiune și configurarea SmartModule online prin Liebherr SmartMonitoring Dashboard pe terminalul dvs. cu acces la internet.

Pe Liebherr SmartMonitoring Dashboard găsiți și informații privind montarea ulterioară a SmartModule.

*Fig. 117*

▶ Deschideți Liebherr SmartMonitoring Dashboard (vezi Fig. 117) .

La frigider sau congelator:



*Fig. 118*

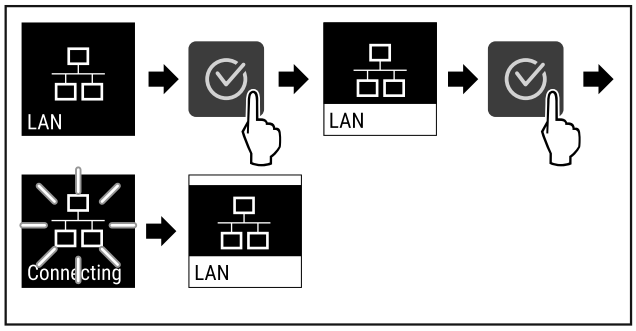


*Fig. 119*

▶ Executați pașii de acțiune conform figurii.
▷ Conexiunea se stabilește: Apare LAN connecting. Simbolul pulsează.
▶ Urmați instrucțiunile Liebherr SmartMonitoring Dashboard.
▷ Conexiunea este stabilită.

**Separarea conexiunii**



*Fig. 120*

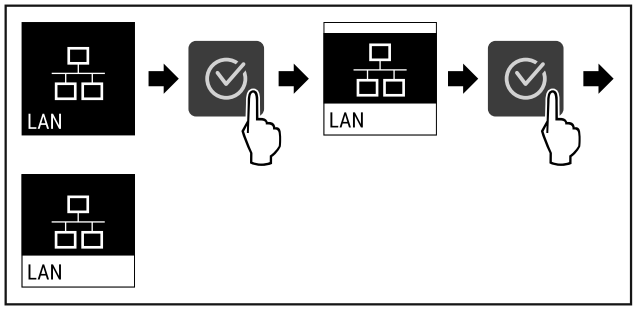


*Fig. 121*

▶ Executați pașii de acțiune conform figurii.
▷ Conexiunea este separată.

## 7.2.16 Informații despre aparat




Cu această funcție afișați numărul de model, numărul de serie și numărul de service al aparatului dumneavoastră. Când luați legătura cu centrul de service aveți nevoie de informațiile despre aparat. (vezi 10.3 Centrul de service)

Cu această funcție deschideți în plus meniul extins. (vezi 4 Modul de funcționare al display-ului Touch)

**Afișarea informațiilor despere aparat**

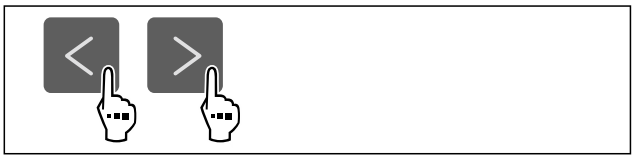

*Fig. 122*




*Fig. 123*

▶ Executați pașii de acțiune conform figurii.
▷ Display-ul afișează informațiile despre aparat.

## 7.2.17 Ore de funcționare




Acest afișaj indică orele de funcționare ale aparatului.

**Afișarea orelor de funcționare**



*Fig. 124*




*Fig. 125*

▷ Se afișează orele de funcționare.

## 7.2.18 Software




Cu această funcție afișați și versiunea de software a aparatului dumneavoastră.

**Afișarea versiunii de software**



*Fig. 126*

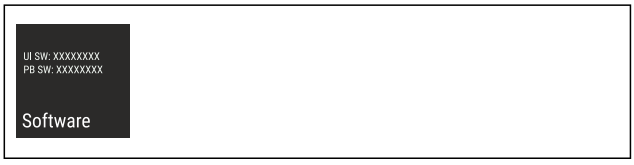


*Fig. 127*

▶ Executați pașii de acțiune conform figurii.
▷ Display-ul afișează versiunea de software.

## 7.2.19 Dezghețare




Aparatul se dezgheață automat în timpul funcționării normale.

Mod de utilizare:

- Dacă există mai multă gheață în interior, funcția de dezghețare automată poate fi pornită manual.

**Pornirea manuală a decongelării automate**

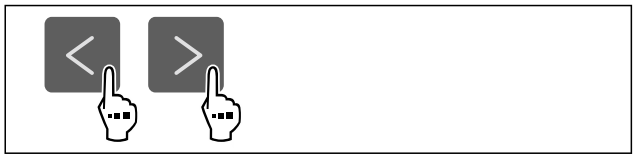

*Fig. 128*

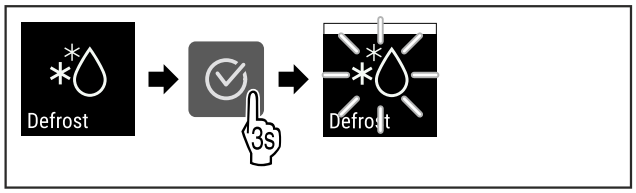


*Fig. 129*

▶ Executați pașii de acțiune conform figurii.
▷ Dezghețarea automată este pornită. După ce dezghețarea este finalizată, aparatul revine automat la funcționarea normală.

**Indicație**
Dacă există încă gheață în interior după ce ați pornit dezghețarea automată de mai multe ori, dezghețați aparatul manual. (vezi 9.2 Dezghețarea aparatului)

**Abandonarea dezghețării pornite manual**

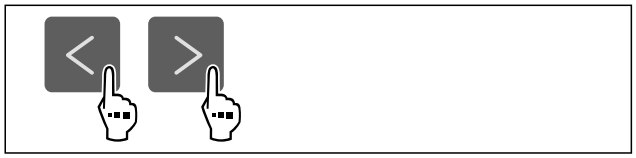

*Fig. 130*

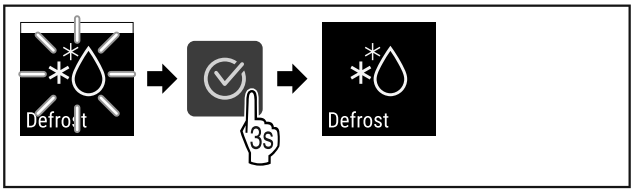


*Fig. 131*

▶ Executați pașii de acțiune conform figurii.
▷ Dezghețarea pornită manual este abandonată. Aparatul se comută automat din nou în regimul normal.

**Informații despre dezghețare**




Această setare reglează afișajul în timpul unei dezghețări automate.

| Afișaj | Descriere |
|---|---|
| **Def 1** | Afișajul temperaturii nu se actualizează. El indică ultima temperatură înainte de începerea procesului de dezghețare automată. |
| **Def 2** | Simbolul «proces de dezghețare automată» este afișat în afișajul de stare. Afișajul temperaturii este actualizat în mod continuu și indică temperatura reală. |
| **Def 3** | Cu versiunea de software PW SW inferioară **TOD 8-800**: Afișajul temperaturii nu se actualizează. El indică ultima temperatură înainte de începerea procesului de dezghețare automată. |
| | Cu versiunea de software PW SW egală sau superioară **TOD 8-800**: Afișajul temperaturii este actualizat în mod continuu și indică temperatura reală. |
| **Def 4** | Cu versiunea de software PW SW inferioară **TOD 8-800**: Afișajul temperaturii nu se actualizează. El indică ultima temperatură înainte de începerea procesului de dezghețare automată. |
| | Cu versiunea de software PW SW egală sau superioară **TOD 8-800**: Indicația «proces de dezghețare automată» este afișată în afișajul de stare. Afișajul temperaturii nu se actualizează. El indică ultima temperatură înainte de începerea procesului de dezghețare automată. |




Reprezentarea indicației «proces de dezghețare automată» pe afișajul de status




Aici vedeți versiunea de software instalată pe aparatul dumneavoastră PW SW: (vezi 7.2.18 Software )



*Fig. 132*

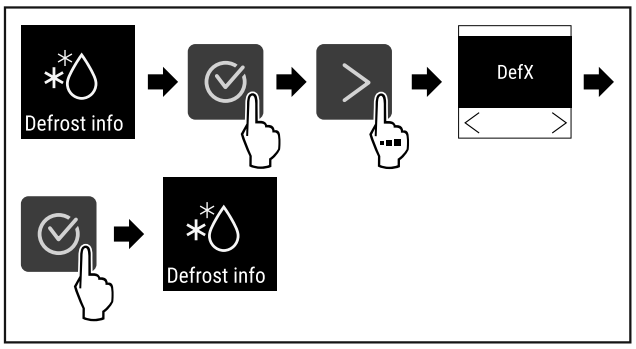


*Fig. 133*

▶ Executați pașii de acțiune conform figurii.
▷ Este selectată varianta de afișare dorită.

## 7.2.20 Calibrarea senzorului




Cu calibrarea senzorului puteți egaliza diferențele dintre temperatura setată și temperatura reală. În acest scop determinați temperatura reală cu un mijloc de măsurare calibrat.

Intervalul de reglare: +/- 3 Kelvin în pași de 0,1 Kelvin.

**Calibrarea senzorului**



*Fig. 134*

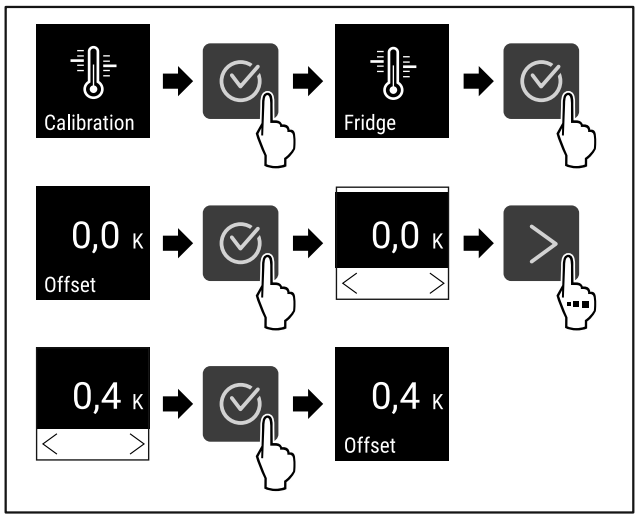


*Fig. 135*

▶ Executați pașii de acțiune conform figurii.
▷ Senzorul este calibrat.

**Indicație**
Temperatura calibrată este afișată într-un interval de două ore pe display.

## 7.2.21 Alarmă de temperatură




Cu această funcție setați alarma de temperatură. Totodată stabiliți limita superioară și inferioară de temperatură cu o valoare-diferență la temperatura spațiului interior reglată actual. Alarma de temperatură este declanșată imediat ce temperatura interioară părăsește intervalul de temperatură setat și a expirat orice timp de întârziere setat.

| Exemplu | | Valoare-diferență de setat |
|---|---|---|
| Temperatură spațiu interior actuală | 5 °C | |
| Limită inferioară de temperatură | 2 °C | -3 °C |
| Limită superioară de temperatură | 8 °C | +3 °C |

Puteți seta următoarele valori:

- Valoarea-diferență pentru limita inferioară de temperatură în pași de 0,1 °C
- Valoarea-diferență pentru limita superioară de temperatură în pași de 0,1 °C
- Timpul de întârziere a alarmei de la 0 la 60 de minute (setarea «0» înseamnă nicio întârziere a alarmei de temperatură.)
- Frecvența de repetare a alarmei de la 0 la 30 de minute după confirmarea alarmei (setarea «0» înseamnă nicio repetare a alarmei după confirmarea alarmei.)

**Setarea alarmei de temperatură**



*Fig. 136*

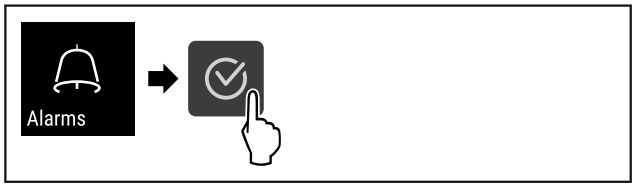


*Fig. 137*

▶ Executați pașii de acțiune conform figurii.



*Fig. 138*

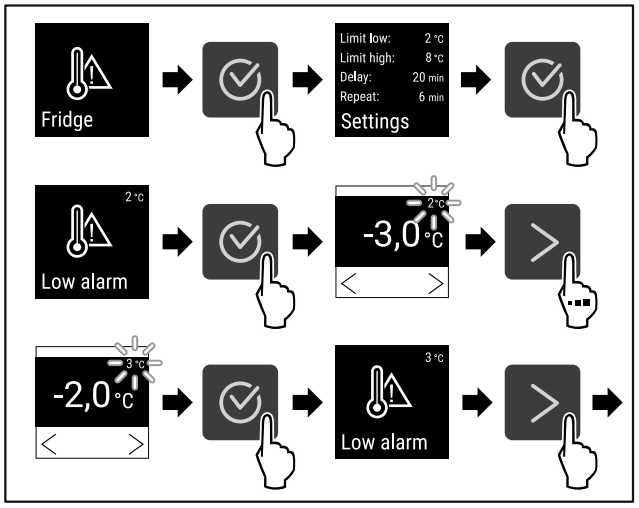


*Fig. 139 Exemplu pentru setarea limitei inferioare de temperatură, pe baza unei temperaturi setate a aparatului de 5 °C.*

▶ Executați pașii de acțiune conform figurii.
▷ Este setată limita inferioară a temperaturii.

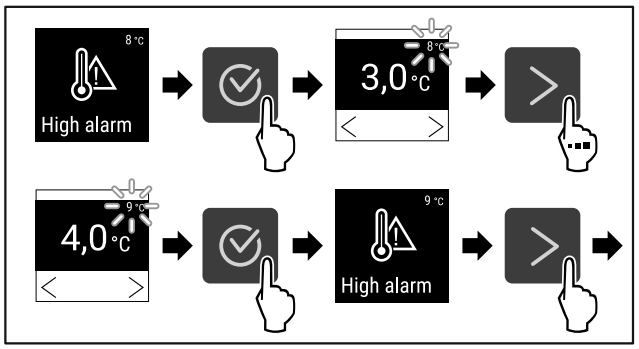


*Fig. 140 Exemplu pentru setarea limitei inferioare de temperatură, pe baza unei temperaturi setate a aparatului de 5 °C.*

▶ Executați pașii de acțiune conform figurii.
▷ Este setată limita superioară de temperatură.

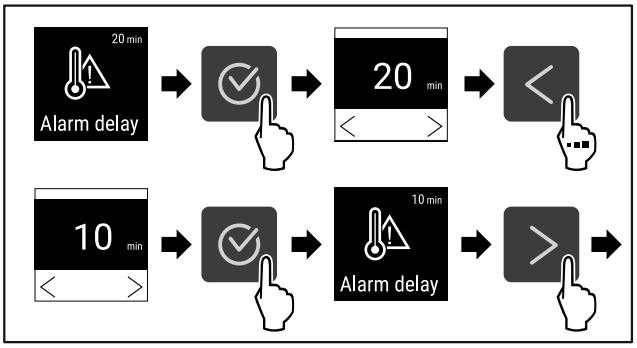


*Fig. 141*

▶ Executați pașii de acțiune conform figurii.
▷ Se setează timpul de întârziere a alarmei.

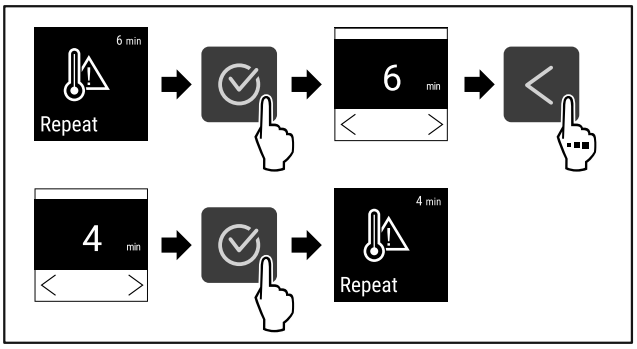


*Fig. 142*

▶ Executați pașii de acțiune conform figurii.
▷ Este setat intervalul de repetare a alarmei.
▷ Este setată alarma de temperatură.

**Afișarea valorilor de alarmă pentru temperatura setată**



*Fig. 143*

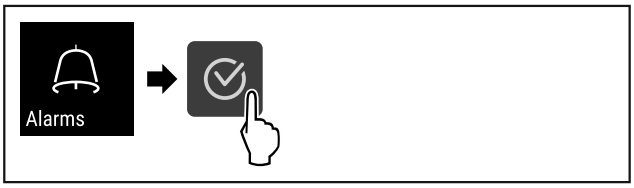


*Fig. 144*

▶ Executați pașii de acțiune conform figurii.

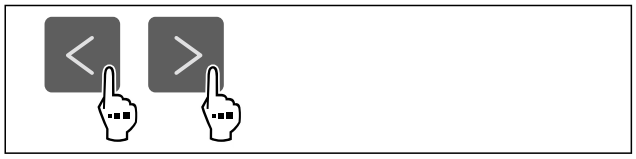

*Fig. 145*

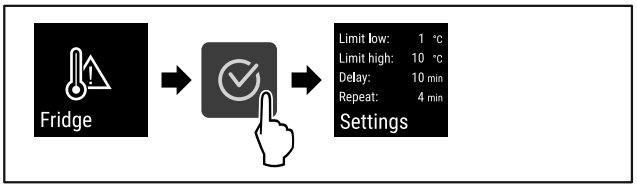


*Fig. 146*

▶ Executați pașii de acțiune conform figurii.
▷ Se afișează valorile de alarmă pentru temperatura setată.

## 7.2.22 Alarmă ușă




Cu această funcție activați sau dezactivați alarma ușii. Alarma ușii emite semnal sonor dacă ușa este deschisă un timp prea îndelungat. Alarma ușii este activată la livrarea de la furnizor. Puteți seta cât timp poate sta ușa deschisă înainte de a emite semnal sonor.

Puteți seta următoarele valori:

- 15 secunde
- 30 secunde
- 60 secunde
- 90 secunde
- 120 secunde
- 150 secunde
- 180 secunde
- Oprit

**Setarea alarmei ușii**



*Fig. 147*

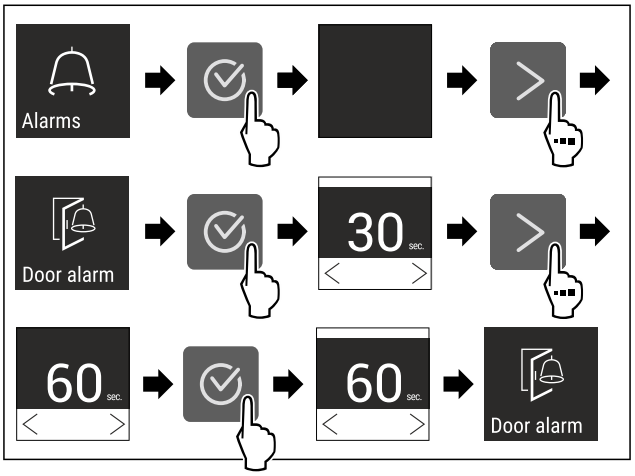


*Fig. 149 Reprezentare exemplificatoare: Schimbați alarma ușii de la 30 de secunde la 60 de secunde.*

▶ Executați pașii de acțiune conform figurii.
▷ Alarma ușii este setată.

**Dezactivarea alarmei ușii**



*Fig. 150*

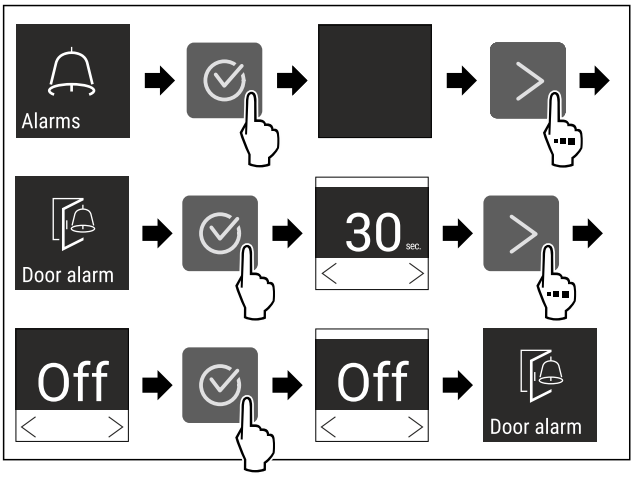


*Fig. 151*

▶ Executați pașii de acțiune conform figurii.
▷ Alarma ușii este dezactivată.

## 7.2.23 Alarmă de lumină Light alarm *

Această setare permite ca mesajele de alarmă vizuală de pe afișaj să fie evidențiate suplimentar prin iluminarea intermitentă a aparatului.

**Activarea alarmei de lumină**



*Fig. 152*

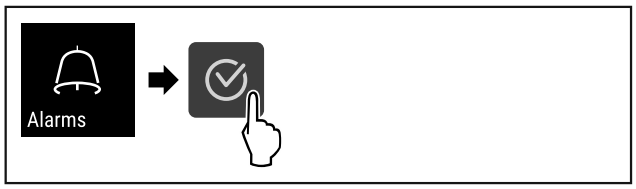


*Fig. 153*

▶ Executați pașii de acțiune conform figurii.



*Fig. 154*

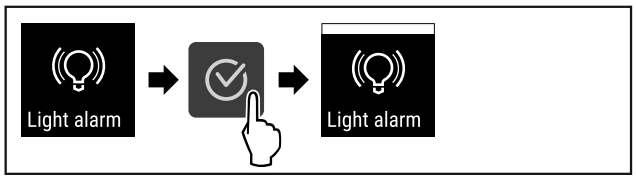


*Fig. 155*

▶ Executați pașii de acțiune conform figurii.
▷ Alarma de lumină este activată.

**Dezactivarea alarmei de lumină**

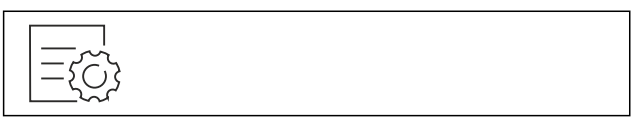

*Fig. 156*

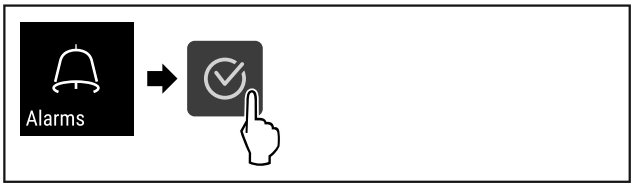


*Fig. 157*

▶ Executați pașii de acțiune conform figurii.



*Fig. 158*

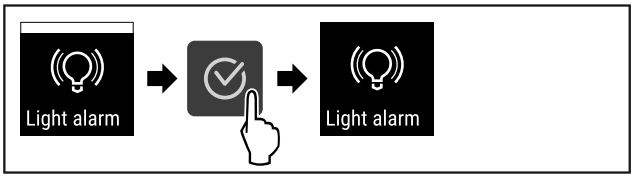


*Fig. 159*

▶ Executați pașii de acțiune conform figurii.
▷ Alarma de lumină este dezactivată.

## 7.2.24 Simulare de alarmă Simulation

Cu această funcție puteți simula o alarmă de temperatură în aparat, pentru a verifica, de ex., declanșarea corectă a unui dispozitiv de siguranță. Dispozitivul de siguranță este racordat la ieșirea de alarmă fără potențial. (vezi 8.3 Interfețe)

**Pornire simulare de alarmă**



*Fig. 160*

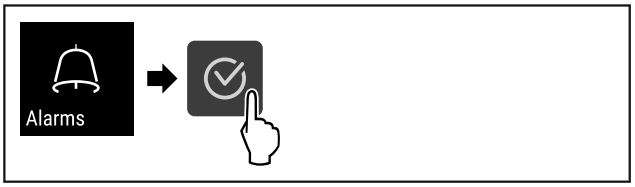


*Fig. 161*

▶ Executați pașii de acțiune conform figurii.



*Fig. 162*

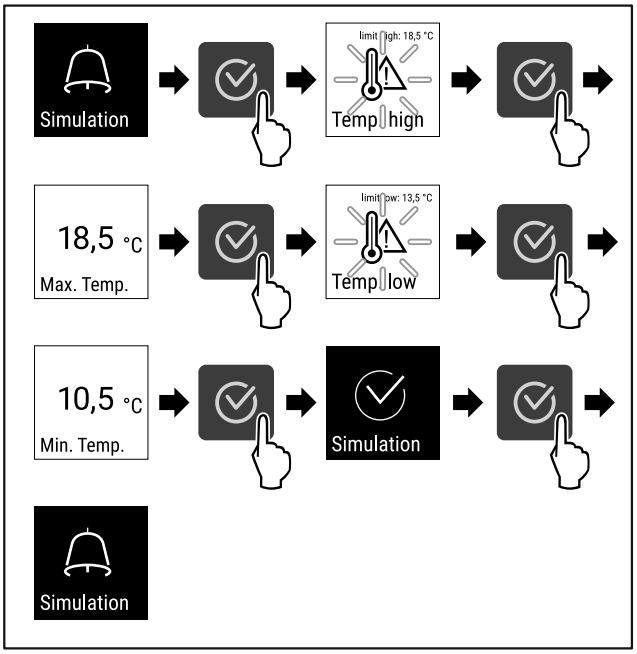


*Fig. 163*

▶ Executați pașii de acțiune conform figurii.
▷ Simularea a fost efectuată.
▷ Dispozitivul de siguranță conectat ar fi trebuit să se declanșeze.

## 7.2.25 Transmiterea alarmei

Alarm relay

Cu această funcție puteți seta o transmitere a unei sau a mai multor alarme către un receptor de alarmă extern. Totodată este racordat receptorul de alarmă la ieșirea de alarmă fără potențial a aparatului. (vezi 8.3 Interfețe)

Puteți alege următoarele setări:

- Tipul de alarmă:
  - Alarmă ușă
  - Alarmă de temperatură
  - Alarma ușii și alarma de temperatură
  - Toate
- Confirmați:
  - **Da:** Alarma este confirmată la aparat și la receptorul conectat din exterior.
  - **Nu:** Alarma este confirmată la aparat și rămâne activă la receptor până când eroarea este remediată.
- Actualizare (vizibil numai dacă se selectează «Da» la confirmare):
  - **Da:** Alarmă se repetă.

    **Alarmă de temperatură** în funcție de ora setată (vezi 7.2.21 Alarmă de temperatură )
    (Dacă setați timpul de întârziere al alarmei pe «0», atunci nu există nicio repetare a alarmei nici la releul de alarmă.)
    **Alarmă ușă** după 1 sau 4 minute* (vezi 7.2.22 Alarmă ușă )
  - **Nu:** Alarmă confirmată permanent.

**Activare transmitere alarmă**

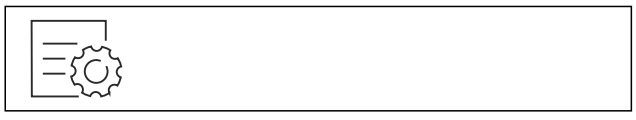

*Fig. 164*

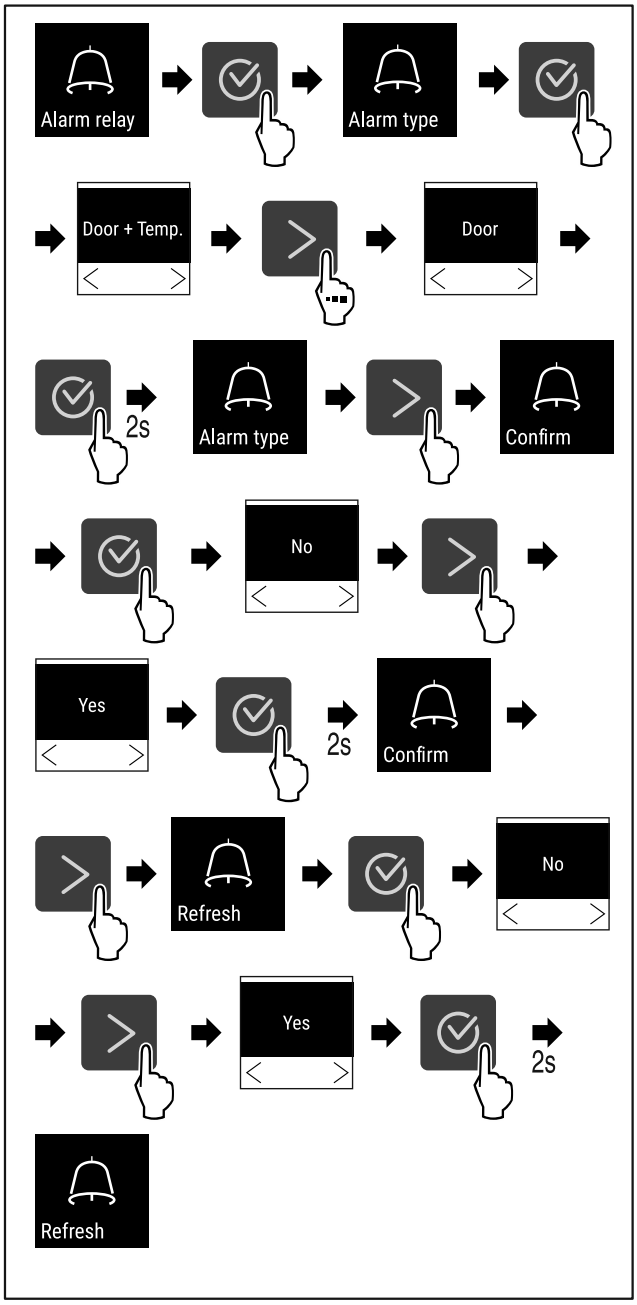


*Fig. 165*

▶ Executați pașii de acțiune conform figurii.
▷ Transmiterea alarmei este setată.

## 7.2.26 Mod demo

Demo

Modul demo este o funcție specială pentru reprezentantul comercial, care doresc să demonstreze funcțiile speciale. Dacă activați modul demo, sunt dezactivate toate funcțiile tehnice de răcire.

Dacă vă conectați aparatul și pe afișajul de status apare un "D", este activat deja modul demo.

Dacă activați modul demo și apoi îl dezactivați din nou, este resetat aparatul la setările din fabricație. (vezi 7.2.27 Resetare pe reglajele din fabricație )

**Activarea modului demo**

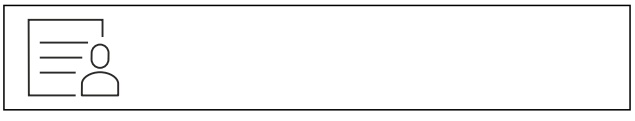

*Fig. 166*

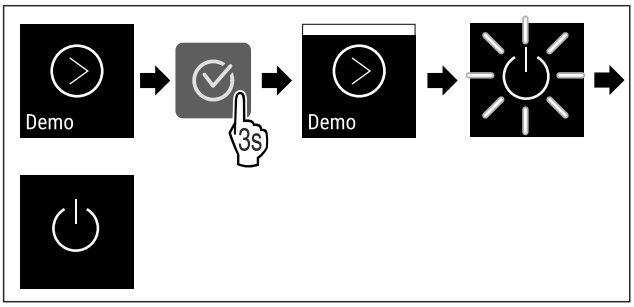


*Fig. 167*

▶ Executați pașii de acțiune conform figurii.
▷ Modul demo este activat.
▷ Aparatul este deconectat.
▶ Conectați aparatul. (vezi 5.1 Pornirea aparatului (prima punere în funcțiune))
▷ Pe afișajul de status apare "D".

**Dezactivarea modului demo**



*Fig. 168*

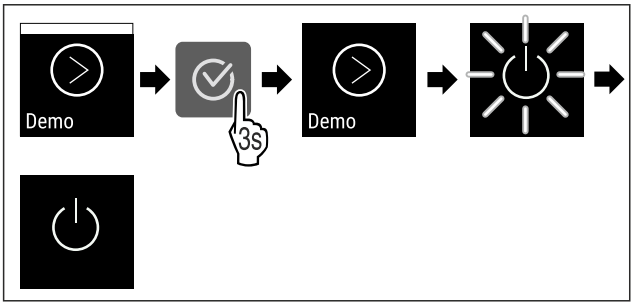


*Fig. 169*

▶ Executați pașii de acțiune conform figurii.
▷ Modul demo este dezactivat.
▷ Aparatul este deconectat.
▶ Conectați aparatul. (vezi 5.1 Pornirea aparatului (prima punere în funcțiune))
▷ Aparatul este resetat la setările din fabricație.

### 7.2.27 Resetare pe reglajele din fabricație

Reset

Cu această funcție resetați toate reglajele pe reglajele din fabricație. Toate setările pe care le-ați realizat până în prezent vor fi readuse la valorile lor inițiale.

**Efectuarea resetării**



*Fig. 170*

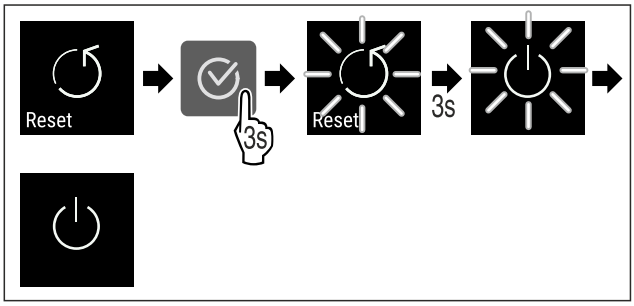


*Fig. 171*

▶ Executați pașii de acțiune conform figurii.
▷ Aparatul este resetat.
▷ Aparatul este oprit.
▶ Reporniți aparatul. (vezi 5.1 Pornirea aparatului (prima punere în funcțiune))

## 7.3 Mesaje

### 7.3.1 Avertizări

Avertizările sunt semnalate acustic printr-un semnal sonor și sunt afișate optic printr-un simbol pe display. Semnalul sonor se intensifică și devine mai puternic, până când este confirmat mesajul.

| Mesaj | Cauza | Remediere |
|---|---|---|
| Door open<br>**Ușă deschisă** | Apare mesajul, dacă ușa este deschisă prea mult timp. | Închideți ușa.<br>Apăsați tasta de confirmare.<br>Alarma este încheiată.<br>**Indicație**<br>Poate fi setat timpul, până când apare mesajul (vezi 7.2.22 Alarmă ușă ) . |
| Temperature<br>**Alarmă de temperatură** | Apare mesajul, dacă temperatura nu corespunde temperaturii setate. Cauza pentru diferența de temperatură poate fi:<br>- Au fost introduse alimente de refrigerat calde.<br>- În timpul sortării și scoaterii alimentelor refrigerate a pătruns o cantitate prea mare de aer cald din cameră.<br>- Curentul a fost întrerupt de mai mult timp. | Apăsați tasta de confirmare.<br>Este afișată temperatura cea mai caldă.<br>Apăsați tasta de confirmare.<br>Temperatura actuală clipește și afișajul alternează cu simbolul de alarmă de temperatură până când este atinsă temperatura setată.<br>Verificați calitatea produselor refrigerate. |

| Mesaj | Cauza | Remediere |
|---|---|---|
| 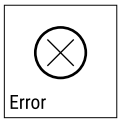 **Eroare** | Aparatul este defect, există o defecțiune a aparatului sau o componentă a acestuia are o defecțiune. | Repoziționați produsul congelat.<br>Apăsați tasta de confirmare.<br>Este afișat codul de eroare.<br>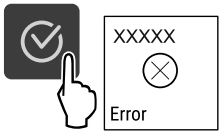<br>Apăsați tasta de confirmare.<br>Dacă este prezent, se afișează un alt cod de eroare.<br>**sau**<br><br>Se afișează ecranul de stare cu simbolul de eroare care clipește.<br>Apăsarea tastelor de navigare afișează din nou codul(codurile) de eroare.<br>Notați codul(urile) de eroare și contactați centrul de service.<br>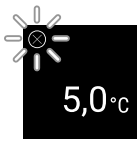 |
| | Mesajul indică faptul că modul de protecție împotriva înghețului este activ (de exemplu, din cauza deschiderii frecvente a ușilor sau a încărcării cu mărfuri). | Apăsați tasta de confirmare.<br>**FRZ.PROT** este afișat.<br>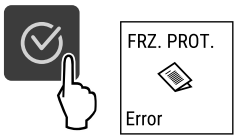<br>Apăsați tasta de confirmare.<br>Se afișează ecranul de stare cu simbolul de eroare care clipește<br>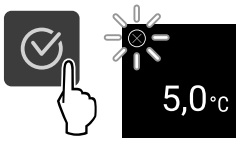<br>Apăsarea tastelor de navigare afișează din nou codul de eroare.<br>Aparatul trece automat la modul de funcționare normală după câteva ore, iar mesajul dispare. Dacă mesajul este afișat în mod repetat și cauzele enumerate nu se aplică, contactați serviciul clienți. (vezi 10.3 Centrul de service) |
|  **Pană de curent** | Mesajul apare după o întrerupere a alimentării cu energie electrică dacă temperatura este peste limita de alarmă la revenirea alimentării. | Apăsați tasta de confirmare.<br>Este afișată temperatura cea mai caldă.<br><br>Apăsați tasta de confirmare.<br>Alarma se încheie și se afișează temperatura curentă.<br>Verificați calitatea produselor refrigerate.<br> |
|  **Eroare WLAN** | Conexiunea WLAN este întreruptă. | Verificați conexiunea.<br>Apăsați tasta de confirmare.<br>Alarma este încheiată.<br> |
|  **WWW-eroare WLAN** | Mesajul apare dacă nu există o conexiune la internet prin WLAN. | Verificați conexiunea.<br>Apăsați tasta de confirmare.<br>Alarma este încheiată.<br> |
| 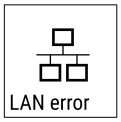 **Eroare LAN** | Conexiunea LAN este întreruptă. | Verificați conexiunea și cablul de rețea.<br>Apăsați tasta de confirmare.<br>Alarma este încheiată.<br> |

| Mesaj | Cauza | Remediere |
|---|---|---|
| 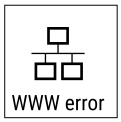 **WWW-eroare LAN** | Mesajul apare dacă nu există o conexiune la internet prin LAN. | Verificați conexiunea.<br>Apăsați tasta de confirmare.<br>Alarma este încheiată.  |

### 7.3.2 Reamintiri

Reamintirile apar atunci când vi se cere să faceți ceva. Acestea sunt semnalate acustic printr-un semnal sonor și sunt afișate optic printr-un simbol pe afișaj. Confirmați mesajul prin apăsarea tastei de confirmare.

| Mesaj | Cauza | Remediere |
|---|---|---|
|  **Re amintire întreținere** | Mesajul apare atunci când a expirat temporizatorul intervalului de întreținere setat. |  Apăsați tasta de confirmare.<br>Alarma este încheiată.<br>**Indicație**<br>Intervalul de întreținere poate fi setat (vezi 7.2.8 Reamintirea intervalului de întreținere ) . |
|  **Înregistrare-reamintire** | Mesajul apare atunci când memoria de înregistrare a temperaturii (999 ore) este plină. |  Apăsați tasta de confirmare.<br>Alarma este încheiată.<br>Se suprascriu cele mai vechi date.<br>**Indicație**<br>Înregistrarea temperaturii poate fi resetată (vezi 7.2.4 Înregistrarea temperaturii ) . |

# 8 Dotare

## 8.1 Încuietoare de securitate

Încuietoarea din ușa aparatului este echipată cu un mecanism de siguranță.

### 8.1.1 Blocarea aparatului

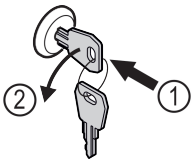


*Fig. 172 Reprezentare exemplificatoare*

▶ Introduceți cheia prin apăsare.
▶ Rotiți cheia cu 90° în sens invers acelor de ceasornic.
▷ Aparatul este blocat.

### 8.1.2 Deblocarea aparatului

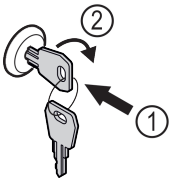


*Fig. 173 Reprezentare exemplificatoare*

▶ Introduceți cheia prin apăsare *Fig. 173 (1)*.
▶ Rotiți cheia cu 90° în sensul acelor de ceasornic *Fig. 173 (2)*.
▷ Aparatul este deblocat.

## 8.2 Senzori

Aparatul poate fi echipat cu următorii senzori pentru monitorizarea temperaturii:

- Senzor termostat de siguranță
- Senzor C

### 8.2.1 Senzor termostat de siguranță

Senzorul termostatului de siguranță monitorizează scăderea temperaturii și astfel protejează împotriva temperaturilor excesiv de scăzute (Freeze Protect). Atunci când temperatura scade sub pragul stabilit, aparatul reglează automat temperatura. Mesajul de eroare FRZ. PROT (Freeze Protect) (vezi 7.3 Mesaje) apare.

**Indicație**
Nu acoperiți senzorul termostatului de siguranță.

### 8.2.2 Senzor C (senzor de control)

Senzorul C este instalat permanent și reglează temperatura interioară a aparatului. Dacă este necesar, puteți calibra senzorul C. (vezi 7.2.20 Calibrarea senzorului )

## 8.3 Interfețe

Există diverse opțiuni de conectare pe partea din spate a aparatului.

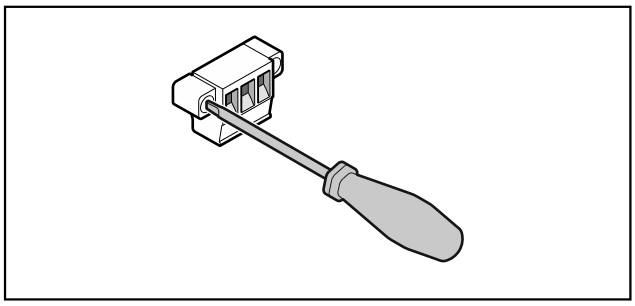

*Fig. 174*

**Indicație**
Fișele sunt fixate cu șuruburi. Pentru a putea scoate fișele, slăbiți șuruburile din dreapta și din stânga.

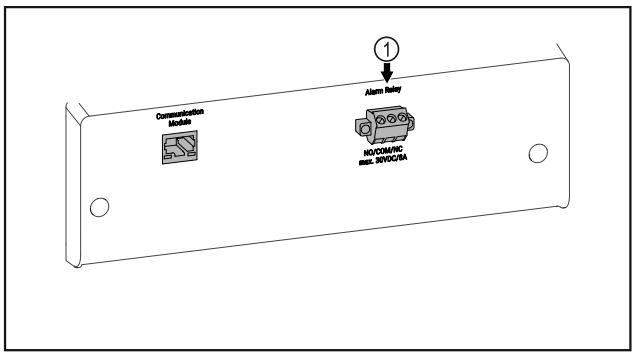


*Fig. 175*

**(1)** Ieșire de alarmă fără potențial

### 8.3.1 Ieșire de alarmă fără potențial

**AVERTIZARE**
Pericol de accidentare prin electrocutare!
▶ Conectarea aparatului la un dispozitiv de alarmă extern trebuie efectuată numai de către personal specializat și instruit!

Aceste trei contacte pot fi utilizate pentru a conecta un dispozitiv de alarmă vizuală sau sonoră. Conexiunea este proiectată pentru un maxim de **30 V (DC) - 8 A** de la o sursă de tensiune foarte joasă de siguranță SELV **(curent minim 150 mA)**.

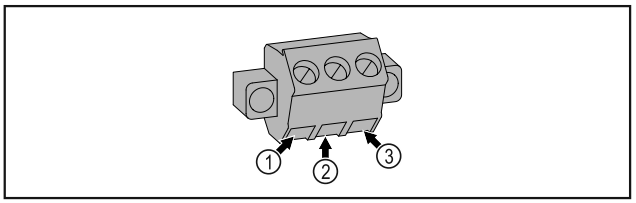


*Fig. 176*

**(1)** NO (normally open) Conexiunea pentru lampa de control, care este activă în regimul normal sau când este deconectat aparatul.

**(2)** COM (common) Sursă de tensiune externă

**(3)** NC (normally closed) Conexiunea pentru lampa de alarmă sau emițătorul de alarmă acustică, care este activ în caz de alarmă sau alimentare cu tensiune lipsă.

# 9 Întreținere

## 9.1 Plan de întreținere

Lucrările de întreținere trebuie să fie efectuate în mod regulat pentru a menține funcționarea aparatului.

**PRECAUȚIE**
Risc de rănire și deteriorare din cauza lucrărilor de întreținere neprofesioniste!
Vătămări corporale și daune materiale.
▶ Lucrările de întreținere pot fi efectuate numai de către personal specializat calificat.

**AVERTIZARE**
Pericol de scurtcircuit din cauza unor piese sub tensiune!
Șoc electric sau deteriorarea componentelor electronice.
▶ **Opriți aparatul.**
▶ Scoateți fișa de rețea sau deconectați siguranța.

**Indicație**
Poate fi activată o funcție de reamintire a întreținerii. (vezi 7.2.8 Reamintirea intervalului de întreținere )

**Indicație**
Se recomandă crearea unui jurnal de întreținere în care să se consemneze toate lucrările efectuate (reparații, inspecții).

**Indicație**
Liebherr recomandă o întreținere curentă anuală. Pentru o ofertă individuală vă rugăm să vă adresați serviciului pentru clienți (vezi 10.3 Centrul de service) .

| Componenta | Activitate | Intervalul de întreținere |
|---|---|---|
| Piese din tablă | Verificați dacă există deteriorări și coroziune.<br>Înlocuirea pieselor deteriorate: (vezi 10.3 Centrul de service) | Anual |

| Componenta | Activitate | Intervalul de întreținere |
|---|---|---|
| Ușă, balamale | Alinierea (vezi 3.6 Alinierea ușii) , funcționarea și așezarea bună. | Anual |
| Încuietoare, mâner de ușă * | Verificați dacă se poate mișca ușor și dacă se potrivește bine. | Anual |
| Etanșarea ușii | Verificați dacă sunt deteriorate, uzate și dacă se potrivesc bine.<br>O garnitură de înlocuire a ușii, este disponibilă de la centrul de service (vezi 10.3 Centrul de service) . | Anual |
| Senzor | Calibrați senzorul. (vezi 7.2.20 Calibrarea senzorului ) | Anual |
| Alimentarea senzorului | Verificați dacă materialul de etanșare este intact. | Anual |
| Suprafețe | Curățare (vezi 9.3 Curățarea aparatului) | Recomandare: lunar sau conform cerințelor sau specificațiilor de la locul de amplasare |
| Suprafețe | Dezinfectare<br>Următorii dezinfectanți au fost testați de Liebherr:<br>Dismozon pur 1 % Lösung (Bode Chemie), Suma Quicksan (Diversey), Incidin Extra N (Ecolab Healthcare), Acrylan (Antiseptica chem.-pharm. Produkte), Buraton 10 F (Schülke und Mayr), Frankocid N (Franken Chemie), Apesin DSR 50 (Tana), Nüscosept Spray (Dr. Nüsken), Melsept SF (B. Braun Melsungen), Kohrsolin (Bode Chemie), Neoquat S (Dr. Weigert), Indicin Rapid (Ecolab Healthcare), Bacillocid Spezial (Bode Chemie), Neoform K Spray (Dr. Weigert), Apesin Desinf. Spray (Tana), Nüscosept 100 (Dr. Nüsken), Antisept T (Fink Tec), Apesin AP 100 0,50% Lösung (Tana), Perform Pulver 2% Lösung (Schülke und Mayr)<br>Respectați instrucțiunile de utilizare ale producătorului respectiv. În cazul în care se folosesc alți dezinfectanți decât cei menționați, testați-i mai întâi într-un loc puțin vizibil. | Recomandare: lunar sau conform cerințelor sau specificațiilor de la locul de amplasare |
| Locul de amplasare, aparat | Decontaminare<br>Aparatul este potrivit pentru decontaminarea încăperilor cu peroxid de hidrogen $H_2O_2$.<br>Valorile din următoarea specificație a aplicației nu trebuie să fie depășite:<br>Concentrație maximă 250 ppm.<br>Umiditate maximă 85 %.<br>Temperatura maximă admisibilă a camerei în funcție de clasa climatică. (vezi 2.4 Domeniul de aplicare al aparatului) | Recomandare: după cum este necesar sau specificat la locul de amplasare, de maximum 2 ori pe an |
| Fante de aer pentru ventilator | Curățare (vezi 9.3.3 Curățarea capacului ventilatorului) | Anual |
| Transmiterea alarmei | | |
| Cablu de rețea | Verificați dacă există deteriorări. | Anual<br>sau<br>la relocare |
| Unghiul de înclinare | Verificați dacă funcționează corect și dacă sunt bine fixate. | Anual<br>sau<br>la relocare |
| Picioare reglabile / roțile | Verificați funcționalitatea, deteriorarea și fixarea bună.<br>Înlocuiți piesele deteriorate. (vezi 10.3 Centrul de service) | Anual |

## 9.2 Dezgheţarea aparatului

**AVERTIZARE**
Dezgheţarea necorespunzătoare a dispozitivului!
Vătămări şi deteriorări.
- ▶ Nu utilizaţi alte dispozitive mecanice sau diverse mijloace pentru accelerarea procesului de dezgheţare, decât cele recomandate de producător.
- ▶ Nu utilizaţi aparate electrice de încălzire sau curăţare cu abur, flacără deschisă sau spray-uri dejivrante.
- ▶ Nu îndepărtaţi gheaţa cu obiecte ascuţite.

Dezgheţarea se realizează automat. Apa din dezgheţ curge prin deschizătura de scurgere şi se evaporă.

Pentru a menţine funcţionalitatea aparatului, vă recomandăm să-l dezgheţaţi în caz de acumulare ridicată a gheţii. Pentru îngheţarea în spaţiul interior sunt determinante locul de instalare (de ex. umiditate ridicată a aerului), setările de la aparat şi un comportament incorect al utilizatorului.

Dacă nu este suficient ciclul automat de dezgheţare:
- ▶ Porniţi manual dezgheţarea automată. (vezi 7.2.19 Dezgheţare )

Dacă problema persistă, dezgheţaţi manual aparatul:
- ▶ Opriţi aparatul. (vezi 7.2.2 Pornirea şi oprirea aparatului )
- ▶ Scoateţi ştecherul din priză.
- ▶ Repoziţionaţi produsul congelat.
- ▶ În timpul procesului de dezgheţare, lăsaţi deschisă uşa aparatului.
- ▶ Captaţi cu o lavetă orice apă rezultată din dezgheţare rămasă, curăţaţi orificiul de scurgere şi aparatul.

## 9.3 Curăţarea aparatului

### 9.3.1 Pregătirea

**AVERTIZARE**
Pericol de scurtcircuit din cauza unor piese sub tensiune!
Şoc electric sau deteriorarea componentelor electronice.
- ▶ **Opriţi aparatul.**
- ▶ Scoateţi fişa de reţea sau deconectaţi siguranţa.

**AVERTIZARE**
Pericol de incendiu
- ▶ Nu deterioraţi circuitul de răcire.

- ▶ Goliţi aparatul.
- ▶ Extrageţi fişa de reţea.
- ▶ Respectaţi indicaţiile referitoare la transportul aparatului.

### 9.3.2 Curăţarea carcasei

**ATENŢIE**
Curăţare necorespunzătoare!
Defecţiuni la aparat.
- ▶ Utilizaţi exclusiv lavete moi şi agent de curăţare general cu ph neutru.
- ▶ Nu folosiţi bureţi aspri sau abrazivi şi nici bureţi de sârmă.
- ▶ Nu utilizaţi mijloace de curăţare agresive, abrazive, care conţin nisip, clor sau acizi.

**AVERTIZARE**
Pericol de accidentare şi deteriorare a aparatului din cauza aburului fierbinte!
Aburul fierbinte poate cauza arsuri şi poate deteriora suprafeţele.
- ▶ Nu utilizaţi aparate de curăţare cu aburi!

**ATENŢIE**
Pericol de deteriorare din cauza unui scurtcircuit!
- ▶ Când curăţaţi aparatul, asiguraţi-vă că apa de curăţare nu pătrunde în componentele electrice.

- ▶ Ştergeţi carcasa numai cu o lavetă moale, curată. În cazul unui grad de murdărire ridicat, utilizaţi apă călduţă cu un detergent neutru. Suprafeţele de sticlă pot fi curăţate suplimentar cu un detergent pentru sticlă.
- ▶ Curăţaţi anual serpentina condensatorului. Dacă serpentina condensatorului nu este curăţată, acest lucru duce la o diminuare considerabilă a eficienţei aparatului.

### 9.3.3 Curăţarea capacului ventilatorului

**ATENŢIE**
Pericol de deteriorare din cauza unui scurtcircuit!
- ▶ Când curăţaţi aparatul, asiguraţi-vă că apa de curăţare nu pătrunde în componentele electrice.

**ATENŢIE**
Curăţare necorespunzătoare!
Defecţiuni la aparat.
- ▶ Utilizaţi exclusiv lavete moi şi agent de curăţare general cu ph neutru.
- ▶ Nu folosiţi bureţi aspri sau abrazivi şi nici bureţi de sârmă.
- ▶ Nu utilizaţi mijloace de curăţare agresive, abrazive, care conţin nisip, clor sau acizi.

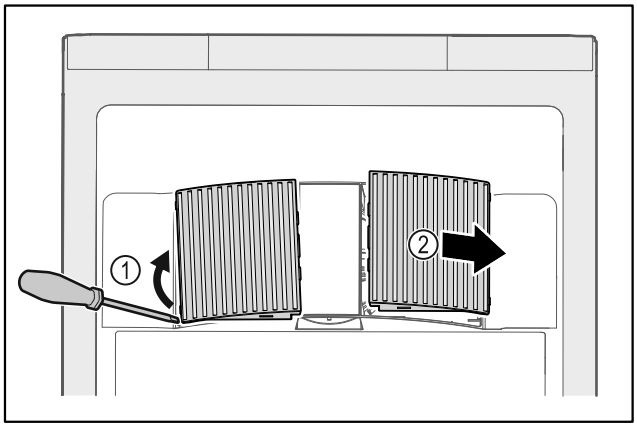


*Fig. 177*

- ▶ Scoateţi cu grijă capacele ventilatoarelor de pe partea laterală *Fig. 177 (1)* şi scoateţi-le spre partea din faţă *Fig. 177 (2)*.
- ▶ Clătiţi fantele de aer ale capacelor ventilatoarelor sub jet de apă. Utilizaţi apă călduţă cu un detergent neutru, în cazul unui grad de murdărire ridicat.
- ▶ Lăsaţi capacele ventilatoarelor să se usuce complet la aer.
- ▶ Înlocuiţi capacele ventilatoarelor ale aparatului.

### 9.3.4 Curățarea compartimentului interior

**AVERTIZARE**
Pericol de scurtcircuit din cauza unor piese sub tensiune!
Șoc electric sau deteriorarea componentelor electronice.
▶ **Opriți aparatul.**
▶ Scoateți fișa de rețea sau deconectați siguranța.

**AVERTIZARE**
Pericol de accidentare și deteriorare a aparatului din cauza aburului fierbinte!
Aburul fierbinte poate cauza arsuri și poate deteriora suprafețele.
▶ Nu utilizați aparate de curățare cu aburi!

**ATENȚIE**
Curățare necorespunzătoare!
Defecțiuni la aparat.
▶ Utilizați exclusiv lavete moi și agent de curățare general cu ph neutru.
▶ Nu folosiți bureți aspri sau abrazivi și nici bureți de sârmă.
▶ Nu utilizați mijloace de curățare agresive, abrazive, care conțin nisip, clor sau acizi.

**Indicație**
▶ Evacuarea apei rezultate din dezghețare (vezi 2.2 Vedere de ansamblu a aparatului și dotărilor) : Îndepărtați depunerile cu un mijloc ajutător subțire (de exemplu, un bețigaș cu vată).

**Indicație**
Nu deteriorați și nu îndepărtați plăcuța de fabricație din interiorul aparatului. Plăcuța de fabricație este importantă pentru centrul de service. (vezi 10.3 Centrul de service)

▶ Deschideți ușa.
▶ Goliți aparatul.
▶ Curățați compartimentul interior și piesele din dotare cu apă călduță și puțin detergent. Nu utilizați agenți de curățare care conțin nisip sau acizi sau soluții chimice de curățare.

### 9.3.5 După curățare

▶ Ștergeți aparatul și piesele din dotare până la uscare.
▶ Conectați aparatul și porniți-l.
Atunci când temperatura este suficient de scăzută:
▶ Introduceți produse refrigerate.
▶ Repetați curățarea regulat.
▶ Curățați aparatul frigorific cu schimbător de căldură o dată pe an și îndepărtați praful.

# 10 Ajutor pentru clienți

## 10.1 Date tehnice

| **Domeniul de temperaturi** | |
|---|---|
| Răcire | +3 °C până la +16 °C |

| **Sarcina maximă pe raft** A) | | | |
|---|---|---|---|
| Lățimea aparatului | 550 mm | 600 mm | 750 mm |
| Grătare tip poliță | -- | 45 kg | 60 kg |
| **Sarcina maximă pe raft** A) | | | |
| Lățimea aparatului | 550 mm | 600 mm | 750 mm |
| Placă de sticlă | 40 kg | 40 kg | 40 kg |
| Sertar (aparate de congelare) | 15 kg | 15 kg | 15 kg |

A) Atunci când sunt foarte încărcate, rafturile se pot curba ușor.

| **Sarcina totală maximă și greutatea netă maximă** | | |
|---|---|---|
| Model (vezi 3.2 Dimensiunile aparatului) | Sarcina totală maximă | Greutate netă |
| SRF.. 3501* | 180 kg* | 60 kg* |
| SRF.. 3511* | 180 kg* | 75 kg* |
| SRF.. 4001* | 225 kg* | 65 kg* |
| SRF.. 4011* | 225 kg* | 82 kg* |
| SRF.. 5501* | 300 kg* | 80 kg* |
| SRFvg 5511* | 300 kg* | 96 kg* |

| **Volum util** |
|---|
| A se vedea capacitatea utilă de pe plăcuța de fabricație. (vezi 2.2 Vedere de ansamblu a aparatului și dotărilor) |

| **Iluminat*** | |
|---|---|
| Clasa de eficiență energetică A) * | Sursă de lumină* |
| Acest produs conține una sau mai multe surse de lumină de clasa de eficiență energetică F | LED |

A) Aparatul poate conține surse de lumină cu diferite clase de eficiență energetică. Cea mai redusă clasă de eficiență energetică este indicată.

| **Specificația de frecvență WLAN** | |
|---|---|
| Bandă de frecvență | 2.4 GHz |
| Putere maximă radiată | <100 mW |
| Destinația utilizării instalației radio | Integrare în rețeaua WLAN locală pentru comunicația datelor |

| **Condiții de instalare** | |
|---|---|
| Grad de murdărire (zona adiacentă a aparatului) | PD2 |
| Temperatura mediului înconjurător | +10 °C până la +35 °C |
| Umiditate ambiantă maximă relativă | 75 %, fără condensare |
| Poziție de exploatare la înălțime maximă (m peste nivelul mării) | 2000 m<br>1500 m (ușă de sticlă) |

| **Valori electrice** | |
|---|---|
| Tensiune nominală | 220-240 V ~ |
| Frecvența | 50/60 Hz |
| Valoare de racord | 2,0 A |
| Fluctuații maxime de rețea | +/-10 % |

| Valori electrice | |
|---|---|
| Categorie de supratensiune | II |

## 10.2 Defecțiune tehnică

Aparatul dumneavoastră este astfel construit și fabricat, încât să garanteze siguranța funcționării și o durată mare de viață. Sollte dennoch während des Betriebes eine Störung auftreten, so prüfen Sie bitte, ob die Störung auf einen Bedienungsfehler zurückzuführen ist. În acest caz trebuie să vă calculăm costurile reparației chiar și în perioada de garanție.

Puteți remedia singuri următoarele defecțiuni.

### 10.2.1 Funcția aparatului

| Eroare | Cauză | Remediere |
|---|---|---|
| **Aparatul nu funcționează.** | → Aparatul nu este pornit. | ▶ Porniți aparatul. |
| | → Fișa de rețea nu este conectată corect la priza de alimentare. | ▶ Verificați ștecherul. |
| | → Siguranța prizei de alimentare nu este funcțională. | ▶ Verificați siguranța. |
| | → Întrerupere de curent | ▶ Țineți aparatul închis.<br>▶ Dacă este necesar, mutați bunurile refrigerate/congelate într-un frigider/congelator descentralizat dacă întreruperea de curent durează mai mult timp. |
| | → Mufa IEC nu este introdusă corect în aparat. | ▶ Verificați mufa IEC. |
| **Temperatura nu este suficient de scăzută.** | → Ușa aparatului nu este închisă corect. | ▶ Închideți ușa aparatului. |
| | → Ventilația și aerisirea nu sunt suficiente. | ▶ Eliberați grilajul de ventilație și curățați-l. |
| | → Temperatura din încăpere este prea mare. | ▶ Asigurați-vă că condițiile ambiante sunt corecte: (vezi 2.4 Domeniul de aplicare al aparatului) |
| | → Aparatul a fost deschis prea des sau o perioadă prea îndelungată. | ▶ Așteptați, pentru a vedea dacă temperatura necesară se restabilește de la sine. În caz contrar, adresați-vă centrului de service. (vezi 10.3 Centrul de service) |
| | → Temperatura este reglată incorect. | ▶ Reglați o temperatură mai scăzută și controlați-o după 24 ore. |
| | → Aparatul se află prea aproape de o sursă de căldură (cuptor, instalație de încălzire etc.). | ▶ Schimbați locul de amplasare al aparatului sau al sursei de căldură. |

## 10.3 Centrul de service

Verificați mai întâi dacă puteți remedia singur defecțiunea . Dacă nu este cazul, adresați-vă centrului de service.

Găsiți adresa în broșura atașată «Liebherr-Service» sau la home.liebherr.com/service.

**AVERTIZARE**
Reparație neprofesională!
Vătămări.
- ▶ Lucrările de reparații și intervențiile la aparat și racordul de alimentare cu energie electrică, care nu sunt indicate în mod expres (vezi 9 Întreținere) , trebuie executate exclusiv de către serviciul de asistență a clienților.
- ▶ Înlocuirea unui conductor de racord la rețea deteriorat este permisă numai producătorului sau serviciului de asistență pentru clienți al acestuia sau unei persoane cu calificare similară.
- ▶ În cazul aparatelor cu fișă pentru puteri mici, schimbarea poate fi efectuată de client.

### 10.3.1 Contactarea centrului de service

Asigurați-vă că sunt disponibile următoarele informații despre aparate:

- ❑ Denumire aparate (model și index)
- ❑ Nr. service (service)
- ❑ Nr. serie (S-Nr.)

▶ Apelați informațiile despre aparate prin intermediul afișajului (vezi 7.2.16 Informații despre aparat ) .

**-sau-**

▶ Preluați informațiile despre aparate de pe plăcuța de fabricație. (vezi 10.4 Plăcuță de fabricație)

▶ Notați informațiile despre aparat.
▶ Înștiințați centrul de service: Comunicați eroarea și informațiile despre aparate.
▷ Acest lucru permite o depanare rapidă și precisă.
▶ Urmați instrucțiunile centrului de service.

## 10.4 Plăcuță de fabricație

Marca de fabricație se află pe partea interioară a aparatului. A se vedea prezentarea generală a aparatului.

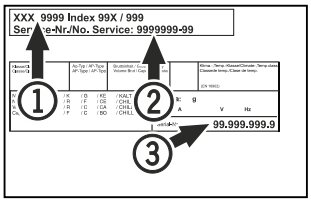


*Fig. 178*

**(1)** Denumire aparate
**(2)** Nr. service
**(3)** Nr. serie

# 11 Scoaterea din funcțiune

- ▶ Goliți aparatul.
- ▶ Opriți aparatul.
- ▶ Scoateți ștecherul de alimentare din priză.
- ▶ Scoateți mufa IEC, dacă este necesar: Scoateți mufa IEC din fișa aparatului și mișcați-o în același timp spre stânga și spre dreapta.
- ▶ Curățați aparatul. (vezi 9.3 Curățarea aparatului)
- ▶ Dacă este disponibil: Îndepărtați capacele și izolația pasajului pentru senzor pentru a evita formarea de mucegai.
- ▶ Lăsați ușa deschisă, pentru a evita apariția mirosurilor neplăcute.

**Indicație**
Deteriorări la aparat și disfuncționalități!
- ▶ Depozitați aparatul după scoaterea din funcțiune numai la o temperatură admisibilă a incintei între -10 °C și +50 °C.

# 12 Eliminare ca deșeu

## 12.1 Pregătirea aparatului pentru eliminarea ca deșeu




Liebherr folosește baterii în anumite aparate. Organul legislativ din Uniunea Europeană obligă utilizatorul final, din motive ecologice, să scoată bateriile din aparatul vechi, înainte de eliminarea ca deșeu. Dacă aparatul dvs. conține baterii, pe aparat este aplicată o indicație corespunzătoare.

Lămpi — Pentru situația în care puteți scoate lămpile în mod independent și nedistructiv, demontați-le înainte de eliminarea ca deșeu.

- ▶ Scoateți aparatul din funcțiune.
- ▶ Dacă este posibil: Demontați lămpile în mod nedistructiv.

## 12.2 Eliminarea aparatului ca deșeu în mod ecologic



Aparatul conține încă materiale valoroase și trebuie predat la un punct de colectare a deșeurilor nesortate în vederea dezmembrării.







Pentru eliminarea ca deșeu, bateriile trebuie separate din aparatul vechi. În acest scop, puteți returna bateriile în mod gratuit la unitatea comercială, precum și la centrele de reciclare și de materiale valoroase.

Lămpi — Eliminați ca deșeu lămpile demontate prin intermediul sistemelor de colectare respective.

Pentru Germania: — Puteți elimina ca deșeu aparatul la centrele locale de reciclare și de materiale valoroase în mod gratuit prin recipientele de colectare de clasa 1. La cumpărarea unui nou frigider / congelator și la o suprafață de vânzare > 400 $m^2$, aparatul vechi este preluat gratuit.

**AVERTIZARE**
Scăpări de agent frigorific și ulei!
Incendiu. Agentul frigorific utilizat este ecologic, dar inflamabil. Uleiul conținut este, de asemenea, inflamabil. Scăpările de agent frigorific și de ulei se pot aprinde în cazul unei concentrații corespunzător de ridicate și în contact cu o sursă de căldură externă.
- ▶ Nu deteriorați conductele circuitului de agent frigorific și ale compresorului.

- ▶ Respectați indicațiile referitoare la transportul aparatului.
- ▶ Îndepărtați aparatul fără a-l deteriora.
- ▶ Eliminați ca deșeu bateriile, lămpile și aparatul conform specificațiilor menționate mai sus.

# 13 Informații suplimentare

Informații suplimentare privind condițiile de garanție pot fi găsite în broșura de service anexată sau pe internet la adresa https://home.liebherr.com.

**Informați în cazul unei defecțiuni a aparatului:**

**Identificatorul modelului /**
**Număr de inventar:**

# Ghid rapid pentru utilizarea zilnică

**Informații privind utilizarea acestui ghid rapid:**

- Aceste instrucțiuni succinte nu înlocuiesc instrucțiunile complete de utilizare și nu înlocuiesc nici o instruire pe aparat.
- Acest ghid de referință rapidă are scopul de a vă ajuta în utilizarea și manipularea zilnică a aparatului.
- Citiți instrucțiunile complete de utilizare și instrucțiunile de siguranță conținute în acestea.

Acest ghid rapid se aplică pentru: SRFvg 35../40../55..

Puteți deschide instrucțiunile complete de utilizare prin intermediul codului QR:

**Utilizarea conform destinației**

Acest frigider de laborator este potrivit pentru depozitarea profesională a produselor la temperaturi cuprinse între 3 °C și 16 °C.

**Utilizarea eronată previzibilă**

Nu folosiți aparatul pentru următoarele aplicații:

- Depozitare şi răcire de:
  - substanțe instabile din punct de vedere chimic, inflamabile sau corozive
  - sânge, plasmă sau alte fluide corporale în scopul perfuziei, administrării sau introducerii în corpul uman
- Utilizare în zone potențial explozive
- Utilizare în aer liber sau în zone cu umiditate şi stropi de apă

**Aveți în vedere la depozitare:**

- ❑ Deplasați rafturile în funcție de înălțimea necesară.
- ❑ Respectați sarcina maximă.
- ❑ Când se atinge temperatura de depozitare, încărcați aparatul (menținând lanțul frigorific).
- ❑ Păstrați libere fantele de ventilație ale ventilatorului de recirculare din interior.
- ❑ Nu este permis ca produsele răcite să atingă vaporizatorul de la peretele posterior.
- ❑ Păstrați lichidele în recipiente închise.
- ❑ Depozitați produsele refrigerate la distanță unele de altele, astfel încât aerul să circule bine.

## Afișaj de stare

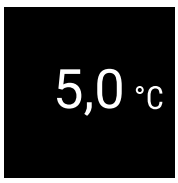


*Fig. 179 Afișaj de stare cu temperatura reală*

## Afișarea înregistrării temperaturii

Înregistrarea temperaturii indică durata înregistrării și temperaturile minime și maxime măsurate în acest interval de timp.




*Fig. 180*

## Resetarea înregistrării temperaturii

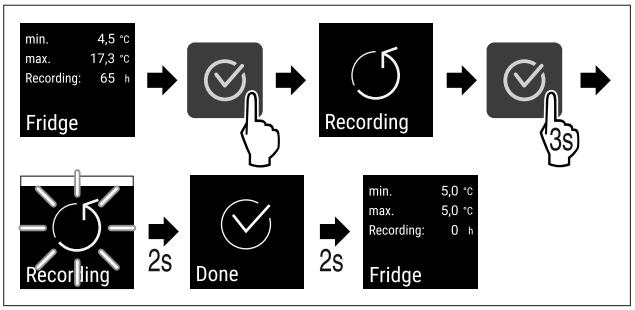


*Fig. 181*

## Deschiderea aparatului

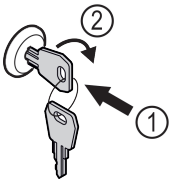


*Fig. 182*

▶ Introduceți cheia prin apăsare. *Fig. 182 (1)*
▶ Rotiți cheia cu 90° în sensul acelor de ceasornic. *Fig. 182 (2)*
▷ Aparatul este deblocat.

## Închiderea aparatului

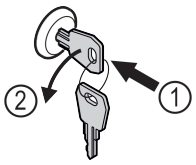


*Fig. 183*

▶ Introduceți cheia prin apăsare. *Fig. 183 (1)*
▶ Rotiți cheia cu 90° în sens invers acelor de ceasornic. *Fig. 183 (2)*
▷ Aparatul este blocat.

## Curăţarea aparatului

▶ Goliţi aparatul.
▶ Extrageți fișa de rețea.
▶ Urmați instrucțiunile în conformitate cu instrucțiunile de utilizare.
▶ Uscați complet aparatul și echipamentul după curățare.
▶ Racordaţi aparatul.
▶ Porniţi aparatul.
▶ Încărcați aparatul, cu produse când se atinge temperatura de depozitare.

## Ce trebuie făcut în caz de defecțiune?

În cazul unei defecțiuni, pe afișajul aparatului apare un mesaj. Mesajele au semnificații diferite:

| Culoarea simbolului pe afișaj | Semnificație | Soluționare |
|---|---|---|
| **ALB cu bară neagră** | **Reamintire**<br>Atrage atenția asupra proceselor generale. Puteți să executați aceste procese și, prin urmare, să anulați mesajul. | Consultați manualul de instrucțiuni și luați măsuri pentru a remedia situația. |
| **ALB** | **Avertizare**<br>Apare în caz de disfuncționalități. Puteți remedia singuri defecțiunile simple. | Consultați manualul de instrucțiuni și luați măsuri pentru a remedia situația. |
| Dacă nu puteți remedia singur defecțiunea, contactați un membru responsabil al personalului sau cel mai apropiat centru de servicii pentru clienți. | | |



home.liebherr.com/fridge-manuals

RO Frigider
MANUAL DE EXPLOATARE ORIGINAL

Data emiterii: 20260108

**Index-nr. articol: 7080662-00**

Liebherr Hausgeräte Lienz GmbH
Dr.-Hans-Liebherr-Strasse 1
A-9900 Lienz
Österreich