安装说明

Quality, Design and Innovation

home.liebherr.com/fridge-manuals

LIEBHERR

内容

1 一般安全提示 ... 2

2 安装条件 ... 2
2.1 安装位置 ... 3
2.2 房间内的所处位置 ... 3

3 冰箱尺寸 ... 3

4 通风规定 ... 3

5 运输设备 ... 4
5.1 运输冰箱进行首次开机 ... 4
5.2 首次开机后运输冰箱 ... 4

6 拆开冰箱包装 ... 4

7 安装壁距调整垫片* ... 4

8 安放冰箱 ... 4

9 调整冰箱 ... 4

10 完成安放后 ... 5

11 将冰箱集成到厨房单元中 ... 5
11.1 装配有扶手槽的冰箱壁龛尺寸* ... 5
11.2 装配有扶手的冰箱壁龛尺寸* ... 6

12 处理包装 ... 6

13 门挡更换 ... 6
13.1 取下关门阻尼器 ... 6
13.2 取下盖板* ... 8
13.3 移动门磁 ... 8
13.4 断开电缆连接 ... 8
13.5 取下门 ... 9
13.6 调换遥控锁* ... 9
13.7 更换上方支承部件 ... 10
13.8 更换下方支承部件 ... 11
13.9 更换门的支承部件 ... 13
13.10 更换把手* ... 14
13.11 安装冰箱门下部 ... 14
13.12 安装冰箱门上部 ... 15
13.13 安装电缆连接装置 ... 15
13.14 校准冰箱门 ... 15
13.15 放上盖板 ... 16
13.16 安装关门阻尼器* ... 16

14 将冰箱连接至电源 ... 17

制造商不断致力于各型号和品牌的进一步开发。所以请您理解，我们必须保留在样式、装备和技术上进行修改的权利。

符号	说明
	阅读说明书 为了了解您的新冰箱的所有优点，请仔细阅读本说明书中的提示。
	线上的补充信息 您可通过扫描说明书封面上的二维码或在 **home.liebherr.com/fridge-manuals** 输入服务代号在线查看带有附加信息的电子说明书。 服务代号请参阅铭牌： 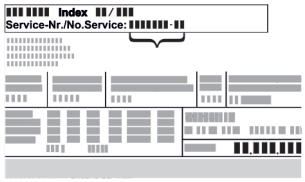 *Fig.* 例图

符号	说明
	检查冰箱 检查所有部件是否有运输损坏。如有投诉，请您联系经销商或客户服务部。
	偏差 本说明书适用于多个型号，可能存在偏差。仅适用于特定冰箱的段落用星号 (*) 标注。
	操作说明和操作结果 操作说明用 ▶ 标注。 操作结果用 ▷ 标注。
	视频 在 Liebherr-Hausgeräte 的 YouTube 频道上有冰箱视频可供使用。

开源许可证：

冰箱包含使用开源许可证的软件组件。所使用开源许可证的信息可以参见：**home.liebherr.com/open-source-licences**

1 一般安全提示

- 小心保管本安装说明，以便能够随时取用。
- 转让冰箱时，也请将安装说明转交给下一个用户。
- 请在安装和使用前认真阅读安装说明，以便按规定、安全使用冰箱。始终遵循其中包含的指示、安全提示和警告提示。这对于安全、无故障安装和运行冰箱至关重要。
- 首先请阅读并遵循本安装说明所含**使用说明**内的一般安全提示，相关内容位于“一般安全提示”一章。如果无法再找到**使用说明**，可以在线通过在 **home.liebherr.com/fridge-manuals** 输入服务代号下载**使用说明**。服务代号请参阅铭牌：

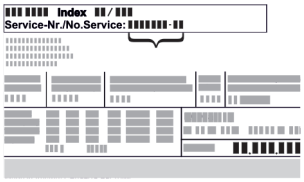

- **安装冰箱时，请遵守警告提示和其他章节中的其他特别提示：**

	危险	指出如果不加避免，将导致死亡或严重身体伤害的直接危险情况。
	警告	指出如果不加避免，可能导致死亡或严重身体伤害的危险情况。
	小心	指出如果不加避免，可能导致轻微或中度身体伤害的危险情况。
	注意	指出如果不加避免，可能导致物质损失的危险情况。
	提示	指出有用的说明和技巧。

2 安装条件

安放条件对确保冰箱安全、高效和无故障运行至关重要。

- 注意所有安全提示。
- 请注意安装位置和房间内的所处位置。

* 按冰箱型号配置

警告
安装不当会造成火灾危险！
▶ 安装冰箱时，请确保没有电源线被卡夹在冰箱下方。
▶ 安装冰箱时，不要接触插头或电源线。
▶ 在处于冰箱背面区域内的插座上不要连接任何设备。
▶ **不得**在冰箱背面放置和运行多个插座或配电板以及其他电子设备（例如：卤素变压器）。

警告
潮湿造成的火灾危险！
如果导电部件或电源连接线受潮，可能导致短路。
▶ 设备设计在封闭的室内使用。 不要在室外或潮湿和喷溅水的区域运行设备。

警告
制冷剂和机油泄漏！
火灾。所含有的制冷剂是环保的，但易燃。所含机油也是易燃的。泄漏的制冷剂和油会在相应的高浓度下与外部热源接触时可能引燃。
▶ 不要损坏制冷剂回路或压缩机的管道。

2.1 安装位置

- 冰箱只能安装并用在封闭的室内。
- 最佳安装地点是干燥并且通风良好的室内空间。
- 如果安装在非常潮湿的环境中，冰箱的外面可能形成冷凝水。
  始终确保安装地点通风和排气良好。
- 冰箱中的制冷剂越多，冰箱所处的空间必须越大。较小空间中，发生泄漏时会产生可燃的气体空气混合物质。每 8 g 制冷剂必须至少有 1 m^3 的放置空间。设备内部的铭牌上可以找到所含制冷剂的说明。
- 冰箱所处位置必须水平、平坦。

2.2 房间内的所处位置

- 请勿将设备安放在太阳直接照射的区域，或取暖器及同类装置旁边。
- 您可以将冰箱直接放置在烤炉旁边。
- 如果您将设备安放在烤箱旁边，能耗可能会略有增加。这取决于烤箱的使用时间和强度。
- 使用随附的墙间距支架（见下文）时，将冰箱背面直接安装在墙壁上。*
- 安装时，设备背面必须直接靠在墙壁上。*
- 严禁在具有爆炸危险的区域内使用。

3 冰箱尺寸

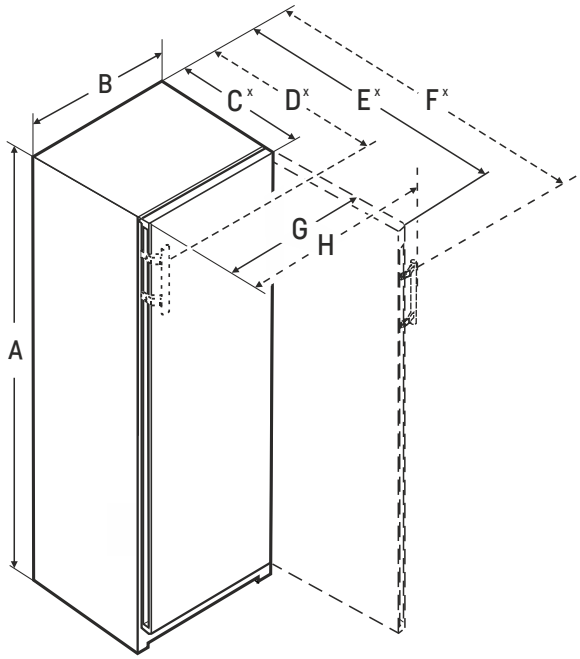

Fig. 1

A = 包含支脚 / 滚轮 / 铰链在内的冰箱高度
B = 不含把手的冰箱宽度
C = 不含把手的冰箱深度
D = 带把手的冰箱深度
E = 无把手情况下打开门时的冰箱深度
F = 带把手情况下打开门时的冰箱深度
G = 无把手情况下打开门时的冰箱宽度
H = 带把手情况下打开门时的冰箱宽度

	WPs..46..	WPb..52..	WPg.. 74..
A (mm)	1454	1854	2013
B (mm)	597	597	697
C (mm)	675x	675x	764x
D (mm)	719x	719x	–
E (mm)	1230x	1230x	1416x
F (mm)	1237x	1237x	–
G (mm)	609	609	713
H (mm)	653	653	–

x 如果冰箱带有随附的壁距调整垫片，则尺寸会增加 15 mm。
(参见 7 安装壁距调整垫片*)

4 通风规定

注意
通风不充分，会因为过热而产生损毁危险！
通风较小可能导致压缩机损毁。
▶ 注意充分通风。
▶ 注意通风规定。

5 运输设备

警告
玻璃破碎引起的受伤危险！
在大于 1500 m 的高地运输时门玻璃可能破裂。破裂的部分很尖利，可能引起严重伤害。
▶ 采取适当的保护措施。

5.1 运输冰箱进行首次开机

确保已满足下列前提条件：
- ❑ 冰箱已打包。
- ❑ 冰箱直立放置。

▶ 由两名人员运输设备。
▶ 拆开冰箱包装。〔参见 6 拆开冰箱包装〕

5.2 首次开机后运输冰箱

如果要在首次开机后再次运输或移动冰箱，则请注意以下说明。

确保已满足下列前提条件：
- ❑ 冰箱已清空。
- ❑ 冰箱直立放置。
- ❑ 带冰箱门的冰箱：确保不会意外开门。
- ❑ 带拉出式滑架的冰箱：确保拉出式滑架不会意外打开。
- ❑ 带垫脚的冰箱：已旋入垫脚。

▶ 由两名人员运输设备。

运输后：
▶ 旋出冰箱的垫脚。
▶ 调整冰箱。〔参见 9 调整冰箱〕

6 拆开冰箱包装

若冰箱在连接前损坏，请立即询问供货商。
▶ 检查冰箱和包装是否有运输损坏。如果您怀疑有任何损坏，请立即联系供货商。
▶ 取下冰箱背面和侧壁上所有妨碍正常安装或通风/排气的材料。
▶ 从设备上移除所有保护膜。请勿使用任何尖锐或锋利的物品！

7 安装壁距调整垫片*

使用墙壁距离调整垫片可使冰箱到标示的能耗，并且在高湿度环境下不会产生冷凝水。在不使用墙壁距离调整垫片的情况下，虽然冰箱能运转良好，但能耗稍高。
使用壁距调整垫片时，冰箱深度会增大大约 15 mm。*

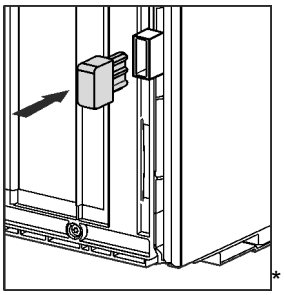

*

▶ 冰箱带有随附的墙壁距离调整垫片：在冰箱背面的左侧和右侧下方安装墙壁距离调整垫片。

8 安放冰箱

小心
沉重的冰箱可能导致受伤危险！
▶ 冰箱需由两个人搬运到安装地点。

小心
受伤和损坏危险！
门可能会撞到墙上并由此造成损坏。 玻璃门上破损的玻璃可能会导致受伤！
▶ 保护门不碰撞到墙壁。 将门挡，例如毛毡门挡安装到到墙上。
▶ 可以通过客户服务部补订将门限制在 90° 开启状态的开启限制装置。

警告
短路会造成火灾危险！
▶ 摆放冰箱时：请勿折弯、挤压或损坏电源连接线。
▶ 不要使用损坏的电源连接线运行冰箱。

警告
火灾和损坏危险！
▶ 不要将散热设备，例如微波炉、烤面包机等等放在设备上！

确保满足下列前提条件：
- ❑ 只能在未装载的状态下移动冰箱。
- ❑ 只能在有人帮助的情况下安放冰箱。

▶ 从附件包中取出电源连接线。
▶ 将电源连接线的冰箱插座完全插到冰箱背面的冰箱插头上。确保冰箱插座牢固就位。
▶ 必要时，借助绳子将电源插头通到可自由接近的插座上。

9 调整冰箱

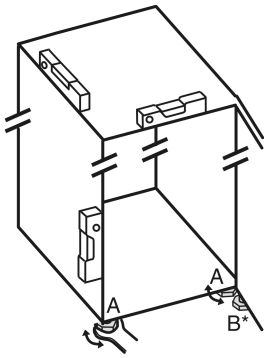

Fig. 2
▶ 用随附的开口扳手将垫脚 *Fig. 2 (A)*借助水平仪旋出，直至稳固、平坦对齐冰箱。

小心
冰箱翻倒会造成受伤和损坏危险！
如果未将底部托架上的附加垫脚正确放置在地板上，冰箱可能会翻倒。可能导致财产损失和人身伤害。
▶ 按说明书旋出托架上额外的垫脚。

▶ 使用随附的开口扳手旋出托架上的垫脚 *Fig. 2 (B)*，直至垫脚平置于地板。
▶ 将垫脚 *Fig. 2 (B)*继续旋转 90°。
▷ 冰箱已对齐。

10 完成安放后

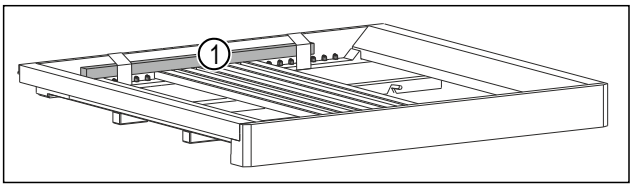

Fig. 3

▶ 移除木棒 *Fig. 3 (1)*。
▶ 拆除所有运输安全部件。
▶ 拆下机壳外面的保护薄膜。
▶ 拆下不锈钢后壁的保护薄膜。
▶ 清洁冰箱。（参见使用说明书）
▶ 请记下设备类型（型号、编号）、设备名称、设备编号/序列号、购买日期和经销商地址。

11 将冰箱集成到厨房单元中

可以将冰箱集成到厨房单元中。请注意以下安放条件：

- 如果在冰箱上方安装吊柜，则必须考虑在吊柜背面预留相应深度的通风横截面。
- 如果将冰箱带铰链一侧靠墙摆放，则必须考虑与冰箱侧面的距离。
- 为确保冰箱门能完全打开，冰箱必须伸出前面板厚度。根据壁龛深度，冰箱可能需要伸出更多。

提示
如选择的是带关门阻尼的冰箱，可以通过客户服务部订购将门限制在 90° 开启状态的限制装置。*

警告
短路会造成火灾危险！
▶ 摆放冰箱时：请勿折弯、挤压或损坏电源连接线。
▶ 不要使用损坏的电源连接线运行冰箱。

确保已满足下列前提条件：

❑ 插座应易于触及，且不位于冰箱后侧。
❑ 遵守通风规定。〔参见 4 通风规定〕
❑ 考虑了接口尺寸。〔参见 14 将冰箱连接至电源〕
❑ 安装了墙壁距离调整垫片。*

11.1 装配有扶手槽的冰箱壁龛尺寸*

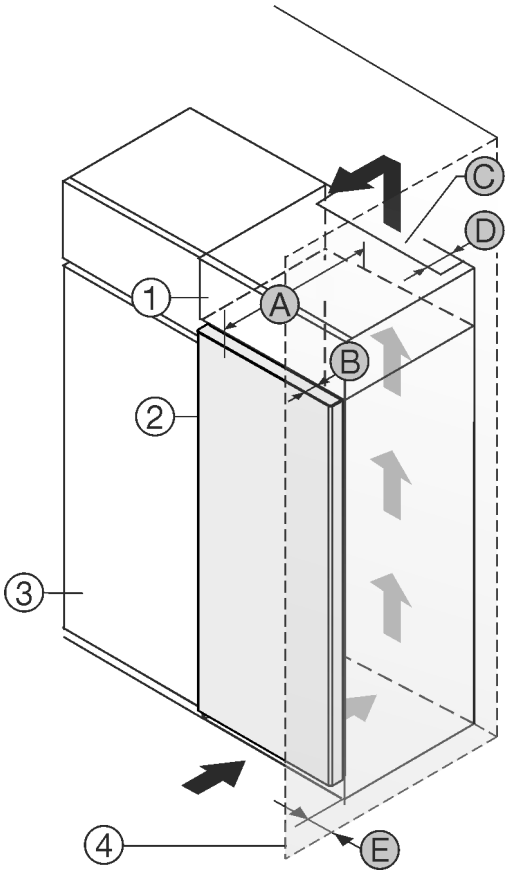

Fig. 4

(1) 附加柜
(2) 冰箱
(3) 餐具柜
(4) 墙壁
(A) 冰箱深度
(B) 门深度
(C) 通风横截面
(D) 冰箱背面间距
(E) 到冰箱侧面的间距

装配有扶手槽的冰箱：	
A	675 mm[x]
B	75 mm
C	最小 300 cm²
D	最小 50 mm
E	最小 13 mm

带手柄槽和玻璃门/石质门的冰箱：	
A	682 mm[x]
B	82 mm
C	最小 300 cm²
D	最小 50 mm
E	最小 20 mm

[x] 冰箱带有墙壁距离调整垫片时，尺寸会增加 15 mm。*

11.2 装配有扶手的冰箱壁龛尺寸*

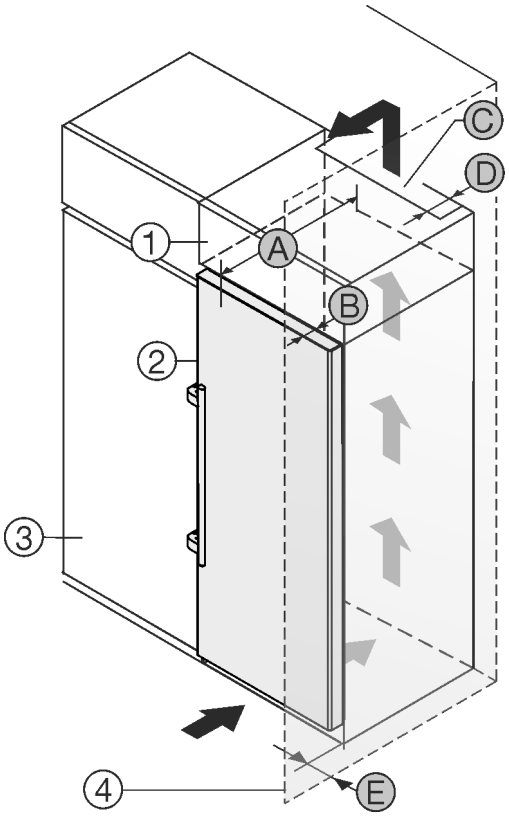

Fig. 5

(1) 附加柜
(2) 冰箱
(3) 餐具柜
(4) 墙壁
(A) 冰箱深度
(B) 门深度
(C) 通风横截面
(D) 冰箱背面间距
(E) 到冰箱侧面的间距

带杠杆式把手和玻璃门/石质门的冰箱：	
A	682 mm[x]
B	82 mm
C	最小 300 cm^2
D	最小 50 mm
E	最小 57 mm

[x] 冰箱带有墙壁距离调整垫片时，尺寸会增加 15 mm。*

12 处理包装

警告
包装材料和薄膜会造成窒息！
▶ 不要让孩子玩耍包装材料。

包装是采用可重复利用的材料制造：
- 瓦楞纸板/硬纸板
- 部件由发泡聚苯乙烯制成
- 薄膜和袋子用聚乙烯制成
- 捆扎带用聚丙烯制成。
- 已钉牢的木框，带有由聚乙烯制成的垫片*

▶ 将包装材料送到正式的收集站。

13 门挡更换

工具

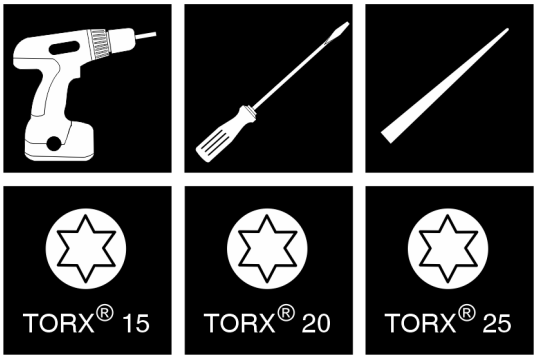

Fig. 6

警告
非专业人员进行门挡更换会导致受伤危险！
▶ 由专业人员更换门止挡。

警告
沉重的冰箱门会导致受伤危险和财产损失！
▶ 仅当您能承受住 25 kg 的重量时，才能进行改装。
▶ 只能由两个人一起进行改装。

注意
带电部件！
损坏电气元件。
▶ 更换门挡前，请拔下电源插头。

注意
门碰撞会造成损坏危险！
Side-by-Side 安放时会损坏设备。在以特定的 Side-by-Side 布置方式将两台设备并排安放时，则这两台设备的门止挡是在出厂时预先指定的。
▶ Side-by-Side 安放：不要更换门止挡。

适用于 **带有关门阻尼器** 设备的条款：*
- ❑ 适用于 **带有** 关门阻尼器的设备
- ❑ 适用于所有设备

适用于 **无关门阻尼器** 设备的条款：*
- ❑ 适用于 **无** 关门阻尼器的设备
- ❑ 适用于所有设备

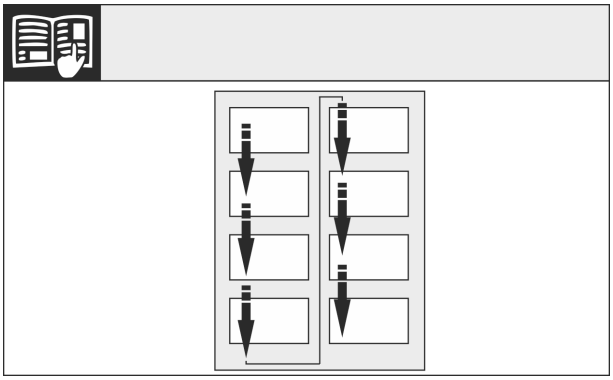

Fig. 7

注意阅读方向。

13.1 取下关门阻尼器

适用于带有关门阻尼器的设备：
▶ 打开冰箱门。

* 按冰箱型号配置

注意
螺丝刀会造成损坏危险！*
如果损坏了冰箱门密封件，将无法正常关闭冰箱门且制冷温度不够低。
▶ 请小心使用螺丝刀作为辅助工具。
▶ 使用螺丝刀时不要损坏冰箱门密封件。

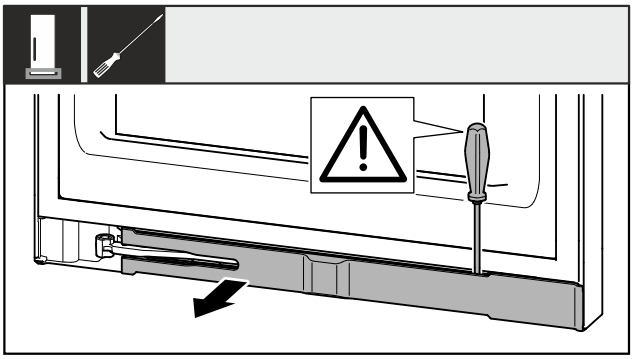

Fig. 8
▶ 使用带槽螺丝刀松开隔板。
▶ 移除隔板。

小心
折叠的铰链造成压伤危险！
▶ 插入保险装置。

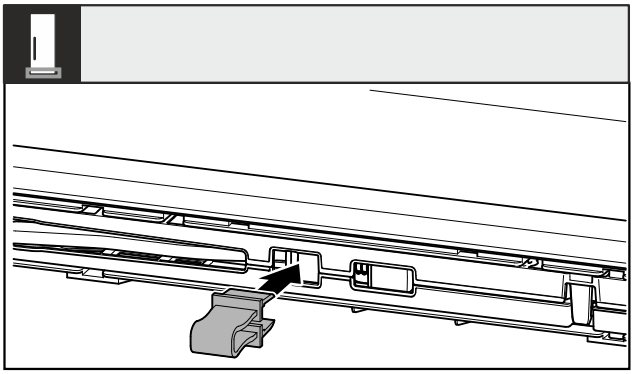

Fig. 9
▶ 将安全装置卡入开口。

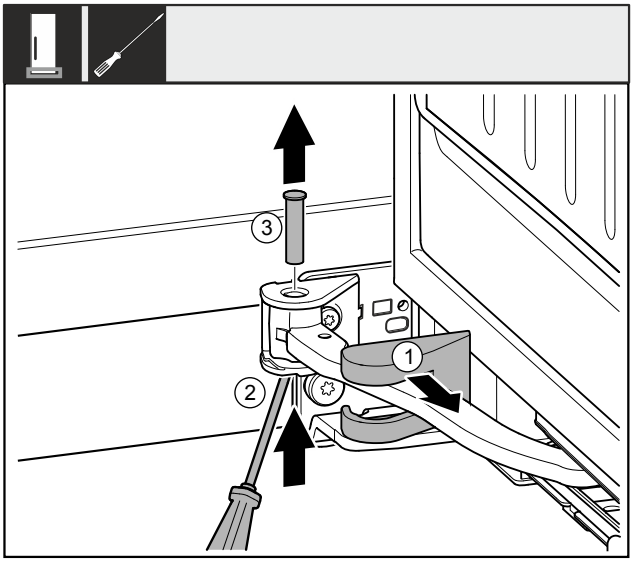

Fig. 10
▶ 卸下托架盖 *Fig. 10 (1)*并沿着铰链移动。
▶ 将螺栓 *Fig. 10 (2)*用螺丝刀从下方提起。
▶ 从上方拉出螺栓 *Fig. 10 (3)*。

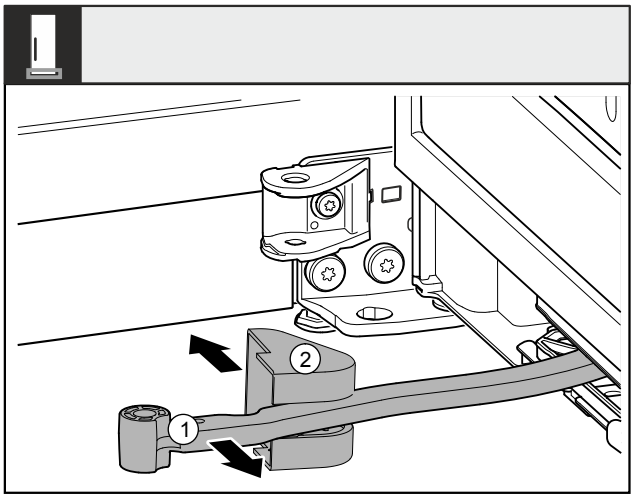

Fig. 11
▶ 将铰链 *Fig. 11 (1)*转向门的方向。
▶ 移除托架盖 *Fig. 11 (2)*。

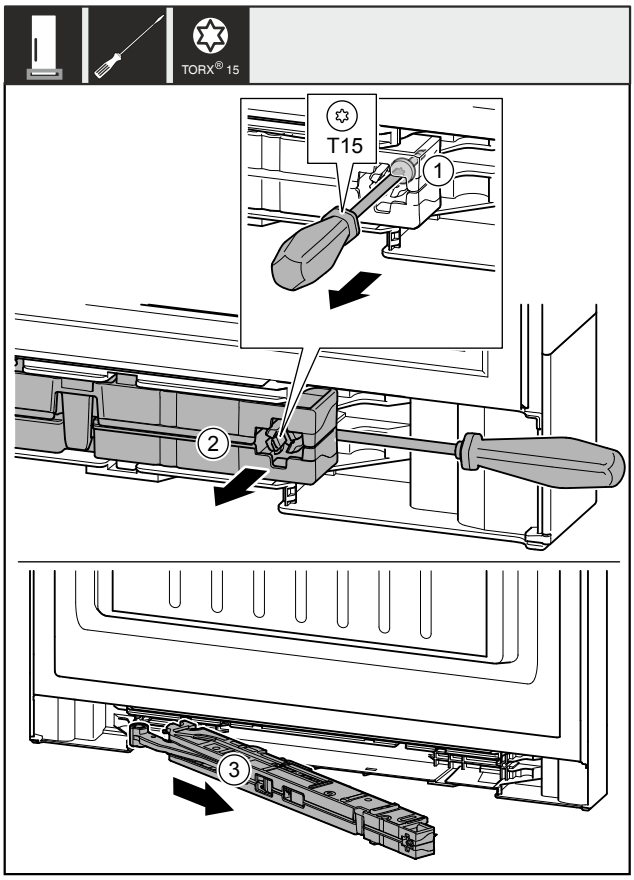

Fig. 12
▶ 用螺丝刀将关门阻尼单元上的螺钉 *Fig. 12 (1)*松开约 14 mm。
▶ 用螺丝刀在手柄侧向前推动关门阻尼单元 *Fig. 12 (2)*。
▶ 拉出关门阻尼单元 *Fig. 12 (3)*。

对于 700 mm 和 750 mm 宽度的冰箱移除适配件。*

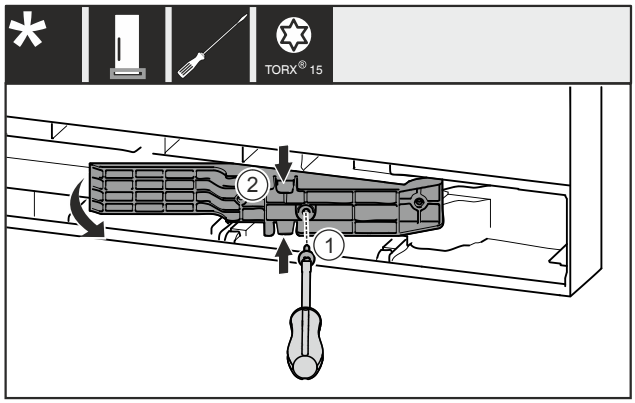

Fig. 13 *

▶ 移除螺栓 *Fig. 13 (1)*。*

▶ 将上方和下方适配件 *Fig. 13 (2)*轻轻挤压在一起，然后向前拉出。*

13.2 取下盖板*

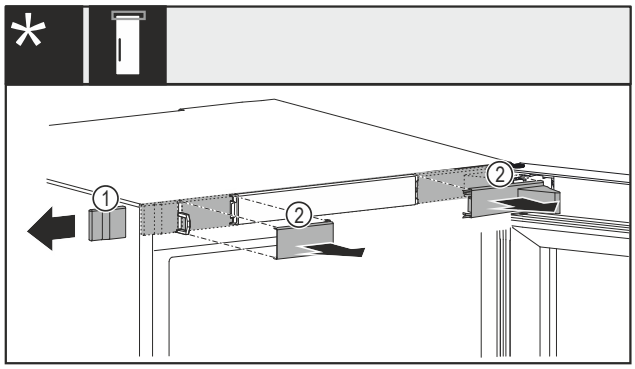

*Fig. 14 带机械或电气锁**

▶ 将盖板 *Fig. 14 (1)*小心地从侧面移除。*

▶ 将盖板 *Fig. 14 (2)*小心地向前移除。*

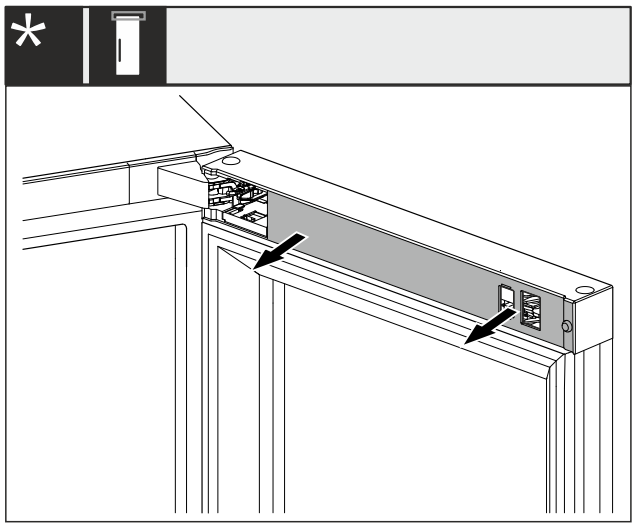

*Fig. 15 带电气锁**

▶ 将开口上的盖板抓住并松开。*

13.3 移动门磁

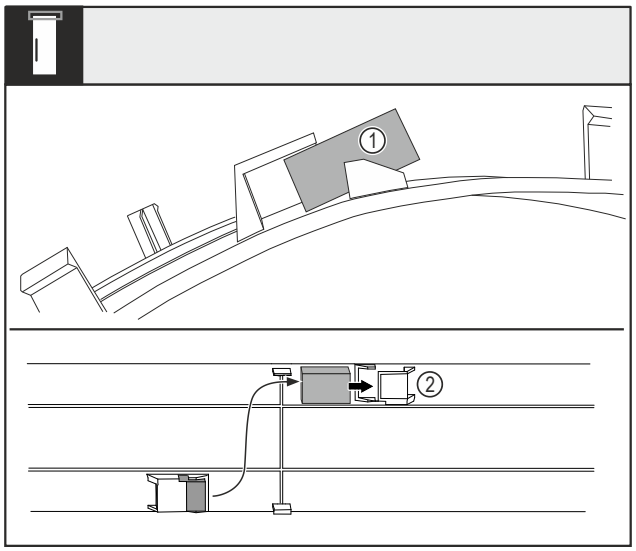

Fig. 16

▶ 将盖板弯曲并将门磁 *Fig. 16 (1)*从插座中拉出。

▶ 将门磁推入另一个插座 *Fig. 16 (2)*中。

13.4 断开电缆连接

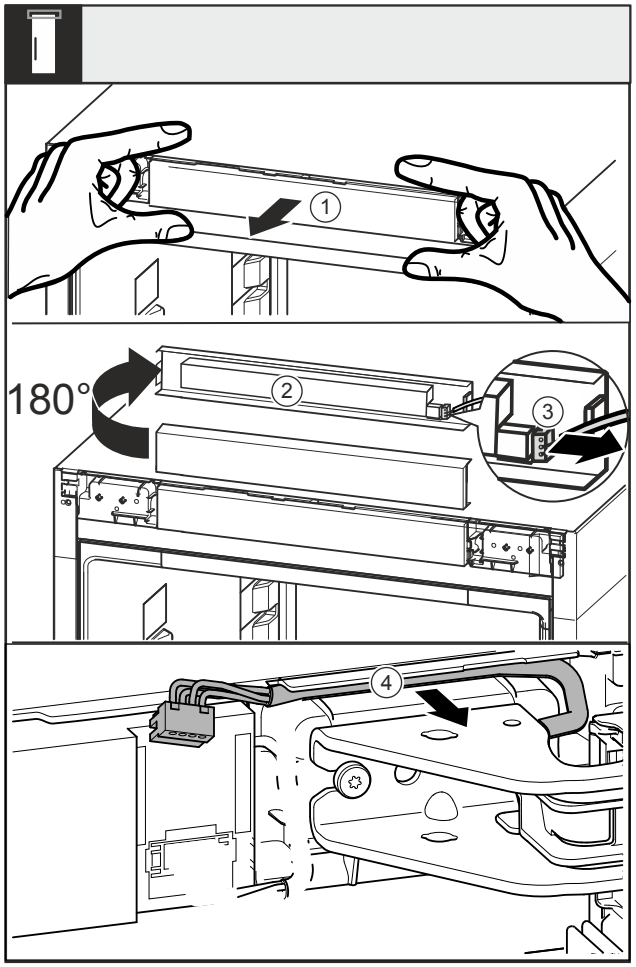

Fig. 17

▶ 小心地向前松开隔板 *Fig. 17 (1)*。

▶ 将隔板 *Fig. 17 (2)*向上旋转 180°。

▶ 向后按住插头上的止动凸缘 *Fig. 17 (3)*，并小心地拉出插头。

▶ 将托架上方电缆 *Fig. 17 (4)*从导向装置上松开。

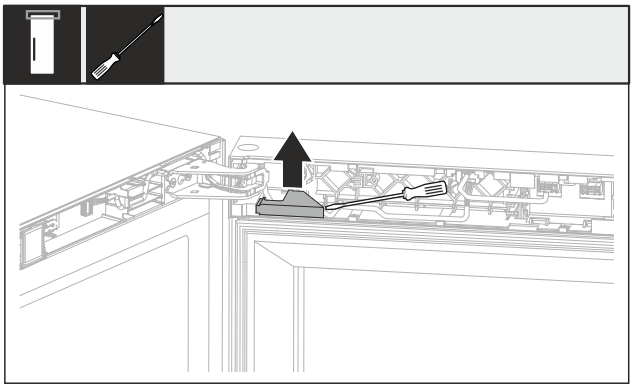

Fig. 18

▶ 用带槽螺丝刀提起电缆盖板并将其拉出。

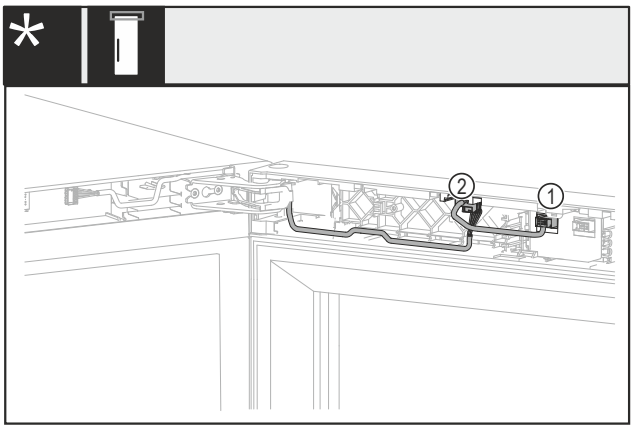

*Fig. 19 无锁或带机械锁**

▶ 拉出插头 *Fig. 19 (1)*。*

▶ 拉出插头 *Fig. 19 (2)*。*

13.5 取下门

警告

沉重的冰箱门可能有导致受伤的危险！

▶ 抬举冰箱门时只能由两个人一起操作。

注意

螺丝刀会造成损坏危险！

如果损坏了冰箱门密封件，将无法正常关闭冰箱门且制冷温度不够低。

▶ 请小心使用螺丝刀作为辅助工具。

▶ 使用螺丝刀时不要损坏冰箱门密封件。

小心

冰箱门向外倾斜会导致受伤危险！

完全移除冰箱门上的螺栓后，冰箱门可能向外倾斜，导致您受伤。

▶ 移除螺栓前，请固定住冰箱门。

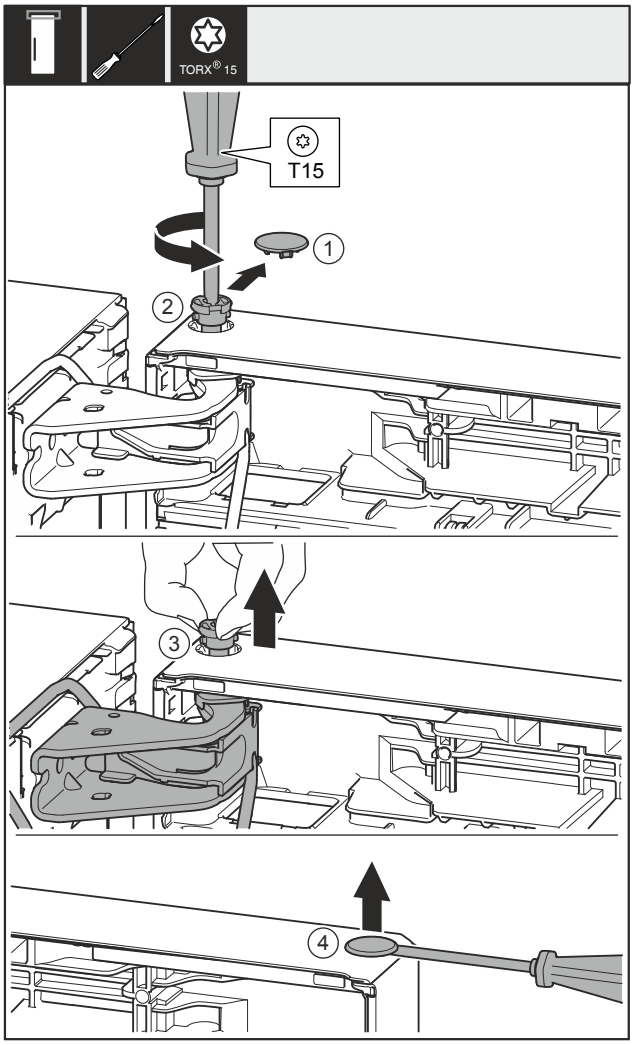

Fig. 20

▶ 抬起冰箱门并放在旁边。

13.6 调换遥控锁*

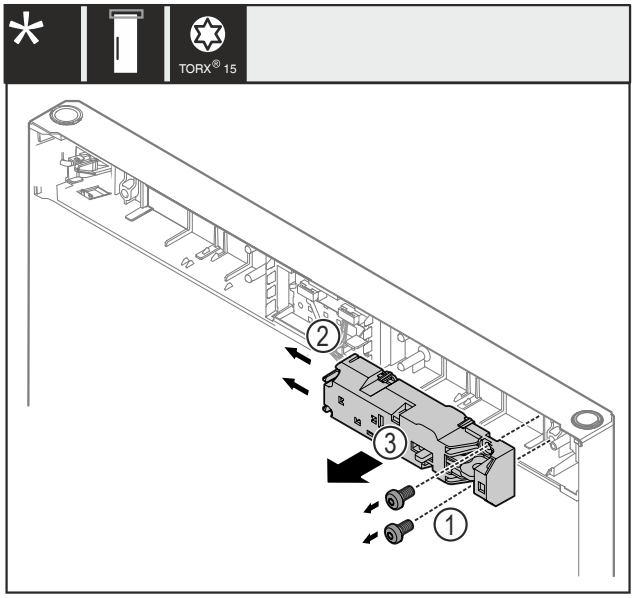

Fig. 21

▶ 移除螺钉 *Fig. 21 (1)*。

▶ 将止动凸缘 *Fig. 21 (2)*按向一侧并取下遥控锁 *Fig. 21 (3)*。

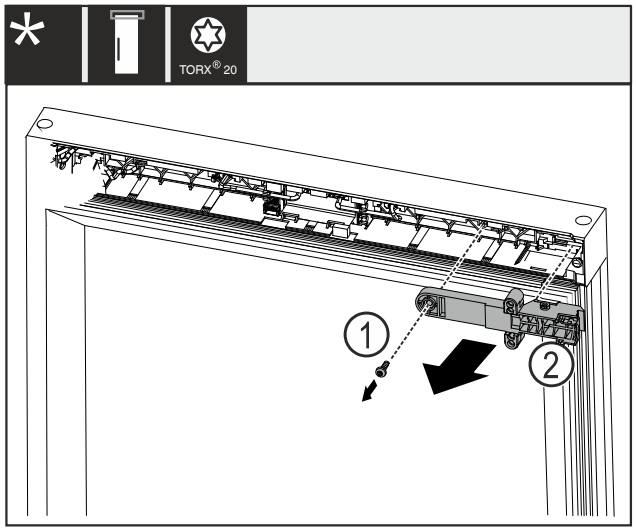

Fig. 22

▶ 移除螺栓 *Fig. 22 (1)*。
▶ 将锁固定件 *Fig. 22 (2)*取下。

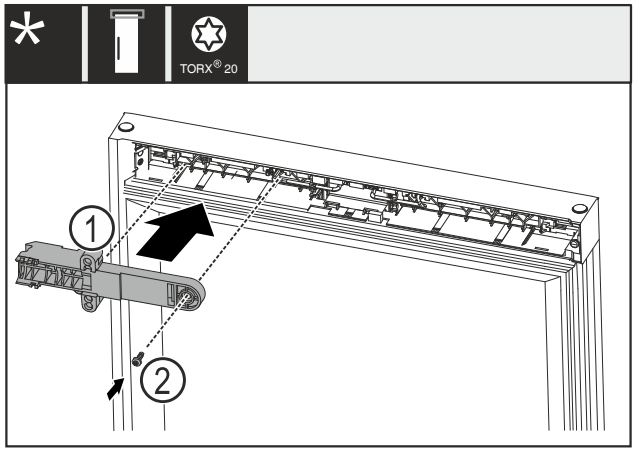

Fig. 23

▶ 将锁固定件 *Fig. 23 (1)*转动 180°，然后固定在对面。
▶ 将锁固定件 *Fig. 23 (1)*用螺钉 *Fig. 23 (2)*固定。

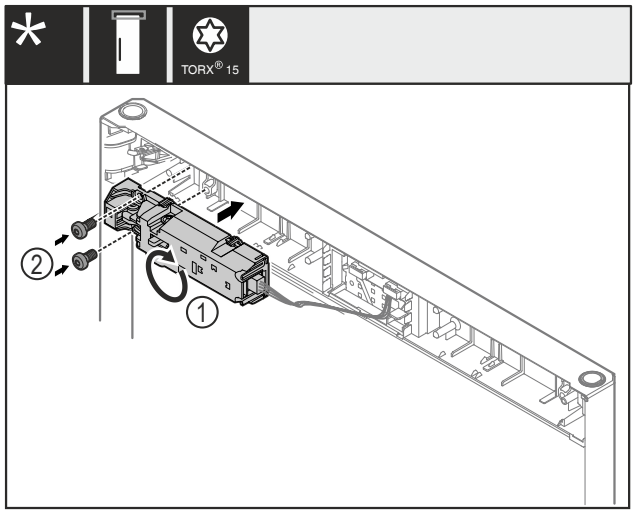

Fig. 24

▶ 将遥控锁 *Fig. 24 (1)*转动 180°，然后安装在对面。
▶ 将遥控锁 *Fig. 24 (1)*用螺钉 *Fig. 24 (2)*固定。

13.7 更换上方支承部件

警告

冰箱门脱落有造成伤害的危险！
如果没有充分拧紧支承部件，那么冰箱门可能脱落。这可能导致严重的伤害。此外，冰箱门可能没有关闭，这样冰箱无法正常制冷。

▶ 用 4 Nm 拧紧托架/轴承螺栓。
▶ 检查所有螺丝，必要时重新拧紧。

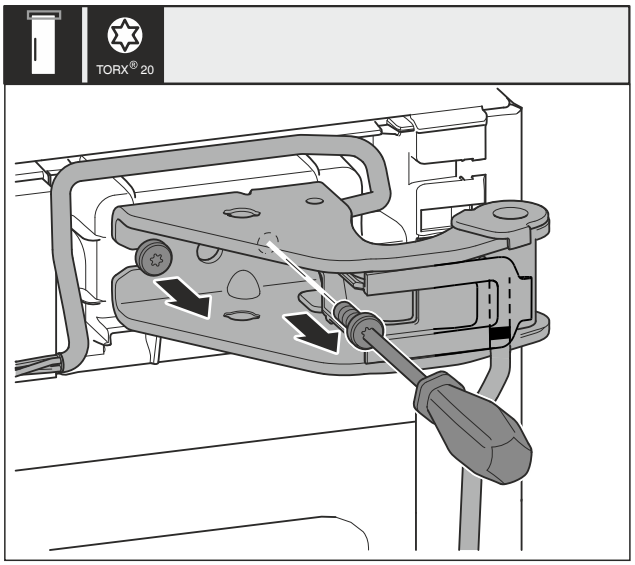

Fig. 25

▶ 用螺丝刀旋出两个螺钉。
▶ 抬起并移除托架和电缆。

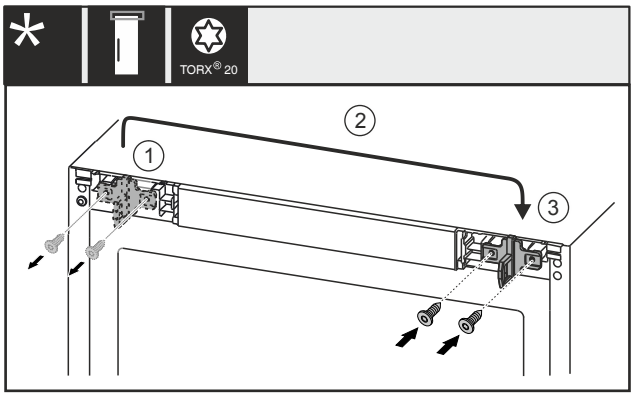

*Fig. 26 带电气锁**

▶ 用螺丝刀旋出螺钉 *Fig. 26 (1)*。*
▶ 将锁钩 *Fig. 26 (2)*调换到对面。*
▶ 用螺丝刀放上并旋紧螺钉 *Fig. 26 (3)*。*

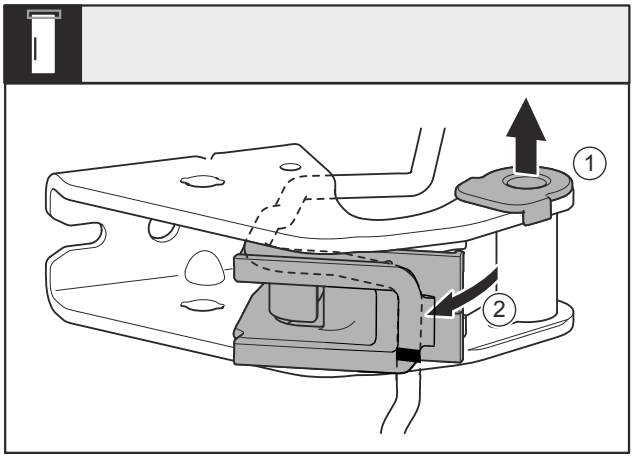

Fig. 27
▶ 将轴衬 *Fig. 27 (1)*从导向装置拉出。
▶ 旋出电缆支架 *Fig. 27 (2)*。

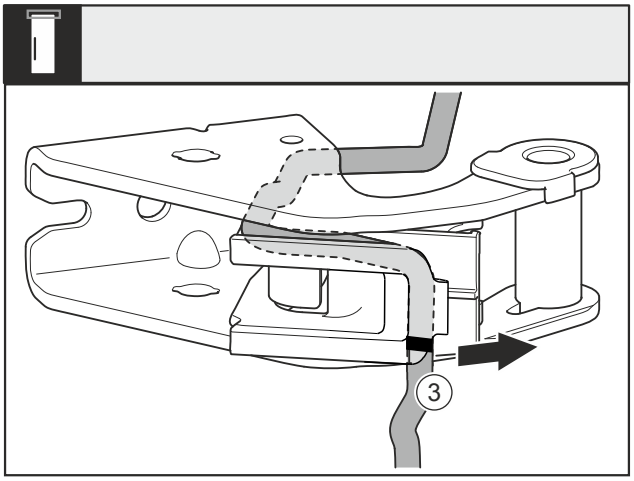

Fig. 28
▶ 从轴承座上拆下电缆及电缆支架 *Fig. 28 (3)*。

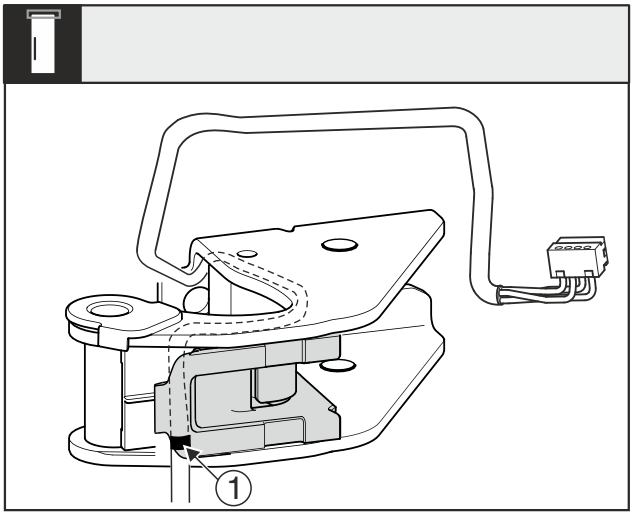

Fig. 29
▶ 将电缆镜像插入电缆支架的上槽。
▷ 中间标识 *Fig. 29 (1)*必须位于电缆支架的边缘。
▶ 旋入电缆支架。

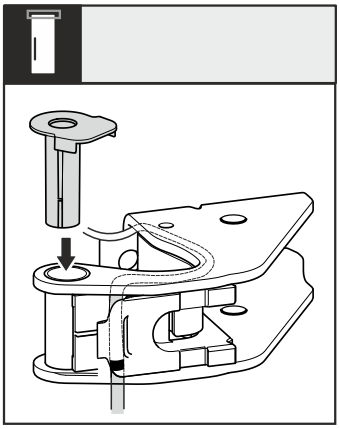

Fig. 30
▶ 从另一边插入轴衬并卡到位。

注意
存在电缆挤压危险！
▶ 电缆铺设时注意标记位置。必须将带双标记的电缆端穿入门末端。

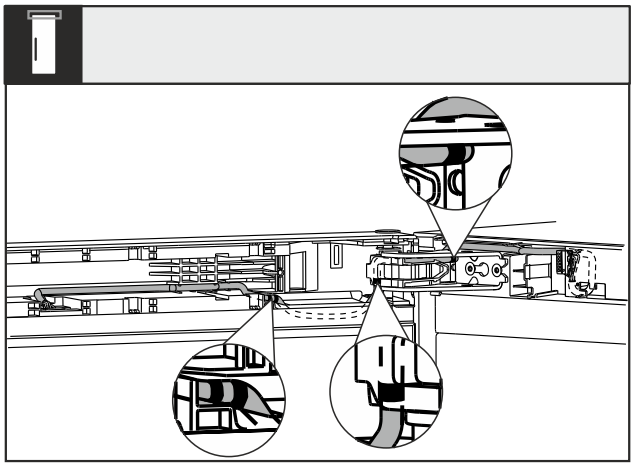

Fig. 31
实施后，电缆铺设必须如图所示。

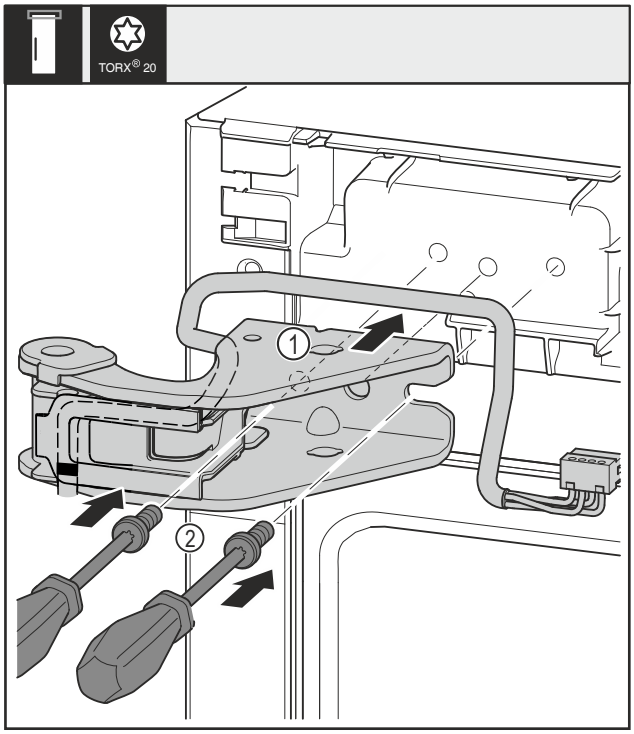

Fig. 32
▶ 装上上方的托架 *Fig. 32 (1)*。
▶ 用螺丝刀插入并旋紧螺钉 *Fig. 32 (2)*。

13.8 更换下方支承部件

警告
冰箱门脱落有造成伤害的危险！
如果没有充分拧紧支承部件，那么冰箱门可能脱落。这可能导致严重的伤害。此外，冰箱门可能没有关闭，这样冰箱无法正常制冷。
▶ 用 4 Nm 拧紧托架/轴承螺栓。
▶ 检查所有螺丝，必要时重新拧紧。

适用于带有关门阻尼器的设备： *

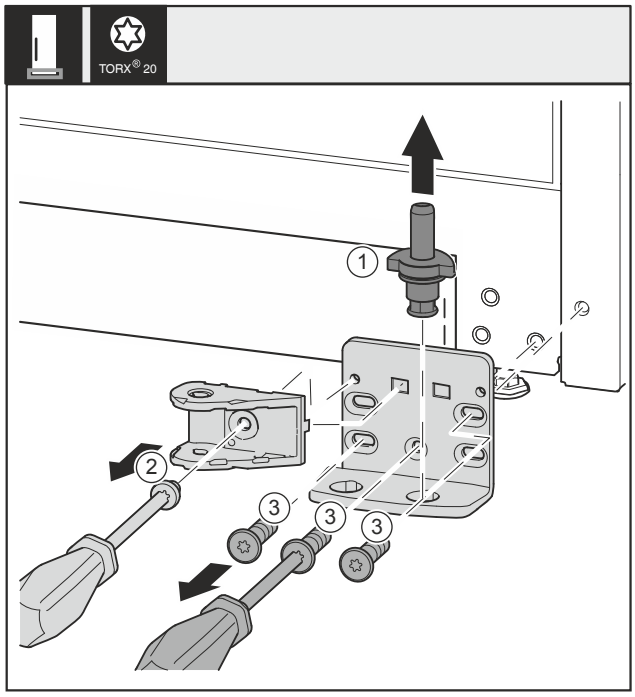

Fig. 33 *

▶ 将轴承螺栓 *Fig. 33 (1)*完全向上拉出。*
▶ 将螺钉 *Fig. 33 (2)*用螺丝刀旋开并取下关门阻尼器连接装置。*
▶ 将螺钉 *Fig. 33 (3)*用螺丝刀旋开并取下托架。*

适用于无关门阻尼器的设备： *

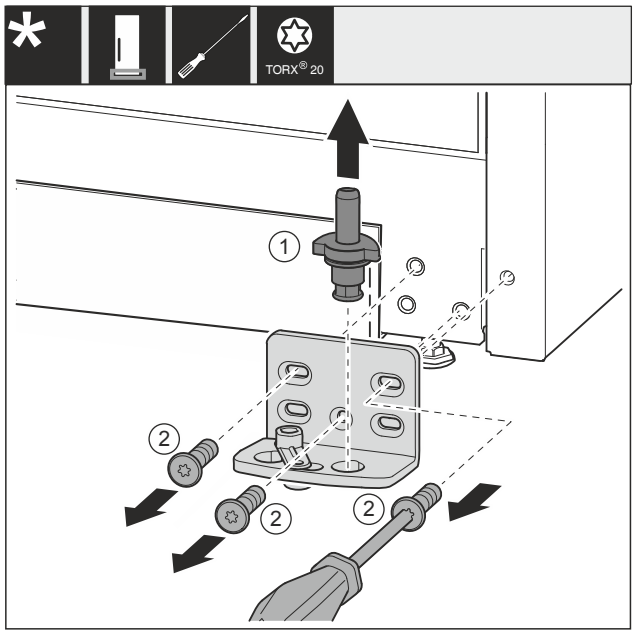

Fig. 34 *

▶ 将轴承螺栓 *Fig. 34 (1)*完全向上拉出。*
▶ 将螺钉 *Fig. 34 (2)*用螺丝刀旋开并取下托架。*

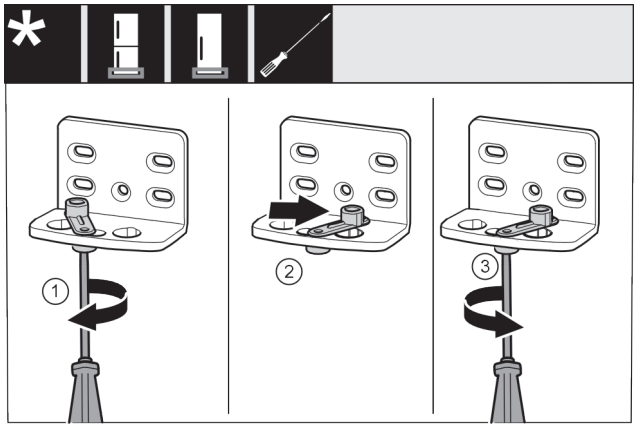

Fig. 35 *

▶ 将螺钉 *(1)*用螺丝刀拧松。*
▶ 将关门辅助装置 *(2)*提起并向右 90° 转入钻孔。*
▶ 将螺钉 *(3)*用螺丝刀拧紧。*

适用于所有冰箱：

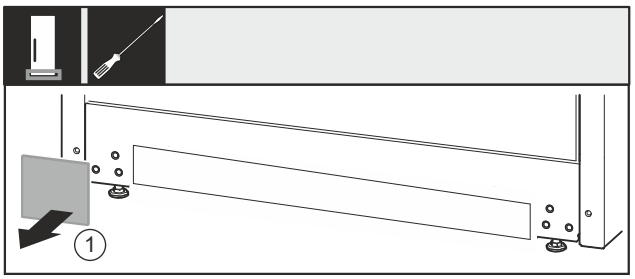

Fig. 36

▶ 取下盖板 *Fig. 36 (1)*。

适用于带有关门阻尼器的设备： *

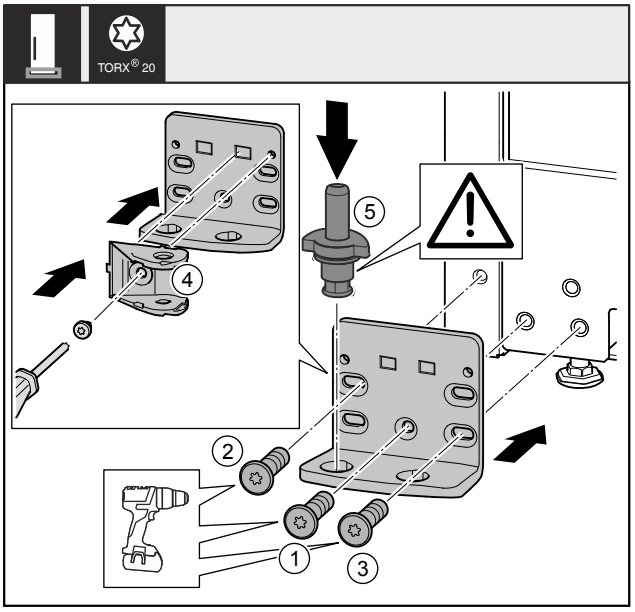

Fig. 37 *

▶ 将托架安装到另一侧，并借助螺丝刀旋紧。用螺钉 *Fig. 37 (1)* 从底部的中心开始。*
▶ 拧紧螺钉 *Fig. 37 (2)*和螺钉 *Fig. 37 (3)*。*
▶ 将关门阻尼器连接装置 *Fig. 37 (4)*旋转 180°。用螺丝刀拧紧托架的另一侧。*
▶ 将轴承螺栓 *Fig. 37 (5)*完全装入。同时注意止动凸轮需指向后方。*

适用于无关门阻尼器的设备： *

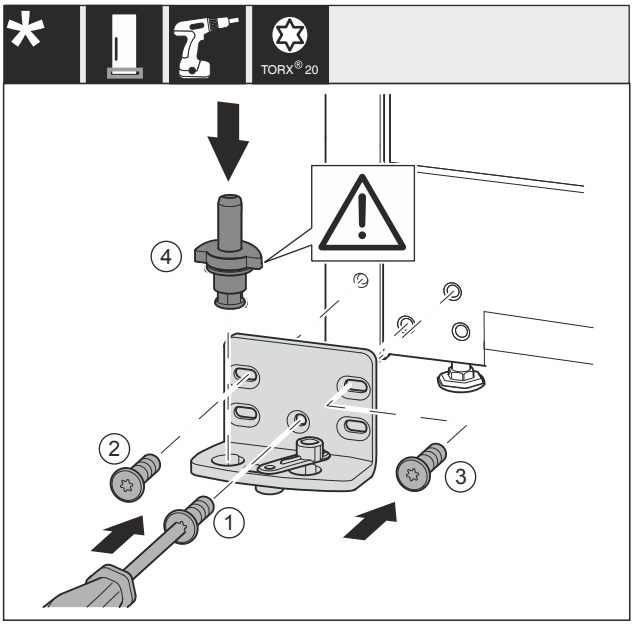

Fig. 38 *

▶ 将托架安装到另一侧，并借助螺丝刀旋紧。用 *Fig. 38 (1)* 从底部的中心开始。*
▶ 拧紧螺钉 *Fig. 38 (2)*和 *Fig. 38 (3)*。*
▶ 将轴承螺栓 *Fig. 38 (4)*完全装入。同时注意止动凸轮需指向后方。*

适用于所有冰箱：

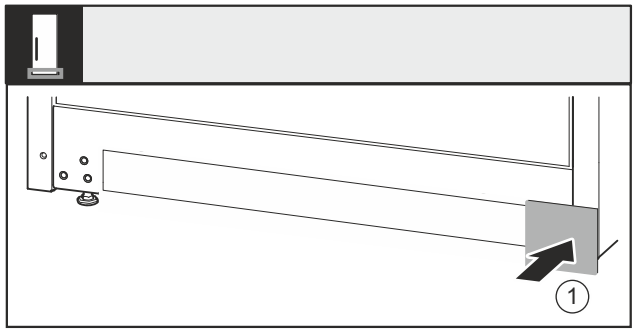

Fig. 39

▶ 重新放置另一侧的盖板 *Fig. 39 (1)*。

13.9 更换门的支承部件

适用于无关门阻尼器的设备：

警告

冰箱门脱落有造成伤害的危险！*
如果没有充分拧紧支承部件，那么冰箱门可能脱落。这可能导致严重的伤害。此外，冰箱门可能没有关闭，这样冰箱无法正常制冷。
▶ 用 4 Nm 拧紧托架/轴承螺栓。
▶ 检查所有螺丝，必要时重新拧紧。

下方冰箱门*

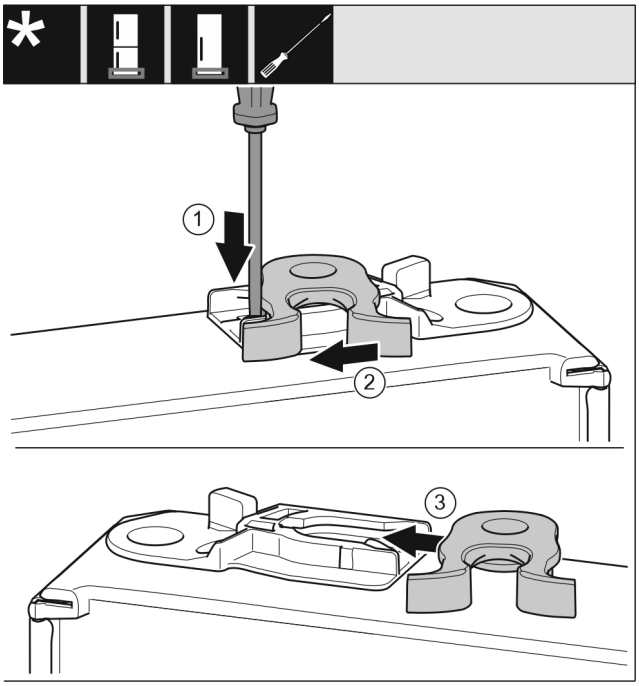

Fig. 40 *

▶ 门的背面指向上方：旋转门。*
▶ 用带槽螺丝刀向下按住接片 *Fig. 40 (1)*。*
▶ 将锁钩 *Fig. 40 (2)*从导向装置拉出。*
▶ 将另一侧的锁钩 *Fig. 40 (3)*推入导向装置。*

13.10 更换把手*

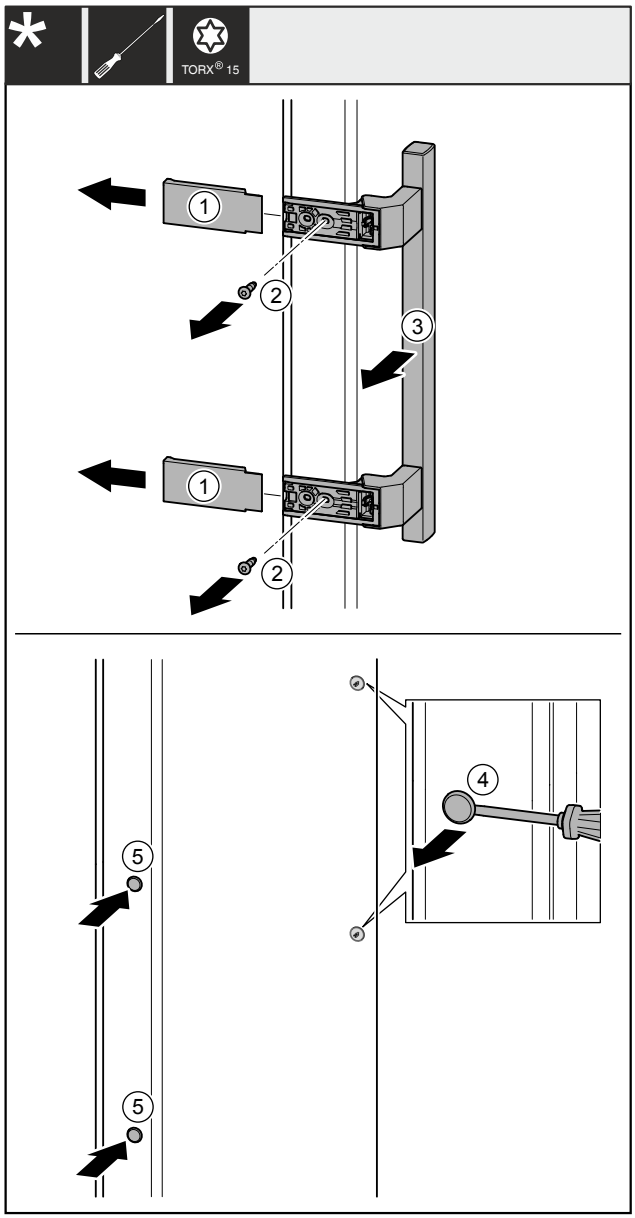

Fig. 41

▶ 拆下盖板 *Fig. 41 (1)*。
▶ 用螺丝刀将螺钉 *Fig. 41 (2)*旋开。
▶ 取下把手 *Fig. 41 (3)*。
▶ 用带槽螺丝刀小心地提起侧边的堵头 *Fig. 41 (4)*并将其拉出。
▶ 将堵头 *Fig. 41 (5)*重新放入另一个侧。

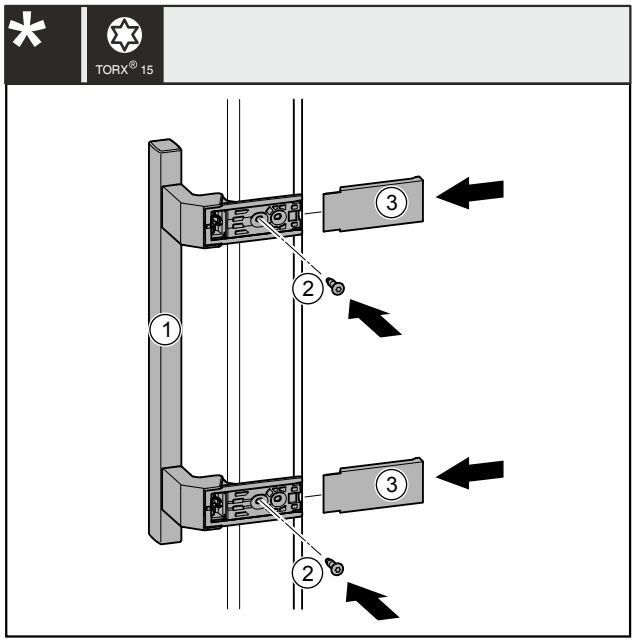

Fig. 42

▶ 将把手 *Fig. 42 (1)*放到反面。
▷ 螺钉孔必须准确重叠。
▶ 将螺钉 *Fig. 42 (2)*用螺丝刀拧紧。
▶ 将盖板 *Fig. 42 (3)*放置到侧面并插入，使其卡紧。
▷ 盖板已安装。

13.11 安装冰箱门下部

适用于带有关门阻尼器的设备： *

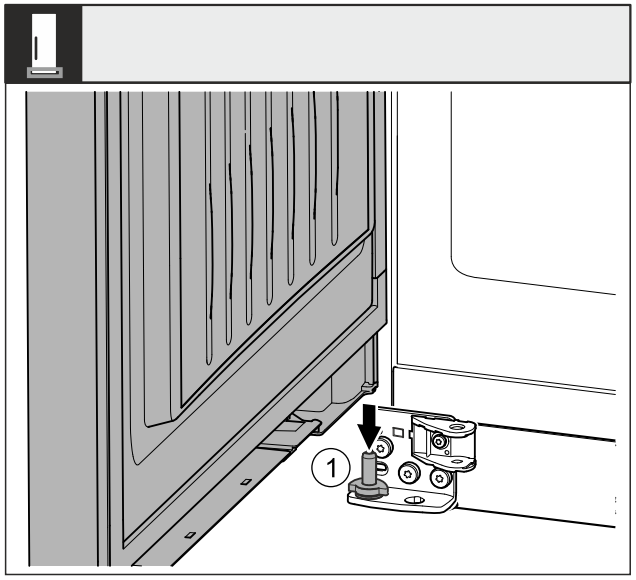

*Fig. 43 **

▶ 从上方将冰箱门放在下面的轴承螺栓 *Fig. 43 (1)*上。*

适用于无关门阻尼器的设备： *

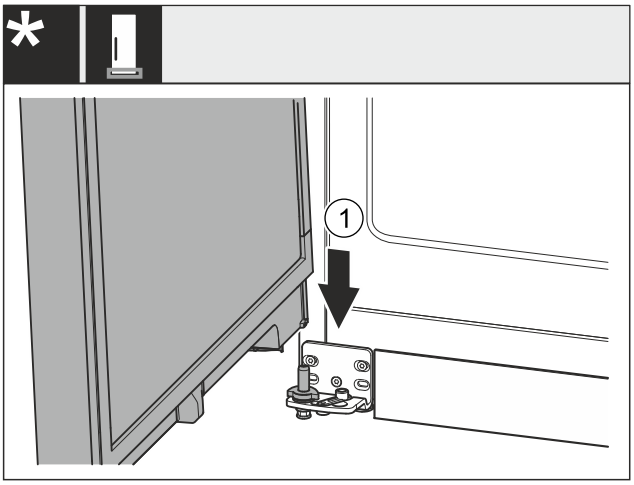

Fig. 44 *
▶ 从上方将冰箱门放在下面的轴承螺栓 *Fig. 44 (1)*上。*

13.12 安装冰箱门上部

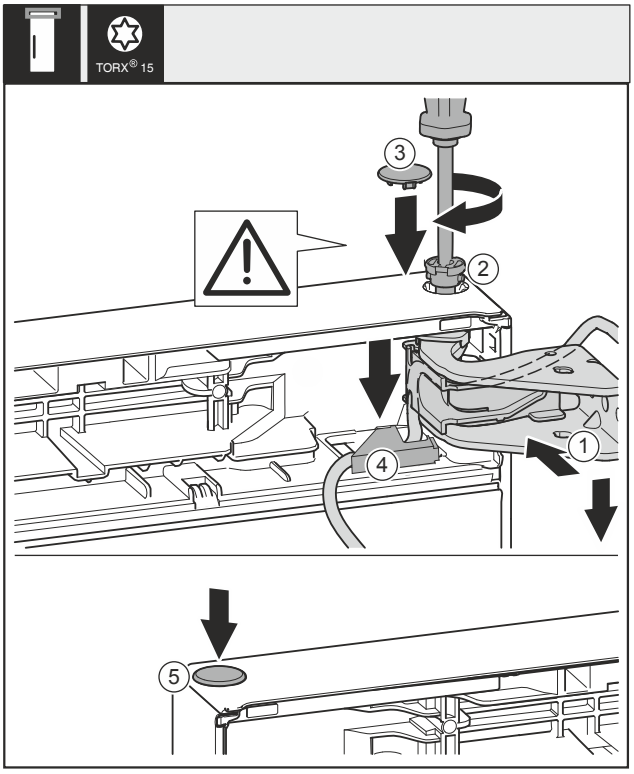

Fig. 45
▶ 将门的上方对准托架 *Fig. 45 (1)*中的开口。
▶ 放入螺栓 *Fig. 45 (2)*并用螺丝刀拧紧。
▶ 安装冰箱门安全装置的安全盖：放入安全盖 *Fig. 45 (3)*并检查其是否在门上。此外将螺栓完全插入。

注意
电缆挫伤！
▶ 电缆的标记必须位于支架中间位置。与此同时开口较长的接片必须指向前面。

▶ 将盖板 *Fig. 45 (4)*安装并朝下按压，直到其卡入到位。
▶ 放上堵头 *Fig. 45 (5)*。

13.13 安装电缆连接装置

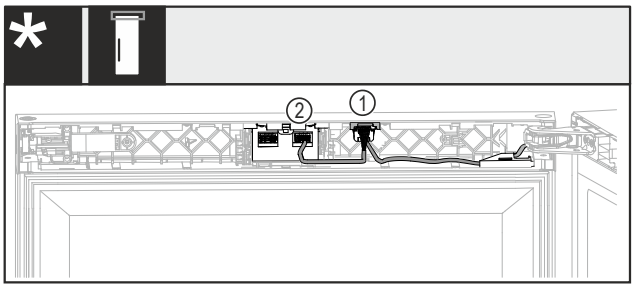

*Fig. 46 无锁或带机械锁**
▶ 将插头和两根电缆 *Fig. 46 (1)*推入到导向装置中。*
▶ 将插头和一根电缆 *Fig. 46 (2)*卡紧到右侧插座中。*

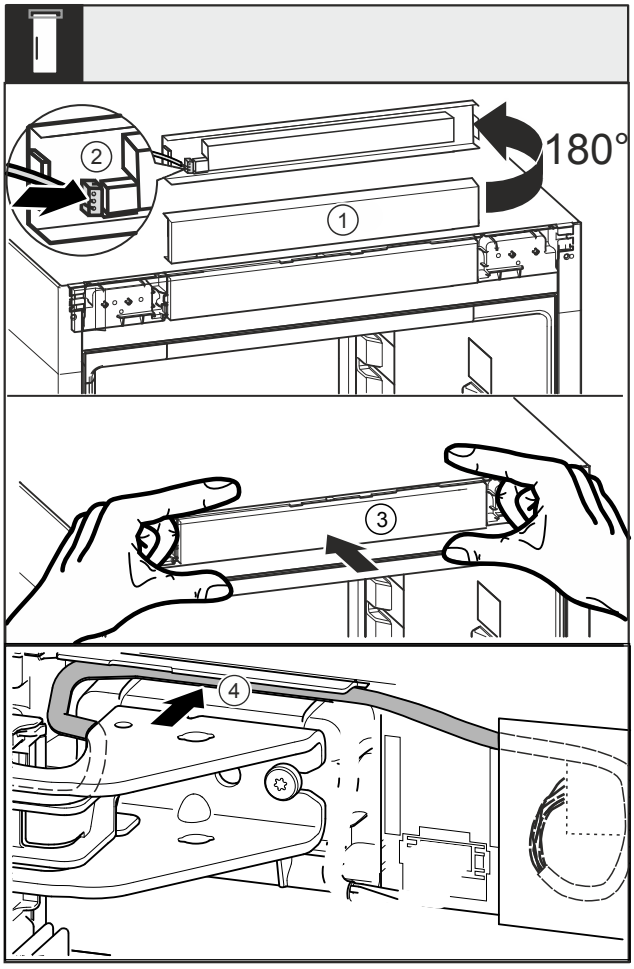

Fig. 47
▶ 将隔板 *Fig. 47 (1)*向上旋转 180°。
▶ 将插头 *Fig. 47 (2)*卡紧在控制面板上。
▶ 将隔板 *Fig. 47 (3)*重新卡紧在冰箱上。
▶ 将电缆通过上方托架小心地放置到导向装置 *Fig. 47 (4)*中。
▶ 将剩余长度的电缆按需要打活结。

13.14 校准冰箱门

警告
冰箱门脱落有造成伤害的危险！
如果没有充分拧紧支承部件，那么冰箱门可能脱落。这可能导致严重的伤害。此外，冰箱门可能没有关闭，这样冰箱无法正常制冷。
▶ 用 4 Nm 的扭矩拧紧托架。
▶ 检查所有螺丝，必要时重新拧紧。

▶ 必要时通过下方托架内的两个长方形孔校准冰箱门，使其与冰箱外壳对齐。对此用附带的 T20 工具将下方托架里中间的螺钉拧下。用 T20 工具或 T20 螺丝刀稍微拧松其余的螺钉，并通过长方形孔校准。
▶ 支撑门：使用 SW10 开口扳手旋出下方托架的垫脚，直至垫脚平置于地板，然后继续旋转 90°。

13.15 放上盖板

对于带锁的冰箱： *

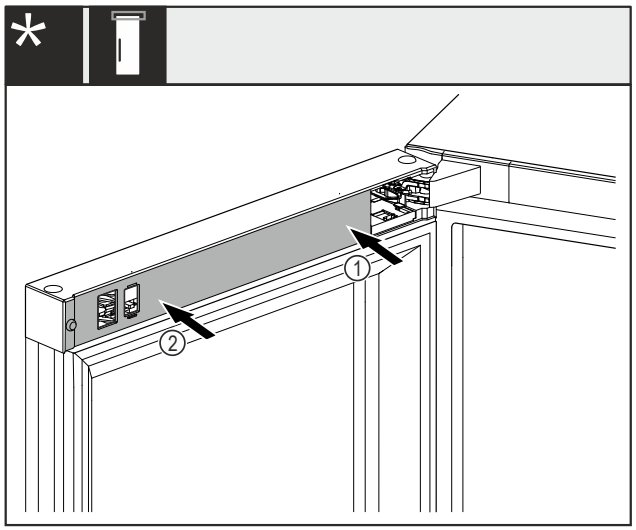

Fig. 48 *
门已打开 90°。*
▶ 将盖板 *Fig. 48 (1)*先放置到托架上并卡紧。*
▶ 将盖板 *Fig. 48 (2)*放置到外侧并卡紧。*

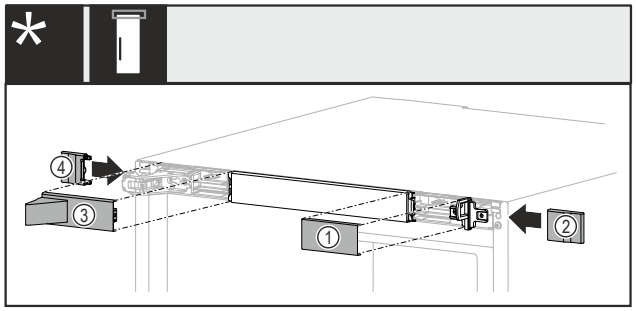

Fig. 49 *
▶ 以所显示的顺序放置盖板。*

对于无锁的冰箱： *

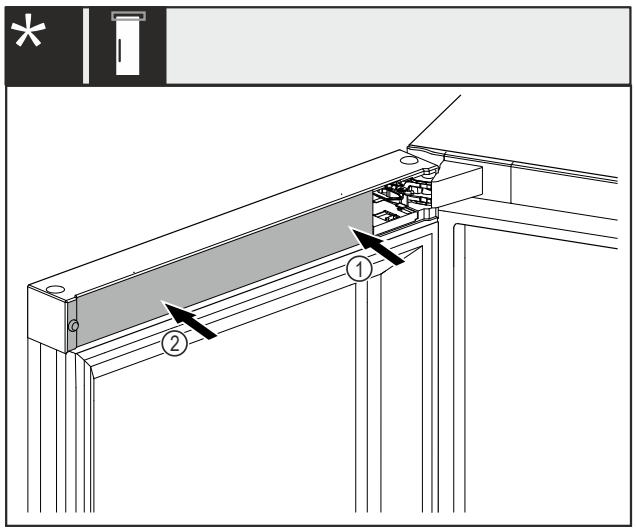

Fig. 50 *
门已打开 90°。*
▶ 将盖板 *Fig. 50 (1)*先放置到托架上并卡紧。*
▶ 将盖板 *Fig. 50 (2)*放置到外侧并卡紧。*

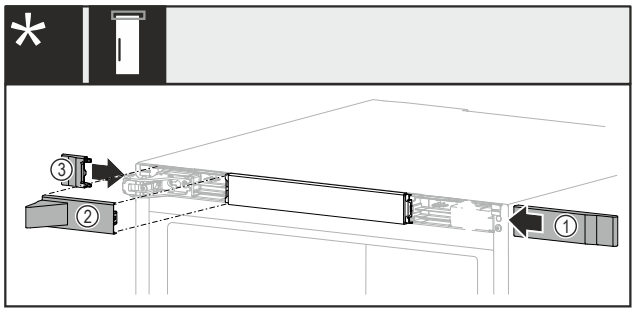

Fig. 51 *
▶ 以所显示的顺序放置盖板。*

13.16 安装关门阻尼器*

对于 700 mm 和 750 mm 宽度的冰箱安装适配件。*

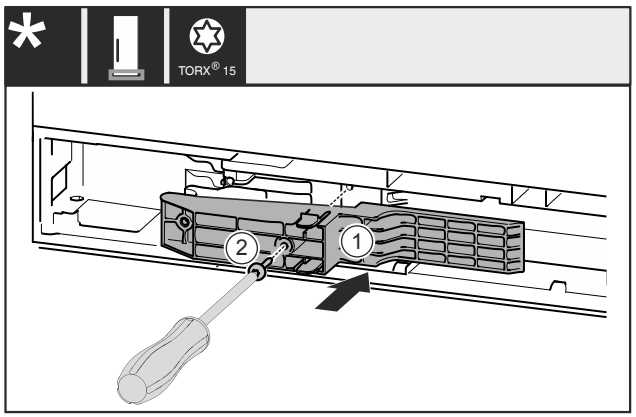

Fig. 52 *
▶ 将把手侧的适配件 *Fig. 52 (1)*插入凹槽。*
▶ 将螺钉 *Fig. 52 (2)*用螺丝刀拧紧。*

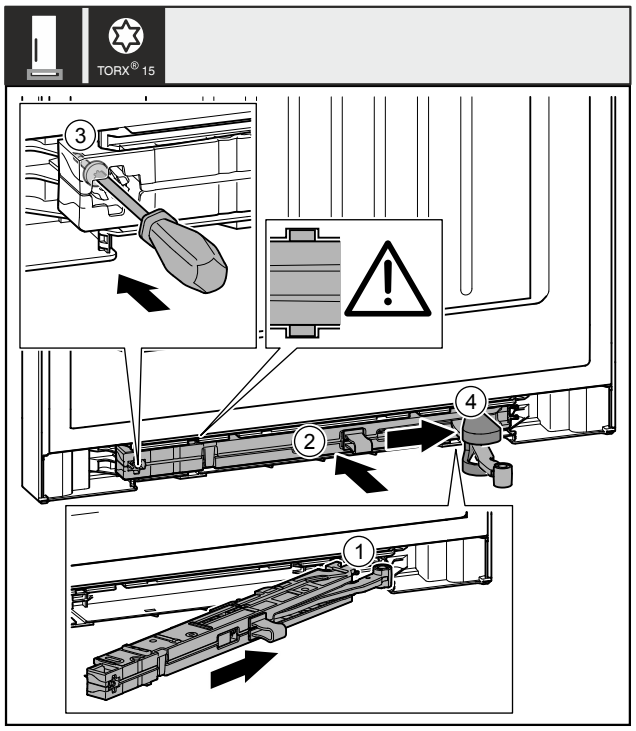

Fig. 53
▶ 将托架侧面的关门阻尼单元 *Fig. 53 (1)*倾斜插入凹槽直至止挡装置。
▶ 将关门阻尼单元 *Fig. 53 (2)*完全地推入凹槽。

▷ 当关门阻尼单元的肋条处于导向装置中时，该装置已被正确定位。
▶ 用螺丝刀拧紧螺钉 *Fig. 53 (3)*。
▶ 将盖板 *Fig. 53 (4)*推到铰链上方。

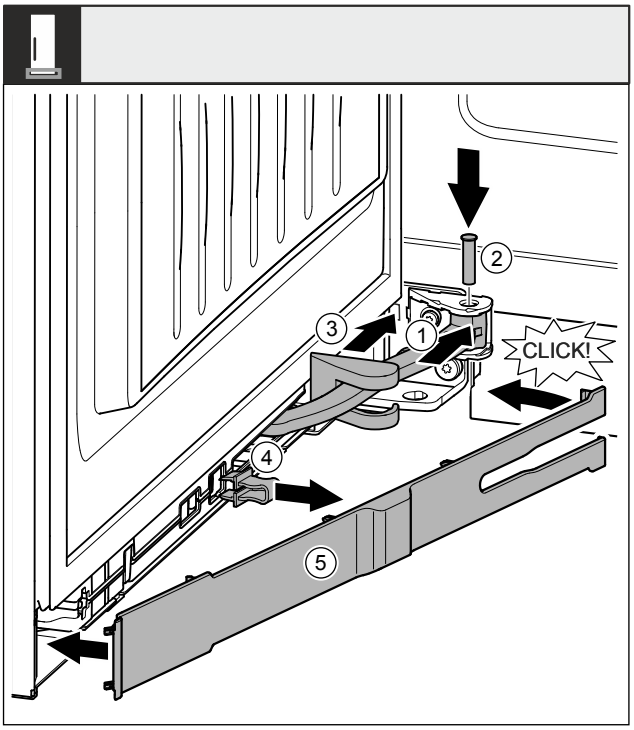

Fig. 54

门已打开 90°。
▶ 将铰链 *Fig. 54 (1)*旋转至悬挂装置。
▶ 用螺丝刀将螺栓 *Fig. 54 (2)*插入悬挂装置和铰链。同时注意止动凸轮需正确地位于凹槽中。
▶ 沿着铰链推动托架盖 *Fig. 54 (3)*，并将其安装到悬挂装置上。
▶ 取下保险装置 *Fig. 54 (4)*。
▶ 将隔板 *Fig. 54 (5)*放上并转入把手侧。
▷ 隔板已扣上。
▶ 关闭冰箱门。

14 将冰箱连接至电源

警告
设备损坏或电源线损坏会造成触电风险和受伤风险！
生命危险和切割伤害。如设备或电源线在运输过程中受损，直接使用或可使您遭受致命电击。设备外壳的损坏部件也可致您割伤。
▶ 运输完成后须检查设备和电源线损坏情况。
▶ 如果设备或电源线损坏，任何情况下不得继续使用设备。
▶ 联系客服。

使用单独提供的电源线将冰箱连接到电源上。电源线的一端是冰箱电源插口，另一端是电源插头。

确保已满足下列前提条件：
- 冰箱和电源线未受损。
- 冰箱放置符合规定。〔参见 7 安装壁距调整垫片*〕
- 遵守电气连接要求。
- 了解并遵守规定的接口尺寸。
- 电压和频率符合铭牌上的说明。
- 插座按规定接地并且电气安全。
- 保险丝的释放电流在 10 A 和 16 A 之间。
- 插座便于接近，且不位于冰箱后面。

注意
使用不当会造成损坏危险！
冰箱电气组件损坏。
▶ 只能使用附带的电源线。

警告
连接不当会造成火灾危险！
着火。
损坏冰箱。
▶ 请勿使用延长电缆。
▶ 请勿使用延长线。

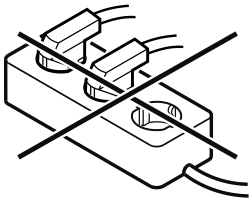

注意
连接不当会造成损坏危险！
损坏冰箱。
▶ 冰箱不要与孤岛变流器例如太阳能发电设备和汽油发电机连接。

▶ 将电源线的电源插头连接到电源。确认电源插头牢固插在插座中。
▷ 显示屏中出现待机符号。
▷ 如果在 60 秒钟内无任何操作：待机符号变淡或消失。
▷ 冰箱已连接。初次启动参见以下章节或使用说明书。

home.liebherr.com/fridge-manuals

ZH 葡萄酒调温柜

出版日期： 20260319

产品编号索引： 7083592-00

Liebherr-Hausgeräte Marica EOOD
Bezirk Plovdiv
4202 Radinovo
Bulgarien