Instrucțiuni de utilizare

Quality, Design and Innovation

home.liebherr.com/fridge-manuals

LIEBHERR

Conținut

1 Informații referitoare la siguranță și avertizări.... 3
1.1 Utilizarea conform destinației.... 3
1.2 Clasele de climă.... 3
1.3 Grupă de utilizatori.... 3
1.4 Instalare şi punere în funcțiune.... 4
1.5 Lucrul în siguranță cu aparatul.... 4
1.6 Curățare.... 4
1.7 Defecțiuni, deteriorări și reparații.... 4
1.8 Eliminare ca deșeu.... 4
1.9 Conformitate.... 4
1.10 Substanțe SVHC în conformitate cu regulamentul REACH.... 4
1.11 Baza de date EPREL.... 5
1.12 Licențe Open-Source.... 5
1.13 Piese de schimb.... 5
1.14 Simboluri pe aparat.... 5
1.15 Trepte de avertizare.... 5

2 Vedere de ansamblu asupra aparatului.... 5
2.1 Furnitura de livrare.... 5
2.2 Vedere de ansamblu a aparatului şi dotărilor.... 5
2.3 SmartDevice.... 6

3 Modul de funcționare al display-ului Touch & Swipe.... 6
3.1 Navigarea și explicitarea simbolurilor.... 6
3.2 Meniuri.... 6
3.3 Mod de repaus.... 7

4 Punere în funcțiune.... 7
4.1 Pornirea aparatului (prima punere în funcțiune).... 7
4.2 Punere în funcțiune InfinitySpring*.... 8
4.3 Punere în funcțiune HydroBreeze*.... 8

5 Depozitare.... 8
5.1 Indicații privind depozitarea.... 8
5.2 Frigider.... 8
5.3 BioFresh.... 8
5.4 Intervale de depozitare.... 9

6 Economisirea energiei.... 10

7 Deservire.... 10
7.1 Elementele de operare şi de afişare.... 10
7.1.1 Afișaj de status.... 10
7.1.2 Simboluri de afișare.... 10
7.2 Funcțiile aparatului.... 10
7.2.1 Indicații referitoare la funcțiile aparatului.... 10
Oprirea și pornirea aparatului.... 11
WLAN.... 11
Temperatură.... 12
Unitate de temperatură.... 13
BioFresh B-Value.... 13
D-Value.... 13
SuperCool.... 13
HolidayMode.... 14
SabbathMode.... 14
EnergySaver.... 15
HydroBreeze*.... 15
CleaningMode.... 16
Luminozitate display.... 16
Alarmă ușă.... 16
Blocare introducere.... 17
Limbă.... 17
Informații despre aparat.... 17
Software.... 18
Reamintire.... 18
Mod demo.... 18
Resetare pe reglajele din fabricație.... 19
7.3 Mesaje.... 19
7.3.1 Perspectivă generală asupra avertizărilor.... 19
7.3.2 Încheierea avertizărilor.... 20
7.3.3 Perspectivă generală asupra reamintirilor.... 20
7.3.4 Încheierea reamintirilor.... 20

8 Dotare.... 21
8.1 Raft montat pe ușă.... 21
8.2 Rafturi.... 22
8.3 Raft divizibil.... 22
8.4 VarioSafe.... 23
8.5 InfinitySpring*.... 25
8.6 Raft variabil pentru sticle.... 25
8.7 Sertare.... 26
8.8 Capacul compartimentului Fruit & Vegetable-Safe.... 26
8.9 HydroBreeze*.... 27
8.10 Cutie pentru unt.... 28
8.11 Suport pentru ouă.... 28
8.12 Suport pentru sticle.... 28
8.13 FlexSystem*.... 28
8.14 FlexCube*.... 29

9 Întreținere.... 30
9.1 Filtru de cărbune activ-FreshAir.... 30
9.2 Rezervor de apă*.... 30
9.3 Filtru pentru apă*.... 30
9.4 Dezasamblarea raftului montat pe uşă.... 31
9.5 Asamblarea raftului montat pe ușă.... 31
9.6 Dezasamblare / montare sisteme de extragere.... 32
9.7 Extragerea / introducerea raftului variabil pentru sticle.... 32
9.8 Capacul compartimentului Fruit & Vegetable-Safe.... 32
9.9 Dezgheţarea aparatului.... 33
9.10 Curăţarea aparatului.... 33

10 Ajutor pentru clienți.... 34
10.1 Date tehnice.... 34
10.2 Zgomote de funcționare.... 34
10.3 Defecţiune tehnică.... 35
10.4 Centrul de service.... 36
10.5 Plăcuță de fabricație.... 37

11 Scoaterea din funcțiune.... 37

12 Eliminare ca deșeu.... 37
12.1 Pregătirea aparatului pentru eliminarea ca deșeu. 37

12.2 Eliminarea aparatului ca deșeu în mod ecologic.... 37

Producătorul lucrează permanent la dezvoltarea tuturor tipurilor și modelelor. Din acest motiv, vă rugăm să înțelegeți că trebuie să ne rezervăm dreptul de a efectua modificări în ceea ce privește forma, dotarea și tehnica.

Simbol	Explicație
	**Citirea manualului** Pentru a vă familiariza cu toate avantajele oferite de noul dumneavoastră aparat, vă rugăm să citiți cu atenție indicațiile din prezentul manual de utilizare.
	**Informații suplimentare pe internet** Manualul digital cu informații complementare și în alte limbi este disponibil pe internet prin scanarea codului QR de pe partea frontală a acestui manual sau prin introducerea numărului de service la **home.liebherr.com/fridge-manuals**. Găsiți numărul de service pe plăcuța de fabricație: 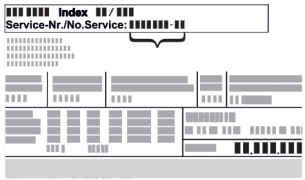 *Fig.* Reprezentare exemplificativă
	**Verificarea aparatului** Verificați toate piesele cu privire la daune din timpul transportului. Adresați-vă în caz de plângeri comerciantului sau serviciului pentru clienți.
	**Abateri** Manualul este valabil pentru mai multe modele, prin urmare sunt posibile unele abateri. Paragrafele, care sunt valabile numai pentru anumite aparate, sunt marcate cu o steluță (*).
	**Instrucțiuni de manevrare și rezultatele acțiunii** Instrucțiunile de manevrare sunt marcate cu o ▶. Rezultatele acțiunii sunt marcate cu o ▷.
	**Videoclipuri** Videoclipurile referitoare la aparate sunt disponibile pe canalul de YouTube al Liebherr-Hausgeräte.

Licențe Open-Source:

Aparatul conține componente software, care utilizează licențe Open-Source. Informații referitoare la licențele Open-Source utilizate pot fi interogate aici: **home.liebherr.com/open-source-licences**

Aceste instrucțiuni de utilizare sunt valabile pentru:

RB..	525i / 528i
SRB..	526i / 528i / 529i

1 Informații referitoare la siguranță și avertizări

Păstrați cu grijă această informație pentru utilizator, astfel încât să o aveți la îndemână în orice moment.

Dacă retransmiteți aparatul, înmânați mai departe această informație pentru utilizator la posesorul ulterior.

Pentru a utiliza aparatul conform prescripțiilor și în siguranță, citiți această informație pentru utilizator cu atenție înainte de instalare și utilizare. Urmați în permanență instrucțiunile, indicațiile de securitate și indicațiile de avertizare cuprinse în acestea. Acestea sunt importante, astfel încât să puteți instala și exploata aparatul în siguranță și în stare impecabilă.

1.1 Utilizarea conform destinației

- Acest aparat este prevăzut pentru utilizare casnică și domenii aplicative asemănătoare, ca de ex.:
  - în zonele bucătăriilor pentru personal din magazine, birouri și alte zone de lucru
  - în mediul agricol și de către oaspeții din hoteluri, moteluri și alte spații de cazare
  - în pensiuni cu mic dejun inclus
  - în serviciile de catering și alte servicii similare în comerțul cu ridicata
- Alte utilizări:
  - Acest aparat nu este adecvat pentru înghețarea alimentelor.
  - Orice alt tip de utilizare este interzis.

1.2 Clasele de climă

Aparatul este proiectat, în funcție de clasa de climă, pentru utilizarea între anumite limite de temperatură a mediului înconjurător. Clasa de climă corespunzătoare aparatului dumneavoastră este indicată pe marca de fabricație.

Indicație

▶ Pentru a asigura o funcționare optimă, respectați temperaturile ambiante indicate.

Clasa climatică	Pentru temperaturi ale mediului înconjurător de
SN	10 °C până la 32 °C
N	16 °C până la 32 °C
ST	16 °C până la 38 °C
T	16 °C până la 43 °C
SN-ST	10 °C până la 38 °C
SN-T	10 °C până la 43 °C

1.3 Grupă de utilizatori

- Acest aparat poate fi utilizat de copii cu vârsta de peste 8 ani, precum și de persoane cu deficiențe fizice, senzoriale sau mentale ori cu lipsă de experiență și cunoștințe, dacă se află sub supraveghere sau dacă au fost instruite cu privire la utilizarea aparatului în condiții de siguranță și pericolele rezultate.
- Copiii nu trebuie se joace cu aparatul.
- Copiii nu trebuie să execute curățarea și întreținerea utilizatorului fără supraveghere.
- Copiii cu vârsta între 3-8 ani au permisiunea de a încărca și descărca aparatul.

1.4 Instalare și punere în funcțiune

- Instalați și racordați aparatul numai conform instrucțiunilor din informațiile pentru utilizator.
- Nu blocați orificiile de ventilație din carcasa aparatului și din carcasa de încorporare.
- Nu deteriorați cablul de conectare la rețeaua electrică. Nu folosiți aparatul cu un cablu de conectare la rețeaua electrică defect.
- Nu amplasați prize multiple sau surse de rețea cu amplasament variabil pe partea posterioară a aparatului.
- Priza trebuie să fie ușor accesibilă, pentru ca aparatul să poată fi deconectat rapid de la alimentarea electrică în caz de urgență. Ea trebuie să fie poziționată în afara zonei acoperite de partea posterioară a aparatului.

Aparate cu racord de apă fix:*

- Racordați racordul de apă fix numai la alimentarea cu apă potabilă, pentru a evita o intoxicare cu apă contaminată.
- Racordați aparatul numai cu setul de furtunuri nou, care este livrat cu aparatul, la alimentarea cu apă potabilă. Nu reutilizați seturi vechi de furtunuri, ci eliminați-le ca deșeu.

1.5 Lucrul în siguranță cu aparatul

- Nu depozitați în aparat substanțe cu capacitate de explozie, ca de exemplu recipiente de aerosoli cu gaz carburant inflamabil. Astfel de doze de spray pot fi recunoscute după conținutul sau simbolul flăcării imprimate pe acestea. Eventualele gaze degajate se pot aprinde din cauza componentelor electrice.
- Nu amplasați în apropierea aparatului lumânări aprinse, lămpi sau alte obiecte cu flacără deschisă, pentru a evita incendierea aparatului.
- Depozitați băuturile alcoolice sau alte recipiente care conțin alcool numai dacă sunt astupate etanș. Eventualul alcool degajat se poate aprinde din cauza componentelor electrice.
- Evitați contactul prelungit al pielii cu suprafețele reci sau produsele răcite/congelate. Pentru protecție utilizați de ex. mănuși.
- Agentul frigorific utilizat (specificații pe marca de fabricație) este ecologic, dar inflamabil. Agentul frigorific scurs se poate aprinde.
  - Nu deteriorați circuitul agentului frigorific.
  - Nu utilizați surse de aprindere în interiorul aparatului.
  - Nu utilizați aparate electrice în interiorul aparatului (de ex. aparate de curățare cu aburi, aparate de încălzire).
  - Dacă există scurgeri de agent frigorific: Îndepărtați orice flacără sau sursă de foc din apropierea locului de scurgere. Aerisiți bine încăperea. Înștiințați centrul de service.
- Deschideți ușa numai pentru scurt timp. Astfel evitați creșterea temperaturii din interiorul aparatului.
- La deschidere și închidere, nu interveniți între ușă și aparat. Degetele pot fi prinse.
- Valoarea temperaturii din cea mai caldă zonă a aparatului poate fi mai ridicată decât valoarea setată a temperaturii.

Aparate cu rezervor de apă:

- Umpleți rezervorul de apă HydroBreeze numai cu apă potabilă, pentru a evita o intoxicare cu apă contaminată.*

1.6 Curățare

- Curățați regulat suprafețele care ajung în contact cu alimentele.
- Curățați regulat scurgerea pentru apa din dezgheț.
- Nu utilizați pentru accelerarea procesului de dezgheț aparate electrice de încălzire sau curățare cu abur, flacără deschisă sau spray-uri dejivrante.
- Nu îndepărtați gheața cu obiecte ascuțite.

1.7 Defecțiuni, deteriorări și reparații

- Dacă este deteriorat cablul de conectare la rețeaua electrică, schimbați-l.
- Reparațiile și intervențiile asupra aparatului trebuie executate numai de către centrul de service sau alt personal de specialitate cu calificare corespunzătoare.
- În cazul unor defecțiuni și erori ale aparatului, scoateți fișa de rețea sau deconectați siguranța. Dacă este scoasă fișa de rețea, apucați întotdeauna de fișă. Nu trageți de cablu.

1.8 Eliminare ca deșeu

- Aparatul conține materiale valoroase și este marcat cu un simbol corespunzător. (vezi 1.14 Simboluri pe aparat)
  - Nu eliminați ca deșeu aparatul împreună cu deșeurile menajere.
  - Eliminați ca deșeu aparatul la centrele locale de reciclare și de materiale valoroase în mod gratuit prin recipientele de colectare de clasa 1.
  - La achiziționarea unui aparat nou, returnați gratuit aparatul vechi la unitatea comercială.
  - Informați-vă despre posibilitățile de returnare.
- Pe aparatul dumneavoastră se pot afla date cu caracter personal.
  - Ștergeți datele cu caracter personal înainte de eliminarea ca deșeu.
- Aparatul conține agent frigorific (specificații de pe plăcuța de fabricație) și ulei. Agentul frigorific utilizat este ecologic, dar inflamabil. Uleiul conținut este, de asemenea, inflamabil. Scăpările de agent frigorific și de ulei se pot aprinde în cazul unei concentrații corespunzător de ridicate și în contact cu o sursă de căldură externă.
  - Nu deteriorați circuitul agentului frigorific.
  - Eliminați ca deșeu aparatul numai conform instrucțiunilor din informațiile pentru utilizator.

1.9 Conformitate

Etanșeitatea circuitului de agent frigorific este verificată. Aparatul respectă normele de siguranță admisibile precum și directivele corespunzătoare.

Pentru UE:	piața	Aparatul corespunde directivei 2014/53/UE.
Pentru GB:	piața	Aparatul corespunde Radio Equipment Regulations 2017 SI 2017 No. 1206.

Textul complet al declarației de conformitate UE este disponibil la următoarea adresă de internet: www.Liebherr.com

Compartimentul BioFresh îndeplinește condițiile impuse unui compartiment frigorific, conform DIN EN 62552:2020.

1.10 Substanțe SVHC în conformitate cu regulamentul REACH

- La următorul link puteți verifica dacă aparatul dvs. conține substanțe SVHC în conformitate cu regulamentul REACH:
  home.liebherr.com/de/deu/de/liebherr-erleben/nachhaltigkeit/umwelt/scip/scip.html

1.11 Baza de date EPREL

- Începând cu 1 martie 2021 informațiile referitoare la identificarea consumului de energie și cerințele pentru ecodesign se găsesc în baza de date a produselor (EPREL). Sub următorul link https://eprel.ec.europa.eu/ ajungeți la baza de date a produselor. Aici vi se solicită introducerea identificatorului modelului. Identificarea modelului se găsește pe plăcuța de fabricație.

1.12 Licențe Open-Source

- Aparatul conține componente software, care utilizează licențe Open-Source. Informații referitoare la licențele Open-Source utilizate pot fi interogate aici: home.liebherr.com/open-source-licences

1.13 Piese de schimb

- Disponibilitatea pieselor de schimb pentru piesele funcționale și piesele cu capacitate de depozitare ale dotării este de 15 ani.

1.14 Simboluri pe aparat

	Acest simbol se poate afla pe compresor. Acesta se referă la uleiul din compresor și atrage atenția asupra pericolului următor: În caz de ingerare și pătrundere în căile respiratorii poate provoca decesul. Această indicație are semnificație numai pentru reciclare. În regimul de funcționare normal nu există niciun pericol. Nu îndepărtați acest simbol.
	Avertizare: Pericol de incendiu cauzat de substanțele inflamabile. Acest simbol se află la compresor și se poate afla suplimentar în alte locuri la aparat. Acest simbol avertizează asupra substanțelor inflamabile. Nu îndepărtați acest simbol.
	Acesta sau un simbol asemănător se poate afla pe partea posterioară a aparatului. Acesta indică faptul că există panouri de izolare în vid (VIP) sau panouri de perlit în ușă și/sau în carcasă. Această indicație are semnificație numai pentru reciclare. Nu îndepărtați acest simbol.
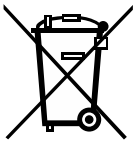	Acest simbol se află pe plăcuța de fabricație. Atrage atenția asupra faptului că aparatul conține materiale valoroase și că nu aveți voie să eliminați ca deșeu aparatul împreună cu deșeurile menajere. (vezi 1.8 Eliminare ca deșeu)

1.15 Trepte de avertizare

PERICOL	Marchează o situație periculoasă directă, care va cauza accidente mortale sau vătămări corporale grave, dacă nu este evitată.
AVERTIZARE	Marchează o situație periculoasă, care ar putea cauza accidente mortale sau vătămări corporale grave, dacă nu este evitată.
PRECAUȚIE	Marchează o situație periculoasă, care ar putea cauza vătămări corporale ușoare sau medii, dacă nu este evitată.
ATENȚIE	Marchează o situație periculoasă, care ar putea cauza pagube materiale, dacă nu este evitată.
Indicație	Marchează indicații importante și sfaturi utile.

2 Vedere de ansamblu asupra aparatului

2.1 Furnitura de livrare

Verificați toate piesele cu privire la daune din timpul transportului. În cazul în care aveți plângeri, contactați comerciantul sau serviciul pentru clienți. (vezi 10.4 Centrul de service)

Livrarea constă din următoarele piese:
- Aparat individual
- Dotare (în funcție de model)
- Material de montaj (în funcție de model)
- «Quick Start Guide»
- «Installation Guide»*
- Broșură de service

2.2 Vedere de ansamblu a aparatului și dotărilor

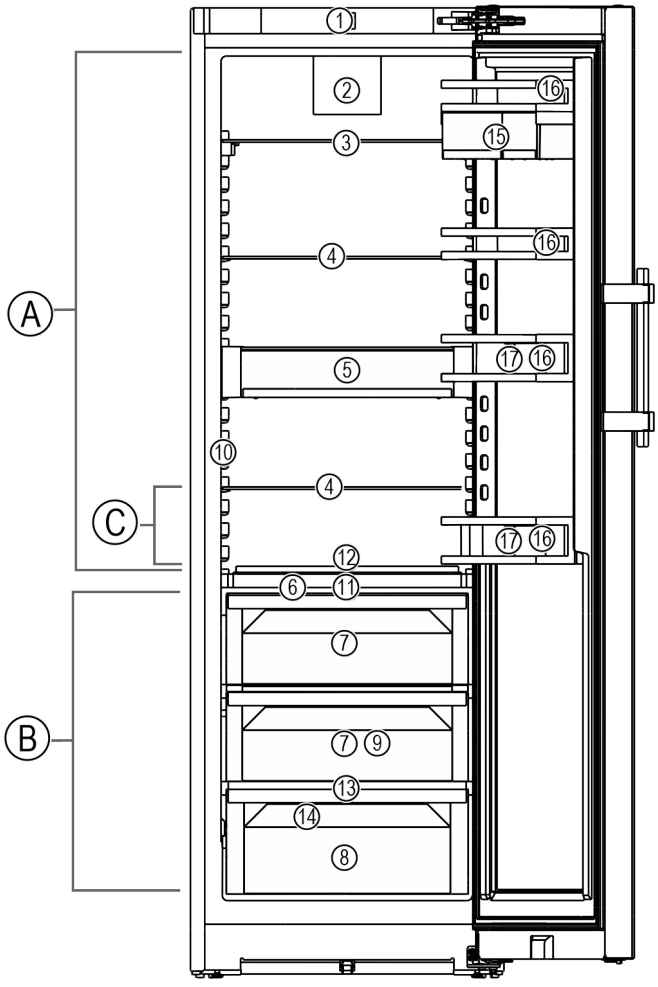

Fig. 1 Reprezentare exemplificativă

Domeniul de temperaturi

(A) Frigider **(C)** Zona cea mai rece

(B) BioFresh

Dotarea

(1) Elemente de operare
(2) Ventilator cu filtrul cu cărbune activ FreshAir
(3) Suprafață de depunere divizibilă
(4) Suprafață de depunere
(5) VarioSafe
(6) Capacul compartimentului Fruit & Vegetable-Safe
(7) Fruit & Vegetable-Safe
(8) Meat & Dairy-Safe
(9) Fish & Seafood-Safe*
(10) InfinitySpring*
(11) HydroBreeze*
(12) Compartiment variabil pentru sticle
(13) Deschizătură de scurgere
(14) Plăcuță de fabricație
(15) VarioBox
(16) Raft montat pe ușă
(17) Suport pentru sticle

2.3 SmartDevice

SmartDevice este soluția de conectare în rețea pentru frigiderul dumneavoastră.

Dacă aparatul dumneavoastră este compatibil cu SmartDevice sau este pregătit pentru acesta, puteți integra aparatul rapid și simplu în WLAN. Cu aplicația SmartDevice vă puteți opera aparatul de la un echipament terminal mobil. În aplicația SmartDevice vă stau la dispoziție funcții suplimentare și posibilități de setare.

Aparat compatibil cu SmartDevice:	Aparatul dumneavoastră este compatibil cu SmartDevice. Pentru a putea conecta aparatul dumneavoastră cu WLAN, trebuie să descărcați aplicația SmartDevice.
Informații suplimentare privind SmartDevice:	**smartdevice.liebherr.com**
Descărcați aplicația SmartDevice:	După instalarea și configurarea aplicației SmartDevice puteți integra aparatul dumneavoastră cu ajutorul aplicației SmartDevice și funcției aparatului WLAN (vezi WLAN) în WLAN-ul dumneavoastră.

Indicație
În următoarele țări nu este disponibilă funcția SmartDevice: Rusia, Belarus, Kazahstan.

3 Modul de funcționare al display-ului Touch & Swipe

Operați aparatul dumneavoastră cu display-ul Touch & Swipe. Cu display-ul Touch & Swipe (în continuare denumit display) selectați funcțiile aparatului prin atingere sau glisare. Dacă nu executați nicio acțiune pe display timp de 10 secunde, afișajul sare fie la meniul de rang superior sau direct înapoi la afișajul de status.

3.1 Navigarea și explicitarea simbolurilor

În figuri sunt utilizate diferite simboluri pentru navigarea cu display-ul. Următorul tabel descrie aceste simboluri.

Simbol	Descriere
	**Atingeți scurt display-ul:** Activați/dezactivați funcția. Confirmați selecția. Deschideți submeniul.
	**Atingeți display-ul cu o indicare a timpului indicată (de ex. timp de 3 secunde):** Activați/dezactivați funcția sau valoarea.
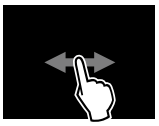	**Glisați spre dreapta sau spre stânga:** Navigați în meniu.
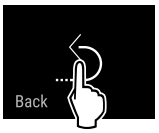	**Atingeți scurt simbolul Înapoi:** Săriți înapoi un nivel de meniu.
	**Atingeți simbolul Înapoi timp de 3 secunde:** Săriți înapoi la afișajul de status.
	**Săgeată cu ceas:** Durează mai mult de 10 secunde, până când apare următorul afișaj pe display.
	**Săgeată cu indicarea timpului:** Durează timpul indicat, până când apare următorul afișaj pe display.
	**Simbolul "Deschidere meniu de setări":** Navigați la meniul de setări și deschideți-l. Dacă este necesar: Navigați în meniul de setări la funcția dorită. (vezi 3.2.1 Deschidere meniu de setări)
	**Deschideți simbolul "Meniu extins":** Navigați la meniul extins și deschideți-l. Dacă este necesar: Navigați în meniul extins la funcția dorită. (vezi 3.2.2 Deschidere meniu extins)
Nicio acțiune într-un interval de 10 secunde	Dacă nu executați nicio acțiune pe display timp de 10 secunde, afișajul sare fie la meniul de rang superior sau direct înapoi la afișajul de status.
Închideți ușa și deschideți-o din nou.	Dacă închideți ușa și o deschideți imediat din nou, afișajul sare direct înapoi la afișajul de status.

Observație: Figurile display-ului sunt reprezentate cu noțiuni în engleză.

3.2 Meniuri

Funcțiile aparatului sunt distribuite în meniuri diferite:

Meniu	Descriere
Meniu principal	Dacă conectați aparatul, vă aflați automat în meniul principal. De aici navigați la cele mai importante funcții ale aparatului, la meniul de setări și la meniul extins.
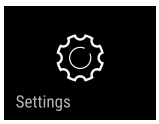 Meniu de setări	Meniul de setări conține funcții suplimentare ale aparatului pentru setarea aparatului dumneavoastră.
Meniul extins	Meniul extins conține funcții speciale ale aparatului pentru setarea aparatului dumneavoastră. Accesul la meniul extins este protejat prin codul numeric **1 5 1**.

3.2.1 Deschidere meniu de setări

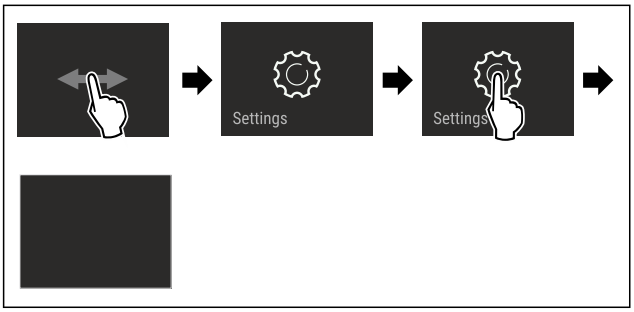

Fig. 2 Reprezentare exemplificatoare

▶ Executați pașii de acțiune conform figurii.
▷ Meniul de setare este deschis.
▶ Dacă este necesar: Navigați la funcția dorită.

3.2.2 Deschidere meniu extins



Fig. 3

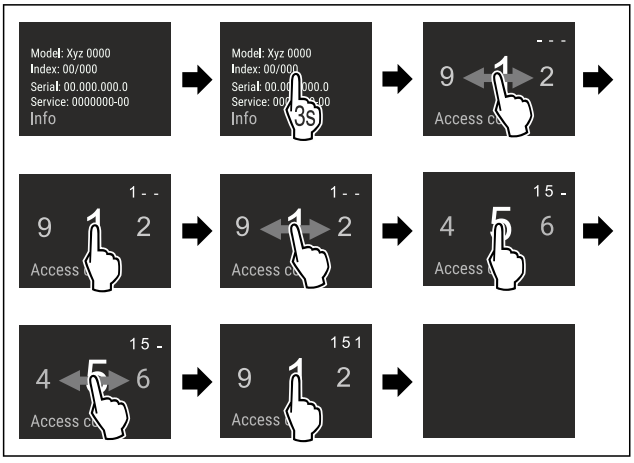

*Fig. 4 Reprezentare exemplificatoare, accesul cu codul numeric **151***

▶ Executați pașii de acțiune conform figurii.
▷ Meniul extins este deschis.
▶ Dacă este necesar: Navigați la funcția dorită.

3.3 Mod de repaus

Dacă nu atingeți display-ul timp de 1 minut, acesta trece în modul de repaus. În modul de repaus este atenuată luminozitatea afișajului.

3.3.1 Încheiere mod de repaus

▶ Atingeți scurt display-ul cu degetul.
▷ Modul de repaus este încheiat.

4 Punere în funcțiune

4.1 Pornirea aparatului (prima punere în funcțiune)

Asigurați-vă că sunt îndeplinite următoarele condiții necesare:

- ❑ Aparatul este instalat și racordat corespunzător instrucțiunilor de montaj.
- ❑ Toate benzile adezive, foliile adezive și de protecție, precum și siguranțele de transport din și de la aparat sunt îndepărtate.
- ❑ Toate inserturile publicitare din sertare sunt extrase.
- ❑ Modul de funcționare al display-ului Touch & Swipe este cunoscut. (vezi 3 Modul de funcționare al display-ului Touch & Swipe)

Conectați aparatul prin intermediul display-ului Touch & Swipe:

▶ Dacă display-ul este în modul de repaus: Atingeți scurt display-ul.
▶ Executați pașii de acțiune conform figurii.

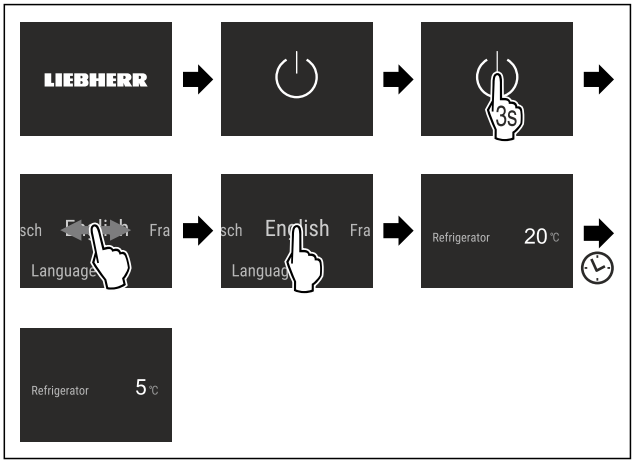

Fig. 5 Reprezentare exemplificatoare

▷ Apare afișajul de status.
▷ Aparatul se răcește la temperatura țintă setată din fabricație.
▷ Aparatul pornește în modul demo (apare afișajul de status cu DEMO): Dacă aparatul pornește în modul demo, puteți dezactiva modul demo în interval de 5 minute. (vezi Mod demo)

Informații suplimentare:

- Puneți în funcțiune InfinitySpring. (vezi 4.2 Punere în funcțiune InfinitySpring*) *
- Puneți în funcțiune HydroBreeze. (vezi 4.3 Punere în funcțiune HydroBreeze*) *
- Puneți în funcțiune SmartDevice. (vezi 2.3 SmartDevice) și (vezi WLAN)

Indicație
Producătorul recomandă:
▶ Așezarea produselor alimentare: Așteptați aproximativ 6 ore, până când este atinsă temperatura setată.
▶ Respectați indicațiile privind depozitarea. (vezi 5.1 Indicații privind depozitarea)

Indicație
Puteți obține accesorii din Liebherr-Hausgeräte-Shop la home.liebherr.com/shop/de/deu/zubehor.html.

4.2 Punere în funcțiune InfinitySpring*

Dacă este dotat aparatul dumneavoastră cu un InfinitySpring, **înainte de prima folosire** trebuie să aerisiți sistemul de apă pentru InfinitySpring și curățați InfinitySpring.

Asigurați-vă că sunt îndeplinite următoarele condiții necesare:

❑ Racordul de apă este stabilit. Vezi Installation Guide sau manualul de montaj.
❑ Rezervorul de apă este introdus. Vezi Installation Guide sau manualul de montaj.
❑ Filtrul de apă este introdus. Vezi Installation Guide sau manualul de montaj.*
❑ Aparatul este complet racordat.

4.2.1 Aerisirea sistemului de apă

▶ Deschideți ușa aparatului.
▶ Apăsați paharul contra părții inferioare a dozatorului InfinitySpring.
▷ Partea superioară se deplasează în afară și iese aer sau curge apă în pahar.
▶ Continuați procesul până când apa curge cu jet uniform în pahar.
▷ Sistemul de apă este aerisit.

4.2.2 Curățarea InfinitySpring

(vezi 9.10.5 Curățarea InfinitySpring *)

4.3 Punere în funcțiune HydroBreeze*

Dacă este dotat aparatul dumneavoastră cu un HydroBreeze, **înainte de prima folosire** trebuie să curățați HydroBreeze.

Asigurați-vă că sunt îndeplinite următoarele condiții necesare:

❑ Aparatul este complet racordat.

▶ Curățați HydroBreeze. (vezi 9.10.6 Curățarea HydroBreeze*)
▶ Umpleți rezervorul de apă. (vezi 8.9.1 Umplerea rezervorului de apă)
▶ Activați HydroBreeze. (vezi HydroBreeze*)

5 Depozitare

5.1 Indicații privind depozitarea

AVERTIZARE
Pericol de incendiu cauzat de aparate electrice!
Dacă utilizați aparate electrice în spațiul de alimente al aparatului dumneavoastră, acestea pot provoca un incendiu.
▶ Nu utilizați aparate electrice în spațiul de alimente al aparatului, dacă nu au fost recomandate de producător.

Indicație
Consumul de energie crește și puterea de răcire scade atunci când ventilația nu este suficientă.
▶ Mențineți întotdeauna libere fantele.

Respectați următoarele prescripții referitoare la depozitare:
- Mențineți libere fantele pentru aer de la ventilator.
- Ambalați sau acoperiți alimentele care preiau sau degajă ușor miros sau aromă în recipiente închise.
- Ambalați carnea crudă sau peștele crud în recipiente curate, închise. Acest lucru împiedică carnea sau peștele să atingă alte alimente sau să se scurgă pe acestea.
- Păstrați lichidele în recipiente închise.
- Depozitați alimentele la distanță unele de altele, astfel încât aerul să circule bine.
- Depozitați alimentele corespunzător indicațiilor de pe ambalaj.
- Respectați întotdeauna termenul de valabilitate specificat pe ambalaj.

Indicație
Nerespectarea acestor prevederi poate conduce la alterarea alimentelor.

5.2 Frigider

Prin circulația aerului în aparat se formează diferite zone de temperatură. Diferitele zone de temperatură se găsesc în vederea de ansamblu a aparatului și dotărilor. (vezi 2.2 Vedere de ansamblu a aparatului și dotărilor)

5.2.1 Dispunerea alimentelor

▶ Zona superioară și zona ușii: Depozitați unt, brânză, conserve și tuburi.
▶ Zona de temperatură cea mai rece: Depozitați alimente perisabile, precum mâncăruri.

5.3 BioFresh

Compartimentul BioFresh prelungește perioada de depozitare pentru câteva alimente proaspete decât în cazul răcirii obișnuite.

Indicație
Dacă temperaturile scad sub 0 °C, alimentele pot îngheța.
▶ Depozitați legume sensibile la frig cum ar fi castraveți, vinete și dovlecei, precum și fructe tropicale sensibile la frig în frigider.

5.3.1 Fruit & Vegetable-Safe

În acest compartiment se menține un climat de depozitare apropiat de 0 °C. Capacul compartimentului asigură o umiditate permanentă a aerului. Acest climat de depozitare este adecvat pentru depozitarea alimentelor neambalate cu umiditate proprie ridicată (de ex. salată, legume, fructe).

Umiditatea aerului din compartiment depinde de conținutul de umiditate al produselor introduse și de frecvența de deschidere a compartimentului. Puteți regla umiditatea aerului.

Dispunerea alimentelor

▶ Depozitați fructe și legume neambalate.
Dacă umiditatea aerului este prea ridicată:
▶ Reglați umiditatea aerului.

5.3.2 Meat & Dairy-Safe

În acest compartiment se menține un climat de depozitare apropiat de 0 °C. Acest climat de depozitare este adecvat pentru alimente sensibile (de ex. produse lactate, carne, pește, mezeluri).*

În acest compartiment se menține un climat de depozitare apropiat de 0 °C. Acest climat de depozitare este adecvat pentru alimente sensibile (de ex. produse lactate, carne, mezeluri).*

Dispunerea alimentelor

▶ Depozitați alimente uscate sau ambalate.

5.3.3 Fish & Seafood-Safe -2°C | 0°C *

În acest compartiment se menține un climat de depozitare de -2 °C și 0 °C. Acest climat de depozitare este adecvat pentru alimente uscate sau ambalate (de ex. produse lactate, carne, pește, fructe de mare, mezeluri).

Compartimentul conține un separator Fish & Seafood, pe care-l puteți deplasa sau extrage.

Puteți regla temperatura prin intermediul display-ului Touch & Swipe. O împărțire în diferite zone de temperatură este posibilă numai cu separatorul introdus Fish & Seafood. (vezi Setarea temperaturii în frigider)

Sunt posibile următoarele combinații de temperatură:

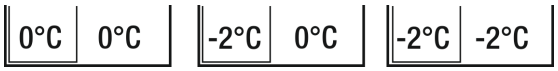

Fig. 6

Dispunerea alimentelor

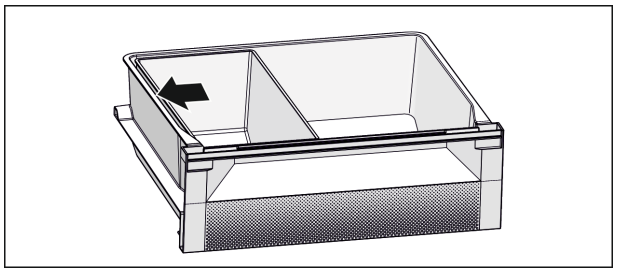

Fig. 7

▶ Pentru o funcție optimă de răcire: Poziționați separatorul Fish & Seafood conform figurii (vezi Fig. 7) .
▶ Zona de temperatură -2 °C: Depozitați fructe de mare sau pește proaspăt.
▶ Zona de temperatură 0 °C: Depozitați produse lactate sau carne ambalată.

Indicație
Obțineți cea mai bună performanță în ceea ce privește consumul de energie cu combinația de temperaturi **0 °C / 0 °C**.

La combinația de temperaturi **-2 °C / 0 °C** și **-2 °C / -2 °C** consumul de energie crește nesemnificativ.

5.4 Intervale de depozitare

Perioadele de depozitare indicate reprezintă valori orientative.

În cazul alimentelor cu termenul de garanție specificat este valabilă întotdeauna data indicată pe ambalaj.

5.4.1 Frigider

Este valabil termenul de valabilitate specificat pe ambalaj.

5.4.2 BioFresh

Valori orientative pentru durata depozitării în Meat & Dairy-Safe		
Unt	la 1 °C	până la 90 zile
Caşcaval	la 1 °C	până la 110 zile
Lapte	la 1 °C	până la 12 zile
Mezeluri, feliate	la 1 °C	până la 8 zile
Carne de pasăre	la 1 °C	până la 6 zile
Carne de porc	la 1 °C	până la 6 zile
Carne de vită	la 1 °C	până la 6 zile
Vânat	la 1 °C	până la 6 zile

Indicație
▶ Aveți în vedere că alimentele bogate în albumină se alterează mai rapid. Aceasta înseamnă că moluștele și crustaceele se alterează mai repede decât peștele, iar peștele se alterează mai repede decât carnea.

Valori orientative pentru durata depozitării în Fruit & Vegetable-Safe		
Legume, salată		
Anghinare	la 1 °C	până la 14 zile
Țelină	la 1 °C	până la 28 zile
Conopidă	la 1 °C	până la 21 zile
Brocoli	la 1 °C	până la 13 zile
Cicoare	la 1 °C	până la 27 zile
Fetică	la 1 °C	până la 19 zile
Mazăre	la 1 °C	până la 14 zile
Varză verde	la 1 °C	până la 14 zile
Morcovi	la 1 °C	până la 80 zile
Usturoi	la 1 °C	până la 160 zile
Gulie	la 1 °C	până la 14 zile
Salată cu căpățână	la 1 °C	până la 13 zile
Verdețuri	la 1 °C	până la 13 zile
Praz	la 1 °C	până la 29 zile
Ciuperci	la 1 °C	până la 7 zile
Ridichi de lună	la 1 °C	până la 10 zile
Varză de Bruxelles	la 1 °C	până la 20 zile
Sparanghel	la 1 °C	până la 18 zile
Spanac	la 1 °C	până la 13 zile
Varză creață	la 1 °C	până la 20 zile
Fructe		
Caise	la 1 °C	până la 13 zile
Mere	la 1 °C	până la 80 zile
Pere	la 1 °C	până la 55 zile
Mure	la 1 °C	până la 3 zile
Curmale	la 1 °C	până la 180 zile
Căpșuni	la 1 °C	până la 7 zile
Smochine	la 1 °C	până la 7 zile

Valori orientative pentru durata depozitării în Fruit & Vegetable-Safe		
Afine	la 1 °C	până la 9 zile
Zmeură	la 1 °C	până la 3 zile
Coacăze	la 1 °C	până la 7 zile
Cireșe, dulci	la 1 °C	până la 14 zile
Kiwi	la 1 °C	până la 80 zile
Piersici	la 1 °C	până la 13 zile
Prune	la 1 °C	până la 20 zile
Merișoare de munte	la 1 °C	până la 60 zile
Rubarbă	la 1 °C	până la 13 zile
Agrișe	la 1 °C	până la 13 zile
Struguri	la 1 °C	până la 29 zile

Valori orientative pentru durata depozitării în Fish & Seafood-Safe*		
Fructe de mare		
Crustacee	la -2 °C	până la 4 zile
Midii	la -2 °C	până la 6 zile
Sushi	la -2 °C	până la 4 zile
Pește	la -2 °C	până la 4 zile

6 Economisirea energiei

- Aveți grijă să fie asigurate întotdeauna o ventilație și o aerisire corespunzătoare. Nu acoperiți orificiile, respectiv grilajele de ventilație.
- Mențineți întotdeauna liberă fanta de ventilație.
- Nu amplasați aparatul expus la lumina directă a soarelui sau lângă un aparat de încălzire sau altele asemenea.
- Dacă amplasați aparatul direct lângă un cuptor, consumul de energie poate crește ușor. Acest lucru depinde de durata și de intensitatea utilizării cuptorului.
- Consumul de energie depinde de condițiile de amplasare, de ex. de temperatura mediului ambiant . La o mai ridicată a mediului, consumul de energie se poate mări.
- Deschideți aparatul cât mai puțin timp posibil.
- Cu cât temperatura reglată este mai scăzută, cu atât mai mare va fi consumul de energie.
- Sortați alimentele: home.liebherr.com/food.
- Păstrați toate alimentele bine ambalate și acoperite. Se evită formarea de chiciură.
- Scoateți alimentele numai pentru perioada strict necesară, pentru a evita încălzirea excesivă a acestora.
- Introducerea alimentelor calde: lăsați-le mai întâi să se răcească până la temperatura camerei.
- În cazul unor perioade de concediu mai lungi, utilizați HolidayMode (vezi HolidayMode) .

7 Deservire

7.1 Elementele de operare și de afișare

7.1.1 Afișaj de status

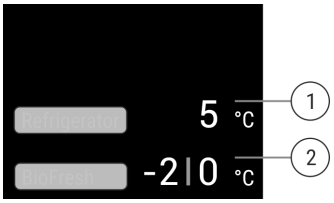

*Fig. 8 Afișajul de status arată temperatura reală.**

(1) Indicator de temperatură frigider

(2) Indicator de temperatură BioFresh (Fish & Seafood-Safe)



*Fig. 9 Afișajul de status arată temperatura reală.**

(1) Indicator de temperatură frigider

(2) Afișajul pentru temperatură BioFresh

Afișajul de status arată temperatura reală și este afișajul de ieșire. De acolo se realizează navigarea la funcții și setări.

7.1.2 Simboluri de afișare

Simbolurile de afișare oferă informații despre starea actuală a aparatului.

Simbol	Starea aparatului
	**Standby** Aparatul sau zona de temperatură este deconectată.
 	**Numărul care pulsează** Aparatul funcționează. Temperatura pulsează până când este atinsă valoarea setată.
 	**Simbol care pulsează** Aparatul funcționează. Este efectuată setarea.

7.2 Funcțiile aparatului

7.2.1 Indicații referitoare la funcțiile aparatului

Funcțiile aparatului sunt setate din fabricație, astfel încât aparatul dumneavoastră să fie complet funcțional.

Înainte să modificați, activați sau dezactivați funcțiile aparatului asigurați-vă că sunt îndeplinite următoarele condiții necesare:

- ❑ Ați citit și înțeles descrierile referitoare la modul de funcționare al display-ului. (vezi 3 Modul de funcționare al display-ului Touch & Swipe)
- ❑ V-ați familiarizat cu elementele de operare și afișare ale aparatului dumneavoastră.

*** în funcție de model și dotări**

Oprirea și pornirea aparatului

Această funcție permite oprirea și pornirea întregului aparat.

Oprirea aparatului

Dacă deconectați aparatul, setările pe care le-ați făcut anterior sunt salvate.

Asigurați-vă că sunt îndeplinite următoarele condiții necesare:

❑ Instrucțiunile de lucru (vezi 11 Scoaterea din funcțiune) sunt executate.



Fig. 10

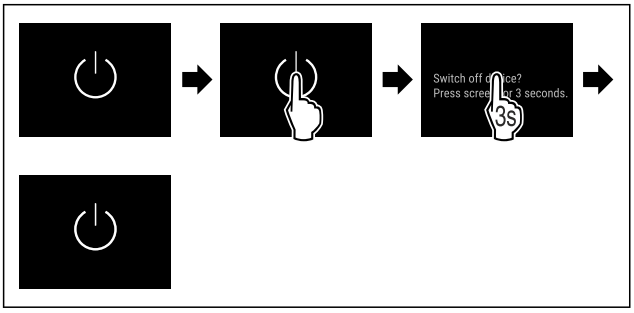

Fig. 11

▶ Executați pașii de acțiune conform figurii.
▷ Aparatul este oprit.
▷ Simbolul Standby apare pe display.
▷ Display-ul devine negru.

Pornirea aparatului

Dacă display-ul se află pe modul de repaus:

▶ Atingeți scurt display-ul.

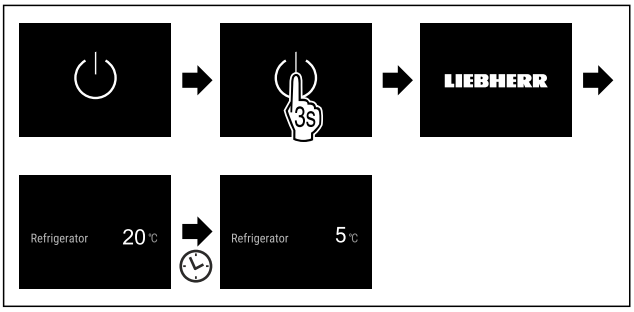

Fig. 12 Reprezentare exemplificatoare

▶ Executați pașii de acțiune conform figurii.
Dacă aparatul pornește în modul demo:
▶ Dezactivați modul demo. (vezi Dezactivarea modului demo)
▷ Aparatul este pornit.
▷ Setările efectuate anterior sunt restabilite.
▷ Aparatul se răcește la temperatura țintă setată.

WLAN

Cu această funcție conectați aparatul cu WLAN. Apoi puteți opera prin aplicația SmartDevice de pe un echipament terminal mobil. Cu această funcție puteți separa sau reseta din nou conexiunea WLAN.

Informații suplimentare privind SmartDevice: (vezi 2.3 SmartDevice)

Indicație
În următoarele țări nu este disponibilă funcția SmartDevice: Rusia, Belarus, Kazahstan.

Stabilirea conexiunii WLAN pentru prima dată

Asigurați-vă că sunt îndeplinite următoarele condiții necesare:

❑ Aplicația SmartDevice este instalată (a se vedea apps.home.liebherr.com).
❑ Înregistrarea în aplicația SmartDevice este încheiată.



Fig. 13

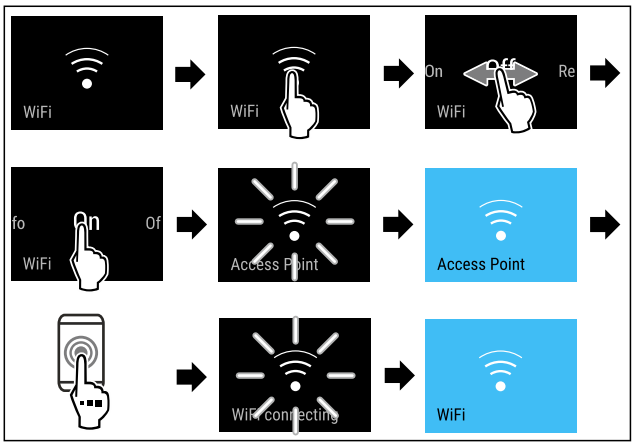

Fig. 14

▶ Executați pașii de acțiune conform figurii.
▷ Conexiunea este stabilită.

Separarea conexiunii WLAN



Fig. 15

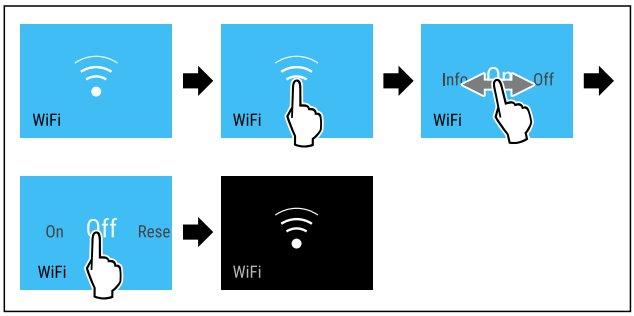

Fig. 16

▶ Executați pașii de acțiune conform figurii.
▷ Conexiunea este separată.

Resetarea conexiunii WLAN



Fig. 17

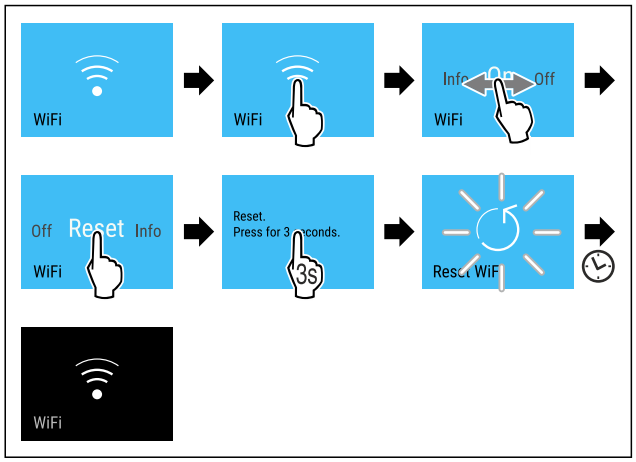

Fig. 18

▶ Executați pașii de acțiune conform figurii.
▷ Conexiunea WLAN și alte setări WLAN sunt resetate la setarea din fabricație.

Afișarea informațiilor referitoare la conexiunea WLAN



Fig. 19

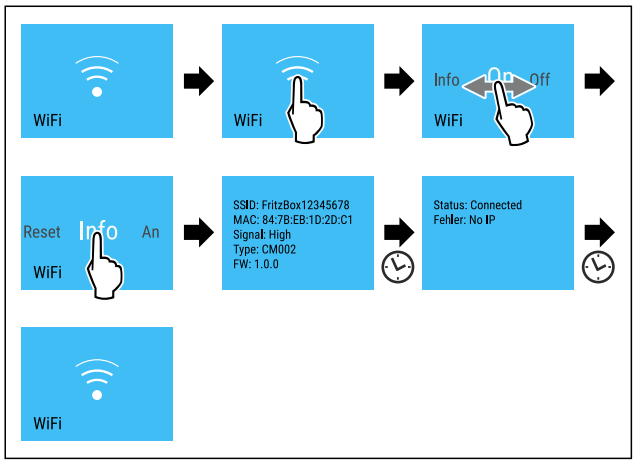

Fig. 20

▶ Executați pașii de acțiune conform figurii.

5 °C Temperatură

Cu această funcție setați temperatura.

Temperatura depinde de următorii factori:

- Frecvența deschiderii ușii
- Durata deschiderii ușii
- Temperatura ambientală de la locația de montare
- Tipul, temperatura și cantitatea alimentelor

Zona de temperatură	Temperatura setată din fabricație	Setare recomandată
5 °C Frigider	5 °C	4 °C
0 °C BioFresh* Compartiment Fruit & Vegetable* Compartiment Meat & Dairy*	0 °C	B-Value (vezi BioFresh B-Value)
-2 | 0 °C Compartiment Fish & Seafood*	-2 °C | 0 °C*	(vezi 5.3.3 Fish & Seafood-Safe *) *

Setarea temperaturii în frigider

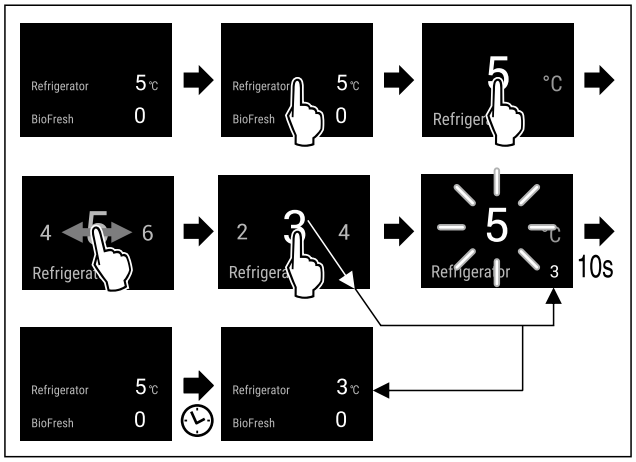

Fig. 21 Reprezentare exemplificatoare

▶ Executați pașii de acțiune conform figurii.
▷ Temperatura este setată.

Setarea temperaturii în BioFresh

Setați temperatura de la **BioFresh B-Value**. (vezi BioFresh B-Value)

Setarea temperaturii în compartimentul Fish & Seafood*

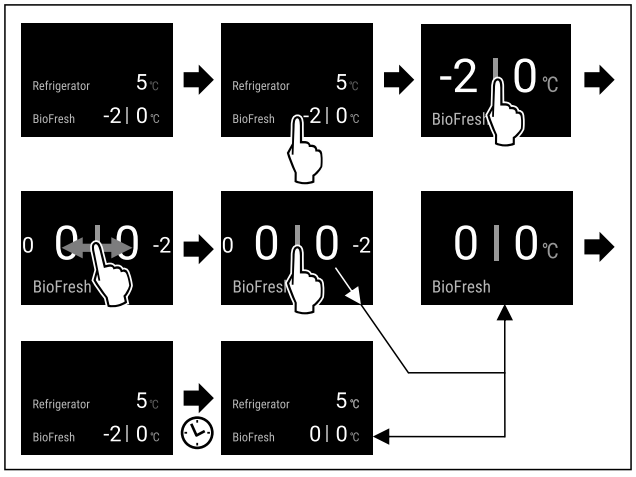

Fig. 22 Reprezentare exemplificatoare

▶ Executați pașii de acțiune conform figurii.
▷ Temperatura este setată.

°C/°F Unitate de temperatură

Cu această funcție setați unitatea de temperatură. Puteți seta unitatea de temperatură ca grade Celsius sau grade Fahrenheit.

Setarea unității de temperatură



Fig. 23

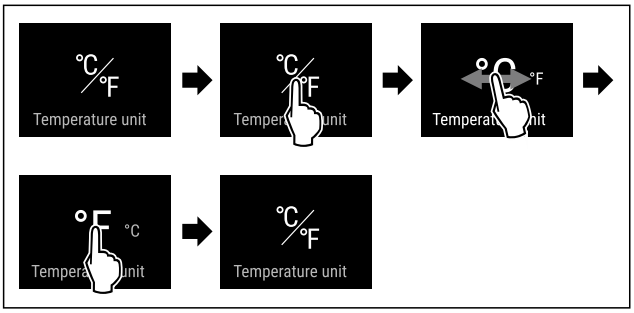

Fig. 25 Reprezentare exemplificatoare: Schimbați de la grade Celsius la grade Fahrenheit.

▶ Executați pașii de acțiune conform figurii.
▷ Unitatea de temperatură este setată.

B5 BioFresh B-Value

Cu această funcție setați BioFresh B-Value. Cu BioFresh B-Value puteți seta BioFresh puțin mai cald sau mai rece dacă acest lucru este necesare din cauza temperaturii ambiante mai ridicate sau mai scăzute. BioFresh B-Value este setat la livrarea de la furnizor pe valoarea B5. Dacă modificați B-Value, respectați tabelul următor:

Valoare	Descriere
B1	Temperatura cea mai scăzută
B1-B4	Temperatura poate scădea sub 0 °C, astfel încât produsele alimentare să poată îngheța ușor.
B5	Temperatură prestabilită
B9	Temperatură cea mai înaltă

Setare BioFresh B-Value



Fig. 26

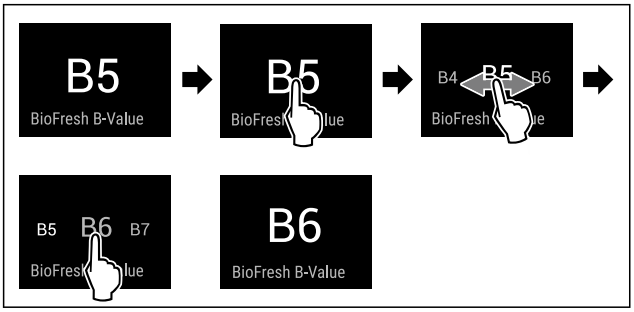

Fig. 28 Reprezentare exemplificatoare: Schimbați de la B5 la B6.

▶ Executați pașii de acțiune conform figurii.
▷ BioFresh B-Value este setat.
▷ Afișajul de status afișează temperatura țintă.*

D1 D-Value

D-Value este presetată pentru aparatul dumneavoastră și modificarea sa nu este permisă.

SuperCool

Cu această funcție activați sau dezactivați SuperCool. Dacă activați SuperCool, aparatul crește puterea de răcire. Puteți obține astfel temperaturi de răcire mai scăzute. Puteți activa SuperCool dacă doriți să răciți rapid cantități mari de produse alimentare.

Dacă este activă funcția, aparatul funcționează cu o putere mai mare. Astfel zgomotele de lucru ale aparatului pot fi mai puternice provizoriu și se mărește consumul de energie.

Activare SuperCool

Momentul pentru activarea funcției:

- Dacă doriți să depozitați produse alimentare proaspete în frigider: Activați funcția la introducerea produselor alimentare.



Fig. 29

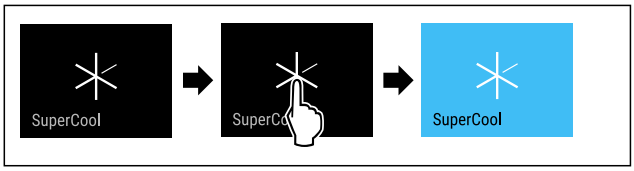

Fig. 30

▶ Executați pașii de acțiune conform figurii.
-sau-
▶ Activați cu aplicația SmartDevice.

▷ SuperCool este activat.
▷ Indicatorul de temperatură devine albastru.

Dezactivare SuperCool

SuperCool va fi dezactivată automat după 18 de ore. Puteți dezactiva însă SuperCool și manual în orice moment:

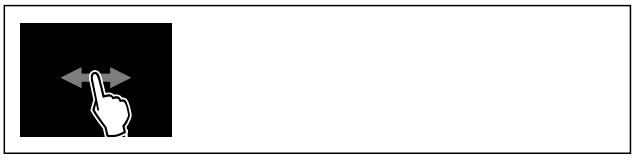

Fig. 31

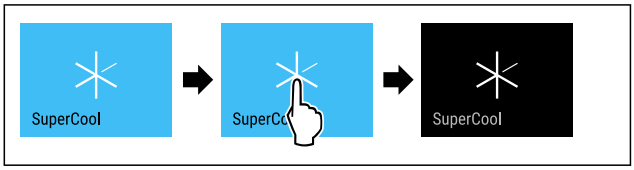

Fig. 32

▶ Executați pașii de acțiune conform figurii.
-sau-
▶ Dezactivați cu aplicația SmartDevice.

▷ SuperCool este dezactivat.
▷ Aparatul continuă să funcționeze în regim normal.

▷ Aparatul se răcește la temperatura setată în prealabil.

HolidayMode

Cu această funcție activați sau dezactivați HolidayMode. Dacă activați HolidayMode, este setat frigiderul pe 15 °C. Astfel economisiți energie în timpul perioadelor mai lungi de absență și evitați mirosurile neplăcute și formarea de mucegai.

Starea aparatului la HolidayMode activ
Frigiderul răcește la 15 °C.
BioFresh răcește la 15 °C.
SuperCool este dezactivat.

Activare HolidayMode

▶ Goliți complet frigiderul.
▶ Goliți complet BioFresh.



Fig. 33

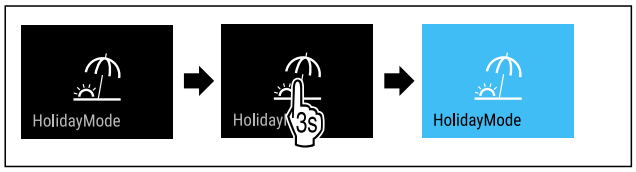

Fig. 34

▶ Executați pașii de acțiune conform figurii.
▷ HolidayMode este activat.
▷ Indicatorul de temperatură devine albastru și afișează simbolul HolidayMode.

Dezactivare HolidayMode



Fig. 35

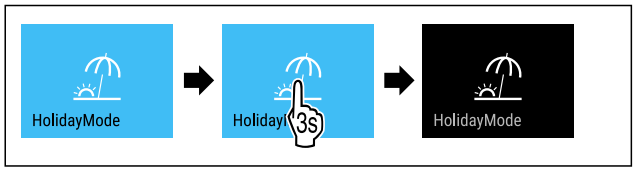

Fig. 36

▶ Executați pașii de acțiune conform figurii.
▷ HolidayMode este dezactivat.
▷ Aparatul se răcește la temperatura setată în prealabil.

SabbathMode

Cu această funcție activați sau dezactivați SabbathMode. Dacă activați această funcție, sunt deconectate unele funcții electronice. Astfel aparatul dumneavoastră îndeplinește cerințele religioase privind sărbătorile evreiești ca de ex. Sabat și corespunde certificării Kosher STAR-K.

Starea aparatului la SabbathMode activ
Afișajul de stare indică în permanență SabbathMode.
Toate funcțiile de pe display exceptând **funcția Dezactivarea SabbathMode** sunt blocate.
Toate funcțiile rămân active.
Display-ul rămâne iluminat, dacă închideți ușa.
Iluminarea interioară este dezactivată.
Atenționările nu sunt executate. Intervalul de timp setat este oprit.
Atenționările și avertizările nu sunt afișate.
Nu există o alarmă a ușii.
Nu există o alarmă de temperatură.
InfinitySpring este scos din funcțiune.*
Ciclul de dezghețare se activează numai la timpul prestabilit fără luarea în considerare a folosirii aparatului.
După o pană de curent aparatul se întoarce în SabbathMode.

Starea aparatului

Indicație
Acest aparat are certificarea institutului „Institute for Science and Halacha“. (www.machonhalacha.co.il)

O listă despre aparatele certificate STAR-K se găsește la www.star-k.org/appliances.

Activare SabbathMode

AVERTIZARE
Pericol de intoxicare din cauza alimentelor alterate!
Dacă ați activat SabbathMode și apare o întrerupere de curent, nu apare niciun mesaj pe afișajul de stare din cauza întreruperii de curent. Dacă este încheiată întreruperea de curent, aparatul funcționează în continuare în SabbathMode. Din cauza întreruperii de curent se pot altera alimentele și alterarea acestora poate duce la o intoxicație alimentară.
După o întrerupere de curent:
▶ Nu consumați alimentele, care au înghețat și au fost dezghețate.



Fig. 37

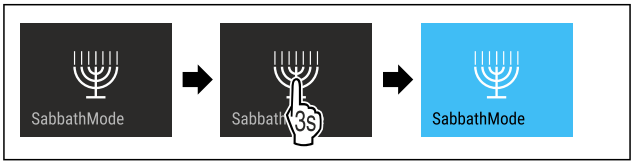

Fig. 38

▶ Executați pașii de acțiune conform figurii.
▷ SabbathMode este activat.
▷ Afișajul de stare indică în permanență SabbathMode.

Dezactivare SabbathMode

SabbathMode va fi dezactivată automat după 80 de ore. Puteți dezactiva însă SabbathMode și manual în orice moment:

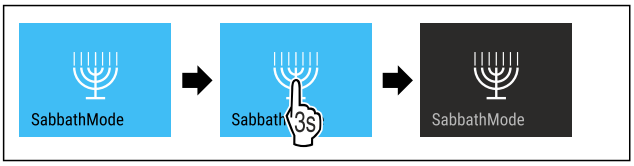

Fig. 39

▶ Executați pașii de acțiune conform figurii.
▷ SabbathMode este dezactivat.

EnergySaver

Cu această funcție activați sau dezactivați modul de economie energetică. Dacă activați modul de economie energetică, consumul de energie scade, iar temperatura crește în aparat. Alimentele rămân proaspete, dar termenul de valabilitate este scurtat.

Zona de temperatură	Setare recomandată (vezi Setarea temperaturii în frigider)	Temperatură cu EnergySaver activ
5 °C Frigider	4 °C	7 °C

Temperaturi

EnergySaver activare



Fig. 40

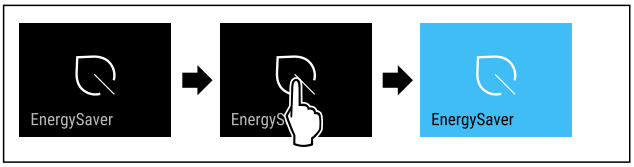

Fig. 41

▶ Executați pașii de acțiune conform figurii.
▷ Modul de economisire a energiei este activat.

Dezactivare EnergySaver

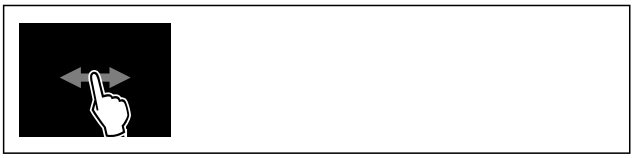

Fig. 42

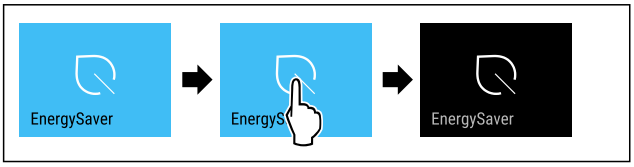

Fig. 43

▶ Executați pașii de acțiune conform figurii.
▷ Modul de economisire a energiei este dezactivat.

HydroBreeze*

Cu această funcție activați sau dezactivați HydroBreeze. Dacă activați funcția, HydroBreeze din BioFresh-Safe generează o ceață fină, rece. Astfel se mărește durata de valabilitate a salatei neambalate, legumelor și fructelor cu umiditate proprie ridicată.

Dacă activați funcția, se activează HydroBreeze la fiecare 90 minute pentru 4 secunde când ușa este închisă. Dacă deschideți ușa, se activează HydroBreeze în funcție de setare:

Valoare	Descriere
1	HydroBreeze este activ timp de 4 secunde când ușa este deschisă.
2	HydroBreeze este activ timp de 6 secunde când ușa este deschisă.
3	HydroBreeze este activ timp de 8 secunde când ușa este deschisă.
dezactivat (valoare presetată)	HydroBreeze este dezactivat.

Durata de la HydroBreeze când ușa este deschisă

Activare HydroBreeze

Indicație
Dacă activați HydroBreeze, dar nu depozitați produse alimentare în sertar, se constituie condens pe baza sertarului.

▶ Activați HydroBreeze numai dacă depozitați produse alimentare în sertar.

Asigurați-vă că sunt îndeplinite următoarele condiții necesare:

❑ HydroBreeze este curățat. (vezi 9.10.6 Curățarea HydroBreeze*)
❑ Rezervorul de apă este umplut. (vezi 8.9.1 Umplerea rezervorului de apă)

Activați HydroBreeze prin selectarea unei valori pentru durata de la HydroBreeze:



Fig. 44

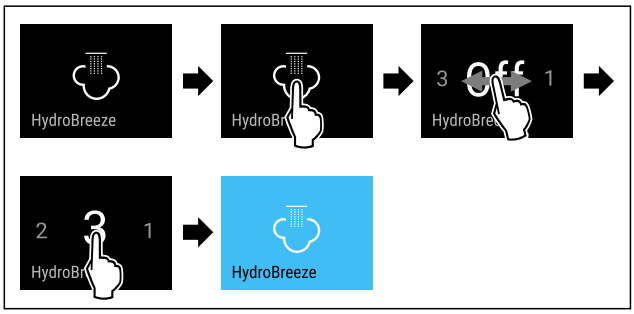

Fig. 45 Reprezentare exemplificatoare: Activați HydroBreeze cu valoarea 3.

▶ Executați pașii de acțiune conform figurii.
▷ HydroBreeze este activat.

Dezactivare HydroBreeze



Fig. 46

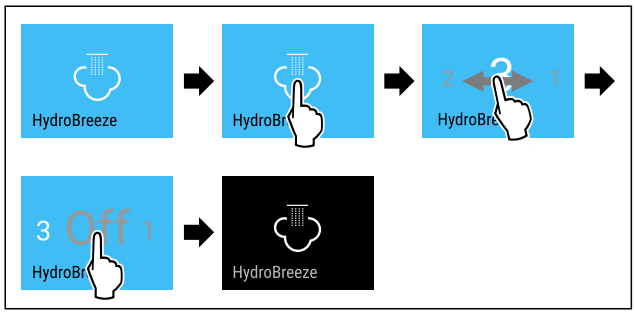

Fig. 47

▶ Executați pașii de acțiune conform figurii.
▷ HydroBreeze este dezactivat.

CleaningMode

Cu această funcție activați sau dezactivați CleaningMode. CleaningMode permite o curățare confortabilă a aparatului.

Această setare se referă la frigider.

Mod de utilizare:

- Curățați frigiderul. (vezi 9.10 Curățarea aparatului)
- Curățați InfinitySpring. (vezi 9.10.5 Curățarea InfinitySpring *) *

Starea aparatului la CleaningMode activ
Afișajul de stare indică în permanență CleaningMode.
Frigiderul este oprit.
Iluminarea interioară este activată.
Atenționările și avertizările nu sunt afișate. Nu se emite niciun semnal sonor.
InfinitySpring este scos din funcțiune.*

Starea aparatului

Activare CleaningMode



Fig. 48

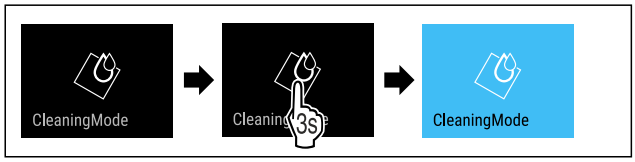

Fig. 49

▶ Executați pașii de acțiune conform figurii.
▷ CleaningMode este activat.
▷ Afișajul de stare indică în permanență CleaningMode.

Dezactivare CleaningMode

CleaningMode va fi dezactivat automat după 60 minute. Puteți dezactiva însă CleaningMode și manual în orice moment:

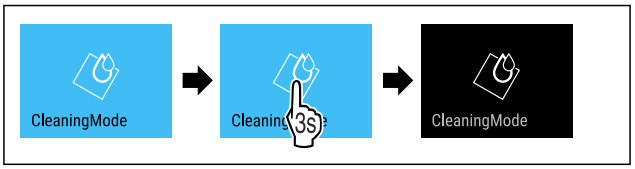

Fig. 50

▶ Executați pașii de acțiune conform figurii.
▷ CleaningMode este dezactivat.
▷ Aparatul se răcește la temperatura setată în prealabil.

Luminozitate display

Cu această funcție setați treptat luminozitatea display-ului.

Puteți seta următoarele trepte de luminozitate:

- 40 %
- 60 %
- 80 %
- 100 % (valoare presetată)

Reglarea luminozității



Fig. 51

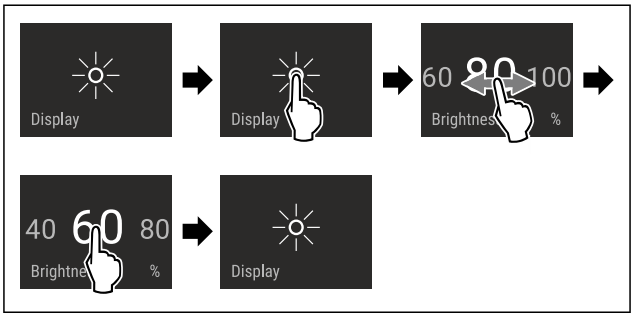

Fig. 52 Reprezentare exemplificatoare: Schimbați de la 80 % la 60 %.

▶ Executați pașii de acțiune conform figurii.
▷ Luminozitatea este setată.

Alarmă ușă

Cu această funcție activați sau dezactivați alarma ușii. Alarma ușii emite semnal sonor dacă ușa este deschisă un timp prea îndelungat. Alarma ușii este activată la livrarea de la furnizor. Puteți seta cât timp poate sta ușa deschisă înainte de a emite semnal sonor.

Puteți seta următoarele valori:

- 1 minut
- 2 minute
- 3 minute
- Oprit

Setarea alarmei ușii



Fig. 53

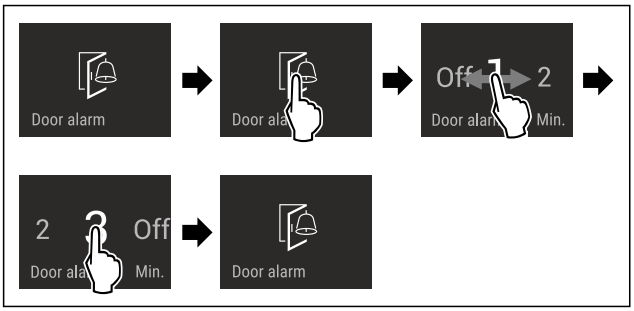

Fig. 54 Reprezentare exemplificatoare: Schimbați alarma ușii de la 1 minut la 3 minute.

▶ Executați pașii de acțiune conform figurii.
▷ Alarma ușii este setată.

Dezactivarea alarmei ușii



Fig. 56

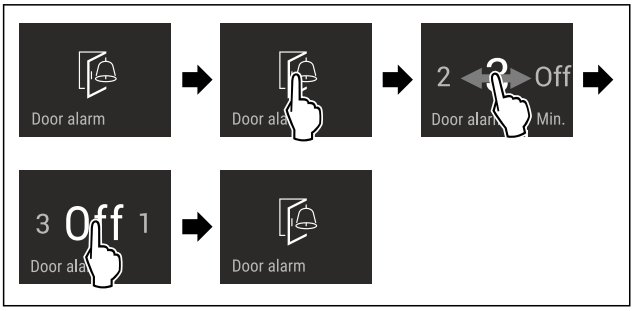

Fig. 57

▶ Executați pașii de acțiune conform figurii.
▷ Alarma ușii este dezactivată.

Blocare introducere

Cu această funcție activați sau dezactivați blocarea introducerii. Blocarea introducerii împiedică ca aparatul să fie operat accidental de copii.

Mod de utilizare:

- Evitați modificarea involuntară a funcțiilor.
- Evitați deconectarea involuntară a aparatului.
- Evitați setarea involuntară a temperaturii.

Activare blocare introducere

Dacă activați blocarea introducerii, puteți să navigați în continuare în meniuri, dar nu puteți selecta sau modifica alte funcții.



Fig. 58

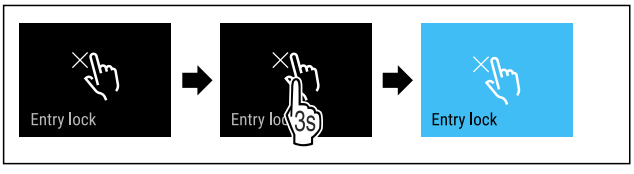

Fig. 59

▶ Executați pașii de acțiune conform figurii.
▷ Blocarea introducerii este activată.

Dezactivare blocare introducere



Fig. 60

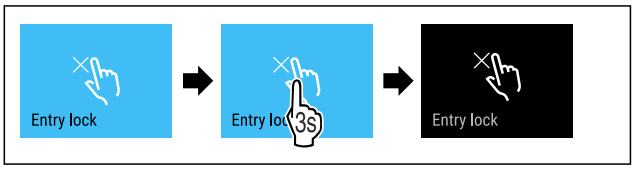

Fig. 61

▶ Executați pașii de acțiune conform figurii.
▷ Blocarea introducerii este dezactivată.

Limbă

Cu această funcție setați limba afișajului.

Puteți seta următoarele limbi:

- Germană
- Engleză
- Franceză
- Spaniolă
- Italiană
- Olandeză
- Cehă
- Poloneză
- Portugheză
- Bulgară
- Rusă
- Chineză

Setarea limbii



Fig. 62

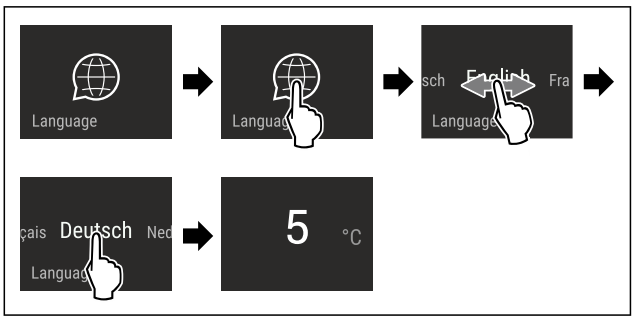

Fig. 63 Reprezentare exemplificatoare în funcție de limbă și temperatură

▶ Executați pașii de acțiune conform figurii.
▷ Limba este setată.
▷ Afișajul revine la afișajul de status.

Informații despre aparat

Cu această funcție afișați numărul de model, numărul de serie și numărul de service al aparatului dumneavoastră. Când luați legătura cu centrul de service aveți nevoie de informațiile despre aparat. (vezi 10.4 Centrul de service)

Cu această funcție deschideți în plus meniul extins. (vezi 3 Modul de funcționare al display-ului Touch & Swipe)

Afișarea informațiilor despere aparat



Fig. 64



Fig. 65

▶ Executați pașii de acțiune conform figurii.
▷ Display-ul afișează informațiile despre aparat.

Software

Cu această funcție afișați și versiunea de software a aparatului dumneavoastră.

Afișarea versiunii de software



Fig. 66



Fig. 67

▶ Executați pașii de acțiune conform figurii.
▷ Display-ul afișează versiunea de software.

Reamintire

Cu această funcție activați sau dezactivați reamintirile. Funcția este activată la livrarea de la furnizor.

Dacă este activată funcția, apar următoarele reamintiri:

- Înlocuire filtru pentru apă (vezi Înlocuire filtru pentru apă*) *
- Înlocuire filtru cu cărbune activ FreshAir (vezi Înlocuire filtru cu cărbune activ FreshAir)

Activare reamintire



Fig. 68

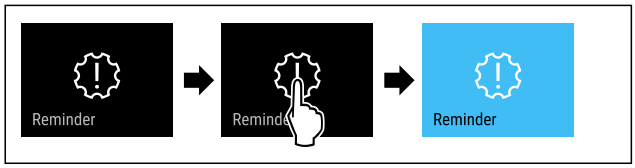

Fig. 69

▶ Executați pașii de acțiune conform figurii.
▷ Reamintirea este activată.

Dezactivare reamintire



Fig. 70

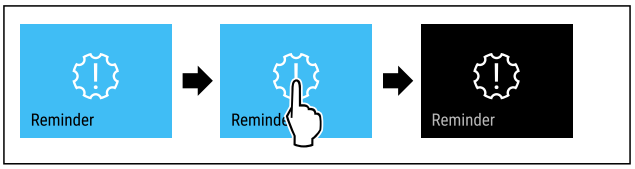

Fig. 71

▶ Executați pașii de acțiune conform figurii.
▷ Reamintirea este dezactivată.

Mod demo

Modul demo este o funcție specială pentru reprezentantul comercial, care doresc să demonstreze funcțiile speciale. Dacă activați modul demo, sunt dezactivate toate funcțiile tehnice de răcire.

Dacă vă conectați aparatul și pe afișajul de status apare "Demo", este activat deja modul demo.

Dacă activați modul demo și apoi îl dezactivați din nou, este resetat aparatul la setările din fabricație. (vezi Resetare pe reglajele din fabricație)

Activarea modului demo



Fig. 72

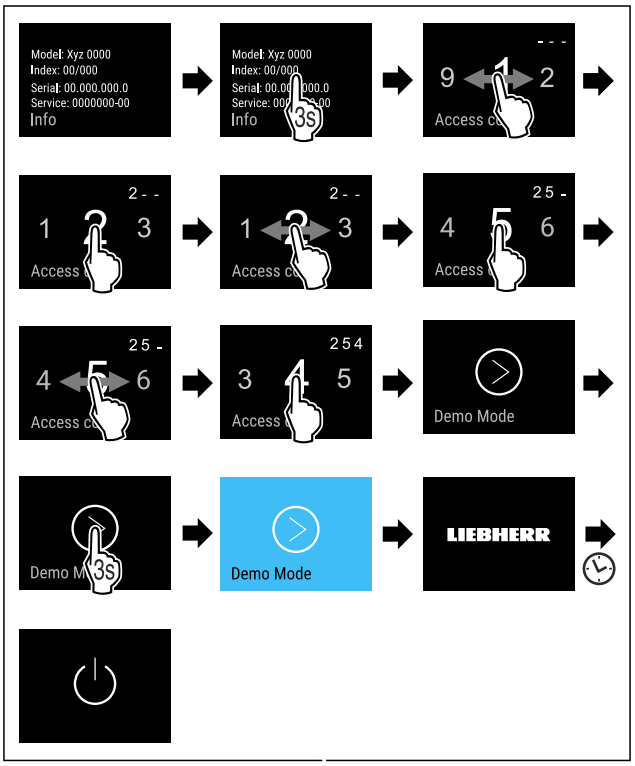

Fig. 73

▶ Executați pașii de acțiune conform figurii.
▷ Modul demo este activat.
▷ Aparatul este deconectat.

▶ Conectați aparatul. (vezi 4.1 Pornirea aparatului (prima punere în funcțiune))
▷ Pe afișajul de status apare "DEMO".

Dezactivarea modului demo



Fig. 74

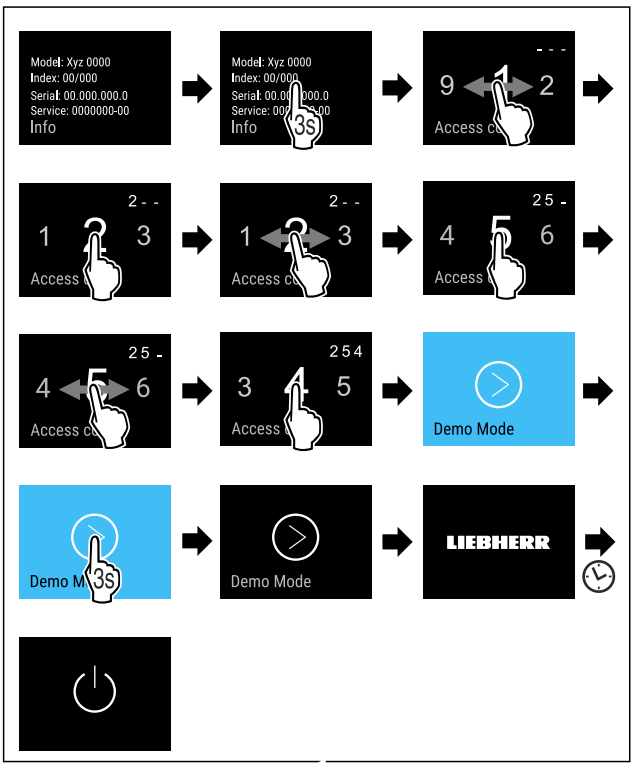

Fig. 75

▶ Executați pașii de acțiune conform figurii.
▷ Modul demo este dezactivat.
▷ Aparatul este deconectat.
▶ Conectați aparatul. (vezi 4.1 Pornirea aparatului (prima punere în funcțiune))
▷ Aparatul este resetat la setările din fabricație.

Resetare pe reglajele din fabricație

Cu această funcție resetați toate reglajele pe reglajele din fabricație. Toate setările pe care le-ați realizat până în prezent vor fi readuse la valorile lor inițiale.

Efectuarea resetării



Fig. 76

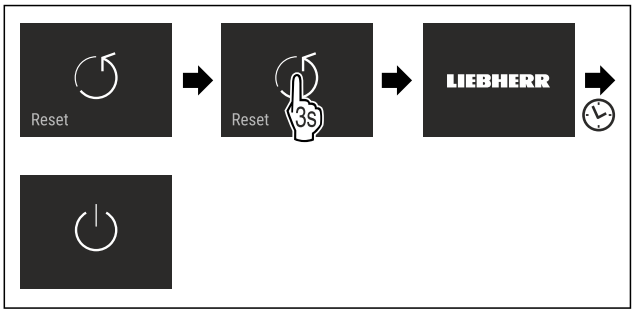

Fig. 77

▶ Executați pașii de acțiune conform figurii.
▷ Aparatul este resetat.
▷ Aparatul este oprit.
▶ Reporniți aparatul. (vezi 4.1 Pornirea aparatului (prima punere în funcțiune))

7.3 Mesaje

Există două categorii de mesaje:

Categorie	Semnificație
Avertizare	Avertizările apar la o alarmă a ușii sau la disfuncționalități. Puteți încheia avertizările mai simple chiar dumneavoastră. La disfuncționalități grave trebuie să contactați centrul de service. (vezi 10.4 Centrul de service)
Reamintire	Reamintirile atrag atenția asupra proceselor generale. Puteți să executați aceste procese și, prin urmare, să încheiați mesajul.

7.3.1 Perspectivă generală asupra avertizărilor

Comportamentul aparatului la avertizări:
- Avertizarea apare pe display în roșu.
- Sunetul de alarmă se emite în volum sonor ascendent.
- La unele avertizări pulsează iluminatul interior.

Mesaj	Cauza	Încheierea mesajului
 **Alarmă ușă**	Apare mesajul, dacă ușa este deschisă prea mult timp.	Efectuați pașii de acțiune. (vezi Alarmă ușă)
 **Eroare**	Apare mesajul, dacă există o eroare a aparatului. O componentă a aparatului prezintă o eroare.	Efectuați pașii de acțiune. (vezi Eroare)
 **Eroare WLAN**	Mesajul apare, dacă aparatul nu s-a putut conecta la WLAN. (vezi Stabilirea conexiunii WLAN pentru prima dată) Apare mesajul numai la prima configurare.	Efectuați pașii de acțiune. (vezi Eroare WLAN)

7.3.2 Încheierea avertizărilor

Alarmă ușă

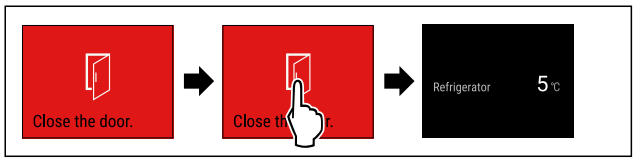

Fig. 78 Reprezentare exemplificatoare

▶ Executați pașii de acțiune conform figurii.

-sau-

▶ Închideți ușa.

▷ Display-ul sare la afișajul de status.

Puteți seta cât timp poate sta ușa deschisă înainte de a emite alarma ușii. (vezi Setarea alarmei ușii)

Eroare

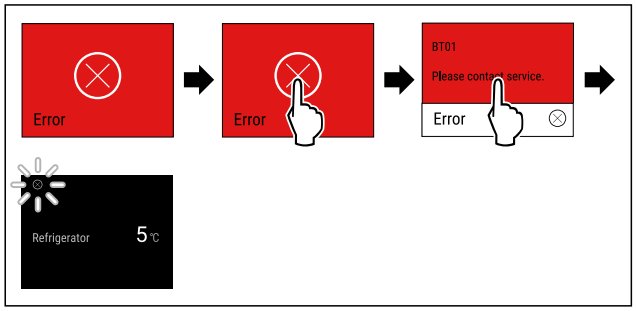

Fig. 79 Reprezentare exemplificatoare

▶ Atingeți scurt display-ul.
▷ Este afișat codul de eroare.
▶ Notați codul de eroare.
▶ Atingeți scurt display-ul.
▷ Display-ul sare la afișajul de status.
▶ Adresați-vă centrului de service. (vezi 10.4 Centrul de service)

Eroare WLAN

▶ Verificați conexiunea WLAN.
▶ Conectați din nou aparatul la WLAN. (vezi WLAN)

7.3.3 Perspectivă generală asupra reamintirilor

Comportamentul aparatului la reamintiri:

- Reamintirea apare pe display în galben.
- Se emite un semnal sonor.
- La unele reamintiri pulsează iluminatul interior.

Puteți dezactiva următoarele reamintiri (vezi Dezactivare reamintire) :

- Înlocuire filtru cu cărbune activ FreshAir

Mesaj	Cauza	Încheierea mesajului
 * **Înlocuire filtru pentru apă***	Apare mesajul, dacă trebuie să înlocuiți filtrul pentru apă.*	Efectuați pașii de acțiune. (vezi Înlocuire filtru pentru apă*) *
 **Înlocuire filtru cu cărbune activ FreshAir**	Apare mesajul, dacă trebuie să înlocuiți filtrul cu cărbune activ FreshAir.	Efectuați pașii de acțiune. (vezi Înlocuire filtru cu cărbune activ FreshAir)

7.3.4 Încheierea reamintirilor

Înlocuire filtru pentru apă*

Liebherr recomandă: Înlocuiți filtrul pentru apă la fiecare 6 luni.

Indicație
Puteți obține filtrul pentru apă din Liebherr-Hausgeräte-Shop la home.liebherr.com/shop/de/deu/zubehor.html.

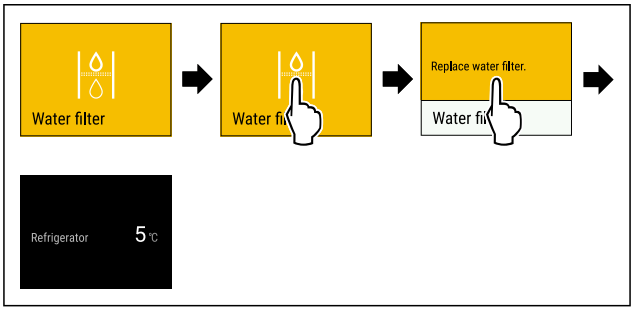

Fig. 80 Reprezentare exemplificatoare

▶ Atingeți scurt display-ul.
▷ Display-ul afișează informațiile referitoare la reamintire.
▶ Atingeți scurt display-ul.
▶ Înlocuiți filtrul pentru apă. (vezi 9.3 Filtru pentru apă*)
▷ Filtrul de apă asigură calitatea optimă a apei.
▷ Reamintirea apare după 6 luni din nou.

Dacă nu doriți să mai primiți această reamintire, puteți dezactiva reamintirea. (vezi Dezactivare reamintire)

Înlocuire filtru cu cărbune activ FreshAir

Liebherr recomandă: Înlocuiți filtrul cu cărbune activ FreshAir la fiecare 6 luni.

Indicație
Puteți obține filtrul cu cărbune activ FreshAir din Liebherr-Hausgeräte-Shop la home.liebherr.com/shop/de/deu/zubehor.html.

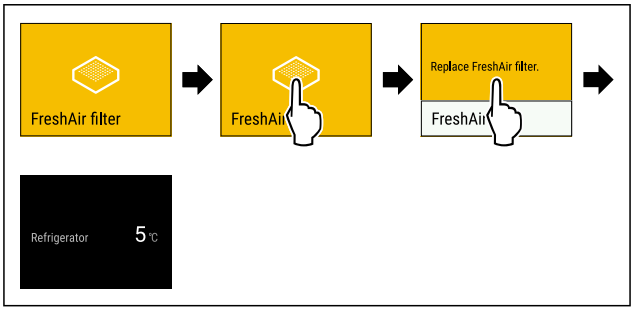

Fig. 81 Reprezentare exemplificatoare

▶ Atingeți scurt display-ul.
▷ Display-ul afișează informațiile referitoare la reamintire.
▶ Atingeți scurt display-ul.
▶ Înlocuiți filtrul cu cărbune activ. (vezi 9.1 Filtru de cărbune activ-FreshAir)
▷ Filtrul cu cărbune activ asigură calitatea optimă a aerului din frigider.

▷ Reamintirea apare după 6 luni din nou.

Dacă nu doriți să mai primiți această reamintire, puteți dezactiva reamintirea. (vezi Dezactivare reamintire)

8 Dotare

8.1 Raft montat pe ușă

Rafturile montate pe ușă se pretează la depozitarea băuturilor și alimentelor. Puteți muta rafturile montate pe ușă pentru o utilizare individuală și le puteți dezasambla pentru curățare. Liebherr recomandă însă utilizarea rafturilor montate pe ușă în poziția de livrare din fabrică din ușă.

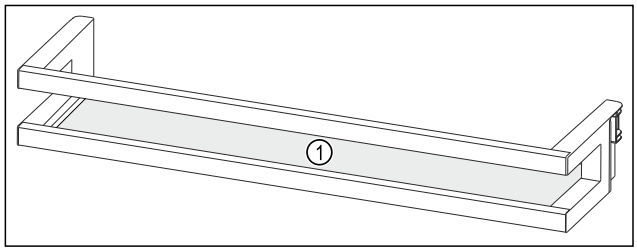

Fig. 82 Reprezentare exemplificatoare raft montat pe ușă
(1) Raft

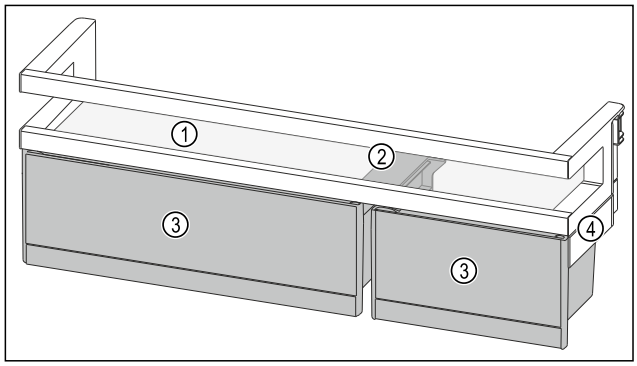

Fig. 83 Reprezentare exemplificatoare raft montat pe ușă cu VarioBox-uri
(1) Raft
(2) Piesă de susținere pentru VarioBox-uri
(3) VarioBox-uri
(4) Parte laterală

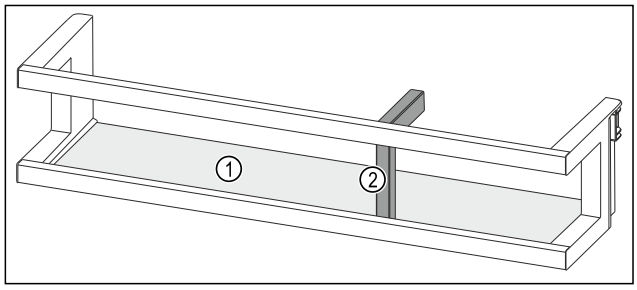

Fig. 84 Reprezentare exemplificatoare raft montat pe ușă cu suport pentru sticle
(1) Raft
(2) Suport pentru sticle

Următorul tabel indică exemple cu ce puteți depozita în rafturile montate pe ușă respective. Totodată nu trebuie să depășiți masa maximă de încărcare a ușii.

Raft montat pe ușă	Alimente
Raft montat pe ușă (vezi Fig. 82)	Unt, brânzeturi, conserve, tuburi
Raft montat pe ușă cu suport pentru sticle (vezi Fig. 84)	Sticle Cu suportul pentru sticle mobil asigurați sticlele în raftul montat pe ușă.
Raft montat pe ușă cu VarioBox-uri (vezi Fig. 83)	Alimente de dimensiuni reduse

8.1.1 Extragerea VarioBox-urilor

Puteți utiliza fie numai unul sau ambele VarioBox-uri. Dacă doriți să stocați în raftul montat pe ușă sub raftul montat pe ușă cu VarioBox-uri sticle deosebit de înalte, puteți extrage unul sau ambele VarioBox-uri.

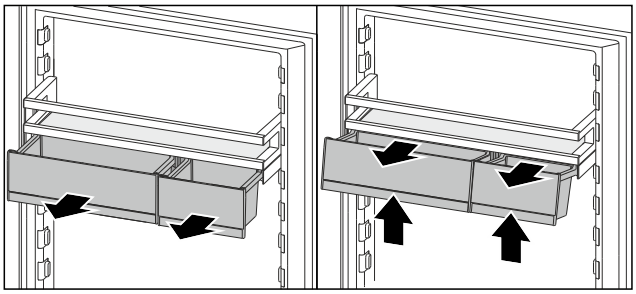

Fig. 85
▶ Extrageți VarioBox-urile până la opritor.
▶ Ridicați în față VarioBox-urile.
▶ Extrageți în față VarioBox-urile.

8.1.2 Extragerea raftului montat pe ușă

Asigurați-vă că sunt îndeplinite următoarele condiții necesare:

❑ VarioBox-urile sunt extrase. (vezi 8.1.1 Extragerea VarioBox-urilor)

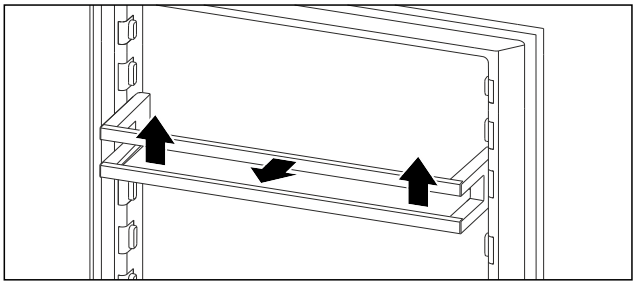

Fig. 86 Reprezentare exemplificatoare
▶ Împingeți raftul montat pe ușă în sus.
▶ Trageți raftul montat pe ușă în față.

8.1.3 Introducerea raftului montat pe ușă

Asigurați-vă că sunt îndeplinite următoarele condiții necesare:

❑ VarioBox-urile sunt extrase. (vezi 8.1.1 Extragerea VarioBox-urilor)

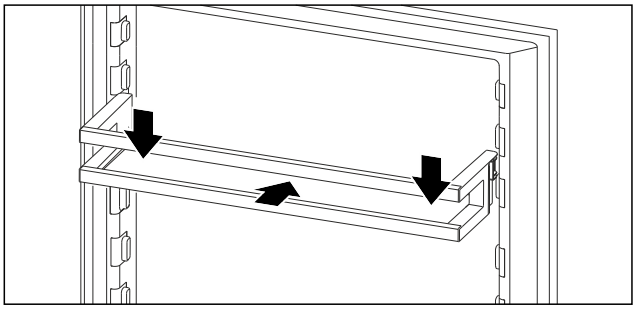

Fig. 87 Reprezentare exemplificatoare

▶ Împingeți în interior raftul montat pe ușă.
▶ Apăsați în jos raftul montat pe ușă.

8.1.4 Introducerea VarioBox-urilor

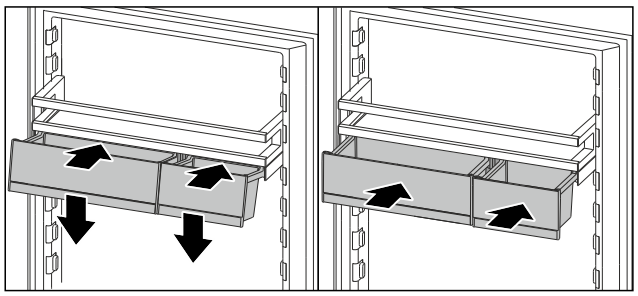

Fig. 88

▶ Așezați VarioBox-urile oblic pe nervura raftului montat pe ușă.
▶ Coborâți VarioBox-urile.
▶ Împingeți în interior VarioBox-urile.

8.1.5 Mutarea VarioBox-urilor

Asigurați-vă că sunt îndeplinite următoarele condiții necesare:

❑ VarioBox-urile sunt extrase. (vezi 8.1.1 Extragerea VarioBox-urilor)
❑ Raftul montat pe ușă este extras. (vezi 8.1.2 Extragerea raftului montat pe ușă)

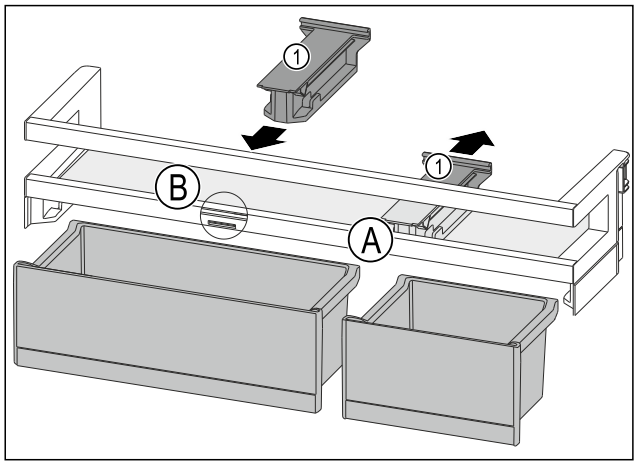

Fig. 89

▶ Desprindeți piesa de susținere *Fig. 89 (1)* din poziție *Fig. 89 (A)* spre spate.
▶ Introduceți piesa de susținere *Fig. 89 (1)* în poziție *Fig. 89 (B)*.
▶ Introduceți raftul montat pe ușă. (vezi 8.1.3 Introducerea raftului montat pe ușă)

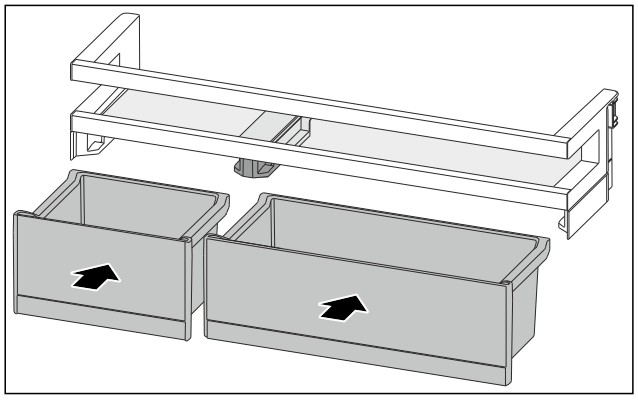

Fig. 90

▶ Introduceți VarioBox-urile dispuse invers. (vezi Fig. 90)

8.2 Rafturi

8.2.1 Deplasarea / scoaterea rafturilor

Rafturile sunt asigurate cu opritoare împotriva extragerii accidentale.

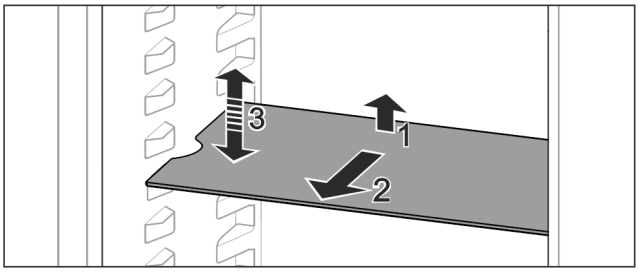

Fig. 91

▶ Ridicați raftul și trageți-l în față.
▷ Degajare laterală pe poziția așezare.
▶ Demontați raftul: Ridicați sau coborâți la înălțimea dorită și împingeți în interior.

-sau-

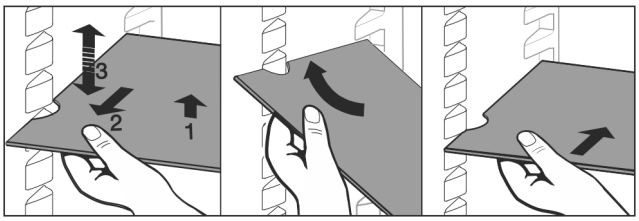

Fig. 92

▶ Extrageți complet raftul: Extrageți spre înainte.

▶ Scoatere simplificată: Poziționați oblic raftul.
▶ Reintroducerea raftului: Împingeți până la opritor.
▷ Opritoarele împotriva extragerii arată în jos.
▷ Opritoarele împotriva extragerii se află în spatele raftului frontal.

8.3 Raft divizibil

8.3.1 Utilizarea raftului divizibil

Rafturile sunt asigurate cu opritoare împotriva extragerii accidentale.

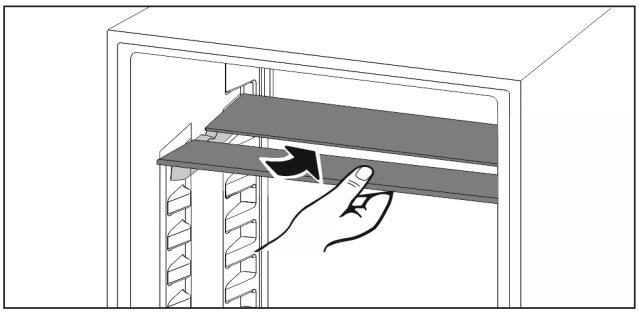

Fig. 93

▶ Împingeți în jos raftul divizibil după cum se vede în figură.

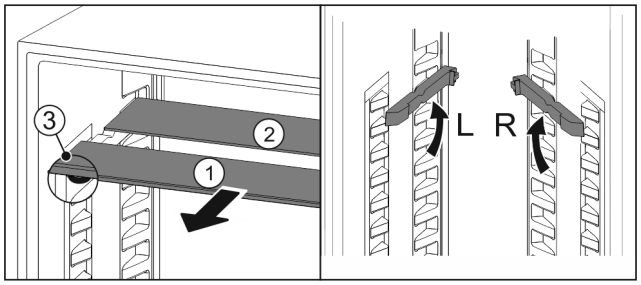

Fig. 94

Deplasarea pe înălțime:

- ▶ Extrageți *Fig. 94 (1)* pe rând plăcile de sticlă spre înainte.
- ▶ Trageți șinele de sprijin din sistemul de fixare și încliche-tați la înălțimea dorită.
- ▶ Împingeți plăcile de sticlă în interior pe rând una după alta.
- ▷ Opritoare plate împotriva extragerii în față, direct în spatele șinei de sprijin.
- ▷ Opritoare înalte împotriva extragerii în spate.

Utilizarea celor două rafturi:

- ▶ Prindeți cu o mână placa de sticlă inferioară și trageți-o spre înainte.
- ▷ Placa de sticlă *Fig. 94 (1)* cu șipca decorativă se află în față.
- ▷ Opritoarele *Fig. 94 (3)* indică în jos.

8.4 VarioSafe

VarioSafe oferă în frigider spațiu de ex. pentru alimente și ambalaje mici, tuburi și borcane.

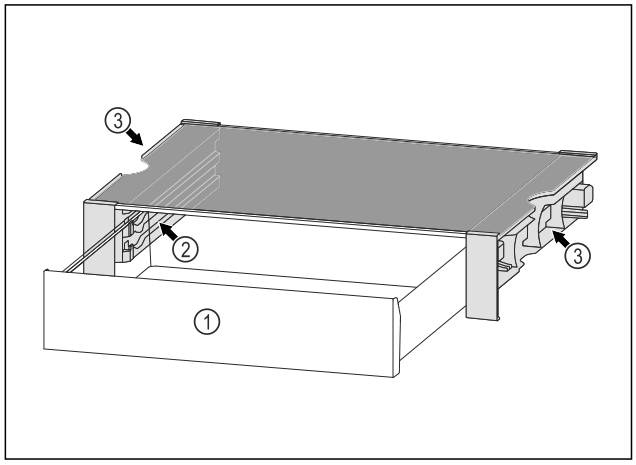

Fig. 95

(1) Sertar VarioSafe

(2) Pereți laterali cu nervuri pentru sertarul VarioSafe

(3) Degajări la peretele lateral din stânga și dreapta

8.4.1 Introducerea VarioSafe

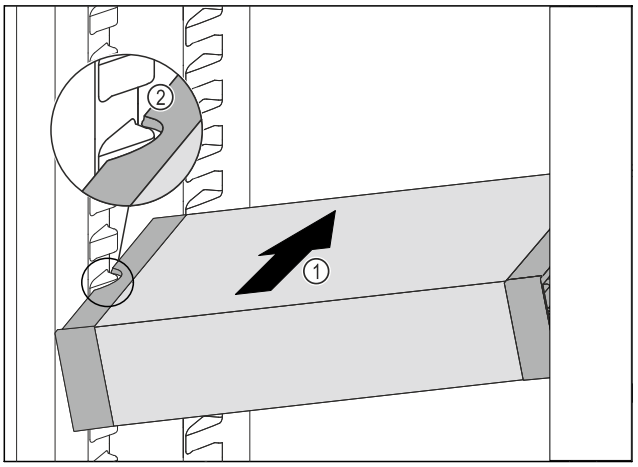

Fig. 96

- ▶ Împingeți VarioSafe oblic în frigider *Fig. 96 (1)*, până când degajările laterale *Fig. 96 (2)* ale VarioSafese află la înăl-țimea nervurii recipientului din frigider.

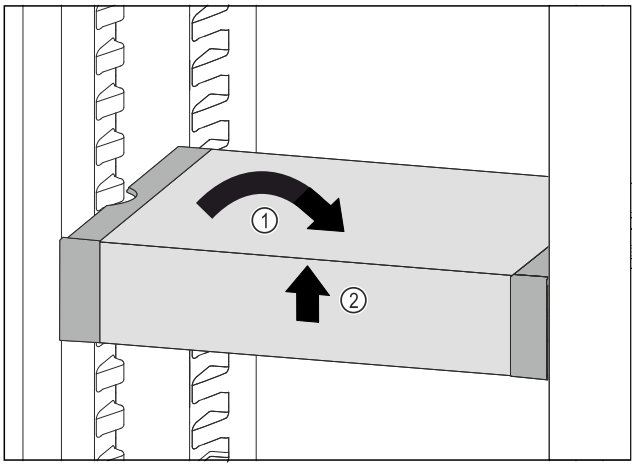

Fig. 97

- ▶ Poziționați drept VarioSafe. *Fig. 97 (1)*
- ▶ Ridicați în față VarioSafe. *Fig. 97 (2)*

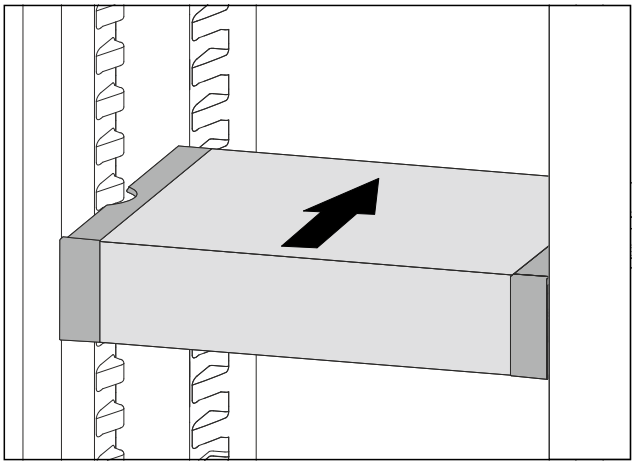

Fig. 98

- ▶ Ridicați în față VarioSafe.
- ▶ Împingeți VarioSafe spre înapoi.
- ▶ Coborâți VarioSafe.
- ▷ VarioSafe se fixează în poziție în față cu zgomot.
- ▷ VarioSafe este introdus.

8.4.2 Deplasarea VarioSafe

Puteți deplasa VarioSafe ca un întreg în frigider.

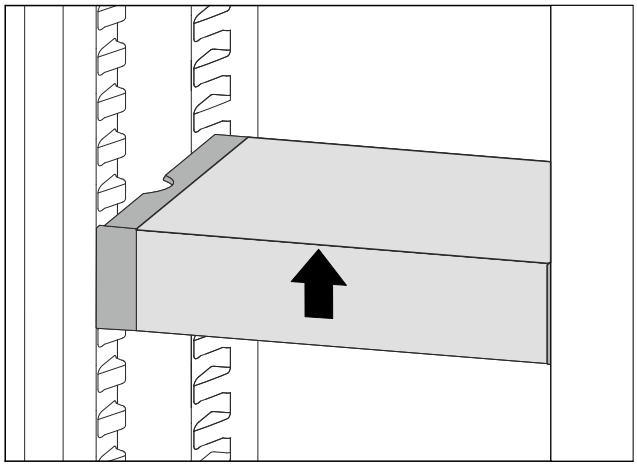

Fig. 99

▶ Ridicați în față VarioSafe.

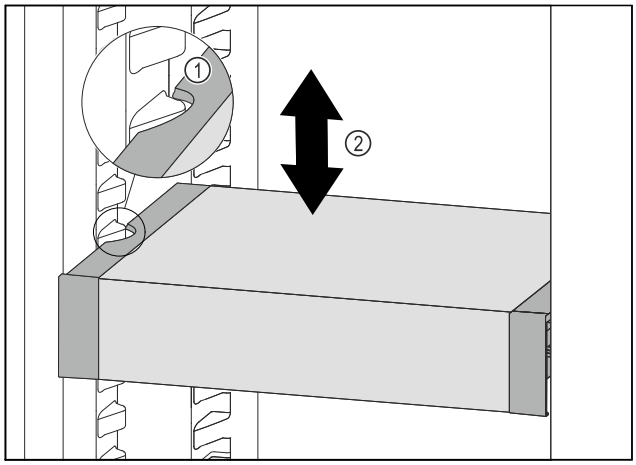

Fig. 100

▶ Trageți în față VarioSafe, până când degajările laterale ale VarioSafe se află la înălțimea nervurii recipientului din frigider. *Fig. 100 (1)*

▶ Mișcați în sus sau în jos VarioSafe în frigider, până când este atinsă înălțimea dorită. *Fig. 100 (2)*

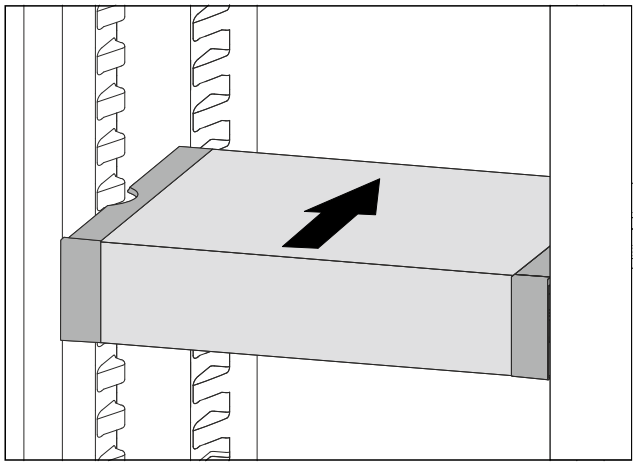

Fig. 101

▶ Ridicați în față VarioSafe.

▶ Împingeți VarioSafe spre înapoi.

▷ VarioSafe se fixează în poziție în față cu zgomot.

▷ VarioSafe este deplasat pe înălțime.

8.4.3 Deplasarea sertarului VarioSafe

Puteți introduce sertarul VarioSafe la două înălțimi diferite. Dacă doriți să depozitați alimente mai înalte în sertarul VarioSafe, împingeți sertarul VarioSafe pe nervura inferioară. Dacă doriți să depozitați alimente mai joase în sertarul VarioSafe, împingeți sertarul VarioSafe pe nervura superioară.

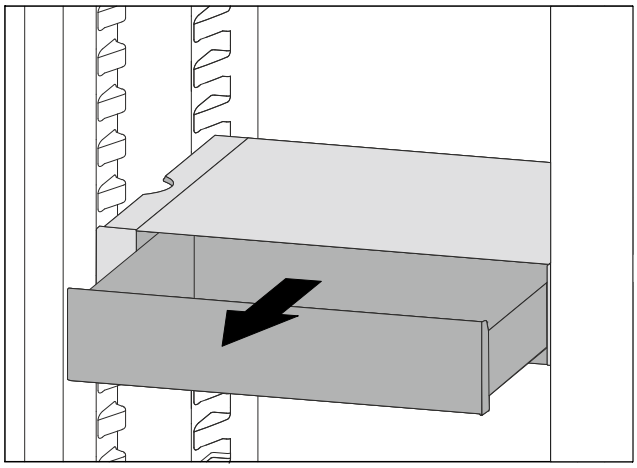

Fig. 102

▶ Extrageți sertarul VarioSafe până la opritor.

▶ Ridicați în față sertarul VarioSafe.

▶ Extrageți sertarul VarioSafe spre înainte.

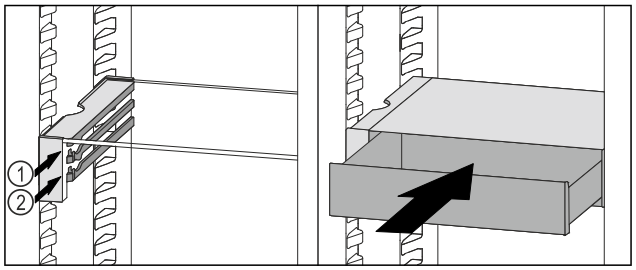

Fig. 103

▶ Ridicați în față sertarul VarioSafe.

▶ Așezați sertarul VarioSafe în spatele opritoarelor pe nervura dorită *Fig. 103 (1)* sau *Fig. 103 (2)*.

▷ Sertarul VarioSafe este deplasat pe înălțime.

8.4.4 Extragerea VarioSafe

Puteți extrage VarioSafe ca pe un întreg.

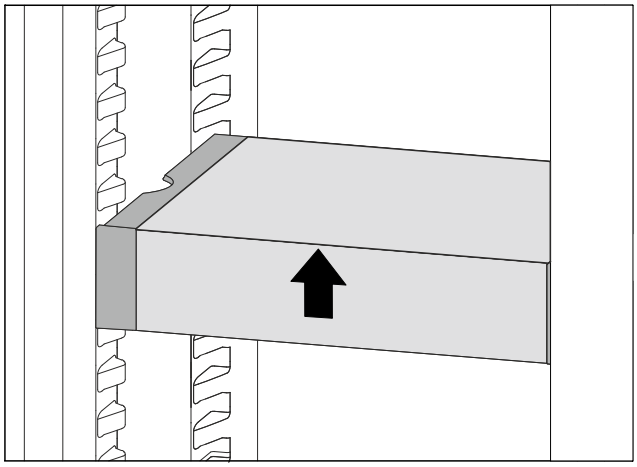

Fig. 104

▶ Ridicați în față VarioSafe.

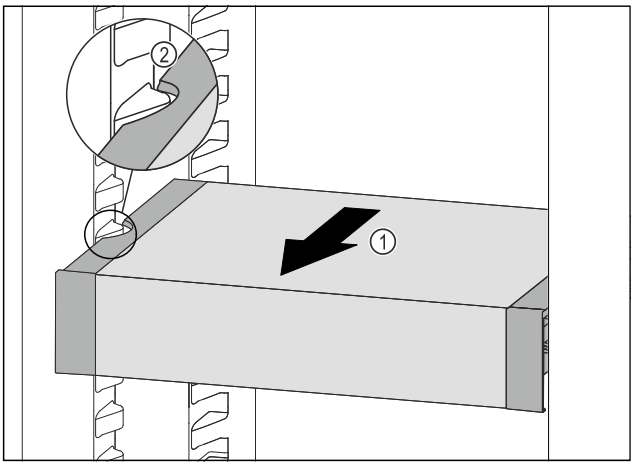

Fig. 105

▶ Trageți în față VarioSafe *Fig. 105 (1)*, până când degajările laterale ale VarioSafe se află la înălțimea nervurii recipientului din frigider. *Fig. 105 (2)*

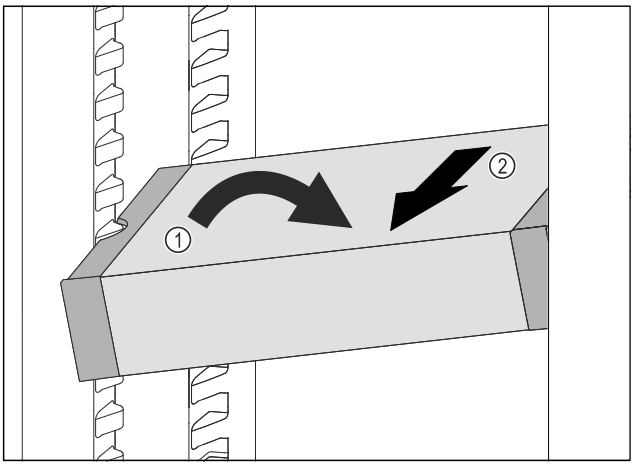

Fig. 106

▶ Poziționați oblic VarioSafe în frigider. *Fig. 106 (1)*
▶ Extrageți VarioSafe spre înainte. *Fig. 106 (2)*
▷ VarioSafe este extras.

8.4.5 Dezasamblarea VarioSafe

Puteți dezasambla VarioSafe în piesele componente, dacă doriți să curățați VarioSafe sau să montați sau demontați piesele componente.

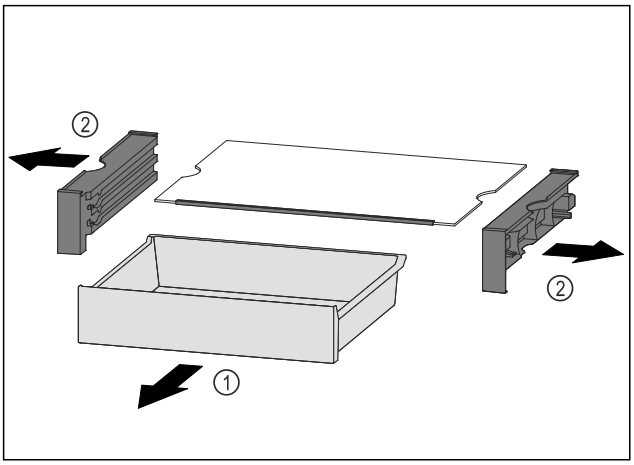

Fig. 107

▶ Extrageți VarioSafe ca un întreg. (vezi 8.4.4 Extragerea VarioSafe)
▶ Dezasamblați VarioSafe conform figurii.

8.5 InfinitySpring*

Dozatorul de apă integrat este adecvat pentru scoaterea confortabilă a apei de băut. Temperatura apei depinde de temperatura din frigider.

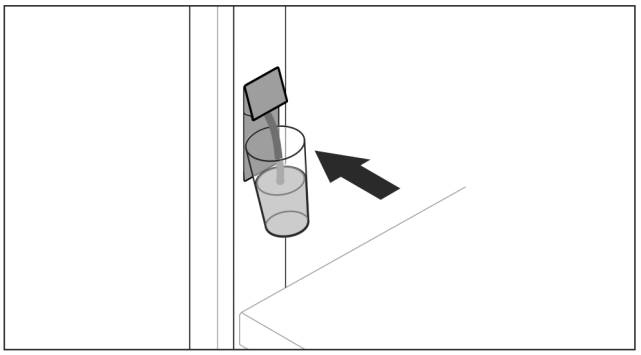

Fig. 108

▶ Apăsați paharul contra butonului inferior a dozatorului.
▷ Unitatea de ieșire se deplasează în afară: Apa curge în sticlă.
▶ Evitați stropirea cu apă: Îndepărtați lent paharul.
Scoateți multă apă:
▶ Îndepărtați recipientul de apă și apăsați din nou contra butonului inferior al dozatorului, dacă nu mai curge apă.

8.6 Raft variabil pentru sticle

La baza frigiderului puteți utiliza fie placa de sticlă sau raftul variabil pentru sticle. Placa de sticlă este introdusă la livrarea de la furnizor.

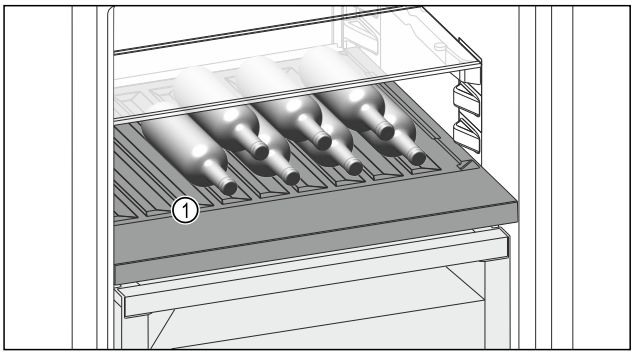

Fig. 109 Reprezentare exemplificatoare

(1) Raft variabil pentru sticle

8.6.1 Utilizarea raftului variabil pentru sticle

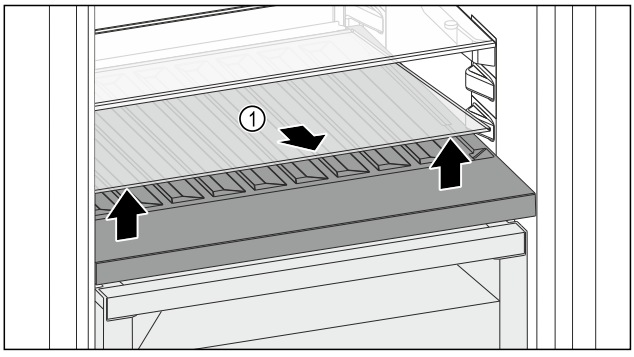

Fig. 110

▶ Ridicați în față și extrageți placa de sticlă *Fig. 110 (1)* din degajare.
▶ Păstrați placa de sticlă *Fig. 110 (1)* în siguranță în afara aparatului.

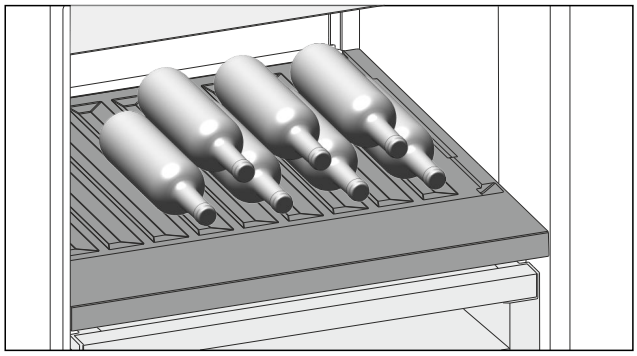

Fig. 111

▶ Introduceți sticlele cu fundul în spate, către peretele posterior. (vezi Fig. 111)

Indicație
Dacă sticlele ies peste raftul variabil pentru sticle în față:
▶ Puneți mai sus cu o poziție raftul inferior montat pe ușă.

8.6.2 Utilizarea plăcii de sticlă

Asigurați-vă că sunt îndeplinite următoarele condiții necesare:

❑ Sticlele sunt extrase.
❑ Raftul variabil pentru sticle este curățat.
(vezi 9.7 Extragerea / introducerea raftului variabil pentru sticle)
(vezi 9.10.4 Curățați dotarea)

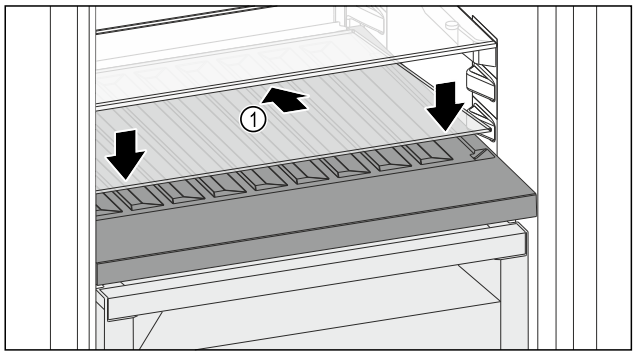

Fig. 112

▶ Așezați placa de sticlă *Fig. 112 (1)* oblic și spre spate înclinată în jos.
▶ Coborâți în față placa de sticlă *Fig. 112 (1)*.

8.7 Sertare

Puteți extrage sertarele pentru curățare.

Scoaterea și introducerea sertarelor se diferențiază în funcție de sistemul de extragere. Aparatul dumneavoastră poate conține diferite sisteme de extragere.

Indicație
Consumul de energie crește și puterea de răcire scade atunci când ventilația nu este suficientă.
▶ Mențineți întotdeauna liberă fanta ventilatorului din interior de la peretele posterior.

8.7.1 Sertar pe șine telescopice

Sertarul se deplasează pe șine extensibile (șine telescopice). Există șine telescopice cu extragere completă și șine telescopice cu extragere parțială. Sertarele cu extragere completă se extrag complet din aparat. Sertarele cu extragere parțială nu pot fi scoase complet din aparat. Ce sistem se află în aparatul dumneavoastră depinde de tipul de aparat.

Extragerea completă

Puteți recunoaște extragerea completă printr-o clemă situată în partea din spate, în stânga și în dreapta șinei.

Scoaterea sertarului

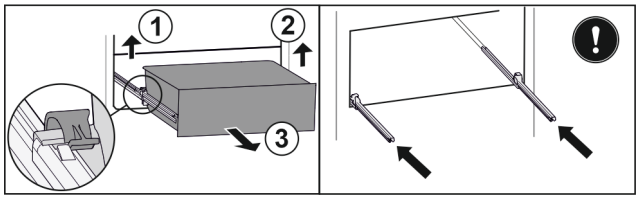

Fig. 113

▶ Scoateți sertarul până la opritor.
▶ Ridicați clema din stânga și trageți concomitent sertarul din stânga spre înainte. *Fig. 113 (1)*
▶ Ridicați clema din dreapta și trageți concomitent sertarul din dreapta spre înainte. *Fig. 113 (2)*
▶ Extrageți sertarul spre înainte. *Fig. 113 (3)*
▶ Introduceți șinele.

Introducerea sertarului

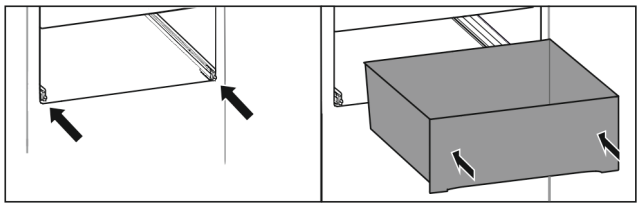

Fig. 114

▶ Introduceți șinele.
▶ Așezați sertarul pe șine.
▶ Împingeți sertarul spre spate.
▷ Sertarul se înclichetează în spate cu zgomot.

8.8 Capacul compartimentului Fruit & Vegetable-Safe

Capacul compartimentului asigură o umiditate permanentă a aerului.

Capacul compartimentului se află direct pe sertar și poate fi acoperit de rafturi sau sertare suplimentare.

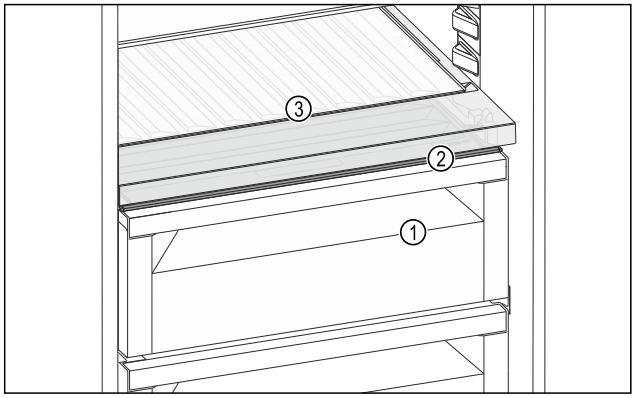

Fig. 115 Reprezentare exemplificatoare a capacului compartimentului Fruit & Vegetable-Safe

(1) Fruit & Vegetable-Safe
(2) Capacul compartimentului Fruit & Vegetable-Safe
(3) Raft variabil pentru sticle

8.8.1 Reducerea umidității aerului din sertar

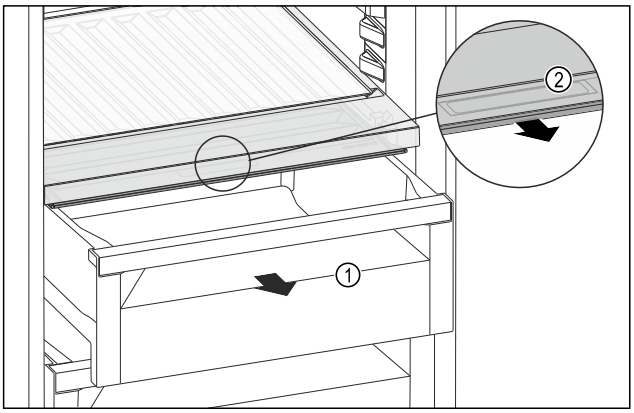

Fig. 116

▶ Extrageți sertarul *Fig. 116 (1)*.
▶ Prindeți mânerul încastrat *Fig. 116 (2)* de la capacul compartimentului și trageți concomitent capacul compartimentului spre partea frontală.
▷ Dacă este închis sertarul există o fantă mică între capacul compartimentului și sertar.
▷ Utilizarea HydroBreeze nu este posibilă. (vezi 8.9 HydroBreeze*) *

8.8.2 Creșterea umidității aerului din sertar

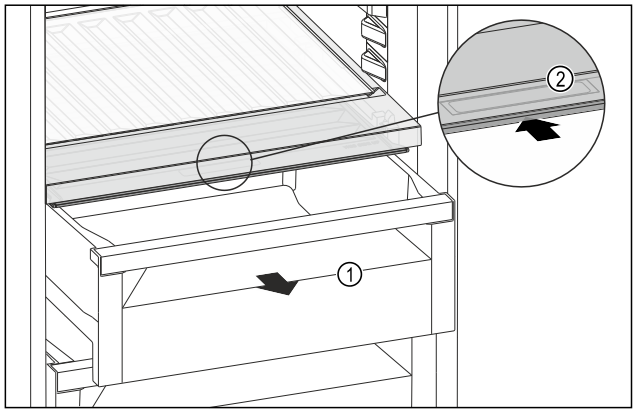

Fig. 117

▶ Extrageți sertarul *Fig. 117 (1)*.
▶ Prindeți mânerul încastrat *Fig. 117 (2)* de la capacul compartimentului și glisați concomitent capacul compartimentului spre partea posterioară.
▷ Dacă este închis sertarul se închide etanș capacul compartimentului cu sertarul.
▷ Utilizarea HydroBreeze este posibilă. (vezi 8.9 HydroBreeze*) *

8.8.3 Utilizare Fruit & Vegetable-Safe ca Meat & Dairy-Safe

Puteți utiliza Fruit & Vegetable-Safe ca Meat & Dairy-Safe. În acest scop trebuie să reduceți umiditatea din sertar. (vezi 8.8.1 Reducerea umidității aerului din sertar)

8.8.4 Utilizare Fruit & Vegetable-Safe cu HydroBreeze*

Puteți utiliza Fruit & Vegetable-Safe cu HydroBreeze. În acest scop trebuie să creșteți umiditatea din sertar. (vezi 8.8.2 Creșterea umidității aerului din sertar)

8.9 HydroBreeze*

HydroBreeze umezește produsele frigorifice și asigură umiditatea în compartiment.

HydroBreeze și rezervorul de apă aferent se află în suportul variabil pentru sticle.

Asigurați-vă că sunt îndeplinite următoarele condiții necesare:

- Rezervorul de apă este curățat. (vezi 9.10.4 Curățați dotarea)
- Rezervorul de apă este înclichetat regulamentar.
- Umiditatea din sertar este setată la umiditate ridicată a aerului. (vezi 8.8.2 Creșterea umidității aerului din sertar)
- HydroBreeze este activat. (vezi HydroBreeze*)

8.9.1 Umplerea rezervorului de apă

AVERTIZARE
Apă murdară!
Otrăviri.
▶ Umpleți exclusiv cu apă potabilă.
▶ HydroBreeze este dezactivat: Goliți rezervorul de apă.
▶ HydroBreeze nu mai este folosit: Goliți rezervorul de apă.

ATENȚIE
Lichide care conțin zahăr!
Deteriorarea HydroBreeze.
▶ Umpleți exclusiv cu apă potabilă.

Indicație
Prin utilizarea de apă filtrată, decarbonizată se obține apă potabilă de cea mai bună calitate pentru funcționarea fără defecțiuni a HydroBreeze.
Această calitate a apei poate fi obținută cu un filtru de apă disponibil în comerțul de specialitate.
▶ Umpleți rezervorul de apă cu apă potabilă filtrată, decarbonizată.

Rezervorul de apă este încorporat în suportul variabil pentru sticle (vezi 2.2 Vedere de ansamblu a aparatului și dotărilor) .

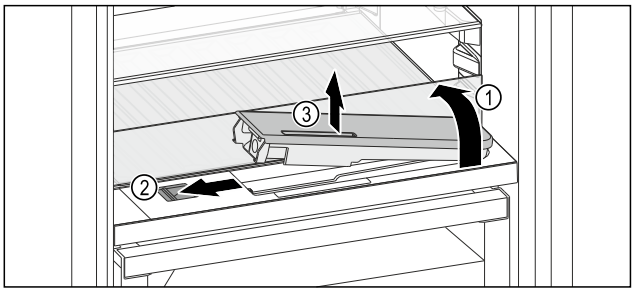

Fig. 118

▶ Apăsați pe colțul din spate stânga al plăcii din sticlă frontale.
▷ Placa de sticlă se rabatează în față sus.
▶ Ridicați placa de sticlă și rabatați în spate până la opritor *Fig. 118 (1)*.
▷ Placa de sticlă stă vertical.
▶ Împingeți zăvorul *Fig. 118 (2)* spre stânga.
▷ Rezervorul de apă iese din adâncitură.
▶ Scoaterea rezervorului de apă *Fig. 118 (3)*.
▶ Curățați rezervorul de apă (vezi 9.10.4 Curățați dotarea) .
Deschizătură unghiulară:
▶ Încărcați apă potabilă până la marcaj.
▶ Introduceți rezervorul de apă, mai întâi cu partea posterioară, în adâncitură.
▶ Coborâți încet partea frontală și apăsați rezervorul.
▷ Rezervorul de apă este fixat în poziție.

8.9.2 Dezasamblați rezervorul de apă

Puteți demonta rezervorul de apă al HydroBreeze pentru curățare.

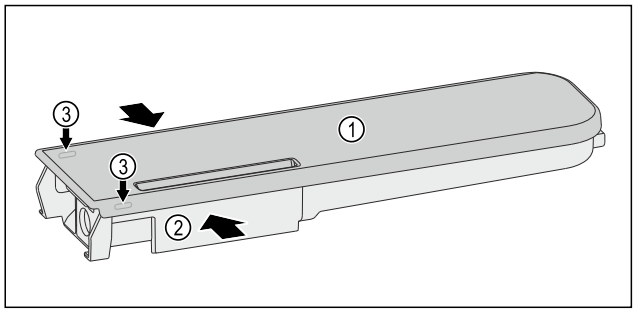

Fig. 119

▶ Presați rezervorul de apă *Fig. 119 (2)* împreună și trageți cu grijă capacul *Fig. 119 (1)* peste ciocurile opritoare *Fig. 119 (3)* și trageți-l în sus.

▷ Capacul este slăbit.

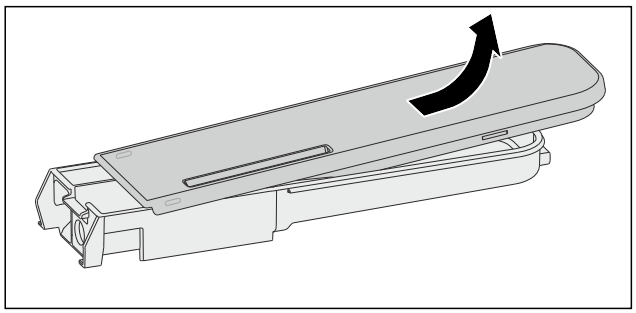

Fig. 120

▶ Mișcați ușor capacul *Fig. 119 (1)* înainte și înapoi și scoateți-l în sus.

▷ Rezervorul de apă este dezasamblat.

8.10 Cutie pentru unt

8.10.1 Deschiderea / închiderea cutiei pentru unt

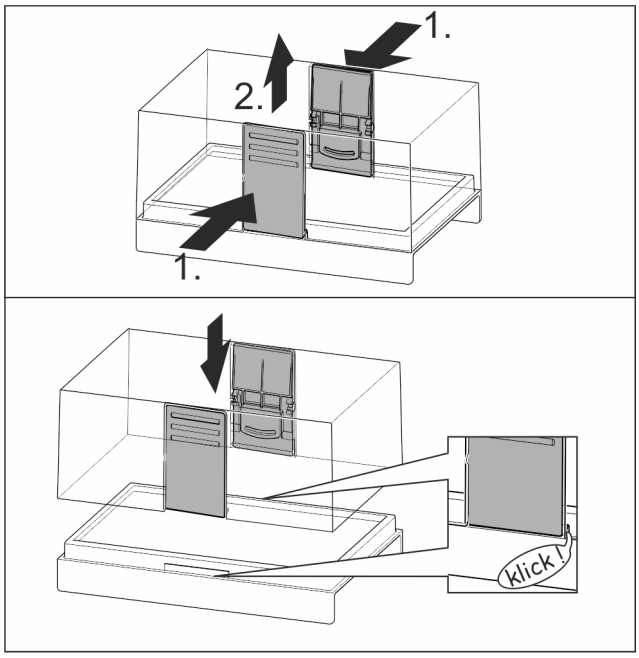

Fig. 121

8.10.2 Dezasamblarea cutiei pentru unt

Cutia pentru unt poate fi dezasamblată în vederea curățării.

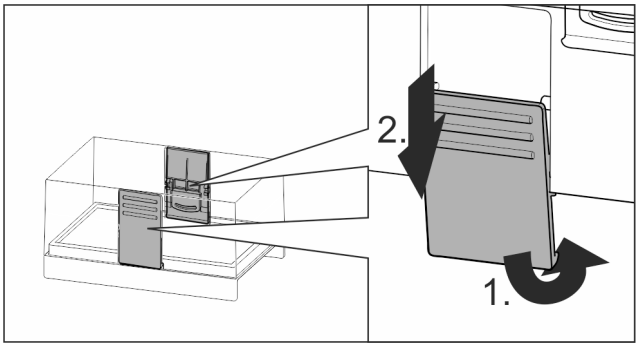

Fig. 122

▶ Dezasamblați cutia pentru unt.

8.11 Suport pentru ouă

Suportul pentru ouă este extractibil și inversabil. Cele două piese ale suportului pentru ouă pot fi utilizate pentru a marca diferențe precum data cumpărării.

8.11.1 Utilizarea suportului pentru ouă

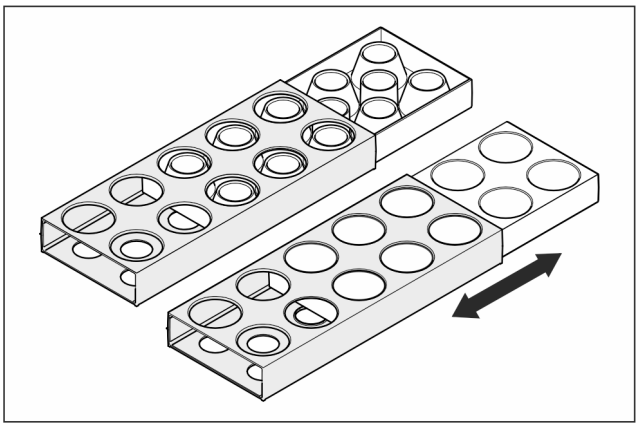

Fig. 123

▶ Partea superioară: Depozitați ouăle de găină.

▶ Partea inferioară: Depozitați ouă de prepeliță.

8.12 Suport pentru sticle

8.12.1 Utilizarea suportului pentru sticle

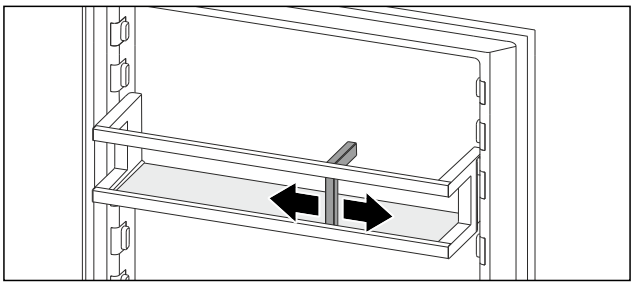

Fig. 124

▶ Împingeți suportul de sticle pe sticle.

▷ Nu răsturnați sticlele.

8.13 FlexSystem*

8.13.1 Utilizarea FlexSystem

Sistemul FlexSystem vă ajută la depozitarea și sortarea alimentelor într-o manieră clară și flexibilă. Permite o împărțire clară pe subcategorii, de exemplu fructe, legume sau perioadă de valabilitate.

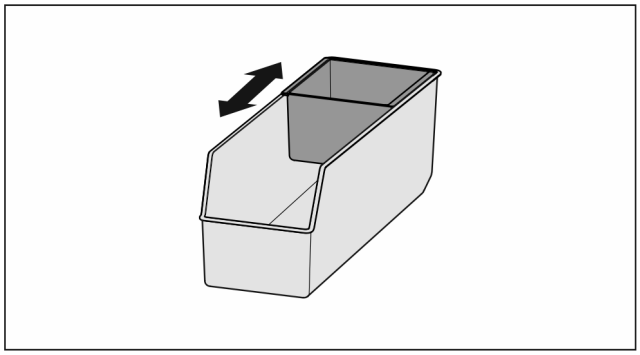

Fig. 125

▶ Deplasați învelișul interior.

8.13.2 Scoaterea FlexSystem

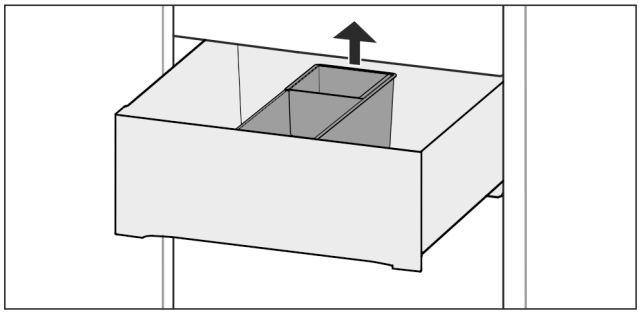

Fig. 126

▶ Ridicați FlexSystem spre spate.
▶ Scoateți în sus.

8.13.3 Introducerea FlexSystem

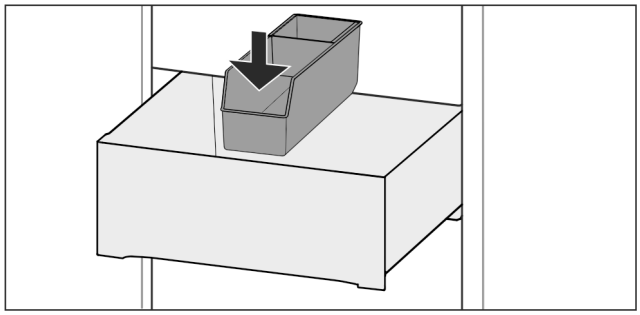

Fig. 127

▶ Introduceți FlexSystem mai întîi în față.
▶ Coborâți partea din spate.

8.13.4 Dezasamblarea FlexSystem

FlexSystem poate fi dezasamblat în vederea curățării.

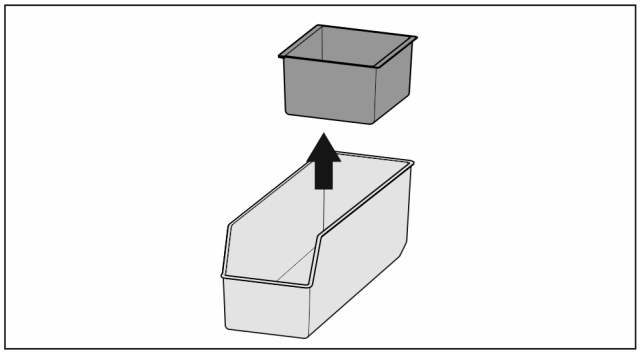

Fig. 128

▶ Dezasamblați FlexSystem.

8.14 FlexCube*

FlexCube are deschizături de diferite mărimi, astfel încât să poată fi păstrate produse de dimensiuni reduse precum tuburi, pahare de iaurt deschise sau ouă de prepeliță. FlexCube se potrivește spre exemplu în toate rafturile montate pe ușă Liebherr. Dacă este necesar, puteți instala și mai multe FlexCube-uri alăturate.

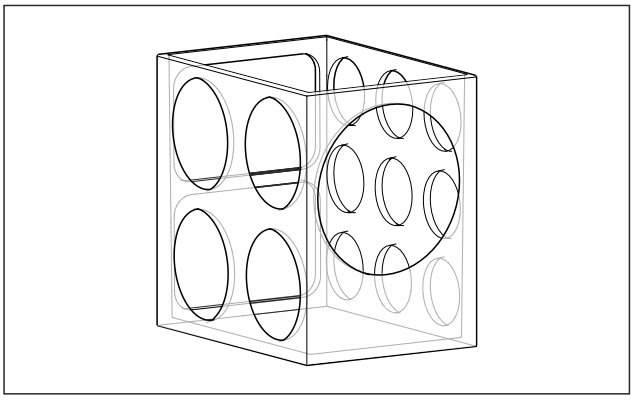

Fig. 129 Reprezentare exemplificatoare

Indicație
Puteți obține acest accesoriu din Liebherr-Hausgeräte-Shop la home.liebherr.com/shop/de/deu/zubehor.html.

8.14.1 Utilizarea FlexCube

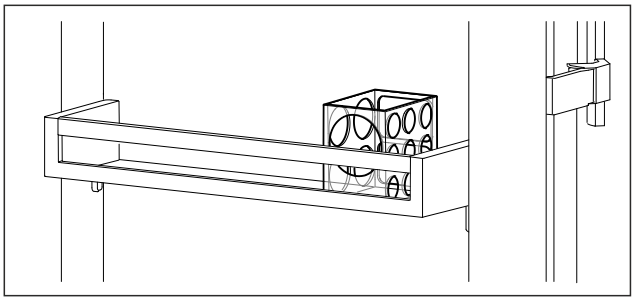

Fig. 130 Reprezentare exemplificatoare

▶ Introduceți FlexCube în raftul montat pe ușă.

-sau-

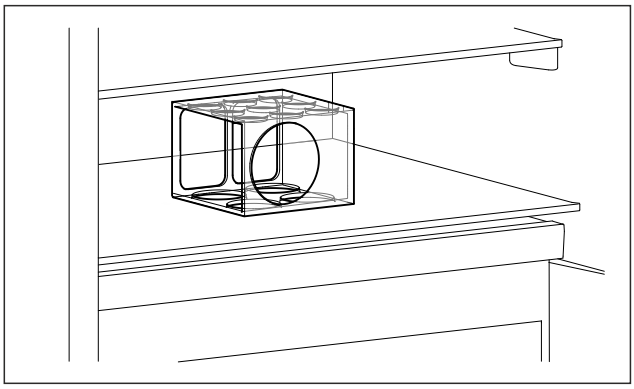

Fig. 131 Reprezentare exemplificatoare

▶ Poziționați FlexCube pe raft.

▶ Sortați produsele de dimensiuni reduse pentru păstrare în FlexCube.

9 Întreținere

9.1 Filtru de cărbune activ-FreshAir

Filtrul de cărbune activ-FreshAirse află în compartimentul de deasupra ventilatorului.

Acesta asigură o calitate optimă a aerului.

- ❑ Schimbați filtrul de cărbune activ la fiecare 6 luni. Dacă atenționarea este activată, apare pe afișaj un mesaj care solicită schimbarea.
- ❑ Filtrul de cărbune activ poate fi eliminat cu gunoiul menajer normal.

Indicație
Puteți obține filtrul cu cărbune activ FreshAir din Liebherr-Hausgeräte-Shop la home.liebherr.com/shop/de/deu/zubehor.html.

9.1.1 Scoaterea filtrului de cărbune activ-FreshAir

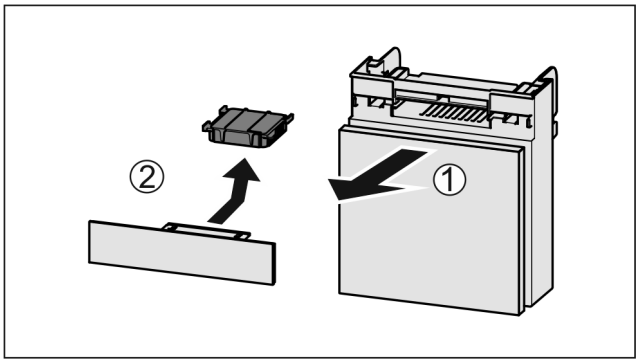

Fig. 132

- ▶ Extrageți *Fig. 132 (1)* compartimentul către înainte.
- ▶ Scoateți *Fig. 132 (2)* filtrul de cărbune activ.

9.1.2 Introducerea filtrului de cărbune activ-FreshAir

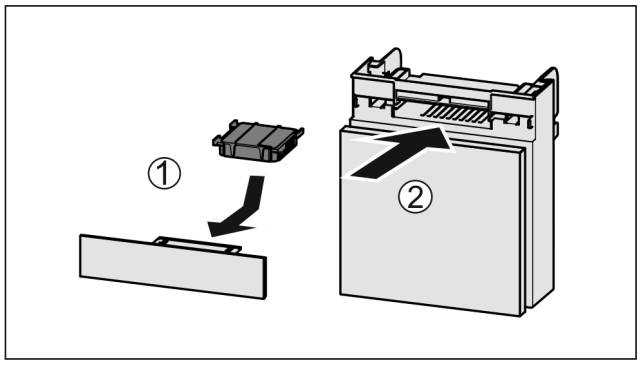

Fig. 133

- ▶ Introduceți *Fig. 133 (1)* filtrul de cărbune activ după cum se vede în figură.
- ▷ Filtrul de cărbune activ se înclichetează.
  Dacă filtrul de cărbune activ arată în jos:
- ▶ Împingeți *Fig. 133 (2)* compartimentul în interior.
- ▷ Filtrul de cărbune activ este acum pregătit de funcționare.

9.2 Rezervor de apă*

Rezervorul de apă InfinitySpring se află în spatele sertarului cel mai de jos.*

9.2.1 Scoaterea rezervorului de apă

- ▶ Închideți robinetul de apă.
- ▶ Lăsați apa să curgă din InfinitySpring timp de 30 secunde și colectați apa rămasă într-un pahar.*
- ▶ Scoateți sertarul.
- ▶ Rotiți rezervorul de apă spre stânga până la opritor și extrageți-l.
- ▷ Apa care picură afară este captată în tava de captare a apei.
- ▶ Scoateți apa din tava de captare a apei.*
- ▶ Curățați tava de captare a apei cu o cârpă sau în mașina de spălat vase.*

9.2.2 Introducerea rezervorului de apă

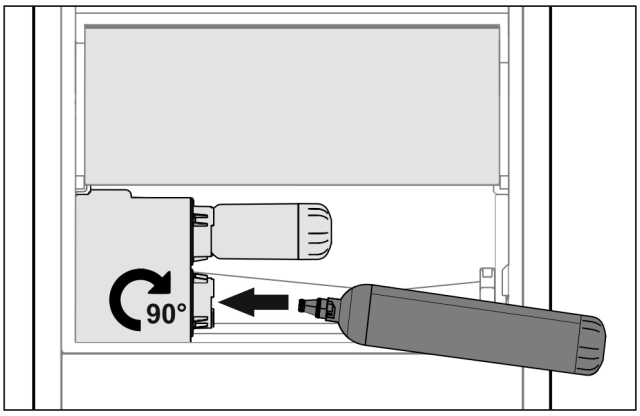

Fig. 134

- ▶ Scoateți sertarul.
- ▶ Introduceți rezervorul de apă și rotiți la dreapta cu aproximativ 90° până la opritor.
- ▶ Verificați dacă rezervorul de apă este etanș și dacă nu se scurge apă.
- ▶ Introduceți sertarul.
- ▶ Deschideți robinetul de apă.
- ▶ Aerisiți sistemul de apă. (vezi 4.2.1 Aerisirea sistemului de apă) *

În locul filtrului pentru apă se poate utiliza un rezervor de apă suplimentar.*

Indicație
Rezervorul de apă este disponibil ca accesoriu.

9.3 Filtru pentru apă*

Filtrul pentru apă se află în spatele sertarului cel mai de jos.

Acesta preia depunerile din apă și reduce gustul de clor.

- ❑ Înlocuiți filtrul pentru apă la capacitatea specificată cel puțin o dată la 6 luni sau dacă există o reducere semnificativă a debitului.
- ❑ Filtrul pentru apă conține cărbune activ și se poate arunca împreună cu gunoiul menajer normal.

Indicație
Puteți obține filtrul pentru apă din Liebherr-Hausgeräte-Shop la home.liebherr.com/shop/de/deu/zubehor.html.

9.3.1 Scoaterea filtrului pentru apă

- ▶ Scoateți sertarul.
- ▶ Rotiți filtrul pentru apă spre stânga până la opritor și extrageți-l.
- ▷ Apa care picură afară este captată în tava de captare a apei.
- ▶ Curățați tava de captare a apei cu o cârpă sau în mașina de spălat vase.*

9.3.2 Introducerea filtrului pentru apă

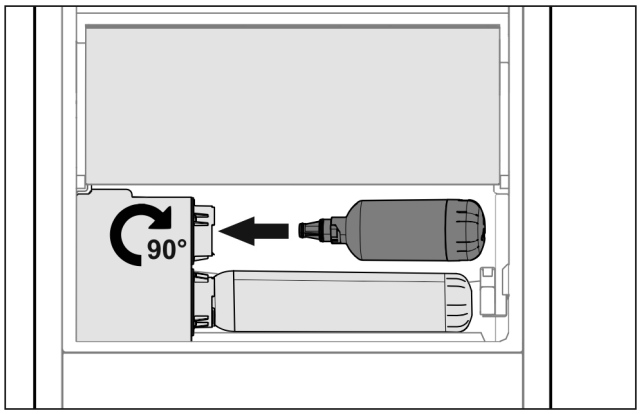

Fig. 135

▶ Scoateți sertarul.
▶ Introduceți filtrul pentru apă și rotiți spre dreapta cu aproximativ 90° până la opritor.
▶ Verificați dacă filtrul este etanș și dacă nu se scurge apă.
▶ Introduceți sertarul.

Indicație
Noul filtru pentru apă poate conține particule în suspensie.*
▶ După schimbarea filtrului: Scoateți 3 l de apă de la InfinitySpring și eliminați-o.

▷ Filtrul pentru apă este acum pregătit de funcționare.

9.4 Dezasamblarea raftului montat pe ușă

Puteți dezasambla unele rafturi montate pe ușă, dacă doriți să curățați rafturile montate pe ușă sau să montați sau demontați piese de schimb.

9.4.1 Dezasamblarea raftului montat pe ușă

Asigurați-vă că sunt îndeplinite următoarele condiții necesare:

❑ Raftul montat pe ușă este extras. (vezi 8.1.2 Extragerea raftului montat pe ușă)

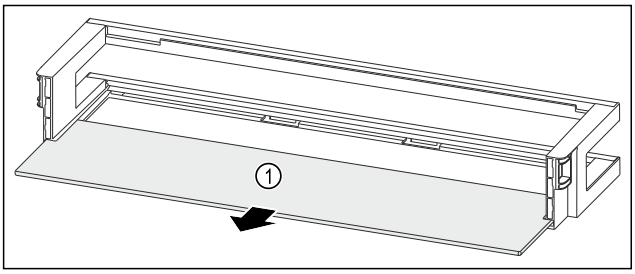

Fig. 136 Raft montat pe ușă cu raft

▶ Extrageți raftul *Fig. 136 (1)*.

9.4.2 Dezasamblarea raftului montat pe ușă cu VarioBox-uri

Asigurați-vă că sunt îndeplinite următoarele condiții necesare:

❑ Raftul montat pe ușă este extras. (vezi 8.1.2 Extragerea raftului montat pe ușă)

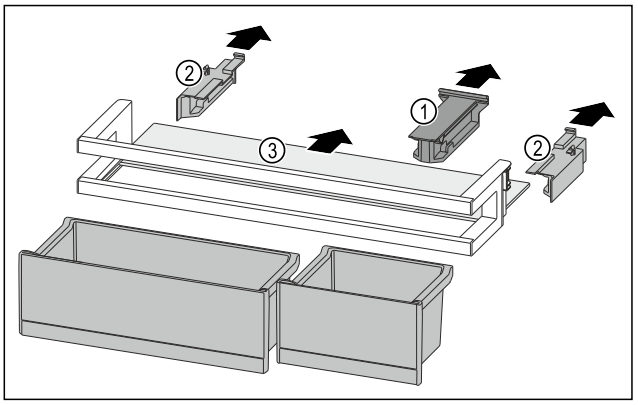

Fig. 137

▶ Extrageți VarioBox-uri. (vezi 8.1.1 Extragerea VarioBox-urilor)
▶ Desprindeți piesa de susținere *Fig. 137 (1)*.
▶ Desprindeți piesele laterale *Fig. 137 (2)*.
▶ Extrageți raftul *Fig. 137 (3)*.

9.4.3 Dezasamblarea raftului montat pe ușă cu suport pentru sticle

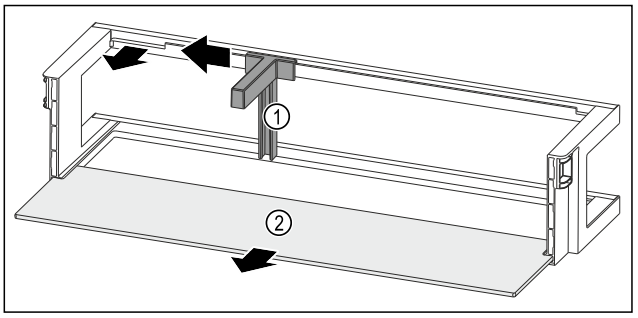

Fig. 138 Raft montat pe ușă cu suport pentru sticle și raft

▶ Împingeți în lateral suportul pentru sticle *Fig. 138 (1)* până la degajare.
▶ Extrageți suportul pentru sticle *Fig. 138 (1)*.
▶ Extrageți raftul *Fig. 138 (2)*.

9.5 Asamblarea raftului montat pe ușă

9.5.1 Asamblarea raftului montat pe ușă

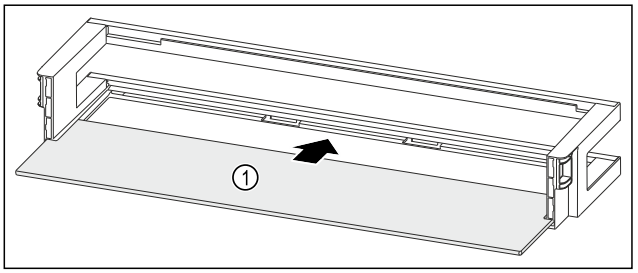

Fig. 139 Raft montat pe ușă cu raft

▶ Împingeți în interior raftul *Fig. 139 (1)* în degajările laterale.

9.5.2 Asamblarea raftului montat pe ușă cu VarioBox-uri

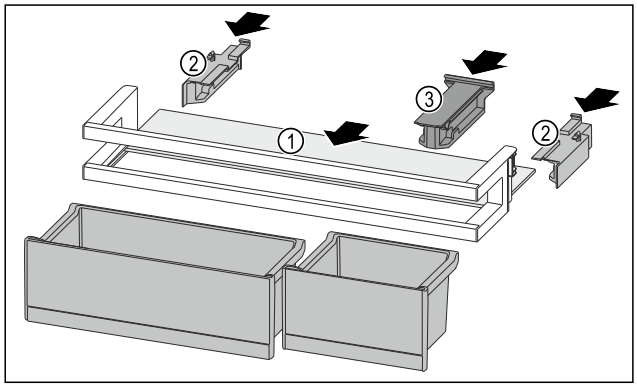

Fig. 140

- ▶ Împingeți în interior raftul *Fig. 140 (1)* în degajările laterale.
- ▶ Introduceți piesele laterale *Fig. 140 (2)*.
- ▶ Introduceți piesa de susținere *Fig. 140 (3)*.
- ▶ Introduceți VarioBox-urile. (vezi 8.1.4 Introducerea VarioBox-urilor)

9.5.3 Asamblarea raftului montat pe ușă cu suport pentru sticle

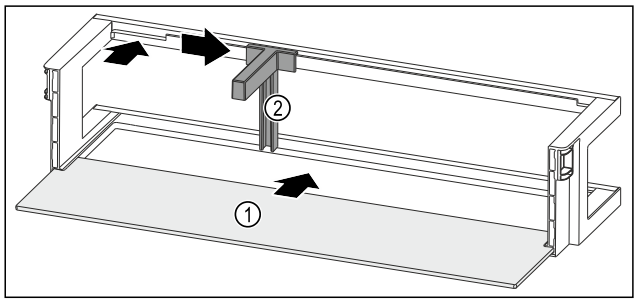

Fig. 141 Raft montat pe ușă cu raft

- ▶ Împingeți în interior raftul *Fig. 141 (1)* în degajările laterale.
- ▶ Introduceți suportul pentru sticle *Fig. 141 (2)* în degajare.
- ▶ Împingeți în lateral suportul pentru sticle *Fig. 141 (2)* în poziția dorită.

9.6 Dezasamblare / montare sisteme de extragere

9.6.1 Indicații referitoare la dezasamblare

Puteți dezasambla unele sisteme de extragere pentru curățare. Aparatul dumneavoastră poate conține diferite sisteme de extragere.

Următoarele sisteme de extragere sunt demontabile sau nedemontabile:

Sistem de extragere	demontabil / nedemontabil
Extragerea completă	nedemontabil

9.7 Extragerea / introducerea raftului variabil pentru sticle

Puteți extrage raftul variabil pentru sticle pentru curățare.

9.7.1 Extragerea raftului variabil pentru sticle

Asigurați-vă că sunt îndeplinite următoarele condiții necesare:

- ❑ Sticlele sunt extrase.
- ❑ Placa de sticlă este extrasă. (vezi 8.6.1 Utilizarea raftului variabil pentru sticle)

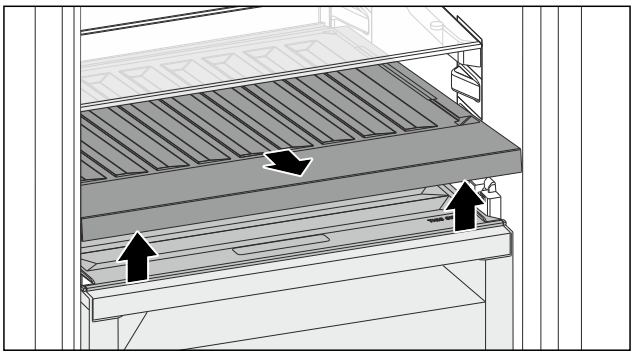

Fig. 142

- ▶ Ridicați în față și extrageți raftul variabil pentru sticle.
- ▷ Capacul compartimentului este vizibil.

Indicație
Liebherr recomandă:

Pe capacul compartimentului aflat sub acesta nu depozitați niciun produs.

9.7.2 Introducerea raftului variabil pentru sticle

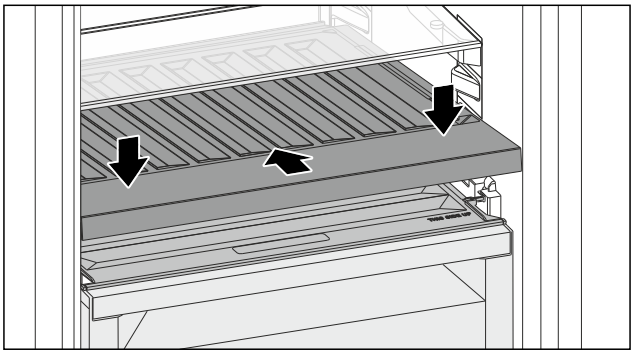

Fig. 143

- ▶ Împingeți raftul variabil pentru sticle până la opritor și apăsați în jos.
- ▷ Fișele din spatele raftului variabil pentru sticle sunt conectate automat.
- ▷ LED-ul luminează.
- ▶ Introduceți placa de sticlă. (vezi 8.6.2 Utilizarea plăcii de sticlă)

-sau-

- ▶ În cazul sticlelor utilizați raftul variabil pentru sticle.

9.8 Capacul compartimentului Fruit & Vegetable-Safe

Puteți extrage capacul compartimentului pentru curățare.

9.8.1 Extragere capac al compartimentului

Asigurați-vă că sunt îndeplinite următoarele condiții necesare:

- ❑ Placa de sticlă este extrasă direct deasupra raftului variabil pentru sticle.
- ❑ Raftul variabil pentru sticle este extras.
- ❑ Sertarul este extras direct sub capacul compartimentului. (vezi 8.7 Sertare)

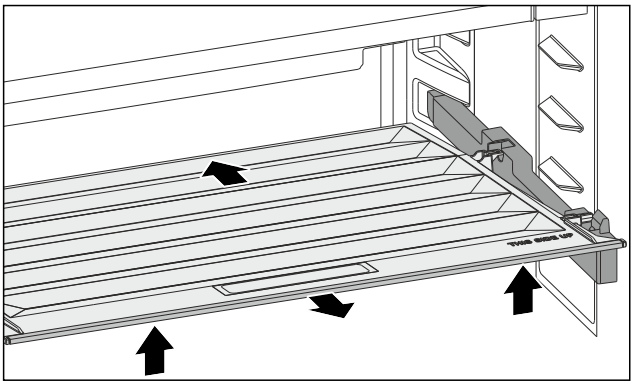

Fig. 144

▶ Împingeți capacul compartimentului în spate.
▶ Ridicați capacul compartimentului în față.
▶ Extrageți capacul compartimentului în față oblic în sus.

9.8.2 Introducere capac al compartimentului

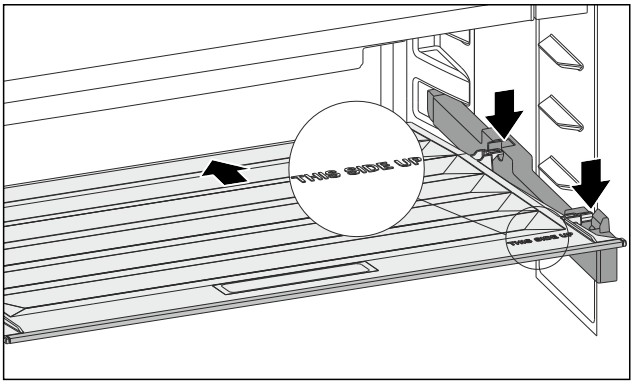

Fig. 145

Dacă inscripția THIS SIDE UP se situează sus:
▶ Introduceți piesele de susținere posterioare în orificiile posterioare respective.
▶ Împingeți capacul compartimentului în spate.
▶ Coborâți capacul compartimentului în față și fixați în poziție piesele de susținere frontale în orificii.
▶ Aduceți capacul compartimentului în poziția dorită.

9.9 Dezghețarea aparatului

AVERTIZARE
Dezghețarea necorespunzătoare a dispozitivului!
Vătămări și deteriorări.
▶ Nu utilizați alte dispozitive mecanice sau diverse mijloace pentru accelerarea procesului de dezghețare, decât cele recomandate de producător.
▶ Nu utilizați aparate electrice de încălzire sau curățare cu abur, flacără deschisă sau spray-uri dejivrante.
▶ Nu îndepărtați gheața cu obiecte ascuțite.

Dezghețarea se realizează automat. Apa din dezgheț curge prin deschizătura de scurgere și se evaporă.
▶ Curățați regulat deschizătura de scurgere. (vezi 9.10 Curățarea aparatului)

9.10 Curățarea aparatului

9.10.1 Pregătirea

AVERTIZARE
Pericol de electrocutare!
▶ Scoateți ștecherul aparatului de răcire sau întrerupeți alimentarea cu curent.

AVERTIZARE
Pericol de incendiu
▶ Nu deteriorați circuitul de răcire.

▶ Goliți aparatul.
▶ Extrageți fișa de rețea.
-sau-
▶ Activați CleaningMode. (vezi CleaningMode)

9.10.2 Curățarea carcasei

ATENȚIE
Curățare necorespunzătoare!
Defecțiuni la aparat.
▶ Utilizați exclusiv lavete moi și agent de curățare general cu ph neutru.
▶ Nu folosiți bureți aspri sau abrazivi și nici bureți de sârmă.
▶ Nu utilizați mijloace de curățare agresive, abrazive, care conțin nisip, clor sau acizi.

AVERTIZARE
Pericol de accidentare și deteriorare a aparatului din cauza aburului fierbinte!
Aburul fierbinte poate cauza arsuri și poate deteriora suprafețele.
▶ Nu utilizați aparate de curățare cu aburi!

▶ Ștergeți carcasa numai cu o lavetă moale, curată. În cazul unui grad de murdărire ridicat, utilizați apă călduță cu un detergent neutru. Suprafețele de sticlă pot fi curățate suplimentar cu un detergent pentru sticlă.

9.10.3 Curățarea compartimentului interior

ATENȚIE
Curățare necorespunzătoare!
Defecțiuni la aparat.
▶ Utilizați exclusiv lavete moi și agent de curățare general cu ph neutru.
▶ Nu folosiți bureți aspri sau abrazivi și nici bureți de sârmă.
▶ Nu utilizați mijloace de curățare agresive, abrazive, care conțin nisip, clor sau acizi.

▶ Suprafețele din plastic: curățați cu mâna cu o cârpă moale, curată, apă călduță și puțin agent de spălare.
▶ Suprafețele din metal: curățați cu mâna cu o cârpă moale, curată, apă călduță și puțin agent de spălare.
▶ Deschizătură de scurgere: îndepărtați depunerile cu un mijloc ajutător subțire, de ex. bețigașe cu vată.

9.10.4 Curățați dotarea

ATENȚIE
Curățare necorespunzătoare!
Defecțiuni la aparat.
▶ Utilizați exclusiv lavete moi și agent de curățare general cu ph neutru.
▶ Nu folosiți bureți aspri sau abrazivi și nici bureți de sârmă.
▶ Nu utilizați mijloace de curățare agresive, abrazive, care conțin nisip, clor sau acizi.

Curățarea cu o cârpă moale, curată, apă călduță și puțin agent de spălare:

- Raft
- Suprafață de depunere divizibilă
- VarioSafe
- Capacul compartimentului Fruit & Vegetable-Safe
- Sertar
- Raft variabil pentru sticle
- FlexSystem*

Curățare cu o cârpă umedă:

- Șina telescopică
  Vă rugăm respectați: Grăsimea din căile de rulare are rol de lubrifiere și nu trebuie îndepărtată!

Curățarea în mașina de spălat 60 °C:

- Suport montat pe ușă
- VarioBox
- Suport pentru sticle
- Piesă de susținere suprafață divizibilă de depunere
- HydroBreeze rezervor de apă și capac rezervor de apă*
- Tavă de captare a apei*
- Suport pentru ouă
- Cutie pentru unt
- FlexCube*

▶ Demontați dotarea: consultați capitolul respectiv.
▶ Curățați dotarea.

9.10.5 Curățarea InfinitySpring *

Unitatea de ieșire a InfinitySpring și zona din jur pot fi curățate, fără să separați aparatul de la rețeaua de curent.

Curățarea este efectuată la:

❑ Prima punere în funcțiune
❑ În caz de nefolosire mai îndelungată de 5 zile.

▶ Apăsați butonul inferior al dozatorului.
▷ Unitatea de ieșire se deplasează în afară.
▶ Curățați scurgerea apei și zona din jur cu o lavetă moale, curată, apă călduță și puțin agent de spălare.
▶ Eliberați butonul inferior.
▶ Scoateți 2 l de apă de la InfinitySpring și eliminați-o.

9.10.6 Curățarea HydroBreeze*

Curățarea este efectuată la:

❑ Prima punere în funcțiune
❑ HydroBreeze este dezactivat mai mult de 48 ore.
❑ O nouă umplere a rezervorului de apă.

Asigurați-vă că sunt îndeplinite următoarele condiții necesare:

❑ HydroBreeze este dezactivat (vezi HydroBreeze*) .
❑ Rezervorul de apă este extras și curățat în mașina de spălat vase.

▶ Curățați degajarea prin ștergere cu o lavetă umedă.
▶ Introduceți rezervorul de apă.
▶ Activați HydroBreeze.

9.10.7 După curățare

▶ Ștergeți aparatul și piesele din dotare până la uscare.
▶ Racordați și porniți aparatul.
Atunci când temperatura este suficient de scăzută:
▶ Introduceți alimentele.
▶ Repetați curățarea regulat.

10 Ajutor pentru clienți

10.1 Date tehnice

Domeniul de temperaturi	
Răcire	3 °C până la 9 °C
BioFresh	0 °C până la 3 °C
Fish & SeaFood*	-2 °C până la 0 °C* Setări posibile :* 0 °C | 0 °C* -2 °C | 0 °C* -2 °C | -2 °C*

Iluminare	
Clasa de eficiență energetică[1]	Sursă de lumină
Acest produs conține una sau mai multe surse de lumină de clasa de eficiență energetică G.	LED

[1] *Aparatul poate conține surse de lumină cu diferite clase de eficiență energetică. Cea mai redusă clasă de eficiență energetică este indicată.*

Pentru aparate cu conexiune WLAN:

Indicare frecvență	
Bandă de frecvență	2.4 GHz
Putere maximă radiată	< 100 mW
Destinația utilizării instalației radio	Integrare în rețeaua WLAN locală pentru comunicația datelor

10.2 Zgomote de funcționare

Aparatul produce în timpul funcționării diferite zgomote de funcționare.

- La **putere de răcire mai redusă** aparatul lucrează cu economie de energie, dar mai mult timp. Volumul este **mai redus**.
- La **putere de răcire mai puternică** alimentele se răcesc mai repede. Volumul este **mai mare**.

  Exemple:
  - funcții activate (vezi 7.2 Funcțiile aparatului)
  - ventilator în funcțiune
  - aliment introdus proaspăt
  - temperatură ambientală ridicată
  - ușă deschisă mult timp

Zgomot	Cauză posibilă	Tip-zgomot
Bolborosit și susur	Agentul frigorific curge în circuitul de răcire.	zgomot normal de lucru

Zgomot	Cauză posibilă	Tip-zgomot
Șuierat și fluierat	Agentul frigorific este injectat în circuitul de răcire.	zgomot normal de lucru
Zumzet	Aparatul răcește. Intensitatea zgomotului depinde de puterea de răcire.	zgomot normal de lucru
Zgomote de sorbire	Ușa cu amortizorul de închidere este deschisă și închisă.	zgomot normal de lucru
Fâșâit și foșnet	Ventilatorul funcționează.	zgomot normal de funcționare
Clic	Componentele sunt pornite și oprite.	zgomot normal de comutare
Zdrângănit și bâzâit	Supapele sau clapele sunt active.	zgomot normal de comutare

Zgomot	Cauză posibilă	Tip-zgomot	Remediere
Vibrație	Structură inadecvată	Eroare-zgomot	Orientați orizontal aparatul prin picioarele de reglare.

Zgomot	Cauză posibilă	Tip-zgomot	Remediere
Rabatare	Dotare, Obiecte în spațiul interior al aparatului	Eroare-zgomot	Fixați piesele dotării. Lăsați distanță între obiecte.

10.3 Defecțiune tehnică

Aparatul dumneavoastră este astfel construit și fabricat, încât să garanteze siguranța funcționării și o durată mare de viață. Sollte dennoch während des Betriebes eine Störung auftreten, so prüfen Sie bitte, ob die Störung auf einen Bedienungsfehler zurückzuführen ist. În acest caz trebuie să vă calculăm costurile reparației chiar și în perioada de garanție.

Puteți remedia singuri următoarele defecțiuni.

10.3.1 Funcția aparatului

Eroare	Cauză	Remediere
Aparatul nu funcționează.	→ Aparatul nu este pornit.	▶ Porniți aparatul.
	→ Fișa de rețea nu este conectată corect la priza de alimentare.	▶ Verificați ștecherul.
	→ Siguranța prizei de alimentare nu este funcțională.	▶ Verificați siguranța.
	→ Întrerupere de curent	▶ Țineți aparatul închis.
	→ Mufa IEC nu este introdusă corect în aparat.	▶ Verificați mufa IEC.
Temperatura nu este suficient de scăzută.	→ Ușa aparatului nu este închisă corect.	▶ Închideți ușa aparatului.
	→ Temperatura din încăpere este prea mare.	▶ Soluționarea problemei: (vezi 1.2 Clasele de climă)
	→ Aparatul a fost deschis prea des sau o perioadă prea îndelungată.	▶ Așteptați, pentru a vedea dacă temperatura necesară se restabilește de la sine. În caz contrar, adresați-vă centrului de service. (vezi 10.4 Centrul de service)
	→ Temperatura este reglată incorect.	▶ Reglați o temperatură mai scăzută și controlați-o după 24 ore.
	→ Aparatul se află prea aproape de o sursă de căldură (cuptor, instalație de încălzire etc.).	▶ Schimbați locul de amplasare al aparatului sau al sursei de căldură.
Garnitura de etanșare a ușii este defectă sau trebuie înlocuită din alte motive.	→ Garnitura de etanșare a ușii se poate înlocui. Ea poate fi schimbată fără alte scule ajutătoare.	▶ Adresați-vă centrului de service. (vezi 10.4 Centrul de service)

Eroare	Cauză	Remediere
Aparatul este înghețat sau se formează apă de condens.	→ Este posibil ca garnitura de etanșare a ușii să fi alunecat afară din canelură.	▶ Verificați dacă garnitura de etanșare a ușii este așezată corect în canelură.
Suprafețele exterioare ale aparatului sunt calde.*	→ Căldura degajată de circuitul de răcire este utilizată pentru prevenirea formării condensului.	▶ Acest lucru este normal.

10.3.2 Dotarea

Eroare	Cauză	Remediere
InfinitySpring nu funcționează.*	→ Se află aer în circuitul de apă.	▶ Aerisiți circuitul de apă. (vezi 4.2 Punere în funcțiune InfinitySpring*)
	→ Racordul de apă nu este deschis.	▶ Deschideți racordul de apă.
Debitul de apă de la InfinitySpring este neuniform.*	→ Perlatorul este murdărit.	▶ Schimbați perlatorul. Adresați-vă centrului de service. (vezi 10.4 Centrul de service)
HydroBreeze nu umidifică produsele frigorifice.*	→ HydroBreeze nu este activat.	▶ Activați HydroBreeze.
	→ Nu există apă suficientă în rezervorul de apă.	▶ Umpleți rezervorul de apă.
	→ Se află murdărie înainte de concentrator.	▶ Curățați HydroBreeze.
	→ Rezervorul de apă nu este fixat corect în poziție în adâncitura prevăzută.	▶ Fixați corect în poziție rezervorul de apă.
	→ Capacul compartimentul Fruit & Vegetable-Safe este setat la «umiditate redusă a aerului».	▶ Setați capacul compartimentul Fruit & Vegetable-Safe la «umiditate ridicată a aerului».
Iluminarea interioară nu este aprinsă.	→ Aparatul nu este pornit.	▶ Porniți aparatul.
	→ Ușa a rămas deschisă mai mult de 15 minute.	▶ Iluminatul interior se întrerupe automat după aproximativ 15 minute dacă ușa este deschisă.
	→ Iluminarea cu LED-uri este defectă sau capacul este deteriorat.	▶ Adresați-vă centrului de service. (vezi 10.4 Centrul de service)

10.4 Centrul de service

Verificați mai întâi dacă puteți remedia singur defecțiunea (vezi 10 Ajutor pentru clienți) . Dacă nu este cazul, adresați-vă centrului de service.

Adresa se găsește în broșura atașată «Liebherr-Service» sau la home.liebherr.com/service.

AVERTIZARE
Reparație neprofesională!
Vătămări.
- ▶ Lucrările de reparații și intervențiile la aparat și racordul de alimentare cu energie electrică, care nu sunt indicate în mod expres (vezi 9 Întreținere) , trebuie executate exclusiv de către serviciul de asistență a clienților.
- ▶ Înlocuirea unui conductor de racord la rețea deteriorat este permisă numai producătorului sau serviciului de asistență pentru clienți al acestuia sau unei persoane cu calificare similară.
- ▶ În cazul aparatelor cu fișă pentru puteri mici, schimbarea poate fi efectuată de client.

10.4.1 Contactarea centrului de service

Asigurați-vă că sunt disponibile următoarele informații despre aparate:

- ❑ Denumire aparate (model și index)
- ❑ Nr. service (service)
- ❑ Nr. serie (S-Nr.)

▶ Apelați informațiile despre aparate prin intermediul afișajului. (vezi Informații despre aparat)
-sau-
▶ Preluați informațiile despre aparate de pe plăcuța de fabricație. (vezi 10.5 Plăcuță de fabricație)

▶ Notați informațiile despre aparat.
▶ Înștiințați centrul de service: Comunicați eroarea și informațiile despre aparate.
▷ Acest lucru permite o depanare rapidă și precisă.
▶ Urmați instrucțiunile centrului de service.

10.5 Plăcuță de fabricație

Plăcuța de fabricație se află pe din spate a sertarelor de la partea interioară a aparatelor.

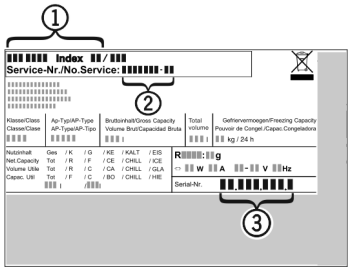

Fig. 146

(1) Denumire aparate
(2) Nr. service
(3) Nr. serie

▶ Citiți informațiile de pe plăcuța de fabricație.

11 Scoaterea din funcțiune

▶ Goliți aparatul.
▶ Dezactivați HydroBreeze. (vezi Dezactivare HydroBreeze) *
▶ Deconectați aparatul. (vezi Oprirea și pornirea aparatului)
▶ Scoateți ștecherul de alimentare din priză.
▶ Scoateți mufa IEC, dacă este necesar: Scoateți mufa IEC din fișa aparatului și mișcați-o în același timp spre stânga și spre dreapta.
▶ Curățați aparatul. (vezi 9.10 Curățarea aparatului)
▶ Lăsați ușa deschisă pentru a nu se produce mirosuri neplăcute.

12 Eliminare ca deșeu

Asigurați-vă că sunt îndeplinite următoarele condiții necesare:

❑ Semnificațiile simbolurilor de pe aparat sunt cunoscute. (vezi 1.14 Simboluri pe aparat)
❑ Indicațiile privind eliminarea ca deșeu sunt cunoscute. (vezi 1.8 Eliminare ca deșeu)

12.1 Pregătirea aparatului pentru eliminarea ca deșeu

▶ Scoateți din funcțiune aparatul. (vezi 11 Scoaterea din funcțiune)

12.2 Eliminarea aparatului ca deșeu în mod ecologic

AVERTIZARE
Scăpări de agent frigorific și ulei!
Incendiu. Agentul frigorific utilizat este ecologic, dar inflamabil. Uleiul conținut este, de asemenea, inflamabil. Scăpările de agent frigorific și de ulei se pot aprinde în cazul unei concentrații corespunzător de ridicate și în contact cu o sursă de căldură externă.
▶ Nu deteriorați conductele circuitului de agent frigorific și ale compresorului.

▶ Respectați indicațiile referitoare la transportul aparatului.
▶ Îndepărtați aparatul fără a-l deteriora.
▶ Eliminați ca deșeu aparatul conform specificațiilor.



home.liebherr.com/fridge-manuals

RO

Data emiterii: 20260204

Index-nr. articol: 7083566-00

Liebherr-Hausgeräte Marica EOOD
Bezirk Plovdiv
4202 Radinovo
Bulgarien

Instrucțiuni de utilizare și de montare



RO **MANUAL DE EXPLOATARE ORIGINAL**

LIEBHERR

Conținut

1 Informații referitoare la siguranță și avertizări.... 3
1.1 Utilizarea conform destinației..... 3
1.2 Clasele de climă..... 3
1.3 Grupă de utilizatori..... 3
1.4 Instalare şi punere în funcțiune..... 4
1.5 Lucrul în siguranță cu aparatul..... 4
1.6 Curățare..... 4
1.7 Defecțiuni, deteriorări și reparații..... 4
1.8 Eliminare ca deșeu..... 4
1.9 Conformitate..... 4
1.10 Substanțe SVHC în conformitate cu regulamentul REACH..... 4
1.11 Baza de date EPREL..... 4
1.12 Licențe Open-Source..... 5
1.13 Piese de schimb..... 5
1.14 Simboluri pe aparat..... 5
1.15 Trepte de avertizare..... 5

2 Vedere de ansamblu asupra aparatului..... 5
2.1 Furnitura de livrare..... 5
2.2 Vedere de ansamblu a aparatului și dotărilor..... 5
2.3 SmartDevice..... 5

3 Instalarea și racordarea..... 6
3.1 Condiții de instalare..... 6
3.2 Cotele aparatului..... 7
3.3 Cerinţe de ventilaţie..... 7
3.4 Cote de racord pentru alimentarea electrică..... 8
3.5 Racord de apă..... 8
3.6 Transportarea aparatului..... 8
3.7 Despachetarea aparatului..... 9
3.8 Explicitarea simbolurilor utilizate..... 9
3.9 Înlocuirea opritorului uşii..... 10
3.10 Racordarea aparatului la alimentarea cu apă..... 17
3.11 Montarea distanţierelor de perete*..... 18
3.12 Instalarea aparatului..... 18
3.13 Alinierea aparatului..... 19
3.14 După instalare..... 19
3.15 Instalarea mai multor aparate..... 19
3.16 Integrarea aparatului într-o linie de bucătărie..... 19
3.17 Evacuarea ambalajului la deşeuri..... 20
3.18 Racordarea aparatului la alimentarea electrică..... 20

4 Modul de funcționare al display-ului Touch & Swipe..... 21
4.1 Navigarea și explicitarea simbolurilor..... 21
4.2 Meniuri..... 21
4.3 Mod de repaus..... 22

5 Punere în funcțiune..... 22
5.1 Pornirea aparatului (prima punere în funcțiune).... 22
5.2 Punere în funcțiune IceMaker..... 22

6 Depozitare..... 23
6.1 Indicații privind depozitarea..... 23
6.2 Spațiu de congelare..... 23
6.3 Intervale de depozitare..... 24

7 Economisirea energiei..... 24

8 Deservire..... 24
8.1 Elementele de operare şi de afişare..... 24
8.1.1 Afișaj de status..... 24
8.1.2 Simboluri de afișare..... 24
8.2 Funcțiile aparatului..... 24
8.2.1 Indicații referitoare la funcțiile aparatului..... 24
Oprirea și pornirea aparatului..... 24
Temperatură..... 25
SuperFrost..... 25
PartyMode..... 26
SabbathMode..... 26
EnergySaver..... 27
IceMaker / MaxIce..... 27
Alimentarea cu apă a IceMaker..... 28
TubeClean..... 29
Blocare introducere..... 29
Reamintire..... 29
Limbă..... 30
Unitate de temperatură..... 30
Lumină de stare (afișaj de status)*..... 30
Luminozitate display..... 31
WLAN..... 31
Informații despre aparat..... 32
Software..... 32
Start ciclu de dezgheţare..... 32
Alarmă uşă..... 33
Mod demo..... 33
Resetare pe reglajele din fabricație..... 34
8.3 Mesaje..... 35
8.3.1 Perspectivă generală asupra avertizărilor..... 35
8.3.2 Încheierea avertizărilor..... 35
8.3.3 Perspectivă generală asupra reamintirilor..... 36
8.3.4 Încheierea reamintirilor..... 36

9 Dotare..... 36
9.1 Sertare..... 36
9.2 Raft extractibil cu IceTower..... 38
9.3 Plăcile de sticlă..... 39
9.4 IceMaker..... 40
9.5 VarioSpace..... 40
9.6 Acumulator de frig..... 40

10 Întreținere..... 40
10.1 Dezasamblare / montare sisteme de extragere..... 40
10.2 Dezgheţarea aparatului..... 42
10.3 Curăţarea aparatului..... 42

11 Ajutor pentru clienți..... 43
11.1 Date tehnice..... 43
11.2 Zgomote de funcționare..... 44
11.3 Defecţiune tehnică..... 44
11.4 Centrul de service..... 46
11.5 Plăcuță de fabricație..... 46

12 Scoaterea din funcțiune..... 46

13 Eliminare ca deșeu..... 46
13.1 Pregătirea aparatului pentru eliminarea ca deșeu. 46
13.2 Eliminarea aparatului ca deșeu în mod ecologic.... 47

Producătorul lucrează permanent la dezvoltarea tuturor tipurilor și modelelor. Din acest motiv, vă rugăm să înțelegeți că trebuie să ne rezervăm dreptul de a efectua modificări în ceea ce privește forma, dotarea și tehnica.

Simbol	Explicație
	**Citirea manualului** Pentru a vă familiariza cu toate avantajele oferite de noul dumneavoastră aparat, vă rugăm să citiți cu atenție indicațiile din prezentul manual de utilizare.
	**Informații suplimentare pe internet** Manualul digital cu informații complementare și în alte limbi este disponibil pe internet prin scanarea codului QR de pe partea frontală a acestui manual sau prin introducerea numărului de service la **home.liebherr.com/fridge-manuals**. Găsiți numărul de service pe plăcuța de fabricație: 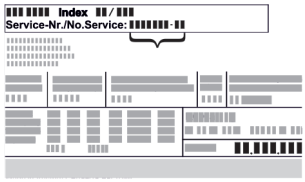 *Fig.* Reprezentare exemplificativă
	**Verificarea aparatului** Verificați toate piesele cu privire la daune din timpul transportului. Adresați-vă în caz de plângeri comerciantului sau serviciului pentru clienți.
	**Abateri** Manualul este valabil pentru mai multe modele, prin urmare sunt posibile unele abateri. Paragrafele, care sunt valabile numai pentru anumite aparate, sunt marcate cu o steluță (*).
	**Instrucțiuni de manevrare și rezultatele acțiunii** Instrucțiunile de manevrare sunt marcate cu o ▶. Rezultatele acțiunii sunt marcate cu o ▷.
	**Videoclipuri** Videoclipurile referitoare la aparate sunt disponibile pe canalul de YouTube al Liebherr-Hausgeräte.

Licențe Open-Source:

Aparatul conține componente software, care utilizează licențe Open-Source. Informații referitoare la licențele Open-Source utilizate pot fi interogate aici: **home.liebherr.com/open-source-licences**

Aceste informații pentru utilizator sunt valabile pentru aparatele următoare:

SFN..	52..

Indicație
Dacă aparatul dumneavoastră conține un N în denumire, înseamnă că este un aparat NoFrost.

1 Informații referitoare la siguranță și avertizări

Păstrați cu grijă această informație pentru utilizator, astfel încât să o aveți la îndemână în orice moment.

Dacă retransmiteți aparatul, înmânați mai departe această informație pentru utilizator la posesorul ulterior.

Pentru a utiliza aparatul conform prescripțiilor și în siguranță, citiți această informație pentru utilizator cu atenție înainte de instalare și utilizare. Urmați în permanență instrucțiunile, indicațiile de securitate și indicațiile de avertizare cuprinse în acestea. Acestea sunt importante, astfel încât să puteți instala și exploata aparatul în siguranță și în stare impecabilă.

1.1 Utilizarea conform destinației

- Acest aparat este prevăzut pentru utilizare casnică și domenii aplicative asemănătoare, ca de ex.:
  - în zonele bucătăriilor pentru personal din magazine, birouri și alte zone de lucru
  - în mediul agricol și de către oaspeții din hoteluri, moteluri și alte spații de cazare
  - în pensiuni cu mic dejun inclus
  - în serviciile de catering și alte servicii similare în comerțul cu ridicata
- Alte utilizări:
  - Orice alt tip de utilizare este interzis.

1.2 Clasele de climă

Aparatul este proiectat, în funcție de clasa de climă, pentru utilizarea între anumite limite de temperatură a mediului înconjurător. Clasa de climă corespunzătoare aparatului dumneavoastră este indicată pe marca de fabricație.

Indicație
▶ Pentru a asigura o funcționare optimă, respectați temperaturile ambiante indicate.

Clasa climatică	Pentru temperaturi ale mediului înconjurător de
SN	10 °C până la 32 °C
N	16 °C până la 32 °C
ST	16 °C până la 38 °C
T	16 °C până la 43 °C
SN-ST	10 °C până la 38 °C
SN-T	10 °C până la 43 °C

1.3 Grupă de utilizatori

- Acest aparat poate fi utilizat de copii cu vârsta de peste 8 ani, precum și de persoane cu deficiențe fizice, senzoriale sau mentale ori cu lipsă de experiență și cunoștințe, dacă se află sub supraveghere sau dacă au fost instruite cu privire la utilizarea aparatului în condiții de siguranță și pericolele rezultate.
- Copiii nu trebuie se joace cu aparatul.
- Copiii nu trebuie să execute curățarea și întreținerea utilizatorului fără supraveghere.
- Copiii cu vârsta între 3-8 ani au permisiunea de a încărca și descărca aparatul.

1.4 Instalare și punere în funcțiune

- Instalați și racordați aparatul numai conform instrucțiunilor din informațiile pentru utilizator.
- Nu blocați orificiile de ventilație din carcasa aparatului și din carcasa de încorporare.
- Nu deteriorați cablul de conectare la rețeaua electrică. Nu folosiți aparatul cu un cablu de conectare la rețeaua electrică defect.
- Nu amplasați prize multiple sau surse de rețea cu amplasament variabil pe partea posterioară a aparatului.
- Priza trebuie să fie ușor accesibilă, pentru ca aparatul să poată fi deconectat rapid de la alimentarea electrică în caz de urgență. Ea trebuie să fie poziționată în afara zonei acoperite de partea posterioară a aparatului.

Aparate cu racord de apă fix:

- Racordați racordul de apă fix numai la alimentarea cu apă potabilă, pentru a evita o intoxicare cu apă contaminată.
- Racordați aparatul numai cu setul de furtunuri nou, care este livrat cu aparatul, la alimentarea cu apă potabilă. Nu reutilizați seturi vechi de furtunuri, ci eliminați-le ca deșeu.

1.5 Lucrul în siguranță cu aparatul

- Nu depozitați în aparat substanțe cu capacitate de explozie, ca de exemplu recipiente de aerosoli cu gaz carburant inflamabil. Astfel de doze de spray pot fi recunoscute după conținutul sau simbolul flăcării imprimate pe acestea. Eventualele gaze degajate se pot aprinde din cauza componentelor electrice.
- Nu amplasați în apropierea aparatului lumânări aprinse, lămpi sau alte obiecte cu flacără deschisă, pentru a evita incendierea aparatului.
- Depozitați băuturile alcoolice sau alte recipiente care conțin alcool numai dacă sunt astupate etanș. Eventualul alcool degajat se poate aprinde din cauza componentelor electrice.
- Evitați contactul prelungit al pielii cu suprafețele reci sau produsele răcite/congelate. Pentru protecție utilizați de ex. mănuși.
- Agentul frigorific utilizat (specificații pe marca de fabricație) este ecologic, dar inflamabil. Agentul frigorific scurs se poate aprinde.
  - Nu deteriorați circuitul agentului frigorific.
  - Nu utilizați surse de aprindere în interiorul aparatului.
  - Nu utilizați aparate electrice în interiorul aparatului (de ex. aparate de curățare cu aburi, aparate de încălzire).
  - Dacă există scurgeri de agent frigorific: Îndepărtați orice flacără sau sursă de foc din apropierea locului de scurgere. Aerisiți bine încăperea. Înștiințați centrul de service.
- Deschideți ușa numai pentru scurt timp. Astfel evitați creșterea temperaturii din interiorul aparatului.
- La deschidere și închidere, nu interveniți între ușă și aparat. Degetele pot fi prinse.
- Valoarea temperaturii din cea mai caldă zonă a aparatului poate fi mai ridicată decât valoarea setată a temperaturii.

1.6 Curățare

- Curățați regulat suprafețele care ajung în contact cu alimentele.
- Nu utilizați pentru accelerarea procesului de dezghețare aparate electrice de încălzire sau curățare cu abur, flacără deschisă sau spray-uri dejivrante.
- Nu îndepărtați gheața cu obiecte ascuțite.

1.7 Defecțiuni, deteriorări și reparații

- Dacă este deteriorat cablul de conectare la rețeaua electrică, schimbați-l.
- Reparațiile și intervențiile asupra aparatului trebuie executate numai de către centrul de service sau alt personal de specialitate cu calificare corespunzătoare.
- În cazul unor defecțiuni și erori ale aparatului, scoateți fișa de rețea sau deconectați siguranța. Dacă este scoasă fișa de rețea, apucați întotdeauna de fișă. Nu trageți de cablu.

1.8 Eliminare ca deșeu

- Aparatul conține materiale valoroase și este marcat cu un simbol corespunzător. (vezi 1.14 Simboluri pe aparat)
  - Nu eliminați ca deșeu aparatul împreună cu deșeurile menajere.
  - Eliminați ca deșeu aparatul la centrele locale de reciclare și de materiale valoroase în mod gratuit prin recipientele de colectare de clasa 1.
  - La achiziționarea unui aparat nou, returnați gratuit aparatul vechi la unitatea comercială.
  - Informați-vă despre posibilitățile de returnare.
- Pe aparatul dumneavoastră se pot afla date cu caracter personal.
  - Ștergeți datele cu caracter personal înainte de eliminarea ca deșeu.
- Aparatul conține agent frigorific (specificații de pe plăcuța de fabricație) și ulei. Agentul frigorific utilizat este ecologic, dar inflamabil. Uleiul conținut este, de asemenea, inflamabil. Scăpările de agent frigorific și de ulei se pot aprinde în cazul unei concentrații corespunzător de ridicate și în contact cu o sursă de căldură externă.
  - Nu deteriorați circuitul agentului frigorific.
  - Eliminați ca deșeu aparatul numai conform instrucțiunilor din informațiile pentru utilizator.

1.9 Conformitate

Etanșeitatea circuitului de agent frigorific este verificată. Aparatul respectă normele de siguranță admisibile precum și directivele corespunzătoare.

Pentru piața UE:	Aparatul corespunde directivei 2014/53/UE.
Pentru piața GB:	Aparatul corespunde Radio Equipment Regulations 2017 SI 2017 No. 1206.

Textul complet al declarației de conformitate UE este disponibil la următoarea adresă de internet: www.Liebherr.com

1.10 Substanțe SVHC în conformitate cu regulamentul REACH

- La următorul link puteți verifica dacă aparatul dvs. conține substanțe SVHC în conformitate cu regulamentul REACH:
  https://go.liebherr.com/z3eewm

1.11 Baza de date EPREL

- Începând cu 1 martie 2021 informațiile referitoare la identificarea consumului de energie și cerințele pentru ecodesign se găsesc în baza de date a produselor (EPREL). Sub următorul link https://eprel.ec.europa.eu/ ajungeți la baza de date a produselor. Aici vi se solicită introducerea identificatorului modelului. Identificarea modelului se găsește pe plăcuța de fabricație.

1.12 Licențe Open-Source

- Aparatul conține componente software, care utilizează licențe Open-Source. Informații referitoare la licențele Open-Source utilizate pot fi interogate aici: home.liebherr.com/open-source-licences

1.13 Piese de schimb

- Disponibilitatea pieselor de schimb pentru piesele funcționale și piesele cu capacitate de depozitare ale dotării este de 15 ani.

1.14 Simboluri pe aparat

	Acest simbol se poate afla pe compresor. Acesta se referă la uleiul din compresor și atrage atenția asupra pericolului următor: În caz de ingerare și pătrundere în căile respiratorii poate provoca decesul. Această indicație are semnificație numai pentru reciclare. În regimul de funcționare normal nu există niciun pericol. Nu îndepărtați acest simbol.
	Avertizare: Pericol de incendiu cauzat de substanțele inflamabile. Acest simbol se află la compresor și se poate afla suplimentar în alte locuri la aparat. Acest simbol avertizează asupra substanțelor inflamabile. Nu îndepărtați acest simbol.
	Acesta sau un simbol asemănător se poate afla pe partea posterioară a aparatului. Acesta indică faptul că există panouri de izolare în vid (VIP) sau panouri de perlit în ușă și/sau în carcasă. Această indicație are semnificație numai pentru reciclare. Nu îndepărtați acest simbol.
	Acest simbol se află pe plăcuța de fabricație. Atrage atenția asupra faptului că aparatul conține materiale valoroase și că nu aveți voie să eliminați ca deșeu aparatul împreună cu deșeurile menajere. (vezi 1.8 Eliminare ca deșeu)

1.15 Trepte de avertizare

PERICOL	Marchează o situație periculoasă directă, care va cauza accidente mortale sau vătămări corporale grave, dacă nu este evitată.
AVERTIZARE	Marchează o situație periculoasă, care ar putea cauza accidente mortale sau vătămări corporale grave, dacă nu este evitată.
PRECAUȚIE	Marchează o situație periculoasă, care ar putea cauza vătămări corporale ușoare sau medii, dacă nu este evitată.
ATENȚIE	Marchează o situație periculoasă, care ar putea cauza pagube materiale, dacă nu este evitată.
Indicație	Marchează indicații importante și sfaturi utile.

2 Vedere de ansamblu asupra aparatului

2.1 Furnitura de livrare

Verificați toate piesele cu privire la daune din timpul transportului. În cazul în care aveți plângeri, contactați comerciantul sau serviciul pentru clienți. (vezi 11.4 Centrul de service)

Livrarea constă din următoarele piese:

- Aparat individual
- Dotare (în funcție de model)
- Material de montaj (în funcție de model)
- «Quick Start Guide»
- «Installation Guide»*
- Broșură de service

2.2 Vedere de ansamblu a aparatului și dotărilor

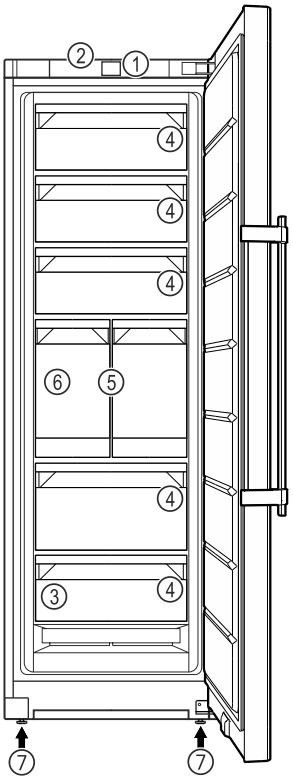

Fig. 1 Reprezentare exemplificatoare

(1) Elemente de operare
(2) Lumină de stare (afișaj de status)*
(3) Plăcuță de fabricație
(4) Sertar
(5) IceTower
(6) IceMaker
(7) Picior reglabil

2.3 SmartDevice

SmartDevice este soluția de conectare în rețea pentru congelatorul dumneavoastră.

Dacă aparatul dumneavoastră este compatibil cu SmartDevice sau este pregătit pentru acesta, puteți integra aparatul rapid și simplu în WLAN. Cu aplicația SmartDevice vă puteți opera aparatul de la un echipament terminal mobil. În aplicația SmartDevice vă stau la dispoziție funcții suplimentare și posibilități de setare.

Aparat compatibil cu SmartDevice:	Aparatul dumneavoastră este compatibil cu SmartDevice. Pentru a putea conecta aparatul dumneavoastră cu WLAN, trebuie să descărcați aplicația SmartDevice.
Informații suplimentare privind SmartDevice:	smartdevice.liebherr.com
Descărcați aplicația SmartDevice:	

După instalarea și configurarea aplicației SmartDevice puteți integra aparatul dumneavoastră cu ajutorul aplicației SmartDevice și funcției aparatului WLAN (vezi WLAN) în WLAN-ul dumneavoastră.

Indicație
În următoarele țări nu este disponibilă funcția SmartDevice: Rusia, Belarus, Kazahstan.

3 Instalarea și racordarea

3.1 Condiții de instalare

Condițiile de instalare sunt decisive pentru a vă asigura că puteți exploata aparatul dumneavoastră în siguranță, eficient și fără defecțiuni.

- Acordați atenție tuturor indicațiilor de securitate.
- Acordați atenție locului de instalare și poziției din cameră.

AVERTIZARE
Pericol de incendiu cauzat de instalarea improprie!
Dacă un cablu de rețea sau o fișă atinge partea posterioară a aparatului, vibrația aparatului poate deteriora cablul de rețea sau fișa, astfel încât să ducă la un scurtcircuit.
▶ Aveți în vedere să nu se înțepenească niciun cablu de rețea sub aparat, dacă instalați aparatul.
▶ Instalați aparatul astfel încât acesta să nu atingă niciun ștecher sau cablu de rețea.
▶ Nu conectați aparate la prizele aflate în zona din spatele aparatului.
▶ Prizele sau barele distribuitoarelor multiple, precum și alte aparate electronice (ca de ex. transformatoare cu halogen) **nu** trebuie să fie amplasate și exploatate pe partea posterioară a aparatelor.

AVERTIZARE
Pericol de incendiu din cauza umezelii!
Atunci când componentele conducătoare de electricitate sau cablul de alimentare cu energie electrică devin umede, se poate cauza un scurtcircuit.
▶ Aparatul este conceput pentru utilizarea în spații închise. Nu utilizați aparatul în aer liber, în zone umede sau în apropierea surselor de apă.

AVERTIZARE
Scăpări de agent frigorific și ulei!
Incendiu. Agentul frigorific utilizat este ecologic, dar inflamabil. Uleiul conținut este, de asemenea, inflamabil. Scăpările de agent frigorific și de ulei se pot aprinde în cazul unei concentrații corespunzător de ridicate și în contact cu o sursă de căldură externă.
▶ Nu deteriorați conductele circuitului de agent frigorific și ale compresorului.

3.1.1 Loc de instalare

- Instalați și utilizați aparatul exclusiv în spații închise.
- Locul optim de instalare este o încăpere uscată și bine ventilată.
- Atunci când aparatul este montat într-o zonă foarte umedă, pe partea exterioară a aparatului se poate forma apă de condens.
  Aveți grijă să fie asigurate întotdeauna o ventilație și o aerisire corespunzătoare la locul de instalare.
- Cu cât este mai mult agent frigorific în aparat, cu atât mai mare trebuie să fie spațiul în care stă aparatul. În spații prea mici, în cazul unei scurgeri, poate apărea un amestec gaz-aer inflamabil. Pentru fiecare 8 g de agent frigorific, spațiul de instalare trebuie să fie de cel puțin 1 m^3. Informații privind agentul frigorific utilizat găsiți pe plăcuța de fabricație din interiorul aparatului.
- Podeaua de la locul de instalare trebuie să fie orizontală și netedă.

3.1.2 Poziție în cameră

- Nu amplasați aparatul expus la lumina directă a soarelui sau lângă un aparat de încălzire sau altele asemenea.
- Puteți amplasa aparatul direct lângă un cuptor de gătit.
- Dacă instalați aparatul direct lângă un cuptor, consumul de energie poate crește ușor. Acest lucru depinde de durata și de intensitatea utilizării cuptorului.
- Aparatul trebuie așezat întotdeauna cu partea din spate direct la perete, iar în cazul utilizării distanțierelor de perete atașate (a se vedea mai jos), direct pe aceste distanțiere.*
- Aparatul trebuie așezat întotdeauna cu partea din spate direct la perete.*
- Utilizarea în zonele cu pericol de explozie este inadmisibilă.

3.1.3 Integrarea într-o linie de bucătărie

- Puteți modifica constructiv aparatul cu dulapuri de bucătărie. (vezi 3.16 Integrarea aparatului într-o linie de bucătărie)

* în funcție de model și dotări

3.2 Cotele aparatului

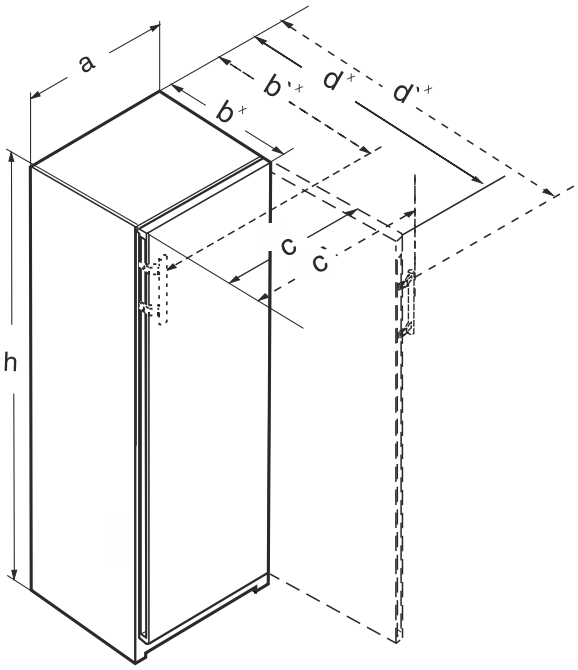

Fig. 2

(a) Lățimea aparatului

(b) Adâncime aparat

(c) Lățimea aparatului cu ușa deschisă

(d) Adâncimea aparatului cu ușa deschisă

(') Cote cu mâner tip pârghie

3.2.1 Aparate cu mâner tip pârghie

RBa30 425i / FN.. 42..	
a (mm)	597
b (mm)	719[x]
c (mm)	654
d (mm)	1222[x]
h (mm)	1255

Cu mâner tip pârghie

	FN.. 46..	FN.. 66..
a (mm)	597	698
b (mm)	719[x]	804[x]
c (mm)	654	754
d (mm)	1222[x]	1408[x]
h (mm)	1455	1455

Cu mâner tip pârghie

	FN.. 50.. / LTGN-235	FN.. 70..
a (mm)	597	698
b (mm)	719[x]	804[x]
c (mm)	654	754
d (mm)	1222[x]	1408[x]
h (mm)	1655	1655

Cu mâner tip pârghie

	(S)FN.. 52.. / LTGN-270 GN52Ve17	FN.. 72..
a (mm)	597	698
b (mm)	719[x]	804[x]
c (mm)	654	754
d (mm)	1222[x]	1408[x]
h (mm)	1855	1855

Cu mâner tip pârghie

[x] La aparatele cu distanțierele de perete atașate, cota se mărește cu 15 mm. (vezi 3.11 Montarea distanțierelor de perete*)

3.3 Cerințe de ventilație

ATENȚIE
Pericol de deteriorare prin supraîncălzire cauzată de ventilația insuficientă!
În caz de ventilație insuficientă, se poate deteriora compresorul.
▶ Acordați atenție unei ventilații suficiente.
▶ Țineți cont de cerințele de ventilație.

Dacă este integrat aparatul în rândul de bucătărie, respectați neapărat următoarele cerințe de aerisire:*

- În principiu, cu cât este mai mare suprafața de ventilație, cu atât aparatul economisește mai multă energie.*

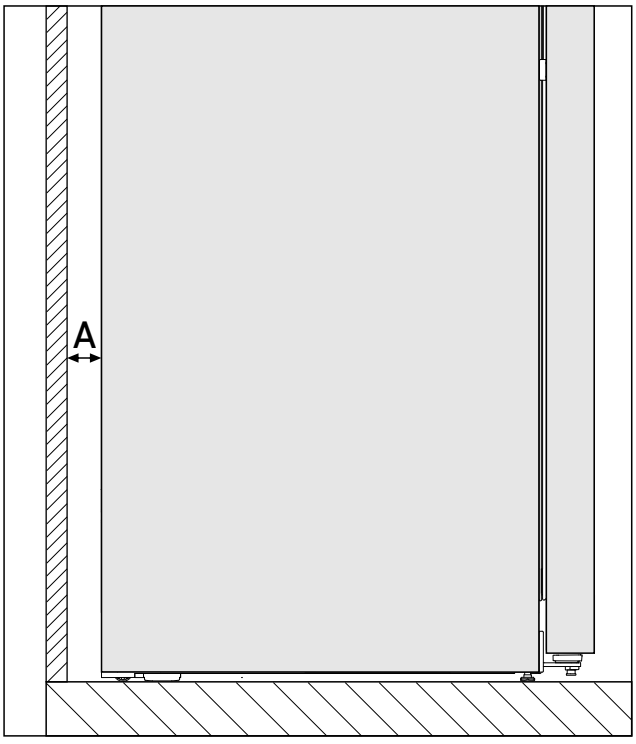

*Fig. 3 **

Distanța față de pereți A*
25 mm*

Consumul de energie a fost determinat cu o distanță față de pereți *Fig. 3 (A)* între partea posterioară a aparatului și perete. Dacă distanța față de perete este mai mică de *Fig. 3 (A)*, acest lucru nu are nicio influență asupra funcționalității aparatului, însă se mărește nesemnificativ la o distanță față de pereți mai redusă a consumului de energie.*

3.4 Cote de racord pentru alimentarea electrică

Racordul la alimentarea electrică se află pe partea posterioară a aparatului. Pentru a putea conecta în condiții de siguranță aparatul dumneavoastră, asigurați-vă că sunt îndeplinite următoarele condiții necesare:

- ❑ Cotele pentru racordul la alimentarea electrică sunt cunoscute și sunt respectate. A se vedea tabelul de mai jos.
- ❑ Racordul la alimentarea electrică se realizează conform manualului. (vezi 3.18 Racordarea aparatului la alimentarea electrică)

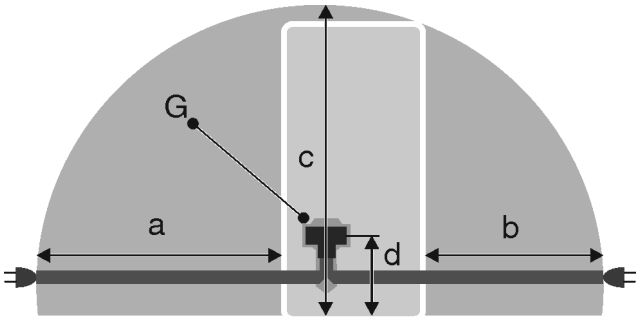

Fig. 4 Combine frigorifice / Congelatoare / Aparate BioFresh de capacitate maximă

- **(a)** Lungimea maximă disponibilă a conductorului de racord la rețea
- **(b)** Lungimea maximă disponibilă a conductorului de racord la rețea
- **(c)** Lungimea verticală maximă disponibilă a conductorului de racord la rețea
- **(d)** Distanța fișei aparatului față de podea
- **(G)** Fișa aparatului

Pentru aparate cu lățimea 600 mm:	
a	~ 1800 mm
b	~ 1400 mm
c	~ 2100 mm
d	~ 200 mm

3.5 Racord de apă

Dacă aparatul dumneavoastră este dotat cu un racord de apă fix, este atașat un furtun corespunzător în aparatul dumneavoastră.

Indicație
Puteți achiziționa un furtun de alte lungimi ca accesoriu.

Vedere de ansamblu asupra cotelor pentru racordul de apă:	(vezi 3.5 Racord de apă)
Cerințe asupra presiunii apei:	(vezi 3.5 Racord de apă)
Stabiliți racordul de apă:	(vezi 3.10 Racordarea aparatului la alimentarea cu apă)

3.5.1 Cote pentru racordul de apă

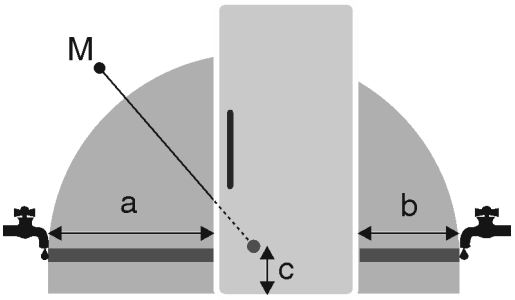

Fig. 5

- **(a)** Lungime maxim disponibilă a furtunului
- **(b)** Lungime maxim disponibilă a furtunului
- **(c)** Distanță supapă electromagnetică față de podea
- **(M)** Supapa electromagnetică

a	b	c
~ 1800 mm	~ 1450 mm	~ 150 mm

3.5.2 Presiunea apei

Conducta de racordare a apei și supapa electromagnetică a aparatului sunt adecvate pentru o presiune a apei până la 1 MPa (10 bari).

Pentru a asigura condițiile ca aparatul dumneavoastră să funcționeze impecabil (debitul, mărimea cubului de gheață, nivelul de zgomot), respectați următoarea presiune a apei:

Presiunea apei:	
bar	MPa
1,5 până la 6,2	0,15 până la 0,62

Când presiunea este mai ridicată de 6,2 bari:

- ▶ Porniți anticipat reductorul de presiune.
- ▶ Stabiliți racordul de apă. (vezi 3.10 Racordarea aparatului la alimentarea cu apă)

3.6 Transportarea aparatului

3.6.1 Transportarea aparatului pentru prima punere în funcțiune

Asigurați-vă că sunt îndeplinite următoarele condiții necesare:

- ❑ Aparatul este ambalat.
- ❑ Aparatul este așezat vertical.

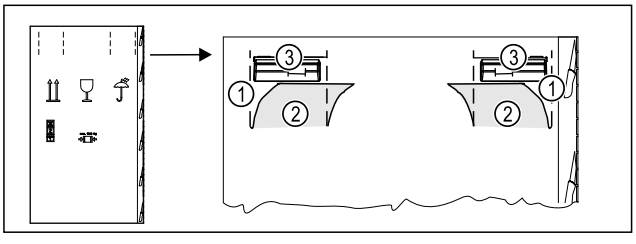

Fig. 6

- ▶ Apăsați în interior cartonul de ambalare sus la perforație *Fig. 6 (1)*.
- ▶ Extrageți lamelele apăsate în interior *Fig. 6 (2)*.
- ▷ Mânerul de transport *Fig. 6 (3)* dreapta și stânga este vizibil.
- ▶ Țineți aparatul de mânerele de transport *Fig. 6 (3)*.
- ▶ Transportați aparatul cu ajutorul a două persoane.
- ▶ Dezambalați aparatul. (vezi 3.7 Despachetarea aparatului)

3.6.2 Transportarea aparatului după prima punere în funcțiune

Aveți în vedere instrucțiunile următoare, dacă doriți să transportați din nou sau să mutați aparatul după prima punere în funcțiune.

Asigurați-vă că sunt îndeplinite următoarele condiții necesare:

- ❑ Aparatul este golit.
- ❑ Aparatul este așezat vertical.
- ❑ Aparat cu ușă (uși): Ușa este asigurată împotriva deschiderii nedorite.
- ❑ Aparat cu cărucior de extragere: Căruciorul de extragere este asigurat împotriva deschiderii nedorite.
- ❑ Aparat cu picioare reglabile: Picioarele reglabile sunt înșurubate.

▶ Țineți aparatul de mânerele de transport.
▶ Transportați aparatul cu ajutorul a două persoane.

După transport:

▶ Extrageți prin rotire picioarele reglabile de la aparat.
▶ Aliniați aparatul. (vezi 3.13 Alinierea aparatului)

3.7 Despachetarea aparatului

Dacă aparatul este deteriorat, adresați-vă imediat - înainte de a-l racorda - furnizorului.

▶ Verificați aparatul și ambalajul cu privire la daune din timpul transportului. Adresați-vă imediat către furnizori, în caz că presupuneți vreo daună.
▶ Înlăturați toate materialele de pe partea posterioară sau de pe pereții laterali ai aparatului, care pot împiedica instalarea în conformitate cu prescripțiile, respectiv ventilarea și aerisirea.
▶ Îndepărtați toate foliile de protecție de la aparat. Nu folosiți pentru aceasta obiecte ascuțite sau tăioase!

3.8 Explicitarea simbolurilor utilizate

	La această acțiune există pericol de vătămare! Respectați indicațiile de siguranță!
	Instrucțiunea este valabilă pentru mai multe modele. Executați acest pas numai dacă se potrivește aparatului dumneavoastră.
	Pentru montaj vă rugăm să aveți în vedere descrierea detaliată din partea de text a instrucțiunii.
	Paragraful este valabil fie pentru un aparat cu o ușă sau pentru un aparat cu două uși.
	Alegeți între alternative: Aparat cu opritor al ușii în dreapta sau aparatul cu opritor al ușii în stânga.
	Este necesar pasul de montaj IceMaker și / sau InfinitySpring.
	Desfaceți și strângeți ușor șuruburile.
	Strângeți ferm șuruburile.
	Verificați dacă este necesar pasul de lucru următor pentru modelul dumneavoastră.
	Verificați montajul corect / stabilitatea componentelor utilizate.
	Măsurați cota prestabilită și corectați dacă este necesar.
	Scula pentru montaj: Metru
	Scula pentru montaj: Mașină de înșurubat cu acumulator și cap Pentru o accesibilitate mai bună a șuruburilor se recomandă o inserție de biți lungă.
	Scula pentru montaj: Nivelă cu bulă de aer
	Scula pentru montaj: Cheie fixă cu deschideri de 7 și de 10
	Pentru acest pas de lucru sunt necesare două persoane.
	Pasul de lucru are loc la locul marcat al aparatului.
	Mijloc ajutător pentru montaj: Sfoară
	Mijloc ajutător pentru montaj: Raportor

	Mijloc ajutător pentru montaj: Șurubelniță
	Mijloc ajutător pentru montaj: Foarfece
	Mijloc ajutător pentru montaj: Marker, nepermanent
	Pachet de accesorii: Extrageți componentele
	Eliminați ca deșeu corespunzător prevederilor de specialitate componentele care nu mai sunt necesare.

3.9 Înlocuirea opritorului ușii

Sculă

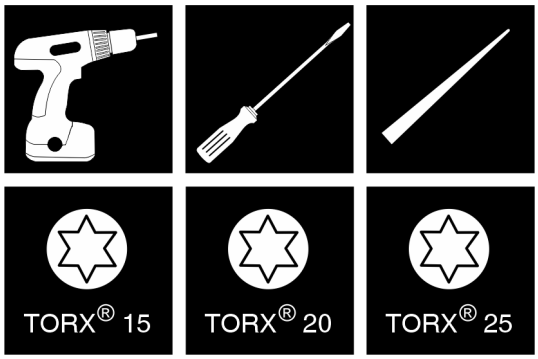

Fig. 7

ATENȚIE
Pericol de deteriorare cauzat de coliziunea cu ușa!
Deteriorarea aparatelor la instalarea Side-by-Side. Dacă instalați două aparate alăturat într-o anumită dispunere Side-by-Side, este prestabilit din fabricație opritorul ușii al celor două aparate.
▶ Instalare Side-by-Side: Nu schimbați opritorul ușii.

Pentru aparatele **cu amortizor de închidere** sunt valabile paragrafele:*

❑ Pentru aparate **cu** amortizor de închidere
❑ Pentru toate aparatele

Pentru aparatele **fără amortizor de închidere** sunt valabile paragrafele:*

❑ Pentru aparate **fără** amortizor de închidere
❑ Pentru toate aparatele

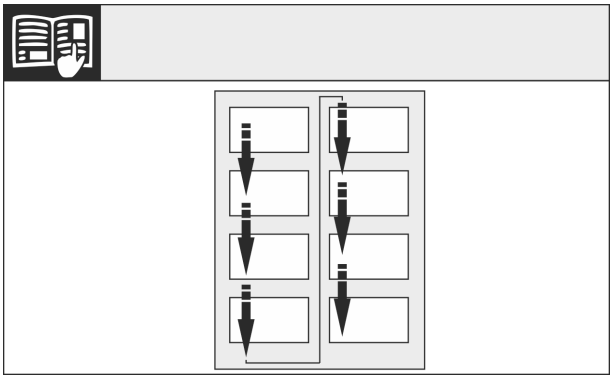

Fig. 8

Respectați sensul de citire.

3.9.1 Detașați amortizorului de închidere*

Pentru aparate cu amortizor de închidere:*

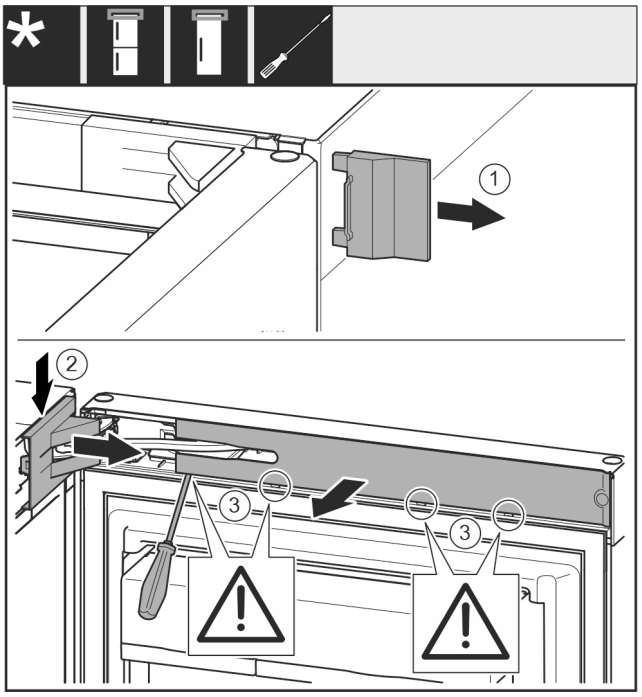

Fig. 9

▶ Deschideți ușa.

ATENȚIE
Pericol de deteriorare cauzat de șurubelniță!
Dacă deteriorați garnitura ușii, ușa nu se închide corect și răcirea nu este suficientă.
▶ Utilizați cu precauție șurubelnița ca mijloc ajutător.
▶ Nu deteriorați garnitura ușii cu șurubelnița.

▶ Scoateți capacul *Fig. 9 (1)*.
▶ Deblocați și desfaceți capacul suportului de lagăr *Fig. 9 (2)*.
▶ Scoateți capacul suportului de lagăr *Fig. 9 (2)*.
▶ Deblocați masca *Fig. 9 (3)* cu șurubelnița plată și pivotați-o în lateral.

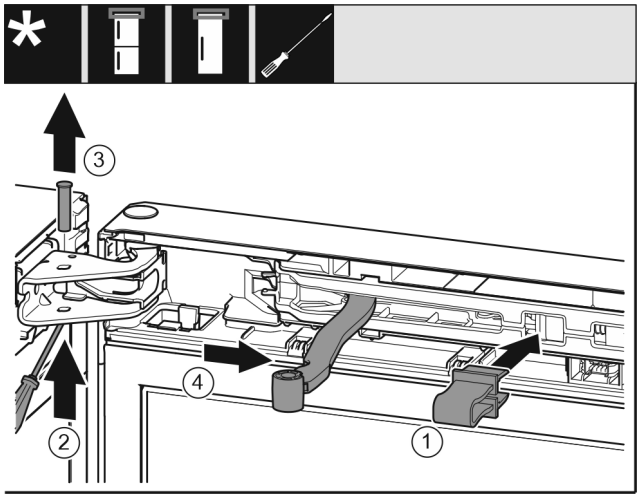

Fig. 10

PRECAUȚIE
Pericol de strivire prin articulația pliată!
▶ Închlichetați siguranța.

▶ Fixați în poziție siguranța *Fig. 10 (1)* în deschizătură.
▶ Scoateți prin glisare bolțul *Fig. 10 (2)*.
▶ Extrageți în sus bolțul *Fig. 10 (3)*.
▶ Rotiți articulația *Fig. 10 (4)* în direcția ușii.

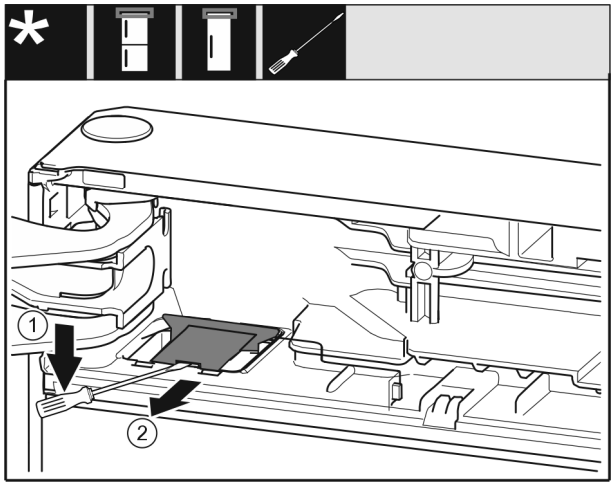

Fig. 11
▶ Cu o șurubelniță plată deblocați capacul *Fig. 11 (1)*.
▶ Îndepărtați capacul *Fig. 11 (2)*.

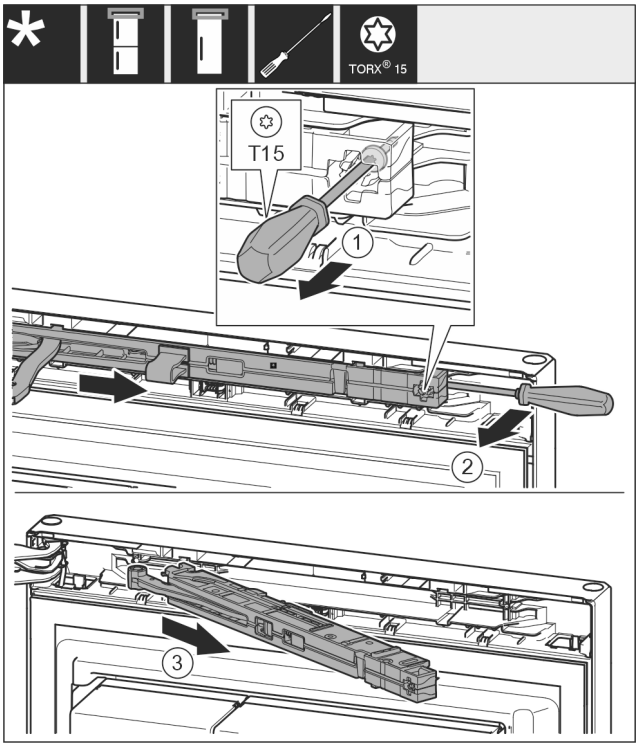

Fig. 12
▶ Desfaceți șurubul *Fig. 12 (1)* aprox. 14 mm de la unitatea amortizorului de închidere cu șurubelnița.
▶ Desprindeți cu o pârghie unitatea amortizorului de închidere *Fig. 12 (2)* de pe partea mânerului cu șurubelnița spre înainte.
▶ Extrageți unitatea amortizorului de închidere *Fig. 12 (3)*.

3.9.2 Aparate fără amortizor de închidere: Îndepărtarea capacelor*

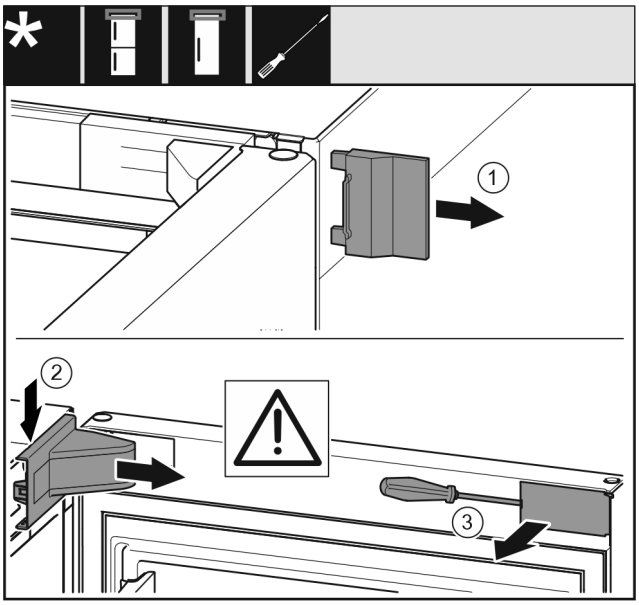

Fig. 13
▶ Deschideți ușa.
▶ Îndepărtați capacul exterior *(1)*.
▶ Desprindeți și îndepărtați capacul suportului de lagăr *(2)*.

ATENȚIE
Pericol de deteriorare cauzat de șurubelniță!
Dacă deteriorați garnitura ușii, ușa nu se închide corect și răcirea nu este suficientă.
▶ Utilizați cu precauție șurubelnița ca mijloc ajutător.
▶ Nu deteriorați garnitura ușii cu șurubelnița.

▶ Desprindeți capacul *(3)* din exterior al ușii cu șurubelnița și pivotați-l într-o parte.

3.9.3 Demontarea ușii

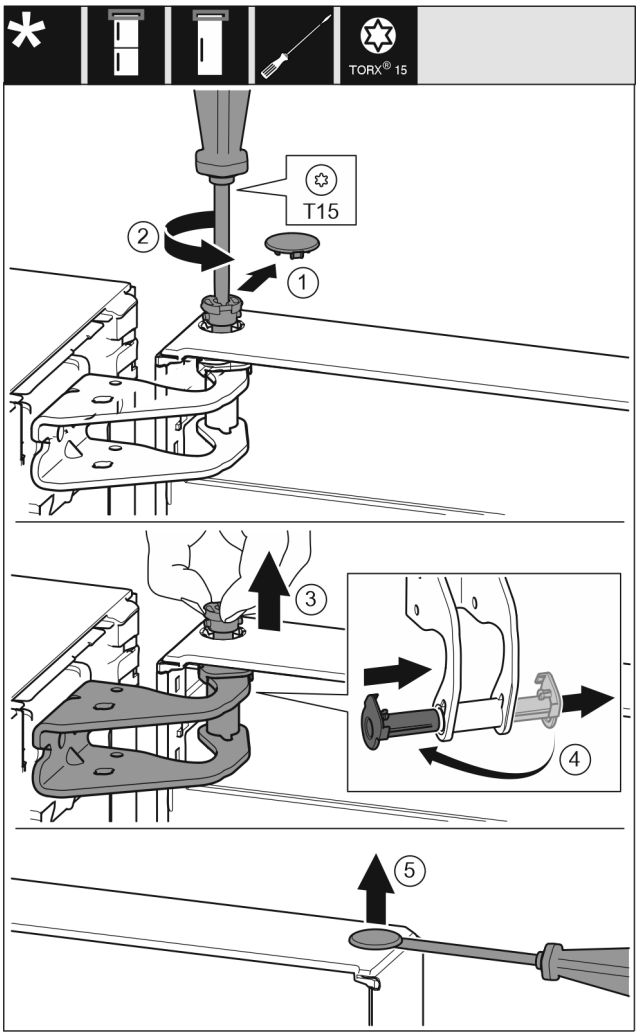

Fig. 14

▶ Îndepărtați capacul *(1)* cu precauție.
▶ Extrageți puțin bolțul *(2)* prin rotire cu șurubelnița.

PRECAUȚIE
Pericol de accidentare din cauza ușii rabatante!
Dacă îndepărtați complet bolțul de la ușă, ușa se poate răsturna în afară și vă puteți accidenta.
▶ Țineți ușa ferm înainte de îndepărta bolțul.

▶ Țineți ferm ușa.
▶ Extrageți bolțul *(3)* cu degetele.
▶ Extrageți cuzinetul *(4)* din ghidaj.
▶ Introduceți cuzinetul *(4)* pe cealaltă parte și fixați-l în poziție.
▶ Ridicați ușa și puneți-o deoparte.
▶ Ridicați capacul *(5)* cu precauție cu o șurubelniță și îndepărtați-l.

3.9.4 Mutarea pieselor de lagăr superioare

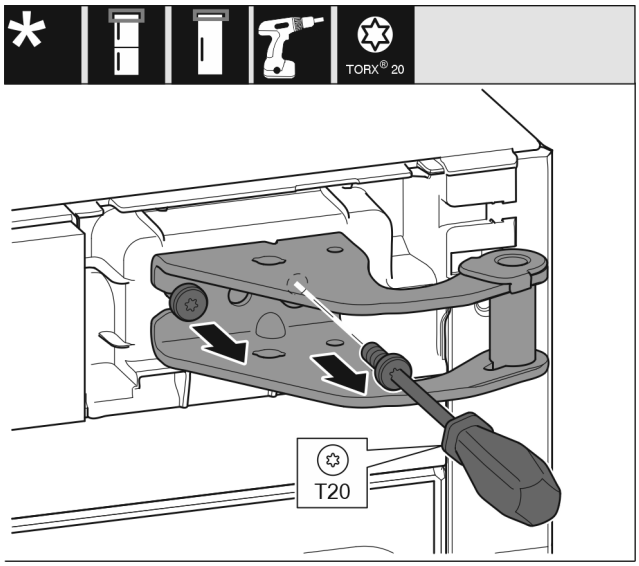

Fig. 15

▶ Extrageți șuruburile prin rotire.
▶ Ridicați și înlăturați suportul de lagăr.

AVERTIZARE
Pericol de accidentare prin căderea ușii!
Dacă piesele de susținere nu sunt fixate suficient de ferm, ușa poate cădea. Aceasta poate provoca vătămări grave. În plus este posibil ca ușa să nu se închidă, astfel că aparatul nu mai răcește în mod corespunzător.
▶ Înșurubați ferm consolele de lagăr/bolțurile de lagăr cu 4 Nm.
▶ Controlați, respectiv strângeți toate șuruburile.

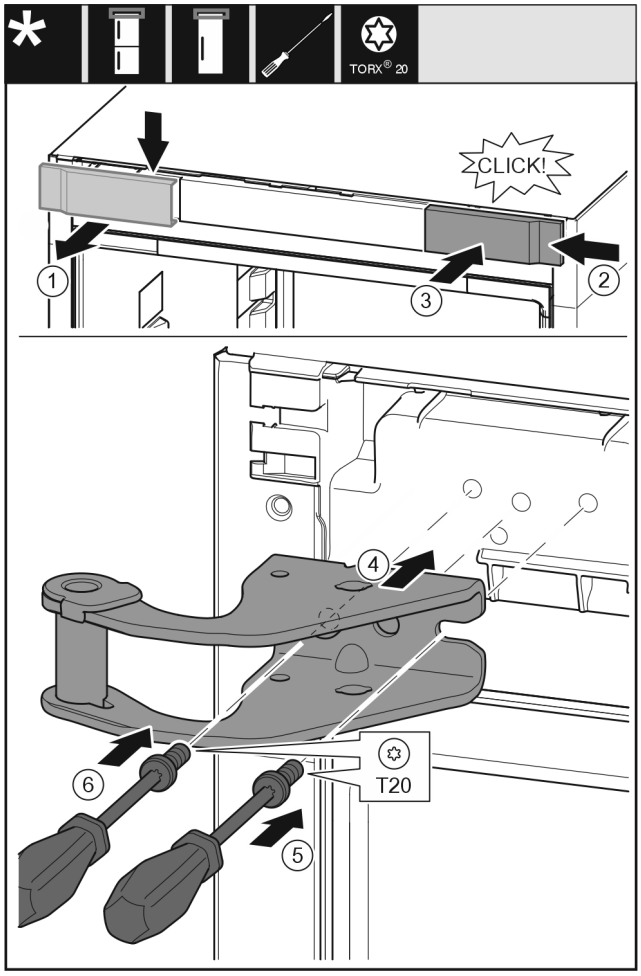

Fig. 16

- ▶ Detașați capacul *(1)* de sus spre înainte.
- ▶ Acroșați pe cealaltă parte din dreapta capacul *(2)* rotit cu 180°.
- ▶ Fixați capacul *(3)* în poziție.
- ▶ Aplicați suportul de lagăr superior *(4)*.
- ▶ Strângeți ferm șurubul *(5)*.
- ▶ Strângeți ferm șurubul *(6)*.

3.9.5 Mutarea pieselor lagărului inferior

Pentru toate aparatele:

AVERTIZARE

Pericol de accidentare prin căderea ușii!
Dacă piesele de susținere nu sunt fixate suficient de ferm, ușa poate cădea. Aceasta poate provoca vătămări grave. În plus este posibil ca ușa să nu se închidă, astfel că aparatul nu mai răcește în mod corespunzător.

- ▶ Înșurubați ferm consolele de lagăr/bolțurile de lagăr cu 4 Nm.
- ▶ Controlați, respectiv strângeți toate șuruburile.

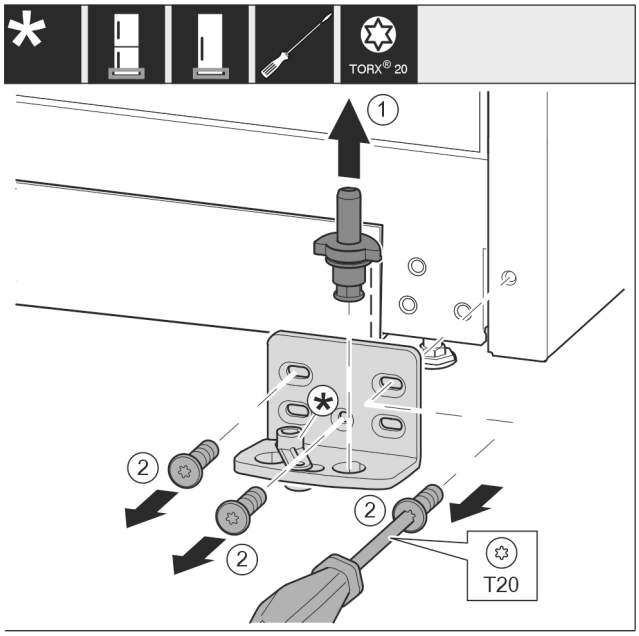

Fig. 17 *

- ▶ Extrageți complet bolțul de lagăr *Fig. 17 (1)* în sus.*
- ▶ Deșurubați șuruburile *Fig. 17 (2)* cu șurubelnița și detașați suportul de lagăr.*

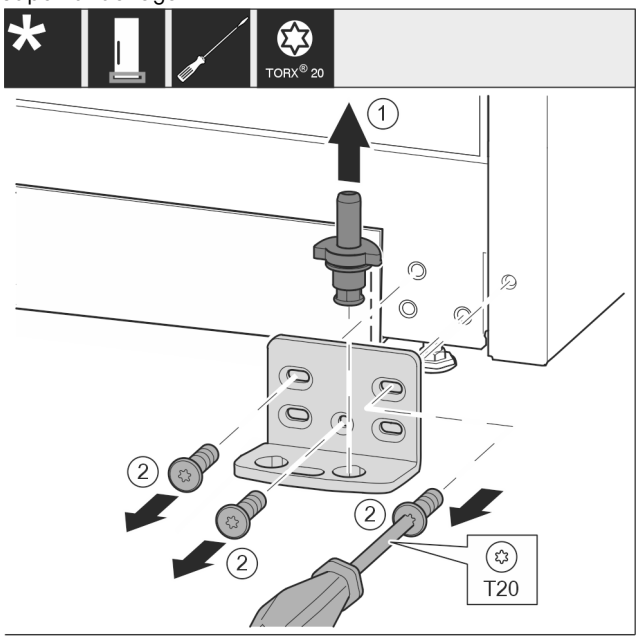

Fig. 18 *

- ▶ Extrageți complet bolțul de lagăr *Fig. 18 (1)* în sus.*
- ▶ Deșurubați șuruburile *Fig. 18 (2)* cu șurubelnița și detașați suportul de lagăr.*

Pentru aparate fără amortizor de închidere:*

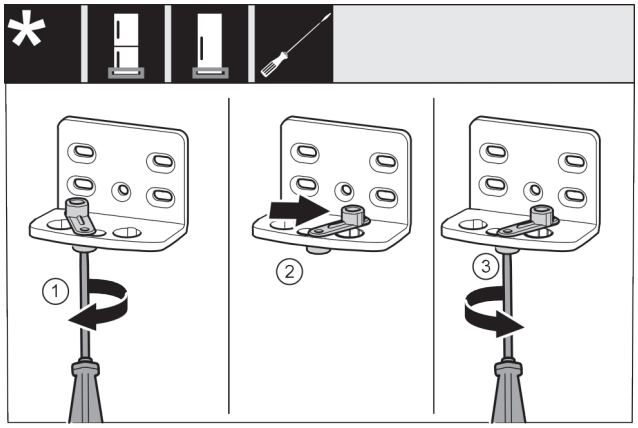

Fig. 19 *

- ▶ Desfaceți șurubul *Fig. 19 (1)* cu șurubelnița.*
- ▶ Ridicați dispozitivul auxiliar de închidere a ușii *Fig. 19 (2)* și rotiți-l cu 90° spre dreapta în orificiu.*
- ▶ Înșurubați ferm șurubul *Fig. 19 (3)* cu șurubelnița.*

Pentru toate aparatele:

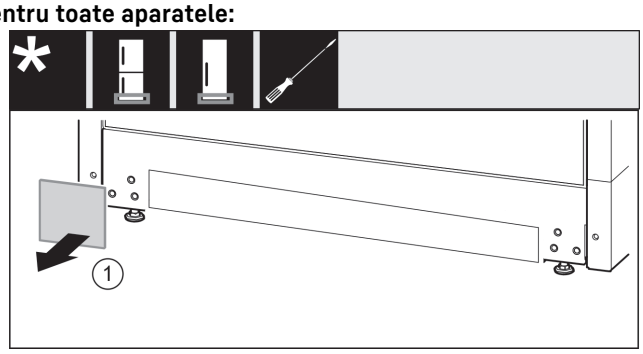

Fig. 20

- ▶ Scoateți capacul *Fig. 20 (1)*.

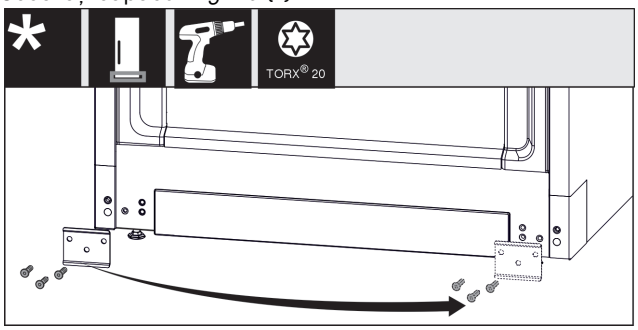

Fig. 21

- ▶ Deșurubați placa de tablă *Fig. 21 (1)*, mutați-o pe cealaltă parte și înșurubați-o din nou.

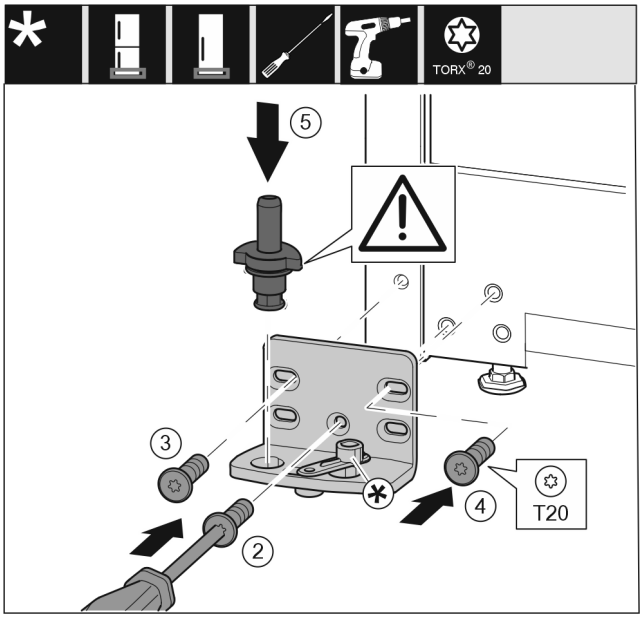

Fig. 22 *

- ▶ Aplicați suportul de lagăr pe partea opusă și înșurubați-l cu ajutorul unei șurubelnițe. Începeți cu șurubul *Fig. 22 (2)* de jos din centru.*
- ▶ Înșurubați ferm șurubul *Fig. 22 (3)* și șurubul *Fig. 22 (4)*.*
- ▶ Introduceți complet bolțul de lagăr *Fig. 22 (5)*. Aveți grijă aici ca respectiva camă de fixare să fie îndreptată către înapoi.*
- ▶ Aplicați suportul de lagăr pe partea opusă și înșurubați-l cu ajutorul unei șurubelnițe. Începeți cu șurubul *(2)* de jos din centru.*
- ▶ Înșurubați ferm șurubul *(3)* și șurubul *(4)*.*
- ▶ Introduceți complet bolțul de lagăr *(5)*. Aveți grijă aici ca respectiva camă de fixare să fie îndreptată către înapoi.*

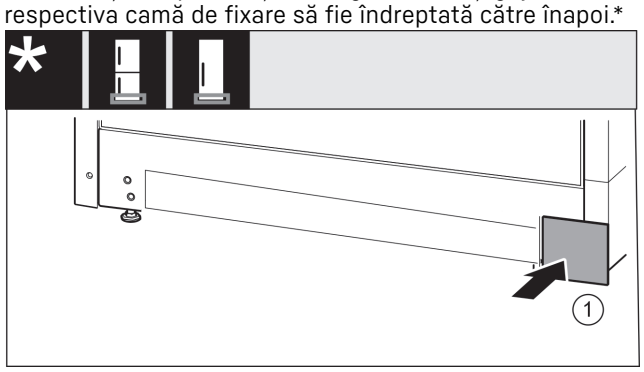

Fig. 23

- ▶ Așezați capacul *Fig. 23 (1)* din nou pe cealaltă parte.

3.9.6 Mutarea pieselor de lagăr ușă

Pentru aparate fără amortizor de închidere:

AVERTIZARE

Pericol de accidentare prin căderea ușii!*
Dacă piesele de susținere nu sunt fixate suficient de ferm, ușa poate cădea. Aceasta poate provoca vătămări grave. În plus este posibil ca ușa să nu se închidă, astfel că aparatul nu mai răcește în mod corespunzător.

- ▶ Înșurubați ferm consolele de lagăr/bolțurile de lagăr cu 4 Nm.
- ▶ Controlați, respectiv strângeți toate șuruburile.

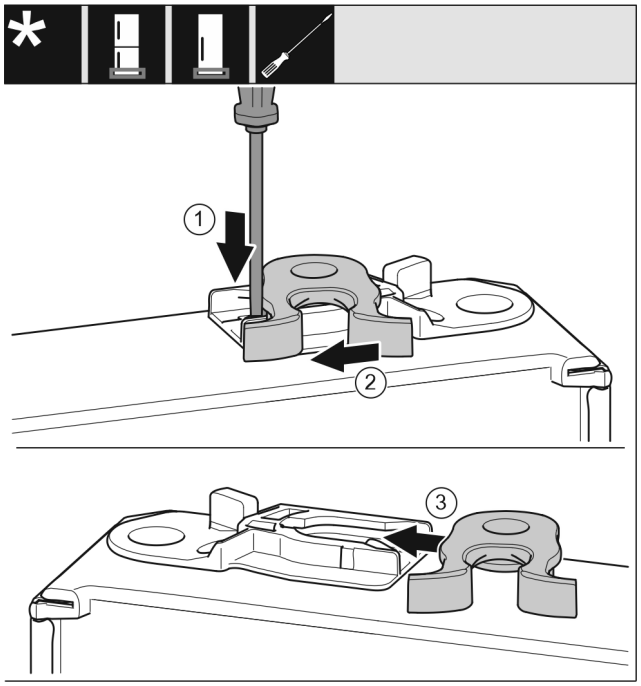

*Fig. 24 **

- ▶ Partea inferioară a ușii indică în sus: Rotiți ușa.*
- ▶ Apăsați în jos eclisa *Fig. 24 (1)* cu șurubelnița plată.*
- ▶ Trageți cârligul de închidere *Fig. 24 (2)* din ghidaj.*
- ▶ Împingeți pe partea opusă cârligul de închidere *Fig. 24 (3)* în ghidaj.*
- ▶ Partea superioară a ușii indică în sus: Rotiți ușa.*

3.9.7 Mutarea mânerelor

Pentru toate aparatele:

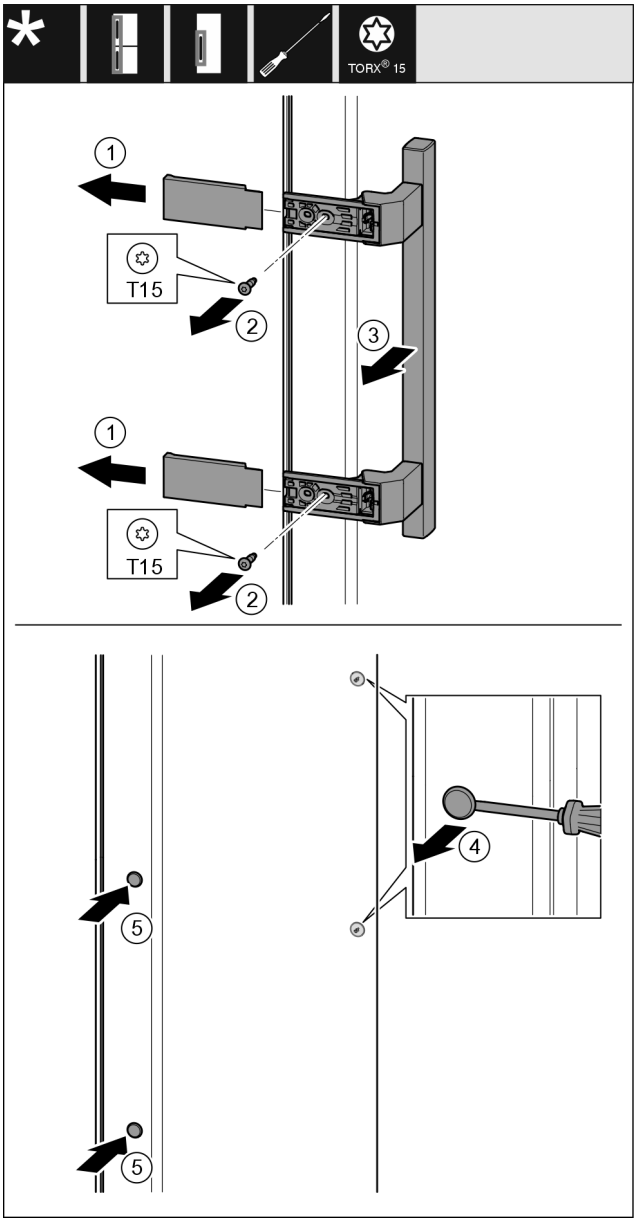

Fig. 25

- ▶ Îndepărtați capacul *Fig. 25 (1)*.
- ▶ Demontați șuruburile *Fig. 25 (2)* cu șurubelnița.
- ▶ Îndepărtați mânerul *Fig. 25 (3)*.
- ▶ Ridicați cu precauție dopul lateral *Fig. 25 (4)* cu o șurubelniță plată și extrageți-l.
- ▶ Introduceți dopul *Fig. 25 (5)* pe partea opusă.

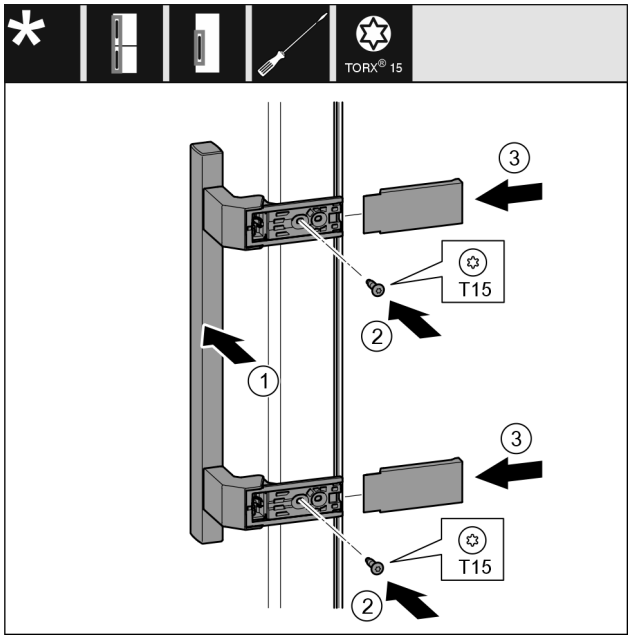

Fig. 26

▶ Aplicați mânerul *Fig. 26 (1)* pe partea opusă.
▷ Orificiile pentru șuruburi trebuie să se suprapună exact.
▶ Înșurubați ferm șuruburile *Fig. 26 (2)* cu șurubelnița.
▶ Aplicați și împingeți capacele *Fig. 26 (3)* laterale.
▷ Acordați atenție fixării corecte în poziție.

3.9.8 Montarea ușii

▶ Așezați ușa pe bolțul inferior de lagăr.

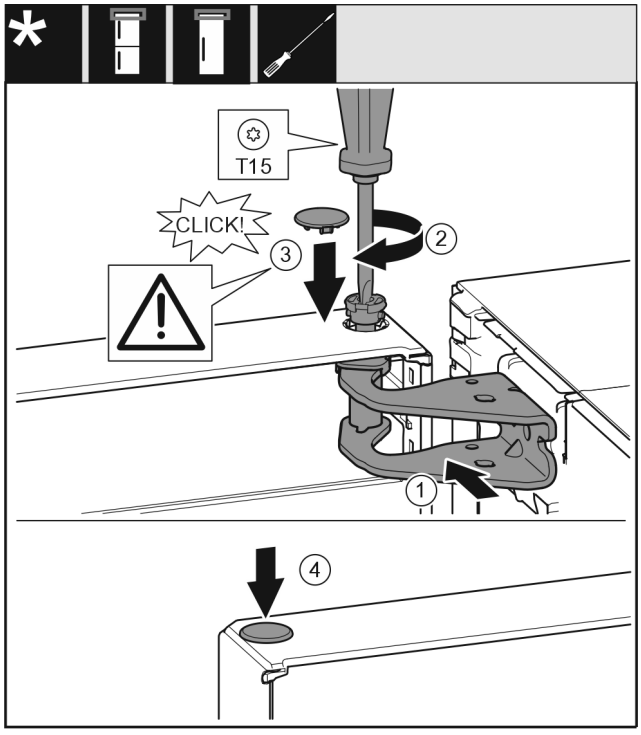

Fig. 27

▶ Aliniați ușa sus spre deschizătură în suportul de lagăr *Fig. 27 (1)*.
▶ Introduceți bolțul *Fig. 27 (2)* și înșurubați-l ferm cu șurubelnița.
▶ Montați capacul *Fig. 27 (3)*.
▶ Controlați să fie capacul *Fig. 27 (3)* așezat pe ușă.
▶ Montați capacul *Fig. 27 (4)*.

3.9.9 Alinierea ușii

Pentru toate aparatele:

AVERTIZARE
Pericol de accidentare prin căderea ușii!
Dacă piesele de susținere nu sunt fixate suficient de ferm, ușa poate cădea. Aceasta poate provoca vătămări grave. În plus este posibil ca ușa să nu se închidă, astfel că aparatul nu mai răcește în mod corespunzător.
▶ Înșurubați ferm consolele de lagăr cu 4 Nm.
▶ Controlați, respectiv strângeți toate șuruburile.

▶ Aliniați eventual ușa cu carcasa aparatului prin intermediul celor două găuri alungite din suportul de lagăr inferior. În acest sens, demontați șurubul central din suportul de lagăr de jos cu scula T20 atașată. Desfaceți puțin celelalte șuruburi cu scula T20 sau cu o șurubelniță T20 și aliniați prin intermediul orificiilor longitudinale.
▶ Sprijinire ușă: Deșurubați piciorul reglabil cu cheia fixă de 10 de la suportul lagărului jos, până când acesta se așează pe sol, apoi efectuați încă o rotire cu 90°.

3.9.10 Atașarea capacului*

Pentru aparate fără amortizor de închidere:

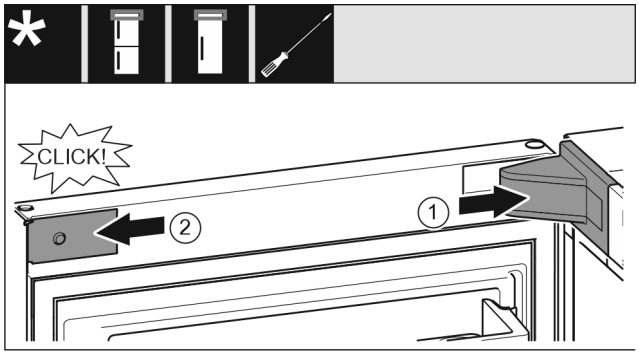

Fig. 28

Ușa este deschisă cu 90°.
▶ Așezați capacul suportului de lagăr *Fig. 28 (1)* și fixați în poziție, după caz, despărțiți cu precauție prin apăsare.
▶ Aplicați în lateral și fixați în poziție masca *Fig. 28 (2)*.

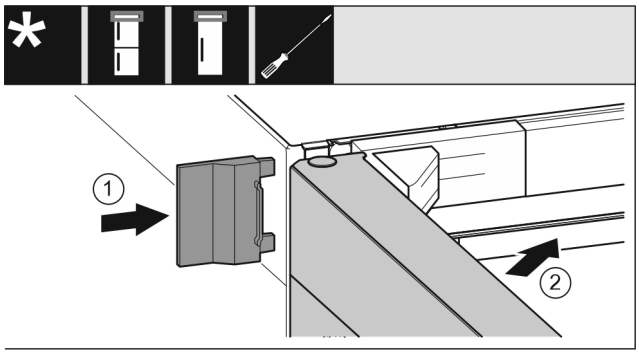

Fig. 29

▶ Montați capacul exterior *Fig. 29 (1)*.
▶ Închideți ușa superioară *Fig. 29 (2)*.

3.9.11 Aparate cu amortizor de închidere: Montarea amortizorului de închidere*

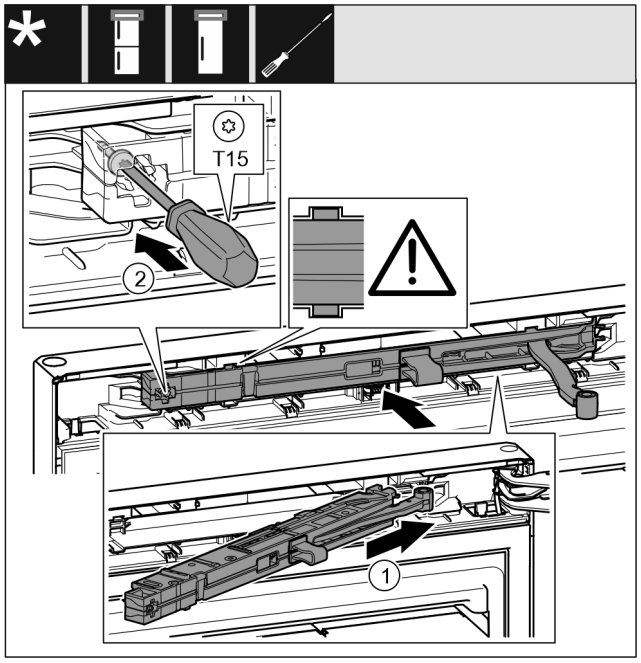

Fig. 30

- ▶ Pe partea suportului de lagăr împingeți înclinat unitatea amortizorului de închidere *Fig. 30 (1)* până la opritor în degajare.
- ▶ Împingeți complet în interior unitatea amortizorului de închidere.
- ▷ Unitatea amortizorului de închidere este poziționată corect dacă nervura unității amortizorului de închidere este așezată în ghidajul din carcasă.
- ▶ Înșurubați ferm șurubul *Fig. 30 (2)* cu o șurubelniță.

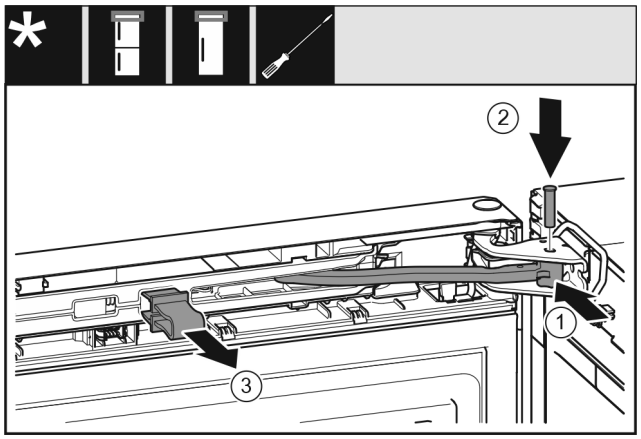

Fig. 31

Ușa este deschisă cu 90°.

- ▶ Rotiți articulația *Fig. 31 (1)* în suportul de lagăr.
- ▶ Introduceți bolțul *Fig. 31 (2)* în suportul de lagăr și articulație. Urmăriți ca respectiva camă de fixare să fie așezată corect în canelură.
- ▶ Detașați siguranța *Fig. 31 (3)*.

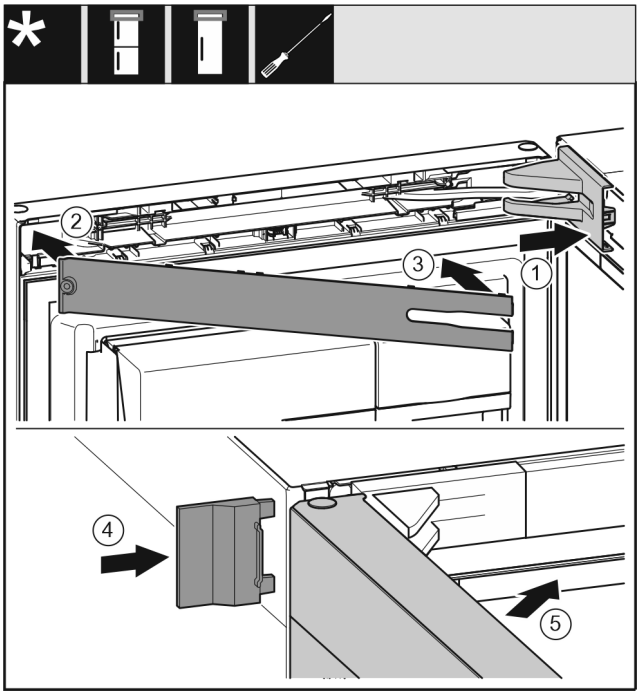

Fig. 32

- ▶ Așezați capacul suportului de lagăr *Fig. 32 (1)* și fixați în poziție, după caz, despărțiți cu precauție prin apăsare.
- ▶ Aplicați masca *Fig. 32 (2)*.
- ▶ Pivotați spre interior placa *Fig. 32 (3)* și fixați-o în poziție.
- ▶ Montați capacul exterior *Fig. 32 (4)*.
- ▶ Închideți ușa superioară *Fig. 32 (5)*.

3.10 Racordarea aparatului la alimentarea cu apă

Asigurați-vă că sunt îndeplinite următoarele condiții necesare:

- ❑ Cotele pentru racordul la alimentarea cu apă sunt cunoscute și sunt respectate.
- ❑ Presiunea apei este respectată.
- ❑ Alimentarea cu apă pentru aparat are loc prin conducta de apă rece, care suportă presiunea de lucru și este racordată la alimentarea cu apă potabilă.
- ❑ Toate aparatele și echipamentele, care sunt utilizate pentru alimentarea cu apă, corespund normelor specifice în vigoare în țara respectivă.
- ❑ Partea posterioară a aparatului este accesibilă, astfel încât să puteți racorda aparatul la alimentarea cu apă potabilă.
- ❑ Furtunul atașat este utilizat. Toate furtunurile sunt eliminate ca deșeu.
- ❑ În piesa de racord a furtunului se află o sită cu garnitură.
- ❑ Între conducta flexibilă și racordul la rețeaua de alimentare cu apă se află un robinet de apă, astfel încât în caz de nevoie să puteți întrerupe alimentarea cu apă.
- ❑ Robinetul de apă se află în afara zonei din spatele aparatului și este ușor accesibilă. Astfel puteți amplasa aparatul pe cât posibil de aproape de perete și în caz de nevoie puteți strânge rapid robinetul de apă.

AVERTIZARE

Pericol de electrocutare prin influența apei!

- ▶ Înaintea racordării la conducta de apă: Separați aparatul de la priză.
- ▶ Înaintea racordării la conductele de alimentare cu apă: Închideți alimentarea cu apă.
- ▶ Asigurați-vă că numai personalul de specialitate calificat racordează aparatul la alimentarea cu apă potabilă.

AVERTIZARE
Pericol de intoxicare cauzat de apă impurificată!
▶ Racordați numai la alimentarea cu apă potabilă.

3.10.1 Racordarea furtunului

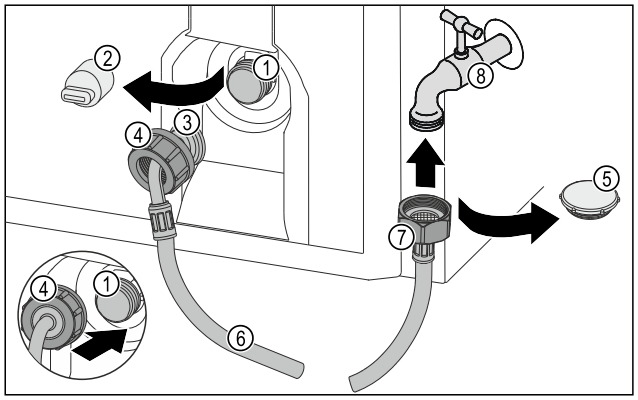

Fig. 33

(1) Supapa electromagnetică: Supapa electromagnetică se află jos pe partea din spate a aparatului. Aceasta are un filet de racordare R3/4.
(2) Capac
(3) Capăt furtun cotit
(4) Piuliță
(5) Căpăcel de astupare
(6) Furtun
(7) Capăt furtun drept
(8) Robinet de apă

ATENȚIE
Pericol de deteriorare cauzat de montajul impropriu!
▶ Nu deteriorați sau îndoiți furtunul la montare.
▶ Nu deteriorați sau îndoiți furtunul la instalarea aparatului.

Racordați furtunul la aparat:
▶ Îndepărtați capacul *(2)*.
▶ Împingeți piulița *(4)* până la capăt peste capătul cotit al furtunului *(3)* și țineți-o ferm.

ATENȚIE
Supapă electromagnetică neetanșă din cauza spirelor de filet deteriorate!
Dacă este neetanșă supapa electromagnetică, poate ieși apă.
▶ Aveți în vedere instrucțiunile următoare pentru montajul piuliței pe supapa electromagnetică.

▶ Așezați și țineți ferm piulița *(4)* cu precauție pe supapa electromagnetică *(1)*.
▶ Înșurubați piulița *(4)* cu mâna pe filet, până când este atinsă o poziție mai sigură și fixă.
▷ Furtunul este racordat la aparat.

Racordați furtunul la robinetul de apă:
▶ Îndepărtați capacul *Fig. 33 (5)*.
▶ Atașați capătul furtunului drept *Fig. 33 (7)* pe robinetul de apă *Fig. 33 (8)*.
▶ Strângeți ferm piulița pe capătul furtunului drept *Fig. 33 (7)* în sens orar.
▷ Furtunul este racordat la robinetul de apă.

3.10.2 Verificarea sistemului de apă

Înainte să instalați aparatul complet, Liebherr recomandă verificarea etanșeității sistemului de apă.
▶ Deschideți lent robinetul de apă.
▶ Verificați dacă furtunurile, alimentarea cu apă și racordurile sunt etanșe.
▷ Sistemul de apă este verificat privind etanșeitatea.
▷ Sistemul de apă este etanș: Puteți instala aparatul complet.

Indicație
IceMaker: Înainte de prima folosire trebuie să curățați IceMaker. (a se vedea Quick Start Guide sau instrucțiunile de utilizare)

3.11 Montarea distanțierelor de perete*

Cu distanțierele de perete, aparatul dumneavoastră realizează consumul de energie declarat și nu se formează apă de condens în cazul unei umidități ambiante ridicate. Aparatul este complet funcțional când nu se utilizează distanțierele de perete, însă are un consum de energie ușor mai ridicat.

Dacă utilizați distanțierele de perete se mărește adâncimea aparatului cu aprox. 15 mm.*

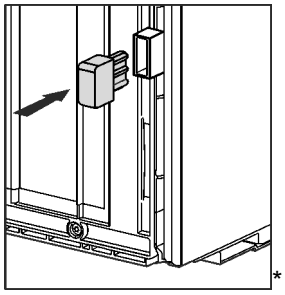

*

▶ Aparatul cu distanțierele de perete atașate: Montați distanțierele de perete pe partea din spate a aparatului, în partea de jos, în stânga și în dreapta.

3.12 Instalarea aparatului

PRECAUȚIE
Pericol de vătămare cauzat de aparatul greu!
▶ Aparatul se va transporta de două persoane la locul său de instalare.

AVERTIZARE
Pericol de incendiu prin scurtcircuit!
▶ Când configurați aparatul: Nu îndoiți, nu ciupiți și nu deteriorați cablul de conectare la rețea.
▶ Nu folosiți aparatul cu un cablu de conectare la rețea defect.

AVERTIZARE
Pericol de incendiu și deteriorare!
▶ Nu amplasați pe combină aparate care emit căldură, de exemplu cuptoare cu microunde, prăjitoare de pâine etc.!

Asigurați-vă că următoarele cerințe sunt respectate:
❑ Deplasați aparatul exclusiv în stare neîncărcată.
❑ Instalați aparatul exclusiv cu ajutor.

▶ Scoateți cablul de conectare la rețea din pachetul de accesorii.
▶ Introduceți complet mufa IEC a cablului de conectare la rețeaua electrică în fișa din spatele aparatului. Asigurați-vă că mufa IEC este bine așezată.
▶ Dacă este necesar, aduceți ștecherul de alimentare la o priză liber accesibilă cu ajutorul unui cablu.

3.13 Alinierea aparatului

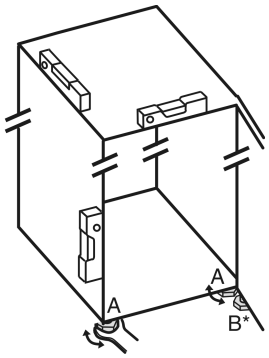

Fig. 34

▶ Extrageți prin rotire picioarele reglabile *Fig. 34 (A)* cu cheia fixă atașată și cu ajutorul unei nivele cu apă, până când aparatul este fix și aliniat plan.

PRECAUȚIE
Pericol de accidentare și deteriorare prin răsturnare aparatului!
Dacă piciorul reglabil suplimentar de la suportul de lagăr inferior nu este așezat corect pe sol, ușa se poate răsturna. Acest lucru poate duce la prejudicii materiale și vătămări.
▶ Extrageți prin rotire piciorul reglabil suplimentar la suportul de lagăr conform instrucțiunilor.

▶ Extrageți prin rotire piciorul reglabil *Fig. 34 (B)* de la suportul de lagăr cu cheia fixă atașată, până când acesta atinge solul.
▶ Continuați să rotiți piciorul reglabil *Fig. 34 (B)* cu 90°.
▷ Aparatul este aliniat.

3.14 După instalare

▶ Îndepărtați toate piesele siguranței de transport.
▶ Îndepărtați foliile protectoare de pe partea exterioară a carcasei.
▶ Curățați aparatul. (A se vedea instrucțiunile de utilizare)
▶ Notați tipul (modelul, numărul), notația aparatului, numărul de aparat/de serie, data cumpărării și adresa reprezentantului comercial.

3.15 Instalarea mai multor aparate

Aparatele sunt dezvoltate pentru diferite tipuri de instalare. Dacă doriți să instalați mai multe aparate unul lângă altul sau unul deasupra celuilalt, asigurați-vă că sunt îndeplinite următoarele cerințe:

❑ Așezați unul lângă altul sau unul peste altul numai aparatele proiectate în acest scop.
❑ Respectați indicațiile și tabelul următor.

ATENȚIE
Pericol de deteriorare din cauza apei de condens!
▶ Nu instalați aparatul direct lângă un alt frigider/congelator.

Model	Condiții de instalare
Toate modelele	individual

Model	Condiții de instalare
Modele, a căror denumire de model începe cu **S...**.	Side-by-Side (SBS)
Modele fără încălzire pe peretele lateral	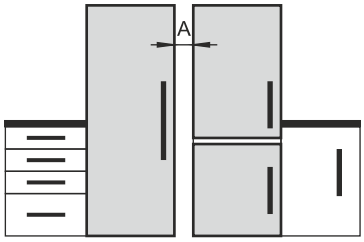 **Unul lângă altul:** Așezați aparatele la o distanță **A** de 70 mm între ele. Dacă nu păstrați această distanță, se va forma condens pe pereții laterali dintre aparate. 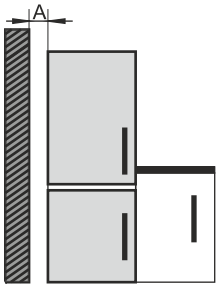 **Pe un perete exterior:** Așezați aparatele aliniate, unul lângă altul, la distanța **A**. Dacă nu păstrați această distanță, se poate forma condens pe peretele lateral al aparatului.

Modele și modul lor de configurare

Asamblați aparatele în conformitate cu instrucțiunile de montaj separate.

3.16 Integrarea aparatului într-o linie de bucătărie

Puteți integra aparatului într-o linie de bucătărie. Totodată aveți în vedere următoarele condiții de instalare:

- Dacă montați un dulap suspendat deasupra aparatului, trebuie să luați în considerare o secțiune transversală de ventilare cu adâncimea corespunzătoare pe partea posterioară a dulapului suspendat.
- Dacă instalați aparatul cu balamalele lângă un perete, trebuie să luați în considerare distanța față de partea aparatului.
- Pentru a asigura o deschidere completă a ușii, aparatul trebuie să depășească grosimea frontală. În funcție de adâncimea nișei, aparatul poate ieși mai mult în afară.

Indicație
De la serviciul de asistență a clienților se poate procura un set de limitare a unghiului de deschidere a ușii la 90°, pentru aparatele cu sistem de amortizare la închidere.*

AVERTIZARE
Pericol de incendiu prin scurtcircuit!
▶ Când configurați aparatul: Nu îndoiți, nu ciupiți și nu deteriorați cablul de conectare la rețea.
▶ Nu folosiți aparatul cu un cablu de conectare la rețea defect.

Asigurați-vă că sunt îndeplinite următoarele condiții necesare:
❑ Priza este ușor accesibilă și nu se află în spatele aparatului.
❑ Cerințele de ventilație sunt respectate. (vezi 3.3 Cerințe de ventilație)
❑ Cotele de racord nu sunt luate în considerare. (vezi 3.18 Racordarea aparatului la alimentarea electrică)
❑ Distanțierele de perete sunt montate.*

3.16.1 Cotele nișei pentru aparate cu mâner tip pârghie

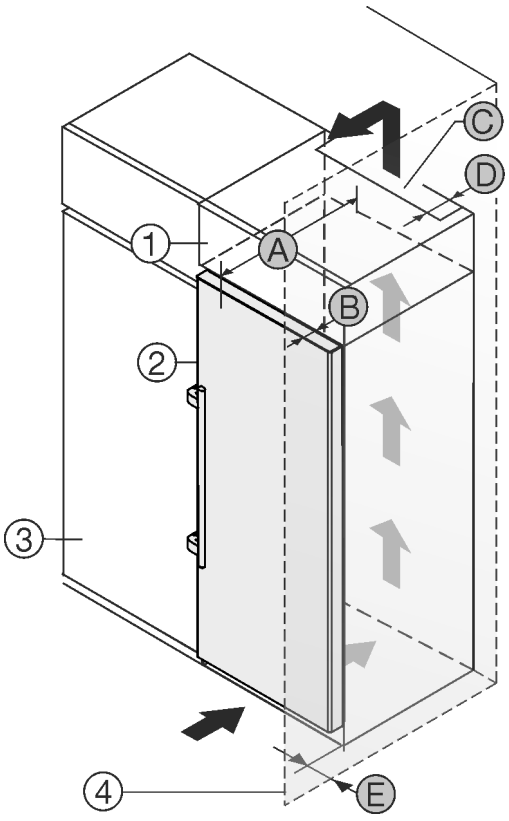

Fig. 35

(1) Dulap suspendat
(2) Aparat
(3) Dulap de bucătărie
(4) Perete
(A) Adâncime aparat
(B) Adâncime ușă
(C) Secțiune transversală de ventilare
(D) Distanță la partea posterioară a aparatului
(E) Distanță la partea aparatului

Aparate cu mâner tip pârghie:	
A	675 mm[x]
B	75 mm
C	min. 300 cm²
D	min. 50 mm
E	min. 57 mm

[x] La aparatele cu distanțierele de perete, cota se mărește cu 15 mm.*

3.17 Evacuarea ambalajului la deșeuri

AVERTIZARE
Pericol de asfixiere din cauza materialului de ambalare și a foliilor!
▶ Nu lăsați copii să se joace cu materialul de ambalare.

Ambalajul este fabricat din materiale reciclabile:
- Carton ondulat/Carton
- Piese din polistiren expandat
- Folii și pungi din polietilenă
- Benzi de legare din polipropilenă
- Rame de lemn fixate cu cuie și geam de polietilenă*

▶ Predați materialul de ambalare la un centru de colectare oficial.

3.18 Racordarea aparatului la alimentarea electrică

AVERTIZARE
Pericol de electrocutare și vătămare din cauza aparatului deteriorat sau a conductorului de legătură la rețea deteriorat!
Pericol de moarte și vătămări prin tăiere. Dacă aparatul sau conductorul de legătură la rețea au fost deteriorate în timpul transportului, puteți suferi un electrocutare fatală. De asemenea, puteți suferi tăieturi la piesele deteriorate ale carcasei aparatului.
▶ Verificați dacă aparatul și conductorul de legătură la rețea sunt deteriorate după transport.
▶ Nu utilizați în niciun caz aparatul dacă acesta sau conductorul de legătură la rețea sunt deteriorate.
▶ Luați legătura cu centrul de service.

Racordați aparatul cu ajutorul conductorului de racord la rețea livrat separat la rețeaua electrică. Conductorul de racord la rețea are la un capăt o mufă de putere redusă și la celălalt capăt o fișă de rețea.

Asigurați-vă că sunt îndeplinite următoarele condiții necesare:
- Aparatul și conductorul de racord la rețea sunt nedeteriorate.
- Aparatul este instalat în conformitate cu prevederile. (vezi 3.11 Montarea distanțierelor de perete*)
- Cerințele privind racordul electric sunt respectate.
- Cotele privind racordul în conformitate cu prevederile sunt cunoscute și respectate. (vezi 3.4 Cote de racord pentru alimentarea electrică)
- Tensiunea rețelei și frecvența corespund indicațiilor de pe plăcuța de fabricație.
- Priza este legată la pământ conform prescripțiilor și protejată printr-o siguranță electrică.
- Curentul de declanșare a siguranței se situează între 10 A și 16 A.
- Priza este ușor accesibilă și nu se află în spatele aparatului. (vezi 3.4 Cote de racord pentru alimentarea electrică)

ATENȚIE
Pericol de deteriorare cauzat de funcționarea improprie! Deteriorare componentelor electrice ale aparatului.
▶ Utilizați exclusiv conductorul de legătură la rețea din pachetul de livrare.

AVERTIZARE
Pericol de incendiu cauzat de racordarea improprie!
Provocare de arsuri.
Deteriorări la aparat.
▶ Nu utilizați cabluri prelungitoare.
▶ Nu utilizați bare de distribuție.

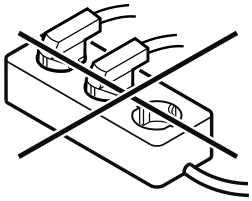

ATENȚIE
Pericol de deteriorare cauzat de racordarea improprie!
Deteriorări la aparat.
▶ Nu racordați aparatul la invertoare, ca de ex. instalații fotovoltaice și generatoare pe benzină.

▶ Racordați fișa de rețea a conductorului de racord la rețea la alimentarea cu tensiune. Aveți în vedere stabilitatea fișei de rețea în priză.
▷ Logo-ul Liebherr apare pe display.
▷ Afișajul trece pe simbolul Standby.
▷ Dacă în interval de 60 secunde nu se realizează nicio acțiune: Simbolul Standby se estompează sau dispare.
▷ Aparatul este racordat. Pentru prima punere în funcțiune a se vedea capitolul următor sau instrucțiunile de utilizare.

4 Modul de funcționare al display-ului Touch & Swipe

Operați aparatul dumneavoastră cu display-ul Touch & Swipe. Cu display-ul Touch & Swipe (în continuare denumit display) selectați funcțiile aparatului prin atingere sau glisare. Dacă nu executați nicio acțiune pe display timp de 10 secunde, afișajul sare fie la meniul de rang superior sau direct înapoi la afișajul de status.

4.1 Navigarea și explicitarea simbolurilor

În figuri sunt utilizate diferite simboluri pentru navigarea cu display-ul. Următorul tabel descrie aceste simboluri.

Simbol	Descriere
	**Atingeți scurt display-ul:** Activați/dezactivați funcția. Confirmați selecția. Deschideți submeniul.
	**Atingeți display-ul cu o indicare a timpului indicată (de ex. timp de 3 secunde):** Activați/dezactivați funcția sau valoarea.
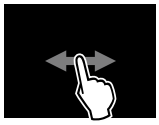	**Glisați spre dreapta sau spre stânga:** Navigați în meniu.
	Atingeți scurt simbolul Înapoi: Săriți înapoi un nivel de meniu.
	Atingeți simbolul Înapoi timp de 3 secunde: Săriți înapoi la afișajul de status.
	Săgeată cu ceas: Durează mai mult de 10 secunde, până când apare următorul afișaj pe display.
	Săgeată cu indicarea timpului: Durează timpul indicat, până când apare următorul afișaj pe display.
	Simbolul "Deschidere meniu de setări": Navigați la meniul de setări și deschideți-l. Dacă este necesar: Navigați în meniul de setări la funcția dorită. (vezi 4.2.1 Deschidere meniu de setări)
	Deschideți simbolul "Meniu extins": Navigați la meniul extins și deschideți-l. Dacă este necesar: Navigați în meniul extins la funcția dorită. (vezi 4.2.2 Deschidere meniu extins)
Nicio acțiune într-un interval de 10 secunde	Dacă nu executați nicio acțiune pe display timp de 10 secunde, afișajul sare fie la meniul de rang superior sau direct înapoi la afișajul de status.
Închideți ușa și deschideți-o din nou.	Dacă închideți ușa și o deschideți imediat din nou, afișajul sare direct înapoi la afișajul de status.

Observație: Figurile display-ului sunt reprezentate cu noțiuni în engleză.

4.2 Meniuri

Funcțiile aparatului sunt distribuite în meniuri diferite:

Meniu	Descriere
Meniu principal	Dacă conectați aparatul, vă aflați automat în meniul principal. De aici navigați la cele mai importante funcții ale aparatului, la meniul de setări și la meniul extins.
 Meniu de setări	Meniul de setări conține funcții suplimentare ale aparatului pentru setarea aparatului dumneavoastră.
Meniul extins	Meniul extins conține funcții speciale ale aparatului pentru setarea aparatului dumneavoastră. Accesul la meniul extins este protejat prin codul numeric **1 5 1**.

4.2.1 Deschidere meniu de setări

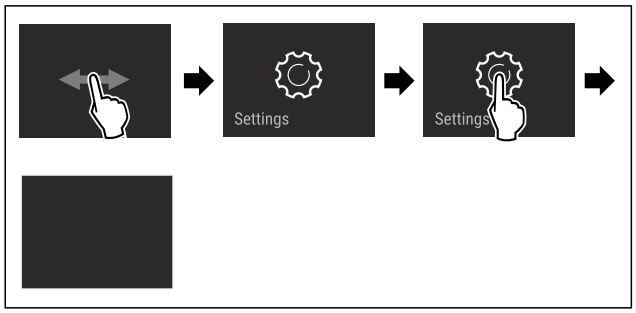

Fig. 36 Reprezentare exemplificatoare

▶ Executați pașii de acțiune conform figurii.
▷ Meniul de setare este deschis.
▶ Dacă este necesar: Navigați la funcția dorită.

4.2.2 Deschidere meniu extins



Fig. 37

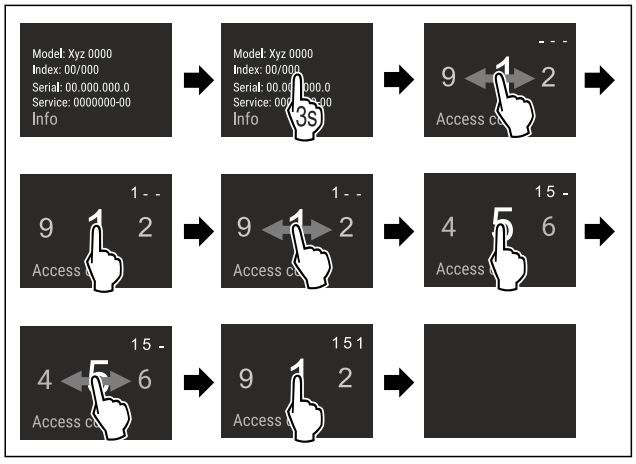

*Fig. 38 Reprezentare exemplificatoare, accesul cu codul numeric **151***

▶ Executați pașii de acțiune conform figurii.
▷ Meniul extins este deschis.
▶ Dacă este necesar: Navigați la funcția dorită.

4.3 Mod de repaus

Dacă nu atingeți display-ul timp de 1 minut, acesta trece în modul de repaus. În modul de repaus este atenuată luminozitatea afișajului.

4.3.1 Încheiere mod de repaus

▶ Atingeți scurt display-ul cu degetul.
▷ Modul de repaus este încheiat.

5 Punere în funcțiune

5.1 Pornirea aparatului (prima punere în funcțiune)

Asigurați-vă că sunt îndeplinite următoarele condiții necesare:

❑ Aparatul este instalat și racordat corespunzător instrucțiunilor de montaj.
❑ Toate benzile adezive, foliile adezive și de protecție, precum și siguranțele de transport din și de la aparat sunt îndepărtate.
❑ Toate inserturile publicitare din sertare sunt extrase.
❑ Modul de funcționare al display-ului Touch & Swipe este cunoscut. (vezi 4 Modul de funcționare al display-ului Touch & Swipe)

Conectați aparatul prin intermediul display-ului Touch & Swipe:

▶ Dacă display-ul este în modul de repaus: Atingeți scurt display-ul.
▶ Executați pașii de acțiune conform figurii.

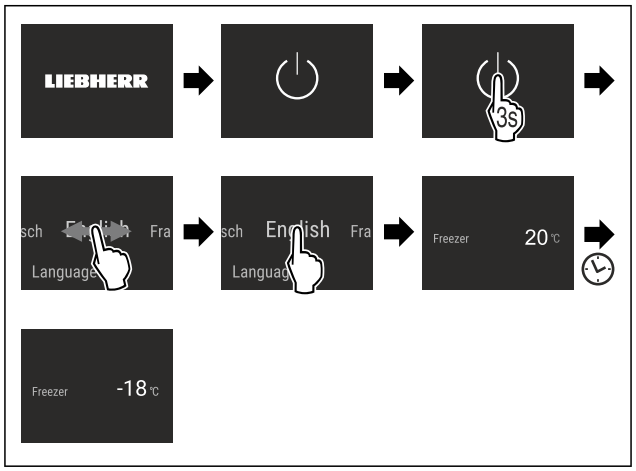

Fig. 39 Reprezentare exemplificatoare

▷ Apare afișajul de status.
▷ Aparatul se răcește la temperatura țintă setată din fabricație.
▷ Aparatul pornește în modul demo (apare afișajul de status cu DEMO): Dacă aparatul pornește în modul demo, puteți dezactiva modul demo în interval de 5 minute. (vezi Mod demo)

Informații suplimentare:

- Dacă puneți în funcțiune aparatul, este dezactivată din fabricație **lumina de stare** (afișajul de status). Activați lumina de stare. (vezi Lumină de stare (afișaj de status)*) *
- Puneți în funcțiune IceMaker. (vezi 5.2 Punere în funcțiune IceMaker)
- Puneți în funcțiune SmartDevice. (vezi 2.3 SmartDevice) și (vezi WLAN)

Indicație
Producătorul recomandă:
▶ Depozitați **produsele de congelat** la -18 °C sau la temperaturi mai scăzute.
▶ Respectați indicațiile privind depozitarea. (vezi 6.1 Indicații privind depozitarea)

Indicație
Puteți obține accesorii din Liebherr-Hausgeräte-Shop la home.liebherr.com/shop/de/deu/zubehor.html.

5.2 Punere în funcțiune IceMaker

Dacă este dotat aparatul dumneavoastră cu un IceMaker, **înainte de prima folosire** trebuie să curățați IceMaker.

Asigurați-vă că sunt îndeplinite următoarele condiții necesare:

❑ Racordul de apă este stabilit. Vezi Installation Guide sau manualul de montaj.
❑ Aparatul este complet racordat.

▶ Curățați IceMaker. (vezi 10.3.5 Curățarea IceMaker)

6 Depozitare

6.1 Indicații privind depozitarea

AVERTIZARE
Pericol de incendiu cauzat de aparate electrice!
Dacă utilizați aparate electrice în spațiul de alimente al aparatului dumneavoastră, acestea pot provoca un incendiu.
▶ Nu utilizați aparate electrice în spațiul de alimente al aparatului, dacă nu au fost recomandate de producător.

Indicație
Consumul de energie crește și puterea de răcire scade atunci când ventilația nu este suficientă.
▶ Mențineți întotdeauna libere fantele.

Respectați următoarele prescripții referitoare la depozitare:
- Ambalați bine alimentele.
- Ambalați carnea crudă sau peștele crud în recipiente curate, închise. Acest lucru împiedică carnea sau peștele să atingă alte alimente sau să se scurgă pe acestea.
- Depozitați alimentele la distanță unele de altele, astfel încât aerul să circule bine.
- Depozitați alimentele corespunzător indicațiilor de pe ambalaj.
- Respectați întotdeauna termenul de valabilitate specificat pe ambalaj.

Indicație
Nerespectarea acestor prevederi poate conduce la alterarea alimentelor.

6.2 Spațiu de congelare

Aici se setează la -18 °C o climă de depozitare uscată, înghețată. Climatul de depozitare înghețat este adecvat pentru depozitarea alimentelor congelate și produselor congelate timp de câteva luni, pentru producerea cuburilor de gheață sau pentru congelarea alimentelor proaspete.

6.2.1 Congelarea alimentelor

Cantitate de congelare

Într-un interval de 24 ore puteți congela o cantitate maximă de alimente proaspete egală cu cea indicată pe plăcuța de fabricație (vezi 11.5 Plăcuță de fabricație) la rubrica „Capacitate de congelare ... kg/24h".

Pentru a congela rapid și complet alimentele, respectați următoarele cantități pe pachet:
- Fructe și legume, până la 1 kg
- Carne, până la 2,5 kg

Congelarea alimentelor cu SuperFrost

În funcție de cantitatea de congelare puteți activa SuperFrost înainte de congelare, pentru a obține temperaturi de congelare mai scăzute. (vezi SuperFrost)
▶ Activați SuperFrost, dacă cantitatea de congelare este mai mare de aprox. 2 kg.

Momentul, în care activați SuperFrost, este dependent de cantitatea de congelare:

Cantitate de congelare	Momentul pentru activarea SuperFrost
Cantitate de congelare mică	Activați SuperFrost cu aproximativ 6 ore înainte de congelare. Imediat ce aparatul dezactivează automat SuperFrost, puteți rearanja alimentele.
Cantitate maximă de congelare	Activați SuperFrost cu aproximativ 24 ore înainte de congelare. Imediat ce aparatul dezactivează automat SuperFrost, puteți rearanja alimentele.

Dispunerea alimentelor

PRECAUȚIE
Pericol de accidentare din cauza cioburilor de sticlă!
Sticlele și dozele cu băuturi se pot sparge dacă îngheață. Acest lucru este valabil în special pentru băuturile carbogazoase.
▶ Congelați sticlele și dozele cu băuturi numai dacă ați activat funcția BottleTimer în aplicația SmartDevice.

Cantitate de congelare	Dispunerea alimentelor
Cantitate de congelare mică	Dispuneți alimentele ambalate în sertarul situat cel mai sus. Dacă este posibil, dispuneți alimente în spate în sertar aproape de peretele posterior.
Cantitate maximă de congelare	Distribuiți alimente ambalate pe toate sertarele, însă dispuneți în sertarul situat cel mai jos numai produsele alimentare deja congelate rapid. Dacă este posibil, dispuneți alimente în spate în sertar aproape de peretele posterior.

6.2.2 Dezghețarea alimentelor

AVERTIZARE
Pericol de toxiinfecție alimentară!
▶ Nu recongelați niciodată alimentele dezghețate.
▶ Prelucrați alimentele dezghețate cât mai repede posibil.

Puteți dezgheța alimente în diferite moduri:
- într-un frigider
- în cuptorul cu microunde
- în cuptor/cuptor cu aer cald
- la temperatura camerei

▶ Scoateți numai câte alimente sunt necesare.

6.2.3 Tavă de congelare

Cu tava de congelare puteți congela fructe de pădure, plante, legume și alte produse congelate mici, fără ca acestea să se congeleze împreună. Produsele congelate își păstrează forma cât mai mult posibil, iar porționarea ulterioară este mai facilă.

În plus, pentru economisirea spațiului puteți păstra cartușele de răcire în tava de congelare.
▶ Distribuiți alimentele neambalate cu distanță pe tava de congelare.

6.3 Intervale de depozitare

Perioadele de depozitare indicate reprezintă valori orientative.

În cazul alimentelor cu termenul de garanție specificat este valabilă întotdeauna data indicată pe ambalaj.

Valori orientative pentru durata depozitării alimentelor proaspete		
Înghețată	la -18 °C	2 până la 6 luni
Mezeluri, șuncă	la -18 °C	2 până la 3 luni
Pâine, produse de panificație	la -18 °C	2 până la 6 luni
Vânat, carne de porc	la -18 °C	6 până la 9 luni
Pește, gras	la -18 °C	2 până la 6 luni
Pește, slab	la -18 °C	6 până la 8 luni
Brânză	la -18 °C	2 până la 6 luni
Carne de pasăre, carne de vită	la -18 °C	6 până la 12 luni
Legume, fructe	la -18 °C	6 până la 12 luni

7 Economisirea energiei

- Aveți grijă să fie asigurate întotdeauna o ventilație și o aerisire corespunzătoare. Nu acoperiți orificiile, respectiv grilajele de ventilație.
- Mențineți întotdeauna liberă fanta de ventilație.
- Nu amplasați aparatul expus la lumina directă a soarelui sau lângă un aparat de încălzire sau altele asemenea.
- Dacă amplasați aparatul direct lângă un cuptor, consumul de energie poate crește ușor. Acest lucru depinde de durata și de intensitatea utilizării cuptorului.
- Consumul de energie depinde de condițiile de amplasare, de ex. de temperatura mediului ambiant . La o mai ridicată a mediului, consumul de energie se poate mări.
- Deschideți aparatul cât mai puțin timp posibil.
- Cu cât temperatura reglată este mai scăzută, cu atât mai mare va fi consumul de energie.
- Păstrați toate alimentele bine ambalate și acoperite. Se evită formarea de chiciură.
- Introducerea alimentelor calde: lăsați-le mai întâi să se răcească până la temperatura camerei.

8 Deservire

8.1 Elementele de operare și de afișare

8.1.1 Afișaj de status

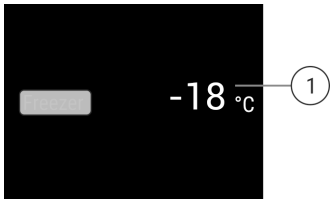

Fig. 40 Afișajul de status arată temperatura reală.

(1) Afișajul pentru temperatură

Afișajul de status arată temperatura reală și este afișajul de ieșire. De acolo se realizează navigarea la funcții și setări.

8.1.2 Simboluri de afișare

Simbolurile de afișare oferă informații despre starea actuală a aparatului.

Simbol	Starea aparatului
	**Standby** Aparatul sau zona de temperatură este deconectată.
 	**Numărul care pulsează** Aparatul funcționează. Temperatura pulsează până când este atinsă valoarea setată.
 	**Simbol care pulsează** Aparatul funcționează. Este efectuată setarea.

8.2 Funcțiile aparatului

8.2.1 Indicații referitoare la funcțiile aparatului

Funcțiile aparatului sunt setate din fabricație, astfel încât aparatul dumneavoastră să fie complet funcțional.

Înainte să modificați, activați sau dezactivați funcțiile aparatului asigurați-vă că sunt îndeplinite următoarele condiții necesare:

- ❑ Ați citit și înțeles descrierile referitoare la modul de funcționare al display-ului. (vezi 4 Modul de funcționare al display-ului Touch & Swipe)
- ❑ V-ați familiarizat cu elementele de operare și afișare ale aparatului dumneavoastră.

Oprirea și pornirea aparatului

Această funcție permite oprirea și pornirea întregului aparat.

Oprirea aparatului

Dacă deconectați aparatul, setările pe care le-ați făcut anterior sunt salvate.

Asigurați-vă că sunt îndeplinite următoarele condiții necesare:

- ❑ Instrucțiunile de lucru (vezi 12 Scoaterea din funcțiune) sunt executate.



Fig. 41

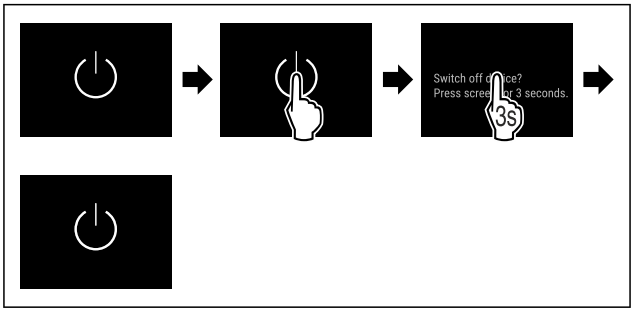

Fig. 42

▶ Executați pașii de acțiune conform figurii.

▷ Aparatul este oprit.
▷ Simbolul Standby apare pe display.
▷ Display-ul devine negru.

Pornirea aparatului

Dacă display-ul se află pe modul de repaus:
▶ Atingeți scurt display-ul.

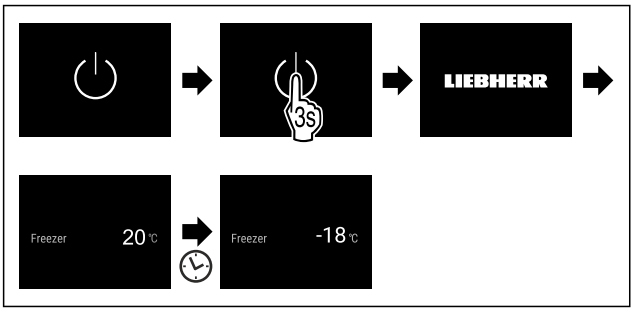

Fig. 43 Reprezentare exemplificatoare

▶ Executați pașii de acțiune conform figurii.
Dacă aparatul pornește în modul demo:
▶ Dezactivați modul demo. (vezi Dezactivarea modului demo)
▷ Aparatul este pornit.
▷ Setările efectuate anterior sunt restabilite.
▷ Aparatul se răcește la temperatura țintă setată.

-18 °C Temperatură

Cu această funcție setați temperatura.

Temperatura depinde de următorii factori:
- Frecvența deschiderii ușii
- Durata deschiderii ușii
- Temperatura ambientală de la locația de montare
- Tipul, temperatura și cantitatea alimentelor

Spațiu de congelare	Temperatura setată din fabricație	Setare recomandată
-18 °C	-18 °C	-18 °C

Setarea temperaturii

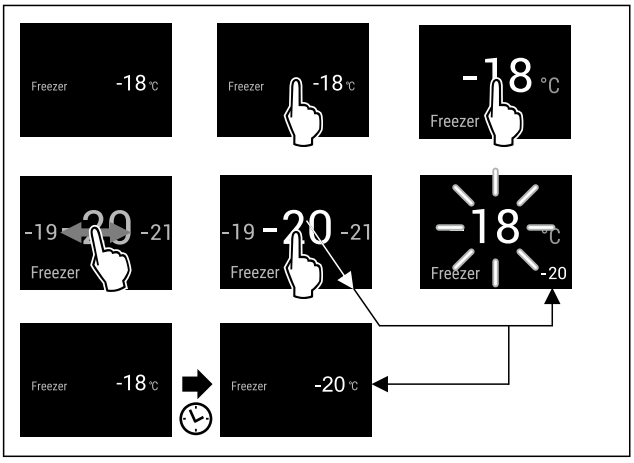

Fig. 44 Reprezentare exemplificatoare

▶ Executați pașii de acțiune conform figurii.
▷ Temperatura este setată.

SuperFrost

Cu această funcție activați sau dezactivați SuperFrost. Dacă activați SuperFrost, aparatul crește puterea de congelare. Puteți obține astfel temperaturi de congelare mai scăzute.

Mod de utilizare:
- Congelați alimentele proaspete rapid până la straturile din profunzime.
  Acest lucru asigură păstrarea valorii nutritive, a aspectului și a gustului alimentelor.
- Majorați rezervele de frig în produsele de congelat depozitate, înainte ca aparatul să fie decongelat.

Dacă este activă funcția, aparatul funcționează cu o putere mai mare. Astfel zgomotele de lucru ale aparatului pot fi mai puternice provizoriu și se mărește consumul de energie.

Dacă ușa este deschis prea mult timp, de ex. pentru că puneți înăuntru alimente, aparatul verifică automat dacă temperatura efectivă din aparat coincide cu temperatura setată. Dacă diferența depășește o anumită valoare, aparatul răcește automat mai puternic. Ca urmare, temperatura afișată pe display ar putea fi mai ridicată decât temperatura efectivă din aparat. Acest lucru este normal și aparatul dumneavoastră funcționează fără erori.*

Activare SuperFrost

Asigurați-vă că sunt îndeplinite următoarele condiții necesare:
❑ Se iau în considerare cantitatea de congelare și timpul de activare a funcției SuperFrost. (vezi Congelarea alimentelor cu SuperFrost)



Fig. 45

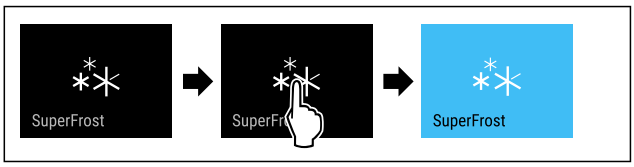

Fig. 46

▶ Executați pașii de acțiune conform figurii.
-sau-
▶ Activați cu aplicația SmartDevice.

▷ SuperFrost este activat.
▷ Indicatorul de temperatură devine albastru.

Dezactivare SuperFrost

SuperFrost va fi dezactivată automat după 56 până la 72 de ore, în funcție de cantitatea produselor alimentare introduse. Puteți dezactiva însă SuperFrost și manual în orice moment:

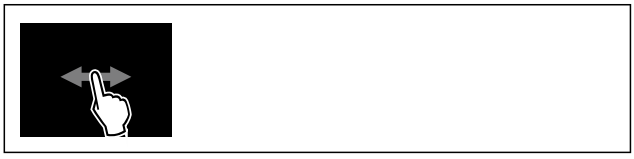

Fig. 47

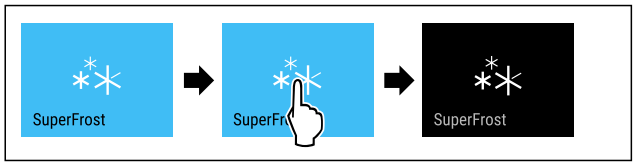

Fig. 48

▶ Executați pașii de acțiune conform figurii.

-sau-

▶ Dezactivați cu aplicația SmartDevice.

▷ SuperFrost este dezactivat.
▷ Aparatul continuă să funcționeze în regim normal.
▷ Aparatul se răcește la temperatura setată în prealabil.

PartyMode

Cu această funcție activați sau dezactivați PartyMode. PartyMode activează diferite funcții, care sunt utile pentru o petrecere.

PartyMode activează următoarele funcții:

- SuperFrost (vezi SuperFrost)
- IceMaker cu MaxIce (vezi IceMaker / MaxIce)

Puteți seta individual și flexibil toate funcțiile enumerate. Dacă dezactivați PartyMode, sunt respinse toate modificările.

Dacă este activă funcția, aparatul funcționează cu o putere mai mare. Astfel zgomotele de lucru ale aparatului pot fi mai puternice provizoriu și se mărește consumul de energie.

Activare PartyMode

Asigurați-vă că sunt îndeplinite următoarele condiții necesare:

❑ IceMaker este pus în funcțiune. (vezi 5.2 Punere în funcțiune IceMaker)



Fig. 49

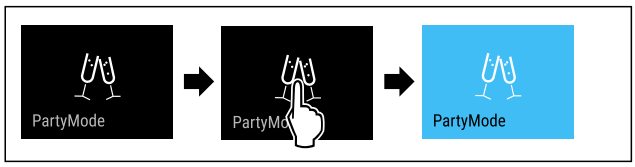

Fig. 50

▶ Executați pașii de acțiune conform figurii.
▷ PartyMode și funcțiile aferente sunt activate.
▷ Indicatorul de temperatură devine albastru.
▷ Temperatura actuală se aprinde intermitent, până când este atinsă temperatura țintă.

Dezactivare PartyMode

PartyMode va fi dezactivată automat după 24 de ore. Puteți dezactiva însă PartyMode și manual în orice moment:

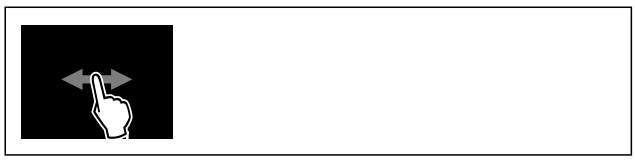

Fig. 51

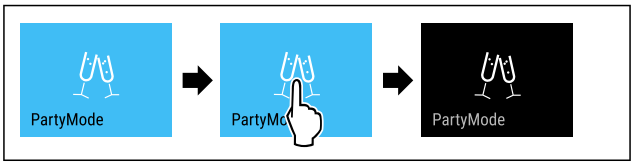

Fig. 52

▶ Executați pașii de acțiune conform figurii.
▷ PartyMode este dezactivat.
▷ Aparatul se răcește la temperatura setată în prealabil: Temperatura actuală se aprinde intermitent, până când este atinsă temperatura țintă.

SabbathMode

Cu această funcție activați sau dezactivați SabbathMode. Dacă activați această funcție, sunt deconectate unele funcții electronice. Astfel aparatul dumneavoastră îndeplinește cerințele religioase privind sărbătorile evreiești ca de ex. Sabat și corespunde certificării Kosher STAR-K.

Starea aparatului la SabbathMode activ
Afișajul de stare indică în permanență SabbathMode.
Toate funcțiile de pe display exceptând **funcția Dezactivarea SabbathMode** sunt blocate.
Toate funcțiile rămân active.
Display-ul rămâne iluminat, dacă închideți ușa.
Iluminarea interioară este dezactivată.
Atenționările nu sunt executate. Intervalul de timp setat este oprit.
Atenționările și avertizările nu sunt afișate.
Nu există o alarmă a ușii.
Nu există o alarmă de temperatură.
IceMaker este scos din funcțiune.
Ciclul de dezghețare se activează numai la timpul prestabilit fără luarea în considerare a folosirii aparatului.
După o pană de curent aparatul se întoarce în SabbathMode.

Starea aparatului

Indicație
Acest aparat are certificarea institutului „Institute for Science and Halacha“. (www.machonhalacha.co.il)

O listă despre aparatele certificate STAR-K se găsește la www.star-k.org/appliances.

Activare SabbathMode

AVERTIZARE
Pericol de intoxicare din cauza alimentelor alterate!
Dacă ați activat SabbathMode și apare o întrerupere de curent, nu apare niciun mesaj pe afișajul de stare din cauza întreruperii de curent. Dacă este încheiată întreruperea de curent, aparatul funcționează în continuare în SabbathMode. Din cauza întreruperii de curent se pot altera alimentele și alterarea acestora poate duce la o intoxicație alimentară.
După o întrerupere de curent:
▶ Nu consumați alimentele, care au înghețat și au fost dezghețate.



Fig. 53

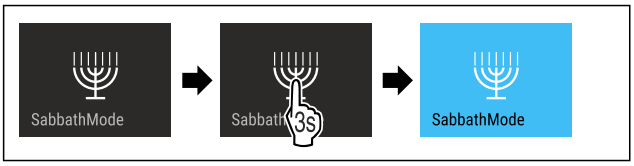

Fig. 54

▶ Executați pașii de acțiune conform figurii.
▷ SabbathMode este activat.
▷ Afișajul de stare indică în permanență SabbathMode.

Dezactivare SabbathMode

SabbathMode va fi dezactivată automat după 80 de ore. Puteți dezactiva însă SabbathMode și manual în orice moment:

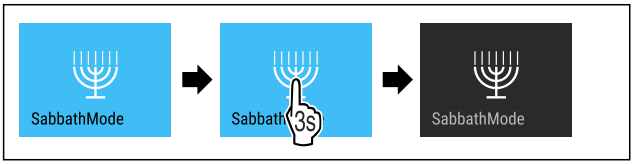

Fig. 55

▶ Executați pașii de acțiune conform figurii.
▷ SabbathMode este dezactivat.

EnergySaver

Cu această funcție activați sau dezactivați modul de economie energetică. Dacă activați modul de economie energetică, consumul de energie scade, iar temperatura crește în aparat. Alimentele rămân proaspete, dar termenul de valabilitate este scurtat.

Zona de temperatură	Setare recomandată (vezi Setarea temperaturii)	Temperatură cu EnergySaver activ
-18 °C	-18 °C	-16 °C

Temperaturi

EnergySaver activare



Fig. 56

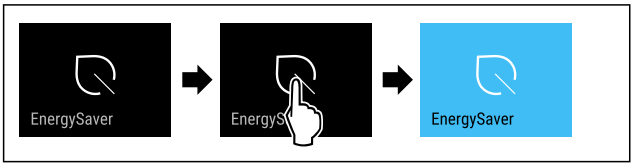

Fig. 57

▶ Executați pașii de acțiune conform figurii.
▷ Modul de economisire a energiei este activat.

Dezactivare EnergySaver



Fig. 58

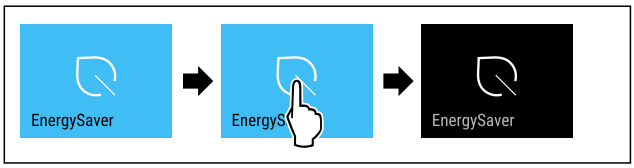

Fig. 59

▶ Executați pașii de acțiune conform figurii.
▷ Modul de economisire a energiei este dezactivat.

IceMaker / MaxIce

Cu funcția IceMaker activați sau dezactivați producerea de cuburi de gheață. Cu funcția MaxIce creșteți cantitatea de cuburi de gheață pentru IceMaker. MaxIce este dezactivat automat după 48 de ore. Puteți dezactiva însă MaxIce și manual în orice moment: (vezi Dezactivare MaxIce)

Mai multe informații despre cantitățile de cuburi de gheață:	(vezi 11.1 Date tehnice)
Informații suplimentare privind alimentarea cu apă a IceMaker:	(vezi Alimentarea cu apă a IceMaker)
Informații suplimentare privind curățarea conductelor de la IceMaker:	(vezi TubeClean)

Dacă este activă funcția, aparatul funcționează cu o putere mai mare. Astfel zgomotele de lucru ale aparatului pot fi mai puternice provizoriu și se mărește consumul de energie.

Activarea IceMaker

Asigurați-vă că sunt îndeplinite următoarele condiții necesare:

❑ Alimentarea cu apă la racordul de apă fix este realizată. A se vedea manualul de montaj.
❑ IceMaker este pus în funcțiune. (vezi 9.4 IceMaker)



Fig. 60

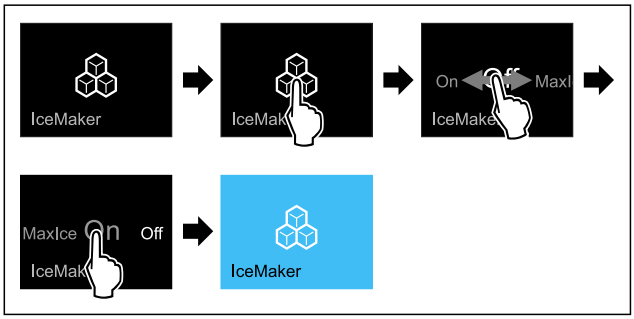

Fig. 61

▶ Executați pașii de acțiune conform figurii.

-sau-

▶ Activați cu aplicația SmartDevice.

▷ IceMaker este activat. Poate dura până la 24 de ore până când IceMaker produce primele cuburi de gheață.

Activarea IceMaker cu MaxIce

Dacă nu ați activat încă în prealabil funcția IceMaker, asigurați-vă, că sunt îndeplinite următoarele condiții:

❑ Alimentarea cu apă la racordul de apă fix este realizată. A se vedea manualul de montaj.
❑ IceMaker este pus în funcțiune. (vezi 9.4 IceMaker)



Fig. 62

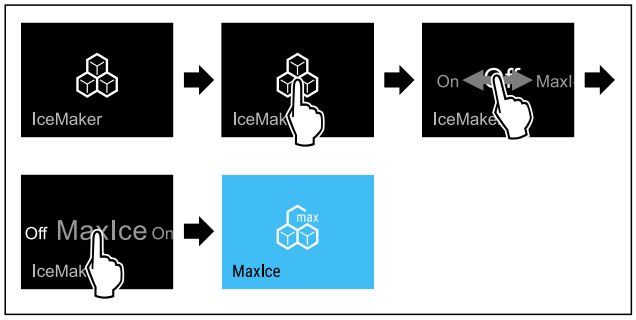

Fig. 63

▶ Executați pașii de acțiune conform figurii.

-sau-

▶ Activați cu aplicația SmartDevice.

▷ IceMaker cu MaxIce este activat.

Schimbarea între IceMaker și MaxIce

Dacă ați activat IceMaker și doriți să schimbați pe MaxIce:



Fig. 64

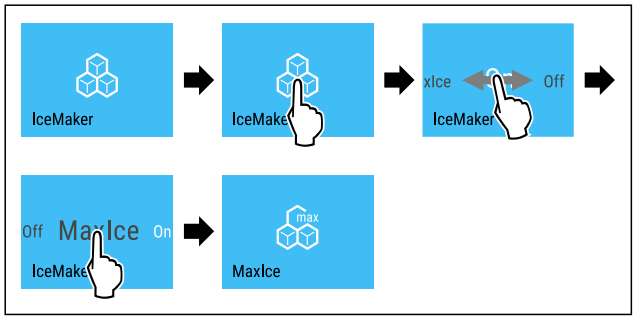

Fig. 65

▶ Executați pașii de acțiune conform figurii.
▷ IceMaker cu MaxIce este activat.

Dacă ați activat MaxIce și doriți să schimbați pe IceMaker:



Fig. 66

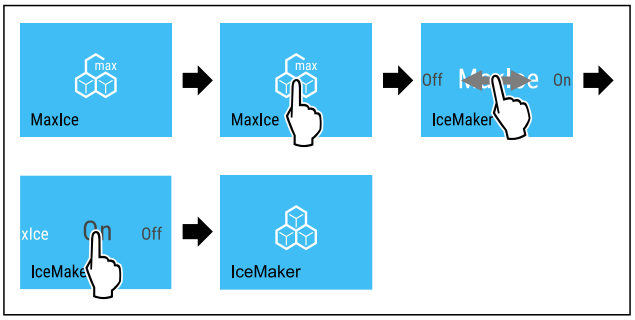

Fig. 67

▶ Executați pașii de acțiune conform figurii.
▷ IceMaker este activat.
▷ MaxIce este dezactivat.

Dezactivarea IceMaker și MaxIce



Fig. 68

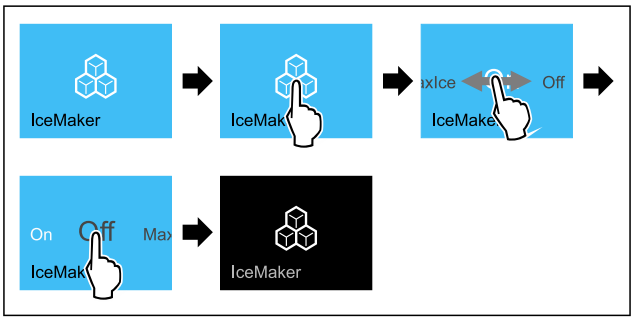

Fig. 69 Reprezentare exemplificativă cu funcția IceMaker activă

▶ Executați pașii de acțiune conform figurii.

-sau-

▶ Dezactivați cu aplicația SmartDevice.

▷ IceMaker și MaxIce sunt dezactivate.
▷ Producția curentă de cuburi de gheață va fi încheiată.
▷ IceMaker se oprește automat.

Dezactivare MaxIce

▶ Activați IceMaker. (vezi Activarea IceMaker)
▷ MaxIce este dezactivat.
▷ IceMaker este activat.
▷ Dezactivați IceMaker și MaxIce: (vezi Dezactivarea IceMaker și MaxIce)

5 Alimentarea cu apă a IceMaker

Cu această funcție setați alimentarea cu apă. Alimentarea cu apă reglează cantitatea admisă de apă. Puteți modifica alimentarea cu apă, dacă aceasta nu se potrivește cu presiunea apei și cu mărimea cuburilor de gheață produse.

Alimentarea cu apă este setată la livrarea de la furnizor pe valoarea 4. Puteți alege o valoare de la 1 (cantitatea de alimentare cea mai mică) până la 8 (cantitatea de alimentare cea mai mare).

Setarea alimentării cu apă

Asigurați-vă că sunt îndeplinite următoarele condiții necesare:

❑ IceMaker este pus în funcțiune. (vezi 5.2 Punere în funcțiune IceMaker)
❑ IceMaker este activat. (vezi IceMaker / MaxIce)



Fig. 70

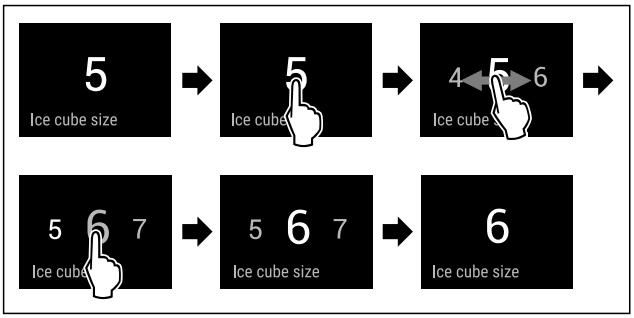

Fig. 71 Reprezentare exemplificatoare: Schimbați de la valoarea 5 la valoarea 6.

▶ Executați pașii de acțiune conform figurii.
▷ Alimentarea cu apă este setată.

TubeClean

Cu această funcție activați sau dezactivați TubeClean. Dacă activați TubeClean, conductele aparatului IceMaker se curăță.

TubeClean activare

Asigurați-vă că sunt îndeplinite următoarele condiții necesare:

❑ Este pregătită curățarea IceMaker. (vezi 10.3.5 Curățarea IceMaker)
❑ Este pregătit un recipient gol cu o capacitate de 1,5 l și cu o înălțime maximă de 10 cm .

▶ Așezați recipientul în sertar sub IceMaker.



Fig. 72

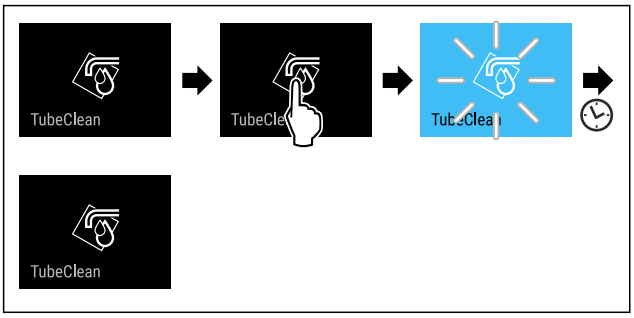

Fig. 73

▶ Executați pașii de acțiune conform figurii.
▷ TubeClean este activat.
▷ Procesul de curățare este pornit: Simbolul se aprinde intermitent până când procesul de curățare se încheie automat după 60 de minute.
▷ Când ciclul de curățare este încheiat: Aparatul continuă să funcționeze în regim normal.

Dezactivare TubeClean

TubeClean se va încheia automat după 60 minute. Puteți dezactiva însă TubeClean și pe parcursul procesului de curățare în orice moment:

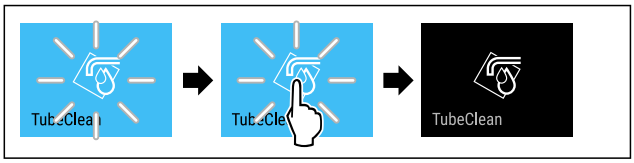

Fig. 74

▶ Executați pașii de acțiune conform figurii.
▷ TubeClean este dezactivat: Procesul de curățare este abandonat.
▷ Aparatul continuă să funcționeze în regim normal.

Blocare introducere

Cu această funcție activați sau dezactivați blocarea introducerii. Blocarea introducerii împiedică ca aparatul să fie operat accidental de copii.

Mod de utilizare:

- Evitați modificarea involuntară a funcțiilor.
- Evitați deconectarea involuntară a aparatului.
- Evitați setarea involuntară a temperaturii.

Activare blocare introducere

Dacă activați blocarea introducerii, puteți să navigați în continuare în meniuri, dar nu puteți selecta sau modifica alte funcții.



Fig. 75

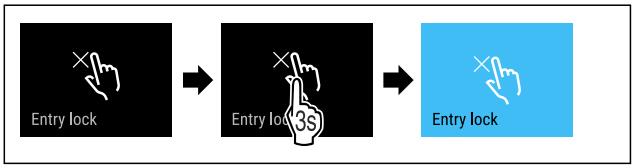

Fig. 76

▶ Executați pașii de acțiune conform figurii.
▷ Blocarea introducerii este activată.

Dezactivare blocare introducere



Fig. 77

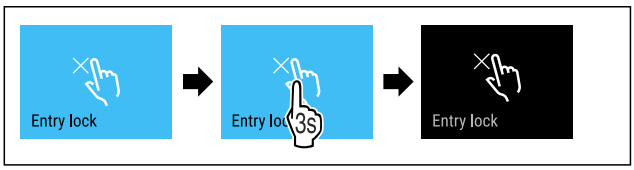

Fig. 78

▶ Executați pașii de acțiune conform figurii.
▷ Blocarea introducerii este dezactivată.

Reamintire

Cu această funcție activați sau dezactivați reamintirile. Funcția este activată la livrarea de la furnizor.

Activare reamintire



Fig. 79

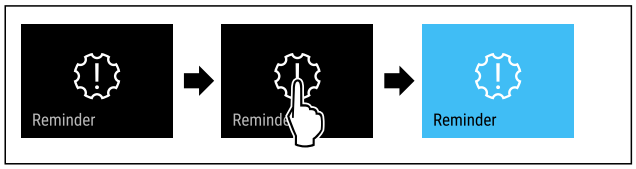

Fig. 80

▶ Executați pașii de acțiune conform figurii.
▷ Reamintirea este activată.

Dezactivare reamintire



Fig. 81

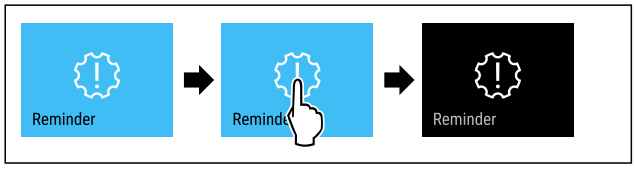

Fig. 82

▶ Executați pașii de acțiune conform figurii.
▷ Reamintirea este dezactivată.

Limbă

Cu această funcție setați limba afișajului.

Puteți seta următoarele limbi:

- Germană
- Engleză
- Franceză
- Spaniolă
- Italiană
- Olandeză
- Cehă
- Poloneză
- Portugheză
- Bulgară
- Rusă
- Chineză

Setarea limbii



Fig. 83

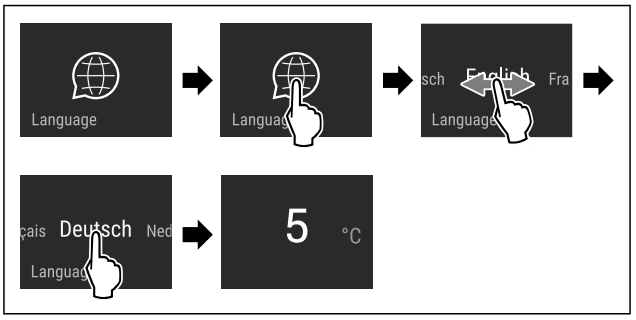

Fig. 84 Reprezentare exemplificatoare în funcție de limbă și temperatură

▶ Executați pașii de acțiune conform figurii.
▷ Limba este setată.
▷ Afișajul revine la afișajul de status.

Unitate de temperatură

Cu această funcție setați unitatea de temperatură. Puteți seta unitatea de temperatură ca grade Celsius sau grade Fahrenheit.

Setarea unității de temperatură



Fig. 85

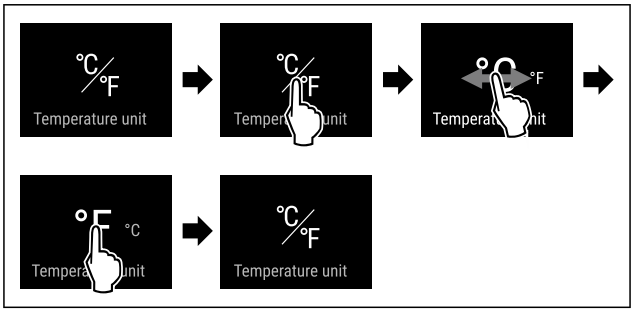

Fig. 87 Reprezentare exemplificatoare: Schimbați de la grade Celsius la grade Fahrenheit.

▶ Executați pașii de acțiune conform figurii.
▷ Unitatea de temperatură este setată.

Lumină de stare (afișaj de status)*

Cu această funcție activați sau dezactivați lumina de stare (afișajul de status). Dacă puneți în funcțiune aparatul pentru prima dată, este dezactivată din fabricație lumina de stare. Dacă activați lumina de stare, puteți identifica starea aparatului cu ușa închisă după culoarea luminii. Dacă ușa este deschisă, lumina de stare este inactivă.

Lumină de stare	Starea aparatului
Lumină albastră	Aparatul funcționează impecabil.
Lumină care pulsează roșu Semnal sonor	Pană de curent (vezi 8.3.1 Perspectivă generală asupra avertizărilor)
	Alarmă de temperatură (vezi 8.3.1 Perspectivă generală asupra avertizărilor)
	Eroare (vezi 8.3.1 Perspectivă generală asupra avertizărilor)

Semnificația culorii luminii de stare

Activarea luminii de stare



Fig. 88

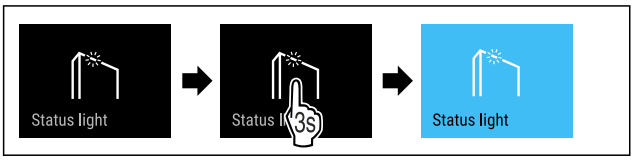

Fig. 89

▶ Executați pașii de acțiune conform figurii.

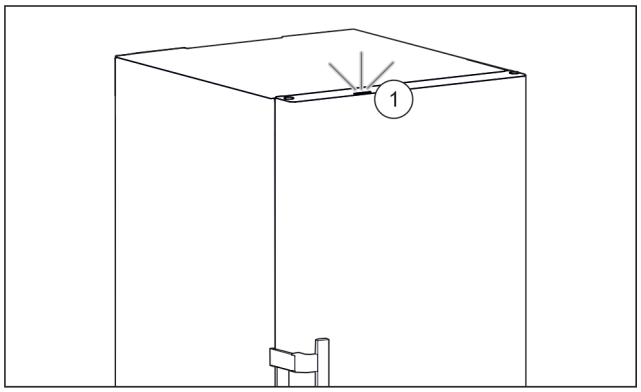

Fig. 90 Lumină de stare activă cu ușa închisă

▷ Lumina de stare *Fig. 90 (1)* este activată.

▷ Lumina de stare se aprinde cu ușa închisă albastru sau roșu.

Dezactivarea luminii de stare



Fig. 91

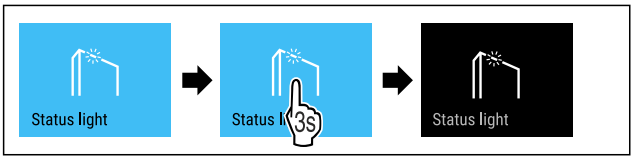

Fig. 92

▶ Executați pașii de acțiune conform figurii.

▷ Lumina de stare este dezactivată.

Luminozitate display

Cu această funcție setați treptat luminozitatea display-ului.

Puteți seta următoarele trepte de luminozitate:

- 40 %
- 60 %
- 80 %
- 100 % (valoare presetată)

Reglarea luminozității

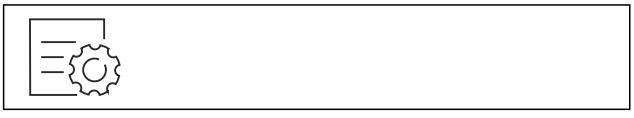

Fig. 93

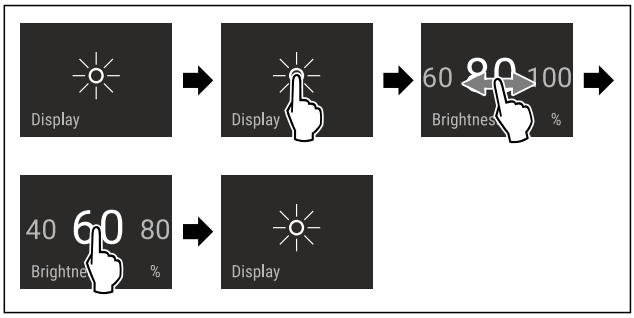

Fig. 94 Reprezentare exemplificatoare: Schimbați de la 80 % la 60 %.

▶ Executați pașii de acțiune conform figurii.

▷ Luminozitatea este setată.

WLAN

Cu această funcție conectați aparatul cu WLAN. Apoi puteți opera prin aplicația SmartDevice de pe un echipament terminal mobil. Cu această funcție puteți separa sau reseta din nou conexiunea WLAN.

Informații suplimentare privind SmartDevice:
(vezi 2.3 SmartDevice)

Indicație
În următoarele țări nu este disponibilă funcția SmartDevice: Rusia, Belarus, Kazahstan.

Stabilirea conexiunii WLAN pentru prima dată

Asigurați-vă că sunt îndeplinite următoarele condiții necesare:

❑ Aplicația SmartDevice este instalată (a se vedea apps.home.liebherr.com).

❑ Înregistrarea în aplicația SmartDevice este încheiată.



Fig. 95

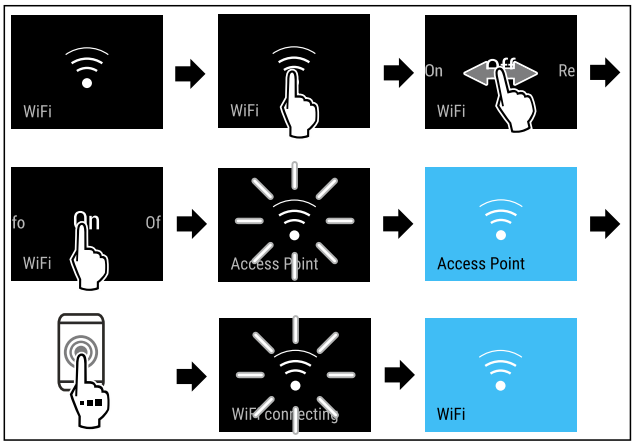

Fig. 96

▶ Executați pașii de acțiune conform figurii.

▷ Conexiunea este stabilită.

Separarea conexiunii WLAN



Fig. 97

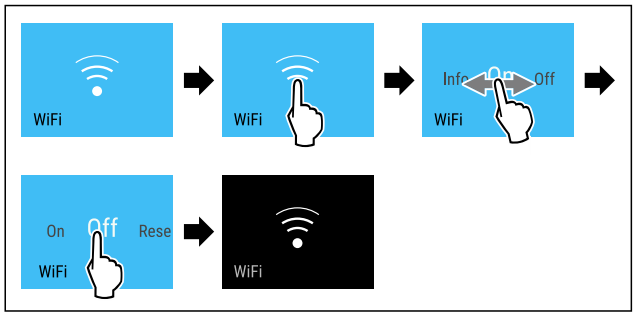

Fig. 98

▶ Executați pașii de acțiune conform figurii.
▷ Conexiunea este separată.

Resetarea conexiunii WLAN



Fig. 99

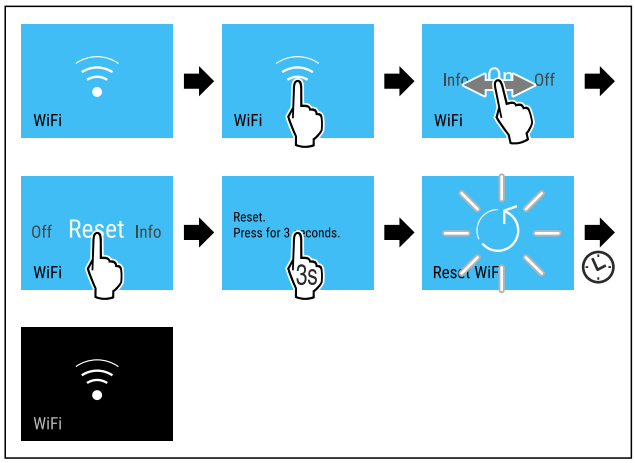

Fig. 100

▶ Executați pașii de acțiune conform figurii.
▷ Conexiunea WLAN și alte setări WLAN sunt resetate la setarea din fabricație.

Afișarea informațiilor referitoare la conexiunea WLAN



Fig. 101

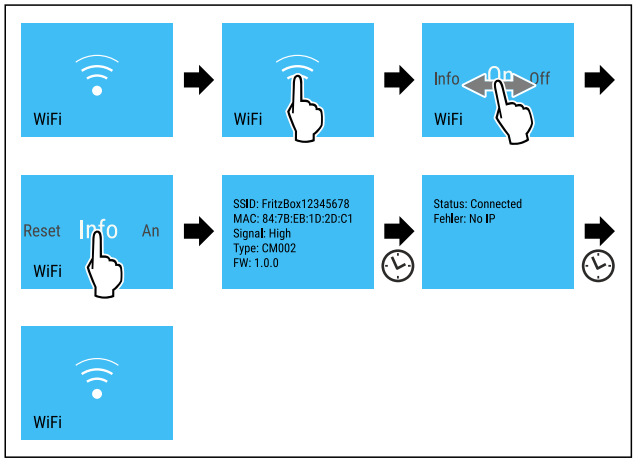

Fig. 102

▶ Executați pașii de acțiune conform figurii.

Informații despre aparat

Cu această funcție afișați numărul de model, numărul de serie și numărul de service al aparatului dumneavoastră. Când luați legătura cu centrul de service aveți nevoie de informațiile despre aparat. (vezi 11.4 Centrul de service)

Cu această funcție deschideți în plus meniul extins. (vezi 4 Modul de funcționare al display-ului Touch & Swipe)

Afișarea informațiilor despere aparat



Fig. 103



Fig. 104

▶ Executați pașii de acțiune conform figurii.
▷ Display-ul afișează informațiile despre aparat.

Software

Cu această funcție afișați și versiunea de software a aparatului dumneavoastră.

Afișarea versiunii de software



Fig. 105

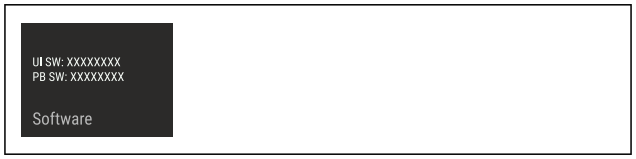

Fig. 106

▶ Executați pașii de acțiune conform figurii.
▷ Display-ul afișează versiunea de software.

Start ciclu de dezghețare

Cu această funcție porniți manual ciclul de dezghețare automat dacă ciclul de dezghețare nu pornește automat în caz de eroare.

Start ciclu de dezghețare



Fig. 107

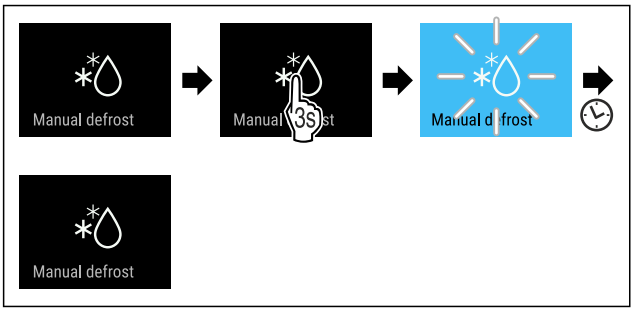

Fig. 108

▶ Executați pașii de acțiune conform figurii.
▷ Ciclul de dezghețare este pornit: Simbolul se aprinde intermitent până când se încheie automat ciclul de dezghețare.
▷ Când ciclul de dezghețare este încheiat: Aparatul continuă să funcționeze în regim normal.

Abandonarea ciclului de dezghețare

Ciclul de dezghețare se încheie automat. Puteți abandona totuși ciclul de dezghețare în orice moment pe parcursul procesului de dezghețare:

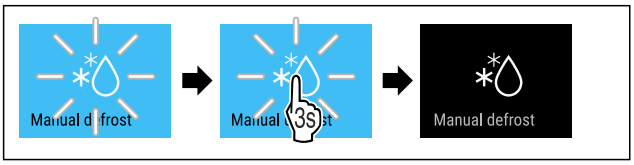

Fig. 109

▶ Executați pașii de acțiune conform figurii.
▷ Ciclul de dezghețare este abandonat.
▷ Aparatul continuă să funcționeze în regim normal.

Alarmă ușă

Cu această funcție activați sau dezactivați alarma ușii. Alarma ușii emite semnal sonor dacă ușa este deschisă un timp prea îndelungat. Alarma ușii este activată la livrarea de la furnizor. Puteți seta cât timp poate sta ușa deschisă înainte de a emite semnal sonor.

Puteți seta următoarele valori:

- 1 minut
- 2 minute
- 3 minute
- Oprit

Setarea alarmei ușii



Fig. 110

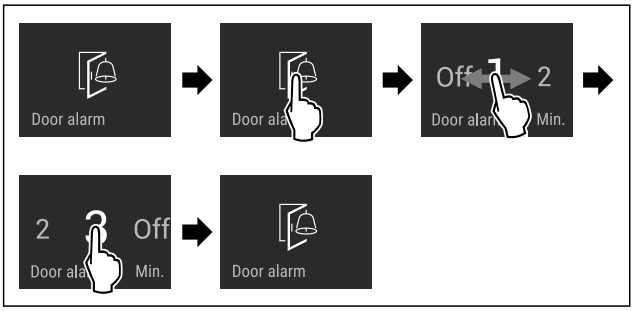

Fig. 111 Reprezentare exemplificatoare: Schimbați alarma ușii de la 1 minut la 3 minute.

▶ Executați pașii de acțiune conform figurii.
▷ Alarma ușii este setată.

Dezactivarea alarmei ușii



Fig. 113

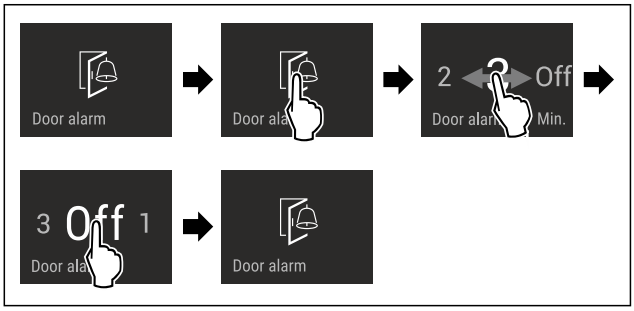

Fig. 114

▶ Executați pașii de acțiune conform figurii.
▷ Alarma ușii este dezactivată.

Mod demo

Modul demo este o funcție specială pentru reprezentantul comercial, care doresc să demonstreze funcțiile speciale. Dacă activați modul demo, sunt dezactivate toate funcțiile tehnice de răcire.

Dacă vă conectați aparatul și pe afișajul de status apare "Demo", este activat deja modul demo.

Dacă activați modul demo și apoi îl dezactivați din nou, este resetat aparatul la setările din fabricație. (vezi Resetare pe reglajele din fabricație)

Activarea modului demo



Fig. 115

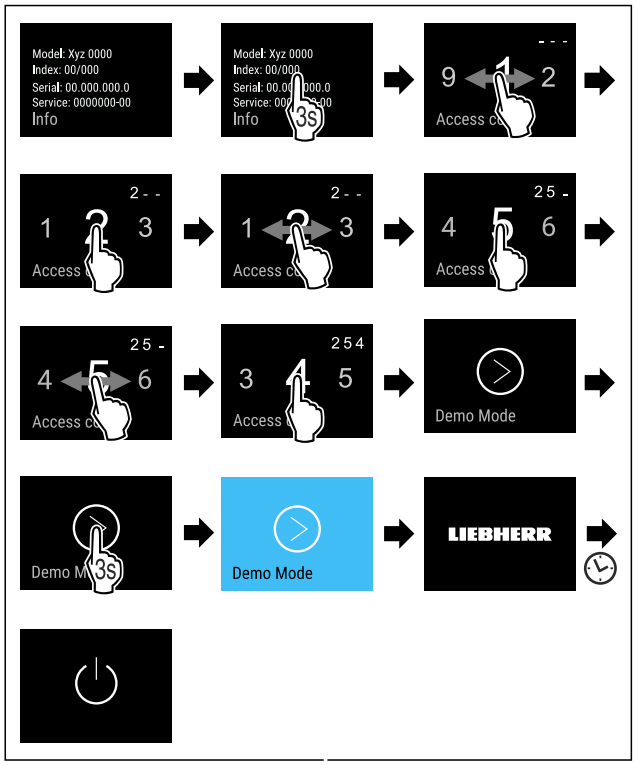

Fig. 116

▶ Executați pașii de acțiune conform figurii.
▷ Modul demo este activat.
▷ Aparatul este deconectat.
▶ Conectați aparatul. (vezi 5.1 Pornirea aparatului (prima punere în funcțiune))
▷ Pe afișajul de status apare "DEMO".

Dezactivarea modului demo



Fig. 117

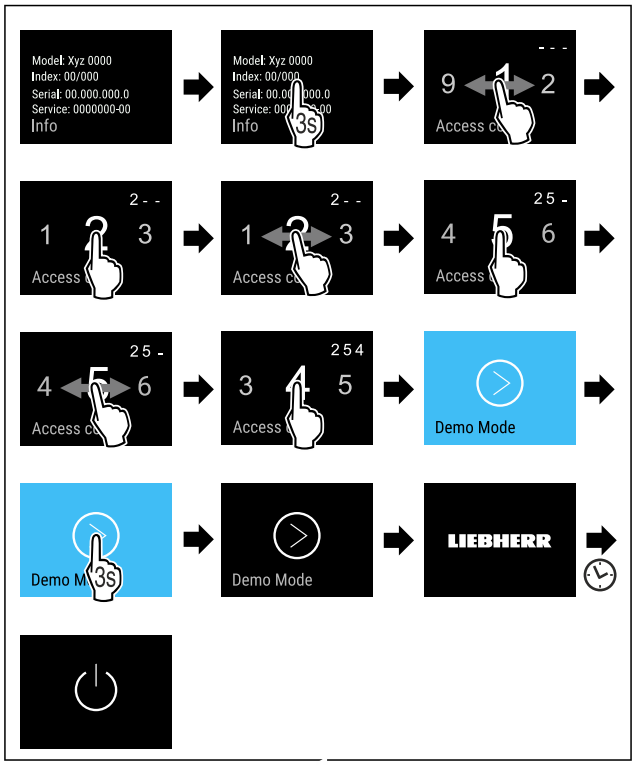

Fig. 118

▶ Executați pașii de acțiune conform figurii.
▷ Modul demo este dezactivat.
▷ Aparatul este deconectat.
▶ Conectați aparatul. (vezi 5.1 Pornirea aparatului (prima punere în funcțiune))
▷ Aparatul este resetat la setările din fabricație.

Resetare pe reglajele din fabricație

Cu această funcție resetați toate reglajele pe reglajele din fabricație. Toate setările pe care le-ați realizat până în prezent vor fi readuse la valorile lor inițiale.

Efectuarea resetării



Fig. 119

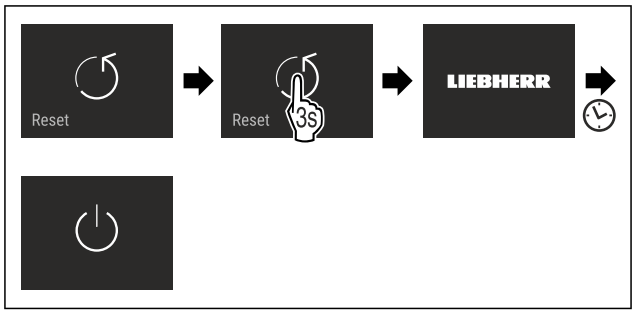

Fig. 120

▶ Executați pașii de acțiune conform figurii.
▷ Aparatul este resetat.
▷ Aparatul este oprit.
▶ Reporniți aparatul. (vezi 5.1 Pornirea aparatului (prima punere în funcțiune))

8.3 Mesaje

Există două categorii de mesaje:

Categorie	Semnificație
Avertizare	Avertizările apar la o alarmă a ușii sau la disfuncționalități. Puteți încheia avertizările mai simple chiar dumneavoastră. La disfuncționalități grave trebuie să contactați centrul de service. (vezi 11.4 Centrul de service)
Reamintire	Reamintirile atrag atenția asupra proceselor generale. Puteți să executați aceste procese și, prin urmare, să încheiați mesajul.

8.3.1 Perspectivă generală asupra avertizărilor

Comportamentul aparatului la avertizări:
- Avertizarea apare pe display în roșu.
- Sunetul de alarmă se emite în volum sonor ascendent.
- La unele avertizări pulsează iluminatul interior.

Mesaj	Cauza	Încheierea mesajului
 **Alarmă ușă**	Apare mesajul, dacă ușa este deschisă prea mult timp.	Efectuați pașii de acțiune. (vezi Alarmă ușă)
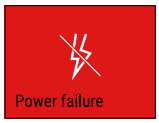 **Alarmă de întrerupere a curentului**	Apare mesajul, dacă temperatura de congelare a crescut din cauza unei întreruperi de curent.	
 **Alarmă de temperatură**	Apare mesajul, dacă temperatura de congelare nu corespunde temperaturii setate.	Efectuați pașii de acțiune. (vezi Alarmă de temperatură)
 **Eroare**	Apare mesajul, dacă există o eroare a aparatului. O componentă a aparatului prezintă o eroare.	Efectuați pașii de acțiune. (vezi Eroare)
 **Eroare WLAN**	Mesajul apare, dacă aparatul nu s-a putut conecta la WLAN. (vezi Stabilirea conexiunii WLAN pentru prima dată) Apare mesajul numai la prima configurare.	Efectuați pașii de acțiune. (vezi Eroare WLAN)

8.3.2 Încheierea avertizărilor

Alarmă ușă

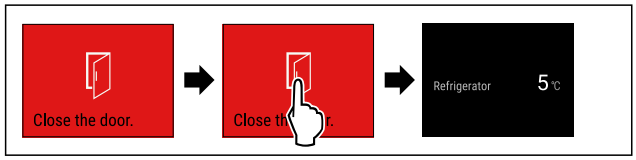

Fig. 121 Reprezentare exemplificatoare

▶ Executați pașii de acțiune conform figurii.

-sau-

▶ Închideți ușa.

▷ Display-ul sare la afișajul de status.
▷ Aparatul răcește mai mult, ceea ce înseamnă că temperatura afișată pe display poate fi mai ridicată decât temperatura efectivă din aparat.*
▷ Zgomotele din aparat pot fi mai puternice.*

Puteți seta cât timp poate sta ușa deschisă înainte de a emite alarma ușii. (vezi Setarea alarmei ușii)

Alarmă de întrerupere a curentului

Dacă este încheiată întreruperea de curent, se răcește automat aparatul la temperatura țintă reglată în prealabil, fără să confirmați mesajul. Astfel încât să dispară însă mesajul de pe display, trebuie să-l confirmați.

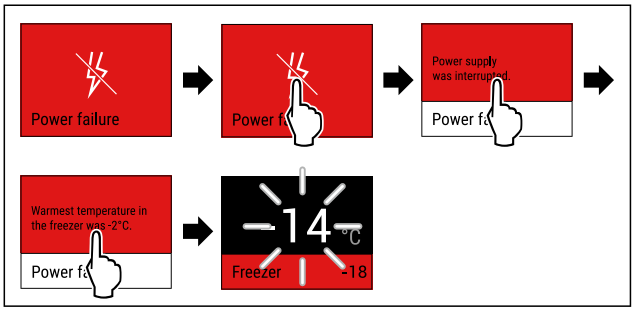

Fig. 122 Reprezentare exemplificatoare

▶ Atingeți scurt display-ul.
▷ Display-ul afișează informațiile referitoare la avertizare.
▶ Atingeți scurt display-ul.
▷ Este afișată temperatura de congelare cea mai caldă.
▷ Dacă temperatura de congelare s-a situat sub -9 °C: Produsele alimentare pot fi consumate în continuare. Dacă temperatura de congelare a crescut la peste -9 °C:
▶ Verificați produsele alimentare.
▶ Atingeți scurt display-ul.
▷ Display-ul sare la afișajul de status: Sunt afișate temperatura actuală și temperatura țintă.

Alarmă de temperatură

Cauza pentru diferența de temperatură poate fi:
- Ați introdus produse alimentare calde, proaspete.
- În timpul sortării și scoaterii alimentelor a pătruns o cantitate prea mare de aer cald din cameră.
- Curentul a fost întrerupt pentru un interval de timp mai îndelungat.
- Aparatul este defect.

▶ Remediați cauza.
▷ Aparatul se răcește la temperatura țintă setată în prealabil.

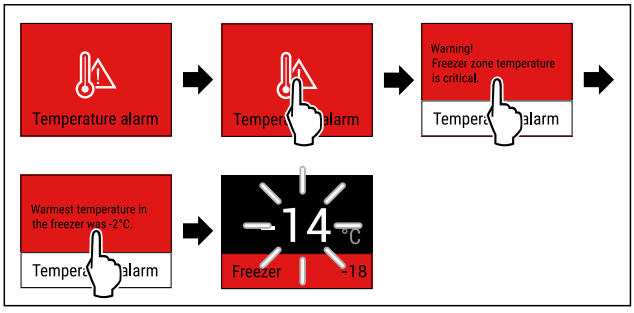

Fig. 123 Reprezentare exemplificatoare

▶ Atingeți scurt display-ul.
▷ Display-ul afișează informațiile referitoare la avertizare.
▶ Atingeți scurt display-ul.
▷ Este afișată temperatura de congelare cea mai caldă.

▷ Dacă temperatura de congelare s-a situat sub -9 °C: Produsele alimentare pot fi consumate în continuare. Dacă temperatura de congelare a crescut la peste -9 °C:
▶ Verificați produsele alimentare.
▶ Atingeți scurt display-ul.
▷ Display-ul sare la afișajul de status: Sunt afișate temperatura actuală și temperatura țintă.

Eroare

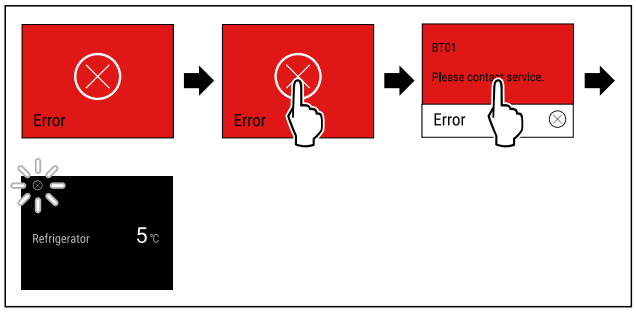

Fig. 124 Reprezentare exemplificatoare

▶ Atingeți scurt display-ul.
▷ Este afișat codul de eroare.
▶ Notați codul de eroare.
▶ Atingeți scurt display-ul.
▷ Display-ul sare la afișajul de status.
▶ Adresați-vă centrului de service. (vezi 11.4 Centrul de service)

Eroare WLAN

▶ Verificați conexiunea WLAN.
▶ Conectați din nou aparatul la WLAN. (vezi WLAN)

8.3.3 Perspectivă generală asupra reamintirilor

Comportamentul aparatului la reamintiri:

- Reamintirea apare pe display în galben.
- Se emite un semnal sonor.
- La unele reamintiri pulsează iluminatul interior.

Mesaj	Cauza	Încheierea mesajului
 **Verificare racord de apă**	Apare mesajul, dacă este activat IceMaker, dar IceMaker nu este alimentat cu apă prin intermediul racordului de apă fix.	Efectuați pașii de acțiune. (vezi Verificare racord de apă)
 **Împingere sertar IceMaker**	Apare mesajul, dacă este activat IceMaker, dar sertarul IceMaker este deschis.	Efectuați pașii de acțiune. (vezi Împingere sertar IceMaker)

8.3.4 Încheierea reamintirilor

Verificare racord de apă

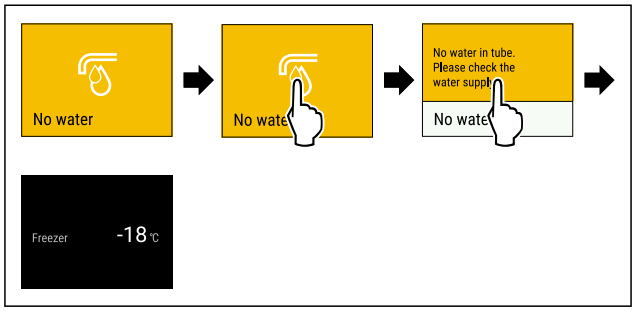

Fig. 125 Reprezentare exemplificatoare

▶ Atingere scurtă a display-ului
▷ Display-ul afișează informațiile referitoare la reamintire.
▶ Atingere scurtă a display-ului
▶ Verificați racordul de apă.

-sau-

▶ Dezactivați IceMaker. (vezi Dezactivarea IceMaker și MaxIce)

Dacă este verificat racordul de apă și este activat IceMaker:

▶ Curățați IceMaker. (vezi 10.3.5 Curățarea IceMaker)
▷ IceMaker produce cuburi de gheață.

Împingere sertar IceMaker

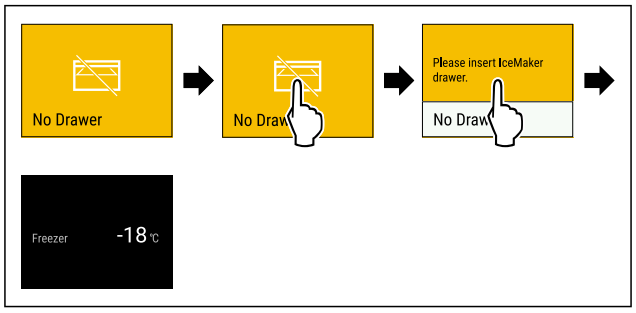

Fig. 126 Reprezentare exemplificatoare

▶ Atingeți scurt display-ul.
▷ Display-ul afișează informațiile referitoare la reamintire.
▶ Atingeți scurt display-ul.
▶ Împingeți sertarul IceMaker.

-sau-

▶ Dezactivați IceMaker. (vezi IceMaker / MaxIce)

▷ Dacă este împins în interior sertarul IceMaker și este activat IceMaker: IceMaker produce cuburi de gheață.

9 Dotare

9.1 Sertare

Puteți extrage sertarele pentru curățare.

Puteți extrage sertarele, pentru a folosi VarioSpace.

Scoaterea și introducerea sertarelor se diferențiază în funcție de sistemul de extragere. Aparatul dumneavoastră poate conține diferite sisteme de extragere.

Indicație
Consumul de energie crește și puterea de răcire scade atunci când ventilația nu este suficientă.
▶ Lăsați sertarul situat cel mai jos în aparat.
▶ Mențineți întotdeauna liberă fanta ventilatorului din interior de la peretele posterior.

9.1.1 Sertar pe șine telescopice

Sertarul se deplasează pe șine extensibile (șine telescopice). Există șine telescopice cu extragere completă și șine telescopice cu extragere parțială. Sertarele cu extragere completă se extrag complet din aparat. Sertarele cu extragere parțială nu pot fi scoase complet din aparat. Ce sistem se află în aparatul dumneavoastră depinde de tipul de aparat.

Sertar ghidat pe placa de sticlă

Sertarul ghidat pe placa de sticlă este un sertar cu extragere parțială.

Scoaterea sertarului

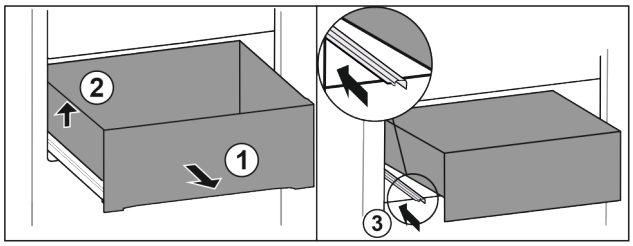

Fig. 127

- ▶ Scoateți sertarul până la opritor. *Fig. 127 (1)*
- ▶ Ridicați sertarul din stânga. *Fig. 127 (2)*
- ▶ Inserați șina din stânga. *Fig. 127 (3)*

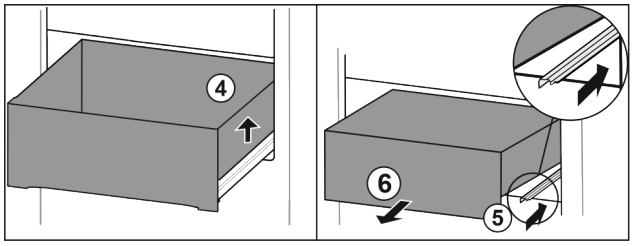

Fig. 128

- ▶ Ridicați sertarul din dreapta. *Fig. 128 (4)*
- ▶ Inserați șina din dreapta. *Fig. 128 (5)*
- ▶ Extrageți sertarul spre înainte. *Fig. 128 (6)*

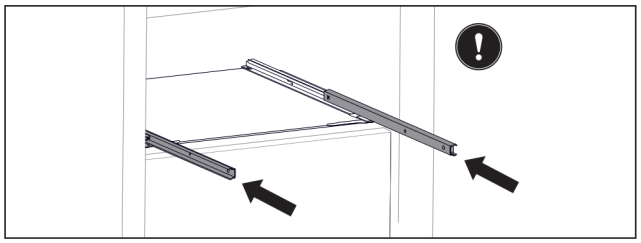

Fig. 129

Dacă șinele nu sunt încă inserate complet după extragerea sertarului:

- ▶ Inserați șinele complet.

Introducerea sertarului

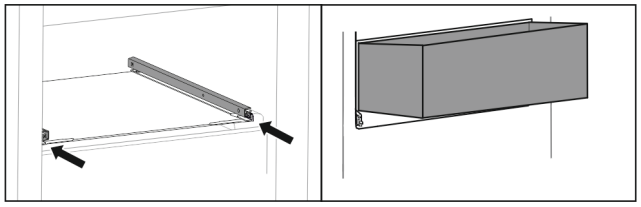

Fig. 130

- ▶ Introduceți șinele.
- ▶ Așezați sertarul oblic pe șine.

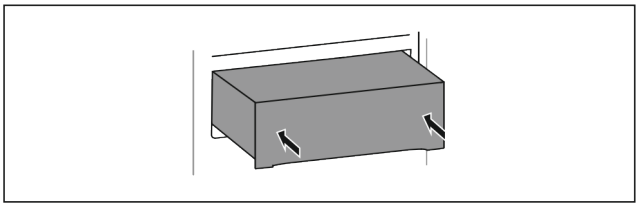

Fig. 131

- ▶ Coborâți sertarul.
- ▶ Împingeți sertarul spre spate.

9.1.2 Sertar superior înclinabil

Când scoateți sertarul superior, înclinați-l în față. Acest lucru vă oferă o vedere mai bună a sertarului. Funcția depinde de înălțimea aparatului.

Scoaterea sertarului

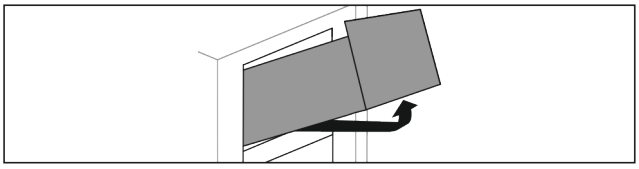

Fig. 132

- ▶ Scoateți sertarul până la opritor.
- ▶ Ridicați sertarul în față.
- ▶ Ridicați sertarul de jos.
- ▶ Extrageți sertarul spre înainte.

Introducerea sertarului

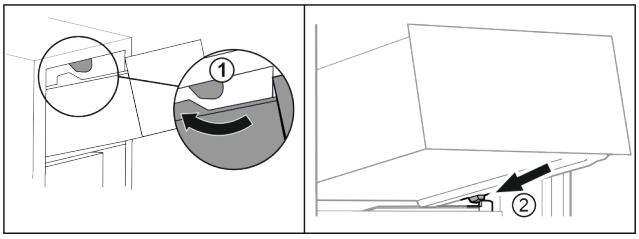

Fig. 133

- ▶ Duceți sertarul în jurul opritoarelor superioare. *Fig. 133 (1)*
- ▶ Așezați sertarul oblic în spatele opritoarelor inferioare pe nervura recipientului. *Fig. 133 (2)*
- ▶ Coborâți sertarul.
- ▶ Inserați spre spate.

9.1.3 Sertar ghidat pe nervura recipientului*

Sertarul rulează direct pe nervura recipientului. Nu există șine.

Scoaterea sertarului

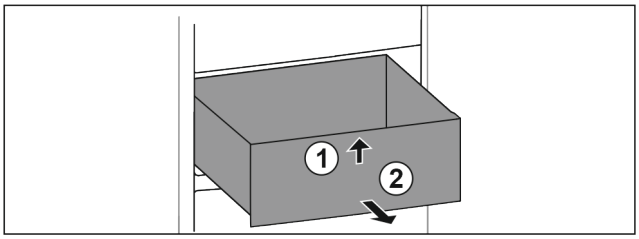

Fig. 134

- ▶ Scoateți sertarul până la opritor.
- ▶ Ridicați sertarul în față. *Fig. 134 (1)*
- ▶ Extrageți sertarul spre înainte. *Fig. 134 (2)*

Introducerea sertarului

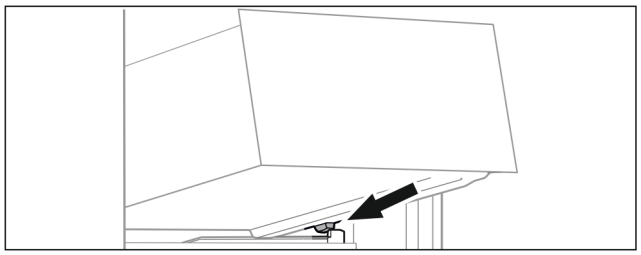

Fig. 135

- ▶ Așezați sertarul oblic în spatele opritoarelor pe nervura recipientului. (vezi Fig. 135)
- ▶ Coborâți sertarul.
- ▶ Împingeți sertarul spre spate.

9.1.4 Sertar situat cel mai jos

Sertarul este sertarul situat cel mai jos din aparat. Rulează direct pe nervura recipientului. Nu există șine.

Scoaterea sertarului

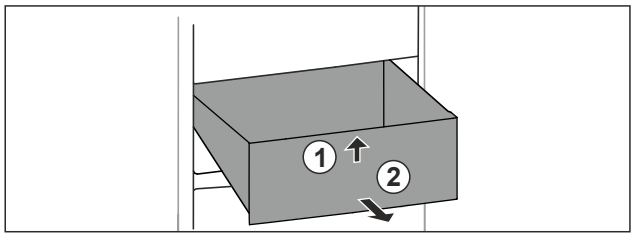

Fig. 136

- ▶ Scoateți sertarul până la opritor.
- ▶ Ridicați sertarul în față. *Fig. 136 (1)*
- ▶ Extrageți sertarul spre înainte. *Fig. 136 (2)*

Introducerea sertarului

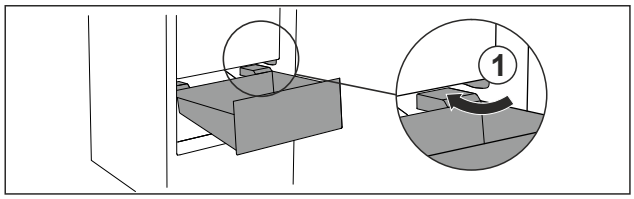

Fig. 137

- ▶ Ghidați sertarul oblic în jurul opritorului *Fig. 137 (1)*.
- ▶ Coborâți sertarul.
- ▶ Împingeți sertarul spre spate.

9.2 Raft extractibil cu IceTower

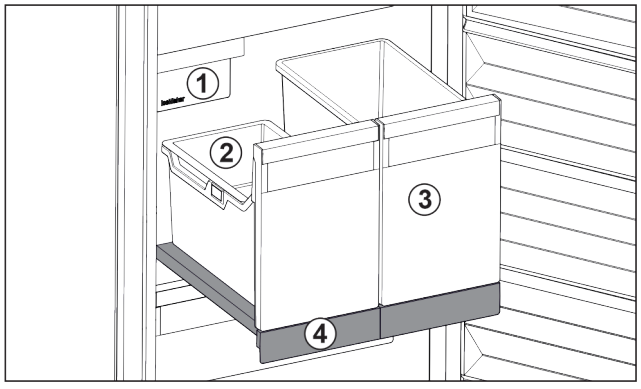

Fig. 138 Raft extractibil cu IceTower

- **(1)** IceMaker
- **(2)** Tavă suspendată pentru cuburi de gheață
- **(3)** Recipient de ex. pentru pizza, băuturi alcoolice
- **(4)** Raft extractibil

Pe raftul extractibil se află două recipiente înalte (IceTower). În recipientul din *Fig. 138 (2)* sunt colectate și depozitate cuburile de gheață din IceMaker. Recipientul din *Fig. 138 (3)* se pretează pentru depozitarea de alimente înalte cum este pizza sau băuturile alcoolice.

Raftul extractibil cu IceTower este montat pe o placă de sticlă cu șine extensibile. Raftul extractibil poate fi dezasamblat pentru curățare.

9.2.1 Dezasamblarea raftului extractibil cu IceTower

Extragerea recipientului

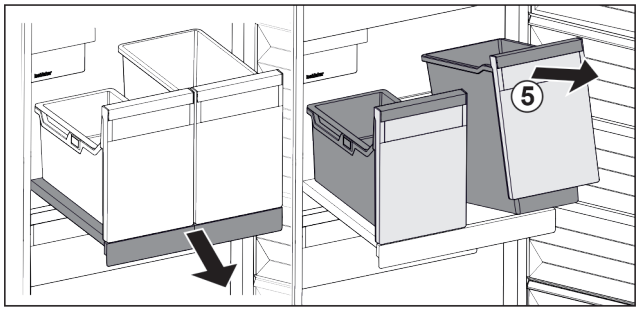

Fig. 139

- ▶ Extrageți raftul extractibil.
- ▶ Ridicați recipientul *Fig. 139 (5)* din față.
- ▶ Extrageți recipientul.

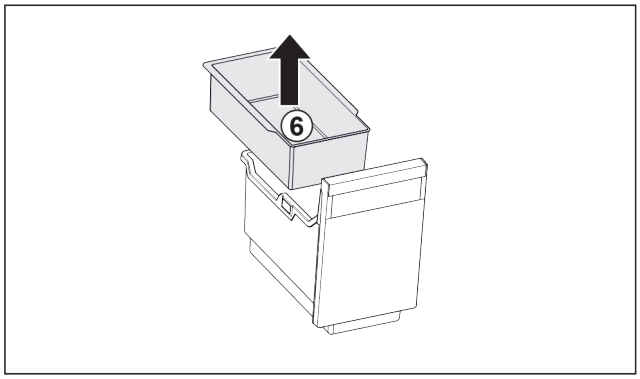

Fig. 140

- ▶ Extrageți tava suspendată *Fig. 140 (6)*.
- ▶ Dacă în tava suspendată sunt cuburi de gheață: Goliți tava suspendată.
- ▷ Recipientul și tava suspendată sunt extrase și le puteți curăța. (vezi 10.3.4 Curățați dotarea)

Scoaterea raftului extractibil

Asigurați-vă că sunt îndeplinite următoarele condiții necesare:

- ❑ Recipientele sunt extrase. (vezi Extragerea recipientului)

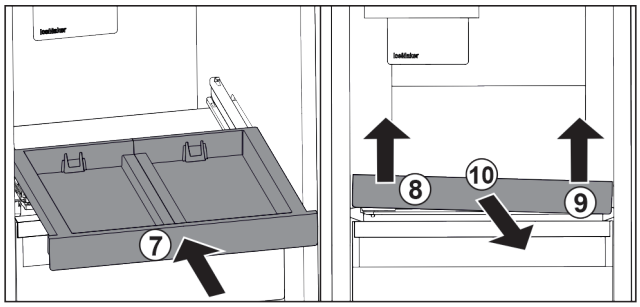

Fig. 141

- ▶ Inserați raftul extractibil. *Fig. 141 (7)*
- ▶ Ridicați raftul extractibil din față stânga. *Fig. 141 (8)*
- ▶ Ridicați raftul extractibil din față dreapta. *Fig. 141 (9)*

▷ Raftul extractibil este desfăcut în față din dispozitivul de fixare.
▶ Extrageți raftul extractibil spre înainte. *Fig. 141 (10)*
▷ Raftul extractibil este extras și îl puteți curăța. (vezi 10.3.4 Curățați dotarea)

Extragerea plăcii de sticlă de sub raftul extractibil

(vezi 9.3 Plăcile de sticlă)

9.2.2 Introducerea raftului extractibil cu IceTower

Introducerea plăcii de sticlă sub raftul extractibil

(vezi 9.3 Plăcile de sticlă)

Introducerea raftului extractibil

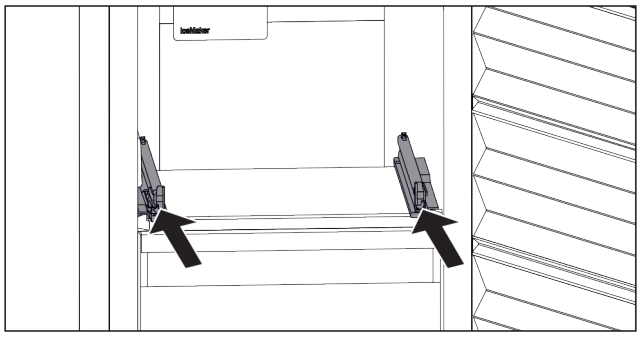

Fig. 142
▶ Introduceți șinele.

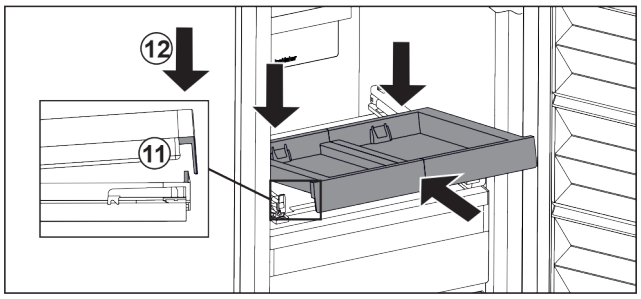

Fig. 143
▶ Așezați raftul extractibil oblic în spatele lamelei din față.
▶ Inserați-l oblic. Aveți în vedere ca opritorul să fie în spatele lamelei pe ambele părți. *Fig. 143 (11)*
▶ Depuneți raftul extractibil în față. *Fig. 143 (12)*

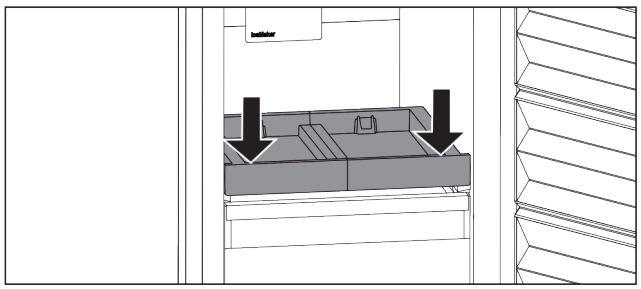

Fig. 144
▶ Apăsați în jos raftul extractibil din față.
▷ Raftul extractibil se fixează în poziție cu zgomot specific.

Introducerea recipientelor

Asigurați-vă că sunt îndeplinite următoarele condiții necesare:

❑ Raftul extractibil este introdus. (vezi Introducerea raftului extractibil)

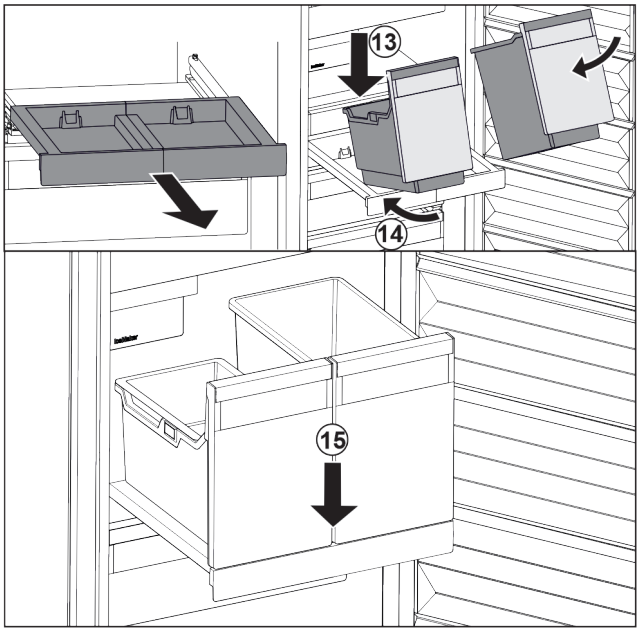

Fig. 145
▶ Extrageți raftul extractibil.
▶ Țineți raftul extractibil cu o mână.

Indicație
Recipientele sunt modelate astfel încât să nu poată fi inversate.

▶ Așezați recipientele oblic pe raftul extractibil. *Fig. 145 (13)*
▶ Inserați recipientul oblic spre partea posterioară. *Fig. 145 (14)*
▶ Depuneți recipientul în față. *Fig. 145 (15)*

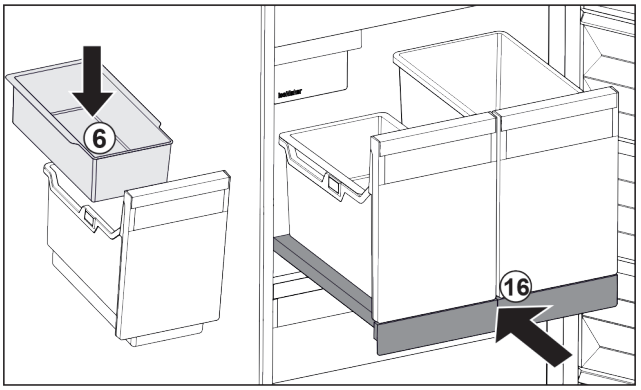

Fig. 146
▶ Introduceți tava suspendată *Fig. 146 (6)* pentru cuburi de gheață.
▶ Inserați raftul extractibil cu recipientele (IceTower). *Fig. 146 (16)*
▷ Raftul extractibil cu IceTower este introdus complet.

9.3 Plăcile de sticlă

ATENȚIE
Extragere inadmisibilă a plăcii de sticlă de deasupra IceTower!
Deteriorări la IceMaker. La placa de sticlă de deasupra IceTower este fixat IceMaker.
▶ Nu extrageți placa de sticlă de deasupra IceTower.

Puteți extrage placa de sticlă de sub sertare pentru curățare.

Puteți extrage placa de sticlă de sub sertare, pentru a folosi VarioSpace.

9.3.1 Extragerea / introducerea plăcii de sticlă

Asigurați-vă că sunt îndeplinite următoarele condiții necesare:

- ❑ Placă de sticlă sub sertar: Sertarul este extras. (vezi 9.1 Sertare)
- ❑ Raftul extractibil sub IceTower: IceTower este extras. (vezi 9.2 Raft extractibil cu IceTower)

Extragerea plăcii de sticlă

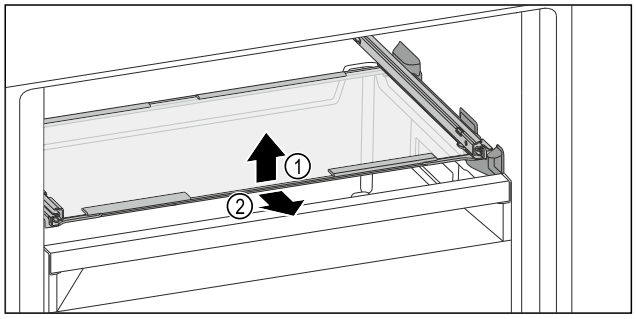

Fig. 147 Reprezentare exemplificativă a plăcii de sticlă

- ▶ Ridicați placa de sticlă din față.
- ▶ Extrageți placa de sticlă spre înainte.

Introducerea plăcii de sticlă

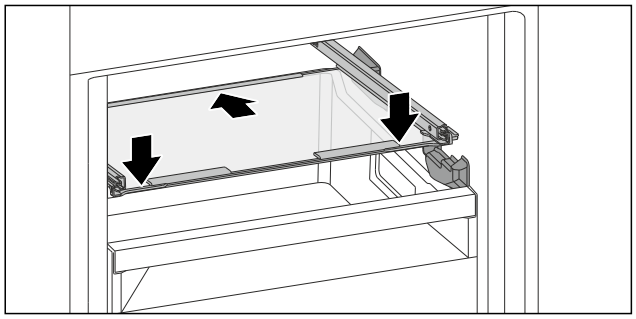

Fig. 148 Reprezentare exemplificativă a plăcii de sticlă

- ▶ Așezați placa de sticlă oblic în spatele opritoarelor.
- ▶ Coborâți placa de sticlă.
- ▶ Inserați placa de sticlă spre spate.

9.4 IceMaker

Der IceMaker este destinat exclusiv pentru obținerea cuburilor de gheață în cantități normale pentru consumul casnic.

Asigurați-vă că sunt îndeplinite următoarele condiții:

- IceMaker este curățat. (vezi 10 Întreținere)
- Sertarul IceMaker este curățat.
- Sertarul IceMaker este complet introdus.

9.4.1 Producerea cuburilor de gheață

Capacitatea de producție depinde de temperatura de congelare. Cu cât temperatura este mai scăzută, cu atât mai multe cuburi de gheață se pot produce într-un anumit interval de timp.

După ce IceMaker a fost pornit pentru prima dată, poate dura până la 24 de ore, până când se produce primul cub de gheață.

- ▶ Activați funcția IceMaker.
- ▶ Produceți mai multe cuburi de gheață: Activați funcția MaxIce.
- ▶ Distribuiți cuburile de gheață uniform în sertar, pentru a spori capacitatea de umplere.
- ▶ Închideți sertarul: IceMaker începe din nou automat cu producția.

Indicație
Dacă este atinsă o anumită înălțime de lucru în sertarul IceMaker, nu se produc alte cuburi de gheață. IceMaker nu umple sertarul până la margine.

9.5 VarioSpace

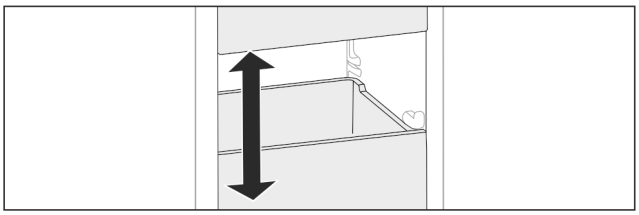

Fig. 149

Puteți extrage sertarele și plăcile de sticlă din aparat. Astfel obțineți spațiu pentru alimente mari precum carnea de pasăre, carnea, porțiile mari de vânat precum și preparatele de panificație înalte. Acestea pot fi astfel congelate întregi și pregătite mai departe.

- ▶ Respectați limitele de încărcare ale sertarelor și plăcilor de sticlă (vezi 11.1 Date tehnice) .

9.6 Acumulator de frig

Acumulatoarele de frig împiedică o creștere prea rapidă a temperaturii în cazul unei pene de curent.

Cartușele de răcire sunt în sertar.

Puteți depozita acumulatorii de răcire în tava de congelare.

9.6.1 Utilizarea acumulatorului de frig

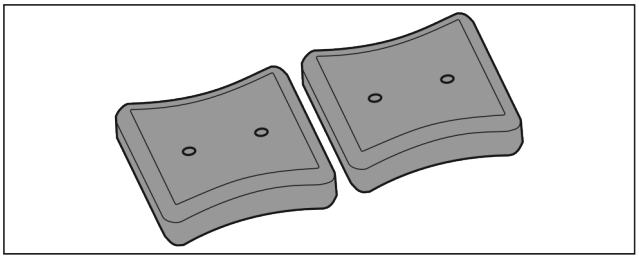

Fig. 150

Dacă acumulatoarele de frig sunt înghețate:

- ▶ Așezați în zona superioară, frontală a congelatorului pe produsele congelate.

10 Întreținere

10.1 Dezasamblare / montare sisteme de extragere

10.1.1 Indicații referitoare la dezasamblare

Puteți dezasambla unele sisteme de extragere pentru curățare. Aparatul dumneavoastră poate conține diferite sisteme de extragere.

Următoarele sisteme de extragere sunt demontabile sau nedemontabile:

Sistem de extragere	demontabil / nedemontabil
Sertar ghidat pe placa de sticlă	demontabil (vezi Sertar ghidat pe placa de sticlă)
Sertar superior înclinabil	nedemontabil

Sistem de extragere	demontabil / nedemontabil
Sertar ghidat pe nervura recipientului*	demontabil (vezi 10.1.3 Sertar ghidat pe nervura recipientului*) *
Sertar situat cel mai jos	nedemontabil
IceTower	demontabil (vezi 10.1.4 IceTower)

10.1.2 Sertar pe șine telescopice

Sertar ghidat pe placa de sticlă

Dezasamblarea sistemului de extragere

Asigurați-vă că sunt îndeplinite următoarele condiții necesare:

- ❑ Sertarul este extras.
- ❑ Placa din sticlă este extrasă. (vezi 9.3 Plăcile de sticlă)

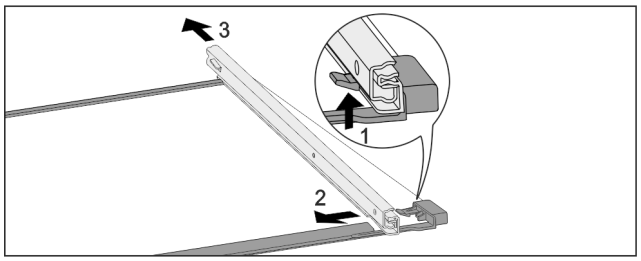

Fig. 151 Placa de sticlă cu șine

- ▶ Apăsați în sus cârligul de blocare frontal. *(1)*
- ▶ Îndepărtați șinele de extragere prin împingere în lateral *(2)* și spre spate *(3)*.

Montarea sistemului de extragere

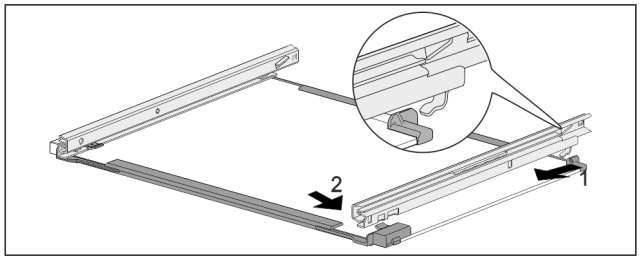

Fig. 152 Placa de sticlă cu șine

- ▶ Agățați șina în partea din spate. *(1)*
- ▶ Înclichetați șina în partea din față. *(2)*

10.1.3 Sertar ghidat pe nervura recipientului*

Dezasamblarea sistemului de extragere

Asigurați-vă că sunt îndeplinite următoarele condiții necesare:

- ❑ Sertarul este extras. (vezi 9.1.3 Sertar ghidat pe nervura recipientului*)

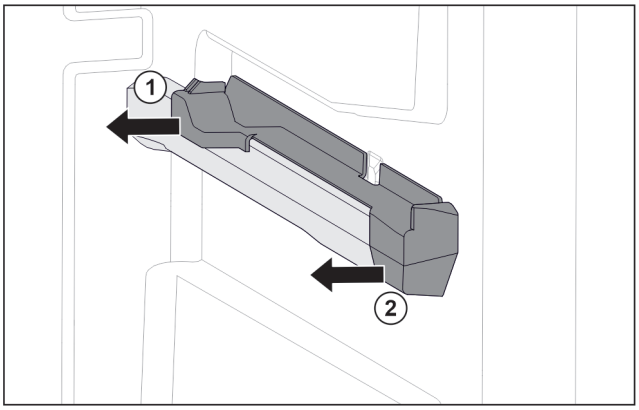

Fig. 153 Piesă de fixare pe nervura din dreapta a recipientului

- ▶ Prindeți piesa de fixare în partea inferioară din spate.
- ▶ Scoateți piesa de fixare din spate în lateral. *Fig. 153 (1)*
- ▶ Scoateți piesa de fixare din față în lateral. *Fig. 153 (2)*

Montarea sistemului de extragere

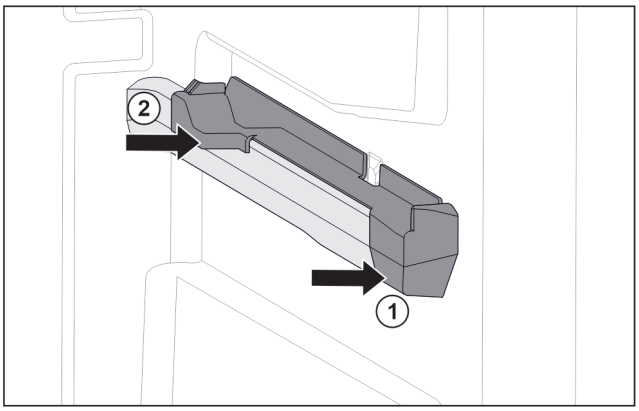

Fig. 154 Piesă de fixare pe nervura din dreapta a recipientului

- ▶ Așezați piesa de fixare în față pe nervura recipientului. *Fig. 154 (1)*
- ▶ Apăsați piesa de fixare spre spate. *Fig. 154 (2)*

10.1.4 IceTower

Dezasamblarea sistemului de extragere

Asigurați-vă că sunt îndeplinite următoarele condiții necesare:

- ❑ IceTower este extras. (vezi 9.2 Raft extractibil cu IceTower)
- ❑ Placa din sticlă este extrasă. (vezi 9.3 Plăcile de sticlă)

- ▶ Depuneți raftul extractibil pe masă.
- ▷ Puteți îndepărta mai ușor șinele de pe placa de sticlă.

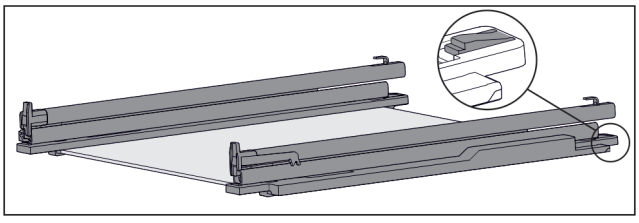

Fig. 155 Placă de sticlă cu șine și piese de fixare

- ▶ Apăsați în jos piesa de fixare din spate (vezi Fig. 155) și, în același timp, împingeți șina înapoi.

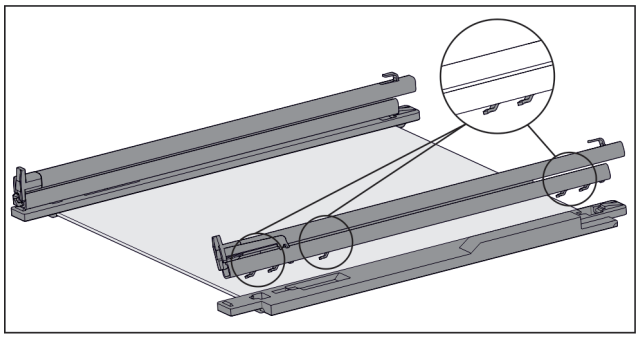

Fig. 156 Placă de sticlă cu șine și piese de fixare

▷ Cârligele șinei se detașează de piesa de fixare.
▶ Scoateți șina de pe piesa de fixare.

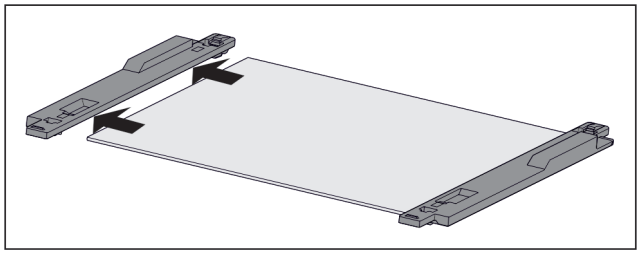

Fig. 157 Placă de sticlă cu piese de fixare

▶ Trageți piesa de fixare de pe placa de sticlă în lateral.

Montarea sistemului de extragere

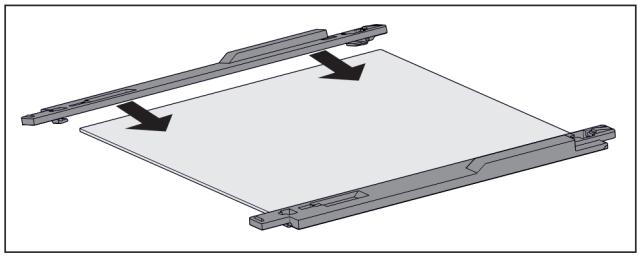

Fig. 158 Placă de sticlă cu piese de fixare

▶ Așezați piesa de fixare pe placa de sticlă.
▶ Împingeți piesa de fixare pe placa de sticlă până la opritor.

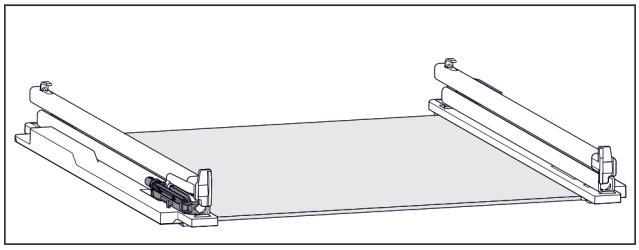

Fig. 159 Unitate de amortizare

Unitatea de amortizare este fixată pe șina din stânga. (vezi Fig. 159) Pe șina din dreapta nu este fixată nicio unitate de amortizare.

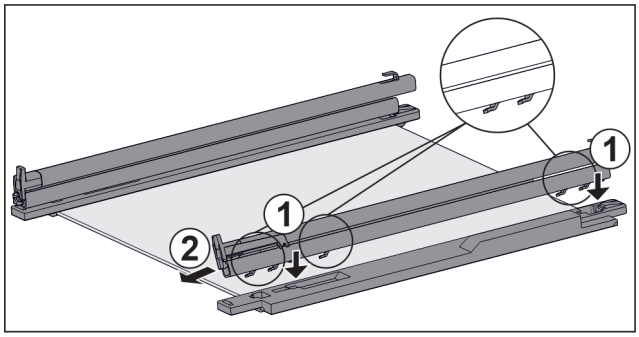

Fig. 160 Placă de sticlă cu șine și piese de fixare

Montați șina **cu** unitatea de amortizare:

▶ Așezați cârligele șinei pe deschiderile piesei de fixare din **stânga**. *Fig. 160 (1)*
▶ Trageți șina în față. *Fig. 160 (2)*
▷ Șina se înclichetează în spate cu zgomot.

Montați șina **fără** unitatea de amortizare:

▶ Așezați cârligele șinei pe deschiderile piesei de fixare din **dreapta**. *Fig. 160 (1)*
▶ Trageți șina în față. *Fig. 160 (2)*
▷ Șina se înclichetează în spate cu zgomot.

10.2 Dezghețarea aparatului

10.2.1 Dezghețarea cu NoFrost

Dezghețarea se realizează automat prin sistemul NoFrost. Umiditatea se depune la vaporizator, unde este dezghețată și evaporată periodic.

Aparatul nu necesită dezghețare.

Indicație
Pe podeaua aparatului se pot aduna picături de apă.
Când scoateți aparatul din funcțiune:

▶ Așezați prosopul în fața aparatului, pentru a capta eventualele picături de apă care se scurg în afară. (vezi 12 Scoaterea din funcțiune)

10.3 Curățarea aparatului

10.3.1 Pregătirea

AVERTIZARE
Pericol de electrocutare!

▶ Scoateți ștecherul aparatului de răcire sau întrerupeți alimentarea cu curent.

AVERTIZARE
Pericol de incendiu

▶ Nu deteriorați circuitul de răcire.

▶ Goliți aparatul.
▶ Extrageți fișa de rețea.

10.3.2 Curățarea carcasei

ATENȚIE
Curățare necorespunzătoare!
Defecțiuni la aparat.

▶ Utilizați exclusiv lavete moi și agent de curățare general cu ph neutru.
▶ Nu folosiți bureți aspri sau abrazivi și nici bureți de sârmă.
▶ Nu utilizați mijloace de curățare agresive, abrazive, care conțin nisip, clor sau acizi.

AVERTIZARE
Pericol de accidentare și deteriorare a aparatului din cauza aburului fierbinte!
Aburul fierbinte poate cauza arsuri și poate deteriora suprafețele.

▶ Nu utilizați aparate de curățare cu aburi!

▶ Ștergeți carcasa numai cu o lavetă moale, curată. În cazul unui grad de murdărire ridicat, utilizați apă călduță cu un detergent neutru. Suprafețele de sticlă pot fi curățate suplimentar cu un detergent pentru sticlă.

10.3.3 Curățarea compartimentului interior

ATENȚIE
Curățare necorespunzătoare!
Defecțiuni la aparat.
▶ Utilizați exclusiv lavete moi și agent de curățare general cu ph neutru.
▶ Nu folosiți bureți aspri sau abrazivi și nici bureți de sârmă.
▶ Nu utilizați mijloace de curățare agresive, abrazive, care conțin nisip, clor sau acizi.

▶ Suprafețele din plastic: curățați cu mâna cu o cârpă moale, curată, apă călduță și puțin agent de spălare.
▶ Suprafețele din metal: curățați cu mâna cu o cârpă moale, curată, apă călduță și puțin agent de spălare.

10.3.4 Curățați dotarea

ATENȚIE
Curățare necorespunzătoare!
Defecțiuni la aparat.
▶ Utilizați exclusiv lavete moi și agent de curățare general cu ph neutru.
▶ Nu folosiți bureți aspri sau abrazivi și nici bureți de sârmă.
▶ Nu utilizați mijloace de curățare agresive, abrazive, care conțin nisip, clor sau acizi.

Curățarea cu o cârpă moale, curată, apă călduță și puțin agent de spălare:
- Raft extractibil IceTower
- Sertar
  Vă rugăm respectați: Nu îndepărtați magnetul de la sertar! Magnetul asigură funcția IceMaker-ului.
- Tabletă de congelare

Curățare cu o cârpă umedă:
- Șina telescopică
  Vă rugăm respectați: Grăsimea din căile de rulare are rol de lubrifiere și nu trebuie îndepărtată!

Curățarea în mașina de spălat 60 °C:
- Cupă pentru cuburi de gheață
▶ Demontați dotarea: consultați capitolul respectiv.
▶ Curățați dotarea.

10.3.5 Curățarea IceMaker

IceMaker poate fi curățat în diferite moduri.

Curățarea este efectuată la:
❑ Prima punere în funcțiune
❑ Cu racordul de apă:
În caz de nefolosire mai îndelungată de 5 zile.

Asigurați-vă că sunt îndeplinite următoarele condiții necesare:
❑ Sertarul IceMaker este golit.
❑ Sertarul IceMaker este împins în interior.
❑ IceMaker este activat.

La prima punere în funcțiune sau nefolosire mai îndelungată

Curățați IceMaker cu funcția TubeClean.
▶ Amplasați recipientul gol de 1,5 l (înălțimea max 10 cm) în sertarul de sub IceMaker.
▶ Activați funcția TubeClean.
▷ Procesul de spălare este pregătit (max. 60 min.): Simbolul pulsează.
▷ Conductele de apă sunt spălate: Simbolul pulsează.
▷ Procesul de spălare este încheiat: Funcția este dezactivată automat.
▶ Extrageți sertarul IceMaker și îndepărtați recipientul.
▶ Curățați sertarul IceMaker cu apă caldă și puțin agent de spălare.
▶ Împingeți sertarul IceMaker.
▷ Producția de cuburi de gheață pornește automat.

Fără filtrul de apă
▶ Eliminați ca deșeu cuburile de gheață produse în primele 24 ore după prima producție de cuburi de gheață.

În funcție de necesarul de curățare

Curățați manual IceMaker.
▶ Extrageți sertarul IceMaker și curățați-l cu apă caldă și puțin agent de spălare.
▶ Împingeți sertarul IceMaker.
▷ Producția de cuburi de gheață pornește automat.

10.3.6 După curățare

▶ Ștergeți aparatul și piesele din dotare până la uscare.
▶ Racordați și porniți aparatul.
▶ Activați SuperFrost (vezi 8.2 Funcțiile aparatului) .
Atunci când temperatura este suficient de scăzută:
▶ Introduceți alimentele.
▶ Repetați curățarea regulat.

11 Ajutor pentru clienți

11.1 Date tehnice

Domeniul de temperaturi	
Congelare	-28 °C până la -15 °C

Cantitate maximă de congelare / 24 ore	
Congelator	a se vedea plăcuța de fabricație la «Capacitate de congelare .../ 24 h»

Masa maximă de încărcare a dotării			
Dotarea	Lățimea aparatului 600 mm (a se vedea instrucțiunea de montaj, cotele aparatului)	Lățimea aparatului 700 mm (a se vedea instrucțiunea de montaj, cotele aparatului)	Lățimea aparatului 750 mm (a se vedea instrucțiunea de montaj, cotele aparatului)
Sertar ghidat pe nervura recipientului* (vezi 9.1.3 Sertar ghidat pe nervura recipientului*) *	19 kg*	25 kg*	--*
Sertar ghidat pe placa de sticlă (vezi 9.1.1 Sertar pe șine telescopice)	15 kg	22 kg	22 kg
Sertar situat cel mai jos (vezi 9.1.4 Sertar situat cel mai jos)	11 kg	19 kg	
Sertar superior înclinabil (vezi 9.1.2 Sertar superior înclinabil)	19 kg	19 kg	--

Producție de cuburi de gheață cu IceMaker	
Producție de cuburi de gheață / 24 ore	La temperatura -18 °C: 0,8 kg cuburi de gheață
Producție maximă de cuburi de gheață / 24 ore	Când funcția MaxIce este activă: 1,2 kg cuburi de gheață

Iluminare	
Clasa de eficiență energetică[1]	Sursă de lumină
Acest produs conține una sau mai multe surse de lumină de clasa de eficiență energetică G.	LED

[1] *Aparatul poate conține surse de lumină cu diferite clase de eficiență energetică. Cea mai redusă clasă de eficiență energetică este indicată.*

Pentru aparate cu conexiune WLAN:

Indicare frecvență	
Bandă de frecvență	2.4 GHz
Putere maximă radiată	< 100 mW
Destinația utilizării instalației radio	Integrare în rețeaua WLAN locală pentru comunicația datelor

11.2 Zgomote de funcționare

Aparatul produce în timpul funcționării diferite zgomote de funcționare.

- La **putere de răcire mai redusă** aparatul lucrează cu economie de energie, dar mai mult timp. Volumul este **mai redus**.
- La **putere de răcire mai puternică** alimentele se răcesc mai repede. Volumul este **mai mare**.

  Exemple:
  - funcții activate (vezi 8.2 Funcțiile aparatului)
  - ventilator în funcțiune
  - aliment introdus proaspăt
  - temperatură ambientală ridicată
  - ușă deschisă mult timp

Zgomot	Cauză posibilă	Tip-zgomot
Bolborosit și susur	Agentul frigorific curge în circuitul de răcire.	zgomot normal de lucru
Șuierat și fluierat	Agentul frigorific este injectat în circuitul de răcire.	zgomot normal de lucru
Zumzet	Aparatul răcește. Intensitatea zgomotului depinde de puterea de răcire.	zgomot normal de lucru
Zgomote de sorbire*	Ușa cu amortizorul de închidere este deschisă și închisă.*	zgomot normal de lucru*
Fâșâit și foșnet	Ventilatorul funcționează.	zgomot normal de funcționare
Clic	Componentele sunt pornite și oprite.	zgomot normal de comutare
Zdrângănit și bâzâit	Supapele sau clapele sunt active.	zgomot normal de comutare
Bătaie ușoară, bâzâit sau zumzăit*	Supapa este activă.	zgomot normal de funcționare

Zgomot	Cauză posibilă	Tip-zgomot	Remediere
Vibrație	Structură inadecvată	Eroare-zgomot	Orientați orizontal aparatul prin picioarele de reglare.
Rabatare	Dotare, Obiecte în spațiul interior al aparatului	Eroare-zgomot	Fixați piesele dotării. Lăsați distanță între obiecte.

11.3 Defecțiune tehnică

Aparatul dumneavoastră este astfel construit și fabricat, încât să garanteze siguranța funcționării și o durată mare de viață. Sollte dennoch während des Betriebes eine Störung auftreten, so prüfen Sie bitte, ob die Störung auf einen Bedienungsfehler zurückzuführen ist. În acest caz trebuie să vă calculăm costurile reparației chiar și în perioada de garanție.

Puteți remedia singuri următoarele defecțiuni.

11.3.1 Funcția aparatului

Eroare	Cauză	Remediere
Aparatul nu funcționează.	→ Aparatul nu este pornit.	▶ Porniți aparatul.
	→ Fișa de rețea nu este conectată corect la priza de alimentare.	▶ Verificați ștecherul.
	→ Siguranța prizei de alimentare nu este funcțională.	▶ Verificați siguranța.
	→ Întrerupere de curent	▶ Țineți aparatul închis.

Eroare	Cauză	Remediere
		▶ Protejarea produselor alimentare: Așezați acumulatorii frigorifici pe produsele alimentare sau utilizați un alt congelator, în situația în care întreruperea curentului durează mai mult. ▶ Nu recongelați niciodată alimentele dezghețate.
	→ Mufa IEC nu este introdusă corect în aparat.	▶ Verificați mufa IEC.
Temperatura nu este suficient de scăzută.	→ Ușa aparatului nu este închisă corect.	▶ Închideți ușa aparatului.
	→ Temperatura din încăpere este prea mare.	▶ Soluționarea problemei: (vezi 1.2 Clasele de climă)
	→ Aparatul a fost deschis prea des sau o perioadă prea îndelungată.	▶ Așteptați, pentru a vedea dacă temperatura necesară se restabilește de la sine. În caz contrar, adresați-vă centrului de service. (vezi 11.4 Centrul de service)
	→ A fost introdusă o cantitate prea mare de alimente proaspete fără activarea funcției SuperFrost.	▶ Soluționarea problemei: (vezi SuperFrost)
	→ Temperatura este reglată incorect.	▶ Reglați o temperatură mai scăzută și controlați-o după 24 ore.
	→ Aparatul se află prea aproape de o sursă de căldură (cuptor, instalație de încălzire etc.).	▶ Schimbați locul de amplasare al aparatului sau al sursei de căldură.
Ca urmare, temperatura afișată pe display este mai ridicată decât temperatura efectivă din aparat.*	→ Ușa aparatului a fost mult timp deschisă și alarma ușii s-a declanșat automat. Ca urmare, aparatul răcește mai puternic.	▶ Închideți ușa aparatului.
Afișajul de stare nu este aprins.*	→ Afișajul de stare este dezactivat.	▶ Conectați afișajul de status. (vezi Lumină de stare (afișaj de status)*)
	→ Ușa este deschisă.	▶ Închideți ușa.
	→ Aparatul este oprit.	▶ Porniți aparatul.
	→ LED-ul este defect.	▶ Adresați-vă centrului de service. (vezi 10 Întreținere)
Garnitura de etanșare a ușii este defectă sau trebuie înlocuită din alte motive.	→ Garnitura de etanșare a ușii se poate înlocui. Ea poate fi schimbată fără alte scule ajutătoare.	▶ Adresați-vă centrului de service. (vezi 11.4 Centrul de service)
Aparatul este înghețat sau se formează apă de condens.	→ Este posibil ca garnitura de etanșare a ușii să fi alunecat afară din canelură.	▶ Verificați dacă garnitura de etanșare a ușii este așezată corect în canelură.
Suprafețele exterioare ale aparatului sunt calde.*	→ Căldura degajată de circuitul de răcire este utilizată pentru prevenirea formării condensului.	▶ Acest lucru este normal.

11.3.2 Dotarea

Eroare	Cauză	Remediere
IceMaker nu se poate conecta.	→ Aparatul și astfel IceMaker nu sunt racordate.	▶ Racordați aparatul (a se vedea instrucțiunile de montaj).
	→ IceMaker nu este conectat.	▶ Activați IceMaker.

Eroare	Cauză	Remediere
IceMaker nu produce cuburi de gheață.	→ Sertarul aparatului IceMaker nu este închis corect.	▶ Introduceți corect sertarul.
	→ Racordul de apă nu este deschis.	▶ Deschideți racordul de apă.
Iluminarea interioară nu este aprinsă.	→ Aparatul nu este pornit.	▶ Porniți aparatul.
	→ Ușa a rămas deschisă mai mult de 15 minute.	▶ Iluminatul interior se întrerupe automat după aproximativ 15 minute dacă ușa este deschisă.
	→ Iluminarea cu LED-uri este defectă sau capacul este deteriorat.	▶ Adresați-vă centrului de service. (vezi 11.4 Centrul de service)

11.4 Centrul de service

Verificați mai întâi dacă puteți remedia singur defecțiunea (vezi 11 Ajutor pentru clienți) . Dacă nu este cazul, adresați-vă centrului de service.

Adresa se găsește în broșura atașată «Liebherr-Service» sau la home.liebherr.com/service.

AVERTIZARE
Reparație neprofesională!
Vătămări.
- ▶ Lucrările de reparații și intervențiile la aparat și racordul de alimentare cu energie electrică, care nu sunt indicate în mod expres (vezi 10 Întreținere) , trebuie executate exclusiv de către serviciul de asistență a clienților.
- ▶ Înlocuirea unui conductor de racord la rețea deteriorat este permisă numai producătorului sau serviciului de asistență pentru clienți al acestuia sau unei persoane cu calificare similară.
- ▶ În cazul aparatelor cu fișă pentru puteri mici, schimbarea poate fi efectuată de client.

11.4.1 Contactarea centrului de service

Asigurați-vă că sunt disponibile următoarele informații despre aparate:

- ❑ Denumire aparate (model și index)
- ❑ Nr. service (service)
- ❑ Nr. serie (S-Nr.)

▶ Apelați informațiile despre aparate prin intermediul afișajului. (vezi Informații despre aparat)

-sau-

▶ Preluați informațiile despre aparate de pe plăcuța de fabricație. (vezi 11.5 Plăcuță de fabricație)

▶ Notați informațiile despre aparat.
▶ Înștiințați centrul de service: Comunicați eroarea și informațiile despre aparate.
▷ Acest lucru permite o depanare rapidă și precisă.
▶ Urmați instrucțiunile centrului de service.

11.5 Plăcuță de fabricație

Plăcuța de fabricație se află pe din spate a sertarelor de la partea interioară a aparatelor.

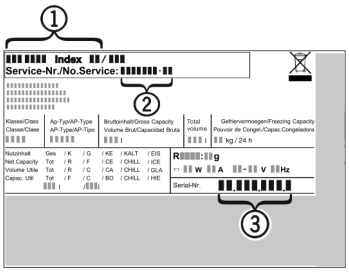

Fig. 161

(1) Denumire aparate
(2) Nr. service
(3) Nr. serie

▶ Citiți informațiile de pe plăcuța de fabricație.

12 Scoaterea din funcțiune

▶ Goliți aparatul.
▶ Dezactivați IceMaker. (vezi Dezactivarea IceMaker și MaxIce)
▶ Deconectați aparatul. (vezi Oprirea și pornirea aparatului)
▶ Scoateți ștecherul de alimentare din priză.
▶ Scoateți mufa IEC, dacă este necesar: Scoateți mufa IEC din fișa aparatului și mișcați-o în același timp spre stânga și spre dreapta.
▶ Așezați prosopul în fața aparatului, pentru a capta eventualele picături de apă care se scurg în afară.
▶ Curățați aparatul. (vezi 10.3 Curățarea aparatului)
▶ Lăsați ușa deschisă pentru a nu se produce mirosuri neplăcute.

13 Eliminare ca deșeu

Asigurați-vă că sunt îndeplinite următoarele condiții necesare:

- ❑ Semnificațiile simbolurilor de pe aparat sunt cunoscute. (vezi 1.14 Simboluri pe aparat)
- ❑ Indicațiile privind eliminarea ca deșeu sunt cunoscute. (vezi 1.8 Eliminare ca deșeu)

13.1 Pregătirea aparatului pentru eliminarea ca deșeu

▶ Scoateți din funcțiune aparatul. (vezi 12 Scoaterea din funcțiune)

13.2 Eliminarea aparatului ca deșeu în mod ecologic

AVERTIZARE
Scăpări de agent frigorific și ulei!
Incendiu. Agentul frigorific utilizat este ecologic, dar inflamabil. Uleiul conținut este, de asemenea, inflamabil. Scăpările de agent frigorific și de ulei se pot aprinde în cazul unei concentrații corespunzător de ridicate și în contact cu o sursă de căldură externă.
▶ Nu deteriorați conductele circuitului de agent frigorific și ale compresorului.

▶ Respectați indicațiile referitoare la transportul aparatului. (vezi 3.6 Transportarea aparatului)
▶ Îndepărtați aparatul fără a-l deteriora.
▶ Eliminați ca deșeu aparatul conform specificațiilor.

Scan QR Code and find digital operating and installation instructions.



home.liebherr.com

20260330 7088643-00

Liebherr-Hausgeräte GmbH
Memminger Straße 77-79
88416 Ochsenhausen
Deutschland