90 t

60 m

62 m

76 m

NEW

Verbesserte Traglasten
Improved load capacity
Capacités de charge améliorées
Capacità di carico migliorate
Capacidades de carga mejoradas
Улучшенная грузоподъемность mejoradas

All-Rounder – Ready for anything

LTM 1090-4.3

Mobilkran · Mobile crane · Grue mobile
Autogrú · Grúa mòvil · Мобильный кран

LIEBHERR

Mobile and crawler cranes



Technische Daten

Technical data · Caractéristiques technique · Dati tecnici · Datos técnicos · Технические данные

Maße
Dimensions · Encombrement · Dimensioni · Dimensiones · Габариты крана 3

Mobilkran
Mobile crane · Grue mobile · Autogrù · Grúa móvil · Мобильный кран 4–5

Neuheiten
New features · Nouveautés · Novità · Novedades · Новинки 6

Alles an Bord + Flexible Montagespitze
Everything on board + Flexible assembly jib · Tout ce qu'il faut à disposition + Fléchette de montage flexible
Tutto a bordo + Falconcino da montaggi, versatile · Todo a bordo + Plumín de montaje flexible · Всё с собой на борту +
Многовариантный адаптивный гусек 7

VarioBallast Ballastradius
Counterweight radius · Rayon de contrepoids · Raggio zavorra · Radio de contrapeso · Радиус закругления 8

Ballast
Counterweight · Contrepoids · Zavorra · Lastre · Противовес 8

Krandaten
Crane data · Dates de la grue · Dati gru · Características · Технические характеристики крана 9

Straßenfahrt
On-road driving · Déplacement sur route · Guida su strada · Marcha por carreteras · Движение по дорогам 10

Baustellenfahrt
Jobsite driving · Déplacement sur chantier · Guida in cantiere · Marcha en obra · Движение по стройплощадке 10

Auslegersysteme
Boom/jib combinations · Configurations de flèche · Sistema braccio · Sistemas de pluma · Стреловые системы 11

T 12–15

TK/TNZK 16–19

TK 20–23

Ausstattung
Equipment · Equipement · Equipaggiamento · Equipamiento · Оборудование 24–29

Symbolerklärung
Description of symbols · Explication des symboles · Legenda simboli
Descripción de los símbolos · Объяснение символов 30

Anmerkungen
Remarks · Remarques · Note · Observaciones · Примечани 31

Maße

Dimensions ▪ Encombrement ▪ Dimensioni ▪ Dimensiones ▪ Габариты крана

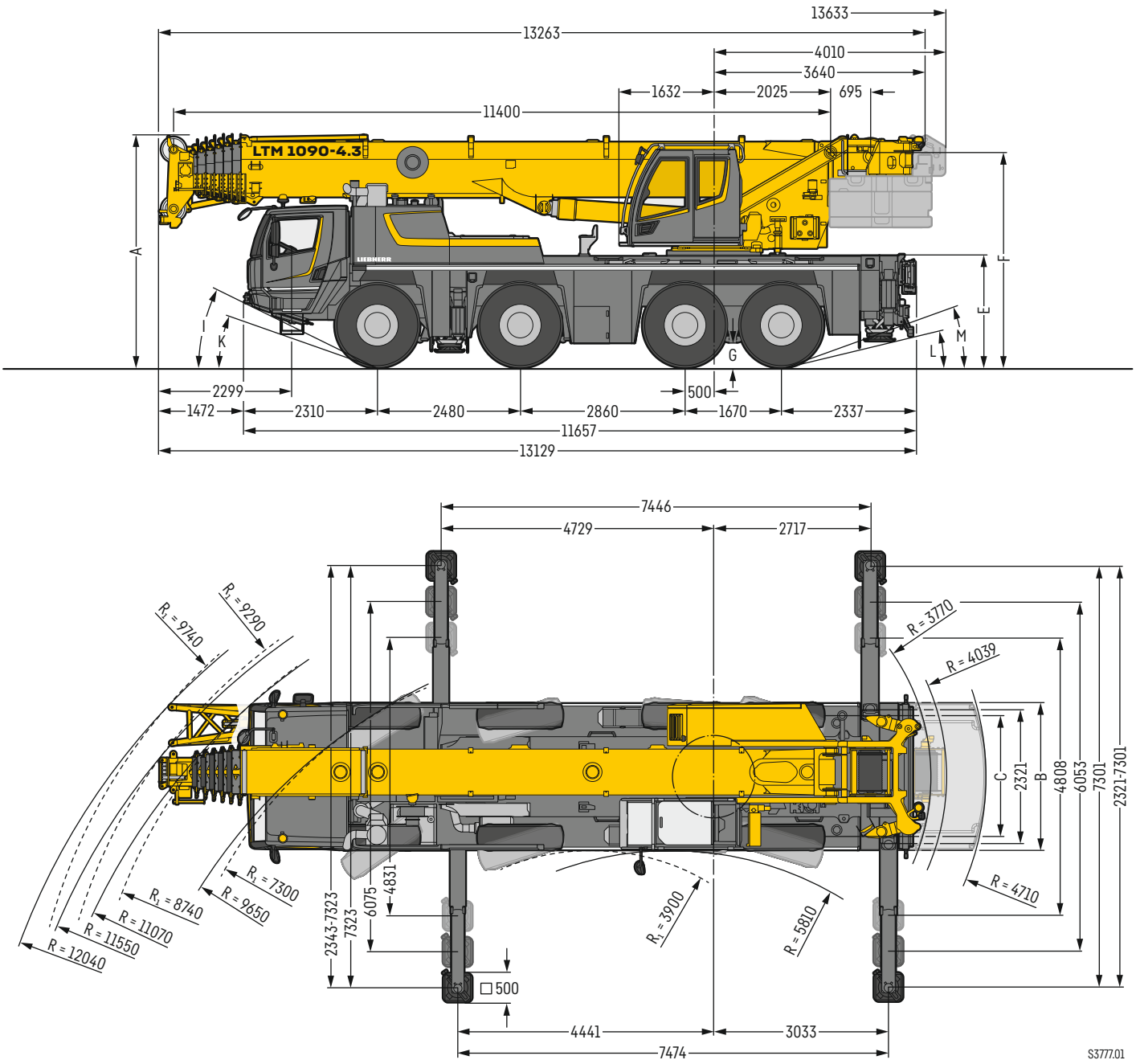

R_1 = Allradlenkung · All-wheel steering · Direction toutes roues · Tutti gli assi sterzanti · Dirección en todos los ejes · Поворот всеми колесами

Maße ▪ Dimensions ▪ Encombrement ▪ Dimensioni ▪ Dimensiones ▪ Размеры mm

	A	A 100 mm*	B	C	E	F	G	I	K	L	M
385/95 R 25 (14.00 R 25)	3950	3850	2550	2160	1866	3644	353	26°	18°	11°	18°
445/95 R 25 (16.00 R 25)	4000	3900	2550	2100	1916	3694	403	27°	20°	13°	19°
525/80 R 25 (20.5 R 25)	4000	3900	2690	2170	1916	3694	403	27°	20°	13°	19°

*** abgesenkt** · lowered · abaissé · abbassato · suspensión abajo · шасси осажено

LTM 1090-4.3

RemoteDrive ermöglicht ein feinfühliges Rangieren des Krans von außen mittels Funkfernsteuerung.

RemoteDrive allows the sensitive manoeuvring of the crane from the outside via radio remote control.

RemoteDrive permet des manœuvres précises de la grue depuis l'extérieur au moyen d'une télécommande radio.

RemoteDrive consente manovre delicate della gru dall'esterno mediante radiocomando.

RemoteDrive permite maniobrar intuitivamente la grúa desde el exterior mediante control remoto por radio.

Функция RemoteDrive позволяет выполнять точное маневрирование краном извне с помощью дистанционного радиоуправления.





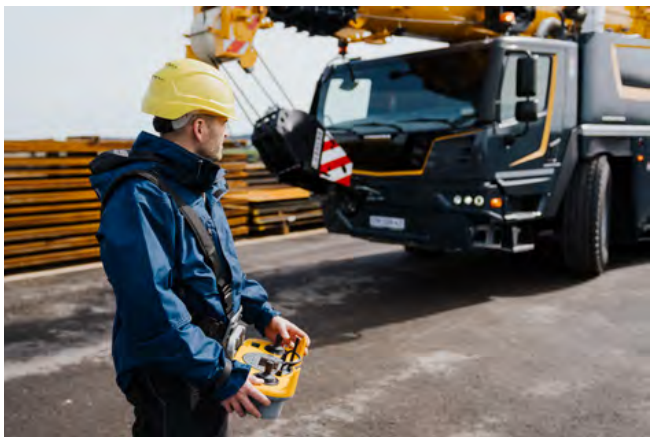



60 m



9,5 m – 16 m



2 m



2,55 m (445/95 R 25)

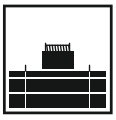

22,5 t



330 kW (449 PS)



ECOmode

ECOdrive TRAXON DynamicPerform

LICCON3

HVO ready



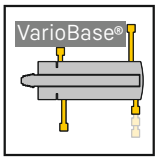

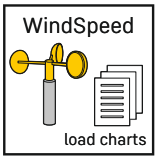

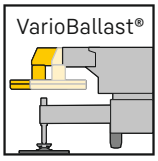

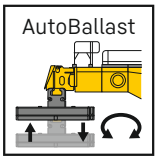





Neuheiten

New features ▪ Nouveautés ▪ Novità ▪ Novedades ▪ Новинки

Fahrerassistenzsysteme für mehr Sicherheit auf der Straße

Alle neuen Mobilkrantypen sind mit Fahrerassistenzsystemen ausgestattet, die den Kranfahrer mit zusätzlichen „Augen“ unterstützen. Sie scannen die Umgebung ab und warnen den Kranfahrer, um Unfälle zu vermeiden.

Driver assistance systems for extra safety on the road

All new mobile crane models are equipped with driver assistance systems that support the crane driver with additional „eyes“. They scan the environment and warn the crane driver to prevent accidents.

Des systèmes d'assistance à la conduite pour une sécurité routière renforcée

Tous les nouveaux types de grues mobiles sont équipés de systèmes d'assistance à la conduite qui aident le grutier avec des « yeux » supplémentaires. Ils balayent l'environnement et avertissent le grutier afin d'éviter les accidents.

Sistemi di assistenza alla guida per una maggiore sicurezza su strada

Tutti i nuovi modelli di gru mobili sono dotati di sistemi di assistenza alla guida che supportano il gruista con "occhi" aggiuntivi. Esaminano l'ambiente circostante e avvertono l'operatore della gru per evitare incidenti.

Sistemas de asistencia a la conducción para mayor seguridad en carretera

Todos los nuevos modelos de grúas móviles también están equipados con sistemas de asistencia que ayudan al conductor de la grúa con «ojos» adicionales. Los sistemas de asistencia al conductor exploran el entorno y avisan al conductor de la grúa para evitar accidentes.

Системы помощи водителю для большей безопасности на дороге

Все новые типы мобильных кранов оснащены системами помощи водителю, поддерживающими машиниста крана дополнительными «глазами». Они сканируют окружающее пространство и предупреждают машиниста крана, чтобы тот не допустил аварийных ситуаций.

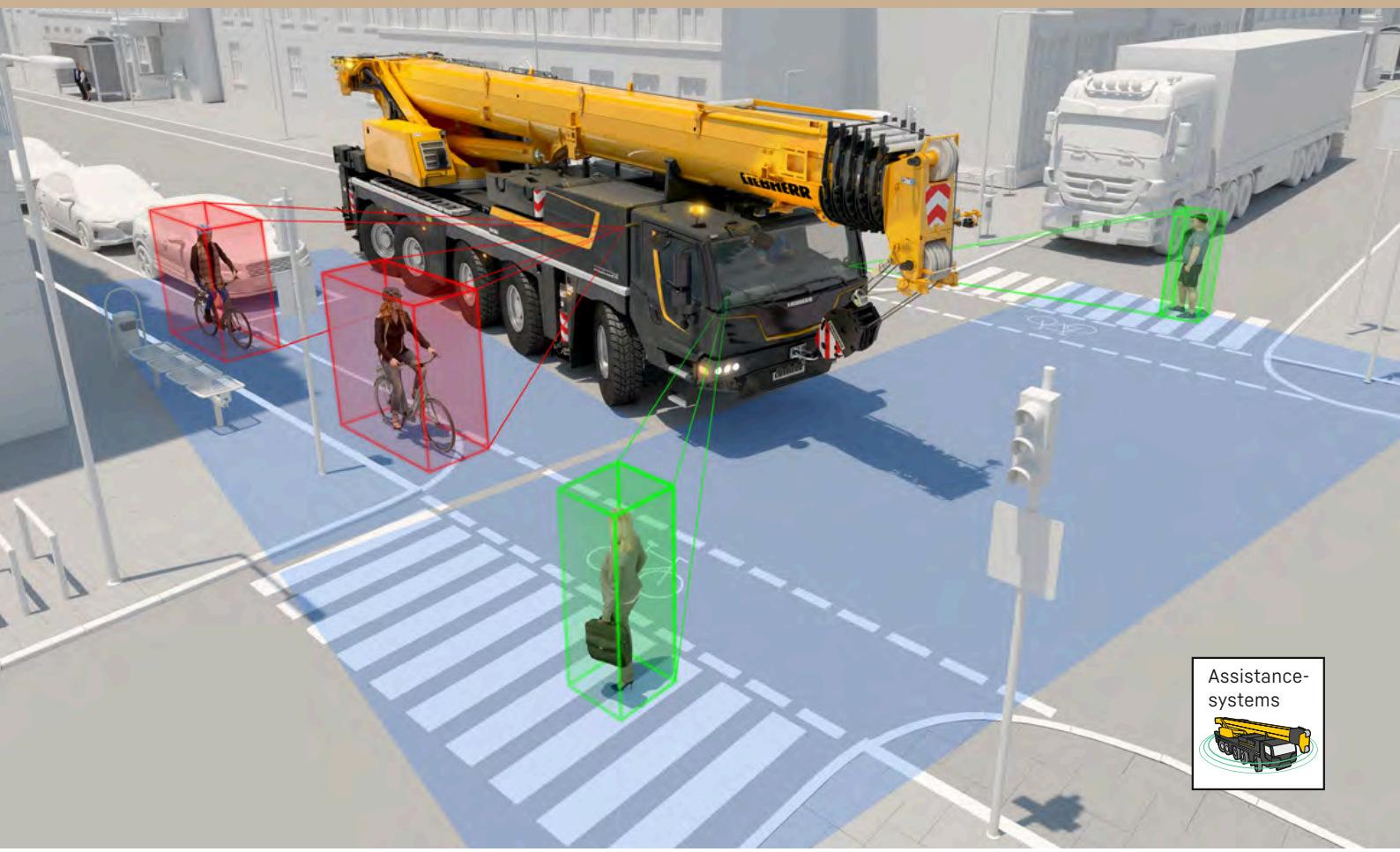

Alles an Bord

Everything on board ▪ Tout ce qu'il faut à disposition ▪ Tutto a bordo ▪ Todo a bordo ▪ Всё с собой на борту

1 **Schnellwechselsystem für unterschiedliche Fahrsituationen**

Fast changing system for various driving situations

Système de changement rapide pour les configurations de conduite les plus diverses

Sistema di cambio rapido per diverse situazioni di guida

Sistema de cambio rápido para distintas situaciones de marcha

Быстросменная система для различных ситуаций при движении

2 **Integrierte Ablagen für den täglichen Einsatz**

Integrated storage areas for the daily operation

Rangements intégrés pour l'usage quotidien

Supporti integrati per l'impiego quotidiano

Soportes integrados para el servicio diario

Встроенные ящики хранения для повседневного использования



Flexible Montagespitze

Flexible assembly jib ▪ Fléchette de montage flexible ▪ Falconcino da montaggi, versatile
Plumín de montaje flexible ▪ Многовариантный адаптивный гусек

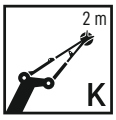

0°; 20°; 40°; 60°
Verstellung
Adjustment
Positionnement à
Regolazione
Angulación
Рабочие углы

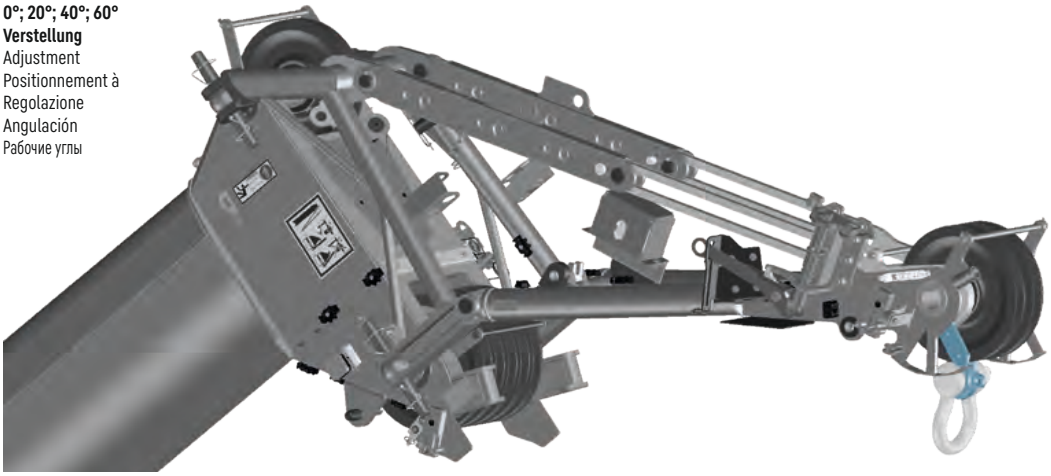

mit Anschlaglasche
with sling bracket
avec attache d'arrimage
con punto di attacco per grillo di sollevamento
con orejeta de sujeción
строповочная серьга

VarioBallast
Ballastradius

Counterweight radius ▪ Rayon de contrepoids
Raggio avorra ▪ Radio de contrapeso ▪ Радиус закругления

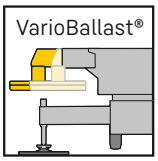

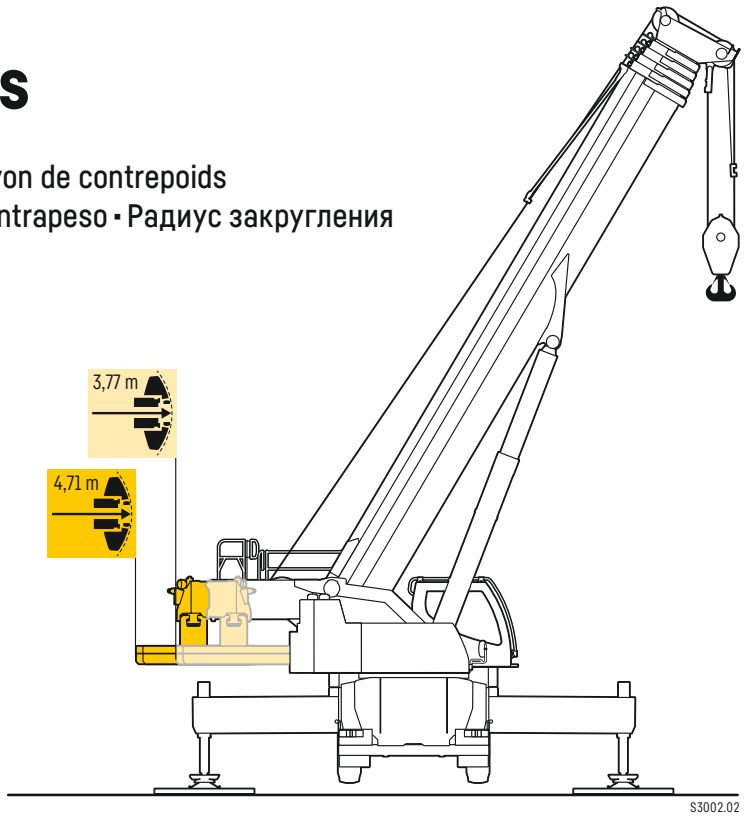

Ballast

Counterweight ▪ Contrepoids ▪ Zavorra ▪ Lastre ▪ Противовес



12 t Achslast
12 t axle load
12 t de charge par essieu
Carico asse 12 t
12 t de peso por eje
Нагрузке на ось 12 т

Technisch transportierbar
Technichally transportable
Transport techniquement simplifié
Tecnicamente trasportabile
Técnicamente transportable
Технически пригодный для транспортировки

Zusatzballast
Additional counterweight
Contrepoids additionnel
Zavorra addizionale
Contrapeso adicional
Дополнительный противовес

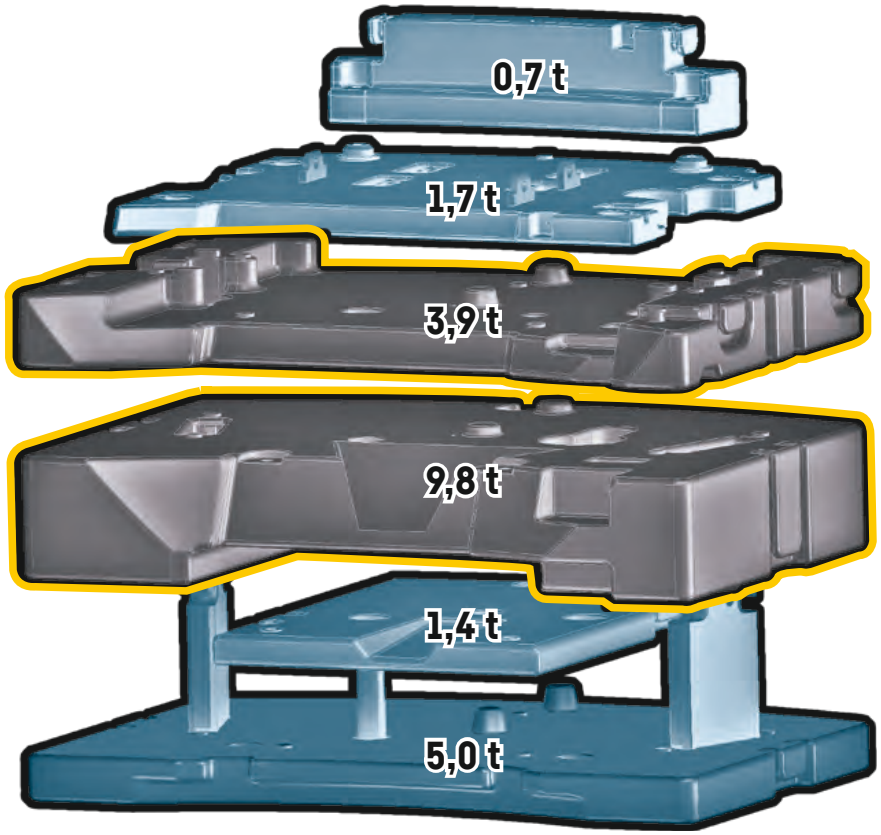

Krandaten

Crane data ▪ Dates de la grue ▪ Dati gru ▪ Características ▪ Технические характеристики крана

Hakenflasche

Hook block ▪ Moufles à crochet ▪ Bozzello ▪ Pastecas ▪ Крюковые подвески

68,0 t	7	12	0,76 t
59,2 t	5	10	0,53 t
42,3 t	3	7	0,45 t
18,7 t	1	3	0,30 t
6,3 t	–	1	0,14 t

Kranfahrgestell

Crane carrier ▪ Châssis porteur ▪ Autotelaio ▪ Chasis ▪ Шасси

	km/h **min.** мин.	km/h **max.** макс.	%		
385/95 R 25 (14.00 R 25)	0,44	80	> 60 %		
445/95 R 25 (16.00 R 25)	0,48	85	> 60 %		12 / R2
525/80 R 25 (20.5 R 25)	0,48	85	> 60 %		4 / R2

Theoretisches Steigvermögen ▪ theorical gradeability ▪ aptitude théorique en pente ▪ inclinación teórica ▪ capacidad de traslación teórica en pendiente ▪ теоретическая способность подъема

Max. Stützkräfte

Max. supporting forces ▪ Forces d'appui max. ▪ Max forze di supporto
Fuerzas de apoyo máx. ▪ Макс. сила реакции опоры

Fmax	400 kN (41 t)	533 kN (55 t)

Kranoberwagen

Crane superstructure ▪ Partie tournante ▪ Torretta ▪ Superestructura ▪ Поворотная часть

	max	⌀		F
1	**0 – 135 m/min für einfachen Strang** ▪ single line ▪ au brin simple per tiro diretto ▪ a tiro directo ▪ при однократной запасовке	17 mm	240 m	63 kN
2	**0 – 135 m/min für einfachen Strang** ▪ single line ▪ au brin simple per tiro diretto ▪ a tiro directo ▪ при однократной запасовке	17 mm	240 m	63 kN
360°	**0 – 1,5 min^{-1}** ▪ об/мин			
	ca. 57 s bis 82° Auslegerstellung ▪ approx. 57 seconds to reach 82° boom angle env. 57 s jusqu'à 82° ▪ circa 57 secondi fino ad un'angolazione del braccio di 82° aprox. 57 segundos hasta 82° de inclinación de pluma ▪ ок. 57 сек. до выставления стрелы на 82°			
	ca. 403 s für Auslegerlänge 11,4 m – 60 m ▪ approx. 403 seconds for boom extension from 11.4 m – 60 m env. 403 s pour passer de 11,4 m – 60 m ▪ ca. 403 secondi per passare dalla lunghezza del braccio di 11,4 m – 60 m aprox. 403 segundos para telescopar la pluma de 11,4 m – 60 m ▪ ок. 403 сек. до выдвижения от 11,4 м до 60 м			

Straßenfahrt

On-road driving ▪ Déplacement sur route ▪ Guida su strada
Marcha por carreteras ▪ Движение по дорогамкрана

Option · option ▪ option
optional ▪ opcion ▪ опция

Ohne Schiebeholme
Without outriggers
Sans poutres coulissantes
Senza longheroni scorrevoli
Sin barras extensibles
Без выдвижных балок опор

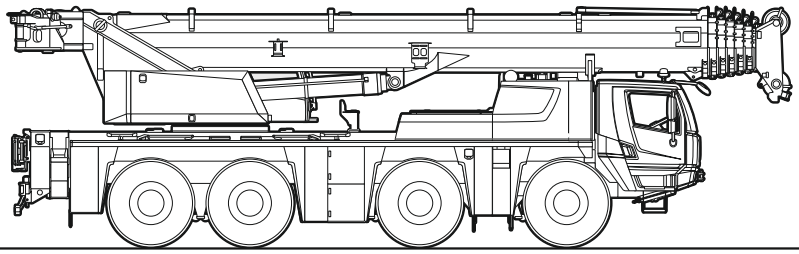

≤ 8,5 t ≤ 8,5 t ≤ 9,5 t ≤ 9,5 t

0 t
≤ 35 t

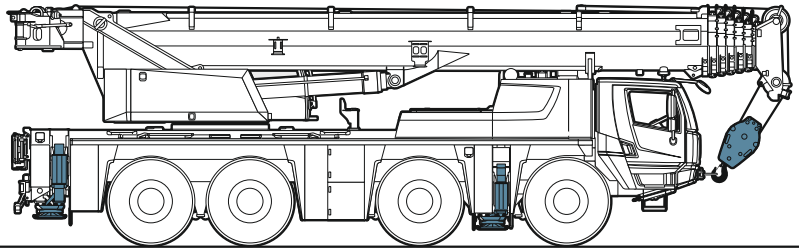

≤ 10 t ≤ 10 t ≤ 10 t ≤ 10 t

0 t
≤ 40 t

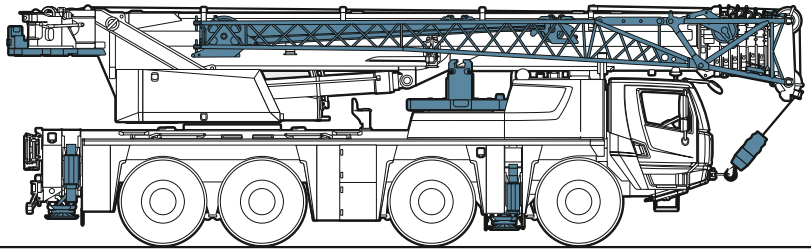

≤ 12 t ≤ 12 t ≤ 12 t ≤ 12 t

7,4 t
≤ 48 t

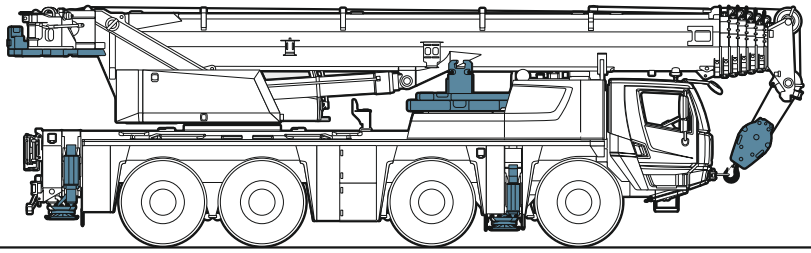

≤ 12 t ≤ 12 t ≤ 12 t ≤ 12 t

8,8 t
≤ 48 t

Baustellenfahrt

Jobsite driving ▪ Déplacement sur chantier ▪ Guida in cantiere ▪ Marcha en obra ▪ Движение по стройплощадке

Option · option ▪ option
optional ▪ opcion ▪ опция

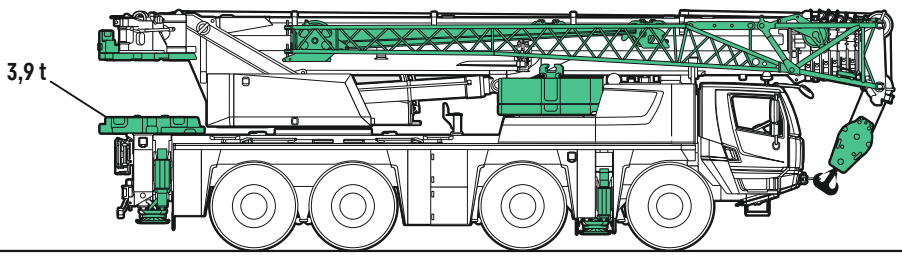

≤ 16 t ≤ 16 t ≤ 16 t ≤ 16 t

22,5 t
≤ 64 t

S3782.01

Auslegersysteme

Boom/jib combinations ▪ Configurations de flèche ▪ Sistema braccio
Sistemas de pluma ▪ Стреловые системы

T **Teleskopausleger** ▪ Telescopic boom ▪ Flèche télescopique ▪ Braccio telescopico ▪ Pluma telescópica ▪ Телескопическая стрела

K/NZK **Mechanisch/hydraulisch verstellbare Klappspitze** ▪ Mechanically/hydraulically adjustable folding jib
Pointe pliante reglable mecaniquement/hydrauliquement ▪ Punta pieghevole regolabile meccanicamente/idraulicamente
Plumin abatible ajustable mecanica o hidraulicamente ▪ Механически/гидравлически перемещаемая надставка крана (гусёк)

K **Mechanisch verstellbare Montagespitze**
Mechanically adjustable assembly jib
Fléchette de montage réglable mécaniquement
Falconcino da montaggi orientabile meccanicamente
Plumín de montaje regulable mecánicamente
Механически переставляемый монтажный удлинитель



Hubhöhen

Lifting heights ▪ Hauteurs de levage ▪ Altezze di sollevamento ▪ Alturas de elevación ▪ Высота подъема

Planning
Crane Finder

Download on the App Store

GET IT ON Google Play

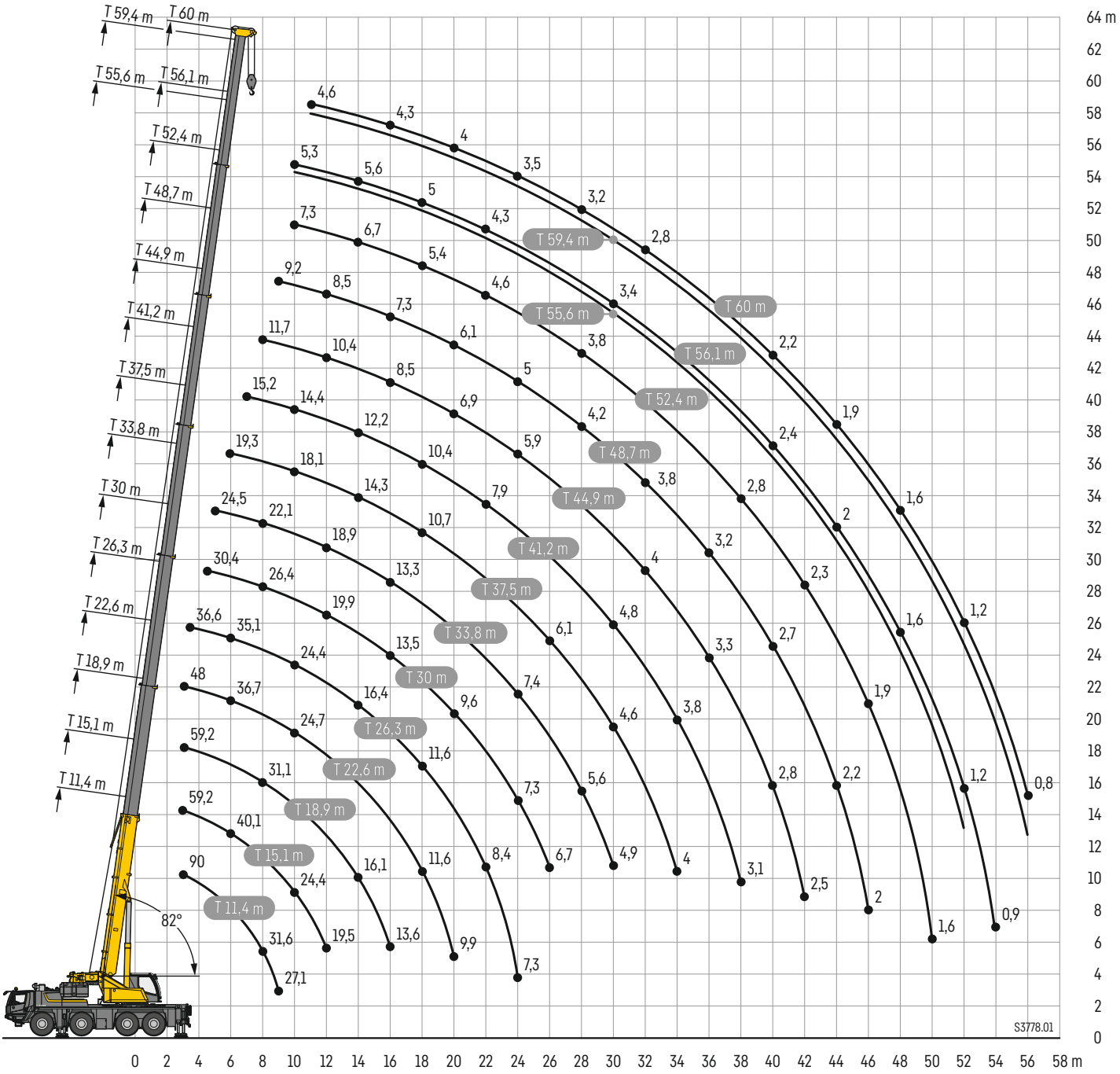

Traglasten

Lifting capacities · Forces de levage · Portate · Tablas de carga · Грузоподъемность

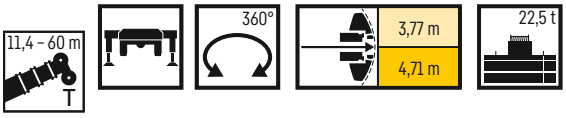

EN

Verbesserte Traglasten · Improved load capacity
Capacités de charge améliorées · Capacità di carico migliorate
Capacidades de carga mejoradas · Улучшенная грузоподъемность mejoradas

	11,4 m		15,1 m	18,9 m	22,6 m	26,3 m	30 m	33,8 m	37,5 m	41,2 m	44,9 m	48,7 m	52,4 m	55,6 m	56,1 m	59,4 m	60 m	
	*																	
3	90	59,2	59,2	59,2	48													3
3,5	62,2	59,2	58,2	56,5	48	36,6												3,5
4	55,6	54,8	53,3	51,1	47,5	36,6												4
4,5	50,8	50,5	49	46,7	45,3	36,6	30,4											4,5
5	47,6	46,7	45,4	43,1	41,7	36,3	30	24,5										5
6	42	40,4	40,1	38,3	36,7	35,1	28,8	23,8	19,3									6
7	36,6	35,3	35,9	34,4	33,5	32,3	27,6	23	19,1	15,2								7
8	31,6	30,9	31,4	31,1	30,4	29,2	26,4	22,1	18,9	15,1	11,7							8
9	27,1	27	27,6	27,9	27,7	26,7	25	21,3	18,6	15	11,5	9,2						9
10			24,4	24,7	24,7	24,4	23,5	20,5	18,1	14,4	11,2	9	7,3	5,5	5,3			10
11			21,6	22	22	21,9	22,1	19,7	17,1	13,8	10,8	8,8	7,1	5,5	5,9	4,7	4,6	11
12			19,5	19,6	19,7	19,6	19,9	18,9	16	13,3	10,4	8,5	7	5,4	5,8	4,7	4,6	12
14				16,1	16,3	16,4	16,2	16	14,3	12,2	9,5	7,9	6,7	5,2	5,6	4,6	4,5	14
16				13,6	13,8	13,7	13,5	13,3	12,7	11,3	8,5	7,3	5,9	4,9	5,3	4,4	4,3	16
18					11,6	11,6	11,4	11,1	10,7	10,4	7,6	6,7	5,4	4,5	5	4,2	4,2	18
20					9,9	9,8	9,6	9,4	9,6	9,3	6,9	6,1	5	4,2	4,6	4	4	20
22						8,4	8,2	8,5	8,2	7,9	6,3	5,5	4,6	3,9	4,3	3,8	3,8	22
24						7,3	7,3	7,4	7,1	6,8	5,9	5	4,3	3,6	4	3,6	3,5	24
26							6,7	6,5	6,1	5,8	5,5	4,6	4	3,4	3,8	3,4	3,3	26
28								5,6	5,3	5,1	5,1	4,2	3,8	3,2	3,6	3,2	3,2	28
30								4,9	4,6	4,8	4,5	3,9	3,5	3	3,4	3	3	30
32									4,3	4,2	4	3,8	3,3	2,8	3,2	2,8	2,8	32
34									4	3,8	3,5	3,5	3,1	2,6	3	2,7	2,6	34
36										3,4	3,3	3,2	2,9	2,5	2,8	2,5	2,5	36
38										3,1	3,1	2,9	2,8	2,3	2,6	2,4	2,4	38
40											2,8	2,7	2,6	2,2	2,4	2,3	2,2	40
42											2,5	2,5	2,3	2,1	2,2	2,1	2,1	42
44												2,2	2,2	2	2	2	1,9	44
46												2	1,9	1,8	1,8	1,8	1,8	46
48													1,7	1,7	1,6	1,6	1,6	48
50													1,6	1,6	1,4	1,4	1,4	50
52														1,4	1,2	1,2	1,2	52
54															0,9	1	1	54
56																0,8	0,8	56

*** ± 0° nach hinten** · over rear · en arriere · sul posteriore · hacia atras · стрела повернута назад

maxt_312_001_00301_00_000_t_312_001_00341_00_000

Traglasten

Lifting capacities · Forces de levage · Portate · Tablas de carga · Грузоподъемность

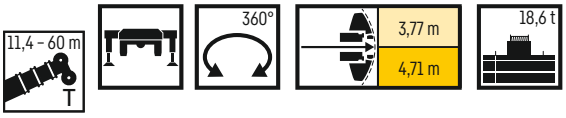

EN

Verbesserte Traglasten · Improved load capacity
Capacités de charge améliorées · Capacità di carico migliorate
Capacidades de carga mejoradas · Улучшенная грузоподъемность mejoradas

	11,4 m	15,1 m	18,9 m	22,6 m	26,3 m	30 m	33,8 m	37,5 m	41,2 m	44,9 m	48,7 m	52,4 m	55,6 m	56,1 m	59,4 m	60 m	
3	59,2	59,2	59,2	48													3
3,5	58,8	58,2	56,5	48	36,6												3,5
4	53,9	53,3	51,1	47,5	36,6												4
4,5	49,4	49	46,7	45,3	36,6	30,4											4,5
5	45,7	45,4	43,1	41,7	36,3	30	24,5										5
6	39,4	39,9	38,3	36,7	35,1	28,8	23,8	19,3									6
7	33,8	34,4	34,1	33,5	32,3	27,6	23	19,1	15,2								7
8	29	29,6	29,9	29,9	29,1	26,4	22,1	18,9	15,1	11,7							8
9	25	25,6	26	26,1	25,9	25	21,3	18,6	15	11,5	9,2						9
10		22,6	22,8	22,8	22,6	23	20,5	18,1	14,4	11,2	9	7,3	5,5	5,3			10
11		20	20,1	20,2	20,6	20,4	19,5	17,1	13,8	10,8	8,8	7,1	5,5	5,9	4,7	4,6	11
12		17,8	18,2	18,4	18,4	18,1	17,9	16	13,3	10,4	8,5	7	5,4	5,8	4,7	4,6	12
14			14,7	14,8	14,8	14,6	14,3	13,9	12,2	9,5	7,9	6,7	5,2	5,6	4,6	4,5	14
16			12	12,2	12,1	11,9	11,6	11,4	11,2	8,5	7,3	5,9	4,9	5,3	4,4	4,3	16
18				10,1	10,1	9,9	9,9	9,9	9,6	7,6	6,7	5,4	4,5	5	4,2	4,2	18
20				8,5	8,4	8,5	8,6	8,3	7,9	6,9	6,1	5	4,2	4,6	4	4	20
22					7,1	7,5	7,3	6,9	6,6	6,3	5,5	4,6	3,9	4,3	3,8	3,8	22
24					6,5	6,4	6,2	5,9	5,7	5,8	5	4,3	3,6	4	3,6	3,5	24
26						5,5	5,3	5,1	5,2	4,9	4,5	4	3,4	3,8	3,4	3,3	26
28							4,6	4,7	4,4	4,2	4,2	3,8	3,2	3,6	3,2	3,2	28
30							4,2	4,1	3,9	3,8	3,7	3,4	3	3,4	3	3	30
32								3,7	3,5	3,5	3,3	3,2	2,8	3,1	2,8	2,8	32
34								3,3	3,3	3,1	3,1	2,9	2,6	2,8	2,7	2,6	34
36									3	2,8	2,7	2,6	2,5	2,4	2,4	2,4	36
38									2,7	2,6	2,4	2,3	2,3	2,1	2,1	2,1	38
40										2,4	2,2	2,1	2,1	1,8	1,9	1,8	40
42										2,1	2	1,8	1,8	1,6	1,6	1,6	42
44											1,8	1,6	1,6	1,4	1,4	1,4	44
46											1,5	1,4	1,4	1,1	1,2	1,1	46
48												1,2	1,2	0,9	0,9	0,9	48
50												0,9	1				50
52													0,8				52

maxt_312_001_00309_00_000_t_312_001_00349_00_000

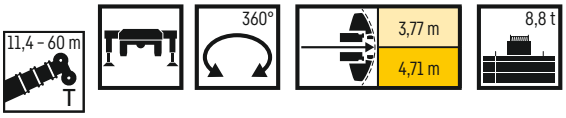

EN

Verbesserte Traglasten · Improved load capacity
Capacités de charge améliorées · Capacità di carico migliorate
Capacidades de carga mejoradas · Улучшенная грузоподъемность mejoradas

	11,4 m	15,1 m	18,9 m	22,6 m	26,3 m	30 m	31,3 m	33,8 m	35,7 m	37,5 m	39,4 m	41,2 m	43,2 m	44,9 m	47,5 m	48,7 m	51,2 m	52,4 m	55,6 m	56,1 m	59,4 m	60 m	
3	59,2	59,2	59,2	48																			3
3,5	57,1	57,2	56,5	48	36,6																		3,5
4	52,2	52,3	51,1	47,5	36,6																		4
4,5	47,9	48	46,7	45,3	36,6	30,4	12,6																4,5
5	43,7	44,1	43,1	41,7	36,3	30	12,6	24,5															5
6	36,2	36,7	36,6	36,3	34,7	28,8	12,2	23,8	10,5	19,3													6
7	29,8	30,6	30,9	30,8	29	27,5	11,3	23	9,7	19,1	9,4	15,2											7
8	25	26	26,1	25,7	25,2	24	10,4	22	9	18,9	8,9	15,1	8,2	11,7	6,3								8
9	20,9	22	22,6	22,8	21,8	20,5	9,7	19,4	8,4	18	8,3	15	7,8	11,5	6,3	9,2	5,7						9
10		18,8	19,4	19,5	19	18	9	16,9	7,8	16,2	7,8	14,4	7,4	11,2	6,3	9	5,7	7,3	5,5	5,3			10
11		16,1	16,7	17	16,8	15,9	8,4	15	7,3	14,4	7,3	13,8	7	10,8	6,2	8,8	5,6	7,1	5,5	5,9	4,7	4,6	11
12		13,9	14,5	14,7	14,6	14,1	7,9	13,3	6,8	13,2	6,9	12,4	6,7	10,4	5,9	8,5	5,5	7	5,4	5,8	4,7	4,6	12
14			11,3	11,4	11,4	11,2	7	11,4	6	10,6	6,2	9,9	6,1	9,2	5,5	7,9	5,2	6,7	5,2	5,6	4,6	4,5	14
16			8,9	9,1	9,3	9,5	6,3	9,2	5,3	8,7	5,5	8	5,5	7,7	5,1	7,2	4,8	5,9	4,9	5,3	4,4	4,3	16
18				7,4	7,8	7,6	5,7	7,4	4,7	7	5	7	4,9	6,7	4,7	6	4,5	5,4	4,5	5	4,2	4,2	18
20				6,3	6,3	6,2	5,1	6	4,2	6,1	4,5	5,7	4,5	5,4	4,3	5,3	4,2	4,9	4,2	4,6	4	4	20
22					5,2	5,1	4,7	5,2	3,9	5	4,2	4,8	4,1	4,6	4	4,5	3,9	4,3	3,9	4,1	3,8	3,8	22
24					4,4	4,5	4,3	4,4	3,6	4,2	3,8	4,2	3,8	4,1	3,8	3,8	3,6	3,7	3,6	3,5	3,4	3,4	24
26						3,9	3,9	3,8	3,3	3,7	3,6	3,6	3,5	3,5	3,5	3,3	3,4	3,1	3,1	2,9	2,9	2,9	26
28							3,4	3,3	3,1	3,3	3,3	3,1	3,1	3	3	2,8	2,8	2,6	2,6	2,4	2,4	2,4	28
30								2,9	2,9	2,8	2,9	2,7	2,7	2,5	2,6	2,4	2,4	2,2	2,2	2	2	2	30
32									2,5	2,5	2,5	2,3	2,3	2,2	2,2	2	2	1,9	1,9	1,6	1,6	1,6	32
34										2,2	2,2	2	2	1,9	1,9	1,7	1,7	1,5	1,6	1,3	1,3	1,2	34
36											1,9	1,7	1,7	1,6	1,6	1,4	1,5	1,3	1,3	1	1	0,9	36
38												1,5	1,5	1,4	1,4	1,2	1,2	1	1				38
40													1,3	1,1	1,2	0,9	1						40
42														0,9	0,9								42

maxt_312_001_00320_00_000_t_312_001_00360_00_000

Traglasten

Lifting capacities · Forces de levage · Portate · Tablas de carga · Грузоподъемность

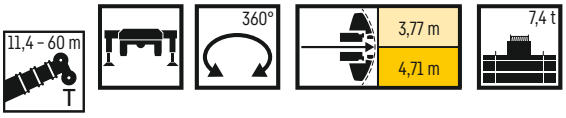

EN

Verbesserte Traglasten · Improved load capacity
Capacités de charge améliorées · Capacità di carico migliorate
Capacidades de carga mejoradas · Улучшенная грузоподъемность mejoradas

	11,4 m	15,1 m	18,9 m	22,6 m	26,3 m	30 m	31,3 m	33,8 m	35,7 m	37,5 m	39,4 m	41,2 m	43,2 m	44,9 m	47,5 m	48,7 m	51,2 m	52,4 m	55,6 m	56,1 m	59,4 m	60 m	
3	59,2	59,2	59,2	48																			3
3,5	56,8	56,8	56,5	48	36,6																		3,5
4	51,9	52	51,1	47,5	36,6																		4
4,5	47,4	47,5	46,7	45,3	36,6	30,4	12,6																4,5
5	43,2	43,6	43,1	41,7	36,3	30	12,6	24,5															5
6	35,4	36	35,9	35,8	33,7	28,8	12,2	23,8	10,5	19,3													6
7	29	29,8	30,1	29,3	28,4	26,7	11,3	23	9,7	19,1	9,4	15,2											7
8	24,1	25,2	25,3	25,1	24	22,7	10,4	21,3	9	18,9	8,9	15,1	8,2	11,7	6,3								8
9	20,1	21,1	21,7	21,7	20,7	19,4	9,7	18,3	8,4	17,2	8,3	15	7,8	11,5	6,3	9,2	5,7						9
10		17,9	18,6	18,7	17,9	17	9	16,1	7,8	15,3	7,8	14,4	7,4	11,2	6,3	9	5,7	7,3	5,5	5,3			10
11		15,3	15,9	16,1	15,8	14,9	8,4	14,1	7,3	13,9	7,3	12,9	7	10,8	6,2	8,8	5,6	7,1	5,5	5,9	4,7	4,6	11
12		13,2	13,8	14	13,9	13,1	7,9	12,9	6,8	12,3	6,9	11,5	6,7	10,4	5,9	8,5	5,5	7	5,4	5,8	4,7	4,6	12
14			10,6	10,8	10,7	11,1	7	10,6	6	9,8	6,2	9,1	6,1	8,4	5,5	7,9	5,2	6,7	5,2	5,6	4,6	4,5	14
16			8,4	8,5	8,9	8,8	6,3	8,5	5,3	8	5,5	7,7	5,5	7,4	5,1	6,7	4,8	5,9	4,9	5,3	4,4	4,3	16
18				7,1	7,1	7	5,7	6,7	4,7	6,8	5	6,5	4,9	6	4,7	5,8	4,5	5,3	4,5	5	4,2	4,2	18
20				5,8	5,8	5,7	5,1	5,8	4,2	5,6	4,5	5,3	4,5	5,2	4,3	4,9	4,2	4,6	4,2	4,6	4	4	20
22					4,7	4,9	4,7	4,8	3,9	4,5	4,2	4,5	4,1	4,3	4	4,2	3,9	4	3,8	3,8	3,6	3,6	22
24					4	4,1	4,2	4	3,6	4	3,8	3,8	3,8	3,7	3,8	3,5	3,5	3,3	3,3	3,1	3,1	3	24
26						3,5	3,6	3,4	3,3	3,4	3,4	3,2	3,3	3,1	3,2	2,9	3	2,8	2,8	2,5	2,5	2,5	26
28							3,1	2,9	3	2,9	2,9	2,7	2,8	2,6	2,7	2,5	2,5	2,3	2,3	2,1	2,1	2	28
30								2,5	2,6	2,5	2,5	2,3	2,4	2,2	2,3	2,1	2,1	1,9	1,9	1,6	1,6	1,6	30
32									2,2	2,2	2,2	2	2	1,9	1,9	1,7	1,8	1,6	1,6	1,3	1,3	1,2	32
34										1,9	1,9	1,7	1,7	1,6	1,6	1,4	1,5	1,3	1,3	0,9	1	0,9	34
36											1,6	1,5	1,5	1,3	1,4	1,2	1,2	1	1				36
38												1,2	1,2	1,1	1,1	0,9	0,9						38
40													1	0,8	0,9								40

maxt_312_001_00321_00_000_t_312_001_00361_00_000

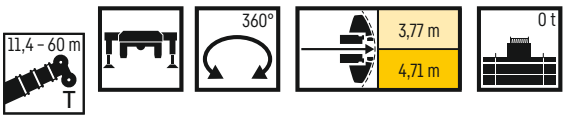

EN

Verbesserte Traglasten · Improved load capacity
Capacités de charge améliorées · Capacità di carico migliorate
Capacidades de carga mejoradas · Улучшенная грузоподъемность mejoradas

	11,4 m	15,1 m	18,9 m	22,6 m	26,3 m	30 m	31,3 m	33,8 m	35,7 m	37,5 m	39,4 m	41,2 m	43,2 m	44,9 m	47,5 m	48,7 m	51,2 m	52,4 m	55,6 m	56,1 m	59,4 m	60 m	
3	46,7	46,5	46,7	45,8																			3
3,5	42,4	42,6	42,8	42,1	36,6																		3,5
4	38,8	39,1	39,3	38,8	36,5																		4
4,5	35,7	36,1	36	36	35,4	30,4	12,6																4,5
5	33	33,5	33,7	33,8	32	29	12,6	24,5															5
6	26,9	27,9	28,4	27,7	25,9	24,1	12,2	22	10,5	19,3													6
7	21,3	22,5	23,1	22,2	20,8	19,2	11,3	18,1	9,7	17	9,4	15											7
8	17,3	18,4	18,8	17,9	16,9	16,2	10,4	15,5	9	14,3	8,9	13	8,2	11,4	6,3								8
9	14,3	15,3	15,5	15	14,4	14	9,7	13	8,4	12	8,3	11,1	7,8	10,4	6,3	9,2	5,7						9
10		12,7	13	12,5	12,5	11,9	9	10,9	7,8	10,3	7,8	9,8	7,4	8,9	6,3	8,2	5,7	7,2	5,5	5,3			10
11		10,4	10,9	11,1	10,7	10,1	8,4	9,5	7,3	9,2	7,3	8,4	7	8	6,2	7,4	5,6	6,6	5,5	5,9	4,7	4,6	11
12		8,3	9	9,5	9,1	8,6	7,9	8,6	6,8	7,9	6,9	7,7	6,7	7,3	5,9	6,7	5,5	5,9	5,4	5,5	4,7	4,6	12
14			6,2	6,8	6,8	7	6,9	6,6	6	6,4	6,1	6	5,9	5,6	5,5	5,2	5,1	4,8	4,6	4,2	4,1	4	14
16			4,3	4,9	5	5,1	5,2	5	5,1	4,9	4,9	4,6	4,6	4,4	4,4	4	4	3,6	3,5	3,2	3,1	3,1	16
18				3,7	3,8	3,9	4	3,8	3,8	3,8	3,8	3,6	3,6	3,4	3,5	3,1	3,1	2,7	2,7	2,3	2,3	2,2	18
20				2,9	3	3,1	3,1	3	3	3	3	2,8	2,8	2,6	2,7	2,3	2,3	2	2	1,6	1,6	1,6	20
22					2,3	2,5	2,5	2,4	2,4	2,3	2,4	2,2	2,2	2	2,1	1,8	1,8	1,5	1,5	1,1	1	1	22
24					1,9	2	2	1,9	1,9	1,9	1,9	1,7	1,7	1,5	1,6	1,3	1,3	1	0,9				24
26						1,6	1,6	1,5	1,5	1,5	1,5	1,3	1,3	1,1	1,2	0,8	0,9						26
28							1,3	1,2	1,2	1,1	1,2	1	1		0,8								28
30								0,8	0,9	0,8	0,9												30

maxt_312_001_00368_00_000

Hubhöhen

TK/TNZK

Lifting heights ▪ Hauteurs de levage ▪ Altezze di sollevamento ▪ Alturas de elevación ▪ Высота подъема

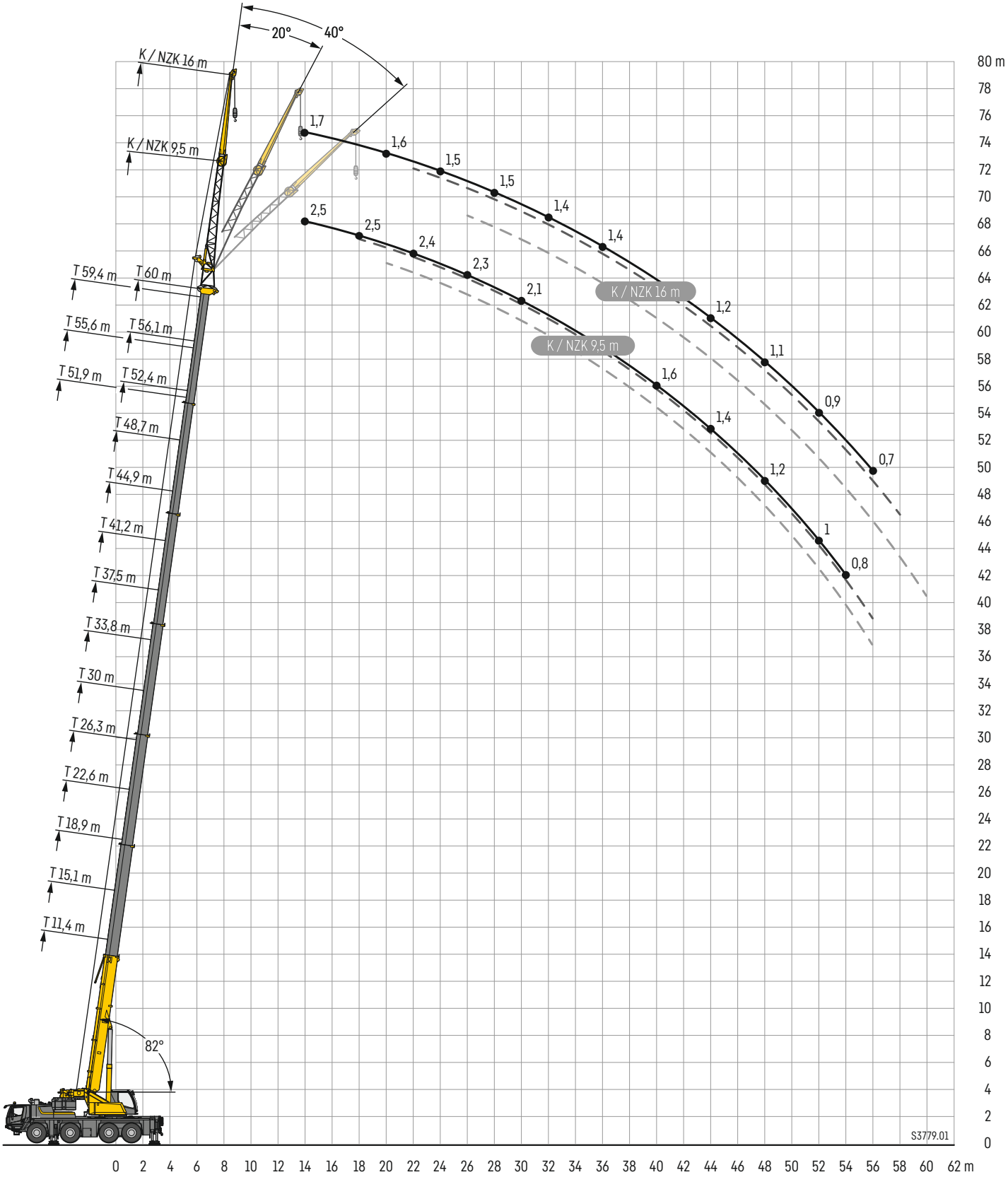

Traglasten

TK/TNZK

Lifting capacities · Forces de levage · Portate · Tablas de carga · Грузоподъемность

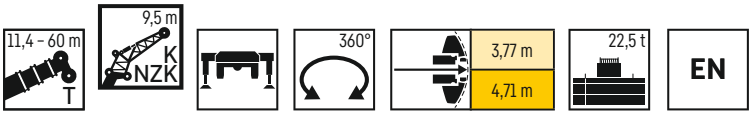

	11,4 m			15,1 m			18,9 m			22,6 m			26,3 m			30 m			33,8 m			37,5 m			
	K/NZK 9,5 m																								
	0°	20°	40°	0°	20°	40°	0°	20°	40°	0°	20°	40°	0°	20°	40°	0°	20°	40°	0°	20°	40°	0°	20°	40°	
3,5	12,6			12,6			12,6																		3,5
4	12,6			12,6			12,6			12,6															4
4,5	12,6	10,3		12,6			12,6			12,6			11,9												4,5
5	12,6	9,9		12,6			12,6			12,5			11,9			11,2									5
6	12,5	9,2		12,5	9,3		12,6	9,3		12,3			11,8			11,2			10,3						6
7	11,5	8,3	5,7	12,2	8,6		12,2	8,9		11,9	8,9		11,5			11			10,3			9			7
8	10	7,5	5,3	11,3	7,9	5,4	11,6	8,3		11,5	8,5		11,2	8,5		10,8			10,2			9			8
9	8,8	6,9	5	10,1	7,3	5,2	10,9	7,7	5,3	11,1	8	5,4	10,9	8,2		10,6	8,2		10	8,1		9			9
10	7,6	6,3	4,8	8,9	6,8	4,9	10,1	7,2	5,1	10,5	7,5	5,2	10,5	7,8	5,2	10,3	7,9		9,7	7,9		8,8	7,6		10
11	6,8	5,9	4,5	8	6,4	4,7	9,2	6,8	4,9	9,9	7,1	5	10,1	7,4	5,1	9,9	7,6	5,1	9,5	7,7	5,2	8,7	7,4		11
12	6	5,5	4,3	7,2	6	4,5	8,3	6,4	4,7	9,2	6,8	4,8	9,6	7	4,9	9,6	7,2	5	9,2	7,4	5	8,5	7,2	5,1	12
14	4,9	4,8	4,1	6	5,3	4,3	7	5,8	4,4	7,8	6,1	4,5	8,6	6,4	4,6	8,9	6,6	4,7	8,8	6,8	4,8	8,2	6,8	4,8	14
16	4,1	4,3	4	5	4,8	4,1	5,9	5,2	4,2	6,8	5,6	4,3	7,4	5,9	4,4	8,1	6,1	4,5	8,3	6,3	4,6	7,8	6,4	4,6	16
18	3,6	4	1,5	4,3	4,4	4	5,1	4,8	4	5,9	5,1	4,2	6,6	5,4	4,2	7,1	5,7	4,3	7,6	5,9	4,4	7,5	6	4,4	18
20				3,8	4,1	4	4,5	4,4	4	5,2	4,8	4	5,8	5,1	4,1	6,4	5,3	4,2	6,8	5,5	4,2	7	5,6	4,3	20
22				3,5	4		4	4,2	3,9	4,6	4,5	4	5,2	4,7	4	5,7	5	4,1	6,2	5,2	4,1	6,4	5,3	4,2	22
24							3,7	4	2,3	4,2	4,2	3,9	4,7	4,5	4	5,2	4,7	4	5,6	4,9	4,1	5,9	5	4,1	24
26							3,4	3,5		3,8	4,1	3,9	4,3	4,3	3,9	4,7	4,5	3,9	5,1	4,7	4	5,4	4,8	4	26
28										3,6	4		4	4,1	3,9	4,4	4,3	3,9	4,7	4,4	3,9	4,9	4,6	4	28
30													3,7	4	2,9	4	4,2	3,9	4,4	4,3	3,9	4,4	4,4	3,9	30
32													3,5	4		3,8	4,1	3,9	4	4,1	3,9	3,9	4	3,9	32
34																3,6	3,9	2	3,6	3,7	3,7	3,5	3,6	3,7	34
36																3,4	3,5		3,2	3,3	3,2	3,3	3,2	3,3	36
38																			2,9	2,9		3	3,1	3,1	38
40																			2,6	2,6		2,7	2,7	2,4	40
42																						2,4	2,5		42
44																						2,2	2,2		44

maxt_312_003_01801_00_000_t_312_003_01841_00_000

	41,2 m			44,9 m			48,7 m			51,9 m			52,4 m			55,6 m			56,1 m			59,4 m			60 m			
	K/NZK 9,5 m																											
	0°	20°	40°	0°	20°	40°	0°	20°	40°	0°	20°	40°	0°	20°	40°	0°	20°	40°	0°	20°	40°	0°	20°	40°	0°	20°*	40°*	
8	7,7																											8
9	7,7			5,9																								9
10	7,7			5,9			4,7																					10
11	7,6	6,9		5,9			4,7			3,2			3,8															11
12	7,5	6,8		5,9	5,8		4,7			3,2			3,8			2,9			3,1									12
14	7,3	6,5	4,8	5,9	5,7		4,7	4,7		3,2			3,8	3,8		2,9			3,1			2,6			2,5			14
16	7	6,2	4,6	5,7	5,5	5,2	4,6	4,6	4,6	3,1	3,1		3,8	3,8		2,9	2,8		3,1	3		2,6	2,6		2,5			16
18	6,7	5,9	4,4	5,4	5,3	5	4,4	4,4	4,3	3	3	2,9	3,6	3,6	3,6	2,9	2,8	2,8	3	3	3	2,6	2,6		2,5	2,5		18
20	6,1	5,6	4,3	5	4,9	4,9	4,1	4,1	4,1	2,9	2,8	2,8	3,5	3,5	3,5	2,8	2,7	2,7	3	2,9	2,9	2,5	2,5	2,6	2,5	2,5	2,5	20
22	5,5	5,3	4,2	4,6	4,5	4,5	3,9	3,9	3,9	2,7	2,7	2,7	3,4	3,3	3,3	2,7	2,6	2,6	2,9	2,8	2,8	2,5	2,5	2,5	2,4	2,4	2,5	22
24	5	4,9	4,1	4,3	4,2	4,2	3,7	3,7	3,7	2,6	2,5	2,5	3,2	3,2	3,2	2,5	2,5	2,5	2,8	2,7	2,7	2,4	2,4	2,4	2,4	2,4	2,4	24
26	4,6	4,6	4	4	4	4	3,4	3,4	3,5	2,5	2,4	2,4	3	3	3	2,4	2,4	2,4	2,6	2,6	2,6	2,3	2,3	2,3	2,3	2,3	2,3	26
28	4,2	4,2	4	3,7	3,7	3,7	3,2	3,2	3,3	2,3	2,3	2,3	2,9	2,8	2,9	2,3	2,3	2,3	2,5	2,5	2,5	2,2	2,2	2,2	2,2	2,2	2,2	28
30	4	3,9	3,9	3,4	3,5	3,5	3	3	3,1	2,1	2,2	2,2	2,7	2,7	2,7	2,2	2,2	2,2	2,4	2,4	2,4	2,1	2,1	2,1	2,1	2,1	2,1	30
32	3,8	3,6	3,7	3,2	3,2	3,3	2,8	2,9	2,9	2	2	2,1	2,5	2,5	2,6	2	2	2,1	2,3	2,3	2,3	2	2	2	2	2	2	32
34	3,4	3,5	3,4	3	3	3	2,7	2,7	2,7	1,9	1,9	1,9	2,4	2,4	2,4	1,9	1,9	2	2,1	2,2	2,2	1,9	1,9	1,9	1,9	1,9	1,9	34
36	3	3,2	3,3	2,8	2,8	2,8	2,5	2,5	2,6	1,7	1,8	1,8	2,2	2,3	2,3	1,8	1,8	1,8	2	2	2,1	1,8	1,8	1,8	1,8	1,8	1,8	36
38	2,7	2,8	2,9	2,5	2,6	2,6	2,3	2,4	2,4	1,6	1,6	1,7	2,1	2,1	2,2	1,7	1,7	1,7	1,9	1,9	2	1,7	1,7	1,7	1,6	1,7	1,7	38
40	2,4	2,5	2,5	2,2	2,3	2,4	2,1	2,2	2,2	1,5	1,5	1,6	2	2	2	1,6	1,6	1,6	1,8	1,8	1,9	1,6	1,6	1,6	1,6	1,6	1,6	40
42	2,1	2,2	2,2	2,1	2,1	2,1	1,9	2	2,1	1,4	1,4	1,4	1,9	1,9	1,9	1,4	1,5	1,5	1,7	1,7	1,7	1,5	1,5	1,5	1,5	1,5	1,5	42
44	2	2		2	2	2	1,8	1,8	1,8	1,3	1,3	1,3	1,7	1,8	1,8	1,4	1,4	1,4	1,6	1,6	1,6	1,4	1,4	1,4	1,4	1,4	1,4	44
46	1,9	1,9		1,7	1,8	1,8	1,7	1,7	1,8	1,2	1,2	1,2	1,6	1,6	1,7	1,3	1,3	1,3	1,5	1,5	1,6	1,3	1,3	1,3	1,3	1,3	1,3	46
48	1,8	1,8		1,6	1,6		1,5	1,6	1,7	1,1	1,1	1,1	1,5	1,5	1,5	1,2	1,2	1,2	1,4	1,4	1,5	1,2	1,2	1,3	1,2	1,2	1,3	48
50				1,5	1,6		1,4	1,4	1,4	1	1	1	1,3	1,4	1,4	1,1	1,1	1,1	1,2	1,3	1,3	1,1	1,2	1,2	1,1	1,2	1,2	50
52				1,4			1,3	1,3		0,9	0,9	1	1,2	1,2	1,2	1	1	1,1	1	1,1	1,1	1	1,1	1,1	1	1	1,1	52
54							1,2	1,2		0,9	0,9		1	1,1		0,9	1	1	0,8	0,9	0,9	0,8	0,9	0,9	0,8	0,9	0,9	54
56										0,8	0,8		0,9	0,9		0,9	0,9	0,9	0,6	0,7	0,7	0,6	0,7	0,7		0,7	0,7	56
58										0,7	0,8		0,7	0,7		0,7	0,8											58

* nur bei TNZK-Betrieb möglich · only possible in TNZK mode · uniquement possible en cas de fonctionnement de la pointe pliante hydraulique de la flèche télescopique (TNZK) possibile solo con modalità TNZK · solo es posible si se utiliza el plumín abatible hidráulico · Эксплуатация возможна только в режиме работы TNZK

maxt_312_003_01801_00_000_t_312_003_01841_00_000

Traglasten

TK/TNZK

Lifting capacities • Forces de levage • Portate • Tablas de carga • Грузоподъемность

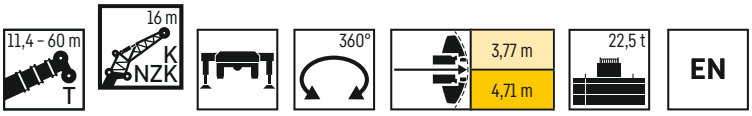

	11,4 m			15,1 m			18,9 m			22,6 m			26,3 m			30 m			33,8 m			37,5 m			
	K/NZK 16 m																								
	0°	20°	40°	0°	20°	40°	0°	20°	40°	0°	20°	40°	0°	20°	40°	0°	20°	40°	0°	20°	40°	0°	20°	40°	
3,5	6,2			5,8																					3,5
4	6,1			5,7			5,5																		4
4,5	5,9			5,6			5,5			5,3															4,5
5	5,8			5,6			5,4			5,3			5,1												5
6	5,5			5,4			5,3			5,2			5,1			4,9									6
7	5,2			5,1			5,1			5			5			4,9			4,7			4,3			7
8	4,9	3,8		4,9			4,9			4,9			4,8			4,8			4,6			4,3			8
9	4,5	3,6		4,6	3,6		4,7			4,7			4,7			4,6			4,5			4,3			9
10	4,2	3,4		4,4	3,4		4,5	3,5		4,5	3,5		4,5			4,5			4,4			4,2			10
11	4	3,3		4,1	3,3		4,3	3,4		4,4	3,4		4,4	3,4		4,4			4,3			4,1			11
12	3,7	3,1	2,6	3,9	3,2		4,1	3,2		4,2	3,3		4,2	3,3		4,2	3,3		4,2	3,3		4			12
14	3,3	2,9	2,5	3,6	3	2,5	3,8	3	2,5	3,9	3,1	2,5	4	3,1		4	3,1		4	3,2		3,9	3,1		14
16	2,9	2,7	2,3	3,2	2,8	2,4	3,4	2,8	2,4	3,6	2,9	2,5	3,7	2,9	2,5	3,8	3	2,5	3,8	3	2,5	3,7	3		16
18	2,5	2,5	2,2	2,9	2,6	2,3	3,2	2,7	2,3	3,3	2,8	2,4	3,5	2,8	2,4	3,6	2,8	2,4	3,6	2,9	2,4	3,6	2,9	2,4	18
20	2,2	2,4	2,1	2,6	2,5	2,2	2,9	2,6	2,2	3,1	2,6	2,3	3,2	2,7	2,3	3,4	2,7	2,3	3,4	2,8	2,3	3,4	2,8	2,3	20
22	2	2,2	2,1	2,3	2,4	2,1	2,6	2,4	2,2	2,8	2,5	2,2	3	2,6	2,2	3,2	2,6	2,3	3,2	2,7	2,3	3,2	2,7	2,3	22
24	1,8	2,1		2,1	2,2	2,1	2,4	2,4	2,1	2,6	2,4	2,1	2,8	2,5	2,2	3	2,5	2,2	3,1	2,6	2,2	3,1	2,6	2,2	24
26				1,9	2,1	2	2,2	2,3	2,1	2,4	2,3	2,1	2,6	2,4	2,1	2,8	2,4	2,2	2,9	2,5	2,2	3	2,5	2,2	26
28				1,8	2,1		2	2,2	2	2,2	2,3	2,1	2,4	2,3	2,1	2,6	2,4	2,1	2,8	2,4	2,1	2,8	2,4	2,2	28
30							1,9	2,1	2	2,1	2,2	2	2,3	2,3	2,1	2,4	2,3	2,1	2,6	2,3	2,1	2,7	2,4	2,1	30
32							1,7	2,1		1,9	2,1	2	2,1	2,2	2	2,3	2,2	2	2,4	2,3	2,1	2,6	2,3	2,1	32
34										1,8	2,1		2	2,1	2	2,1	2,2	2	2,3	2,2	2	2,4	2,2	2,1	34
36										1,7			1,9	2,1	2	2	2,2	2	2,2	2,2	2	2,3	2,2	2	36
38													1,8	2,1		1,9	2,1	2	2,1	2,2	2	2,2	2,2	2	38
40													1,7			1,8	2,1	2	2	2,1	2	2,1	2,1	2	40
42																1,8	2,1		1,9	2,1	2	2	2,1	2	42
44																			1,8	2,1		1,9	2,1	2	44
46																			1,7	2,1		1,8	2,1	2	46
48																						1,7	2		48
50																						1,7	1,8		50

maxt_312_003_02801_00_000 t_312_003_02841_00_000

Traglasten

TK/TNZK

Lifting capacities · Forces de levage · Portate · Tablas de carga · Грузоподъемность

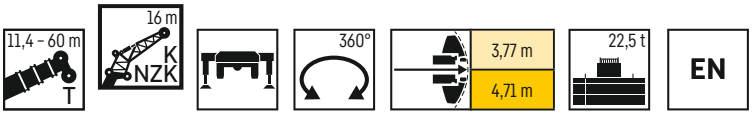

	41,2 m			44,9 m			48,7 m			51,9 m			52,4 m			55,6 m			56,1 m			59,4 m			60 m			
	K/NZK 16 m																											
	0°	20°	40°	0°	20°	40°	0°	20°	40°	0°	20°	40°	0°	20°	40°	0°	20°	40°	0°	20°	40°	0°	20°	40°	0°	20°*	40°*	
8	3,9																											8
9	3,9			3,5																								9
10	3,9			3,5																								10
11	3,9			3,5			3																					11
12	3,8			3,5			3			2,2			2,6															12
14	3,7	3		3,4			3			2,2			2,6			2			2,1			1,8			1,7			14
16	3,6	2,9		3,3	2,8		3			2,2			2,6			2			2,1			1,7			1,7			16
18	3,4	2,8	2,4	3,2	2,7		2,9	2,6		2,2	2,1		2,6	2,3		2			2,1			1,7			1,6			18
20	3,3	2,7	2,3	3,1	2,6	2,3	2,9	2,5		2,1	2,1		2,6	2,3		2	1,9		2,1	2		1,7			1,6			20
22	3,2	2,6	2,3	3	2,6	2,2	2,8	2,4	2,2	2,1	2,1		2,5	2,3	2,1	1,9	1,9		2,1	2		1,7	1,8		1,6	1,7		22
24	3	2,5	2,2	2,9	2,5	2,2	2,7	2,4	2,1	2,1	2	2	2,5	2,2	2,1	1,9	1,9	1,9	2	2	1,9	1,6	1,7		1,5	1,6		24
26	2,9	2,5	2,2	2,8	2,4	2,2	2,7	2,3	2,1	2	2	1,9	2,4	2,2	2	1,9	1,9	1,9	2	2	1,9	1,6	1,7	1,8	1,5	1,6	1,8	26
28	2,8	2,4	2,2	2,7	2,4	2,1	2,6	2,3	2,1	1,9	1,9	1,8	2,4	2,2	2	1,9	1,8	1,8	2	2	1,9	1,6	1,7	1,8	1,5	1,6	1,8	28
30	2,7	2,3	2,1	2,6	2,3	2,1	2,5	2,2	2,1	1,8	1,8	1,8	2,3	2,1	2	1,8	1,8	1,7	2	1,9	1,8	1,5	1,7	1,7	1,4	1,6	1,7	30
32	2,6	2,3	2,1	2,6	2,3	2,1	2,4	2,2	2	1,7	1,7	1,7	2,2	2,1	2	1,7	1,7	1,7	1,9	1,8	1,8	1,5	1,6	1,7	1,4	1,5	1,6	32
34	2,5	2,2	2,1	2,5	2,2	2,1	2,4	2,2	2	1,6	1,6	1,6	2,1	2	2	1,6	1,6	1,6	1,8	1,8	1,7	1,5	1,6	1,6	1,4	1,5	1,6	34
36	2,4	2,2	2	2,4	2,2	2	2,2	2,1	2	1,6	1,6	1,6	2	2	2	1,6	1,6	1,6	1,7	1,7	1,7	1,5	1,5	1,5	1,4	1,5	1,5	36
38	2,3	2,2	2	2,3	2,1	2	2,1	2,1	2	1,4	1,5	1,5	1,9	1,9	1,9	1,5	1,5	1,5	1,7	1,6	1,6	1,4	1,5	1,5	1,3	1,5	1,5	38
40	2,1	2,1	2	2,2	2,1	2	2	2	2	1,4	1,4	1,4	1,8	1,8	1,8	1,4	1,4	1,4	1,6	1,6	1,6	1,3	1,4	1,4	1,3	1,4	1,4	40
42	2,1	2,1	2	2,1	2,1	2	1,9	1,9	2	1,3	1,3	1,4	1,7	1,7	1,8	1,3	1,4	1,4	1,5	1,5	1,5	1,3	1,3	1,4	1,3	1,3	1,4	42
44	2	2,1	2	1,8	2	2	1,7	1,8	1,9	1,2	1,2	1,3	1,6	1,6	1,7	1,2	1,3	1,3	1,4	1,4	1,5	1,2	1,3	1,3	1,2	1,3	1,3	44
46	1,8	2	2	1,6	1,8	1,9	1,6	1,7	1,8	1,1	1,1	1,2	1,5	1,5	1,6	1,1	1,2	1,2	1,3	1,4	1,4	1,1	1,2	1,2	1,1	1,2	1,2	46
48	1,7	1,8	1,8	1,5	1,6	1,6	1,4	1,6	1,6	1	1,1	1,1	1,4	1,4	1,5	1	1,1	1,1	1,3	1,3	1,3	1,1	1,1	1,2	1,1	1,1	1,2	48
50	1,5	1,6	1,6	1,4	1,5	1,5	1,3	1,4	1,5	0,9	1	1	1,2	1,3	1,4	1	1	1,1	1,2	1,2	1,3	1	1	1,1	1	1	1,1	50
52	1,3	1,4		1,3	1,4	1,4	1,2	1,2	1,3	0,8	0,9	0,9	1,2	1,2	1,3	0,9	0,9	1	1,1	1,2	1,2	0,9	1	1	0,9	1	1	52
54	1,3	1,3		1,2	1,3		1,1	1,2	1,2	0,8	0,8	0,8	1,1	1,1	1,2	0,8	0,9	0,9	0,9	1,1	1,1	0,9	0,9	0,9	0,8	0,9	0,9	54
56				1,1	1,1		1	1,1	1,1	0,7	0,7	0,8	0,9	1	1,1	0,8	0,8	0,8	0,7	0,9	1	0,7	0,8	0,9	0,7	0,8	0,9	56
58				1,1			1	1		0,6	0,7	0,7	0,8	0,9	0,9	0,7	0,8	0,8		0,7	0,8		0,7	0,8		0,7	0,8	58
60							0,8	0,9			0,6		0,7	0,8	0,8	0,7	0,7	0,7			0,6			0,6			0,6	60
62							0,7							0,6			0,6	0,6										62

* nur bei TNZK-Betrieb möglich · only possible in TNZK mode · uniquement possible en cas de fonctionnement de la pointe pliante hydraulique de la flèche télescopique (TNZK) possibile solo con modalità TNZK · solo es posible si se utiliza el plumín abatible hidráulico · Эксплуатация возможна только в режиме работы TNZK

maxt_312_003_02801_00_000_t_312_003_02841_00_000

Hubhöhen

TK

Lifting heights ▪ Hauteurs de levage ▪ Altezze di sollevamento ▪ Alturas de elevación ▪ Высота подъема

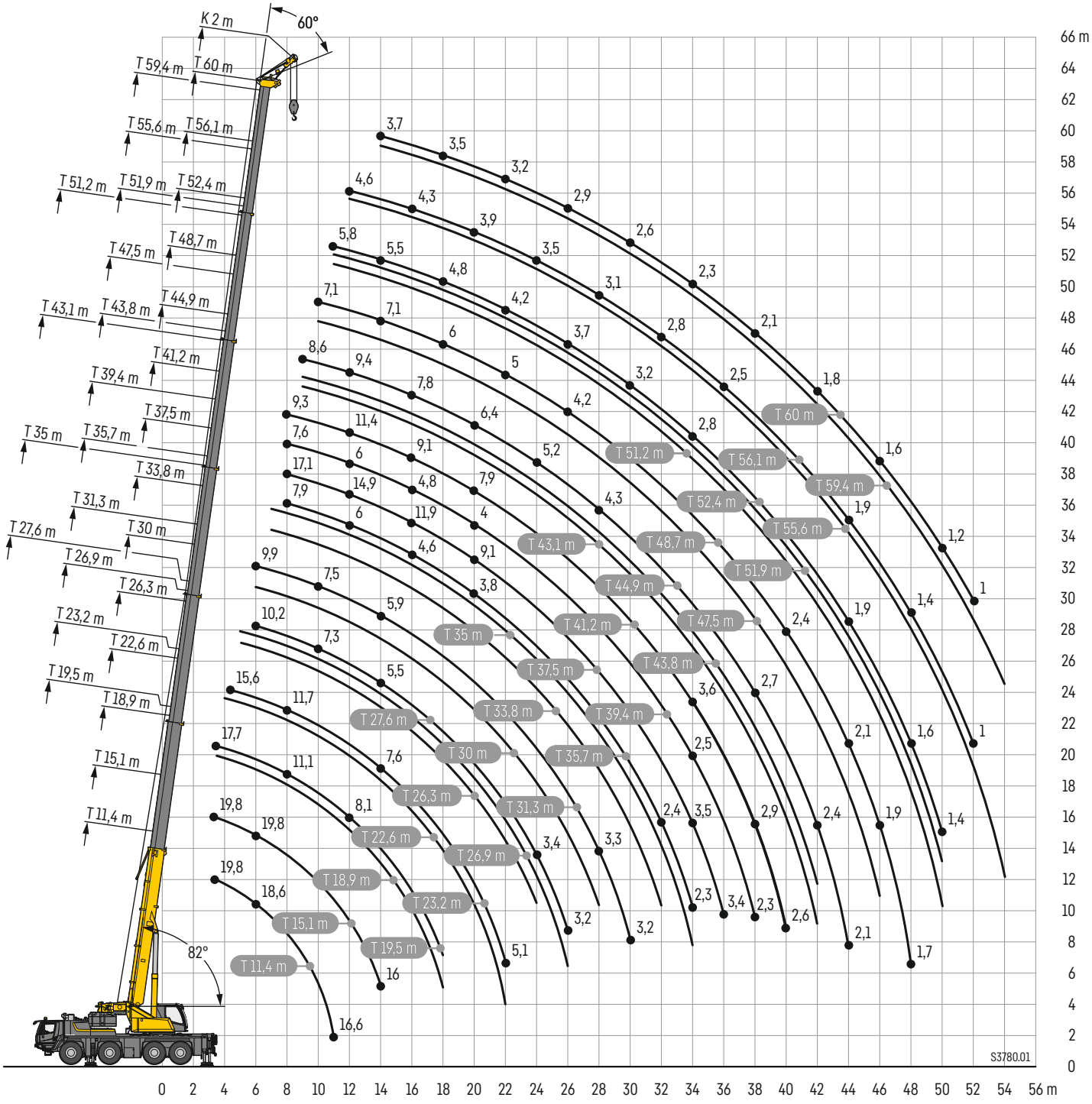

Traglasten

TK

Lifting capacities • Forces de levage • Portate • Tablas de carga • Грузоподъемность

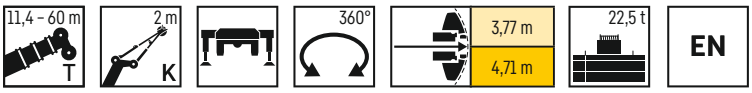

	11,4 m				15,1 m				18,9 m				19,5 m				22,6 m				23,2 m				
	K 2 m																								
	0°	20°	40°	60°	0°	20°	40°	60°	0°	20°	40°	60°	0°	20°	40°	60°	0°	20°	40°	60°	0°	20°	40°	60°	
3,5			24,7	19,8			24,7	19,8			24,7	19,8			18,6	17,7			24,7						3,5
4			24,7	19,8			24,7	19,8			24,7	19,8			17,6	16,7			24,7	19,8			17,3		4
4,5			24,7	19,8			24,7	19,8			24,7	19,8			16,6	15,8			24,7	19,8			16,5	15,6	4,5
5			24,7	19,5			24,7	19,8			24,7	19,8			15,6	14,9			24,7	19,8			15,7	15	5
6		24,7	24,7	18,6			24,7	19,8			24,7	19,8			14	13,4			24,7	19,8			14,4	13,7	6
7		24,7	24,7	17,8			24,7	19,1			24,7	19,8			12,6	12,2			24,7	19,8			13,1	12,6	7
8		24,7	24,7	17,2		24,7	24,7	18,5			24,7	19,5			11,5	11,1			24,7	19,8			12,1	11,7	8
9	24,7	24,7	24,7	16,9		24,7	24,7	17,8			24,7	18,9			10,5	10,2			24,7	19,7			11,1	10,8	9
10	24,1	24,3	24,4	16,9		24,5	24,7	17,3		24,2	24,3	18,4		10	9,7	9,4			24,5	19,2			10,2	10	10
11	19,8	21,5	21,6	16,6		21,9	22	17		21,8	21,9	17,9		9,3	8,9	8,8			21,9	18,8			9,5	9,4	11
12					19,4	19,5	19,6	16,9		19,8	19,8	17,5		8,5	8,3	8,1		19,7	19,9	18,3			8,8	8,7	12
14					15,8	15,9	15,9	16		16,1	16,2	16,2		7,4	7,2	7,1		16	16,2	16,2		7,9	7,7	7,6	14
16									13,3	13,4	13,4	13,5	6,6	6,5	6,4	6,3		13,3	13,4	13,5		7	6,8	6,8	16
18									11,5	11,5	11,4	11,5	5,9	5,8	5,7	5,7	11,6	11,6	11,7	11,7	6,3	6,2	6,1	6,1	18
20																	9,8	9,9	9,9	9,9	5,7	5,6	5,5	5,5	20
22																	8,5	8,5	8,5	8,5	5,1	5,1	5,1	5,1	22

maxt_312_004_00601_00_000_t_312_004_00641_00_000

	26,3 m				26,9 m				27,6 m				30 m				31,3 m				33,8 m				
	K 2 m																								
	0°	20°	40°	60°	0°	20°	40°	60°	0°	20°	40°	60°	0°	20°	40°	60°	0°	20°	40°	60°	0°	20°	40°	60°	
4			24,7																						4
4,5			24,7	19,8			12,4																		4,5
5			24,7	19,8			11,9	11,4			11,6				24,7										5
6			24,7	19,8			10,8	10,4			10,5	10,2			24,7	19,8			10,3	9,9			21,3		6
7			24,7	19,8			9,8	9,5			9,6	9,3			24,7	19,8			9,5	9,3			20,7	19,8	7
8			24,7	19,8			9	8,8			8,8	8,6			24	19,8			8,8	8,6			20	19,8	8
9			24,7	19,8			8,3	8			8,1	7,9			23	19,8			8,2	8			19,3	19,6	9
10			24	19,8			7,7	7,5			7,5	7,3			22	19,8			7,7	7,5			18,6	18,9	10
11			22,1	19,5			7,1	6,9			6,9	6,8			21	19,8			7,2	7			18	18,2	11
12			19,7	19			6,6	6,5			6,5	6,3			19,4	19,2			6,8	6,6			17,4	17,6	12
14		15,9	16	16,1			5,7	5,6			5,6	5,5			16,3	16,3			6	5,9			16	16	14
16		13,7	13,8	13,8		5,1	5	5		5	4,9	4,9		12,6	13,6	13,6			5,3	5,2			13,2	13,4	16
18		11,6	11,6	11,7		4,5	4,5	4,4		4,4	4,4	4,4		11,3	11,4	11,4		4,8	4,8	4,7			11,1	11,1	18
20		9,8	9,8	9,9		4,1	4	4		4	4	4		9,6	9,6	9,7		4,3	4,3	4,3		9,3	9,3	9,4	20
22	8,3	8,4	8,4	8,4	3,8	3,7	3,7	3,7	3,7	3,7	3,6	3,6		8,2	8,2	8,2		4	4	4		7,9	7,9	7,9	22
24	7,2	7,2	7,3	7,3	3,5	3,4	3,4	3,5	3,4	3,4	3,4	3,4	7	7	7	7,1		3,7	3,7	3,7		6,7	6,7	6,8	24
26					3,3	3,2	3,2	3,3	3,2	3,1	3,1	3,2	6	6,1	6,1	6,1	3,5	3,5	3,5	3,5		6,2	6,1	6,1	26
28													5,4	5,4	5,4	5,4	3,3	3,2	3,3	3,3	5,5	5,5	5,5	5,5	28
30																	3,1	3,1	3,1	3,2	4,8	4,8	4,8	4,8	30
32																					4,2	4,2	4,2	4,2	32

maxt_312_004_00601_00_000_t_312_004_00641_00_000

Traglasten

TK

Lifting capacities • Forces de levage • Portate • Tablas de carga • Грузоподъемность

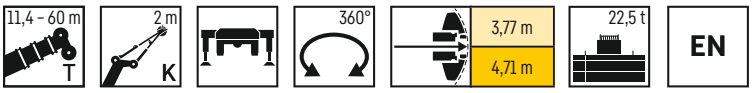

	35 m				35,7 m				37,5 m				39,4 m				41,2 m				43,1 m				
	K 2 m																								
	0°	20°	40°	60°	0°	20°	40°	60°	0°	20°	40°	60°	0°	20°	40°	60°	0°	20°	40°	60°	0°	20°	40°	60°	
7			8,8	8,7			8,6				17,1														7
8			8,2	8,1			8	7,9			16,9	17,1			7,8	7,6			13,5	9,3					8
9			7,6	7,5			7,4	7,3			16,7	16,9			7,3	7,2			13,2	13,3			6,8	6,2	9
10			7,1	7			6,9	6,8			16,3	16,6			6,9	6,8			12,7	12,7			6,5	6	10
11			6,6	6,5			6,4	6,4			15,8	15,8			6,5	6,4			12,1	12,1			6,2	5,7	11
12			6,2	6,1			6	6			14,9	14,9			6,1	6			11,4	11,4			5,8	5,4	12
14			5,4	5,4			5,3	5,2			13,3	13,3			5,4	5,3			10,1	10,1			5,3	4,9	14
16			4,8	4,7			4,7	4,6			11,9	11,9			4,8	4,8			9,3	9,1			4,8	4,5	16
18			4,2	4,2			4,2	4,2			10,6	10,7			4,4	4,3			8,6	8,5			4,3	4,1	18
20		3,8	3,9	3,8		3,8	3,8	3,8			9	9,1			4	4			8,1	7,9			4	3,8	20
22		3,5	3,5	3,5		3,4	3,5	3,5		7,8	7,8	7,8		3,6	3,7	3,7			7,5	7,4			3,7	3,6	22
24		3,2	3,3	3,2		3,2	3,2	3,2		7	6,9	6,9		3,4	3,4	3,4		6,6	6,8	6,8			3,4	3,4	24
26		3	3	3		2,9	2,9	2,9		6	6	6,1		3,1	3,2	3,2		5,7	5,8	5,8		3,1	3,2	3,1	26
28	2,8	2,8	2,8	2,8		2,7	2,7	2,7		5,2	5,2	5,2		2,9	3	3		4,9	4,9	5		2,9	2,9	2,9	28
30	2,6	2,6	2,6	2,6	2,5	2,5	2,6	2,6	4,5	4,5	4,5	4,5		2,7	2,8	2,8		4,2	4,2	4,2		2,7	2,7	2,7	30
32	2,4	2,4	2,4	2,4	2,4	2,4	2,4	2,4	3,9	4	4	4	2,6	2,6	2,6	2,6		3,7	3,8	3,8		2,5	2,5	2,5	32
34	2,3	2,3	2,3	2,3	2,2	2,2	2,3	2,3	3,5	3,5	3,5	3,5	2,4	2,4	2,5	2,5	3,6	3,5	3,6	3,6		2,3	2,4	2,4	34
36									3,3	3,3	3,3	3,4	2,3	2,3	2,3	2,3	3,2	3,3	3,3	3,3	2,2	2,2	2,2	2,2	36
38													2,2	2,2	2,2	2,3	2,9	2,9	2,9	2,9	2,1	2,1	2,1	2,1	38
40																	2,6	2,6	2,6	2,6	1,9	1,9	2	1,9	40
42																					1,8	1,8	1,9	1,8	42

maxt_312_004_00601_00_000 t_312_004_00641_00_000

	43,8 m				44,9 m				47,5 m				48,7 m				51,2 m				51,9 m				
	K 2 m																								
	0°	20°	40°	60°	0°	20°	40°	60°	0°	20°	40°	60°	0°	20°	40°	60°	0°	20°	40°	60°	0°	20°	40°	60°	
9			6,7	6,1			10,3	8,6			5,7														9
10			6,4	5,9			10	10,1			5,6	5,6			8	7,1			5				4,9		10
11			6,1	5,6			9,7	9,7			5,4	5,4			7,8	7,9			4,9	4,9			4,8	4,8	11
12			5,8	5,4			9,4	9,4			5,2	5,1			7,6	7,7			4,8	4,8			4,7	4,7	12
14			5,2	4,9			8,6	8,6			4,8	4,7			7,2	7,1			4,5	4,5			4,4	4,4	14
16			4,7	4,5			7,8	7,8			4,4	4,4			6,6	6,6			4,2	4,2			4,2	4,2	16
18			4,3	4,1			7,1	7			4,1	4,1			6	6			4	4			3,9	3,9	18
20			4	3,8			6,3	6,4			3,8	3,8			5,5	5,5			3,8	3,7			3,7	3,7	20
22			3,7	3,6			5,7	5,7			3,6	3,6			5	5			3,5	3,5			3,4	3,4	22
24			3,4	3,4			5,1	5,2			3,4	3,4			4,6	4,6			3,3	3,3			3,2	3,2	24
26		3,1	3,2	3,1		4,5	4,7	4,7			3,2	3,2			4,2	4,2			3,1	3,1			3	3	26
28		2,9	2,9	2,9		4,2	4,3	4,3		3	3	3		3,5	3,9	3,9			2,9	2,9			2,8	2,8	28
30		2,7	2,7	2,7		4	4,1	4		2,8	2,8	2,8		3,3	3,6	3,6		2,7	2,7	2,7			2,6	2,6	30
32		2,5	2,5	2,5		3,8	3,8	3,8		2,7	2,7	2,7		3,2	3,3	3,3		2,5	2,5	2,5			2,4	2,4	32
34		2,4	2,4	2,4		3,4	3,4	3,4		2,5	2,5	2,5		3	3,1	3,1		2,3	2,3	2,3			2,2	2,2	34
36		2,2	2,2	2,2	3	3	3	3		2,4	2,3	2,3		2,9	3	3		2,1	2,2	2,2			2,1	2,1	36
38		2,1	2,1	2,1	2,7	2,7	2,7	2,7		2,2	2,2	2,2		2,7	2,7	2,7		2	2	2			1,9	1,9	38
40		1,9	2	2	2,6	2,6	2,6	2,6		2,1	2,1	2,1	2,3	2,4	2,4	2,4		1,9	1,9	1,9			1,8	1,8	40
42		1,8	1,9	1,9	2,4	2,4	2,4	2,4		2	2	2	2,2	2,2	2,2	2,2		1,7	1,8	1,7			1,7	1,7	42
44					2,1	2,1	2,1	2,1		1,9	1,9	1,9	2,1	2,1	2,1	2,1		1,6	1,6	1,6			1,6	1,6	44
46										1,8	1,8	1,8	1,9	1,9	1,9	1,9		1,5	1,5	1,5			1,4	1,4	46
48													1,7	1,7	1,7	1,7		1,4	1,4	1,4			1,4	1,4	48
50																		1,4	1,4	1,4			1,3	1,3	50

maxt_312_004_00601_00_000 t_312_004_00641_00_000

Traglasten

TK

Lifting capacities • Forces de levage • Portate • Tablas de carga • Грузоподъемность

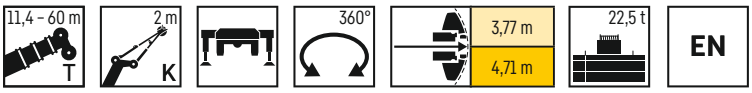

	52,4 m				55,6 m				56,1 m				59,4 m				60 m				
	K 2 m																				
	0°	20°	40°	60°	0°	20°	40°	60°	0°	20°	40°	60°	0°	20°	40°	60°	0°	20°	40°	60°	
10			5,9																		10
11			5,8	5,8			4,3				4,6										11
12			5,7	5,7			4,3	4,3			4,6	4,6			3,8				3,7		12
14			5,5	5,5			4,2	4,2			4,4	4,4			3,7	3,8			3,6	3,7	14
16			5,2	5,2			4	4			4,3	4,3			3,7	3,7			3,6	3,6	16
18			4,8	4,8			3,8	3,8			4,1	4,1			3,6	3,6			3,5	3,5	18
20			4,5	4,5			3,6	3,6			3,9	3,9			3,4	3,4			3,4	3,4	20
22			4,1	4,2			3,4	3,4			3,7	3,7			3,2	3,3			3,2	3,2	22
24			3,9	3,9			3,2	3,2			3,5	3,5			3,1	3,1			3	3,1	24
26			3,7	3,7			3	3			3,3	3,3			2,9	2,9			2,9	2,9	26
28			3,4	3,4			2,8	2,8			3,1	3,1			2,7	2,7			2,7	2,7	28
30			3,2	3,2			2,6	2,6			2,9	2,9			2,6	2,6			2,6	2,6	30
32		2,7	3	3			2,5	2,5			2,8	2,8			2,4	2,4			2,4	2,4	32
34		2,6	2,8	2,8			2,3	2,3			2,6	2,6			2,3	2,3			2,3	2,3	34
36		2,4	2,6	2,6			2,1	2,2			2,5	2,5			2,2	2,2			2,2	2,2	36
38		2,3	2,5	2,5			2	2			2,3	2,3			2	2,1			2	2,1	38
40		2,1	2,4	2,4			1,9	1,9			2,2	2,2			1,9	1,9			1,9	1,9	40
42		2	2,2	2,2			1,8	1,8			2	2			1,8	1,8			1,8	1,8	42
44		1,9	1,9	1,9			1,7	1,7			1,8	1,9			1,7	1,7			1,7	1,7	44
46		1,8	1,8	1,8			1,6	1,6			1,6	1,6			1,6	1,6			1,6	1,6	46
48		1,6	1,6	1,6			1,5	1,5			1,4	1,4			1,4	1,4			1,4	1,4	48
50		1,4	1,4	1,4			1,4	1,4			1,2	1,2			1,2	1,2			1,2	1,2	50
52							1,2	1,2			1	1			1	1			1	1	52
54							1	1							0,8	0,8					54

maxt_312_004_00601_00_000_t_312_004_00641_00_000

Ausstattung

Kranfahrgestell

Rahmen	Eigengefertigte, verwindungssteife Kastenkonstruktion aus hochfestem Feinkorn-Baustahl.
Abstützungen	4-Punkt-Abstützung, horizontal und vertikal vollhydraulisch ausschiebbar. Bedienung mit Fernsteuerung, automatische Abstützniveillierung, elektronische Neigungsanzeige.
Motor	6-Zylinder-Diesel, Fabrikat Liebherr, wassergekühlt, Leistung 330 kW (449 PS), max. Drehmoment 2335 Nm. Abgasemissionen entsprechend Richtlinie (EU) 2016/1628, EPA/CARB oder ECE-R.96. Kraftstoffbehälter: 550 l.
Getriebe	Automatisiertes 12-Gang-Schaltgetriebe mit ölgekühlter Lamellenkupplung inkl. Intarder. Verteilergetriebe, zweistufig, mit sperrbarem Verteilerdifferential.
Achsen	Wartungsarme Kranfahrzeugachsen, alle 4 Achsen gelenkt. Achsen 2, 3 und 4 sind Planetenachsen, alle angetriebenen Achsen mit Querdifferentialsperren.
Gelenkwellen	Alle Gelenkwellen mit 70° Kreuzverzahnung und wartungsfrei.
Federung	Alle Achsen sind hydropneumatisch gefedert „Niveaumatik-Federung“ und hydraulisch blockierbar.
Bereifung	8fach. Reifengröße: 385/95 R 25 (14.00 R 25).
Lenkung	2-Kreisanlage mit hydraulischer Servolenkung. Aktive, geschwindigkeitsabhängige Hinterachslenkung, spezielle Lenkprogramme für unterschiedliche Fahrsituationen.
Bremsen	Betriebsbremse: Allrad-Servo-Druckluftbremse, alle Achsen sind mit Scheibenbremsen ausgestattet, 2-Kreisanlage. Handbremse: Federspeicher auf die Räder der 2., 3. und 4. Achse wirkend. Dauerbremsen: Motorbremse als Auspuffklappenbremse mit Liebherr-Zusatzbremssystem ZBS. Intarder am Getriebe.
Fahrerhaus	Großräumiges korrosionsbeständiges Fahrerhaus welches mittels Feder-Dämpfer-Systeme vom Fahrzeugrahmen entkoppelt ist.
Elektr. Anlage	Moderne Datenbus-Technik, 24 Volt Gleichstrom.

Kranoberwagen

Rahmen	Eigengefertigte, verwindungssteife Schweißkonstruktion aus hochfestem Feinkorn-Baustahl. Kugeldrehverbindung.
Kranantrieb	Diesel-hydraulisch mit Axialkolben-Verstellpumpen mit automatischer Leistungsregelung, 1 Zahnrad-Doppelpumpe, vom Dieselmotor im Fahrgestell angetrieben, offene Ölkreisläufe.
Steuerung	Elektrische „Load Sensing“ Steuerung, 4 Arbeitsbewegungen gleichzeitig steuerbar, zwei 4fach Handsteuerhebel, selbstzentrierend.
Hubwerk	Axialkolben-Konstantmotor, Planetengetriebe, federbelastete Haltebremse.
Wippwerk	1 Differentialzylinder mit vorgesteuertem Bremsventil.
Drehwerk	Axialkolben-Konstantmotor, Planetengetriebe, federbelastete Haltebremse. Drehwerk serienmäßig umschaltbar: offen und eingespannt.
Kranfahrerkabine	Großes Sichtfeld, Sicherheitsverglasung, Komfortausstattung, Kabine um 20° nach hinten neigbar.
Sicherheitseinrichtungen	LICCON3-Überlastanlage, Testsystem, Hubendbegrenzung, Sicherheitsventile gegen Rohr- und Schlauchbrüche.
Teleskopausleger	1 Anlenkstück und 6 Teleskopteile. Alle Teleskopteile unabhängig voneinander hydraulisch ausschiebbar. Schnelltakt-Teleskopiersystem TELEMATIK. Auslegerlänge: 11,4 m – 60 m.
Ballast	8,8 t
Elektr. Anlage	Moderne Datenbus-Technik, 24 Volt Gleichstrom.

Zusatzausrüstung

K	Montagespitze 2 m. Mechanische Verstellung 0°; 20°; 40°; 60°
K	Einfachklappspitze 9,5 m. Doppelklappspitze 9,5 m – 16 m. Mechanische Verstellung 0°; 20°; 40°.
NZK	Einfachklappspitze 9,5 m. Doppelklappspitze 9,5 m – 16 m. Hydraulische Verstellung 0° – 40°.
2. Hubwerk	Für den 2-Hakenbetrieb oder bei Betrieb mit Klappspitze, wenn Haupthubseil eingeschert bleiben soll.
Zusatzballast	13,7 t für einen Gesamtballast von 22,5 t.
Bereifung	8fach. Reifengröße: 445/95 R 25 (16.00 R 25) und 525/80 R 25 (20.5 R 25).

Weitere Zusatzausrüstung auf Anfrage.

Equipment

Crane carrier

Frame	Liebherr designed and manufactured, box-type, torsion resistant design of high-tensile fine grained structural steel.
Outriggers	4-point supporting system, hydraulically telescopable into horizontal and vertical direction. Operation with remote control, automatic support leveling, electronic inclination display.
Engine	6-cylinder Diesel, make Liebherr, watercooled, output 330 kW (449 h.p.), max. torque 2335 Nm. Exhaust emissions acc. to (EU) 2016/1628, EPA/CARB or ECE-R.96. Fuel reservoir: 550 l.
Transmission	Automated 12-speed manual gearbox with oil-cooled multi-disk clutch including intarder. Distributor gear, two-stage, with locking differential.
Axles	Low maintenance carrier axles, all 4 axles steered. Axle 2, 3 and 4 are equipped with planetary gears, all driven axles with transverse differential locks.
Cardan shaft	All cardan shafts with 70° diagonal toothing and maintenance free.
Suspension	All axles are mounted on hydropneumatic suspension – "Niveaumatik suspension" and are lockable hydraulically.
Tyres	8 tyres, size: 385/95 R 25 (14.00 R 25).
Steering	2-circuit system with hydraulic servo steering. Active speed depending rear axle steering, special steering programs for various driving situations.
Brakes	Service brake: all-wheel servo-air brake, all axles are equipped with disc brakes, dual circuit. Parking brake: Spring brake actuator, acting on the wheels of the 2nd to 4th axle. Sustained-action brakes: Engine brake as exhaust retarder with Liebherr additional brake system ZBS. Intarder in gearbox.
Driver's cab	Spacious, corrosion-resistant driver's cab which is disconnected from the vehicle frame using spring and damper systems.
Electrical system	Modern data bus technique, 24 Volt DC.

Crane superstructure

Frame	Liebherr-manufactured, torsionally rigid steel construction made from high-tensile fine-grain steel. Slewing ring.
Crane drive	Diesel-hydraulic with axial variable displacement pumps with automatic capacity control, 1 double gear pump, driven by the carrier Diesel engine, open regulated oil circuits.
Control	Electric "Load Sensing" control, simultaneous operation of 4 working motions, 2 self-centering hand control levers (joy-stick type).
Hoist gear	Axial piston fixed displacement motor, planetary gear, spring-loaded static brake.
Luffing gear	1 differential ram with pilot-controlled brake valve.
Slewing gear	Axial piston fixed displacement motor, planetary gear, spring-loaded static brake. Slewing gear invertible from released to locked as a standard feature.
Crane cab	Large screen area, compound glass, comfort furnishing, cabin tiltable 20° to rear.
Safety devices	LICCON3 safe load indicator, test system hoist limit switch, safety valves to prevent pipe and hose ruptures.
Telescopic boom	1 base section and 6 telescopic sections. All telescopic sections hydraulically extendable independent of one another. Rapid-cycle telescoping system TELEMATIK. Boom length: 11.4 m – 60 m.
Counterweight	8.8 t
Electrical system	Modern data bus technique, 24 Volt DC.

Additional equipment

K	Assembly jib 2 m. Mechanical Adjustment 0°, 20°, 40°, 60°
K	Single folding jib, 9.5 m. Double swing-away jib 9.5 m – 16 m. Mechanical adjustment 0°; 20°; 40°.
NZK	Single folding jib, 9.5 m. Double swing-away jib 9.5 m – 16 m. Hydraulic adjustment 0° – 40°.
2nd hoist gear	For two-hook operation or for operation with swing-away jib if the hoist rope shall remain reeved.
Additional counterweight	13.7 t for a total counterweight of 22.5 t.
Tyres	8 tyres, size 445/95 R 25 (16.00 R 25) and 525/80 R 25 (20.5 R 25).

Other items of equipment available on request.

Equipement

Châssis porteur

Cadre	Fabrication Liebherr, construction en caisson indéformable, en acier à haute résistance à grains fins.
Calage	Dispositif de calage horizontal et vertical en 4 points, entièrement déployable hydrauliquement. Utilisation avec commande à distance, mise à niveau automatique du calage, inclinomètre électronique.
Moteur	Moteur diesel, 6 cylindres, fabriqué par Liebherr, à refroidissement par eau, de 330 kW (449 ch), couple max. 2335 Nm. Emissions des gaz d'échappement conformes au directive (EU) 2016/1628, EPA/CARB ou ECE-R.96. Capacité du réservoir à carburant: 550 l.
Boîte de vitesse	Boîte de vitesses 12 rapports automatisée avec embrayage multidisque sous bain d'huile, incl. ralentisseur. Mécanisme de distribution deux étages avec blocage du différentiel de distribution.
Essieux	Essieux nécessitant peu d'entretien, les 4 essieux sont directeurs. Les essieux 2, 3 et 4 sont des essieux planétaires, tous les essieux moteurs avec différentiel transversal.
Arbres articulés	Tous les flasques de croisillons avec denture en croix 70° et sans entretien.
Suspension	Suspension hydropneumatique «Niveaumatik» – sur tous les essieux. Chaque essieu peut être bloqué hydrauliquement.
Pneumatiques	8 pneus de taille: 385/95 R 25 (14.00 R 25).
Direction	2 circuits avec direction assistée hydraulique. Direction active des essieux arrière et dépendante de la vitesse, programmes de direction spéciaux pour les différents modes de déplacement.
Freins	Freins de service : servofrein a air comprime, tous les essieux sont munis de freins a disque, a 2 circuits. Frein a main : ressort accumule agissant sur les roues des essieux 2 a 4. Freins continus : frein moteur par clapet sur echappement avec systeme de ralentissement Liebherr ZBS. Ralentisseur monte sur boite de vitesse.
Cabine	Cabine du grutier spacieuse, résistant à la corrosion, découplée du châssis de l'engin grâce à des systèmes à ressorts amortisseurs.
Installation électrique	Technique moderne de transmission de données par BUS de données, courant continu 24 Volts.

Partie tournante

Cadre	Fabrication Liebherr, construction soudée indéformable, en acier à grain fin haute résistance. Couronne pivotante à billes.
Entraînement	Diesel hydraulique avec pompes à débit variable et régulation de puissance automatique, 1 pompe à engrenages double, entraînés par le moteur Diesel du porteur, circuits hydrauliques ouverts.
Commande	Direction électrique «Load Sensing», 4 mouvements de travail dirigeable simultanément, deux leviers de commande à 4 positions et à autocentrage.
Mécanisme de levage	Moteur à cylindrée constante à pistons axiaux, engrenage planétaire, frein d'arrêt commandé par ressort.
Mécanisme de relevage	1 vérin différentiel avec clapet de frein commandé.
Dispositif de rotation	Moteur à cylindrée constante à pistons axiaux, engrenage planétaire, frein d'arrêt commandé par ressort. Orientation de série commutable en circuit hydraulique ouvert ou fermé (freinage automatique ou au pied).
Cabine de grue	Large champ de vision, vitrage de sécurité, équipement pour un confort idéal, cabine inclinable de 20° vers l'arrière.
Dispositif de sécurité	Contrôleur de charge «LICCON3», système test limitation de la course pour le levage, soupape de sûreté contre la rupture de tubes et de tuyaux.
Flèche télescopique	1 élément de base et 6 éléments télescopiques. Tous les éléments télescopables indépendamment les uns des autres. Système de télescopage séquentiel rapide, TELEMATIK. Longueur de flèche: 11,4 m – 60 m.
Contrepoids	8,8 t
Installation électrique	Technique moderne de transmission de données par BUS de données. Courant continu 24 Volts.

Equipement supplémentaire

K	Flechette de montage 2 m. Reglage mecanique 0°, 20°, 40°, 60°
K	Flechette pliante simple, longueur 9,5 m. Double flechette pliante 9,5 m – 16 m. Reglage mecanique 0° ; 20° ; 40°.
NZK	Flechette pliante simple, longueur 9,5 m. Double flechette pliante 9,5 m – 16 m. Reglage hydraulique 0° – 40°.
2ème mécanisme de levage	Pour l'utilisation du deuxième crochet, ou bien pour une utilisation avec fléchette pliante lorsque le câble de levage principal rest mouflé.
Contrepoids additionnel	13,7 t pour un contrepoids total de 22,5 t.
Pneumatiques	8 pneus. Taille: 445/95 R 25 (16.00 R 25) et 525/80 R 25 (20.5 R 25).

Autres équipements supplémentaires sur demande.

Equipaggiamento

Autotelaio

Telaio	Produzione Liebherr, struttura di tipo scatolato antitorsione in acciaio a grana fine ad elevato grado di snervamento.
Stabilizzatori	Dispositivo di stabilizzazione in 4 punti, completamente idraulico. Utilizzo con radiocomando, livellamento stabilizzatori automatico, indicatore inclinazione elettronico.
Motore	Diesel a 6 cilindri, marca Liebherr, raffreddato ad acqua, potenza 330 kW (449 CV), coppia massima 2335 Nm. Emissioni gas di scarico in base alla direttiva (EU) 2016/1628, EPA/CARB o ECE-R.96. Capacità del serbatoio carburante: 550 l.
Cambio	Cambio automatizzato a 12 marce con frizione multidisco raffreddata ad olio, incluso Intarder. Ripartitore di coppia, a doppio stadio, con differenza longitudinale inseribile.
Assi	Assi del carro esenti da manutenzione, tutti e sei sterzanti. Assi 2, 3 e 4 hanno riduttore epicicloidale, tutti traenti con blocco differenziale trasversale.
Trasmissione	Tutti gli alberi di trasmissione esenti da manutenzione e con dentatura di accoppiamento a 70°.
Sospensioni	Tutti gli assi a sospensione idraulica «Niveaumatik» e bloccabili idraulicamente.
Pneumatici	8 gomme. Dimensione pneumatico: 385/95 R 25 (14.00 R 25).
Sterzo	Servosterzo a doppio circuito con servosterzo idraulico. Sistema sterzatura attiva degli assi posteriori in base alla velocità, per le più diverse situazioni d guida.
Freni	Freno di servizio: pneumatico servoassistito su tutte le ruote, tutti gli assi sono equipaggiati con i freni a disco, a doppio circuito. Freno a mano: accumulatore a molla agente sulle ruote del 2° fino al 4° asse. Freno rallentore: freno motore a farfalla con sistema di rallentamento supplementare Liebherr ZBS sul cambio. Intarder sul cambio.
Cabina di guida	Cabine du grutier spacieuse, résistant à la corrosion, découplée du châssis de l'engin grâce à des systèmes à ressorts amortisseurs.
Impianto elettrico	Moderna tecnica di trasmissione "data bus", corrente continua di 24 Volt.

Torretta

Telaio	Di produzione Liebherr, struttura di tipo scatolato, in acciaio a grana fine ad alta rigidità torsionale. Giunto rotante a sfera.
Impianto idraulico	Diesel idraulico, pompe con cilindrata variabile a pistoni assiali e doppia pompa ad ingranaggi azionate dal motore diesel. Circuiti idraulici di tipo aperto.
Comando	Comando elettrico "Load sensing", 4 movimenti di lavoro pilotabili contemporaneamente, due leve di comando manuali a 4 posizioni, autocentranti.
Argano di sollevamento	Motore a portata costante a pistone assiale, ingranaggio epicicloidale, freno d'arresto caricato a molla.
Meccanismo d'inclinazione	1 cilindro differenziale con valvola d'arresto prepilotata.
Meccanismo di rotazione	Motore a portata costante a pistone assiale, ingranaggio epicicloidale, freno d'arresto caricato a molla. Rotazione commutabile di serie, libera o controllata.
Cabina del gruista	Ampia visuale, vetratura di sicurezza, equipaggiamento confortevole, cabina reclinabile di 20°.
Dispositivi di sicurezza	Limitatore LICCON3, interruttori di finecorsa sollevamento, valvole di sicurezza contro la rottura dei tubi e tubi flessibili.
Braccio telescopico	1 elemento base e 6 elementi telescopici. Tutti gli elementi telescopici estraibili, in modo idraulico, indipendentemente tra loro. Sistema di telescopaggio a ritmo rapido TELEMATIK. Lunghezza del braccio telescopico: 11,4 m – 60 m.
Zavorra	8,8 t
Impianto elettrico	Di nuova concezione, utilizza la moderna tecnica dei bus dati, 24 V corrente continua.

Equipaggiamento addizionale

K	Falconcino da montaggi 2 m. Regolazione meccanica 0°, 20°, 40°, 60°
K	Singolo da 9,5 m. Falcone a volata variabile doppio 9,5 m – 16 m. Regolazione meccanica 0°; 20°; 40°.
NZK	Singolo da 9,5 m. Falcone a volata variabile doppio 9,5 m – 16 m. Regolazione idraulica 0° – 40°.
2° argano	Per l'esercizio a 2 ganci, o per l'esercizio con falcone ribaltabile, se la fune di sollevamento principale deve rimanere infilata.
Zavorra addizionale	13,7 t per il contrappeso totale di 22,5 t.
Pneumatici	8 gomme. Dimensione: 445/95 R 25 (16.00 R 25) e 525/80 R 25 (20.5 R 25).

Altri equipaggiamenti fornibili a richiesta.

Equipamiento

Chasis

Bastidor	Tipo cajón, fabricación propia en acero estructural de grano fino de alta resistencia, a prueba de torsión.
Estabilizadores	4 puntos de apoyo, con movilidad horizontal y vertical totalmente hidráulica. Accionamiento por telemando, nivelación automática, indicación de inclinación electrónica.
Motor	Diesel de 6 cilindros, marca Liebherr, refrigerado por agua, potencia 330 kW (449 CV), par de giro máximo 2335 Nm. Según norma (EU) 2016/1628, EPA/CARB o ECE-R.96. Depósito de combustible: 550 l.
Caja de cambios	Caja de cambios de 12 marchas, con sistema de cambio automático y refrigeración de aceite del embrague de láminas incl. Intarder. Engranaje de distribución de dos escalonamientos, con diferencial de distribución bloqueable.
Ejes	Ejes libres de mantenimiento, dirección en todos los ejes. Ejes 2, 3 y 4 son ejes planetarios, todos los ejes tractores con bloqueo transversal diferencial.
Árboles cardán	Todos los árboles cardán con dentado en cruz 70° y libres de mantenimiento.
Suspensión	Suspensión hidroneumática en todos los ejes, «Suspensión Niveaumatik», con bloqueo hidráulico.
Cubiertas	8 cubiertas de tamaño 385/95 R 25 (14.00 R 25).
Dirección	Sistema de dos circuitos con servomecanismo hidráulico. Dirección trasera activa en función de la velocidad, programas de dirección especiales para diferentes situaciones o modo de conducción.
Frenos	Freno de servicio: servofreno neumatico con actuacion a todas las ruedas, todos los ejes estan dotados con frenos de discos, sistema de 2 circuitos. Freno de mano: por acumuladores de muelle con actuacion a las ruedas de los ejes 2 a 4. Frenos continuos: freno por motor en forma de freno de chapaleta de escape con sistema de freno adicional Liebherr ZBS. Intarder integrado en caja de cambios.
Cabina	Cabina del conductor grande y resistente a la corrosión, desacoplada del bastidor del vehículo mediante sistemas de amortiguación por muelle.
Sistema eléctrico	Moderna tecnología de bus de datos, 24 voltios de corriente continua.

Superestructura

Bastidor	Fabricado por Liebherr en acero de grano fino de alta resistencia, resistente a la torsión. Rodamiento de bolas.
Accionamiento de grúa	Diesel-hidráulico, con bombas de pistones axiales con regulación automática de potencia, 1 bomba doble de engranajes, accionado por el motor diesel del chasis, circuitos hidráulicos abiertos.
Mando	Mando “Load Sensing” eléctrico, 4 movimientos de trabajo accionables simultáneamente, dos palancas de mando manual autocentrantes con 4 movimientos.
Cabrestante	Motor de pistones axiales de desplazamiento constante, engranaje planetario, freno de retención accionado por muelle.
Inclinación pluma	1 cilindro diferencial con válvula de freno con mando previo.
Mecanismo de giro	Motor de pistones axiales de desplazamiento constante, engranaje planetario, freno de retención accionado por muelle. Giro de serie conectable. Abierto y cerrado.
Cabina	Amplio campo de visión, acristalamiento de seguridad, confortable puesto de mando, cabina inclinable 20° hacia atrás.
Dispositivos de seguridad	Limitador de cargas LICCON3, limitador de fin de carrera de elevación, válvulas de seguridad contra la rotura de tuberías y latiguillos.
Pluma telescópica	1 tramo base y 6 tramos telescópicos. Todos los tramos telescópicos pueden telescoparse de forma hidráulica e independiente. Sistema de telescopaje de tacto rápido TELEMATIK. Longitud de pluma: 11,4 m – 60 m.
Lastre	8,8 t
Sistema eléctrico	Bus de datos, 24 V corriente continua.

Equipamiento adicional/alternativo

K	Plumin de montaje 2 m. Ajuste mecanico a 0°, 20°, 40°, 60°
K	Plumin lateral sencillo de 9,5 m de longitud. Plumin lateral doble 9,5 m – 16 m. Ajuste mecanico a 0°, 20°, 40°.
NZK	Plumin lateral sencillo de 9,5 m de longitud. Plumin lateral doble 9,5 m – 16 m. Ajuste hidraulico de 0° a 40°.
Cabrestante auxiliar	Para operación con dos ganchos o con plumín lateral, en caso de que el cable del cabrestante principal haya de permanecer en reenvío.
Contrapeso adicional	13,7 t para un contrapeso total de 22,5 t.
Cubiertas	8 cubiertas de tamaño 445/95 R 25 (16.00 R 25) y 525/80 R 25 (20.5 R 25).

Otro equipamiento bajo pedido.

Оснащение

Шасси крана

Рама	Коробчатая конструкция собственного производства, жесткая на скручивание, выполнена из мелкозернистой конструкционной стали высокой прочности.
Выносные опоры	4-точечная опора, полностью гидравлическое выдвижение в горизонтальной и вертикальной плоскости. Управление при помощи пульта дистанционного управления, автоматическое нивелирование опор, электронная индикация наклона.
Двигатель	6-цилиндровый дизельный двигатель Liebherr, с водяным охлаждением, мощность 330 кВт (449 л/с), макс. крутящий момент 2335 Нм. Выбросы ОГ соответствуют требованиям Директивы ЕС 2016/1628, EPA/CARB или ECE-R.96. Топливный бак: 550 л.
Коробка передач	Автоматическая 12-ступенчатая коробка передач с многодисковым сцеплением с масляным охлаждением, включая тормоз-замедлитель. Раздаточная коробка, двухступенчатая, с блокируемым распределительным дифференциалом.
Мосты крана	Не требующие большого технического обслуживания, все 4 мостов управляемые. Ведущие мосты 2, 3 и 4 имеют планетарные редукторы, все приводные мосты оснащены поперечной блокировкой дифференциалов.
Карданные валы	Все карданные валы с разнонаправленными зубьями под углом 70°, техническое обслуживание не требуется.
Подвеска	Все мосты оснащены гидропневматической подвеской Niveaumatik с гидравлической блокировкой.
Комплект шин	8 шт. Размер шины: 385/95 R 25 (14.00 R 25).
Рулевое управление	Двухконтурная система с гидроусилителем руля. Активное, зависящее от скорости управление задними мостами, специальные программы рулевого управления для различных ситуаций при движении.
Тормоза	Рабочий тормоз: Пневматический сервотормоз на все колёса, все мосты оснащены дисковыми тормозами, 2-контурная тормозная система. Ручной тормоз: Пружинный энергоаккумулятор, действующий на колёса 2-4-го мостов. Тормоза-замедлители: Моторный тормоз в виде тормозной системы клапана свободного выпуска с дополнительной тормозной системой Liebherr ZBS. Тормоз-замедлитель на коробке передач.
Кабина водителя	Просторная кабина из устойчивых к коррозии материалов, вибрационно развязанная с рамой автомобиля с помощью систем пружин и амортизаторов.
Электрооборудование	Современная технология шины данных, 24 В постоянного тока.

Крановая установка

Рама	Сварная конструкция собственного производства, устойчивая к кручению, выполнена из высокопрочной мелкозернистой конструкционной стали. Шариковое опорно-поворотное устройство.
Привод крана	Дизель-гидравлический с аксиально-поршневыми регулируемыми насосами с автоматическим регулированием мощности, 1 двухсекционный шестеренный насос, приводится в движение дизельным двигателем в шасси, открытые масляные контуры.
Система управления	Электрическое управление Load Sensing, возможность одновременного управления четырьмя рабочими движениями, два самоцентрирующихся 4-позиционных рычага управления.
Механизм подъема	Нерегулируемый аксиально-поршневой двигатель, планетарный редуктор, подпружиненный стопорный тормоз.
Механизм изменения вылета стрелы	1 дифференциальный цилиндр с тормозным клапаном непрямого действия.
Механизм поворота	Нерегулируемый аксиально-поршневой гидромотор, планетарный редуктор, подпружиненный стопорный тормоз. Серийное переключение: открытый и закрытый контур.
Кабина крановщика	Большой обзор, защитное остекление, комфортабельное оснащение, кабина отклоняется назад на 20°.
Предохранительные устройства	Система контроля перегрузки LICCON3, система тестирования, концевые ограничители хода, предохранительные клапаны на случай разрыва трубо- и шлангопроводов.
Телескопическая стрела	1 шарнирная секция и 6 телескопических секций. Все телескопические секции с гидравлическим выдвижением независимо друг от друга. Быстродействующая телескопическая система TELEMATIK. Длина стрелы: 11,4–60 м.
Противовес	8,8 т
Электрооборудование	Современная технология шины данных, 24 В постоянного тока.

Дополнительное оборудование

K	Монтажный удлинитель 2 м. Механическое перемещение 0°, 20°, 40°, 60°
K	Односекционный 9,5 м. Двухсекционный откидной удлинитель 9,5 м – 16 м. Механическое перемещение 0°; 20°; 40°.
NZK	Односекционный 9,5 м. Двухсекционный откидной удлинитель 9,5 м – 16 м. Гидравлическое перемещение 0°– 40°.
2-й механизм подъема	Для работы с 2 крюками или откидным удлинителем, если основной грузовой канат должен оставаться запасованным.
Дополнительный противовес	13,7 т для общего противовеса 22,5 т.
Комплект шин	8 шт. Размер шины: 445/95 R 25 (16.00 R 25) и 525/80 R 25 (20.5 R 25).

Другое дополнительное оснащение по запросу.

Symbolerklärung

Description of symbols • Explication des symboles • Legenda simboli
Descripción de los símbolos • Объяснение символов



Max. Tragkraft
Max. capacity
Capacité max.
Capacità max.
Máx.capacidad de carga
Макс. грузоподъемность



Max. Hubhöhe
Max. hoist height
Hauteur de levage max.
Altezza di sollevamento max.
Altura de elevación máx.
Макс. высота подъема



Max. Ausladung
Max. radius
Portée max.
Max. raggio di lavoro
Radio de trabajo máx.
Макс. вылет стрелы



Bereifung
Tyres
Pneumatiques
Pneumatici c
Cubiertas
Шины



Hakenflasche/Traglast
Hookblock/Capacity
Moufle à crochet/Capacité de charge
Bozzello/Portata
Pasteca/Capacidad de carga
Крюковая подвеска/грузоподъемность



Rollen
No. of sheaves
Poulies
Pulegge
Poleas
Канатных блоков



Stränge
No. of lines
Brins
Tratti portanti
Reenvíos
Запасовка



Gewicht
Weight
Poids
Peso
Peso
Собст. вес



Kranfahrgestell
Crane carrier
Châssis porteur
Autotelaio
Chasis
Шасси



Fahrgeschwindigkeit
Driving speed
Vitesse de translation
Velocità su strada
Velocidad
Скорость передвижения



Steigfähigkeit
Gradability
Aptitude à gravir les pentes
Pendenza
Capacidad motriz de ascensión
Преодолеваемый угол подъема



Getriebe
Transmission
Boîte de vitesse
Cambio
Caja de cambios
Коробка передач



Gang
Gear
Vitesse
Velocità
Marcha
Скорость



Fahrgeschwindigkeit – Straßengang
Driving speed – Onroad gear
Vitesse de translation – Vitesse de route
Velocità su strada – Andatura su strada
Velocidad – Velocidad en carretera
Скорость передвижения – Передача для движения по дороге



Fahrgeschwindigkeit – Kriechgang
Driving speed – Crawl speed
Vitesse de translation – Marche lente
Velocità su strada – Andatura da cantiere
Velocidad – Marcha cangrejo
Скорость передвижения – Пониженная



Kranoberwagen
Crane superstructure
Partie tournante de la grue
Torretta
Superestructura
Поворотная платформа крана



stufenlos
infinitely variable
en continu
continuo
regulable sin escalonamiento
бесступенчато



Seildurchmesser
Rope diameter
Diamètre
Diametro
Diámetro
Диаметр



Seillänge
Rope length
Longueur du câble
Lunghezza fune
Longitud cable
Длина каната



Max. Seilzug
Max. single line pull
Effort au brin maxi.
Mass. tiro diretto fune
Tiro máx. en cable
Макс. тяговое усиле



Hubwerk
Hoist gear
Treuil de levage
Argano
Cabrestante
Механизм подъема



Drehgeschwindigkeiten
Slewing speeds
Vitesses d'orientation
Velocità di rotazione
Velocidades de giro
Скорости вращения



Auslegerlänge
Boom length
Longueur de la flèche
Lunghezza braccio
Longitud de pluma
Длина стрелы



Auslegerstellung
Boom position
Position de la flèche
Posizionamento braccio
Inclinación de pluma
Положение стрелы



Ballast
Counterweight
Contrepoids
Contrappeso
Contrapeso
Противовес



Ballastradius
Counterweight radius
Rayon de contrepoids
Raggio zavorra
Radio de contrapeso
Радиус закругления



Abstützungen
Outriggers
Calage
Stabilizzatori
Estabilizadores
Выносные опоры



Abstützungen – frei auf Reifen
Outriggers – free on tyres
Calage – libre sur pneus
Stabilizzatori – non stabilizzati su gomma
Estabilizadores – sobre neumáticos
Выносные опоры – свободны на колёсах



Drehwerk / Arbeitsbereich
Slewing gear / Working area
Mécanisme d'orientation / Plage de travail
Rotazione / Raggio di lavoro
Mecanismo de giro /Área de trabajo
Механизм поворота / Рабочая область



Norm
Standard
Norme
Normativa
Norma
Стандарт



Ausladung
Radius
Portée
Raggio di lavoro
Radio de trabajo
Вылет стрелы



Teleskopausleger
Telescopic boom
Flèche télescopique
Braccio telescopico
Pluma telescópica
Телескопическая стрела



Mechanisch/hydraulisch verstellbare Klappspitze
Mechanically/hydraulically adjustable folding jib
Pointe pliante reglable mecaniquement/hydrauliquement
Punta pieghevole regolabile meccanicamente/idraulicamente
Plumin abatible ajustable mecanica o hidraulicamente
Механически/гидравлически перемещаемая надставка крана (гусёк)



Montagespitze
Assembly jib
Flechette de montage
Falconcino da montaggi
Plumin de montaje
Монтажный удлинитель стрелы

Anmerkungen

1. Die Traglasttabellen sind berechnet nach EN 13000.
2. Bei der Berechnung der Traglasttabellen ist mindestens eine Windgeschwindigkeit von 9 m/s (33 km/h) und bezüglich der Last eine Windfläche von 1 m² pro Tonne Last und ein Windwiderstandsbeiwert der Last von 1,2 berücksichtigt. Beim Heben von Lasten mit großer Windangriffsfläche und/oder hohen Windwiderstandsbeiwerten muss die in den Traglasttabellen angegebene max. Windgeschwindigkeit reduziert werden.
3. Traglasten für Einsatz als Montagekran (entspricht Kraneinstufung nach ISO 4301-1, Krangruppe A1).
4. Die Traglasten sind in Tonnen angegeben.
5. Das Gewicht des Lasthakens bzw. der Hakenflasche ist Teil der Last und ist daher von den Traglasten abzuziehen.
6. Die Ausladungen sind von der Drehmitte aus gemessen.
7. Die angegebenen Längen des Teleskopauslegers sind Maximalwerte und können geringfügig abweichen.
8. Die Traglasten für den Teleskopausleger gelten bei demontierter Klappspitze.
9. Traglaständerungen vorbehalten.
10. Traglasten über 59,2 t/68 t nur mit Zusatzflasche/-einrichtung.
11. Die Daten dieser Broschüre dienen zur allgemeinen Information. Sämtliche Angaben erfolgen ohne Gewähr. Anweisungen zur ordnungsgemäßen Inbetriebnahme des Krans entnehmen Sie bitte der Betriebsanleitung und dem Traglasttabellenbuch.
12. Die Abbildungen enthalten auch Zubehör und Sonderausstattungen, die nicht zum serienmäßigen Lieferumfang gehören.

Remarks

1. The load charts are calculated according to EN 13000.
2. For the calculation of the load charts at least a wind speed of 9 m/s (33 km/h) and regarding the load a sail area of 1 m² per ton load and a wind resistance coefficient of 1.2 on the load have been taken into account. For lifting of loads with large sail areas and/or high wind resistance coefficients the maximum wind speed as stated in the load charts has to be reduced.
3. The lifting capacities stated are valid for lifting operation only (corresponding with crane classification according to ISO 4301-1, crane group A1).
4. Lifting capacities are given in metric tons.
5. The weight of the hook blocks and hooks is part of the load and therefore it must be deducted from the lifting capacities.
6. Working radii are measured from the slewing centre.
7. The stated lengths of the telescopic boom are maximum values and may deviate slightly.
8. The lifting capacities given for the telescopic boom apply if the folding jib is removed.
9. Subject to modification of lifting capacities.
10. Lifting capacities above 59.2 t/68 t only with additional pulley block/special equipment.
11. The data of this brochure serves only for general information. All information is provided without warranty. Instructions for the correct commissioning of the crane please take from the operation manual and the load chart book.
12. The pictures contain also accessories and special equipment not included in the standard scope of delivery.

Remarques

1. Les tableaux des charges sont calculés selon EN 13000.
2. Une vitesse de vent de 9 m/s (33 km/h) minimum, une surface de prise au vent de 1 m² par tonne ainsi qu'un coefficient de résistance au vent de la charge 1,2 sont pris en compte pour le calcul des tableaux de charge. Lorsque des charges ayant une surface de prise au vent et/ou un coefficient de résistance au vent plus élevé(e)(s) sont levées, la vitesse de vent maximale indiquée dans les tableaux de charge doit être réduite.
3. Forces de levage pour application de grue de montage (correspond à la classification de grues selon ISO 4301-1, groupe de grues A1).
4. Les charges sont indiquées en tonnes.
5. Le poids du crochet de levage resp. de la moufle à crochet est une partie de la charge et doit donc être déduit de la capacité de charge.
6. Les portées sont calculées à partir de l'axe de rotation.
7. Les longueurs indiquées pour la flèche télescopique sont des valeurs maximales et peuvent légèrement varier dans la réalité.
8. Les charges indiquées pour la flèche télescopique sont valables lorsque la fléchette pliante est démontée.
9. Charges données sous réserve de modification.
10. Forces de levage plus de 59,2 t/68 t seulement avec moufle additionnel/equipement supplementaire.
11. Les données de cette brochure sont données à titre informatif. Ces renseignements sont sans garantie. Les consignes relatives à la bonne mise en service de la grue sont disponibles dans le manuel d'utilisation et le manuel de tableaux de charge.
12. Les figures contiennent également des accessoires et des équipements spéciaux non inclus de série dans la livraison.

Note

1. Le tabelle sono calcolate secondo la norma EN 13000.
2. Per il calcolo delle tabelle di portata bisogna considerare una velocità minima del vento di 9 m/s (33 km/h) e relativamente al carico, una superficie esposta al vento di 1 m² per tonnellata sollevata e un coefficiente di resistenza al vento di 1,2 sul carico. Durante il sollevamento del carico con superficie esposta al vento molto vasta e/o coefficienti di resistenza del vento molto alti, la velocità massima del vento indicata nelle tabelle di portata deve essere ridotta.
3. Carichi massimi per l'impiego come gru da montaggi (corrisponde alla classificazione ISO 4301-1, gruppo A1).
4. Le portate sono indicate in tonnellate.
5. Il peso del gancio e/o del bozzello sono da considerarsi parte del carico, per cui sono da sottrarre dalle tabelle.
6. I raggi di lavoro sono misurati dal centro ralla.
7. Le lunghezze del braccio telescopico indicate sono valori di massima e possono discostarsi di poco.
8. Le tabelle di carico per il braccio telescopico sono valide con il falcone smontato.
9. Con riserva di modifiche delle portate.
10. Portate superiori a 59,2 t/68 t. solo con bozzello addizzionale/equipaggiamento supplementare.
11. I dati di questo prospetto sono utili come informazione generale. Tutte le indicazioni vengono fornite senza garanzia. Si prega di desumere le istruzioni per la messa in servizio della gru dal manuale di istruzioni per l'uso e dal manuale delle tabelle di carico.
12. Le illustrazioni contengono anche accessori ed equipaggiamento speciale che non appartengono alle dotazioni di serie.

Observaciones

1. Las tablas de carga se calculan según EN 13000.
2. En el cálculo de las tablas de carga se ha tenido en cuenta una velocidad del viento mínima de 9 m/s (33 km/h) y con respecto a la carga una superficie expuesta al viento de 1 m² por tonelada de carga y un coeficiente de la resistencia del viento de la carga de 1,2. A la hora de elevar cargas con superficies grandes expuestas al viento y/o coeficientes altos de la resistencia al viento hay que reducir las velocidades máx. del viento indicadas en las tablas de cargas.
3. Capacidades de carga para uso como grúa de montaje (de acuerdo con la clasificación de grúas conforme a la norma ISO 4301-1, grupo de grúas A1).
4. Las capacidades de carga se indican en toneladas.
5. El peso del gancho o de la pasteca está incluido en la carga y debe de ser restado de la capacidad de carga.
6. Los radios de trabajo deben de ser medidos desde el centro.
7. Las longitudes indicadas de la pluma son valores máximos y pueden diferir ligeramente.
8. Las capacidades de carga para la pluma telescópica son válidas con el plumín lateral desmontado.
9. Las capacidades de carga están sujetas a modificaciones.
10. Capacidades de carga superiores a 59,2 t/68 t solo con polipasto/equipo adicional.
11. Los datos de este folleto sirven de información general y están sujetos a modificaciones. Rogamos consulten las instrucciones sobre el correcto funcionamiento de la grúa en el manual y el listado de tablas de carga.
12. Las ilustraciones incluyen equipamiento adicional y especial, que no vienen de serie.

Замечания

1. Таблицы грузоподъемности рассчитаны согласно EN 13000.
2. При расчете таблиц грузоподъемности приняты минимальная скорость ветра 9 м/с (33 км/час), парусность (ветровая площадь) груза 1 кв. м на тонну поднимаемого груза и коэффициент воздушного сопротивления груза 1,2. При подъеме грузов с большей парусностью и/или с высоким коэффициентом воздушного сопротивления необходимо уменьшить указанное в таблицах грузоподъемности значение максимальной скорости ветра.
3. При использовании в качестве монтажного крана таблицы грузоподъёмности отвечают требованиям ИСО 4301-1, группа крана А1.
4. Значения грзоподъемности даны в тоннах.
5. Вес грузового крюка и/или крюковой подвески является частью груза и поэтому должен быть вычтен из значения грузоподъемности.
6. Вылет измерен от центра вращения.
7. Указанные длины телескопической стрелы являются максимальными значениями и могут незначительно отличаться.
8. Грузоподъемность для телескопической стрелы действительна при демонтированном откидном удлинителе.
9. Возможно изменение значений грузоподъемности.
10. Грузоподъемность свыше 59,2 Т/68 Т возможна только с дополнительной крюковой обоймой/канатным блоком.
11. Данная брошюра предназначена для общего информирования. Все без исключения данные приведены без обязательств по их соблюдению. Инструкции по надлежащему вводу крана в эксплуатацию находятся в руководстве по эксплуатации и в таблицах грузоподъемности.
12. На иллюстрациях изображены комплектующие узлы и специальное оборудование, не относящееся к объему серийных поставок.

MyLiebherr

Ihr einfacher Zugang in die digitale Liebherr-Servicewelt ist unser MyLiebherr-Portal.
Profitieren Sie sofort von umfangreichen Service- und Zusatzleistungen für Ihre Mobil- und Raupenkrane.

Our MyLiebherr portal is the easy way for you to access Liebherr's digital service world.
Take advantage of extensive basic and additional services for your mobile and crawler cranes.

Avec notre portail MyLiebherr, accédez facilement à l'univers numérique du service de Liebherr.
Bénéficiez dès maintenant d'un service global et de prestations complémentaires pour vos grues mobiles et sur chenilles.

Il vostro accesso semplice al mondo dell'assistenza Liebherr digitale è il nostro portale MyLiebherr.
Approfittate subito dei numerosi servizi e prestazioni aggiuntive per le vostre gru mobili e cingolate.

Su acceso al universo de servicios de Liebherr digital es muy fácil con el portal MyLiebherr.
Disfrute de un servicio completo y de servicios adicionales para sus grúas móviles y sobre orugas.

Портал MyLiebherr – простой доступ к цифровому миру сервиса Liebherr. Пользуйтесь преимуществами широкого спектра сервисных и дополнительных услуг для мобильных и гусеничных подъемных кранов уже сейчас.

One portal, all services

MyLiebherr

Planning
Crane Finder

Operations
Performance

Planning
Crane Planner 2.0

Operations
Documents

Maintenance
Spare Parts Catalogue

Planning
LICCON Work Planner

Training
Digital Crane Operator

Maintenance
Parts Shop

Änderungen vorbehalten · Subject to modification · Sous réserve de modifications · Con riserva di modifiche · Salvo modificaciones · Возможны изменения

Liebherr-Werk Ehingen GmbH · Postfach 1361 · 89582 Ehingen, Germany
Phone +49 73 91 5 02-0 · www.liebherr.com

MyLiebherr

Printed in Germany (1)
lwe-td-312-01-defisr11-2026