Návod k použití a montáži



CS **ORIGINÁLNÍ PROVOZNÍ NÁVOD**

LIEBHERR

Obsah

1 Všeobecné bezpečnostní pokyny ... 3
1.1 Použití v souladu s určením ... 3
1.2 Předvídatelné chybné použití ... 3
1.3 Skupina uživatelů ... 3
1.4 Výstražná upozornění – Nebezpečí pro uživatele ... 3
1.5 Poruchy, poškození a opravy ... 4
1.6 Pokyny k likvidaci ... 4
1.7 Shoda ... 4
1.8 Klimatické třídy ... 4
1.9 Látky SVHC v souladu s nařízením REACH ... 5
1.10 Databáze EPREL ... 5
1.11 Licence open source ... 5
1.12 Kybernetická bezpečnost výrobku ... 5
1.13 Náhradní díly ... 5
1.14 Stupně výstrahy ... 5

2 Celkový pohled na přístroj ... 5
2.1 Rozsah dodávky ... 5
2.2 Přehled spotřebičů a vybavení ... 5
2.3 SmartDevice ... 6

3 Ustavení a připojení ... 6
3.1 Podmínky instalace ... 6
3.2 Rozměry spotřebiče ... 7
3.3 Rozměry výklenku ... 7
3.4 Rozměry výklenku ... 8
3.5 Přeprava spotřebiče ... 8
3.6 Vybalení přístroje ... 8
3.7 Vysvětlení dalších symbolů ... 9
3.8 Změna strany otevírání dveří ... 9
3.9 Instalace více spotřebičů ... 11
3.10 Montáž do výklenku ... 12
3.11 Po montáži ... 18
3.12 Připojení spotřebiče k elektrickému napájení ... 18
3.13 Likvidace obalu ... 19

4 Princip funkce displeje Touch ... 19
4.1 Navigace a vysvětlení symbolů ... 19
4.2 Menu ... 20
4.3 Klidový režim ... 20

5 Uvedení do provozu ... 20
5.1 Zapnutí spotřebiče (první uvedení do provozu) ... 20

6 Uskladnění ... 21
6.1 Pokyny ke skladování ... 21
6.2 Chladnička ... 21
6.3 EasyFresh ... 21
6.4 Mraznička ... 21
6.5 Doba skladování ... 22

7 Úspora energie ... 22

8 Obsluha ... 22
8.1 Ovládací a indikační prvky ... 22
8.1.1 Zobrazení Status ... 22
8.1.2 Symboly indikace ... 23
8.2 Funkce spotřebiče ... 23
8.2.1 Poznámky k funkcím spotřebiče ... 23
Vypnutí a zapnutí spotřebiče ... 23
Zapnutí a vypnutí teplotní zóny ... 23
Teplota ... 24
D-Value ... 24
SuperCool ... 24
PowerCool ... 25
SuperFrost ... 25
PartyMode ... 26
HolidayMode ... 26
SabbathMode ... 27
E-Saver ... 27
CleaningMode ... 28
Zablokování zadávání ... 28
Připomínka ... 29
Jednotka teploty ... 29
Jas displeje ... 29
WLAN ... 29
Informace o spotřebiči ... 30
Software ... 31
Spustit cyklus odmrazování ... 31
Dveřní alarm ... 31
Demo režim ... 31
Resetování na tovární nastavení ... 32
8.3 Hlášení ... 32
8.3.1 Přehled výstrah ... 33
8.3.2 Ukončení výstrah ... 33
8.3.3 Přehled připomínek ... 34
8.3.4 Ukončení připomínek ... 34

9 Vybavení ... 34
9.1 Dveřní přihrádka ... 34
9.2 Odkládací plochy ... 35
9.3 Zásuvky ... 36
9.4 Víko zásuvky schránky EasyFresh ... 36
9.5 Skleněné desky ... 37
9.6 VarioSpace ... 37
9.7 Držák lahví ... 38

10 Údržba ... 38
10.1 Filtr s aktivním uhlím FreshAir ... 38
10.2 Odstranění / vložení držáku lahví ... 38
10.3 Rozebrání / montáž vysouvacích systémů ... 38
10.4 Víko zásuvky schránky EasyFresh ... 38
10.5 Odmrazování přístroje ... 39
10.6 Čištění přístroje ... 39

11 Zákaznická pomoc ... 40
11.1 Technické údaje ... 40
11.2 Provozní hluk ... 40
11.3 Technická porucha ... 40
11.4 Zákaznický servis ... 42
11.5 Typový štítek ... 42

12 Odstavení z provozu ... 42

13 Likvidace..... 42
13.1 Příprava spotřebiče k likvidaci..... 43
13.2 Ekologická likvidace spotřebiče..... 43

Výrobce trvale pracuje na dalším vývoji všech typů a modelů. Mějte proto laskavě pochopení pro to, že si musíme vyhradit právo na změny tvaru, vybavení a technické části.

Symbol	Vysvětlení
	**Přečtení návodu** Abyste se seznámili se všemi výhodami nového spotřebiče, přečtěte si prosím pozorně pokyny v tomto návodu k obsluze.
	**Doplňující informace na internetu** Digitální návod s dalšími informacemi a v jiných jazycích najdete online pomocí QR kódu na přední straně návodu nebo po zadání servisního čísla na **home.liebherr.com/fridge-manuals**. Servisní číslo najdete na typovém štítku: 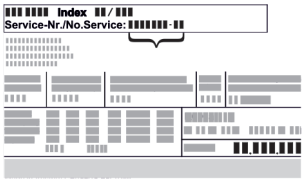 *Fig.* Zobrazení příkladu
	**Kontrola přístroje** Zkontrolujte všechny části, zda nejsou po přepravě poškozené. V případě reklamací se obraťte na prodejce nebo zákaznický servis.
	**Odchylky** Tento návod je určen pro více modelů, takže jsou možné odchylky. Části návodu, které se týkají pouze některých přístrojů, jsou označeny hvězdičkou (*).
	**Pokyny pro jednotlivé činnosti a výsledky těchto činností** Pokyny pro jednotlivé činnosti jsou označeny ▶. Výsledky těchto činností jsou označeny ▷.
	**Videa** Videa týkající se přístrojů jsou k dispozici na kanálu YouTube Liebherr-Hausgeräte.

Licence open source:

Spotřebič obsahuje softwarové komponenty, které využívají licence open source. Informace o použitých open source licencích naleznete zde: **home.liebherr.com/open-source-licences**

Tyto informace pro uživatele platí pro následující spotřebiče:

ICNS..	76..

Poznámka
Pokud označení vašeho přístroje obsahuje N, jedná se o přístroj NoFrost.

1 Všeobecné bezpečnostní pokyny

Tyto informace pro uživatele pečlivě uschovejte, abyste do nich mohli kdykoliv nahlédnout.

Pokud spotřebič předáte dalšímu uživateli, předejte mu také tyto informace pro uživatele.

Pro řádné a bezpečné použití spotřebiče si tyto informace pro uživatele pečlivě přečtěte před jeho instalací a použitím. Vždy dodržujte pokyny, bezpečnostní pokyny a výstražné pokyny, které jsou v něm uvedeny. Jsou důležité, abyste mohli zařízení bezpečně a bezchybně instalovat a provozovat.

1.1 Použití v souladu s určením

- Spotřebič je koncipován pro použití v domácnosti a v podobných oblastech použití, jako např.:
  - Kuchyně pro zaměstnance v obchodech, kancelářích a jiných pracovních prostorách
  - V zemědělství a hosty v hotelech, motelech a jiných ubytovacích zařízeních
  - Penziony se snídaní
  - V cateringu a podobných velkoobchodních provozech
- Další použití:
  - Všechny ostatní druhy využití jsou nepřípustné.

1.2 Předvídatelné chybné použití

Následující způsoby použití jsou výslovně zakázány:

- Skladování a chlazení:
  - chemicky nestabilních, hořlavých nebo žíravých látek
  - Výbušné materiály, jako např. aerosolové nádoby s hořlavým hnacím plynem
  - léků, krevní plazmy, laboratorních preparátů nebo podobných látek a výrobků, které vyplývají ze směrnice 2007/47/ES o zdravotnických prostředcích
- Použití v oblastech ohrožených výbuchem

Nesprávné použití spotřebiče vede k poškození nebo zkažení uložených potravin.

1.3 Skupina uživatelů

- Tento spotřebič nesmí používat osoby (včetně dětí) s omezenými tělesnými, smyslovými nebo duševními schopnostmi ani osoby s nedostatečnými zkušenostmi a znalostmi, ledaže by byly pod dohledem osoby odpovědné za jejich bezpečnost nebo jim bylo použití spotřebiče vysvětleno. Je nutné dohlížet na děti, aby bylo zajištěno, že si se spotřebičem nebudou hrát.
- Děti ve věku od 3 do 8 let mohou chladničku / mrazničku plnit a vykládat.

1.4 Výstražná upozornění – Nebezpečí pro uživatele

- VÝSTRAHA: Větrací otvory v plášti spotřebiče nebo ve vestavěných částech udržujte volné.
- VÝSTRAHA: K urychlení rozmrazování nepoužívejte žádná jiná mechanická zařízení nebo jiné prostředky než doporučené výrobcem.
- VÝSTRAHA: Nepoškoďte okruh chladiva.
- VÝSTRAHA: V chladicím / mrazicím oddílu neprovozujte žádné elektrické spotřebiče, které svou konstrukcí neodpovídají doporučením výrobce.
- VÝSTRAHA: Při ustavení spotřebiče je třeba dbát na to, aby se napájecí kabel nezachytil ani nepoškodil.
- VÝSTRAHA: Nepřipojujte přenosné rozvodné zásuvky ani napájecí zdroje na zadní straně spotřebiče.

Po dokončení vestavby spotřebiče musí být i nadále možné spotřebič odpojit od sítě.

- Přístupná síťová zástrčka (nad, pod nebo vedle spotřebiče)
- Vypnutí pojistky v instalaci v budově v souladu s předpisy pro provádění instalací.



VÝSTRAHA: Nebezpečí požáru v důsledku hořlavých látek.

Symbol se nachází na kompresoru a může být vyobrazen také na dalších místech spotřebiče. Upozorňuje na nebezpečí spojené s hořlavými látkami. Nálepku neodstraňujte.

- Čím více chladiva je v přístroji, tím větší musí být prostor, ve kterém je přístroj umístěn. V příliš malých prostorách může při netěsnosti dojít ke vzniku hořlavé směsi plynu a vzduchu. Na 8 g chladiva musí být prostor pro instalaci velký minimálně 1 m^3. Údaje o obsaženém chladivu jsou uvedeny na typovém štítku ve vnitřním prostoru spotřebiče.
- Pravidelně čistěte plochy, které mohou přicházet do styku s potravinami a přístupnými odtokovými systémy.
- Syrové maso nebo ryby zabalte do čistých, uzavřených nádob. Tím se zabrání tomu, aby se maso nebo ryby dotýkaly jiných potravin nebo na ně kapaly.
- Pokud bude chladnička / mraznička delší dobu prázdná, spotřebič vypněte, odmrazte, vyčistěte, vysušte a nechte dveře otevřené, abyste zabránili vzniku plísně.
- Zamezte trvalému styku kůže se studeným povrchem nebo s chlazenými produkty. K ochraně použijte např. rukavice.
- Alkoholické nápoje nebo jiné nádoby obsahující alkohol skladujte pouze těsně uzavřené. V případě úniku by elektrické součástky mohly alkohol zapálit.
- Dveře otevírejte pouze na krátkou dobu. Tím zabráníte zvýšení teploty uvnitř spotřebiče.
- Při otevírání a zavírání nesahejte mezi dveře a spotřebič. Mohlo by dojít ke skřípnutí prstů.
- Do přední oblasti spodní skleněné desky neukládejte žádné předměty, aby bylo zajištěno bezproblémové zavření dveří spotřebiče. (viz 6.2 Chladnička) (viz 9.1 Dveřní přihrádka)
- VÝSTRAHA: Tento spotřebič je třeba upevnit v souladu s návodem k použití, aby se předešlo nebezpečí způsobenému nedostatečnou stabilitou.
- Dodržujte pokyny týkající se montáže, upevnění, požadovaných rozměrů a připojení. (viz 3 Ustavení a připojení)

1.5 Poruchy, poškození a opravy

- Připojení k síti pomocí zástrčky pro studené spotřebiče: Pokud dojde k poškození napájecího kabelu tohoto spotřebiče, je nutné jej vyměnit za speciální napájecí kabel, který je k dispozici u výrobce nebo v jeho servisu. Výměnu může provést zákazník.
- Opravy a zásahy do spotřebiče smí provádět pouze zákaznický servis nebo jiný k tomu vyškolený odborný personál.
- V případě poruchy nebo chyby spotřebiče odpojte síťovou zástrčku nebo vypněte pojistku. Při odpojování síťové zástrčky vždy uchopte zástrčku. Netahejte za kabel.

1.6 Pokyny k likvidaci



Přeškrtnutá popelnice upozorňuje, že spotřebič nesmí být likvidován spolu s netříděným komunálním odpadem a musí být odevzdán k oddělenému sběru. Obsahuje recyklovatelné materiály a v některých případech je možné jej znovu použít.



Symbol se může nacházet na kompresoru. Vztahuje se na olej v kompresoru a upozorňuje na toto nebezpečí: **Může způsobit smrt, jestliže dojde ke spolknutí nebo vniknutí do dýchacích cest.** Tato poznámka je důležitá pouze pro recyklaci. Při normálním režimu neexistuje nebezpečí.



Tato nebo podobná nálepka se může nacházet na zadní straně spotřebiče. Upozorňuje na to, že se ve dveřích a/nebo v krytu nacházejí vakuové izolační panely (VIP) nebo perlitové panely. Tato poznámka je důležitá pouze pro recyklaci. Nálepku neodstraňujte.

- Likvidaci vysloužilých spotřebičů je proto třeba provádět odborně i věcně správně podle místně platných předpisů a zákonů. Při dopravě vysloužilého spotřebiče nepoškoďte chladicí okruh, aby obsažené chladivo (údaje na typovém štítku) a olej nemohly nekontrolovaně uniknout.
- Vezměte na vědomí, že vymazání případných osobních údajů je povinností zákazníka.
- Pro Německo: U místních recyklačních / sběrných dvorů lze spotřebič zlikvidovat ve sběrných nádobách třídy 1. Při nákupu nové chladničky / mrazničky a prodejní ploše > 400 m^2 bude přístroj bezplatně odebrán zpět prostřednictvím obchodu.
- EU: Informace o možnostech likvidace vyřazených spotřebičů si vyžádejte u místních úřadů.

1.7 Shoda

Těsnost chladicího okruhu je zkontrolována. Vestavěný přístroj odpovídá příslušným bezpečnostním podmínkám a odpovídajícím směrnicím.

Úplný text EU prohlášení o shodě lze nalézt na následující internetové adrese: www.Liebherr.com

1.8 Klimatické třídy

V závislosti na klimatu je spotřebič konstruován pro provoz při omezeném rozsahu okolních teplot. Klimatická třída, pro kterou je spotřebič určen, je uvedena na typovém štítku.

Poznámka

▶ Aby byl zaručen bezvadný provoz, dodržujte uvedené teploty prostředí.

Třída klimatu	pro teploty prostředí
SN	10 °C až 32 °C
N	16 °C až 32 °C
ST	16 °C až 38 °C
T	16 °C až 43 °C
SN-ST	10 °C až 38 °C
SN-T	10 °C až 43 °C

1.9 Látky SVHC v souladu s nařízením REACH

- Na následujícím odkazu můžete zkontrolovat, zda váš spotřebič obsahuje látky SVHC podle nařízení REACH: https://go.liebherr.com/z3eewm

1.10 Databáze EPREL

- Od 1. března 2021 jsou informace týkající se označení spotřeby elektrické energie a požadavků na ekodesign k nalezení v evropské databázi pro registraci výrobků (EPREL). Databázi pro registraci výrobků najdete na tomto odkazu https://eprel.ec.europa.eu/. Zde budete vyzváni k zadání identifikátoru modelu. Identifikátor modelu je uveden na identifikačním štítku.

1.11 Licence open source

- Spotřebič obsahuje softwarové komponenty, které využívají licence open source. Informace o použitých open source licencích naleznete zde: home.liebherr.com/open-source-licences

1.12 Kybernetická bezpečnost výrobku

- Tento spotřebič disponuje funkcemi pro dálkové sledování nebo řízení ve spojení s digitálním produktovým prostředím společnosti Liebherr-Hausgeräte. Tyto funkce jsou chráněné vhodnými bezpečnostními opatřeními. Uživatel je odpovědný za zajištění odpovídajícího zabezpečeného síťového prostředí, aby bylo možné bezpečně využívat síťové funkce. Při využívání systémů třetích stran prostřednictvím poskytnutých rozhraní (API) se bezpečnostní podpora společnosti Liebherr-Hausgeräte omezuje na daný spotřebič a digitální produktové prostředí společnosti Liebherr-Hausgeräte. Informace o kybernetické bezpečnosti výrobků najdete na: www.liebherr.com/psirt
  Můžete tam také nahlásit potenciální bezpečnostní chyby. Společnost Liebherr poskytuje pro tento spotřebič bezpečnostní aktualizace po dobu 10 let od uvedení na trh. Bezpečnostní aktualizace jsou poskytovány prostřednictvím digitálního produktového prostředí společnosti Liebherr-Hausgeräte. Chcete-li dostávat bezpečnostní aktualizace, zaregistrujte se v aplikaci SmartDevice nebo ve službě SmartMonitoring a propojte spotřebič s digitálním produktovým prostředím společnosti Liebherr-Hausgeräte.

1.13 Náhradní díly

- Dostupnost náhradních dílů pro funkční díly a skladovatelné díly vybavení je 15 let.

1.14 Stupně výstrahy

⚠ **NEBEZPEČÍ**	Označuje bezprostředně nebezpečnou situaci, která může mít za následek úmrtí nebo vážná tělesná zranění, pokud jí nezamezíte.
⚠ **VÝSTRAHA**	Označuje nebezpečnou situaci, která může mít za následek úmrtí nebo vážné tělesné zranění, pokud jí nezamezíte.
⚠ **UPOZORNĚNÍ**	Označuje nebezpečnou situaci, která může mít za následek lehká nebo střední tělesná zranění, pokud jí nezamezíte.
POZOR	Označuje nebezpečnou situaci, která může mít za následek věcné škody, pokud jí nezamezíte.
Poznámka	Označuje užitečné pokyny a tipy.

2 Celkový pohled na přístroj

2.1 Rozsah dodávky

Zkontrolujte všechny části, zda nejsou po přepravě poškozené. V případě reklamací se obraťte na obchodníka nebo zákaznický servis. (viz 11.4 Zákaznický servis)

Dodávka sestává z těchto částí:

- Vestavný přístroj
- Vybavení (podle modelu)
- Montážní materiál (podle modelu)
- „Quick Start Guide“
- „Installation Guide“*
- Servisní příručka

2.2 Přehled spotřebičů a vybavení

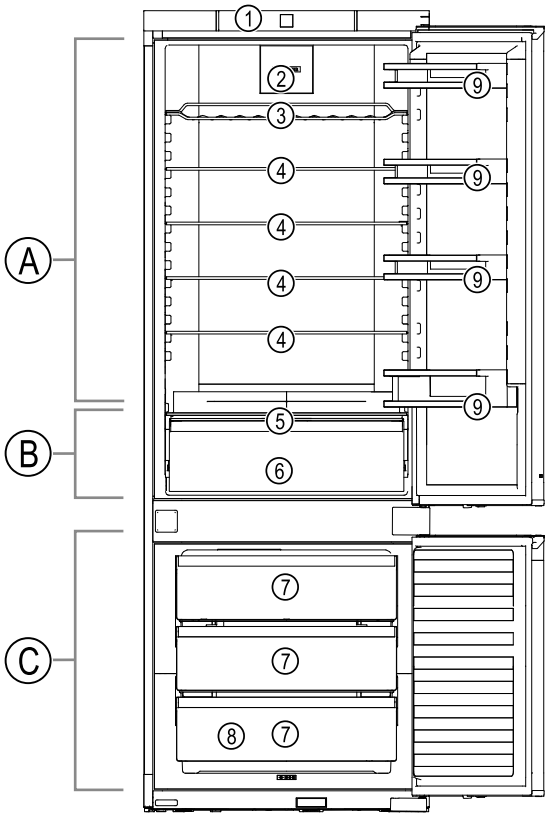

Fig. 1 Ilustrační zobrazení

Teplotní rozsah

(A) Chladnička
(B) EasyFresh
(C) Mraznička

Vybavení

(1) Ovládací prvky
(2) Ventilátor s filtrem s aktivním uhlím FreshAir
(3) Vlnitá přihrádka
(4) Odkládací plocha
(5) Víko zásuvky schránky EasyFresh
(6) Schránka EasyFresh
(7) Zásuvka
(8) Typový štítek
(9) Dveřní přihrádka

2.3 SmartDevice

SmartDevice je síťové řešení pro vaši chladničku s mrazničku.

Pokud je váš spotřebič schopný nebo připravený na provoz se SmartDevice, můžete jej rychle a snadno zapojit do sítě WLAN. Pomocí aplikace SmartDevice můžete své zařízení ovládat z mobilního přístroje. V aplikaci SmartDevice máte navíc k dispozici další funkce a možnosti nastavení.

Spotřebič s připraveným SmartDevice:	Váš spotřebič je připravený pro použití s SmartDeviceBox. Nejdříve je nutné zakoupit a nainstalovat SmartDeviceBox. Abyste mohli připojit svůj spotřebič k WLAN, musíte si stáhnout aplikaci SmartDevice.
Další informace k SmartDevice:	**smartdevice.liebherr.com**
Zakoupení SmartDeviceBox v obchodě Liebherr-Hausgeräte:	**home.liebherr.com/shop/de/deu/smartdevicebox.html**
Stažení SmartDevice aplikace:	Po instalaci a konfiguraci aplikace SmartDevice můžete spotřebič připojit k WLAN pomocí aplikace SmartDevice a funkce spotřebiče WLAN (viz WLAN) .

Poznámka
Funkce SmartDevice není k dispozici v následujících zemích: Rusko, Bělorusko, Kazachstán.

SmartDeviceBox nelze použít.

3 Ustavení a připojení

3.1 Podmínky instalace

Podmínky instalace jsou rozhodující pro zajištění bezpečného, efektivního a bezporuchového provozu spotřebiče.

- Dodržujte všechny bezpečnostní pokyny.
- Vezměte v úvahu místo instalace a polohu v místnosti.

VÝSTRAHA
Nebezpečí požáru v důsledku nesprávné instalace!
Pokud se síťový kabel nebo zástrčka dotkne zadní strany přístroje, může dojít vlivem vibrací přístroje k poškození síťového kabelu nebo zástrčky a ke zkratu.
▶ Ujistěte se při nastavování přístroje, že pod ním není zaseknutý žádný síťový kabel.
▶ Umístěte přístroj tak, aby se nedotýkal zástrčky nebo síťových kabelů.
▶ Do zásuvek v oblasti zadní strany přístroje nezapojujte žádné přístroje.
▶ Vícenásobné zásuvky nebo rozvodné lišty a další elektronické přístroje (jako např. halogenové transformátory) **neumisťujte a neprovozujte** na zadní straně přístrojů.

VÝSTRAHA
Nebezpečí požáru při vlhkosti!
Když díly vedoucí elektrický proud nebo přívodní elektrický kabel zvlhnou, může dojít ke zkratu.
▶ Přístroj je koncipován pro instalaci v uzavřeném prostoru. Přístroj neprovozujte venku, ani ve vlhkých prostorách či v místech se stříkající vodou.

VÝSTRAHA
Nebezpečí požáru v důsledku úniku chladiva a oleje!
Obsažené chladivo je ekologické, ale hořlavé. Obsažený olej je rovněž hořlavý. Unikající chladivo a olej se mohou při příslušně vysoké koncentraci a v kontaktu se externím tepelným zdrojem vznítit.
▶ Nepoškoďte potrubí okruhu chladiva a kompresor.

3.1.1 Místo instalace

- Spotřebič instalujte a používejte výhradně v uzavřených místnostech.
- Spotřebič provozujte pouze v zabudovaném stavu.
- Když se spotřebič instaluje ve velmi vlhkém prostředí, může se na vnější straně spotřebiče tvořit kondenzát. Je třeba dbát na správný přívod vzduchu a větrání v místě instalace.
- Čím více chladiva je v přístroji, tím větší musí být prostor, ve kterém je přístroj umístěn. V příliš malých prostorách může při netěsnosti dojít ke vzniku hořlavé směsi plynu a vzduchu. Na 8 g chladiva musí být prostor pro instalaci velký minimálně 1 m^3. Údaje o obsaženém chladivu jsou uvedeny na typovém štítku ve vnitřním prostoru spotřebiče.
- Podlaha v místě instalace musí být vodorovná a hladká.

3.1.2 Poloha v místnosti

- Spotřebič neinstalujte na přímé sluneční světlo nebo vedle topení apod.
- Spotřebič můžete instalovat přímo vedle trouby.
- Pokud spotřebič instalujete přímo vedle trouby, může se spotřeba energie mírně zvýšit. To závisí na délce a intenzitě používání trouby.
- Spotřebič instalujte pouze do stabilního nábytku.
- Použití v oblastech ohrožených výbuchem není přípustné.

3.2 Rozměry spotřebiče

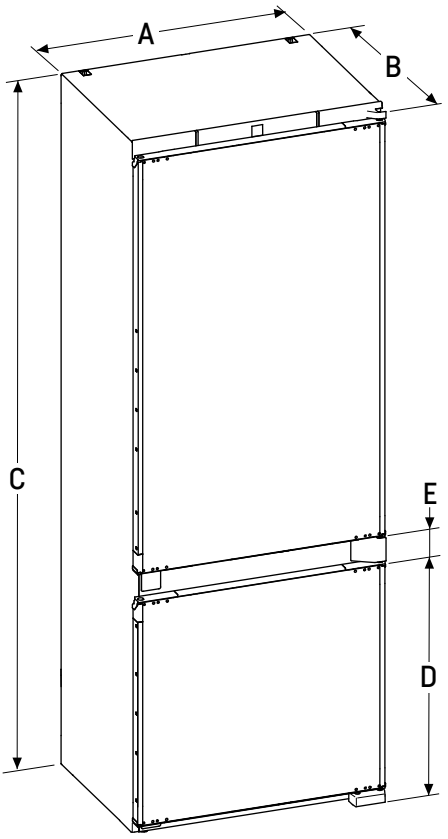

Fig. 2

IC(B)NS.. 76..3	
A (mm)	691
B (mm)	545
C (mm)	1938
D (mm)	669
E (mm)	67

3.3 Rozměry výklenku

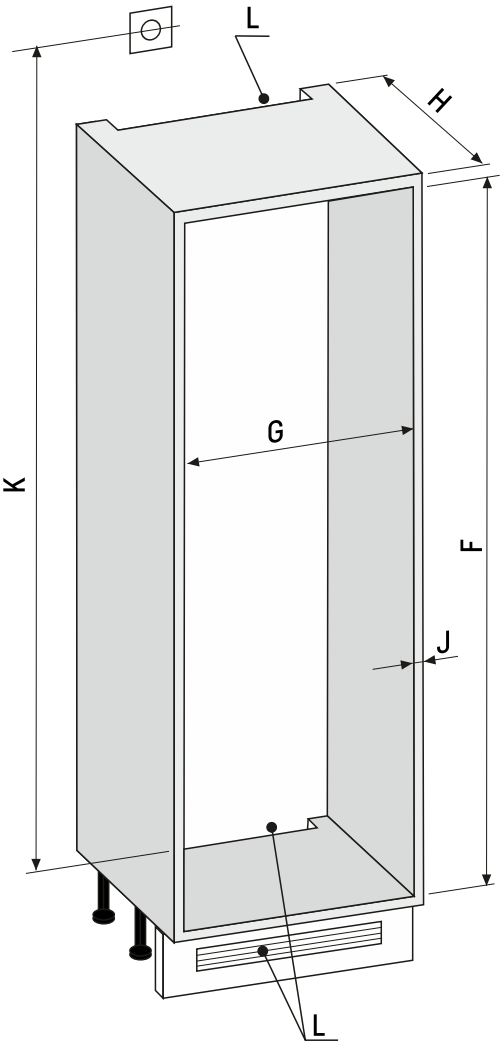

Fig. 3

ICNS..76.. / IC(B)NS..(i) 76..	
F (mm)	1940 mm až 1950 mm
G (mm)	710 mm až 720 mm
H (mm)	min. 560 mm
J (mm)	max. 19 mm
K (mm)	max. 2245 mm
L (mm)	min. 200 cm^2

Deklarovaná spotřeba energie byla změřena při hloubce kuchyňského nábytku 560 mm.

- ▶ Zkontrolujte tloušťku stěny sousedních skříněk: Musí být min. 16 mm.
- ▶ Spotřebič instalujte pouze do pevného, stabilního kuchyňského nábytku. Nábytek zajistěte proti převrácení.
- ▶ Kuchyňský nábytek vyrovnejte pomocí vodováhy a montážního úhloměru a v případě potřeby vyrovnejte podložkami.
- ▶ Ujistěte se, že podlaha a boční stěny nábytku jsou vzájemně v pravém úhlu.

3.4 Rozměry výklenku

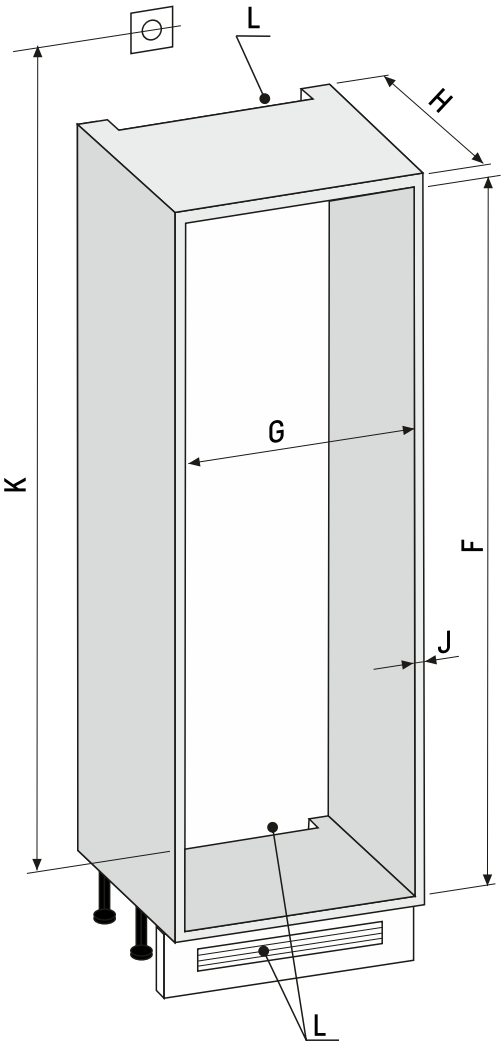

Fig. 4

U spotřebičů s pevným připojením vody dodržujte následující informace:

- Připojení vody
- Připojte spotřebič k přívodu vody.

ICN..76.. / IC(B)N..(i) 76..	
F (mm)	1940 mm až 1950 mm
G (mm)	710 mm až 720 mm
H (mm)	min. 560 mm
J (mm)	max. 19 mm
K (mm)	max. 2245 mm
L (mm)	min. 200 cm^2

Deklarovaná spotřeba energie byla změřena při hloubce kuchyňského nábytku 560 mm.

▶ Zkontrolujte tloušťku stěny sousedních skříněk: Musí být min. 16 mm.
▶ Spotřebič instalujte pouze do pevného, stabilního kuchyňského nábytku. Nábytek zajistěte proti převrácení.
▶ Kuchyňský nábytek vyrovnejte pomocí vodováhy a montážního úhloměru a v případě potřeby vyrovnejte podložkami.
▶ Ujistěte se, že podlaha a boční stěny nábytku jsou vzájemně v pravém úhlu.

3.4.1 Požadavky na větrání

POZOR
Zakryté ventilační otvory!
Poškození. Přístroj se může přehřívat, což může snížit životnost různých částí přístroje a vést k funkčním omezením.
▶ Je třeba stále dbát na správný přívod vzduchu a odvětrávání.
▶ Vždy udržujte volné ventilační otvory nebo mřížky v krytu přístroje a v kuchyňském nábytku (vestavný přístroj).
▶ Větrací štěrbiny nikdy nezakrývejte.

Bezpodmínečně zachovejte větrací profily:

- Hloubka větrací šachty na zadní stěně nábytku musí být minimálně 38 mm.
- Pro větrací a odvzdušňovací profily je v podstavci i v horní části kuchyňské linky zapotřebí min. 200 cm^2.
- V zásadě platí: Čím větší je ventilační průřez, tím úsporněji přístroj funguje.

Pro provoz přístroje je zapotřebí dostatečný přívod a odvod vzduchu. Větrací mřížky namontované z výroby zajišťují účinný větrací průřez na přístroji 200 cm^2. Pokud větrací mřížku nahradíte krytkou, musí mít nejméně stejný nebo větší větrací průřez jako větrací mřížky výrobce.

3.5 Přeprava spotřebiče

3.5.1 Přeprava spotřebiče pro první uvedení do provozu

Zajistěte, aby byly splněny následující předpoklady:

❑ Spotřebič je zabalený.
❑ Spotřebič stojí vzpřímeně.

▶ Spotřebič přepravujte pomocí dvou osob.
▶ Vybalte spotřebič. (viz 3.6 Vybalení přístroje)

3.5.2 Přeprava spotřebiče po prvním uvedení do provozu

Při opětovné přepravě nebo přemístění spotřebiče po prvním uvedení do provozu dodržujte následující pokyny.

Zajistěte, aby byly splněny následující předpoklady:

❑ Spotřebič je vyprázdněný.
❑ Spotřebič stojí vzpřímeně.
❑ Spotřebič s dveřmi: Dveře jsou zajištěné proti nechtěnému otevření.
❑ Spotřebič s vysouvacím vozíkem: Vysouvací vozík je zajištěný proti nechtěnému otevření.
❑ Spotřebič je demontovaný.

▶ Spotřebič přepravujte pomocí dvou osob.

3.6 Vybalení přístroje

POZOR
Nebezpečí poškození pohybem spotřebiče!
Pokud budete se spotřebičem pohybovat po podlaze bez ochrany, může spotřebič poškodit podlahu.
▶ Než odstraníte obal spotřebiče, dostatečně zakryjte podlahu.

▶ Zkontrolujte spotřebič a obal: Pokud máte podezření na poškození při přepravě, kontaktujte dodavatele ještě před připojením.

POZOR
Věcné poškození špičatými nebo ostrými předměty!
Pokud při odstraňování obalového materiálu použijete špičaté nebo ostré předměty, můžete spotřebič poškodit.
▶ K odstranění obalového materiálu nepoužívejte žádné špičaté nebo ostré předměty.

▶ Odstraňte obalové materiály.

3.7 Vysvětlení dalších symbolů

	Při tomto kroku manipulace hrozí nebezpečí zranění! Dodržujte bezpečnostní pokyny!
	Návod je určen pro více modelů. Tento krok provádějte pouze v případě, že se vztahuje na Váš přístroj.
	Povšimněte si pro montáž podrobného popisu v textové části návodu.
	Odstavec je platný buď pro jednodvířkový přístroj nebo dvoudvířkový přístroj.
	Vyberte si z alternativ: Přístroj s dveřním dorazem vpravo nebo přístroj s dveřním dorazem vlevo.
	Krok montáže potřebný u IceMaker anebo InfinitySpring.
	Šrouby pouze povolte nebo lehce utáhněte.
	Šrouby utáhněte.
	Ověřte, zda je následující pracovní krok potřebný pro váš model.
	Ověřte správnou montáž / správné usazení použitých součástí.
	Přeměřte zadaný rozměr a v případě potřeby proveďte korekci.
	Nástroj pro montáž: Skládací metr
	Nástroj pro montáž: Akumulátorový šroubovák a nástavec Pro lepší přístupnost šroubů se doporučuje dlouhá bitová vložka.
	Nástroj pro montáž: Vodováha
	Nástroj pro montáž: Vidlicový klíč velikosti 7 a 10
	Pro tento pracovní krok jsou potřebné dvě osoby.
	Pracovní krok se provádí na označeném místě.
	Pomůcka pro montáž: Provázek
	Pomůcka pro montáž: Úhlová míra
	Pomůcka pro montáž: Šroubovák
	Pomůcka pro montáž: Nůžky
	Pomůcka pro montáž: Značkovač, mazatelný
	Příslušenství: Vyjměte součásti
	Zlikvidujte odborně již nepotřebné díly.

3.8 Změna strany otevírání dveří

Nástroj



Fig. 5

VÝSTRAHA
Nebezpečí zranění vypadávajícími dvířky!
Pokud nejsou upevňovací díly pevně přišroubovány, mohou dvířka vypadnout. To může vést k vážným zraněním. Dvířka se navíc řádně nedovírají, takže chlazení pak není dostatečné.

▶ Stojany ložiska nahoře a dole přišroubujte momentem 4 Nm.

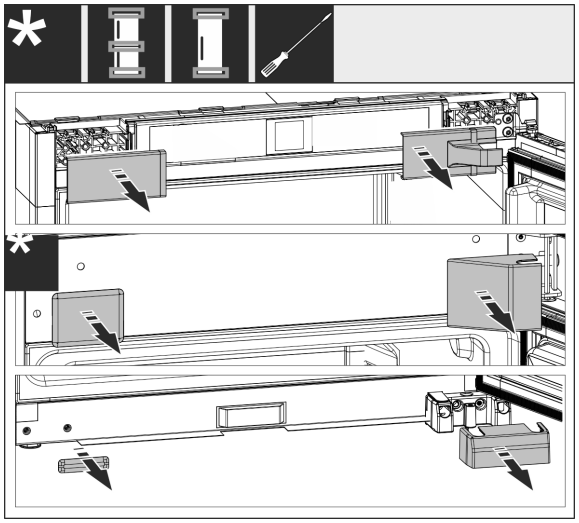

Fig. 6

▶ Sejměte již namontované kryty, příp. použijte k nadzvednutí plochý šroubovák.

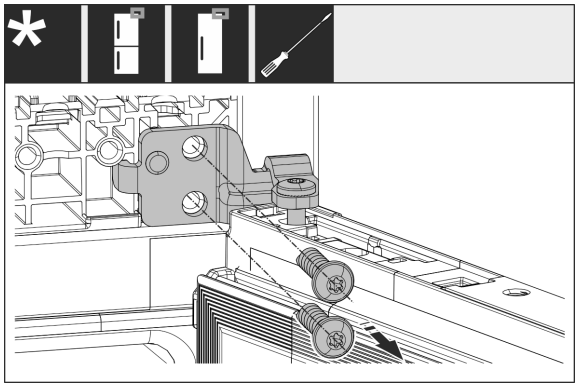

Fig. 7

▶ Uvolněte šrouby na stojanu ložiska. Zabezpečte dvířka proti vypadnutí.

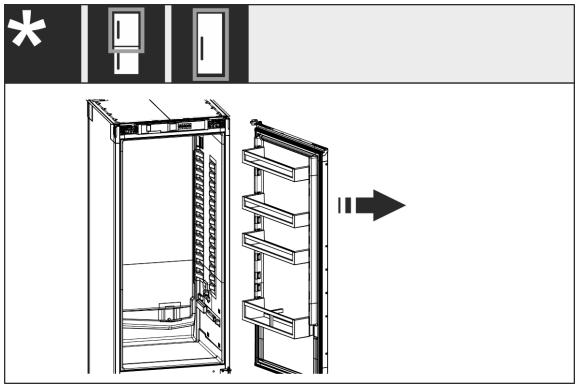

Fig. 8

▶ Sejměte dvířka spolu s ještě našroubovaným stojanem ložiska.

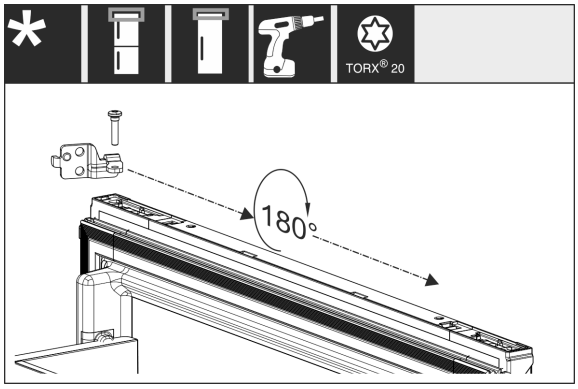

Fig. 9

▶ Otočte stojan ložiska o 180° a přesaďte jej.

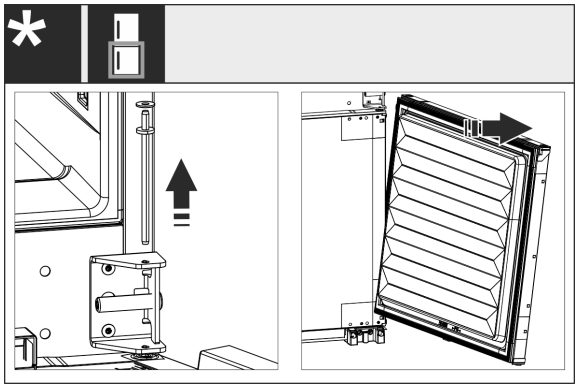

Fig. 10

▶ Sejměte dolní dvířka: Vytáhněte prostřední ložiskový čep s podložkou. Zabezpečte dvířka proti vyklopení. Nadzvedněte dvířka nahoru.

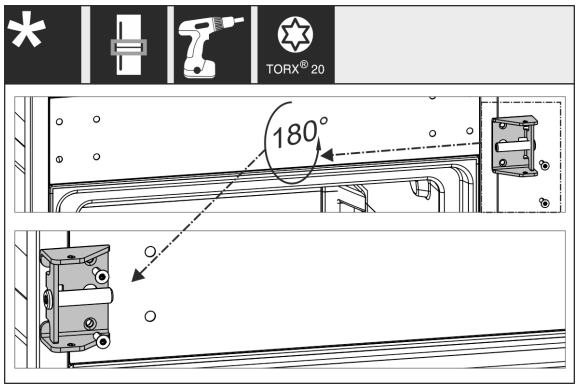

Fig. 11

▶ Přesaďte prostřední stojan ložiska a pevně jej přišroubujte.

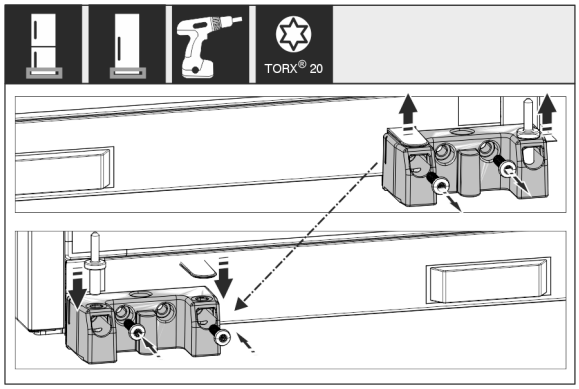

Fig. 12

▶ Přesaďte dolní stojan ložiska a pevně jej přišroubujte.

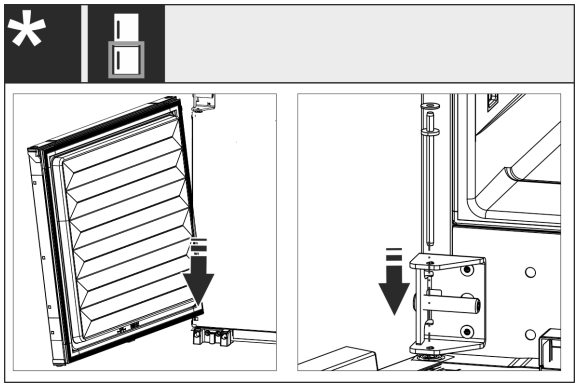

Fig. 13

▶ U kombinací: Montáž spodních dvířek: Nasaďte dole na čep závěsu a nahoře zavěste. Zasuňte prostřední ložiskový čep shora skrz prostřední stojan ložiska do dvířek.

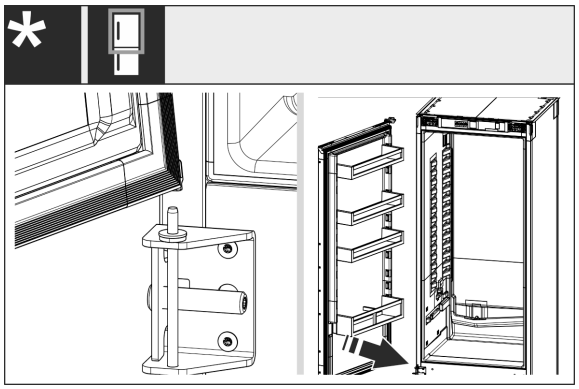

Fig. 14

▶ U kombinací: Montáž horních dvířek: Nasaďte dole na prostřední ložiskový čep.

▶ U jednodvířkových přístrojů: Montáž dvířek: Nasaďte dole na ložiskový čep.

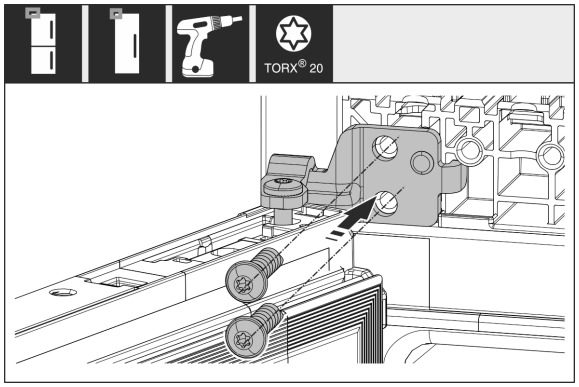

Fig. 15

▶ Přišroubujte horní stojan ložiska na skříni.

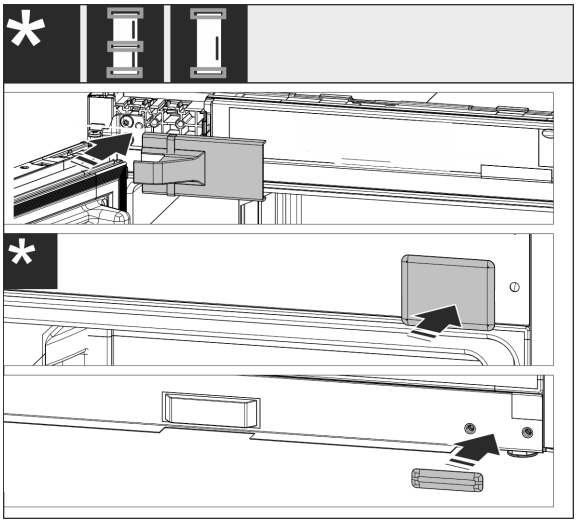

Fig. 16

▶ Namontujte opět kryty na straně madla. Kryt na straně závěsu znovu namontujte teprve po montáži do nábytku.

▶ Zkontrolujte všechny šrouby a příp. je dotáhněte.

3.9 Instalace více spotřebičů

Spotřebiče jsou vyvinuty pro různé druhy instalace. Pokud chcete umístit více spotřebičů vedle sebe nebo na sebe, zajistěte, aby byly splněny následující předpoklady:

❑ Vedle sebe nebo na sebe umisťujte výhradně takové spotřebiče, které byly pro tento účel vyvinuty.

❑ Všímejte si poznámek a následující tabulky.

POZOR

Nebezpečí poškození vlivem kondenzátu!

▶ Spotřebič neinstalujte přímo vedle jiného chladicího nebo mrazicího přístroje.

POZOR

Nebezpečí poškození vlivem kondenzátu!

▶ Spotřebič neinstalujte přímo nad jiným chladicím nebo mrazicím přístrojem.

Model	Druh instalace
všechny modely	jednotlivě
Modely, jejichž modelové označení začíná na **S...**.	vedle sebe „Side-by-Side“ (SBS)
Modely do maximální výšky výklenku 880 mm a s vyhřívanou vrchní stěnou mohou být nainstalovány „nad sebou“. Horní spotřebič: do maximální výšky výklenku 140 mm	Nad sebou

Modely a jejich druh instalace

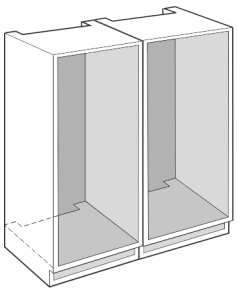

Fig. 17

Každý spotřebič vestavte do samostatného výklenku.

3.10 Montáž do výklenku

Montáž spotřebiče do výklenku se provádí podle těchto hlavních kroků:

- Připravte si nástroje.
- Zkontrolujte montážní díly v přiloženém balení.
- Připravte výklenek.
- Připravte připojení k síti.
- Připravte spotřebič.
- Vyrovnejte spotřebič.
- Připevněte spotřebič.
- Vložte nivelační lištu.
- Namontujte čelo nábytku.
- Zkontrolujte montáž.
- Připevněte kryty.

3.10.1 Příprava nástroje

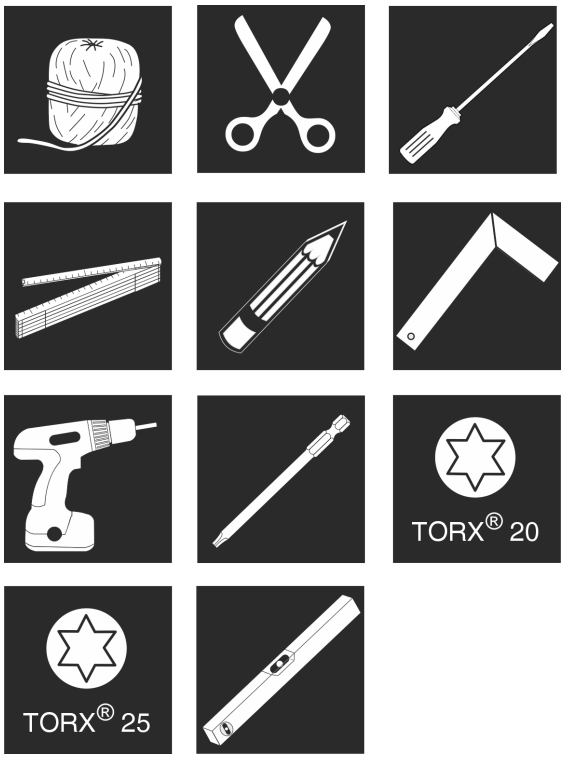

Fig. 18

3.10.2 Kontrola montážních dílů v přiloženém balení

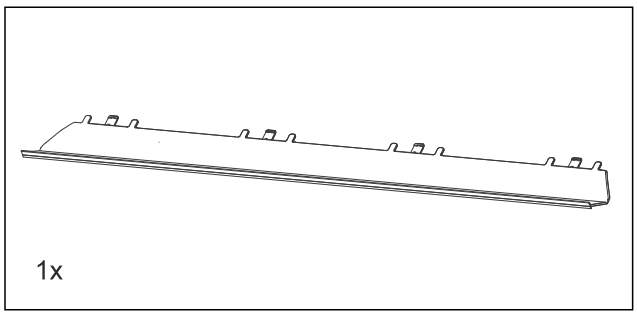

Fig. 19

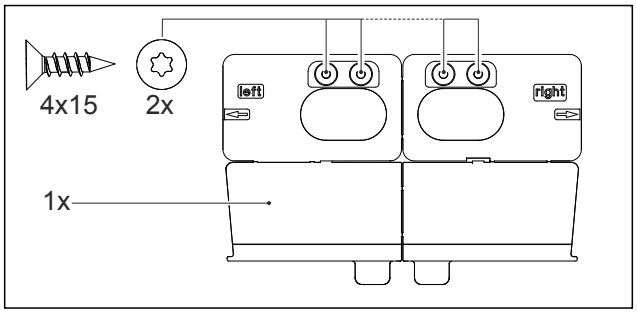

Fig. 19

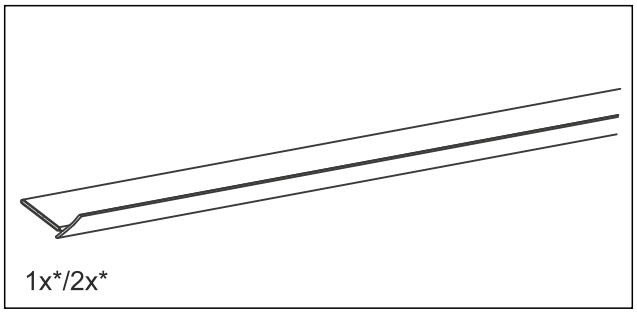

Fig. 19

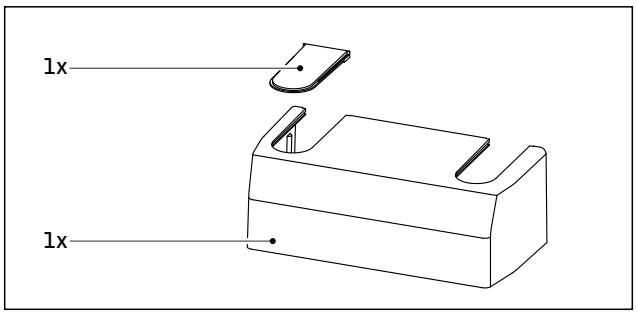

Fig. 19

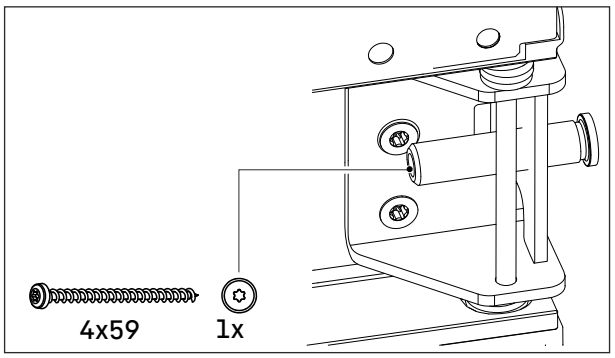

*Fig. 20 **

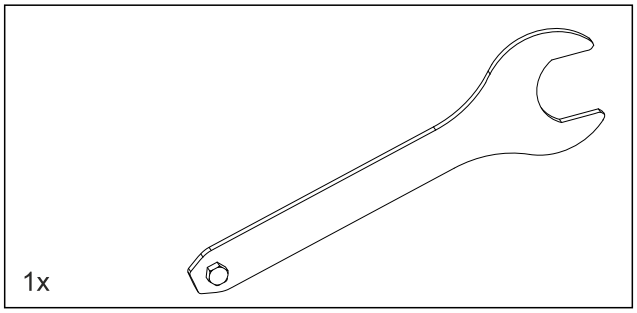

Fig. 21

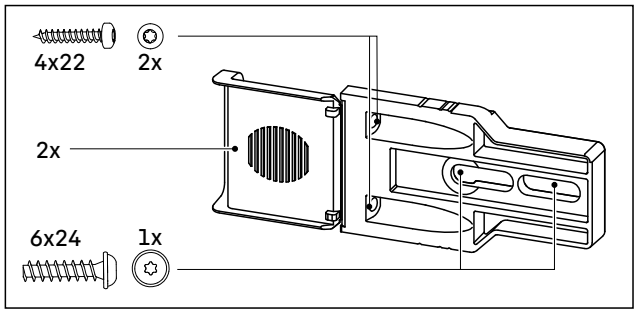

Fig. 22

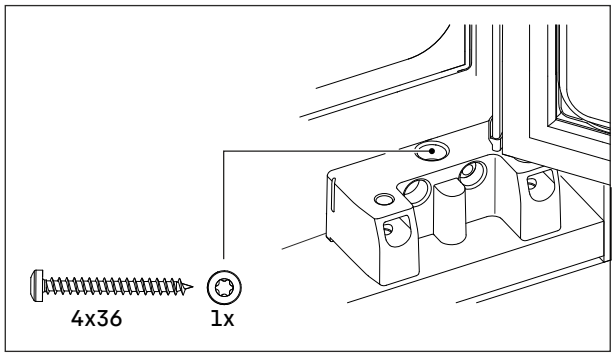

Fig. 23

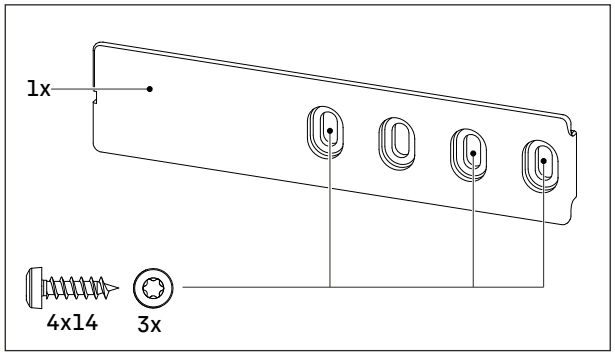

Fig. 24

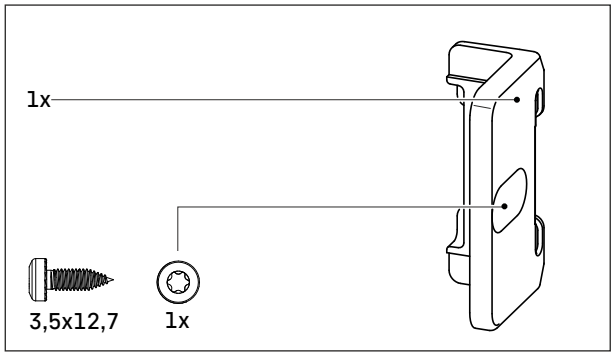

Fig. 25

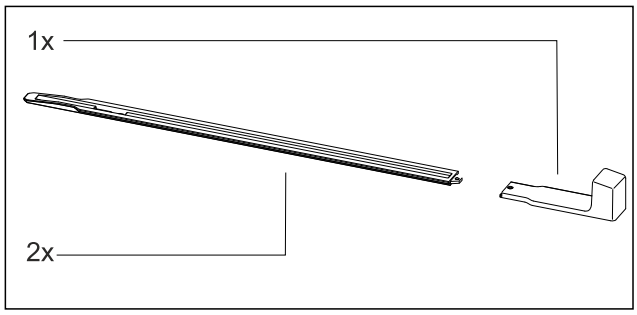

Fig. 26

3.10.3 Příprava výklenku

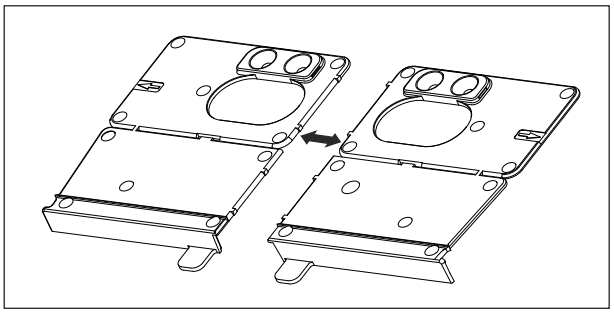

Fig. 27

▶ Oddělte montážní pomůcku v perforaci.

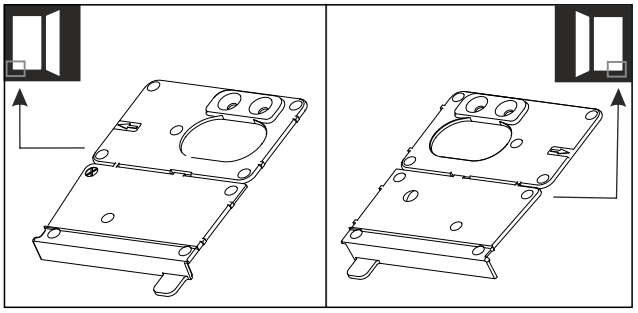

Fig. 28

POZOR
Chybná montážní hloubka spotřebiče.

▶ Když namontujete spotřebič: Použijte montážní pomůcku.

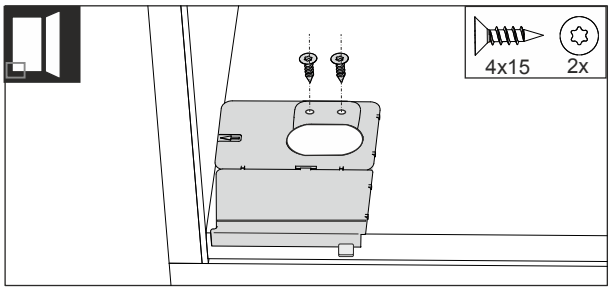

Fig. 29

Dveřní doraz vpravo:

▶ Přišroubujte montážní pomůcku vlevo na dně výklenku nábytku.

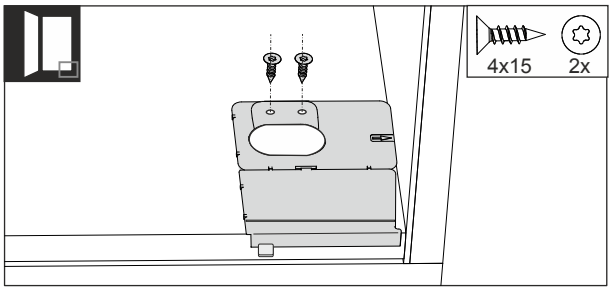

Fig. 30

Dveřní doraz vlevo:

▶ Přišroubujte montážní pomůcku vpravo na dně výklenku nábytku.

▷ Montážní úhelník je umístěn v jedné rovině s boční stěnou nábytku.

3.10.4 Příprava připojení k síti

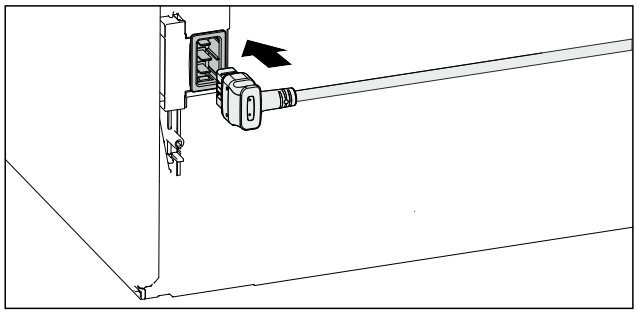

Fig. 31

- ▶ Z přiloženého balení vyjměte přívodní síťový kabel.
- ▶ Zapojte zásuvku chladicího zařízení přívodního síťového kabelu zcela do zástrčky spotřebiče na zadní straně spotřebiče.
- ▷ Zásuvka chladicího zařízení je pevně zasunutá v zástrčce spotřebiče.

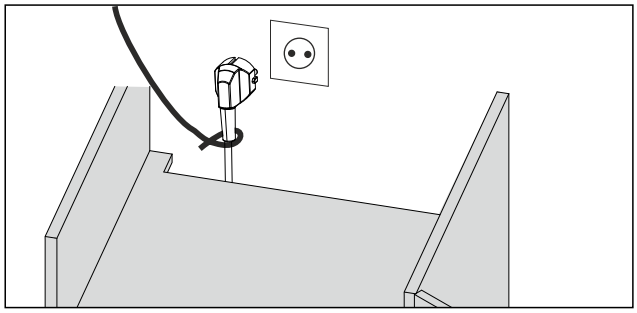

Fig. 32

- ▶ Přívodní síťový kabel s pomocí kabelu položte k volné zásuvce.
- ▷ Přívodní síťový kabel lze po montáži spotřebiče zasunout do zásuvky.

3.10.5 Příprava spotřebiče

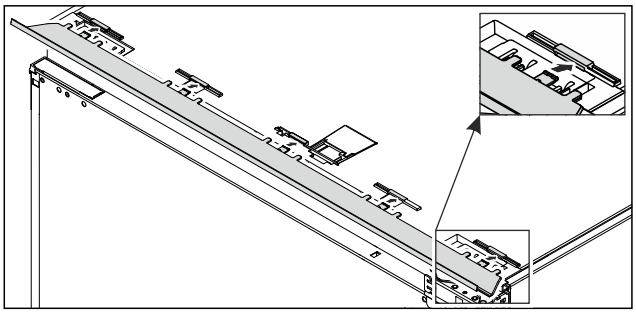

Fig. 33

- ▶ Vyrovnávací lištu zastrčte na horní straně spotřebiče.
- ▷ Vyrovnávací lištu lze posunovat do obou stran.

VÝSTRAHA

Nebezpečí požáru z důvodu zkratu!

- ▶ Když zasunete spotřebič do výklenku: Neohýbejte, neskřípněte nebo nepoškozujte přívodní síťový kabel.
- ▶ Spotřebič neprovozujte s vadným přívodním kabelem.

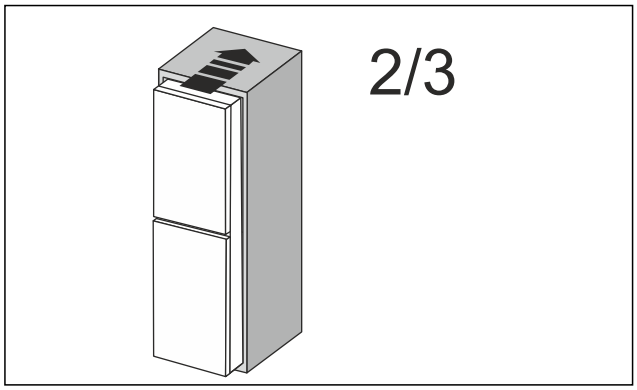

Fig. 34

- ▶ Spotřebič zasuňte ze 2/3 do výklenku nábytku.

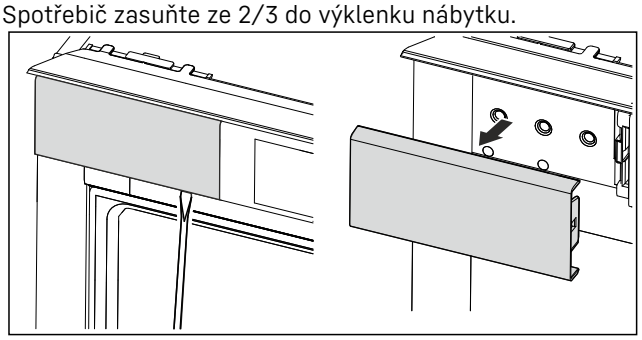

Fig. 35

- ▶ Otevřete dveře.
- ▶ Odjistěte kryt nahoře vlevo.
- ▶ Sejměte kryt.

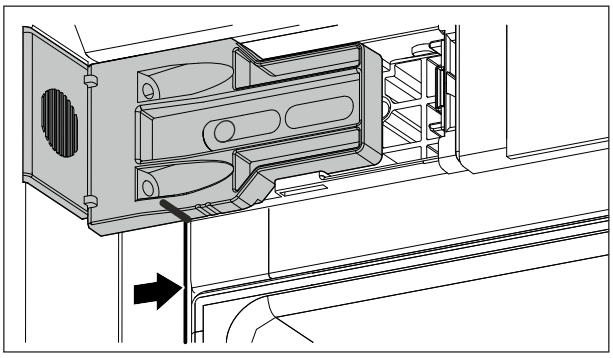

Fig. 36

- ▶ Umístěte připevňovací úhelník.
- ▷ Dolní značka připevňovacího úhelníku ideálně leží na spáře skříně.

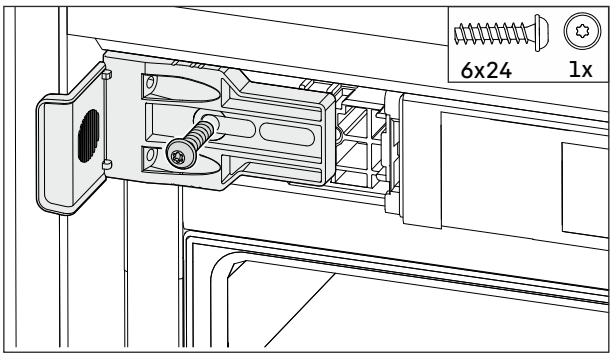

Fig. 37

- ▶ Připevňovací úhelník volně našroubujte.
- ▷ Upevňovací úhelník je posuvný.
- ▶ Zavřete dveře.

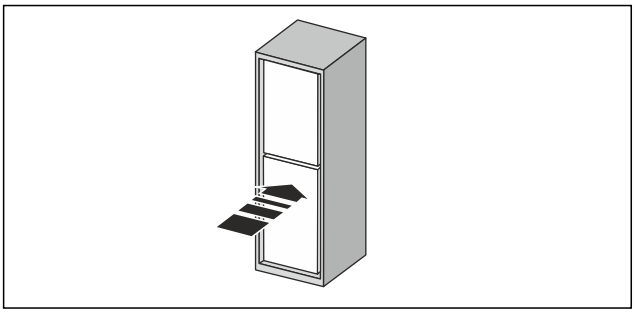

*Fig. 38 **

▶ Spotřebič zasuňte úplně do výklenku.

3.10.6 Vyrovnání spotřebiče

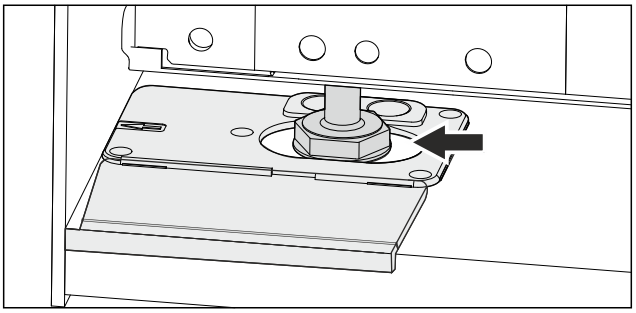

Fig. 39

▶ Umístěte seřizovací nožku do vybrání montážní pomůcky.
▶ Otevřete dveře.

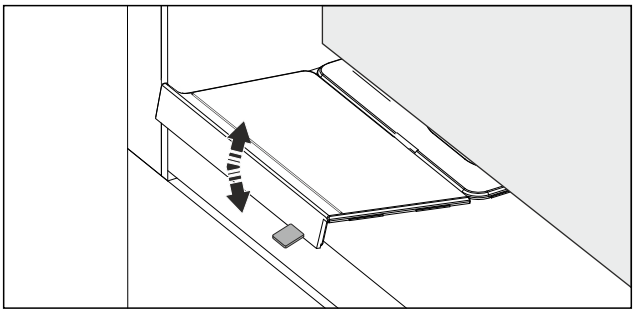

Fig. 40

▶ Uvolněte doraz montážní pomůcky pohybem.
▶ V případě potřeby: Oddělte doraz kleštěmi.

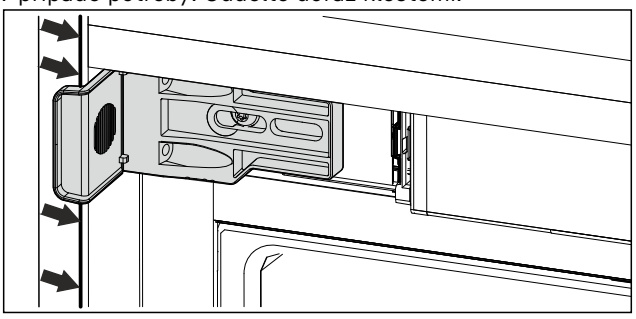

Fig. 41

▶ Zkontrolujte, zda je spotřebič rovně vyrovnán ve výklenku nábytku.
▷ Upevňovací úhelník nahoře vlevo doléhá pevně doléhá k boční stěně výklenku nábytku.

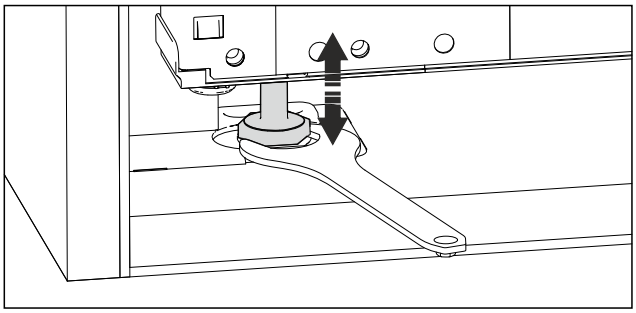

Fig. 42

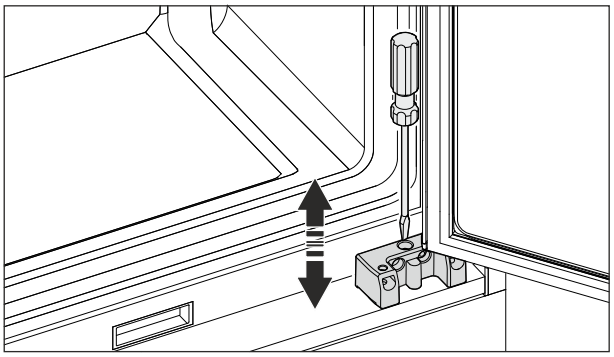

Fig. 43

Náklon spotřebiče lze vyrovnat pomocí seřizovacích nožiček.
▶ Vyšroubování seřizovací nožky:
▷ Spotřebič se naklání dozadu.
▶ Zašroubování seřizovací nožky:
▷ Spotřebič se naklání dopředu.

3.10.7 Připevnění spotřebiče

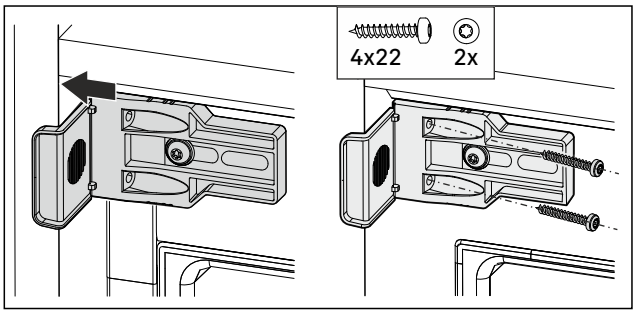

Fig. 44

▶ Přitlačte upevňovací úhelníky k boční stěně výklenku nábytku.
▶ Šrouby utáhněte.

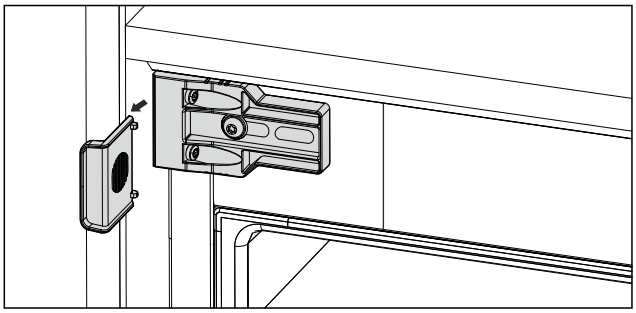

Fig. 45

▶ Oddělte doraz od úhelníku.
▶ Zlikvidujte doraz.

Spotřebič upevněte na straně závěsů pomocí středového stojanu ložiska do výklenku:*

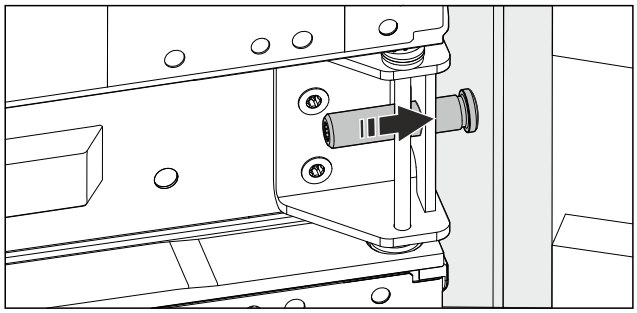

*Fig. 46 **

POZOR
Poškození boční stěny nábytku.*
▶ Když upevníte spotřebič ve výklenku: Seřizovací šroub nevyšroubovávejte příliš daleko.

▶ Seřizovací šroub ve středovém stojanu ložiska vyšroubujte směrem k boční stěně nábytku.*
▷ Spotřebič je pevně usazený ve výklenku.*
▷ Boční stěna nábytku není poškozená.*

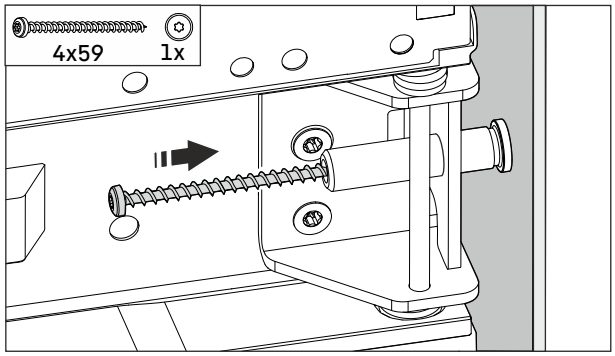

*Fig. 47 **

▶ Šroub z přiloženého balení zašroubujte do seřizovacího šroubu.*
▶ Spotřebič přišroubujte k boční stěně nábytku.*

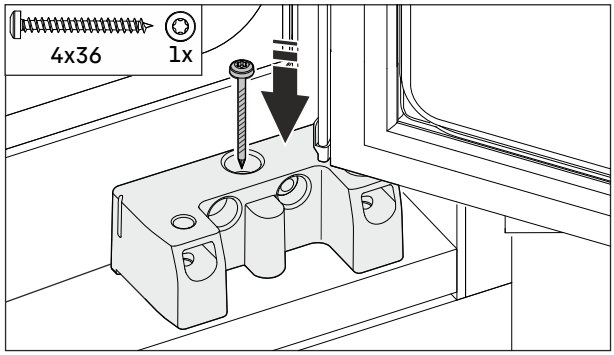

Fig. 48

▶ Šroub z přiloženého balení zašroubujte do horního středního otvoru stojanu ložiska.
▶ Spotřebič přišroubujte přes spodní stojan ložiska ve výklenku.

3.10.8 Vložení nivelačních lišt

Od výšky výklenku 1400 mm musíte pod spotřebič nainstalovat nivelační lišty. Nivelační lišty **snižují hladinu hluku**.
V přiloženém balení jsou dvě nivelační lišty a montážní úchyt od výšky výklenku 1400 mm.

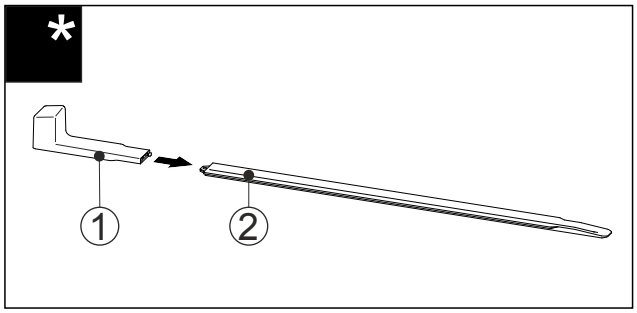

Fig. 49

▶ Montážní úchyt *Fig. 49 (1)* připevněte k nivelační liště *Fig. 49 (2)*.

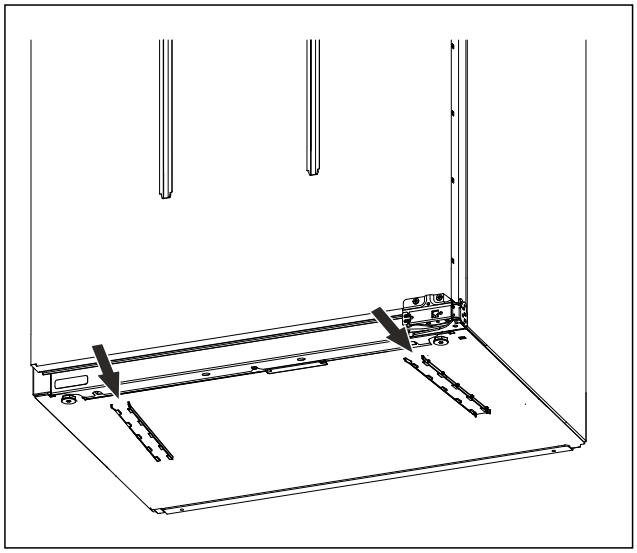

Fig. 50

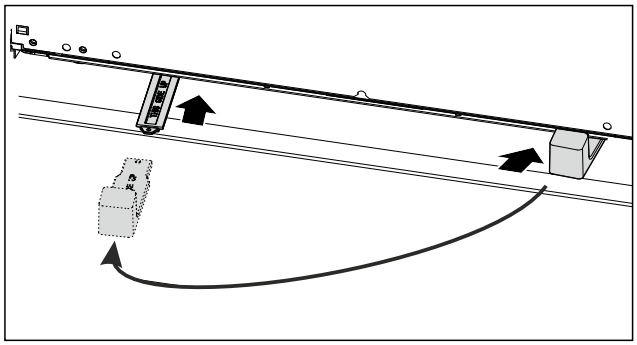

Fig. 51

▶ Zasuňte nivelační lištu do vedení pod dnem spotřebiče až na doraz.
▶ Stáhněte montážní úchyt a připevněte ke druhé nivelační liště.
▶ Zasuňte druhou nivelační lištu do vedení pod dnem spotřebiče až na doraz.
▶ Odstraňte montážní úchyt.
▷ Spotřebič je vyrovnaný.

3.10.9 Montáž čela nábytku

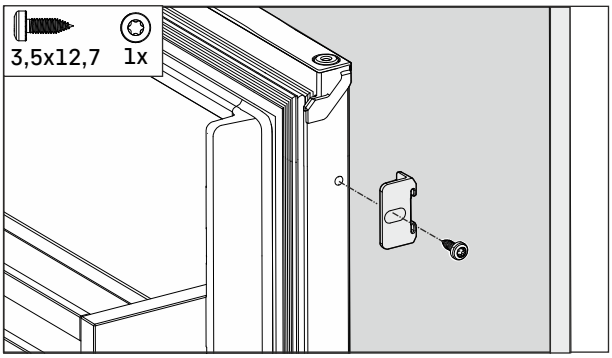

Fig. 52

▶ Otevřete úplně dveře.
▶ Namontujte úhelník na dveře spotřebiče.

Připevnění čela nábytku:

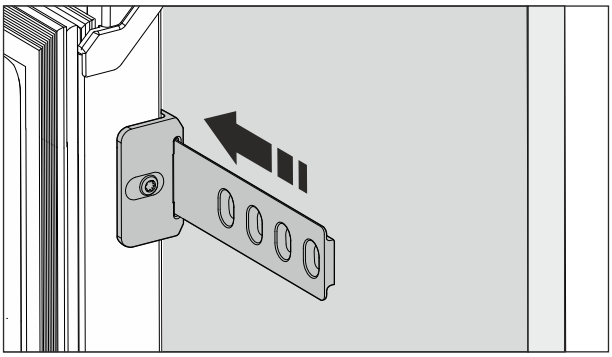

Fig. 53

▶ Zasuňte lištu do otvoru upevňovacího úhelníku.
▷ Vzdálenost mezi koncem lišty a vnější hranou nábytkových dvířek: Tloušťka boční stěny nábytku + 3 mm.

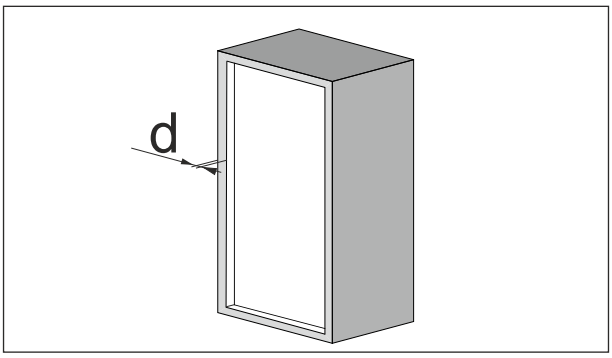

Fig. 54

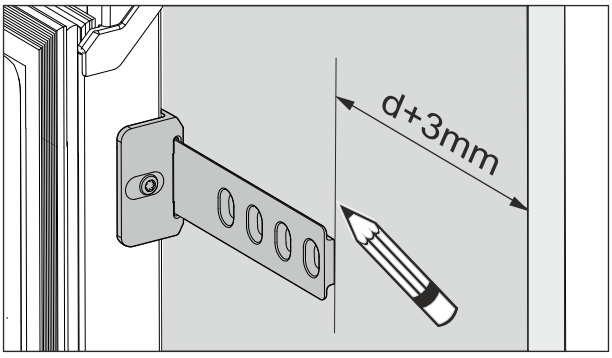

Fig. 54

▶ Vyznačte vzdálenost smývatelnou fixou.

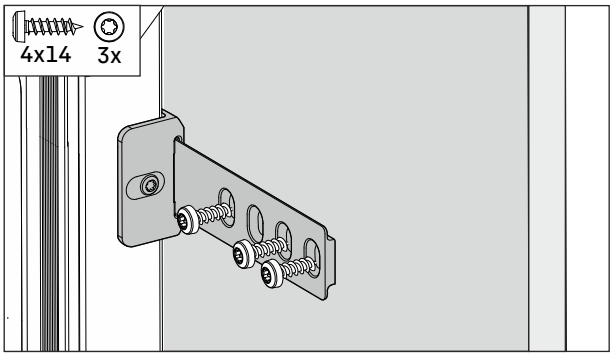

Fig. 55

▶ Posuňte lištu až ke značce.
▶ Lištu přišroubujte k nábytkovým dvířkům.
▶ Zavřete dveře.

3.10.10 Kontrola montáže

▶ Zkontrolujte, zda je spotřebič správně zabudovaný. Jinak může docházet k námrazám, tvorbě kondenzátu a poruchám fungování.
▶ Zkontrolujte montáž podle následujících znaků:

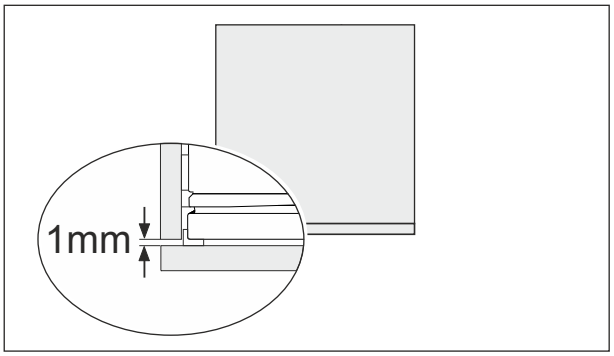

Fig. 56

▷ Dveře se zcela zavřou.
▷ Nábytková dvířka se nedotýkají korpusu nábytku.
▷ Vzdálenost mezi nábytkovými dvířky a korpusem nábytku je po celém obvodu minimálně 1 mm.
▷ Vzdálenost mezi nábytkovými dvířky a korpusem nábytku je zkontrolovaná.
▷ Všechny šrouby jsou pevně utažené.

3.10.11 Připevnění krytů

▶ Otevřete dveře.

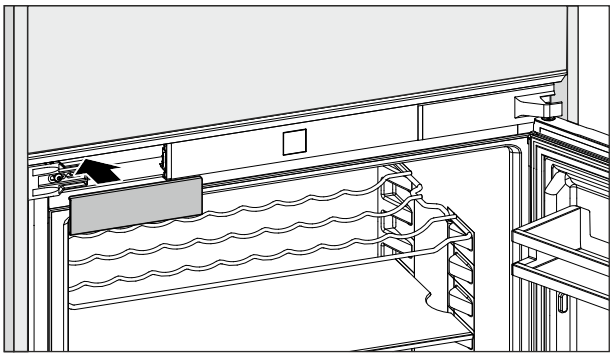

Fig. 57

▶ Nasaďte kryt nahoře vlevo.

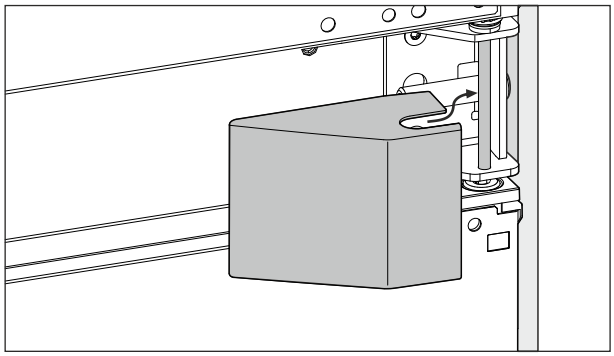

*Fig. 58 **

▶ Nasaďte kryt na prostřední závěs a nechte zaklapnout.*

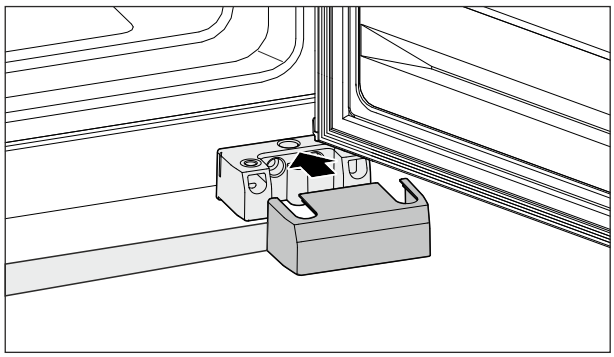

Fig. 59

▶ Nasaďte kryt na dolní závěs.

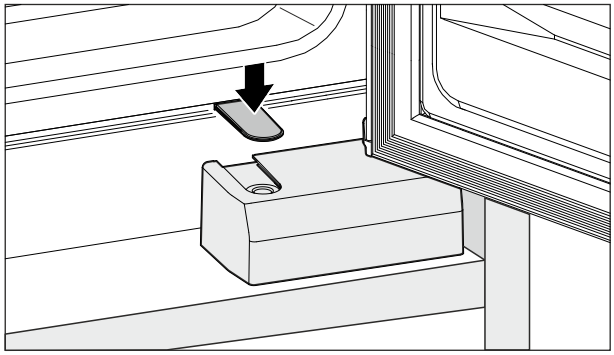

Fig. 60

▶ Nasaďte kryt na dolní stojan ložiska.

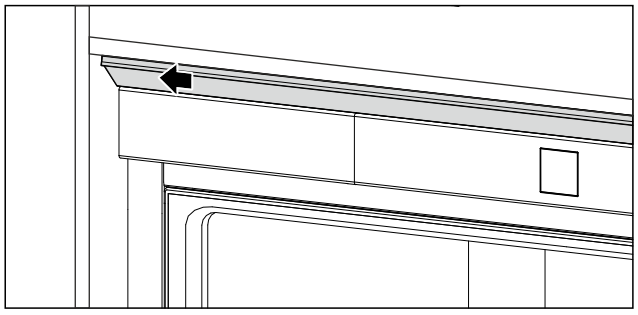

Fig. 61

▶ Posuňte vyrovnávací lištu na stranu madla.

▷ Vyrovnávací lišta přiléhá k boční stěně nábytku.

Nasazení magnetického kedru:

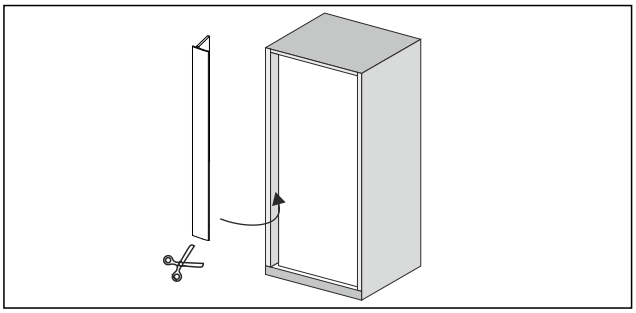

Fig. 62

▶ V případě potřeby: Kedr zkraťte ostrými nůžkami na potřebnou délku.

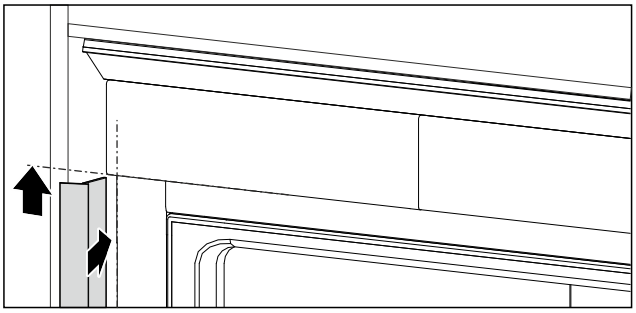

Fig. 63

▶ Kedr nasaďte pod horní levý kryt a přitlačte.

3.11 Po montáži

▶ Odstraňte všechny přepravní pojistky ve vnitřním prostoru.

POZOR

Věcné poškození špičatými nebo ostrými předměty!
Pokud při odstraňování obalového materiálu použijete špičaté nebo ostré předměty, můžete spotřebič poškodit.

▶ K odstranění obalového materiálu nepoužívejte žádné špičaté nebo ostré předměty.

▶ Odstraňte ochranné fólie ve vnitřním prostoru: Fólii odstraňujte plošně podél součásti, aby se minimalizovala její přilnavost.

▶ Vyčistěte spotřebič. (viz 10.6 Čištění přístroje)

▶ Poznamenejte si typ (model, číslo), název spotřebiče, číslo spotřebiče/sériové číslo, datum nákupu a adresu prodejce.

3.12 Připojení spotřebiče k elektrickému napájení

VÝSTRAHA

Nebezpečí úrazu elektrickým proudem a zranění v důsledku poškození spotřebiče nebo poškozeného přívodního kabelu!
Ohrožení života a řezná poranění. Pokud došlo během přepravy k poškození spotřebiče nebo přívodního kabelu, můžete být usmrceni zásahem elektrickým proudem. Kromě toho se můžete přivodit řezné poranění o poškozené části skříně spotřebiče.

▶ Po přepravě zkontrolujte spotřebič a přívodní kabel, zda u nich nedošlo k poškození.

▶ Spotřebič za žádných okolností neuvádějte do provozu, pokud je spotřebič nebo přívodní kabel poškozen.

▶ Kontaktujte zákaznický servis.

Spotřebič připojíte k elektrické síti pomocí samostatně dodávaného přívodního síťového kabelu. Přívodní síťový kabel má na jednom konci zásuvku chladicího zařízení a na druhém konci síťovou zástrčku.

Zajistěte, aby byly splněny následující předpoklady:

- Spotřebič ani přívodní síťový kabel jsou nepoškozené.
- Spotřebič je předpisově vestavěný. (viz 3.10 Montáž do výklenku)
- Požadavky na elektrické připojení jsou splněny.
- Rozměry pro předpisové připojení jsou známy a dodrženy.
- Síťové napětí a frekvence odpovídají údajům na typovém štítku.
- Zásuvka má předpisové uzemnění a elektrické jištění.
- Vybavovací proud jističe je mezi 10 A a 16 A.
- Zásuvka je snadno přístupná a není umístěná za spotřebičem. (viz 3.3 Rozměry výklenku)

POZOR
Nebezpečí poškození v důsledku nesprávného provozu!
Poškození elektrických komponent spotřebiče.
▶ Používejte pouze dodané přívodní kabely.

VÝSTRAHA
Nebezpečí požáru v důsledku nesprávného připojení!
Popáleniny.
Poškození spotřebiče.
▶ Nepoužívejte prodlužovací kabely.
▶ Nepoužívejte rozvodné lišty.

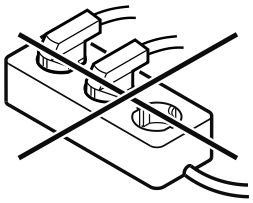

POZOR
Nebezpečí poškození v důsledku nesprávného připojení!
Poškození spotřebiče.
▶ Přístroj nepřipojujte k ostrůvkovým střídačům, jako např. solárním elektrárnám a benzínovým generátorům.

▶ Síťovou zástrčku přívodního síťového kabelu připojte na zdroj napětí. Dbejte na pevné usazení síťové zástrčky v zásuvce.
▷ Na displeji se zobrazí logo Liebherr.
▷ Zobrazení přejde do symbolu Standby.
▷ Pokud není do 60 sekund provedená žádná akce: Symbol Standby vybledne nebo zmizí.
▷ Spotřebič je připojený. První uvedení do provozu viz následující kapitola nebo návod k použití.

3.13 Likvidace obalu

VÝSTRAHA
Nebezpečí udušení balicím materiálem a fólií!
▶ Nenechte děti, aby si hrály s balicím materiálem.

Obal je vyroben z recyklovatelného materiálu:

- Vlnitá lepenka/lepenka
- Díly z napěněného polystyrénu
- Fólie a sáčky z polyetylénu
- Stahovací pásky z polypropylénu
- přibitý dřevěný rám s podložkou z polyetylenu*

▶ Balicí materiál dopravte na oficiální sběrné místo.

4 Princip funkce displeje Touch

Spotřebič ovládáte displejem Touch. Pomocí displeje Touch (dále jen „displej“) vybíráte funkce spotřebiče klepnutím na ně. Pokud po dobu 10 sekund neprovedete na displeji žádnou akci, přejde displej buď zpět do nadřazeného menu, nebo přímo na zobrazení stavu.

4.1 Navigace a vysvětlení symbolů

Na obrázcích jsou použity různé symboly pro navigaci pomocí displeje. Následující tabulka tyto symboly popisuje.

Symbol	Popis
	**Stiskněte navigační šipku vpřed:** Pokračujte v navigaci v menu jedna.
	**Stiskněte navigační šipku vzad:** Skočte zpět do prvního menu.
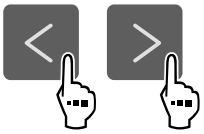	**Stiskněte několikrát po sobě navigační šipku:** Přejděte v menu na požadovanou funkci.
	**Stiskněte potvrzovací symbol:** Aktivuje/deaktivuje funkci. Otevřete podmenu.
	**Stiskněte potvrzovací symbol ve spojení se symbolem zpět:** Skok o jednu úroveň menu zpět.
	**Šipka s hodinami:** Trvá déle než 10 sekund, než se na displeji zobrazí následující zobrazení.
	**Šipka s časovým údajem:** Trvá uvedený čas, než se na displeji zobrazí následující zobrazení.
	**Otevřete symbol „Menu nastavení“:** Přejděte do menu nastavení a otevřete menu nastavení. V případě potřeby: Přejděte v menu nastavení na požadovanou funkci. (viz 4.2.1 Otevření menu nastavení)

Symbol	Popis
	**Otevřete symbol „Rozšířené menu“:** Přejděte do rozšířeného menu a otevřete rozšířené menu. V případě potřeby: Přejděte v rozšířeném menu na požadovanou funkci. (viz 4.2.2 Otevření rozšířeného menu)
Žádná akce po dobu 10 sekund	Pokud po dobu 10 sekund neprovedete na displeji žádnou akci, přejde displej buď zpět do nadřazeného menu, nebo přímo na zobrazení stavu.
Zavřete a znovu otevřete dveře.	Zavřete-li dveře a ihned je opět otevřete, přejde zobrazení přímo zpět na zobrazení stavu.

Poznámka: Obrázky displeje jsou uvedeny s anglickými výrazy.

4.2 Menu

Funkce spotřebiče jsou rozděleny do různých menu.

Menu	Popis
Hlavní menu	Po zapnutí spotřebiče se automaticky zobrazí hlavní menu. Odtud přejdete k nejdůležitějším funkcím spotřebiče, menu nastavení a rozšířenému menu.
 Menu pro nastavení	Menu nastavení obsahuje další funkce pro nastavení spotřebiče. (viz 4.2.1 Otevření menu nastavení)
Rozšířené menu	Rozšířené menu obsahuje speciální funkce pro nastavení spotřebiče. Přístup do rozšířeného menu je chráněný číselným kódem **1 5 1**. (viz 4.2.2 Otevření rozšířeného menu)

4.2.1 Otevření menu nastavení

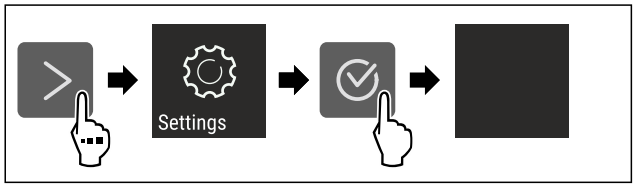

Fig. 64 Ilustrační zobrazení

▶ Proveďte kroky manipulace podle obrázku.
▷ Menu nastavení je otevřené.
▶ V případě potřeby: Přejděte na požadovanou funkci.

4.2.2 Otevření rozšířeného menu



Fig. 65

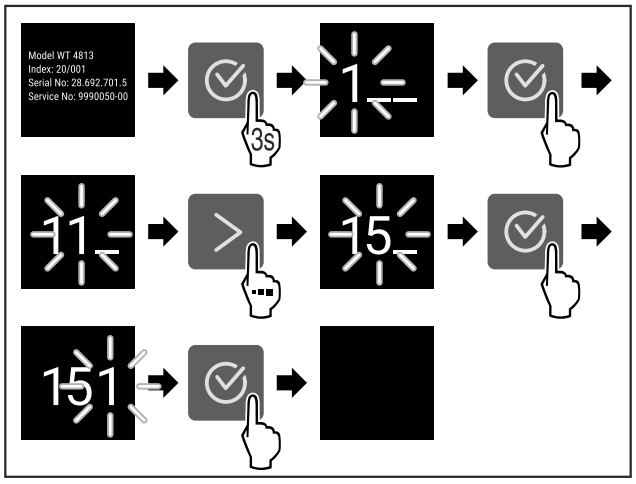

*Fig. 66 Ilustrační zobrazení, přístup s číselným kódem **151***

▶ Proveďte kroky manipulace podle obrázku.
▷ Rozšířené menu je otevřené.
▶ V případě potřeby: Přejděte na požadovanou funkci.

4.3 Klidový režim

Pokud se displeje nedotknete po dobu 1 minuty, přepne se do klidového režimu. V klidovém režimu je jas zobrazení ztlumený.

4.3.1 Ukončení klidového režimu

▶ Stiskněte libovolné navigační tlačítko.
▷ Klidový režim je ukončený.

5 Uvedení do provozu

5.1 Zapnutí spotřebiče (první uvedení do provozu)

Zajistěte, aby byly splněny následující předpoklady:

- ❑ Přístroj je namontovaný a připojený podle návodu k montáži.
- ❑ Všechny lepicí pásky, lepicí a ochranné fólie a rovněž přepravní pojistky ve spotřebiči a na něm jsou odstraněny.
- ❑ Všechny reklamní letáky jsou ze zásuvek vyjmuté.
- ❑ Princip funkce displeje Touch je známý. (viz 4 Princip funkce displeje Touch)

Zapněte spotřebič přes displej Touch:

▶ Když je displej v klidovém režimu: Stiskněte potvrzovací symbol.
▶ Proveďte akční kroky podle obrázku.

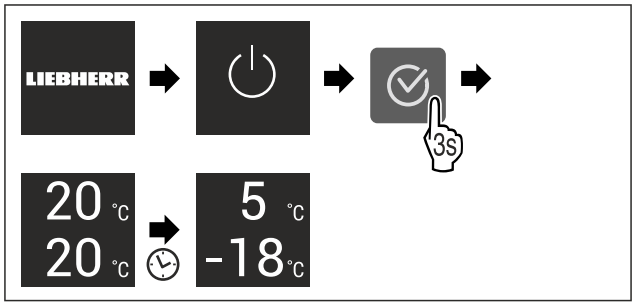

Fig. 67 Ilustrační zobrazení

▷ Zobrazí se zobrazení stavu.
▷ Spotřebič chladí na cílovou teplotu nastavenou z výroby.

▷ Spotřebič se spustí v demo režimu (zobrazí se zobrazení stavu s nápisem DEMO): Pokud se spotřebič spustí v demo režimu, můžete demo režim během následujících 5 minut deaktivovat. (viz Demo režim)

Další informace:

- SmartDevice uveďte do provozu. (viz 2.3 SmartDevice) a (viz WLAN)

Poznámka
Výrobce doporučuje:
▶ Vkládání potravin: Počkejte cca 6 hodin, až bude dosažena nastavená teplota.
▶ **Mražené výrobky** vkládejte při teplotě -18 °C nebo nižší.
▶ Dodržujte pokyny ke skladování. (viz 6.1 Pokyny ke skladování)

Poznámka
Příslušenství dostanete v obchodě Liebherr-Hausgeräte na adrese go.liebherr.com/47wtc4.

6 Uskladnění

6.1 Pokyny ke skladování

VÝSTRAHA
Nebezpečí požáru způsobené elektrickými spotřebiči!
Pokud používáte elektrické spotřebiče v části spotřebiče určené pro potraviny, může dojít k požáru.
▶ Nepoužívejte v potravinovém prostoru spotřebiče žádné elektrické spotřebiče, pokud nejsou doporučené výrobcem.

Poznámka
Spotřeba energie stoupá a chladicí výkon se zmenšuje, pokud nestačí ventilace.
▶ Nechte vždy volnou vzduchovou štěrbinu.

Dodržujte následující zadání pro skladování:

- Nechte volnou vzduchovou štěrbinu na ventilátoru.
- V mrazničce: Potraviny dobře zabalte.
- Potraviny, které snadno přijímají nebo uvolňují zápach nebo chuť, zabalte do uzavřených nádob nebo zakryjte.
- Tekutiny uchovávejte v uzavřených nádobách.
- Potraviny skladujte s odstupy, aby vzduch mohl dobře cirkulovat.
- Potraviny skladujte podle pokynů na obalu.
- Vždy dodržujte minimální datum spotřeby uvedené na obalu.

Poznámka
Nedodržení těchto zásad může vést ke zkažení potravin.

6.2 Chladnička

Vlivem cirkulace vzduchu vznikají v chladničce zóny s rozdílnými teplotami. Jednotlivé teplotní zóny najdete v přehledu spotřebičů a vybavení. (viz 2.2 Přehled spotřebičů a vybavení)

6.2.1 Třídění potravin

UPOZORNĚNÍ
Nebezpečí zranění a poškození v důsledku nesprávného uspořádání potravin nebo předmětů!
Pokud na spodní skleněnou desku položíte potraviny nebo předměty, dveře se nebudou moci správně zavřít. Při tom se může dveřní přihrádka rozbít, potraviny nebo předměty mohou vypadnout a způsobit zranění.
▶ Přední oblast spodní skleněné desky nechte volnou.

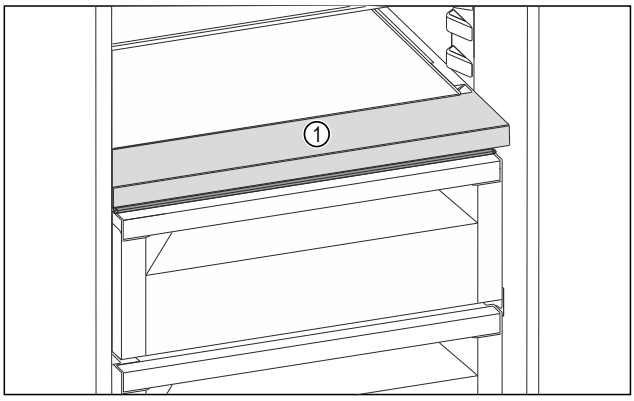

Fig. 68 Ilustrační zobrazení
(1) Přední oblast
▶ Horní oblast a dveře: Máslo, sýry, konzervy a tuby.
▶ Nejchladnější teplotní zóna: Skladujte potraviny, které se snadno kazí, jako hotová jídla, maso a uzeniny.
▶ Nejspodnější úložiště: Skladujte syrové maso nebo ryby.

6.3 EasyFresh

EasyFresh se hodí pro nezabalené potraviny, jako je ovoce a zelenina.

Poznámka
▶ Nakrájené citrusy (např. plátky citronu nebo pomeranče) skladujte v nádobě.

Vlhkost vzduchu v zásuvce závisí na obsahu vlhkosti vložených potravin a na četnosti otvírání. Vlhkost vzduchu můžete regulovat. (viz 9.4 Víko zásuvky schránky EasyFresh)

6.3.1 Třídění potravin

▶ Skladujte nezabalené ovoce a zeleninu.
Při příliš vysoké vlhkosti:
▶ Regulujte vlhkost vzduchu.

6.4 Mraznička

Zde se při -18 °C vytváří suché, mrazivé skladovací klima. Mrazivé skladovací klima je vhodné ke skladování hlubokozmrazených výrobků a mražených výrobků po dobu několika měsíců, k výrobě kostek ledu nebo k mražení čerstvých potravin.

6.4.1 Mražení potravin

Množství mražených potravin

V rozmezí 24 hodin můžete zmrazit maximálně tolik kg čerstvých potravin, kolik je uvedeno na typovém štítku (viz 11.5 Typový štítek) pod údajem „Mrazicí výkon... kg/24h“.

Aby potraviny rychle promrzly i uvnitř, dodržujte následující množství v jednom balení:

- Ovoce a zelenina do 1 kg
- Maso do 2,5 kg

Mražení potravin se SuperFrost

V závislosti na množství mražených potravin můžete před zmrazením aktivovat funkci SuperFrost, abyste dosáhli nižších mrazicích teplot. (viz SuperFrost)

▶ Pokud je množství mražených potravin větší než přibližně 2 kg, aktivujte funkci SuperFrost.

Okamžik aktivace funkce SuperFrost závisí na množství mražených potravin:

Množství mražených potravin	Okamžik pro aktivaci SuperFrost
Malé množství mražených potravin	SuperFrost aktivujte asi 6 hodin před mražením. Jakmile spotřebič automaticky deaktivuje SuperFrost, můžete potraviny přerovnat.
Maximální množství mražených potravin	SuperFrost aktivujte asi 24 hodin před mražením. Jakmile spotřebič automaticky deaktivuje SuperFrost, můžete potraviny přerovnat.

Třídění potravin

UPOZORNĚNÍ

Nebezpečí zranění skleněnými střepy!

Láhve a plechovky s nápoji mohou při mražení prasknout. To platí zvláště pro nápoje sycené oxidem uhličitým.

▶ Lahve a plechovky s nápoji zmrazujte pouze v případě, že jste aktivovali funkci BottleTimer v aplikaci SmartDevice.

Množství mražených potravin	Třídění potravin
Malé množství mražených potravin	Rozdělte balené potraviny do všech zásuvek. Pokud je to možné, umístěte potraviny do zadní části zásuvky u zadní stěny.
Maximální množství mražených potravin	Rozdělte balené potraviny do všech zásuvek. Pokud je to možné, umístěte potraviny do zadní části zásuvky u zadní stěny.

6.4.2 Rozmrazování potravin

VÝSTRAHA

Nebezpečí otravy z jídla!

▶ Rozmražené potraviny znovu nemrazte.

▶ Rozmrazené potraviny zpracujte co nejrychleji.

Potraviny můžete rozmrazovat různými způsoby:

- v chladničce
- v mikrovlnné troubě
- v troubě/horkovzdušné troubě
- při pokojové teplotě

▶ Odeberte pouze tolik potravin, kolik je nutné.

6.5 Doba skladování

Uvedené doby skladování jsou orientační hodnoty.

U potravin s uvedením minimální trvanlivosti platí vždy datum uvedené na obalu.

6.5.1 Chladnička

Platí minimální datum spotřeby uvedené na obalu.

6.5.2 Mraznička

Orientační hodnoty skladovatelnosti různých druhů potravin		
Zmrzlina	při -18 °C	2 až 6 měsíců
Salám, šunka	při -18 °C	2 až 3 měsíců
Chléb, pečivo	při -18 °C	2 až 6 měsíců
Zvěřina, vepřové maso	při -18 °C	6 až 9 měsíců
Ryby, tučné	při -18 °C	2 až 6 měsíců
Ryby, libové	při -18 °C	6 až 8 měsíců
Sýry	při -18 °C	2 až 6 měsíců
Drůbež, hovězí maso	při -18 °C	6 až 12 měsíců
Zelenina, ovoce	při -18 °C	6 až 12 měsíců

7 Úspora energie

- Je třeba stále dbát na správný přívod vzduchu a odvětrávání. Nezakrývejte ventilační otvory, příp. mřížky.
- Větrací štěrbiny nikdy nezakrývejte.
- Spotřebič neinstalujte na přímé sluneční světlo nebo vedle topení apod.
- Pokud spotřebič instalujete přímo vedle trouby, může se spotřeba energie mírně zvýšit. To závisí na délce a intenzitě používání trouby.
- Spotřeba energie závisí na podmínkách instalace, např. na okolní teplotě . Při vyšší okolní teplotě se může spotřeba energie zvýšit.
- Přístroj otvírejte na co nejkratší dobu.
- Čím nižší teplota je nastavena, tím vyšší je spotřeba energie.
- Potraviny ukládejte roztříděné: home.liebherr.com/food.
- Všechny potraviny uchovávejte dobře zabalené a zakryté. Zamezí se tak tvorbě jinovatky.
- Potraviny vyjímejte jen po nezbytně nutnou dobu, aby se příliš neohřály.
- Vkládání horkých jídel: nejprve nechte zchladnout na pokojovou teplotu.
- Mražené potraviny nechte rozmrazit v chladničce.
- Při delší dovolené použijte funkci HolidayMode (viz HolidayMode) .

8 Obsluha

8.1 Ovládací a indikační prvky

8.1.1 Zobrazení Status

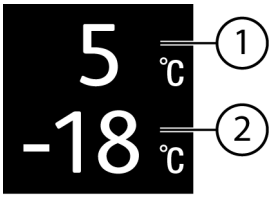

Fig. 69

(1) Ukazatel teploty v chladničce

(2) Ukazatel teploty v mrazničce

Ukazatel Status zobrazuje nastavenou teplotu a je výstupním ukazatelem. Odtud se provádí navigace k nastavením a funkcím.

8.1.2 Symboly indikace

Symboly indikace informují o aktuálním stavu přístroje.

Symbol	Stav přístroje
	Standby Přístroj nebo teplotní zóna jsou vypnuty.
	Pulsující číslo Přístroj pracuje. Teplota pulsuje, dokud není dosaženo nastavené hodnoty.
	Pulsující symbol Přístroj pracuje. Provede se nastavení.
	Vytvoří se pruh Funkce se aktivuje.

8.2 Funkce spotřebiče

8.2.1 Poznámky k funkcím spotřebiče

Funkce spotřebiče jsou z výroby nastavené tak, aby byl spotřebič plně funkční.

Před změnou, aktivací nebo deaktivací funkcí spotřebiče se ujistěte, že jsou splněny následující požadavky:

- ❑ Přečetli jste si popisy fungování displeje a porozuměli tomu. (viz 4 Princip funkce displeje Touch)
- ❑ Seznámili jste se s ovládacími a zobrazovacími prvky spotřebiče.

Vypnutí a zapnutí spotřebiče

Tato funkce slouží k vypnutí a zapnutí celého spotřebiče.

Vypnutí spotřebiče

Pokud spotřebič vypnete, dříve provedená nastavení zůstanou uložená.

Zajistěte, aby byly splněny následující předpoklady:

- ❑ Pokyny k jednání (viz 12 Odstavení z provozu) jsou provedené.



Fig. 70

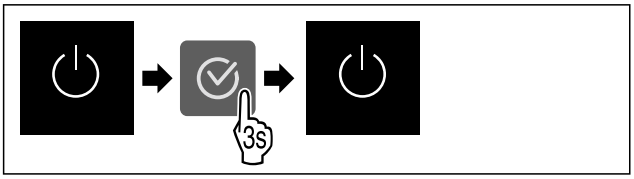

Fig. 71

▶ Proveďte akční kroky podle obrázku.
▷ Spotřebič je vypnutý.
▷ Na displeji se objeví symbol Standby.
▷ Displej zčerná.

Zapnutí spotřebiče

Když se displej nachází v klidovém režimu:

▶ Stiskněte libovolné navigační tlačítko.

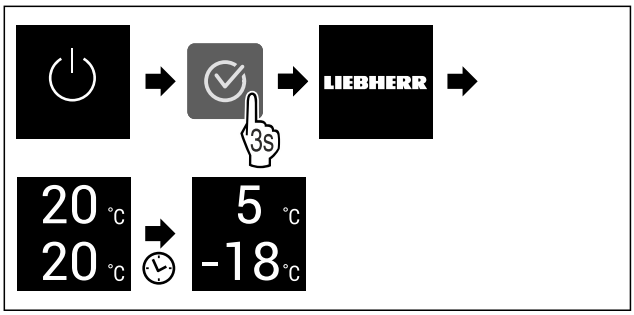

Fig. 72 Ilustrační zobrazení

▶ Proveďte akční kroky podle obrázku.
Když se spotřebič spustí v demo režimu:
▶ Deaktivace demo režimu. (viz Deaktivace demo režimu)
▷ Spotřebič je zapnutý.
▷ Dříve provedená nastavení jsou obnovená.
▷ Spotřebič chladí na nastavenou cílovou teplotu.

Zapnutí a vypnutí teplotní zóny

Jednotlivé teplotní zóny spotřebiče můžete vypnout samostatně.

Použití:

- Čištění
- Odmrazování

Vypnutí chladničky

Zajistěte, aby byly splněny následující předpoklady:

- ❑ Chladnička je prázdná.

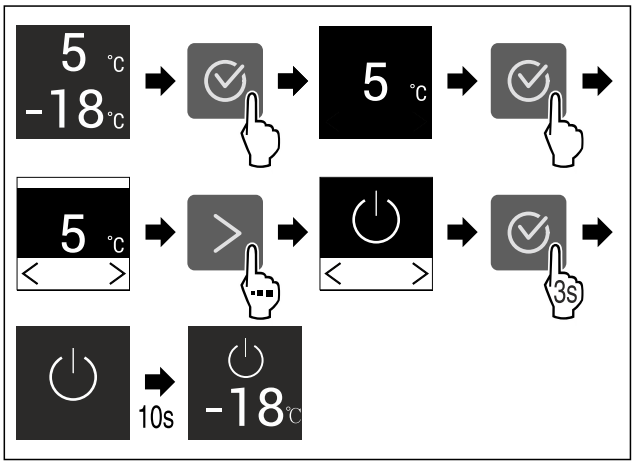

Fig. 73 Ilustrační zobrazení

▶ Proveďte kroky manipulace podle obrázku.
▷ Chladnička je vypnutá.

Zapnutí chladničky

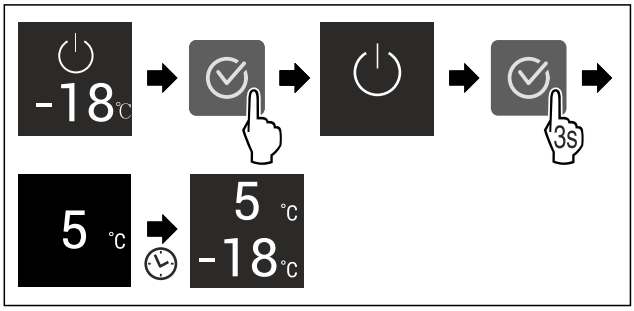

Fig. 74 Ilustrační zobrazení

▶ Proveďte kroky manipulace podle obrázku.
▷ Chladnička je zapnutá.

▷ Spotřebič chladí na naposledy nastavenou teplotu.

Teplota

Pomocí této funkce nastavíte teplotu.

Teplota závisí na těchto faktorech:
- Četnost otevírání dveří
- Doba trvání otevření dveří
- Teplota místnosti v místě instalace
- Druh, teplota a množství potravin

Teplotní zóna	Továrně nastavená teplota	Doporučené nastavení
Chladnička	5 °C	4 °C
Mraznička	-18 °C	-18 °C

Nastavení teploty v chladničce

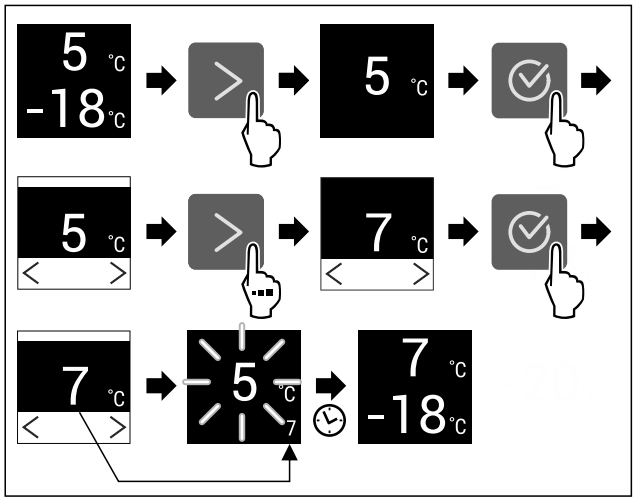

Fig. 75 Ilustrační zobrazení

▶ Proveďte akční kroky podle obrázku.
▷ Teplota je nastavena.

Nastavení teploty v mrazničce

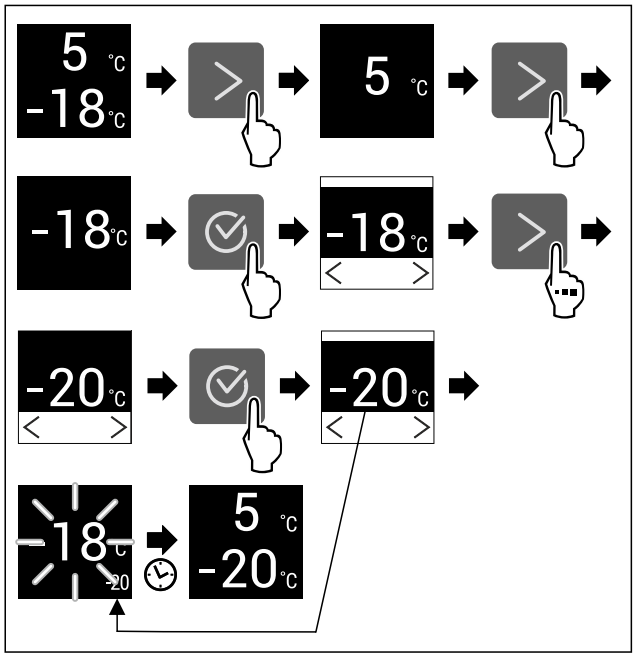

Fig. 76 Ilustrační zobrazení

▶ Proveďte akční kroky podle obrázku.
▷ Teplota je nastavena.

D-Value

Pomocí této funkce nastavíte D-Value.

Hodnota D-Value udává, zda chladničku používáte se suchou zadní stěnou nebo bez suché zadní stěny. Zadní stěna je při expedici namontovaná ve spotřebiči. Hodnota D-Value je přednastavená na D1.

Zadní stěnu můžete kvůli čištění vyjmout. (viz 10.6.3 Čištění suché zadní stěny) Chcete-li spotřebič používat bez zadní stěny, musíte nastavit hodnotu D-Value na D2.

Poznámka
Deklarovaná spotřeba energie byla změřena bez suché zadní stěny. Spotřebič je plně funkční se suchou zadní stěnou, má však nepatrně vyšší spotřebu energie.
Liebherr doporučuje:
▶ Provozujte přístroj se suchou zadní stěnou pro zabránění viditelnému kondenzátu a namrzání potravin.

Nastavení D-Value



Fig. 77

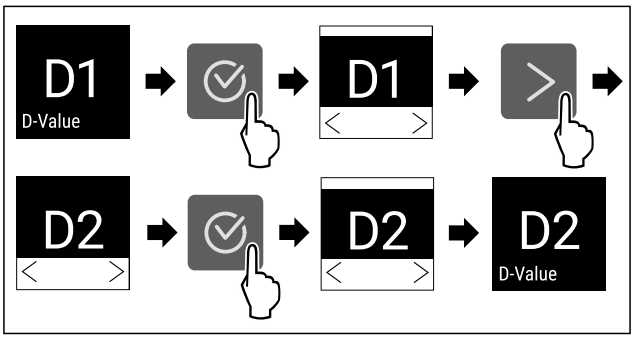

Fig. 78 Ilustrační zobrazení: Přejděte z D1 na D2.

▶ Proveďte akční kroky podle obrázku.
▷ D-Value je nastavená.

SuperCool

Pomocí této funkce aktivujete nebo deaktivujete režim SuperCool. Pokud aktivujete režim SuperCool, spotřebič zvýší chladicí výkon. Tím se dosáhne nižších chladicích teplot. Pokud chcete rychle zchladit velké množství potravin, můžete aktivovat funkci SuperCool.

Hluk a spotřeba energie

Když je funkce aktivní, pracuje spotřebič s vyšším výkonem. Tím mohou být pracovní zvuky spotřebiče dočasně hlasitější a zvýší se spotřeba energie.

Odchylka mezi zobrazenou a skutečnou teplotou

Po vložení potravin může spotřebič dočasně automaticky zvýšit chladicí výkon, i když je funkce SuperCool deaktivovaná. Z tohoto důvodu může být skutečná teplota ve vnitřním prostoru občas nižší než teplota zobrazená na displeji. To je normální a neznamená to chybnou funkci. Dodatečné chlazení přispívá k optimálnímu skladování potravin.
Pokud si přejete menší snížení teploty: Aktivujte funkci E-Saver. (viz E-Saver)

Aktivace SuperCool

Okamžik pro aktivaci funkce:

- Pokud chcete v chladničce skladovat čerstvé potraviny: Aktivujte funkci při vložení potravin.



Fig. 80

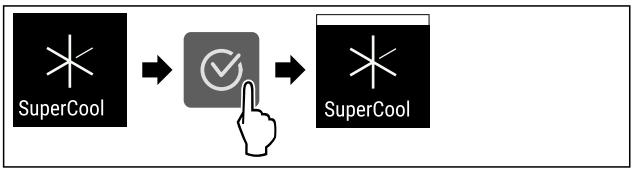

Fig. 81

▶ Proveďte akční kroky podle obrázku.
▷ Funkce SuperCool je aktivována.

Deaktivace SuperCool

SuperCool se po 18 hodinách automaticky deaktivuje. SuperCool můžete však kdykoliv deaktivovat ručně:



Fig. 82

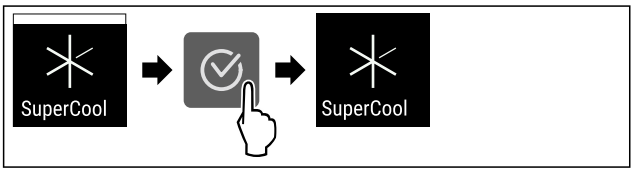

Fig. 83

▶ Proveďte akční kroky podle obrázku.
▷ SuperCool je deaktivovaný.
▷ Spotřebič pracuje dále v normálním režimu.
▷ Spotřebič chladí na předem nastavenou teplotu.

PowerCool

Pomocí této funkce aktivujete nebo deaktivujete režim PowerCool. PowerCool zajišťuje optimální vrstvení teplot k chlazení vašich potravin.

Funkce se vztahuje na chladničku.

Použití:

- při vysoké teplotě prostředí (cca od 35 °C)
- při vysoké vlhkosti vzduchu, např. v letním období
- při skladování vlhkých potravin k zabránění tvorbě kondenzátu ve vnitřním prostoru

Poznámka
Ventilátor může běžet i při deaktivované funkci. Zajišťuje tak optimální rozložení teploty v přístroji.

Když je funkce aktivní, pracuje spotřebič s vyšším výkonem. Tím mohou být pracovní zvuky spotřebiče dočasně hlasitější a zvýší se spotřeba energie.

Aktivace PowerCool

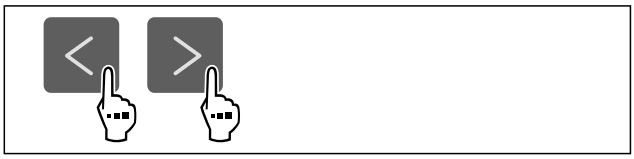

Fig. 84

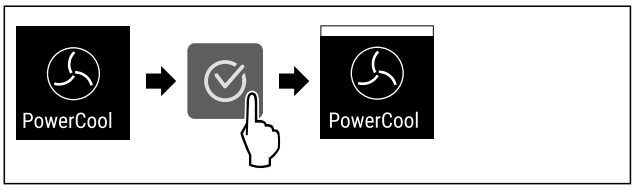

Fig. 85

▶ Proveďte akční kroky podle obrázku.
▷ Funkce PowerCool je aktivována.

Deaktivace PowerCool



Fig. 86

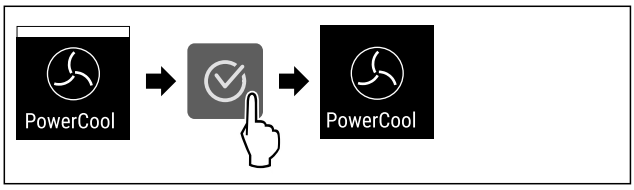

Fig. 87

▶ Proveďte akční kroky podle obrázku.
▷ PowerCool je deaktivovaný.

SuperFrost

Pomocí této funkce aktivujete nebo deaktivujete režim SuperFrost. Pokud aktivujete režim SuperFrost, spotřebič zvýší mrazicí výkon. Tím dosáhněte nižších mrazicích teplot.

Použití:

- Rychlé promrazení čerstvých potravin až do středu. Tím se zajistí uchování výživné hodnoty, vzhledu a chuti potravin.
- Zvýšení rezerv chladu v uskladněných mražených výrobcích, než se spotřebič odmrazí.

Hluk a spotřeba energie

Když je funkce aktivní, pracuje spotřebič s vyšším výkonem. Tím mohou být pracovní zvuky spotřebiče dočasně hlasitější a zvýší se spotřeba energie.

Odchylka mezi zobrazenou a skutečnou teplotou

Po vložení potravin může spotřebič dočasně automaticky zvýšit chladicí výkon, i když je funkce SuperFrost deaktivovaná. Z tohoto důvodu může být skutečná teplota ve vnitřním prostoru občas nižší než teplota zobrazená na displeji. To je normální a neznamená to chybnou funkci. Dodatečné chlazení přispívá k optimálnímu skladování potravin.
Pokud si přejete menší snížení teploty: Aktivujte funkci E-Saver. (viz E-Saver)

Aktivace SuperFrost

Zajistěte, aby byly splněny následující předpoklady:

❑ V úvahu se bere zmrazovaného množství a doba aktivace funkce SuperFrost. (viz Mražení potravin se SuperFrost)



Fig. 88

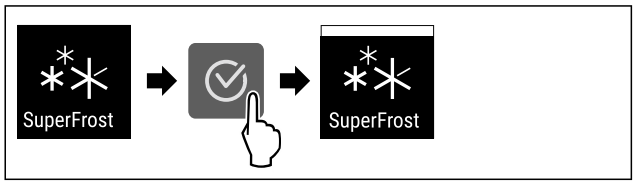

Fig. 89

▶ Proveďte akční kroky podle obrázku.
▷ Funkce SuperFrost je aktivována.

Deaktivace SuperFrost

SuperFrost se automaticky deaktivuje po 56 až 72 hodinách v závislosti na množství uložených potravin. SuperFrost můžete však kdykoliv deaktivovat ručně:

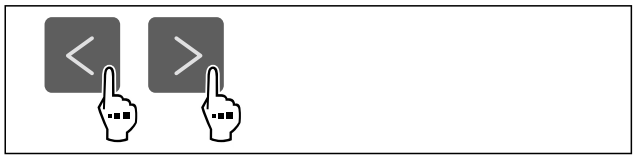

Fig. 90

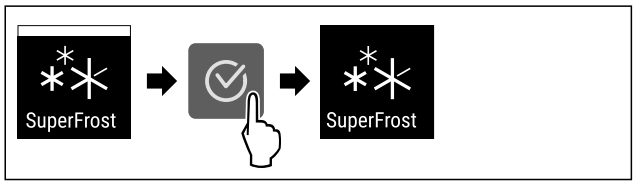

Fig. 91

▶ Proveďte akční kroky podle obrázku.
▷ SuperFrost je deaktivovaný.
▷ Spotřebič pracuje dále v normálním režimu.
▷ Spotřebič chladí na předem nastavenou teplotu.

PartyMode

Pomocí této funkce aktivujete nebo deaktivujete režim PartyMode. Režim PartyMode aktivuje různé funkce, které jsou užitečné pro party.

PartyMode aktivuje následující funkce:

- SuperCool (viz SuperCool)
- SuperFrost (viz SuperFrost)

Všechny uvedené funkce můžete nastavit individuálně a flexibilně. Pokud deaktivujete režim PartyMode, pak budou zamítnuty všechny změny.

Když je funkce aktivní, pracuje spotřebič s vyšším výkonem. Tím mohou být pracovní zvuky spotřebiče dočasně hlasitější a zvýší se spotřeba energie.

Aktivace PartyMode

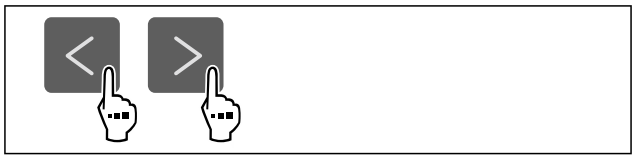

Fig. 92

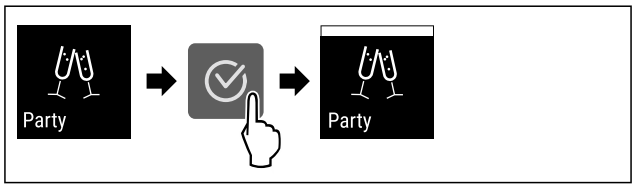

Fig. 93

▶ Proveďte akční kroky podle obrázku.
▷ PartyMode a příslušné funkce jsou aktivované.
▷ Aktuální teplota bliká, dokud se nedosáhne cílové teploty.

Deaktivace PartyMode

Režim PartyMode se po 24 hodinách automaticky deaktivuje. Režim PartyMode však můžete kdykoliv deaktivovat ručně:

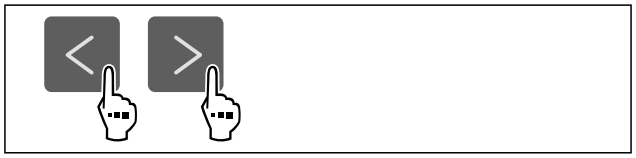

Fig. 94

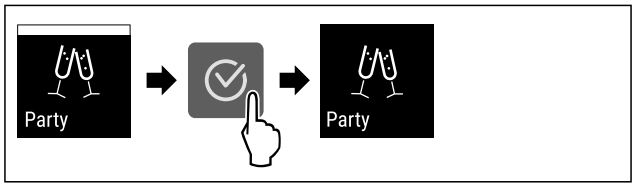

Fig. 95

▶ Proveďte akční kroky podle obrázku.
▷ PartyMode je deaktivovaný.
▷ Spotřebič chladí na předem nastavenou teplotu: Aktuální teplota bliká, dokud se nedosáhne cílové teploty.

HolidayMode

Pomocí této funkce aktivujete nebo deaktivujete Holiday-Mode. Pokud aktivujete HolidayMode, chladnička se nastaví na 15 °C. To šetří energii během delší nepřítomnosti a zabraňuje vzniku nepříjemných pachů a plísní.

Stav spotřebiče s aktivním HolidayMode
Chladnička chladí na 15 °C.
EasyFresh chladí na 15 °C.
V mrazničce se udržuje nastavená teplota.
PartyMode je deaktivovaný.
SuperCool je deaktivovaný.
PowerCool je deaktivovaný.

Aktivace HolidayMode

▶ Vyprázdněte zcela chladničku.
▶ Vyprázdněte zcela EasyFresh.



Fig. 96

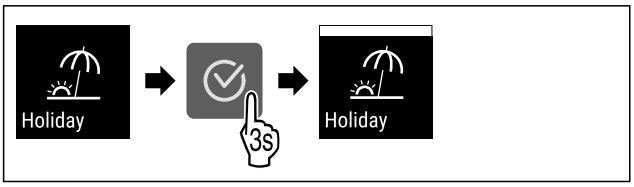

Fig. 97

▶ Proveďte akční kroky podle obrázku.
▷ Funkce HolidayMode je aktivována.
▷ Ukazatel teploty zobrazuje symbol HolidayMode.

Deaktivace HolidayMode



Fig. 98

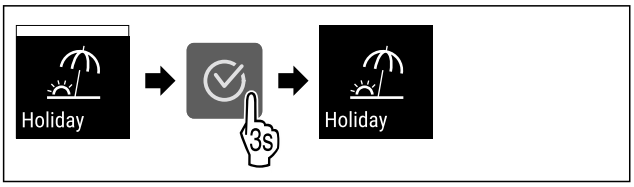

Fig. 99

▶ Proveďte akční kroky podle obrázku.
▷ HolidayMode je deaktivovaný.
▷ Spotřebič chladí na předem nastavenou teplotu.

SabbathMode

Pomocí této funkce aktivujete nebo deaktivujete SabbathMode. Pokud tuto funkci aktivujete, některé elektronické funkce se vypnou. To umožňuje vašemu spotřebiči splnit náboženské požadavky židovských svátků jako např. šabat a je v souladu s certifikací STAR-K Kosher.

Stav spotřebiče s aktivním SabbathMode
Ukazatel stavu trvale ukazuje SabbathMode.
Všechny funkce na displeji kromě **funkce Deaktivace SabbathMode** jsou zablokovány.
Aktivní funkce zůstanou aktivní.
Displej zůstane světlý, když zavřete dvířka.
Vnitřní osvětlení je deaktivované.
Připomínky se neprovedou. Nastavený časový interval se dodrží.
Připomínky a výstrahy se nezobrazují.
Dveřní alarm není k dispozici.
Teplotní alarm není k dispozici.
Cyklus odmrazování pracuje pouze v zadaném čase, bez ohledu na používání spotřebiče.
Po výpadku proudu se spotřebič vrátí do SabbathMode.

Stav spotřebiče

Poznámka
Tento spotřebič má certifikát institutu „Institute for Science and Halacha“. (www.machonhalacha.co.il)

Seznam spotřebičů, certifikovaných podle STAR-K najdete na adrese www.star-k.org/appliances.

Aktivace SabbathMode

VÝSTRAHA
Nebezpečí otravy zkaženými potravinami!
Pokud jste zapnuli režim SabbathMode a dojde k výpadku napájení, na stavovém displeji se žádná zpráva o výpadku napájení nezobrazí. Po skončení výpadku napájení pracuje spotřebič dál v režimu SabbathMode. Při výpadku proudu se mohou potraviny zkazit a jejich konzumace může vést k otravě jídlem.
Po výpadku napájení:
▶ Potraviny, které byly zmrazené a jsou rozmrazené, nejezte.



Fig. 100

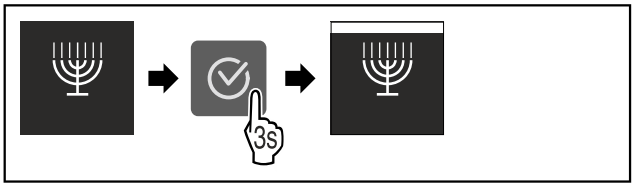

Fig. 101

▶ Proveďte akční kroky podle obrázku.
▷ SabbathMode je aktivován.
▷ Ukazatel stavu trvale ukazuje SabbathMode.

Deaktivace SabbathMode

SabbathMode se po 80 hodinách automaticky deaktivuje. SabbathMode však můžete kdykoliv deaktivovat ručně:

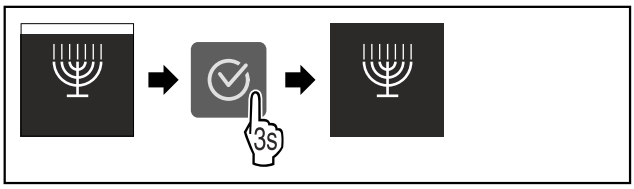

Fig. 102

▶ Proveďte akční kroky podle obrázku.
▷ SabbathMode je deaktivovaný.

E-Saver

Pomocí této funkce aktivujete nebo deaktivujete režim úspory energie. Pokud aktivujete režim úspory energie, spotřeba energie se sníží a teplota ve spotřebiči se zvýší. Potraviny zůstávají čerstvé, ale jejich trvanlivost se zkracuje.

Je-li tato funkce aktivní, je funkce SuperCool deaktivovaná.

Je-li tato funkce aktivní, je funkce SuperFrost deaktivovaná.

Teplotní zóna	Doporučené nastavení (viz Nastavení teploty v chladničce)	Teplota při aktivním E-Saver
5 °C Chladnička	4 °C	7 °C

Teplotní zóna	Doporučené nastavení (viz Nastavení teploty v chladničce)	Teplota při aktivním E-Saver
-18 °C Mraznička	-18 °C	-16 °C

Teploty

Aktivace E-Saver

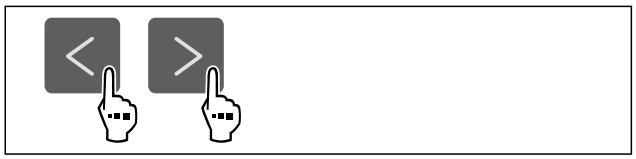

Fig. 103

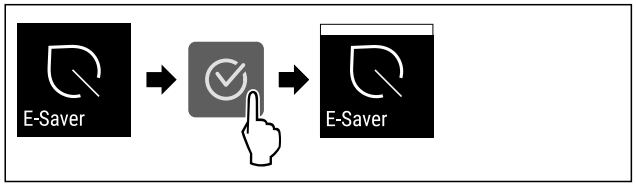

Fig. 104

▶ Proveďte akční kroky podle obrázku.
▷ Je aktivován režim úspory energie.

Deaktivace E-Saver

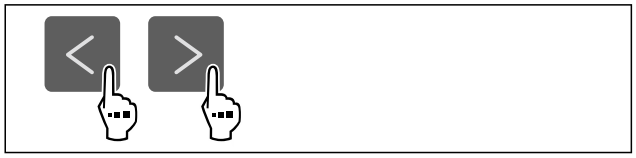

Fig. 105

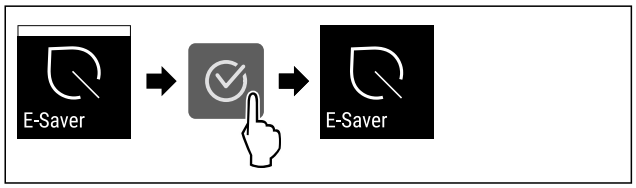

Fig. 106

▶ Proveďte akční kroky podle obrázku.
▷ Je deaktivován režim úspory energie.

CleaningMode

Pomocí této funkce aktivujete nebo deaktivujete režim CleaningMode. Režim CleaningMode umožňuje pohodlné čištění přístroje.

Toto nastavení se vztahuje na chladničku.

Použití:

- Vyčistěte chladničku. (viz 10.6 Čištění přístroje)

Stav spotřebiče s aktivním režimem CleaningMode
Ukazatel stavu trvale ukazuje CleaningMode.
Chladnička je vypnutá.
Vnitřní osvětlení je aktivované.
Připomínky a varování se nezobrazují. Nezazní žádný signální tón.

Stav spotřebiče

Aktivace CleaningMode



Fig. 107

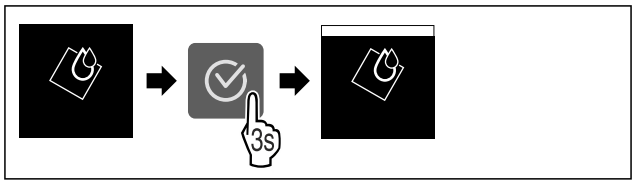

Fig. 108

▶ Proveďte akční kroky podle obrázku.
▷ Funkce CleaningMode je aktivována.
▷ Ukazatel stavu trvale ukazuje CleaningMode.

Deaktivace CleaningMode

Režim CleaningMode se po 60 minutách automaticky deaktivuje. Režim CleaningMode však můžete kdykoliv deaktivovat ručně:

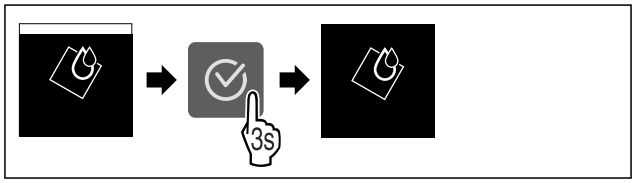

Fig. 109

▶ Proveďte akční kroky podle obrázku.
▷ CleaningMode je deaktivovaný.
▷ Spotřebič chladí na předem nastavenou teplotu.

Zablokování zadávání

Pomocí této funkce aktivujte nebo deaktivujte zablokování zadávání. Zablokování zadávání zabraňuje náhodnému ovládání spotřebiče, např. dětmi.

Použití:

- Zabraňuje neúmyslné změně funkcí.
- Zabránění neúmyslnému vypnutí spotřebiče.
- Zabránění neúmyslnému nastavení teploty.

Aktivace zablokování zadávání

Pokud aktivujete zablokování zadávání, budete se moci stále pohybovat v menu, nemůžete však vybírat nebo měnit jiné funkce.



Fig. 110

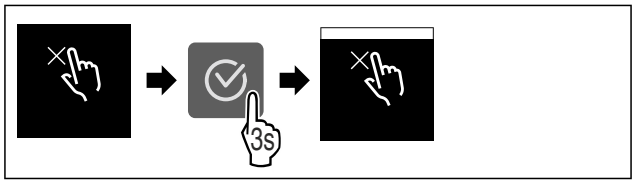

Fig. 111

▶ Proveďte akční kroky podle obrázku.
▷ Zablokování zadávání je aktivované.

Deaktivace zablokování zadávání



Fig. 112

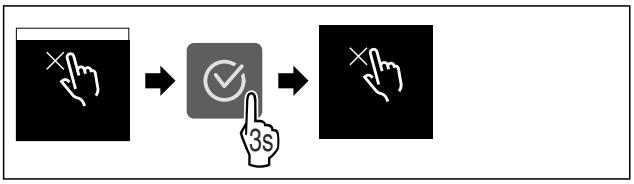

Fig. 113

▶ Proveďte akční kroky podle obrázku.
▷ Zablokování zadávání je deaktivované.

Připomínka

Pomocí této funkce aktivujete nebo deaktivujete připomínky. Funkce je při dodávce aktivovaná.

Pokud je funkce aktivovaná, zobrazí se následující připomínky:

- Výměna filtru s aktivním uhlím FreshAir (viz Výměna filtru s aktivním uhlím FreshAir)

Aktivace připomínky



Fig. 114

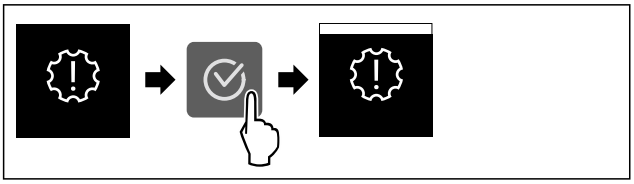

Fig. 115

▶ Proveďte akční kroky podle obrázku.
▷ Připomínka je aktivovaná.

Deaktivace připomínky



Fig. 116

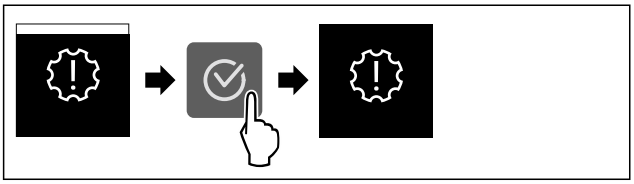

Fig. 117

▶ Proveďte akční kroky podle obrázku.
▷ Připomínka je deaktivovaná.

Jednotka teploty

Tato funkce umožňuje nastavení jednotky teploty. Jako jednotku teploty můžete nastavit stupně Celsia nebo stupně Fahrenheita.

Nastavení jednotky teploty



Fig. 118

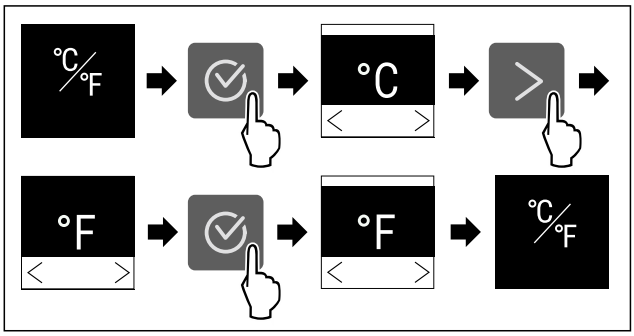

Fig. 119 Ilustrační zobrazení: Přejděte ze stupňů Celsia na stupně Fahrenheita.

▶ Proveďte akční kroky podle obrázku.
▷ Jednotka teploty je nastavena.

Jas displeje

Tato funkce umožňuje krokové nastavení jasu displeje.

Můžete nastavit následující úrovně jasu:

- 40 %
- 60 %
- 80 %
- 100 % (přednastaveno)

Nastavení jasu



Fig. 120

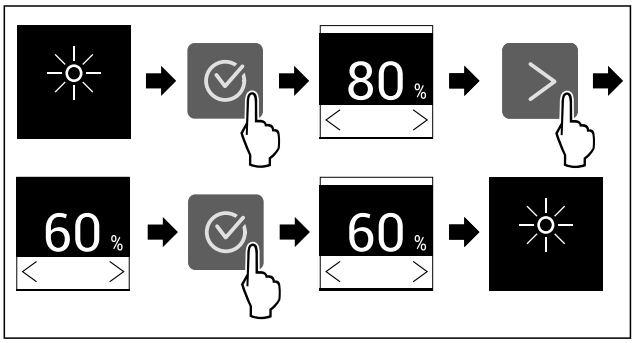

Fig. 121 Ilustrační zobrazení: Přejděte z 80 % na 60 %.

▶ Proveďte akční kroky podle obrázku.
▷ Jas je nastaven.

WLAN

Pomocí této funkce připojíte své zařízení k síti WLAN. Pak ho můžete ovládat pomocí aplikace SmartDevice na mobilním zařízení. Tuto funkci můžete také použít k odpojení nebo resetování připojení WLAN.

Abyste mohli připojit svůj spotřebič k WLAN, potřebujete SmartDeviceBox.

Další informace k SmartDevice: (viz 2.3 SmartDevice)

Poznámka
Funkce SmartDevice není k dispozici v následujících zemích: Rusko, Bělorusko, Kazachstán.

SmartDeviceBox nelze použít.

První vytvoření připojení WLAN

Zajistěte, aby byly splněny následující předpoklady:

- ❑ SmartDeviceBox je zakoupený a používá se. (viz 2.3 SmartDevice)
- ❑ Aplikace SmartDevice je nainstalovaná (viz apps.home.liebherr.com).
- ❑ Je dokončena registrace v aplikaci SmartDevice.



Fig. 122

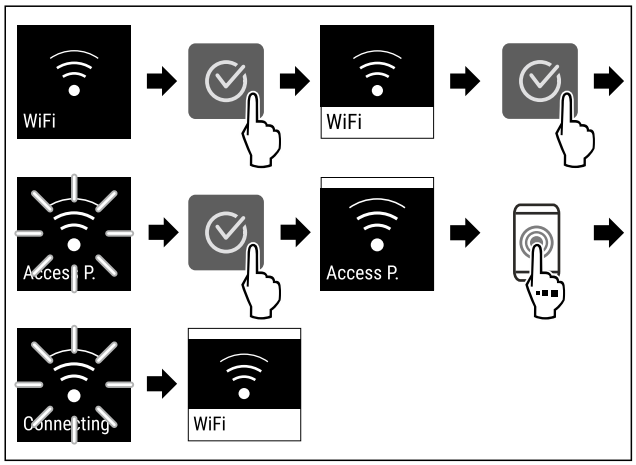

Fig. 123

▶ Proveďte kroky manipulace podle obrázku.
▷ Připojení je vytvořeno.

Odpojení od WLAN



Fig. 124

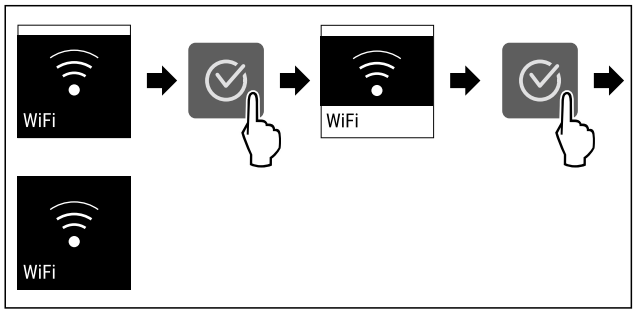

Fig. 125

▶ Proveďte kroky manipulace podle obrázku.
▷ Připojení je odpojeno.

Reset připojení k WLAN



Fig. 126

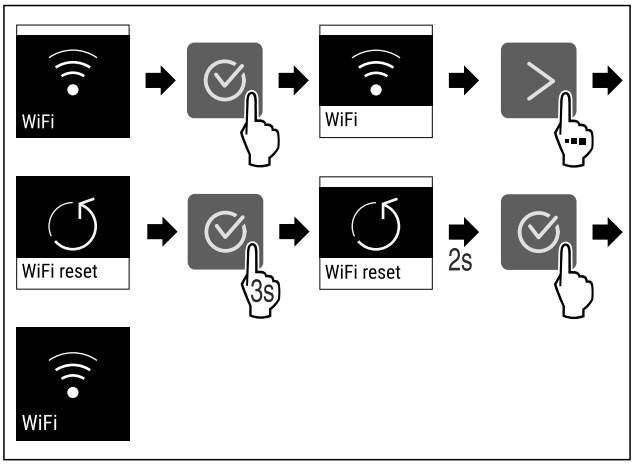

Fig. 127

▶ Proveďte kroky manipulace podle obrázku.
▷ Připojení WLAN a další nastavení WLAN se obnoví na tovární nastavení.

Zobrazení informací o připojení WLAN



Fig. 128

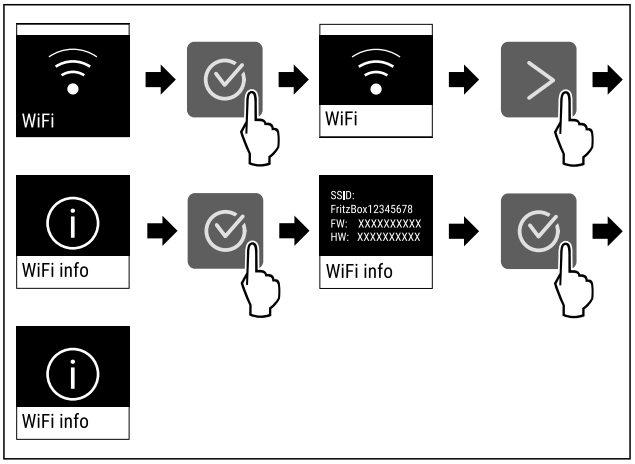

Fig. 129

▶ Proveďte kroky manipulace podle obrázku.

Informace o spotřebiči

Tato funkce slouží k zobrazení názvu modelu, indexu, sériového čísla a servisního čísla spotřebiče. Informace o spotřebiči budete potřebovat, až budete kontaktovat zákaznický servis. (viz 11.4 Zákaznický servis)

Zobrazení informací o spotřebiči



Fig. 130



Fig. 131

▶ Proveďte akční kroky podle obrázku.
▷ Displej zobrazuje informace o spotřebiči.

Software

Tato funkce slouží k zobrazení verze softwaru vašeho spotřebiče.

Zobrazení verze softwaru



Fig. 132



Fig. 133

▶ Proveďte akční kroky podle obrázku.
▷ Displej zobrazuje verzi softwaru.

Spustit cyklus odmrazování

Tuto funkci použijte k ručnímu spuštění automatického cyklu odmrazování, pokud se v případě poruchy cyklus odmrazování nespustí automaticky.

Spuštění cyklu odmrazování



Fig. 134

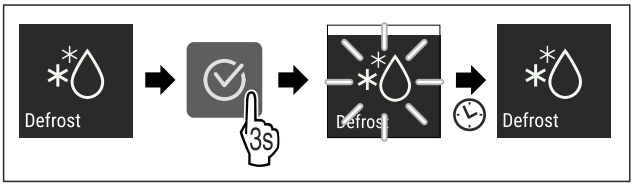

Fig. 135

▶ Proveďte akční kroky podle obrázku.
▷ Je spuštěný cyklus odmrazování: Symbol bliká až do doby, kdy je cyklus odmrazování automaticky ukončen.
▷ Když je cyklus odmrazování ukončen: Spotřebič pracuje dále v normálním režimu.

Zrušení cyklu odmrazování

Cyklus odmrazování se ukončí automaticky. Cyklus odmrazování však můžete kdykoli během procesu odmrazování zrušit:

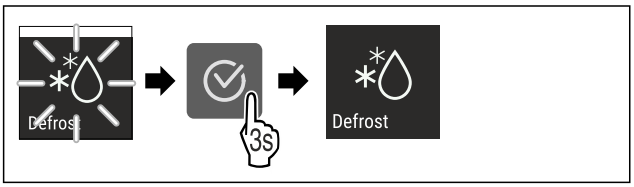

Fig. 136

▶ Proveďte akční kroky podle obrázku.
▷ Cyklus odmrazování je zrušen.
▷ Spotřebič pracuje dále v normálním režimu.

Dveřní alarm

Pomocí této funkce aktivujete nebo deaktivujete dveřní alarm. Dveřní alarm zazní, když jsou dveře příliš dlouho otevřené. Dveřní alarm je při dodávce aktivovaný. Můžete nastavit, jak dlouho mohou být dveře otevřené, než se spustí dveřní alarm.

Můžete nastavit následující hodnoty:
- 1 minuta
- 2 minuty
- 3 minuty
- Vyp

Nastavení dveřního alarmu



Fig. 137

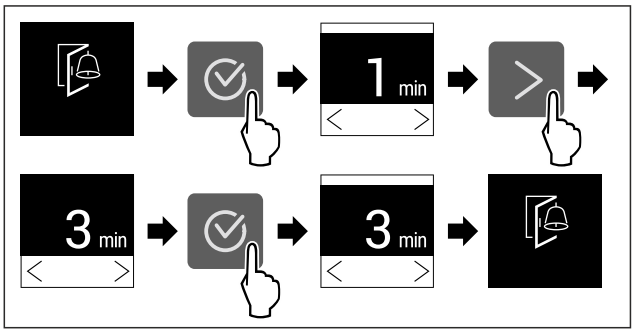

Fig. 138 Ilustrační zobrazení: Přepnutí dveřního alarmu z 1 minuty na 3 minuty.

▶ Proveďte akční kroky podle obrázku.
▷ Dveřní alarm je nastavený.

Deaktivace dveřního alarmu



Fig. 140

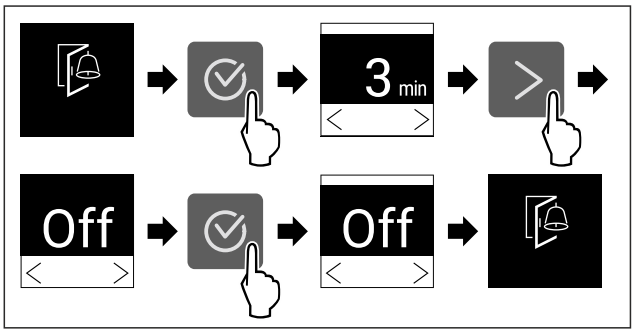

Fig. 141

▶ Proveďte akční kroky podle obrázku.
▷ Dveřní alarm je deaktivovaný.

Demo režim

Demo režim je speciální funkce pro prodejce, kteří chtějí předvést funkce spotřebiče. Pokud aktivujete demo režim, všechny funkce chladicí techniky se deaktivují.

Pokud spotřebič zapnete a na stavovém zobrazení se zobrazí „Demo“, je již aktivován demo režim.

Pokud aktivujete demo režim a poté jej opět deaktivujete, spotřebič se vrátí do továrního nastavení. (viz Resetování na tovární nastavení)

Aktivace demo režimu



Fig. 142

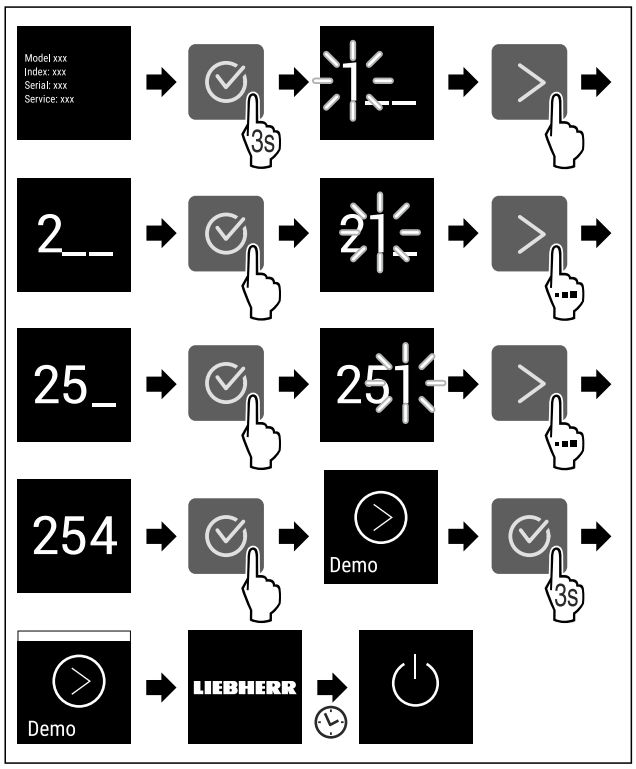

Fig. 143

▶ Proveďte kroky manipulace podle obrázku.
▷ Demo režim je aktivovaný.
▷ Spotřebič je vypnutý.
▶ Zapněte spotřebič. (viz 5.1 Zapnutí spotřebiče (první uvedení do provozu))
▷ V zobrazení stavu se zobrazí „DEMO“.

Deaktivace demo režimu



Fig. 144

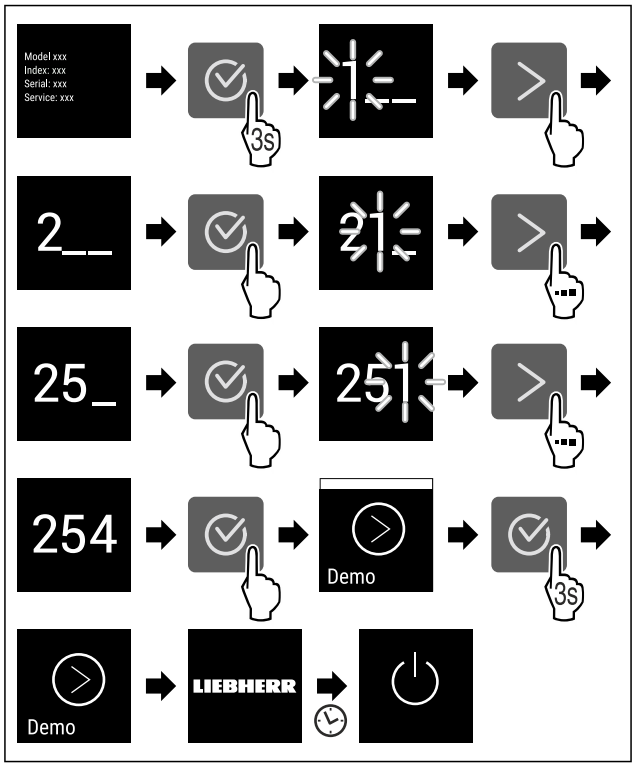

Fig. 145

▶ Proveďte kroky manipulace podle obrázku.
▷ Demo režim je deaktivovaný.
▷ Spotřebič je vypnutý.
▶ Zapněte spotřebič. (viz 5.1 Zapnutí spotřebiče (první uvedení do provozu))
▷ Přístroj je resetovaný na tovární nastavení.

Resetování na tovární nastavení

Tato funkce slouží k resetování všech nastavení na tovární nastavení. Všechna dosud provedená nastavení budou resetována na původní nastavení.

Provedení resetu



Fig. 146

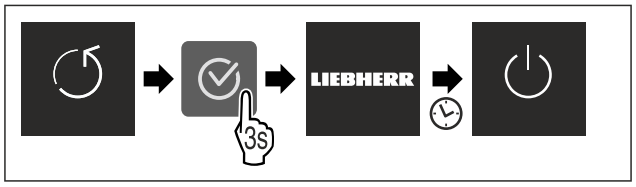

Fig. 147

▶ Proveďte akční kroky podle obrázku.
▷ Spotřebič je resetován.
▷ Spotřebič je vypnutý.
▶ Restartujte spotřebič. (viz 5.1 Zapnutí spotřebiče (první uvedení do provozu))

8.3 Hlášení

Existují dvě kategorie hlášení:

Kategorie	Význam
Výstraha	Výstrahy se zobrazují při dveřním alarmu nebo při funkčních poruchách. Jednodušší výstrahy můžete ukončit sami. V případě závažných funkčních poruch musíte kontaktovat zákaznický servis. (viz 11.4 Zákaznický servis)
Připomínka	Připomínky připomínají obecné postupy. Tyto postupy můžete provést a tím hlášení ukončit.

8.3.1 Přehled výstrah

Chování spotřebiče v případě výstrah:
- Výstraha se zobrazí na displeji.
- Tón alarmu zní při zvyšující se hlasitosti.
- Při některých výstrahách pulzuje vnitřní osvětlení.

Hlášení	Příčina	Ukončení hlášení
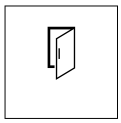 **Dveřní alarm**	Hlášení se zobrazí, když jsou dveře příliš dlouho otevřené.	Proveďte akční kroky. (viz Dveřní alarm)
 **Alarm výpadku proudu**	Hlášení se zobrazí, když kvůli výpadku proudu vzroste mrazicí teplota.	Proveďte akční kroky. (viz Alarm výpadku proudu)
 **Teplotní alarm**	Hlášení se zobrazí, když mrazicí teplota neodpovídá nastavené teplotě.	Proveďte akční kroky. (viz Teplotní alarm)
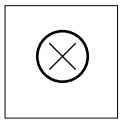 **Chyba**	Hlášení se zobrazí, když se vyskytuje chyba přístroje. V některé součásti spotřebiče je chyba.	Proveďte akční kroky. (viz Chyba)

8.3.2 Ukončení výstrah

Dveřní alarm

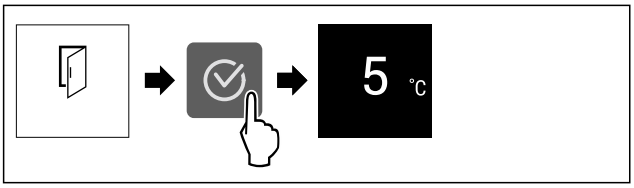

Fig. 148 Ilustrační zobrazení

▶ Proveďte akční kroky podle obrázku.

-nebo-

▶ Zavřete dveře.

▷ Displej přejde na ukazatel stavu.
▷ Spotřebič chladí silněji, takže teplota zobrazená na displeji může být vyšší než skutečná teplota ve spotřebiči.
▷ Hlučnost spotřebiče může být vyšší.

Můžete nastavit, jak dlouho mohou být dveře otevřené, než se spustí dveřní alarm. (viz Nastavení dveřního alarmu)

Alarm výpadku proudu

Po skončení výpadku proudu se spotřebič automaticky vychladí na předem nastavenou cílovou teplotu, aniž byste museli potvrdit hlášení. Aby však hlášení zmizelo z displeje, musíte jej potvrdit.

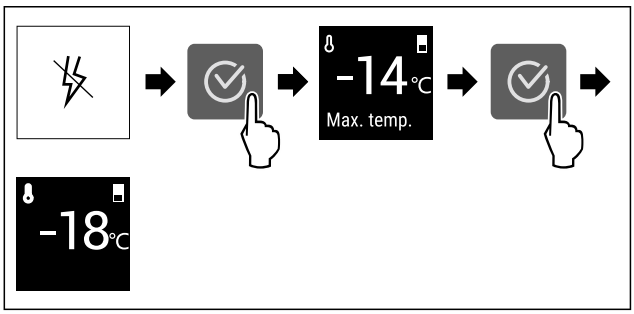

Fig. 149 Ilustrační zobrazení

▶ Stiskněte potvrzovací symbol.
▷ Zobrazuje se nejvyšší mrazicí teplota.
▷ Pokud byla mrazicí teplota pod -9 °C: Potraviny lze stále konzumovat.
Pokud mrazicí teplota stoupla nad -9 °C:
▶ Zkontrolujte potraviny.
▶ Stiskněte potvrzovací symbol.
▷ Displej přejde na ukazatel stavu: Zobrazí se aktuální a cílová teplota.

Teplotní alarm

Příčinou teplotních rozdílů může být:
- Vložili jste teplé, čerstvé potraviny.
- Při překládání a vytahování potravin vniklo velké množství teplého vzduchu z okolí.
- Na delší dobu došlo k výpadku elektrického proudu.
- Spotřebič je vadný.

▶ Odstraňte příčinu.
▷ Spotřebič chladí na předem nastavenou cílovou teplotu.

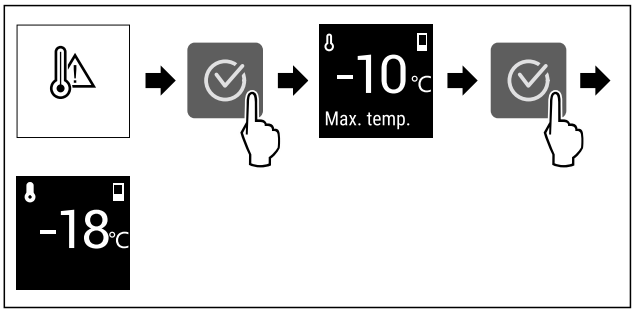

Fig. 150 Ilustrační zobrazení

▶ Stiskněte potvrzovací symbol.
▷ Zobrazuje se nejvyšší mrazicí teplota.
▷ Pokud byla mrazicí teplota pod -9 °C: Potraviny lze stále konzumovat.
Pokud mrazicí teplota stoupla nad -9 °C:
▶ Zkontrolujte potraviny.
▶ Stiskněte potvrzovací symbol.
▷ Displej přejde na ukazatel stavu: Zobrazí se aktuální a cílová teplota.

Chyba

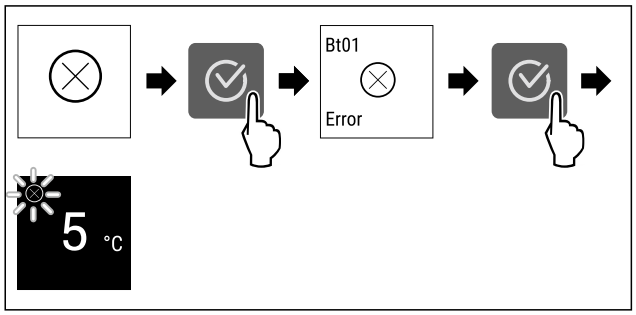

Fig. 151 Ilustrační zobrazení

▶ Stiskněte potvrzovací symbol.
▷ Zobrazí se kód chyby.
▶ Zapište si kód chyby.
▶ Stiskněte potvrzovací symbol.
▷ Displej přejde na ukazatel stavu.
▶ Obraťte se na zákaznický servis. (viz 11.4 Zákaznický servis)

8.3.3 Přehled připomínek

Chování spotřebiče při připomínkách:

- Připomínka se zobrazí na displeji.
- Zazní zvuk alarmu.
- Při některých připomínkách pulzuje vnitřní osvětlení.

Můžete deaktivovat následující připomenutí (viz Deaktivace připomínky) :

- Výměna filtru s aktivním uhlím FreshAir

Hlášení	Příčina	Ukončení hlášení
FreshAir **Výměna filtru s aktivním uhlím FreshAir**	Hlášení se zobrazí, když je třeba vyměnit filtr s aktivním uhlím FreshAir.	Proveďte akční kroky. (viz Výměna filtru s aktivním uhlím FreshAir)

8.3.4 Ukončení připomínek

Výměna filtru s aktivním uhlím FreshAir

Liebherr doporučuje: Filtr s aktivním uhlím FreshAir měňte každých 6 měsíců.

Poznámka
Filtr s aktivním uhlím FreshAir dostanete v obchodu Liebherr-Hausgeräte na adrese go.liebherr.com/47wtc4.

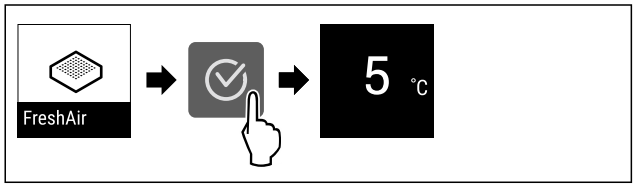

Fig. 152 Ilustrační zobrazení

▶ Stiskněte potvrzovací symbol.
▶ Vyměňte filtr s aktivním uhlím. (viz 10.1 Filtr s aktivním uhlím FreshAir)
▷ Filtr s aktivním uhlím zajišťuje optimální kvalitu vzduchu v chladničce.
▷ Po 6 měsících se připomínka ukáže znovu.

Pokud si již nepřejete tuto připomínku dostávat, můžete ji deaktivovat. (viz Deaktivace připomínky)

9 Vybavení

9.1 Dveřní přihrádka

Dveřní přihrádky jsou vhodné pro uložení nápojů a potravin. Dveřní přihrádky můžete přemístit pro individuální použití a rozebrat je pro čištění. Společnost Liebherr však doporučuje používat dveřní přihrádky v poloze při dodání.

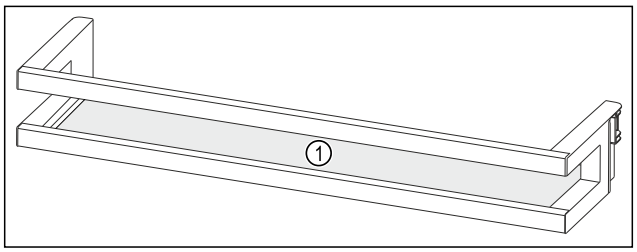

Fig. 153 Ilustrační zobrazení dveřní přihrádky
(1) Odkládací plocha

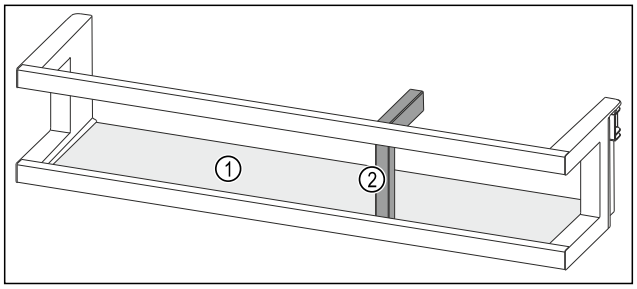

Fig. 154 Ilustrační zobrazení dveřních přihrádek s držákem lahví
(1) Odkládací plocha **(2)** Držák lahví

Následující tabulka ukazuje příklady toho, co můžete do každé dveřní přihrádky uložit.

Dveřní přihrádka	Potraviny
Dveřní přihrádka (viz Fig. 153)	Máslo, sýry, konzervy, tuby
Dveřní přihrádka s držákem lahví (viz Fig. 154)	Láhve Pomocí posuvného držáku lahví zajistěte láhve ve dveřní přihrádce.

9.1.1 Vyjmutí dveřních přihrádek

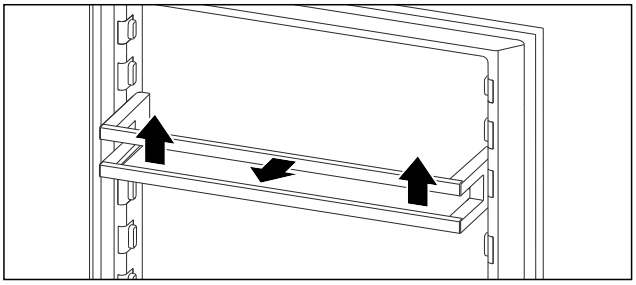

Fig. 155 Ilustrační zobrazení

▶ Dveřní přihrádku posuňte nahoru.
▶ Dveřní přihrádku vytáhněte dopředu.

9.1.2 Vložení dveřních přihrádek

UPOZORNĚNÍ
Nebezpečí zranění a poškození v důsledku nesprávného uspořádání potravin nebo předmětů!
Pokud na spodní skleněnou desku položíte potraviny nebo předměty, dveře se nebudou moci správně zavřít. Při tom se může dveřní přihrádka rozbít, potraviny nebo předměty mohou vypadnout a způsobit zranění.
▶ Přední oblast spodní skleněné desky nechte volnou.

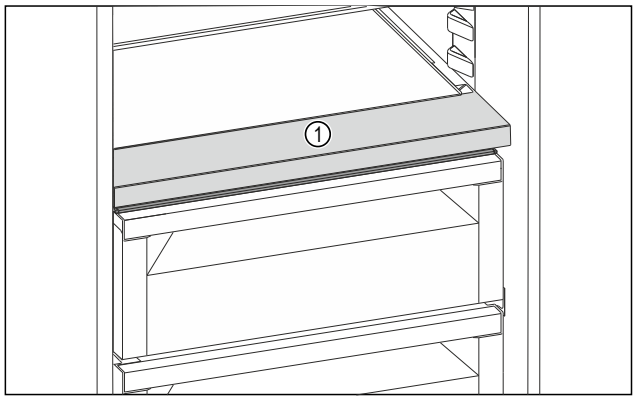

Fig. 156 Ilustrační zobrazení
(1) Přední oblast

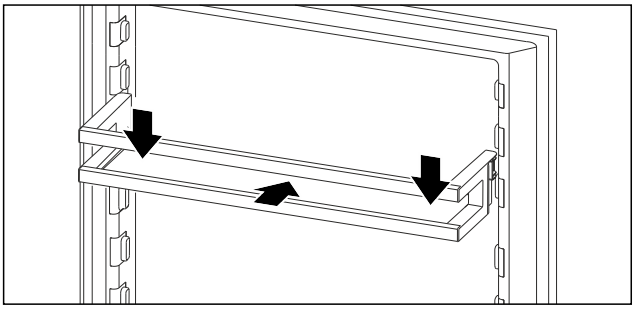

Fig. 157 Ilustrační zobrazení
▶ Dveřní přihrádku zasuňte.
▶ Dveřní přihrádku zatlačte dolů.

9.2 Odkládací plochy

V závislosti na typu spotřebiče jsou k dispozici různé odkládací plochy:
- Jednodílná odkládací plocha
- Odkládací plocha nad schránkou EasyFresh

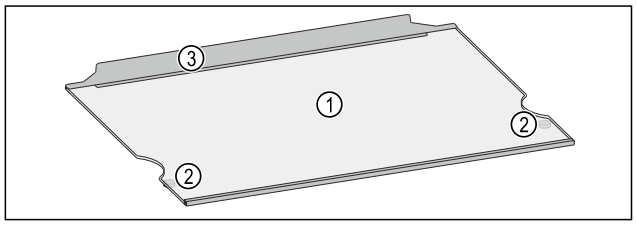

Fig. 158 Ilustrační zobrazení odkládací plochy s dorazovým okrajem
(1) Odkládací plocha
(2) Zarážka vytažení
(3) Dorazový okraj

9.2.1 Použití odkládacích ploch v chladničce

Odkládací plochy můžete buď posunout do jiné výšky, nebo je zcela vyjmout, například kvůli čištění.

Zajistěte, aby byly splněny následující předpoklady:
❑ Odkládací plochy jsou prázdné.

Vyjmutí odkládací plochy

Odkládací plochy jsou proti neúmyslnému vysunutí zajištěny zarážkami.

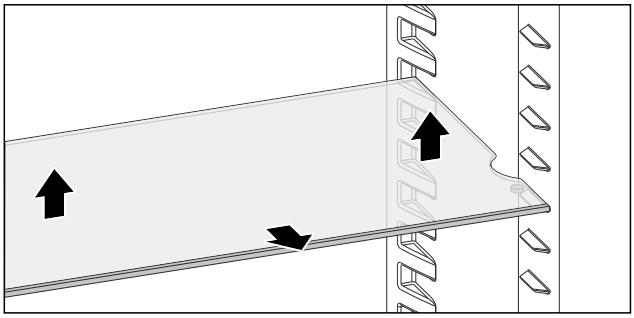

Fig. 159
▶ Zvedněte odkládací plochu.
▶ Vyjměte odkládací plochu směrem dopředu.
-nebo-

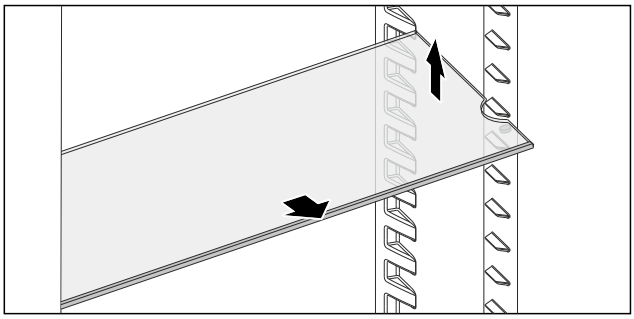

Fig. 160
▶ Usnadněné vyjímání: Nakloňte odkládací plochu a vyjměte ji dopředu.

▷ Odkládací plochy jsou vyjmuté.
▷ Odkládací plochy můžete umístit do jiné výšky.

Vsazení odkládacích ploch

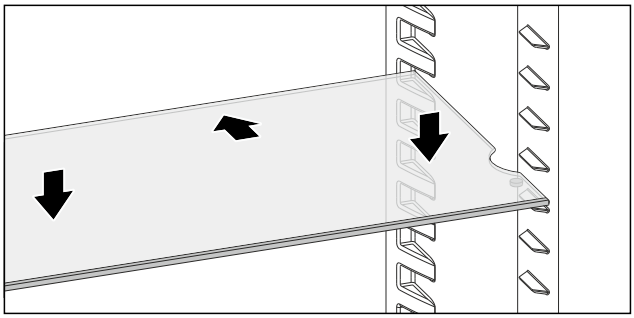

Fig. 161
Pokud zarážky vytažení ukazují dolů:
▶ Zasuňte odkládací plochu až na doraz.
▶ Spusťte odkládací plochu dolů.
-nebo-

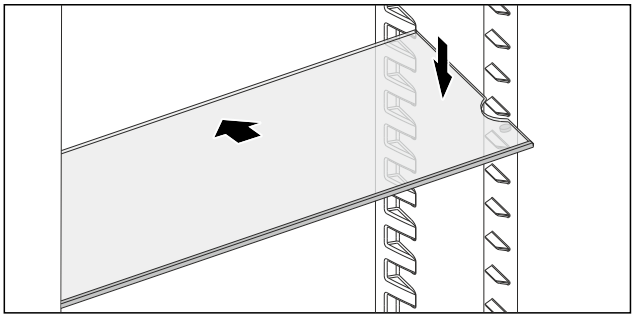

Fig. 162

▶ Zasuňte odkládací plochu šikmo a spusťte ji dolů.

▷ Zarážky leží za přední ukládací plochou.

9.2.2 Vyjmutí / vsazení odkládací plochy nad schránkou EasyFresh

Odkládací plochu nad schránkou EasyFresh můžete pro čištění vyjmout.

Vyjmutí odkládací plochy

Zajistěte, aby byly splněny následující předpoklady:

❑ Odkládací plocha je prázdná.

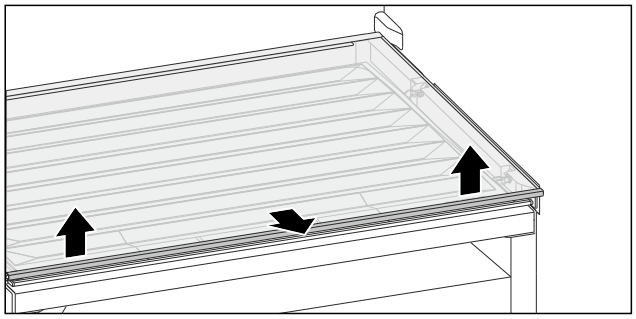

Fig. 163

▶ Odkládací plochu vpředu nadzvedněte.
▶ Vyjměte odkládací plochu směrem dopředu.
▷ Kryt zásuvky je vidět.

Poznámka
Liebherr doporučuje:

Na víko zásuvky pod ní neukládejte žádné potraviny.

Vsazení odkládací plochy

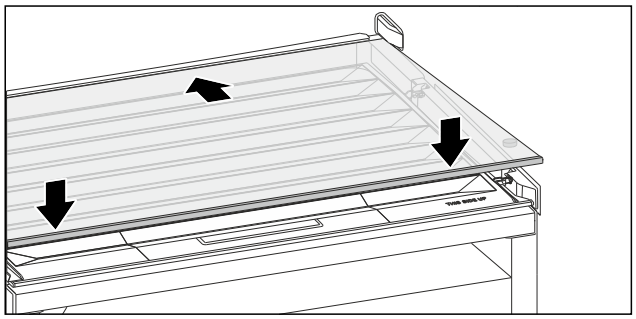

Fig. 164

Pokud zarážky vytažení ukazují dolů:

▶ Zasuňte odkládací plochu šikmo, nakloněnou dozadu a dolů.
▶ Spusťte přední část dolů.
▷ Zarážky leží za přední ukládací plochou.

9.3 Zásuvky

Zásuvky můžete kvůli čištění vyjmout.

Zásuvky můžete vyjmout pro použití VarioSpace.

Vyjímání a vsazování zásuvek se liší podle vysouvacího systému. Váš přístroj může obsahovat různé vysouvací systémy.

Poznámka
Spotřeba energie stoupá a chladicí výkon se zmenšuje, pokud nestačí ventilace.

▶ Nejspodnější zásuvku nechte ve spotřebiči.
▶ Větrací štěrbiny uvnitř na zadní stěně nezakrývejte.

9.3.1 Zásuvka na dně přístroje nebo skleněné desce

Zásuvka se posouvá přímo po dně přístroje nebo skleněné desce. K dispozici nejsou žádné kolejničky.

Po vyjmutí zásuvek můžete skleněné desky, které jsou pod nimi, použít jako odkládací plochy.

Vyjmutí zásuvky

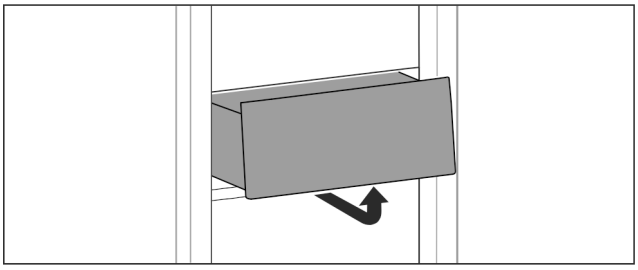

Fig. 165

▶ Vyjměte zásuvku podle obrázku.

Vložení zásuvky

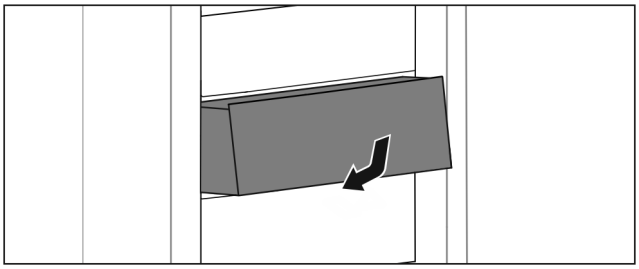

Fig. 166

▶ Vložte zásuvku podle obrázku.

9.3.2 Zásuvka na kluzných kolejničkách

Vyjmutí zásuvky

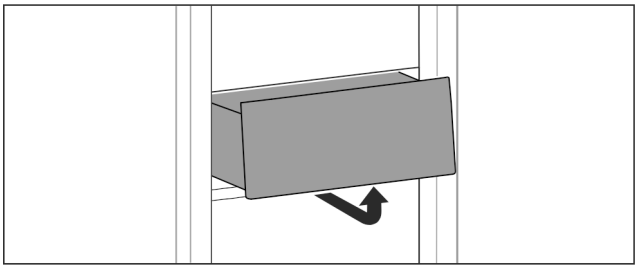

Fig. 167

▶ Vyjměte zásuvku podle obrázku.

Vložení zásuvky

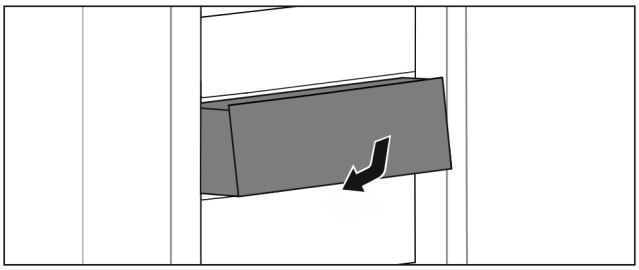

Fig. 168

▶ Vložte zásuvku podle obrázku.

9.4 Víko zásuvky schránky EasyFresh

Víko zásuvky zajišťuje stálou vlhkost vzduchu.

Víko zásuvky se nachází přímo na zásuvce a může být zakryté úložnými plochami nebo dodatečnými zásuvkami.

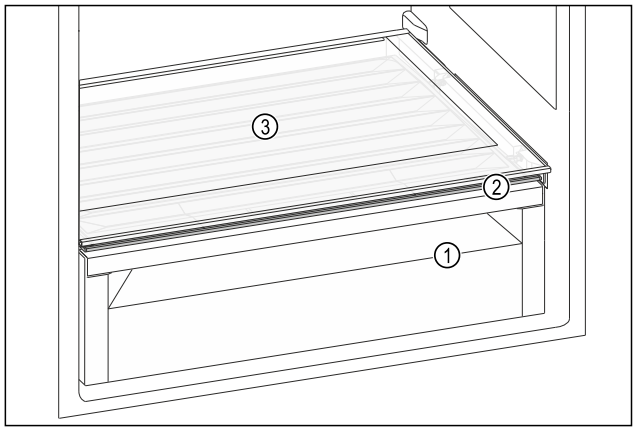

Fig. 169 Ilustrační zobrazení víka zásuvky schránky EasyFresh

(1) Schránka EasyFresh
(2) Víko zásuvky schránky EasyFresh
(3) Odkládací plocha

9.4.1 Snížení vlhkosti vzduchu v zásuvce

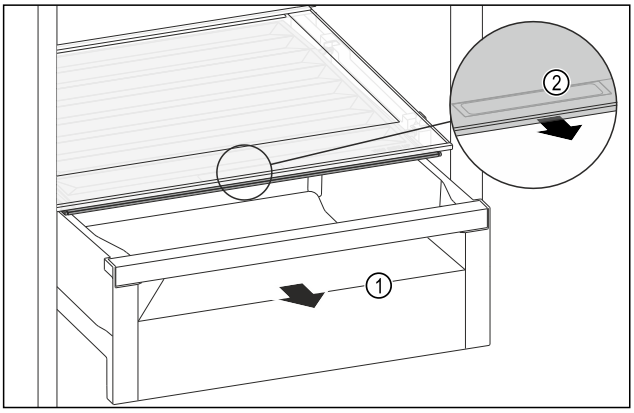

Fig. 170

▶ Zásuvku *Fig. 170 (1)* vytáhněte.
▶ Uchopte prohlubeň pro rukojeť *Fig. 170 (2)* na víku zásuvky a současně zatáhněte za víko zásuvky směrem dopředu.
▷ Když je zásuvka zavřená, je mezi víkem zásuvky a zásuvkou malá mezera.

9.4.2 Zvýšení vlhkosti vzduchu v zásuvce

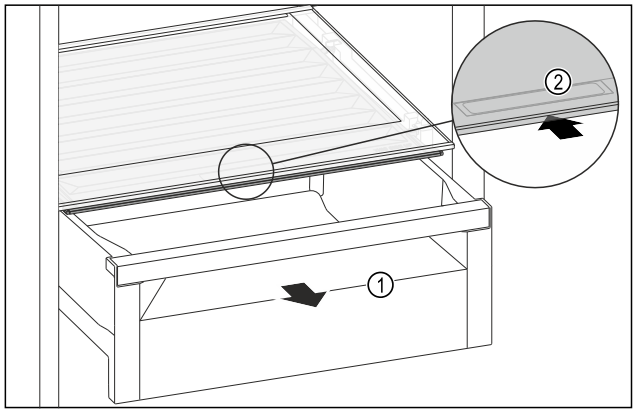

Fig. 171

▶ Zásuvku *Fig. 171 (1)* vytáhněte.
▶ Uchopte prohlubeň pro rukojeť *Fig. 171 (2)* na víku zásuvky a současně zasuňte víko zásuvky směrem dozadu.
▷ Když je zásuvka zavřená, víko zásuvky těsně přiléhá k zásuvce.

9.5 Skleněné desky

Skleněnou desku pod zásuvkami můžete pro čištění vyjmout.

Skleněnou desku pod zásuvkami můžete vyjmout pro použití VarioSpace.

9.5.1 Vyjmutí / vsazení skleněné desky

Zajistěte, aby byly splněny následující předpoklady:

❑ Skleněná deska pod zásuvkou: Zásuvka je vyjmutá. (viz 9.3 Zásuvky)

Vyjmutí skleněné desky

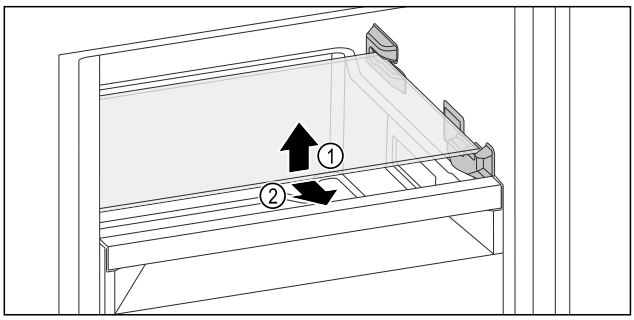

Fig. 172 Příklad znázornění skleněné desky

▶ Skleněnou desku vpředu nadzvedněte.
▶ Odeberte skleněnou desku směrem dopředu.

Vsazení skleněné desky

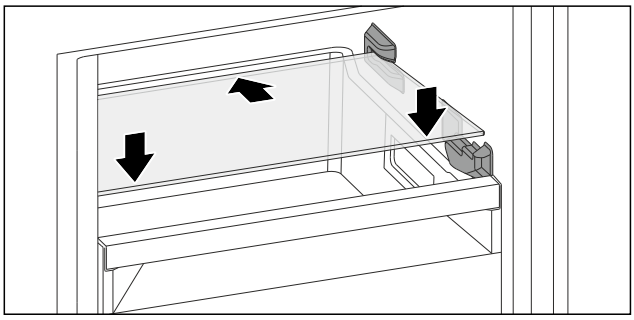

Fig. 173 Příklad znázornění skleněné desky

▶ Nasaďte skleněnou desku šikmo za zarážky.
▶ Spusťte skleněnou desku dolů.
▶ Zasuňte skleněnou desku dozadu.

9.6 VarioSpace

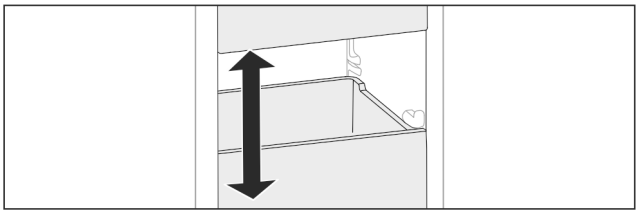

Fig. 174

Z přístroje můžete vyjmout zásuvky a skleněné desky. Tak získáte místo pro velké kusy potravin jako drůbež, maso, velké kusy zvěřiny a vysoké kusy pečiva. Ty pak lze zamrazit nerozdělené a dále upravovat vcelku.

▶ Respektujte meze zatížení zásuvek a skleněných desek (viz 11.1 Technické údaje) .

9.7 Držák lahví

9.7.1 Používání držáků lahví

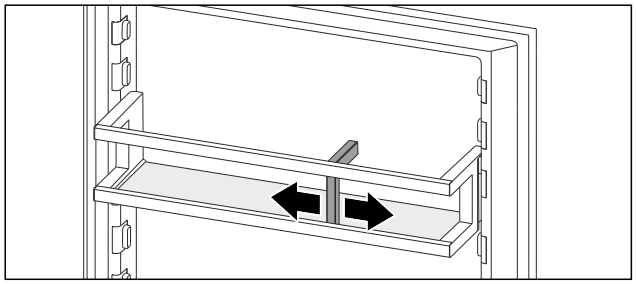

Fig. 175

▶ Přisuňte držák lahví k lahvím.
▷ Láhve se nepřevrhnou.

10 Údržba

10.1 Filtr s aktivním uhlím FreshAir

Filtr s aktivním uhlím FreshAir se nachází v zásuvce nad ventilátorem.

Zajišťuje optimální kvalitu vzduchu.

❑ Filtr s aktivním uhlím měňte každých 6 měsíců. V případě aktivovaného připomínání vyzve hlášení na displeji k výměně.
❑ Filtr s aktivním uhlím lze zlikvidovat v normálním domácím odpadu.

Poznámka
Filtr s aktivním uhlím FreshAir dostanete v obchodu Liebherr-Hausgeräte na adrese go.liebherr.com/47wtc4.

10.1.1 Vyjmutí filtru s aktivním uhlím FreshAir

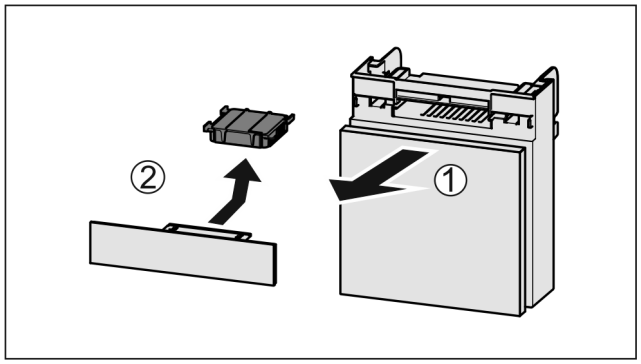

Fig. 176

▶ Zásuvku vytáhněte dopředu *Fig. 176 (1)*.
▶ Filtr s aktivním uhlím vyjměte *Fig. 176 (2)*.

10.1.2 Vložení filtru s aktivním uhlím FreshAir

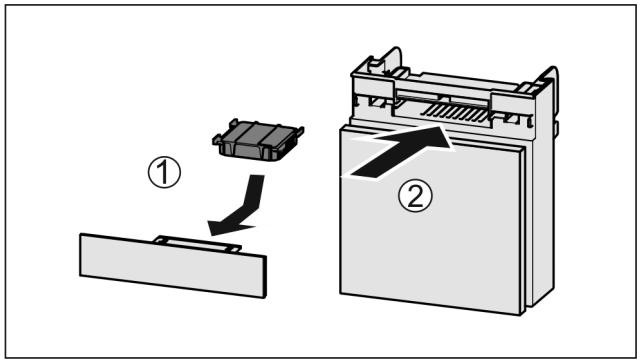

Fig. 177

▶ Filtr s aktivním uhlím vložte podle vyobrazení *Fig. 177 (1)*.
▷ Filtr s aktivním uhlím zacvakne.
Když filtr s aktivním uhlím směřuje dolů:
▶ Zásuvku zasuňte *Fig. 177 (2)*.
▷ Filtr s aktivním uhlím je nyní připraven k použití.

10.2 Odstranění / vložení držáku lahví

10.2.1 Odstranění držáku lahví

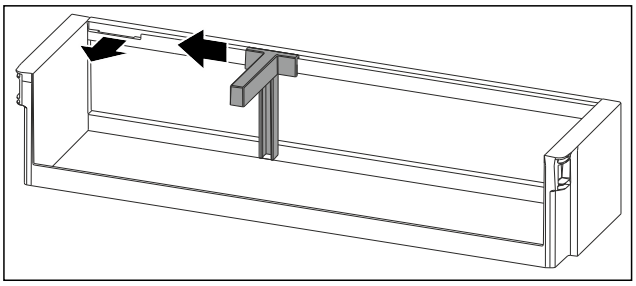

Fig. 178

▶ Držák lahví posuňte na stranu až k vybrání.
▶ Držák lahví vyjměte dopředu.

10.2.2 Vložení držáku lahví

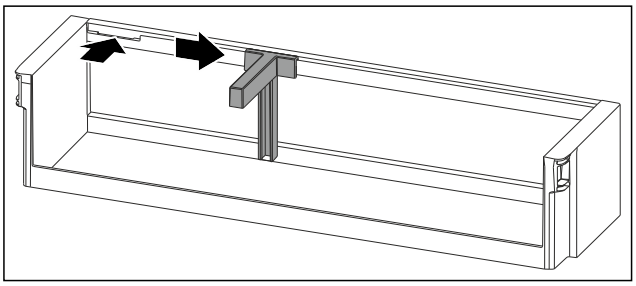

Fig. 179

▶ Držák lahví vložte do vybrání.
▶ Držák lahví posuňte na stranu do požadované polohy.

10.3 Rozebrání / montáž vysouvacích systémů

10.3.1 Poznámky k rozebírání

Některé vysouvací systémy můžete pro čištění rozebrat. Váš přístroj může obsahovat různé vysouvací systémy.

Následující vysouvací systémy lze nebo nelze rozebrat:

Vysouvací systém	lze rozebrat / nelze rozebrat
Zásuvka na dně přístroje nebo skleněné desce	nelze rozebrat
Zásuvka na kluzných kolejničkách	nelze rozebrat

10.4 Víko zásuvky schránky EasyFresh

Víko zásuvky můžete kvůli čištění vyjmout.

10.4.1 Vyjmutí víka zásuvky

Zajistěte, aby byly splněny následující předpoklady:

❑ Odkládací plocha přímo nad zásuvkou je vyjmutá. (viz 9.2 Odkládací plochy)
❑ Zásuvka přímo pod víkem zásuvky je vyjmutá. (viz 9.3 Zásuvky)

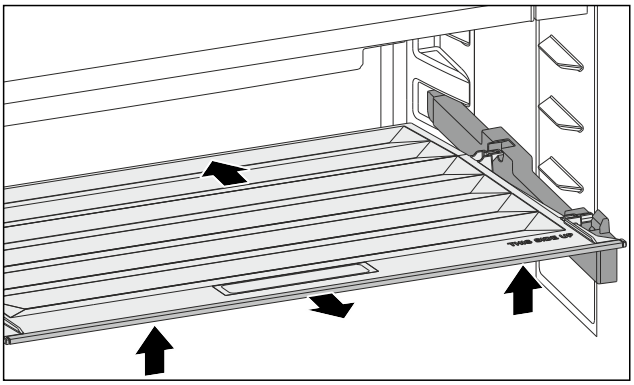

Fig. 180

▶ Víko zásuvky posuňte dozadu.
▶ Nadzvedněte víko zásuvky vpředu.
▶ Vyjměte víko zásuvky zepředu šikmo nahoru.

10.4.2 Vložení víka zásuvky

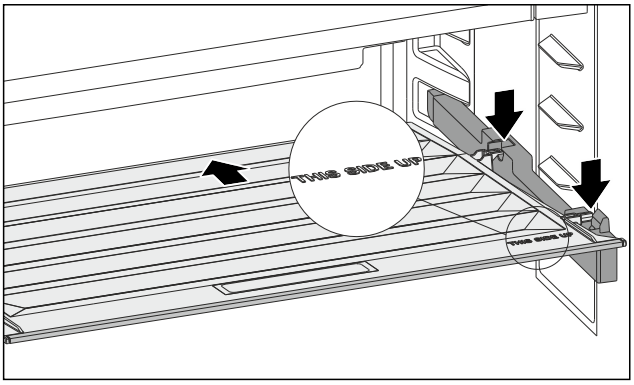

Fig. 181

Pokud je text THIS SIDE UP nahoře:
▶ Vložte zadní přídržné díly do příslušných zadních otvorů.
▶ Víko zásuvky posuňte dozadu.
▶ Spusťte vpředu víko zásuvky a zaklapněte přední přídržné díly do otvorů.
▶ Umístěte víko zásuvky do požadované polohy.

10.5 Odmrazování přístroje

10.5.1 Odmrazování chladničky

Odmrazování se provádí automaticky. Odtátá voda odtéká přes odtokový otvor a odpařuje se.
▶ Pravidelně čistěte odtokový otvor. (viz 10.6 Čištění přístroje)

10.5.2 Odmrazování mrazničky s NoFrost

Odmrazování se provádí automaticky systémem NoFrost. Vlhkost se sráží na výparníku a periodicky se odmrazuje a odpařuje.

Spotřebič se nemusí odmrazovat.

10.6 Čištění přístroje

10.6.1 Příprava

VÝSTRAHA
Riziko úrazu elektrickým proudem!
▶ Vytáhněte zástrčku chladničky ze sítě nebo přerušte přívod proudu.

VÝSTRAHA
Nebezpečí požáru!
▶ Chraňte chladicí okruh před poškozením.

▶ Vyprázdněte spotřebič.
▶ Vytáhněte síťovou zástrčku.
-nebo-
▶ Aktivujte CleaningMode. (viz CleaningMode)

10.6.2 Čištění vnitřního prostoru

POZOR
Neodborné čištění!
Poškození přístroje.
▶ Používejte výhradně měkké utěrky a univerzální čisticí přípravky s neutrálním ph.
▶ Nepoužívejte škrábající nebo abrazivní houbičky nebo drátěnky.
▶ Nepoužívejte ostré abrazivní čisticí prostředky obsahující písek, chloridy nebo kyseliny.

▶ Plastové plochy: Čistěte ručně měkkou čistou utěrkou, vlažnou vodou a trochou mycího přípravku.
▶ Kovové plochy: Čistěte ručně měkkou čistou utěrkou, vlažnou vodou a trochou mycího přípravku.
▶ Odtokový otvor: Usazeniny odstraňte tenkým předmětem, např. vatovou tyčinkou.

10.6.3 Čištění suché zadní stěny

Suchou zadní stěnu můžete kvůli čištění vyjmout.

Vyjmutí zadní stěny

▶ Vyjměte všechny díly vybavení.

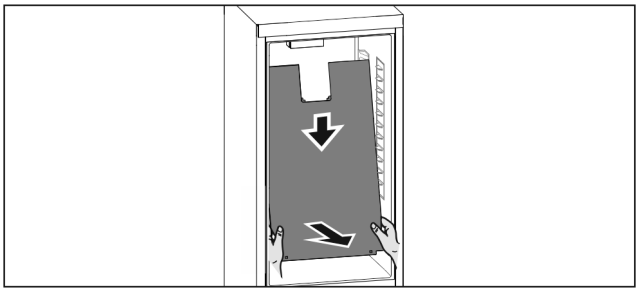

Fig. 182

▶ Uchopte oběma rukama dole zadní stěnu a současně silou zatáhněte dolů.
▶ Zadní stěnu vysuňte za dolní konec dopředu.
▷ Zadní stěna je odebraná.
Pokud přístroj dále provozujete s vymontovanou zadní stěnou:
▶ Nastavte *D-Value* na *D2*. (viz D-Value)

Vložení zadní stěny

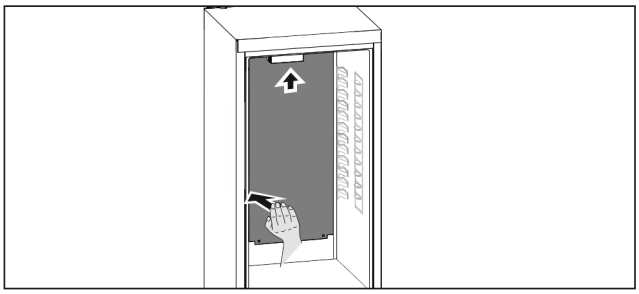

Fig. 183

▶ Zajistěte, aby byl přístroj zcela prázdný.
▶ Zasuňte zadní stěnu zdola nahoru.
▶ Zatlačte zadní stěnu na levé straně silou dozadu.
▷ Zadní stěna slyšitelně zaklapne.

▶ Vsaďte díly vybavení.
▶ Nastavte *D-Value* na *D1*. (viz D-Value)

10.6.4 Čištění vybavení

POZOR
Neodborné čištění!
Poškození přístroje.
▶ Používejte výhradně měkké utěrky a univerzální čisticí přípravky s neutrálním ph.
▶ Nepoužívejte škrábající nebo abrazivní houbičky nebo drátěnky.
▶ Nepoužívejte ostré abrazivní čisticí prostředky obsahující písek, chloridy nebo kyseliny.

Čištění měkkou čistou utěrkou, vlažnou vodou a trochou mycího přípravku:
- Dveřní přihrádka
- Odkládací plocha
- Víko zásuvky schránky EasyFresh
- Zásuvka

Čištění v myčce až 60 °C:
- Držák lahví

▶ Vybavení rozeberte: viz příslušnou kapitolu.
▶ Vybavení vyčistěte.

10.6.5 Po vyčištění

▶ Přístroj a součásti vybavení vytřete do sucha.
▶ Připojte přístroj a zapněte jej.
▶ Aktivujte SuperFrost (viz 8.2 Funkce spotřebiče) .
Když je teplota dostatečně nízká:
▶ Vložte potraviny.
▶ Čištění pravidelně opakujte.

11 Zákaznická pomoc

11.1 Technické údaje

Teplotní rozsah	
Chlazení	2 °C až 9 °C
Mraznička	-26 °C až -15 °C

Maximální množství mražených potravin / 24 h	
Mraznička	viz typový štítek pod „Mrazicí kapacita .../ 24 h“

Maximální plnicí hmotnost mrazicí zásuvky	
Zásuvka	Maximální hmotnost naplnění
Horní a prostřední zásuvka (zásuvka na skleněné desce)	18 kg
Spodní zásuvka (zásuvka na dně spotřebiče)	12 kg

Osvětlení	
Třída energetické účinnosti[1]	Světelný zdroj
Tento výrobek obsahuje jeden nebo několik světelných zdrojů třídy energetické účinnosti G.	LED

[1] *Přístroj může obsahovat světelné zdroje s různými třídami energetické účinnosti. Je uvedená nejnižší třída energetické účinnosti.*

11.2 Provozní hluk

Přístroj vydává během provozu různé zvuky.
- Při **nízkém chladicím výkonu** pracuje přístroj úsporněji, ale déle. Hlasitost je **nižší**.
- Při **vysokém chladicím výkonu** jsou potraviny chlazeny rychleji. Hlasitost je **vyšší**.

Příklady:
- aktivované funkce (viz 8.2 Funkce spotřebiče)
- běžící ventilátor
- čerstvě vložené potraviny
- vysoká teplota okolního prostředí
- dlouho otevřené dveře

Zvuk	Možná příčina	Typ zvuku
Bublání a šplouchání	Chladivo proudí v chladicím okruhu.	Normální provozní zvuk
Mručení a syčení	Chladivo se vstřikuje do chladicího okruhu.	Normální provozní zvuk
Bručení	Přístroj chladí. Hlasitost závisí na chladicím výkonu.	Normální provozní zvuk
Šumění a hučení	Ventilátor běží.	Normální provozní zvuk
Cvakání	Součásti se zapínají a vypínají.	Normální zvuk při spínání
Drnčení a bručení	Ventily nebo klapky jsou aktivní.	Normální zvuk při spínání

Zvuk	Možná příčina	Typ zvuku	Odstranění
Vibrace	Nevhodné vestavění	Chybný zvuk	Zkontrolujte vestavění. Vyrovnejte přístroj.
Klepání	Vybavení, předměty ve vnitřním prostoru přístroje	Chybný zvuk	Upevněte díly vybavení. Nechte vzdálenost mezi předměty.

11.3 Technická porucha

Zařízení je vyrobeno a konstruováno tak, aby bylo zaručeno bezpečné fungování a dlouhá životnost. Pokud se během provozu přesto vyskytne porucha, zkontrolujte, zda nebyla způsobena chybnou obsluhou. V tom případě Vám totiž musíme naúčtovat vzniklé náklady i během záruční doby.

Následující poruchy můžete odstranit sami.

11.3.1 Funkce přístroje

Chyba	Příčina	Odstranění
Spotřebič nefunguje.	→ Spotřebič není zapnutý.	▶ Zapněte přístroj.
	→ Zástrčka není správně zasunuta do zásuvky.	▶ Zástrčku zkontrolujte.
	→ Pojistka napájecí zásuvky není v pořádku.	▶ Pojistku zkontrolujte.
	→ Výpadek proudu	▶ Spotřebič nechte zavřený. ▶ Chraňte potraviny: Na potraviny dejte chladicí akumulátory nebo použijte jinou mrazničku, pokud výpadek proudu trvá déle. ▶ Rozmrazené potraviny znovu nezmrazujte.
	→ Zásuvka chladicího zařízení není správně zasunutá ve spotřebiči.	▶ Zkontrolujte zásuvku chladicího zařízení.
Teplota není dostatečně nízká.	→ Dveře přístroje nejsou správně zavřené.	▶ Dveře přístroje zavřete.
	→ Přívod vzduchu a ventilace není dostačující.	▶ Uvolněte a očistěte ventilační mřížku.
	→ Teplota prostředí je příliš vysoká.	▶ Řešení problému: (viz 1.8 Klimatické třídy)
	→ Spotřebič byl příliš často nebo příliš dlouho otevřený.	▶ Počkejte, zda se potřebná teplota neobnoví samovolně. Pokud ne, obraťte se na zákaznický servis. (viz 11.4 Zákaznický servis)
	→ Bylo vloženo příliš velké množství čerstvých potravin bez použití funkce SuperFrost.	▶ Řešení problému: (viz SuperFrost)
	→ Teplota je špatně nastavena.	▶ Nastavte nižší teplotu a zkontrolujte po 24 hodinách.
	→ Spotřebič stojí příliš blízko u zdroje tepla (kamna, topení atd.).	▶ Změňte umístění spotřebiče nebo zdroje tepla.
	→ Přístroj nebyl správně zabudován do výklenku.	▶ Zkontrolujte, jestli byl přístroj správně zabudován a dveře se správně zavírají.
Teplota v chladničce nebo mrazničce je nižší než teplota zobrazená na displeji. Funkce SuperCool nebo SuperFrost není aktivovaná.	→ Spotřebič dočasně chladí silněji, aby se uskladněné potraviny rychleji ochladily na optimální skladovací teplotu. Z tohoto důvodu může být skutečná teplota ve vnitřním prostoru občas nižší než teplota zobrazená na displeji. To je normální a neznamená to chybnou funkci. Dodatečné chlazení přispívá k optimálnímu skladování potravin.	▶ Nejsou potřebná žádná opatření. Spotřebič řádně funguje. ▶ Pokud si přejete menší snížení teploty: Aktivujte funkci E-Saver. (viz E-Saver)
Spotřebič vydává více hluku než obvykle, nebo hluk nepřestává.	→ Spotřebič dočasně zvyšuje svůj chladicí výkon, aby se nově uskladněné potraviny rychleji ochladily na optimální skladovací teplotu. Časté otevírání dveří může rovněž vést k hlasitějším zvukům. Z tohoto důvodu mohou být provozní zvuky slyšitelné po delší dobu. To je normální a neznamená to chybnou funkci. Dodatečné chlazení přispívá k optimálnímu skladování potravin.	▶ Nejsou potřebná žádná opatření. Spotřebič řádně funguje. ▶ Pokud si přejete menší snížení teploty: Aktivujte funkci E-Saver. (viz E-Saver)
Námraza na zásuvkách v mrazničce nebo v mrazicím prostoru	→ Dveře spotřebiče byly často otevírány nebo zůstávaly otevřené po delší dobu. Díky tomu se do spotřebiče dostává více vlhkého vzduchu, který se může srážet ve formě námrazy na zásuvkách. Automatická funkce odmrazování v tomto případě potřebuje více času na	▶ Zvyšte teplotu ve spotřebiči. ▶ Aktivujte funkci E-Saver. (viz E-Saver)

Chyba	Příčina	Odstranění
	odstranění námrazy. Skladování potravin tím není nijak ovlivněno.	
Těsnění dveří je poškozené nebo se musí vyměnit z jiných důvodů.	→ Těsnění dveří je vyměnitelné. Lze je vyměnit bez dalšího pomocného nástroje.	▶ Obraťte se na zákaznický servis. (viz 11.4 Zákaznický servis)
Přístroj je zledovatělý nebo se tvoří kondenzát.	→ Těsnění dveří může být vysmeknuté z drážky.	▶ Zkontrolujte těsnění dveří, zda správně sedí v drážce.

11.3.2 Vybavení

Chyba	Příčina	Odstranění
Vnitřní osvětlení nesvítí.	→ Spotřebič není zapnutý.	▶ Zapněte přístroj.
	→ Dveře byly otevřeny déle než 15 minut.	▶ Vnitřní osvětlení se při otevřených dveřích automaticky vypne asi po 15 minutách.
	→ LED osvětlení je vadné nebo je poškozený kryt.	▶ Obraťte se na zákaznický servis. (viz 11.4 Zákaznický servis)

11.4 Zákaznický servis

Nejprve zjistěte, zda jste schopni odstranit chybu sami (viz 11 Zákaznická pomoc) . Pokud tomu tak není, obraťte se na zákaznický servis.

Adresu najdete v přiložené brožuře „Servis Liebherr“ nebo na home.liebherr.com/service.

VÝSTRAHA
Neodborná oprava!
Zranění.
- ▶ Opravy a zásahy do přístroje a přívodního vedení elektrické energie, které nejsou výslovně uvedeny v (viz 10 Údržba) , smí provádět pouze zákaznický servis.
- ▶ Poškozené přívodní síťové vedení smí vyměnit pouze výrobce nebo jeho zákaznický servis nebo podobně kvalifikovaná osoba.
- ▶ U přístrojů se zástrčkou pro studené přístroje může výměnu provést zákazník.

11.4.1 Kontaktování zákaznického servisu

Ujistěte se, že jsou připravené tyto informace o spotřebiči:

- ❑ Označení spotřebiče (model a index)
- ❑ Servisní č. (servis)
- ❑ Sériové č. (sér. č.)

- ▶ Vyvolejte informace o spotřebiči na displeji. (viz Informace o spotřebiči)

-nebo-

- ▶ Vyčtěte informace o spotřebiči z typového štítku. (viz 11.5 Typový štítek)

- ▶ Informace o přístroji si zapište.
- ▶ Informujte zákaznický servis: Sdělte závady a informace o spotřebiči.
- ▷ To umožní rychlý a účelný servisní zákrok.
- ▶ Řiďte se dalšími pokyny zákaznického servisu.

11.5 Typový štítek

Typový štítek je umístěn za zásuvkami na vnitřní stěně přístroje.

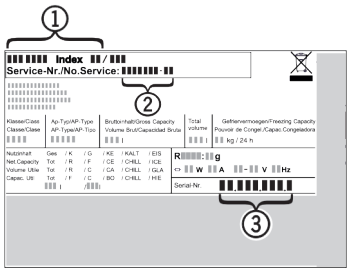

Fig. 184

(1) Označení přístroje
(2) Servisní č.
(3) Sériové č.

- ▶ Informace zjistíte na typovém štítku.

12 Odstavení z provozu

- ▶ Přístroj vyprázdněte.
- ▶ Vypněte spotřebič. (viz Vypnutí a zapnutí spotřebiče)
- ▶ Vytáhněte síťovou zástrčku ze zásuvky.
- ▶ Odstranění zásuvky chladicího zařízení v případě potřeby: Vytáhněte zásuvku chladicího zařízení ze zástrčky spotřebiče a současně s ní pohybujte doleva a doprava.
- ▶ Spotřebič vyčistěte. (viz 10.6 Čištění přístroje)
- ▶ Dveře nechte otevřené, aby nevznikal nepříjemný zápach.

13 Likvidace

Zajistěte, aby byly splněny následující předpoklady:

- ❑ Význam symbolů na spotřebiči je známý.
- ❑ Poznámky k likvidaci jsou známy. (viz 1.6 Pokyny k likvidaci)

13.1 Příprava spotřebiče k likvidaci

▶ Odstavte spotřebič z provozu. (viz 12 Odstavení z provozu)

13.2 Ekologická likvidace spotřebiče

VÝSTRAHA
Nebezpečí požáru v důsledku úniku chladiva a oleje!
Obsažené chladivo je ekologické, ale hořlavé. Obsažený olej je rovněž hořlavý. Unikající chladivo a olej se mohou při příslušně vysoké koncentraci a v kontaktu se externím tepelným zdrojem vznítit.
▶ Nepoškoďte potrubí okruhu chladiva a kompresor.

▶ Dodržujte pokyny pro přepravu spotřebiče. (viz 3.5 Přeprava spotřebiče)
▶ Spotřebič odvezte, aniž byste jej poškodili.
▶ Spotřebič zlikvidujte v souladu se specifikacemi.

Scan QR Code and find digital operating and installation instructions.



home.liebherr.com

20261109 7088647-00

Liebherr-Hausgeräte GmbH
Memminger Straße 77-79
88416 Ochsenhausen
Deutschland