Návod k použití a montáži



CS **ORIGINÁLNÍ PROVOZNÍ NÁVOD**

LIEBHERR

Obsah

1 Všeobecné bezpečnostní pokyny ... 3
1.1 Použití v souladu s určením ... 3
1.2 Předvídatelné chybné použití ... 3
1.3 Skupina uživatelů ... 3
1.4 Výstražná upozornění – Nebezpečí pro uživatele ... 3
1.5 Poruchy, poškození a opravy ... 4
1.6 Pokyny k likvidaci ... 4
1.7 Shoda ... 4
1.8 Klimatické třídy ... 4
1.9 Látky SVHC v souladu s nařízením REACH ... 4
1.10 Databáze EPREL ... 4
1.11 Licence open source ... 4
1.12 Kybernetická bezpečnost výrobku ... 4
1.13 Náhradní díly ... 5
1.14 Stupně výstrahy ... 5

2 Celkový pohled na přístroj ... 5
2.1 Rozsah dodávky ... 5
2.2 Přehled spotřebičů a vybavení ... 5

3 Ustavení a připojení ... 5
3.1 Podmínky instalace ... 5
3.2 Rozměry spotřebiče ... 6
3.3 Požadavky na větrání ... 7
3.4 Připojovací rozměry napájecího zdroje ... 7
3.5 Přeprava spotřebiče ... 7
3.6 Vybalení přístroje ... 7
3.7 Odnímatelná stolová deska ... 7
3.8 Změna strany otvírání dveří ... 8
3.9 Montáž vymezovačů odstupu od stěny ... 11
3.10 Instalace přístroje ... 11
3.11 Instalace více spotřebičů ... 11
3.12 Zasunutí spotřebiče pod pracovní desku ... 12
3.13 Po instalaci ... 12
3.14 Připojení spotřebiče k elektrickému napájení ... 13
3.15 Likvidace obalu ... 13

4 Princip funkce displeje ... 13
4.1 Navigace dotykovým tlačítkem a vysvětlení symbolů ... 13
4.2 Menu ... 13

5 Uvedení do provozu ... 15
5.1 Zapnutí spotřebiče (první uvedení do provozu) ... 15

6 Uskladnění ... 15
6.1 Pokyny ke skladování ... 15
6.2 Chladnička ... 15
6.3 4hvězdičkový mrazicí oddíl* ... 15
6.4 Doba skladování ... 16

7 Úspora energie ... 16

8 Obsluha ... 16
8.1 Ovládací a indikační prvky ... 16
8.1.1 Ukazatel teploty/stavu ... 16
8.1.2 Chování LED ... 17
8.1.3 Akustické signály ... 17
8.2 Funkce spotřebiče ... 17
8.2.1 Poznámky k funkcím spotřebiče ... 17
Vypnutí a zapnutí spotřebiče ... 17
Teplota ... 17
SuperCool* ... 18
SabbathMode ... 18
Zablokování zadávání ... 19
Demo režim ... 19
Resetování na tovární nastavení ... 19
8.3 Hlášení ... 20
8.3.1 Ukončení hlášení ... 20

9 Vybavení ... 20
9.1 4hvězdičkový mrazicí oddíl* ... 20
9.2 Dveřní přihrádka ... 20
9.3 Zásuvky ... 21
9.5 Dóza na máslo ... 21
9.6 Zásobník na vejce* ... 21
9.7 Držák lahví ... 22

10 Údržba ... 22
10.1 Rozebrání dveřní přihrádky ... 22
10.2 Sestavení dveřní přihrádky ... 22
10.3 Rozebrání / montáž vysouvacích systémů ... 22
10.4 Odmrazování přístroje ... 23
10.5 Ruční odmrazování přihrádky mrazničky* ... 23
10.6 Čištění přístroje ... 23

11 Zákaznická pomoc ... 24
11.1 Technické údaje ... 24
11.2 Provozní hluk ... 24
11.3 Technická porucha ... 24
11.4 Zákaznický servis ... 26
11.5 Typový štítek ... 26

12 Odstavení z provozu ... 26

13 Likvidace ... 26
13.1 Příprava spotřebiče k likvidaci ... 26
13.2 Ekologická likvidace spotřebiče ... 26

Výrobce trvale pracuje na dalším vývoji všech typů a modelů. Mějte proto laskavě pochopení pro to, že si musíme vyhradit právo na změny tvaru, vybavení a technické části.

Symbol	Vysvětlení
	**Přečtení návodu** Abyste se seznámili se všemi výhodami nového spotřebiče, přečtěte si prosím pozorně pokyny v tomto návodu k obsluze.
	**Doplňující informace na internetu** Digitální návod s dalšími informacemi a v jiných jazycích najdete online pomocí QR kódu na přední straně návodu nebo po zadání servisního čísla na **home.liebherr.com/fridge-manuals**. Servisní číslo najdete na typovém štítku: 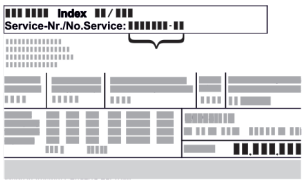 *Fig.* Zobrazení příkladu
	**Kontrola přístroje** Zkontrolujte všechny části, zda nejsou po přepravě poškozené. V případě reklamací se obraťte na prodejce nebo zákaznický servis.

Symbol	Vysvětlení
	**Odchylky** Tento návod je určen pro více modelů, takže jsou možné odchylky. Části návodu, které se týkají pouze některých přístrojů, jsou označeny hvězdičkou (*).
	**Pokyny pro jednotlivé činnosti a výsledky těchto činností** Pokyny pro jednotlivé činnosti jsou označeny ▶. Výsledky těchto činností jsou označeny ▷.
	**Videa** Videa týkající se přístrojů jsou k dispozici na kanálu YouTube Liebherr-Hausgeräte.

Licence open source:

Spotřebič obsahuje softwarové komponenty, které využívají licence open source. Informace o použitých open source licencích naleznete zde: **home.liebherr.com/open-source-licences**

Tyto informace pro uživatele platí pro následující spotřebiče:

R..	10.. / 12.. / 14..
TK	12Ve00 / 12Ve01 / 14Ve00 / 14Ve01 / 14Vd00 / 14Vd01 / 14Vddg01 / 14Vddg00

1 Všeobecné bezpečnostní pokyny

Tyto informace pro uživatele pečlivě uschovejte, abyste do nich mohli kdykoliv nahlédnout.

Pokud spotřebič předáte dalšímu uživateli, předejte mu také tyto informace pro uživatele.

Pro řádné a bezpečné použití spotřebiče si tyto informace pro uživatele pečlivě přečtěte před jeho instalací a použitím. Vždy dodržujte pokyny, bezpečnostní pokyny a výstražné pokyny, které jsou v něm uvedeny. Jsou důležité, abyste mohli zařízení bezpečně a bezchybně instalovat a provozovat.

1.1 Použití v souladu s určením

- Spotřebič je koncipován pro použití v domácnosti a v podobných oblastech použití, jako např.:
  - Kuchyně pro zaměstnance v obchodech, kancelářích a jiných pracovních prostorách
  - V zemědělství a hosty v hotelech, motelech a jiných ubytovacích zařízeních
  - Penziony se snídaní
  - V cateringu a podobných velkoobchodních provozech
- Další použití:
  - Tento spotřebič není vhodný pro mražení potravin.*
  - Všechny ostatní druhy využití jsou nepřípustné.

1.2 Předvídatelné chybné použití

Následující způsoby použití jsou výslovně zakázány:

- Skladování a chlazení:
  - chemicky nestabilních, hořlavých nebo žíravých látek
  - Výbušné materiály, jako např. aerosolové nádoby s hořlavým hnacím plynem
  - léků, krevní plazmy, laboratorních preparátů nebo podobných látek a výrobků, které vyplývají ze směrnice 2007/47/ES o zdravotnických prostředcích
- Použití v oblastech ohrožených výbuchem

Nesprávné použití spotřebiče vede k poškození nebo zkažení uložených potravin.

1.3 Skupina uživatelů

- Tento spotřebič nesmí používat osoby (včetně dětí) s omezenými tělesnými, smyslovými nebo duševními schopnostmi ani osoby s nedostatečnými zkušenostmi a znalostmi, ledaže by byly pod dohledem osoby odpovědné za jejich bezpečnost nebo jim bylo použití spotřebiče vysvětleno. Je nutné dohlížet na děti, aby bylo zajištěno, že si se spotřebičem nebudou hrát.
- Děti ve věku od 3 do 8 let mohou chladničku / mrazničku plnit a vykládat.

1.4 Výstražná upozornění – Nebezpečí pro uživatele

- VÝSTRAHA: Větrací otvory v plášti spotřebiče nebo ve vestavěných částech udržujte volné.
- VÝSTRAHA: K urychlení rozmrazování nepoužívejte žádná jiná mechanická zařízení nebo jiné prostředky než doporučené výrobcem.
- VÝSTRAHA: Nepoškoďte okruh chladiva.
- VÝSTRAHA: V chladicím / mrazicím oddílu neprovozujte žádné elektrické spotřebiče, které svou konstrukcí neodpovídají doporučením výrobce.
- VÝSTRAHA: Při ustavení spotřebiče je třeba dbát na to, aby se napájecí kabel nezachytil ani nepoškodil.
- VÝSTRAHA: Nepřipojujte přenosné rozvodné zásuvky ani napájecí zdroje na zadní straně spotřebiče.

Po dokončení vestavby spotřebiče musí být i nadále možné spotřebič odpojit od sítě.

- Přístupná síťová zástrčka (nad, pod nebo vedle spotřebiče)
- Vypnutí pojistky v instalaci v budově v souladu s předpisy pro provádění instalací.



VÝSTRAHA: Nebezpečí požáru v důsledku hořlavých látek.

Symbol se nachází na kompresoru a může být vyobrazen také na dalších místech spotřebiče. Upozorňuje na nebezpečí spojené s hořlavými látkami. Nálepku neodstraňujte.

- Čím více chladiva je v přístroji, tím větší musí být prostor, ve kterém je přístroj umístěn. V příliš malých prostorách může při netěsnosti dojít ke vzniku hořlavé směsi plynu a vzduchu. Na 8 g chladiva musí být prostor pro instalaci velký minimálně 1 m^3. Údaje o obsaženém chladivu jsou uvedeny na typovém štítku ve vnitřním prostoru spotřebiče.
- Pravidelně čistěte plochy, které mohou přicházet do styku s potravinami a přístupnými odtokovými systémy.
- Syrové maso nebo ryby zabalte do čistých, uzavřených nádob. Tím se zabrání tomu, aby se maso nebo ryby dotýkaly jiných potravin nebo na ně kapaly.
- Pokud bude chladnička / mraznička delší dobu prázdná, spotřebič vypněte, odmrazte, vyčistěte, vysušte a nechte dveře otevřené, abyste zabránili vzniku plísně.
- Zamezte trvalému styku kůže se studeným povrchem nebo s chlazenými produkty. K ochraně použijte např. rukavice.

- Alkoholické nápoje nebo jiné nádoby obsahující alkohol skladujte pouze těsně uzavřené. V případě úniku by elektrické součástky mohly alkohol zapálit.
- Dveře otevírejte pouze na krátkou dobu. Tím zabráníte zvýšení teploty uvnitř spotřebiče.
- Při otevírání a zavírání nesahejte mezi dveře a spotřebič. Mohlo by dojít ke skřípnutí prstů.
- Do přední oblasti spodní skleněné desky neukládejte žádné předměty, aby bylo zajištěno bezproblémové zavření dveří spotřebiče. (viz 6.2 Chladnička) (viz 9.2 Dveřní přihrádka)
- VÝSTRAHA: Tento spotřebič je třeba upevnit v souladu s návodem k použití, aby se předešlo nebezpečí způsobenému nedostatečnou stabilitou.
- Dodržujte pokyny k ustavení a připojení. (viz 3 Ustavení a připojení)

1.5 Poruchy, poškození a opravy

- Připojení k síti pomocí zástrčky pro studené spotřebiče: Pokud dojde k poškození napájecího kabelu tohoto spotřebiče, je nutné jej vyměnit za speciální napájecí kabel, který je k dispozici u výrobce nebo v jeho servisu. Výměnu může provést zákazník.
- Opravy a zásahy do spotřebiče smí provádět pouze zákaznický servis nebo jiný k tomu vyškolený odborný personál.
- V případě poruchy nebo chyby spotřebiče odpojte síťovou zástrčku nebo vypněte pojistku. Při odpojování síťové zástrčky vždy uchopte zástrčku. Netahejte za kabel.

1.6 Pokyny k likvidaci



Přeškrtnutá popelnice upozorňuje, že spotřebič nesmí být likvidován spolu s netříděným komunálním odpadem a musí být odevzdán k oddělenému sběru. Obsahuje recyklovatelné materiály a v některých případech je možné jej znovu použít.



Symbol se může nacházet na kompresoru. Vztahuje se na olej v kompresoru a upozorňuje na toto nebezpečí: **Může způsobit smrt, jestliže dojde ke spolknutí nebo vniknutí do dýchacích cest.** Tato poznámka je důležitá pouze pro recyklaci. Při normálním režimu neexistuje nebezpečí.



Tato nebo podobná nálepka se může nacházet na zadní straně spotřebiče. Upozorňuje na to, že se ve dveřích a/nebo v krytu nacházejí vakuové izolační panely (VIP) nebo perlitové panely. Tato poznámka je důležitá pouze pro recyklaci. Nálepku neodstraňujte.

- Likvidaci vysloužilých spotřebičů je proto třeba provádět odborně i věcně správně podle místně platných předpisů a zákonů. Při dopravě vysloužilého spotřebiče nepoškoďte chladicí okruh, aby obsažené chladivo (údaje na typovém štítku) a olej nemohly nekontrolovaně uniknout.
- Pro Německo: U místních recyklačních / sběrných dvorů lze spotřebič zlikvidovat ve sběrných nádobách třídy 1. Při nákupu nové chladničky / mrazničky a prodejní ploše > 400 m^2 bude přístroj bezplatně odebrán zpět prostřednictvím obchodu.
- EU: Informace o možnostech likvidace vyřazených spotřebičů si vyžádejte u místních úřadů.

1.7 Shoda

Těsnost chladicího okruhu je zkontrolována. Spotřebič odpovídá příslušným bezpečnostním podmínkám a odpovídajícím směrnicím.

Úplný text EU prohlášení o shodě lze nalézt na následující internetové adrese: www.Liebherr.com

1.8 Klimatické třídy

V závislosti na klimatu je spotřebič konstruován pro provoz při omezeném rozsahu okolních teplot. Klimatická třída, pro kterou je spotřebič určen, je uvedena na typovém štítku.

Poznámka

▶ Aby byl zaručen bezvadný provoz, dodržujte uvedené teploty prostředí.

Třída klimatu	pro teploty prostředí
SN	10 °C až 32 °C
N	16 °C až 32 °C
ST	16 °C až 38 °C
T	16 °C až 43 °C
SN-ST	10 °C až 38 °C
SN-T	10 °C až 43 °C

1.9 Látky SVHC v souladu s nařízením REACH

- Na následujícím odkazu můžete zkontrolovat, zda váš spotřebič obsahuje látky SVHC podle nařízení REACH: https://go.liebherr.com/z3eewm

1.10 Databáze EPREL

- Od 1. března 2021 jsou informace týkající se označení spotřeby elektrické energie a požadavků na ekodesign k nalezení v evropské databázi pro registraci výrobků (EPREL). Databázi pro registraci výrobků najdete na tomto odkazu https://eprel.ec.europa.eu/. Zde budete vyzváni k zadání identifikátoru modelu. Identifikátor modelu je uveden na identifikačním štítku.

1.11 Licence open source

- Spotřebič obsahuje softwarové komponenty, které využívají licence open source. Informace o použitých open source licencích naleznete zde: home.liebherr.com/open-source-licences

1.12 Kybernetická bezpečnost výrobku

- Tento spotřebič disponuje funkcemi pro dálkové sledování nebo řízení ve spojení s digitálním produktovým prostředím společnosti Liebherr-Hausgeräte. Tyto funkce jsou chráněné vhodnými bezpečnostními opatřeními. Uživatel je odpovědný za zajištění odpovídajícího zabezpečeného síťového prostředí, aby bylo možné bezpečně využívat síťové funkce. Při využívání systémů třetích stran prostřednictvím poskytnutých rozhraní (API) se bezpečnostní podpora společnosti Liebherr-Hausgeräte omezuje na daný spotřebič a digitální produktové prostředí společnosti Liebherr-Hausgeräte. Informace o kybernetické bezpečnosti výrobků najdete na: www.liebherr.com/psirt
Můžete tam také nahlásit potenciální bezpečnostní chyby. Společnost Liebherr poskytuje pro tento spotřebič

bezpečnostní aktualizace po dobu 10 let od uvedení na trh. Bezpečnostní aktualizace jsou poskytovány prostřednictvím digitálního produktového prostředí společnosti Liebherr-Hausgeräte. Chcete-li dostávat bezpečnostní aktualizace, zaregistrujte se v aplikaci SmartDevice nebo ve službě SmartMonitoring a propojte spotřebič s digitálním produktovým prostředím společnosti Liebherr-Hausgeräte.

1.13 Náhradní díly

- Dostupnost náhradních dílů pro funkční díly a skladovatelné díly vybavení je 15 let.

1.14 Stupně výstrahy

NEBEZPEČÍ	Označuje bezprostředně nebezpečnou situaci, která může mít za následek úmrtí nebo vážná tělesná zranění, pokud jí nezamezíte.
VÝSTRAHA	Označuje nebezpečnou situaci, která může mít za následek úmrtí nebo vážné tělesné zranění, pokud jí nezamezíte.
UPOZORNĚNÍ	Označuje nebezpečnou situaci, která může mít za následek lehká nebo střední tělesná zranění, pokud jí nezamezíte.
POZOR	Označuje nebezpečnou situaci, která může mít za následek věcné škody, pokud jí nezamezíte.
Poznámka	Označuje užitečné pokyny a tipy.

2 Celkový pohled na přístroj

2.1 Rozsah dodávky

Zkontrolujte všechny části, zda nejsou po přepravě poškozené. V případě reklamací se obraťte na obchodníka nebo zákaznický servis. (viz 11.4 Zákaznický servis)

Dodávka sestává z těchto částí:

- Hlavní spotřebič
- Vybavení (podle modelu)
- Montážní materiál (podle modelu)
- „Quick Start Guide“
- „Installation Guide“*
- Servisní příručka

2.2 Přehled spotřebičů a vybavení

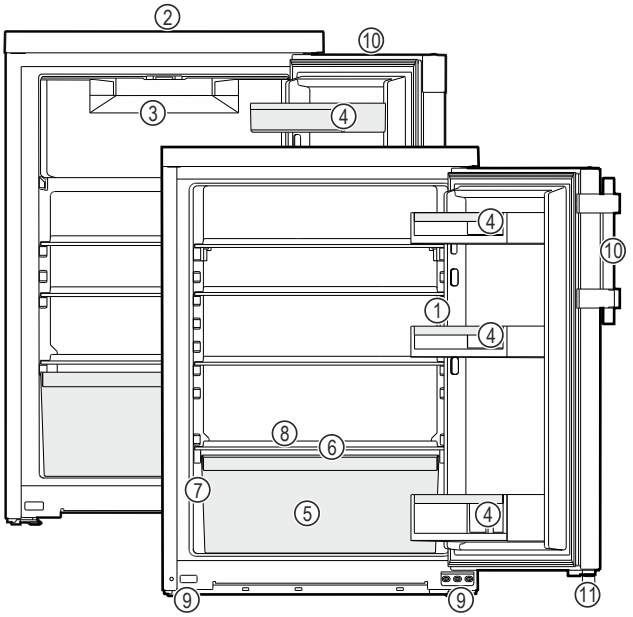

Fig. 1 Ilustrační zobrazení

(1) Ovládací prvky, osvětlení
(2) Větrací štěrbina
(3) Mrazicí oddíl*
(4) Dveřní přihrádka
(5) Miska na zeleninu/EasyFresh-Safe*
(6) Víko EasyFresh-Safe*
(7) Typový štítek
(8) Odtok odtáté vody
(9) Nastavitelné nožky (vpředu)
(10) Páková rukojeť/ prohlubeň pro rukojeť*
(11) Rozpěrný díl*

3 Ustavení a připojení

3.1 Podmínky instalace

Podmínky instalace jsou rozhodující pro zajištění bezpečného, efektivního a bezporuchového provozu spotřebiče.

- Dodržujte všechny bezpečnostní pokyny.
- Vezměte v úvahu místo instalace a polohu v místnosti.

VÝSTRAHA
Nebezpečí požáru v důsledku nesprávné instalace!
Pokud se síťový kabel nebo zástrčka dotkne zadní strany přístroje, může dojít vlivem vibrací přístroje k poškození síťového kabelu nebo zástrčky a ke zkratu.

▶ Ujistěte se při nastavování přístroje, že pod ním není zaseknutý žádný síťový kabel.
▶ Umístěte přístroj tak, aby se nedotýkal zástrčky nebo síťových kabelů.
▶ Do zásuvek v oblasti zadní strany přístroje nezapojujte žádné přístroje.
▶ Vícenásobné zásuvky nebo rozvodné lišty a další elektronické přístroje (jako např. halogenové transformátory) **neumisťujte a neprovozujte** na zadní straně přístrojů.

VÝSTRAHA
Nebezpečí požáru při vlhkosti!
Když díly vedoucí elektrický proud nebo přívodní elektrický kabel zvlhnou, může dojít ke zkratu.
▶ Přístroj je koncipován pro instalaci v uzavřeném prostoru. Přístroj neprovozujte venku, ani ve vlhkých prostorách či v místech se stříkající vodou.

VÝSTRAHA
Nebezpečí požáru v důsledku úniku chladiva a oleje!
Obsažené chladivo je ekologické, ale hořlavé. Obsažený olej je rovněž hořlavý. Unikající chladivo a olej se mohou při příslušně vysoké koncentraci a v kontaktu se externím tepelným zdrojem vznítit.
▶ Nepoškoďte potrubí okruhu chladiva a kompresor.

3.1.1 Místo instalace

- Spotřebič instalujte a používejte výhradně v uzavřených místnostech.
- Optimálním místem instalace je suchá a dobře větraná místnost.
- Když se spotřebič instaluje ve velmi vlhkém prostředí, může se na vnější straně spotřebiče tvořit kondenzát. Je třeba dbát na správný přívod vzduchu a větrání v místě instalace.
- Čím více chladiva je v přístroji, tím větší musí být prostor, ve kterém je přístroj umístěn. V příliš malých prostorách může při netěsnosti dojít ke vzniku hořlavé směsi plynu a vzduchu. Na 8 g chladiva musí být prostor pro instalaci velký minimálně 1 m^3. Údaje o obsaženém chladivu jsou uvedeny na typovém štítku ve vnitřním prostoru spotřebiče.
- Podlaha v místě instalace musí být vodorovná a hladká.

3.1.2 Poloha v místnosti

- Spotřebič nestavte na přímé sluneční světlo nebo vedle topení apod.
- Spotřebič ustavit instalovat přímo vedle trouby.
- Pokud spotřebič ustavíte přímo vedle trouby, může se spotřeba energie mírně zvýšit. To závisí na délce a intenzitě používání trouby.
- Spotřebič přistavte zadní stranou a při použití dodaných distančních prvků pro odstup od stěny (viz dole) vždy těmito distančními prvky přímo ke stěně.
- Použití v oblastech ohrožených výbuchem není přípustné.

3.1.3 Zasunutí pod pracovní desku

- Spotřebič lze zasunout pod pracovní desku. (viz 3.12 Zasunutí spotřebiče pod pracovní desku)

3.2 Rozměry spotřebiče

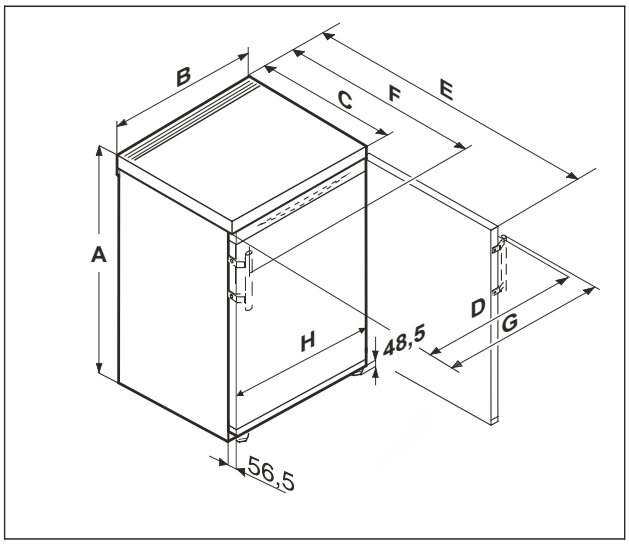

Fig. 2 Ilustrační zobrazení

R.. 10..*	
A (mm)	680
B (mm)	550
C (mm)	607[x]
D (mm)	547
E (mm)	1106[x]
H (mm)	547

Pro spotřebiče s prohlubní pro rukojeť

R..12.. / TK 12Ve00 / TK 12Ve01*	
A (mm)	850
B (mm)	500
C (mm)	607[x]
D (mm)	497
E (mm)	1056[x]
H (mm)	497

Pro spotřebiče s prohlubní pro rukojeť

TK 14Ve00 / TK 14Ve01 / TK 14Vd00 / TK 14Vd01*	
A (mm)	850
B (mm)	550
C (mm)	607[x]
D (mm)	547
E (mm)	1106[x]
H (mm)	547

Pro spotřebiče s prohlubní pro rukojeť

R..14.. / TK 14Vddg00 / TK 14Vddg01*	
A (mm)	850
B (mm)	550
C (mm)	607[x]
D (mm)	545

R..14.. / TK 14Vddg00 / TK 14Vddg01*	
E (mm)	1112[x]
F (mm)	648[x]
G (mm)	589
H (mm)	547

Pro spotřebiče s pákovou rukojetí

[x] U spotřebičů s přiloženými vymezovači odstupu od stěny se rozměr zvětší o 35 mm. (viz 3.9 Montáž vymezovačů odstupu od stěny)

3.3 Požadavky na větrání

POZOR
Nebezpečí poškození přehřátím v důsledku nedostatečného větrání!
Při nedostatečném větrání se může poškodit kompresor.
▶ Dbejte na dostatečné větrání.
▶ Dodržujte požadavky na větrání.

Je-li přístroj integrován do kuchyňské linky, je bezpodmínečně nutné dodržet následující požadavky na větrání:*

- Obecně platí: čím větší je větrací profil, tím úsporněji spotřebič funguje.*

3.4 Připojovací rozměry napájecího zdroje

Přípojka k napájecímu zdroji je na zadní straně spotřebiče. Pro bezpečné připojení vašeho spotřebiče zajistěte, aby byly splněny následující předpoklady:

❑ Rozměry pro připojení k napájecímu zdroji jsou známé a dodrží se. Viz tabulka dole.
❑ Připojení k napájecímu zdroji se provádí podle návodu. (viz 3.14 Připojení spotřebiče k elektrickému napájení)

3.5 Přeprava spotřebiče

3.5.1 Přeprava spotřebiče pro první uvedení do provozu

Zajistěte, aby byly splněny následující předpoklady:

❑ Spotřebič je zabalený.
❑ Spotřebič stojí vzpřímeně.

▶ Spotřebič přepravujte pomocí dvou osob.
▶ Vybalte spotřebič. (viz 3.6 Vybalení přístroje)

3.5.2 Přeprava spotřebiče po prvním uvedení do provozu

Při opětovné přepravě nebo přemístění spotřebiče po prvním uvedení do provozu dodržujte následující pokyny.

Zajistěte, aby byly splněny následující předpoklady:

❑ Spotřebič je vyprázdněný.
❑ Spotřebič stojí vzpřímeně.
❑ Spotřebič s dveřmi: Dveře jsou zajištěné proti nechtěnému otevření.
❑ Spotřebič s vysouvacím vozíkem: Vysouvací vozík je zajištěný proti nechtěnému otevření.
❑ Spotřebič se seřizovacími nožkami: Seřizovací nožky jsou zašroubované.

▶ Spotřebič přepravujte pomocí dvou osob.

Po přepravě:
▶ Vyšroubujte seřizovací nožky na spotřebiči.
▶ Vyrovnejte spotřebič.

3.6 Vybalení přístroje

POZOR
Nebezpečí poškození pohybem spotřebiče!
Pokud budete se spotřebičem pohybovat po podlaze bez ochrany, může spotřebič poškodit podlahu.
▶ Než odstraníte obal spotřebiče, dostatečně zakryjte podlahu.

▶ Zkontrolujte spotřebič a obal: Pokud máte podezření na poškození při přepravě, kontaktujte dodavatele ještě před připojením.

POZOR
Věcné poškození špičatými nebo ostrými předměty!
Pokud při odstraňování obalového materiálu použijete špičaté nebo ostré předměty, můžete spotřebič poškodit.
▶ K odstranění obalového materiálu nepoužívejte žádné špičaté nebo ostré předměty.

▶ Odstraňte obalové materiály.
▶ Spotřebič je umístěn ve správné poloze: Odstraňte ochranné fólie z dveří a bočních stěn.

3.7 Odnímatelná stolová deska

Stolová deska je odnímatelná. Pokud chcete stolní spotřebič zasunout pod pracovní desku, musíte odstranit stolovou desku. (viz 3.12 Zasunutí spotřebiče pod pracovní desku)

3.7.1 Demontáž stolové desky

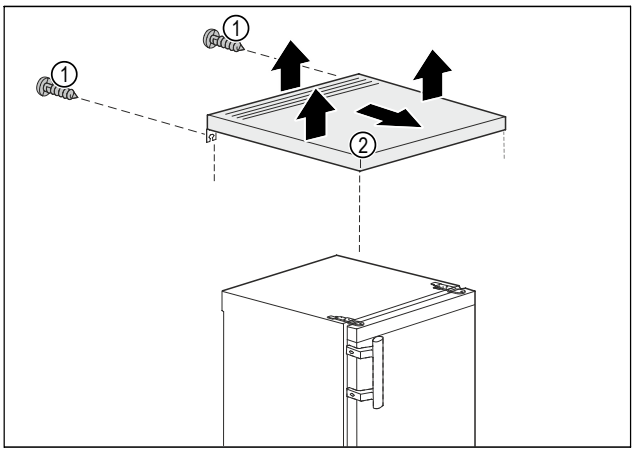

Fig. 3

▶ Odstraňte šrouby *Fig. 3 (1)* na zadní straně.
▶ Zvedněte stolovou desku *Fig. 3 (2)* vzadu.
▶ Stolovou desku *Fig. 3 (2)* posuňte dopředu.
▶ Stolovou desku *Fig. 3 (2)* vyjměte nahoru.
▷ Stolová deska *Fig. 3 (2)* je odstraněná.

3.7.2 Montáž stolové desky

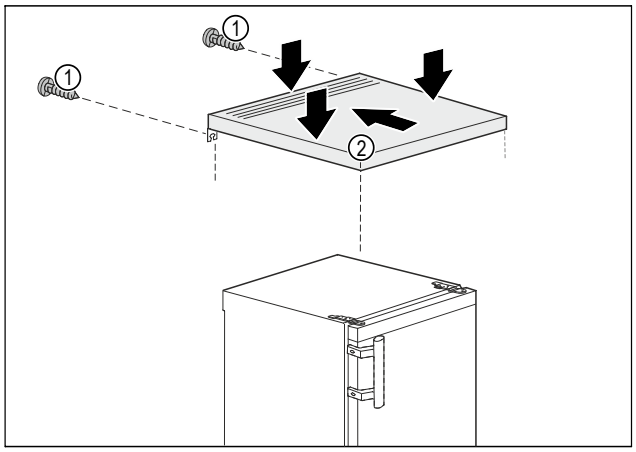

Fig. 4

- ▶ Umístěte stolovou desku *Fig. 4 (2)* na spotřebič.
- ▶ Stolovou desku *Fig. 4 (2)* posuňte dozadu.
- ▶ Stlačte stolovou desku *Fig. 4 (2)* vzadu dolů.
- ▶ Utáhněte šrouby *Fig. 4 (1)* na zadní straně.
- ▷ Stolová deska *Fig. 4 (2)* je namontovaná.

3.8 Změna strany otvírání dveří

Nástroj

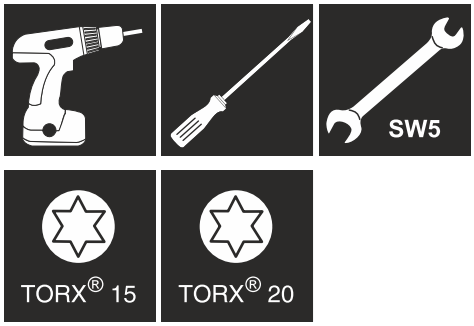

VÝSTRAHA

Nebezpečí zranění vypadávajícími dvířky!
Pokud nejsou díly ložiska dostatečně pevně přišroubovány, mohou dveře vypadnout. To může vést k vážným zraněním. Dvířka se navíc řádně nedovírají, takže chlazení pak není dostatečné.

- ▶ Stojany ložiska / ložiskové čepy přišroubujte momentem 4 Nm.
- ▶ Zkontrolujte všechny šrouby a popř. je dotáhněte.

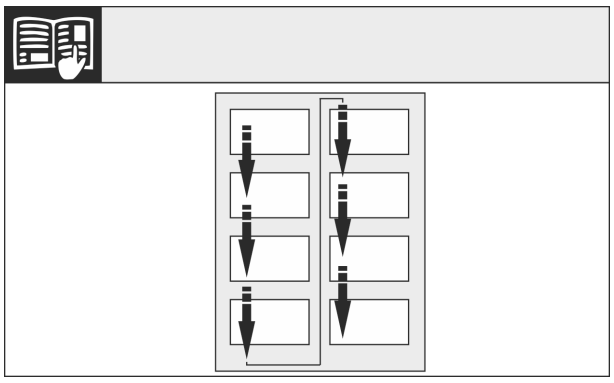

Fig. 5

Dodržujte směr čtení.

3.8.1 Příprava

Poznámka

- ▶ Před odejmutím dvířek vyberte z dveřních přihrádek potraviny, aby pak potraviny nevypadávaly ven.

- ▶ Ve dvou lidech spotřebič naklopte dozadu.
  U spotřebičů bez 4hvězdičkového mrazicího oddílu:*
- ▶ Vlevo dole vytáhněte z dveří distanční vložku *(13)*.*

3.8.2 Uvolnění spodních dílů ložiska

UPOZORNĚNÍ

Nebezpečí zranění vyklopenými dveřmi!
Pokud čep zcela odstraníte, dveře se mohou vyklopit a můžete se zranit.

- ▶ Před odstraněním čepu dveře přidržte.

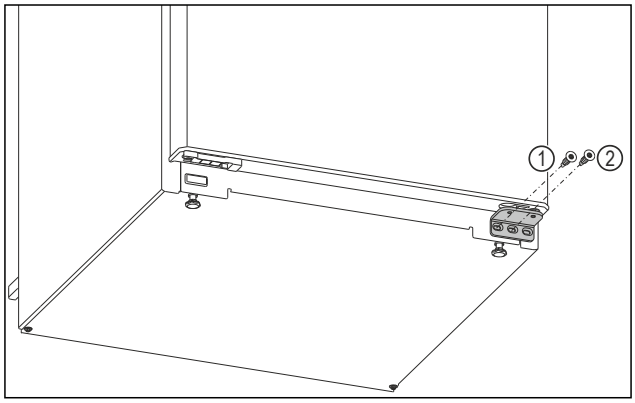

Fig. 6

- ▶ Šroubovákem Torx 20 vyšroubujte vnitřní šroub na spodním stojanu ložiska. *Fig. 6 (1)*
- ▶ Pomocí šroubováku Torx 20 vyšroubujte prostřední šroub na spodním stojanu ložiska. *Fig. 6 (2)*
- ▶ Šrouby odložte stranou.

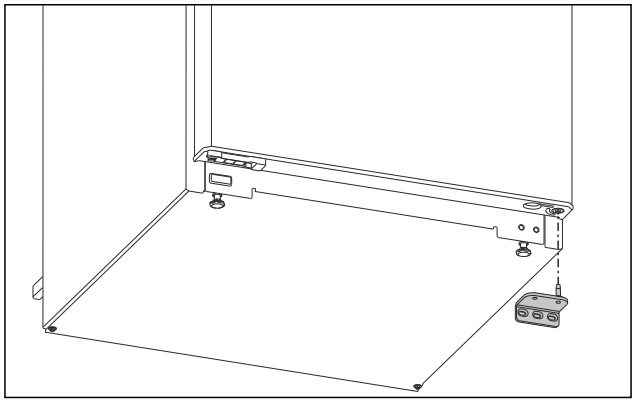

Fig. 7

- ▶ Sejměte stojan ložiska směrem dolů. (viz Fig. 7)
- ▶ Odložte stojan ložiska stranou.

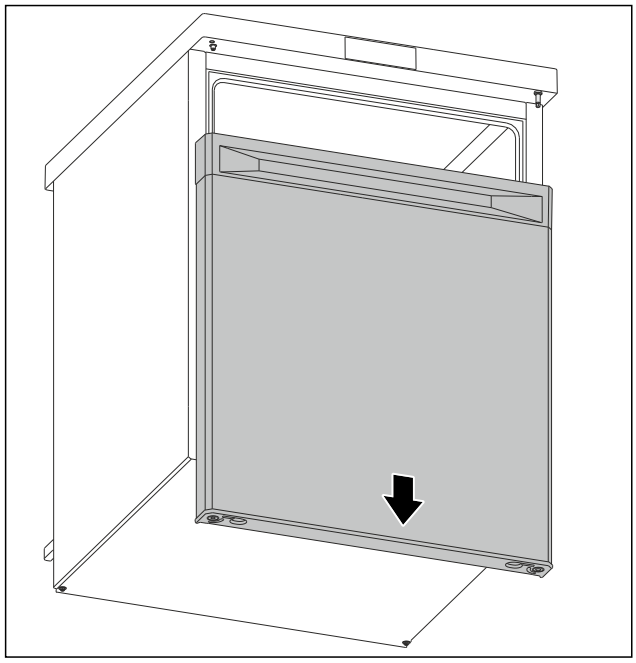

Fig. 8

▶ Sejměte dvířka směrem dolů. (viz Fig. 8)
▶ Odložte dvířka.

3.8.3 Příprava dveří

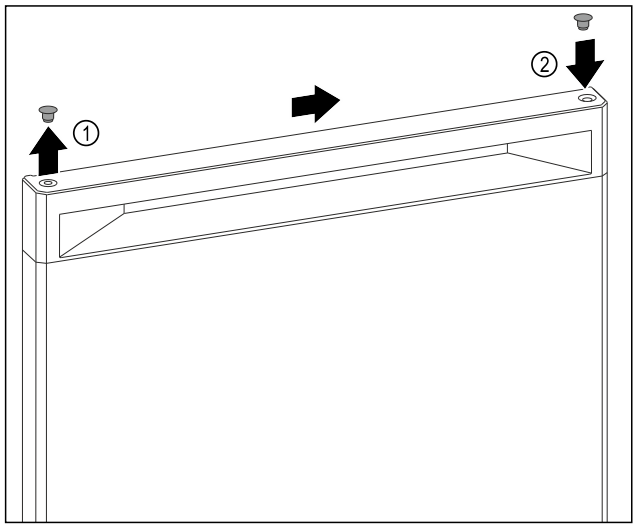

Fig. 9

▶ Pomocí plochého šroubováku opatrně zvedněte krycí zátku na horní straně dvířek *Fig. 9 (1)*.
▶ Zasuňte krycí zátku na opačné straně. *Fig. 9 (2)*

3.8.4 Přemístění madla*

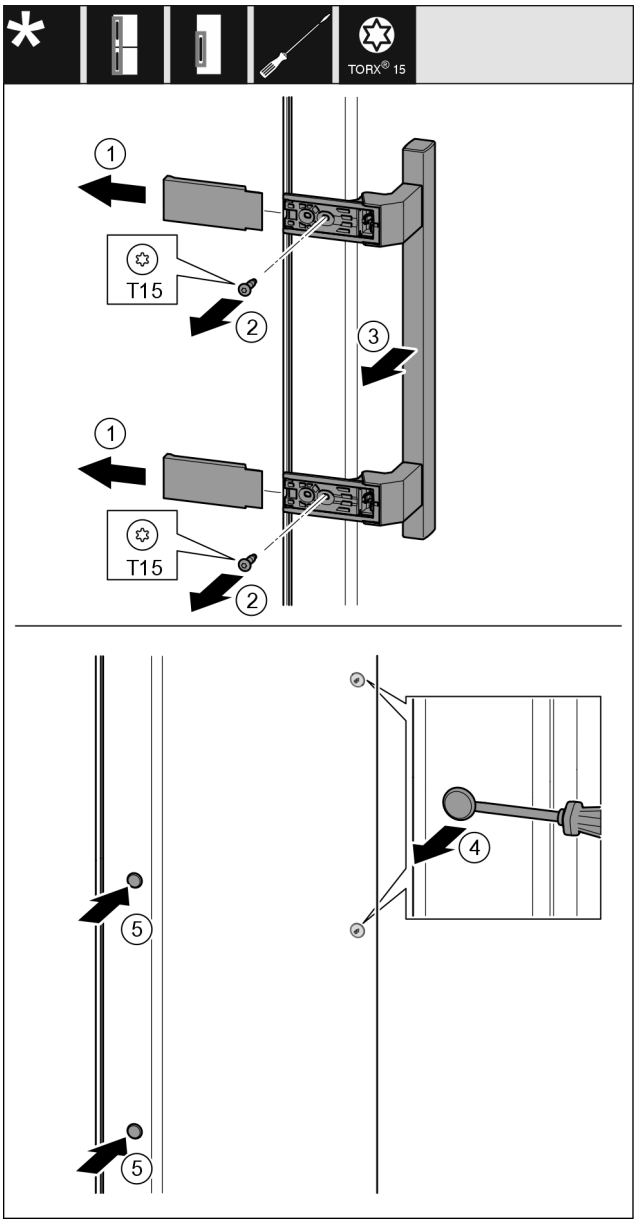

Fig. 10

▶ Stáhněte kryt. *Fig. 10 (1)*
▶ Šroubovákem Torx 15 vyšroubujte šrouby. *Fig. 10 (2)*
▶ Sejměte madlo. *Fig. 10 (3)*
▶ Postranní zátku opatrně plochým šroubovákem nadzvedněte a vytáhněte. *Fig. 10 (4)*
▶ Zátku opět vložte na druhé straně. *Fig. 10 (5)*

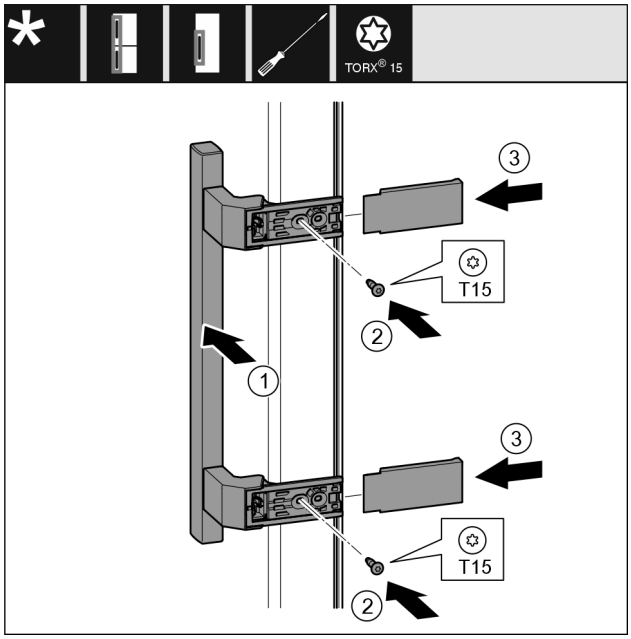

Fig. 11

- ▶ Nasaďte madlo na protilehlé straně. *Fig. 11 (1)*
- ▷ Otvory pro šrouby musí ležet přesně nad sebou.
- ▶ Šroubovákem T15 pevně utáhněte šrouby. *Fig. 11 (2)*
- ▶ Kryty bočně nasaďte a nasuňte. *Fig. 11 (3)*
- ▷ Dávejte pozor na správné zasunutí.

3.8.5 Přemontování spodního dílu ložiska

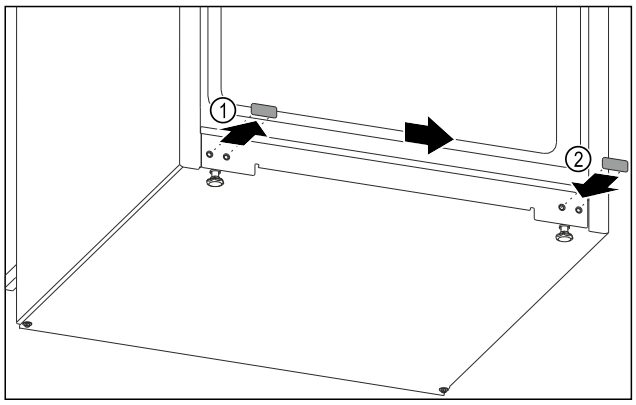

Fig. 12

- ▶ Pomocí plochého šroubováku opatrně zvedněte krycí zátku ve spodní části spotřebiče.
- ▶ Vytáhněte krycí zátku. *Fig. 12 (1)*
- ▶ Zasuňte krycí zátku na opačné straně. *Fig. 12 (2)*

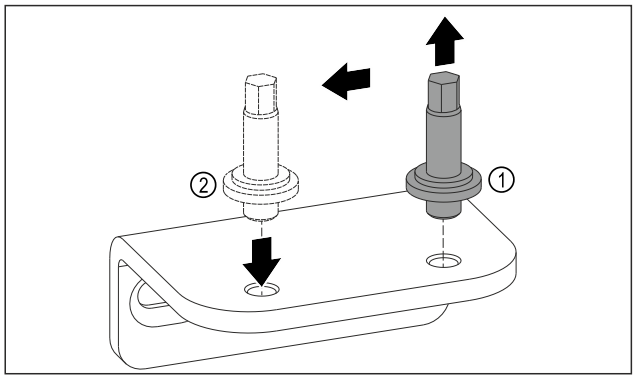

Fig. 13

- ▶ Odšroubujte šroub spodního stojanu ložiska pomocí imbusového klíče SW5. *Fig. 13 (1)*
- ▶ Zasuňte čep na opačné straně. *Fig. 13 (2)*
- ▶ Čep utáhněte imbusovým klíčem SW5.

3.8.6 Přemontování horních dílů ložiska

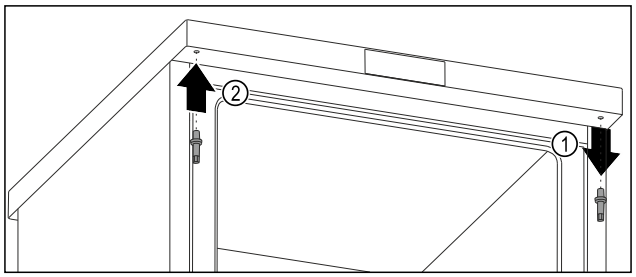

Fig. 14

- ▶ Odšroubujte horní čep imbusovým klíčem. *Fig. 14 (1)*
- ▶ Čep na opačné straně utáhněte imbusovým klíčem. *Fig. 14 (2)*

3.8.7 Montáž dvířek

VÝSTRAHA

Nebezpečí zranění vypadávajícími dvířky!
Pokud nejsou díly ložiska dostatečně pevně přišroubovány, mohou dveře vypadnout. To může vést k vážným zraněním.
Dvířka se navíc řádně nedovírají, takže chlazení pak není dostatečné.

- ▶ Stojany ložiska přišroubujte momentem 4 Nm.
- ▶ Zkontrolujte všechny šrouby a popř. je dotáhněte.

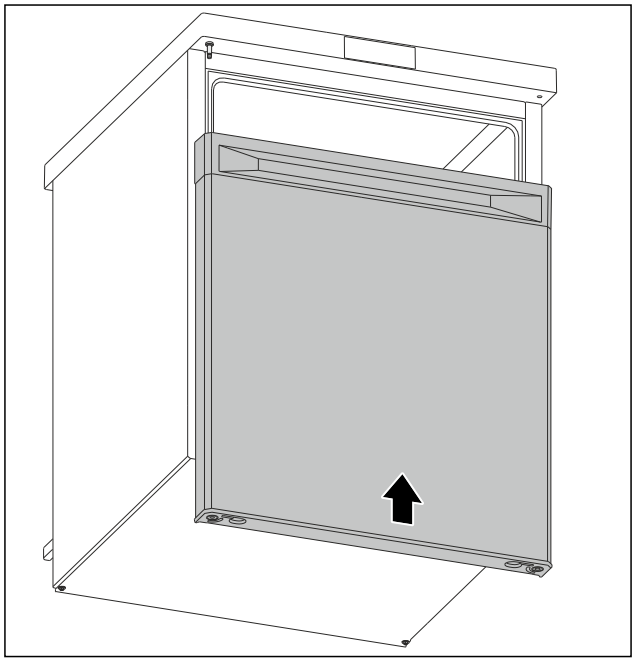

Fig. 15

- ▶ V zavřeném stavu nasaďte dvířka na horní čep. (viz Fig. 15)

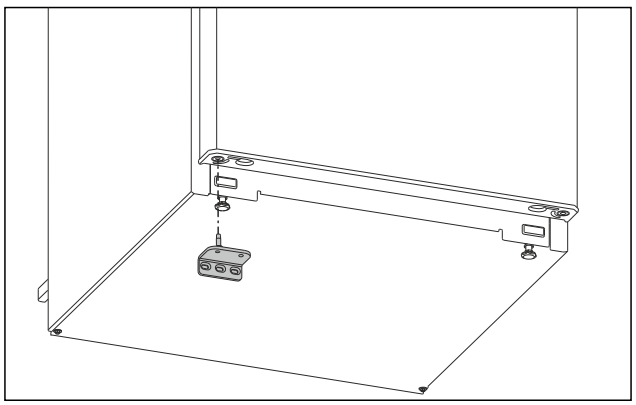

Fig. 16

▶ Vložte spodní stojan ložiska na opačné straně. (viz Fig. 16)

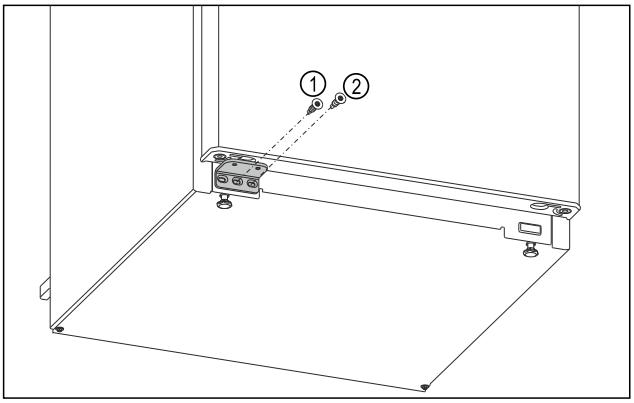

Fig. 17

▶ Utáhněte prostřední šroub stojanu ložiska *Fig. 17 (1)* šroubovákem Torx 20.
▶ Utáhněte vnitřní šroub stojanu ložiska *Fig. 17 (2)* šroubovákem Torx 20.
▶ Zkontrolujte dvířka.
▷ Dveřní doraz je vyměněn.

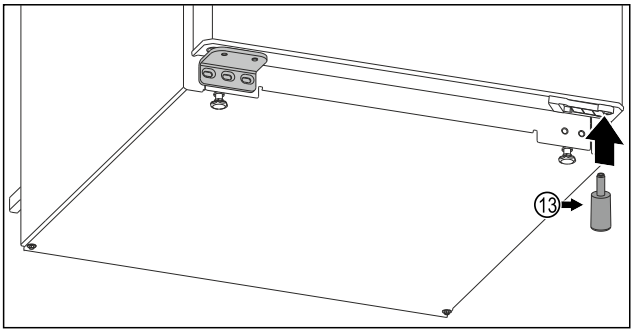

*Fig. 18 U spotřebičů bez 4hvězdičkového mrazicího oddílu**

U spotřebičů bez 4hvězdičkového mrazicího oddílu:*

▶ Distanční vložku *Fig. 18 (13)* opět vsaďte vpravo dole do dveří; je důležitá pro stabilitu přístroje.*

3.9 Montáž vymezovačů odstupu od stěny

S vymezovači odstupu od stěny docílí váš spotřebič deklarované spotřeby energie a při vyšší vlhkosti okolí se netvoří žádná kondenzační voda. Spotřebič je bez použití vymezovačů odstupu od stěny zcela funkční, má však nepatrně vyšší spotřebu energie.

Pokud vložíte vymezovače odstupu od stěny, hloubka spotřebiče se zvětší o cca 35 mm.

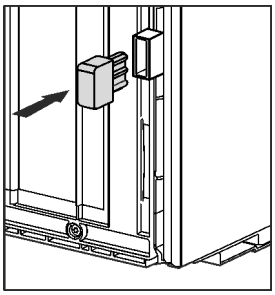

▶ Spotřebič s přiloženými vymezovači odstupu od stěny: Namontujte vymezovače odstupu od stěny na zadní stranu spotřebiče nalevo i napravo dolů.

3.10 Instalace přístroje

UPOZORNĚNÍ

Nebezpečí zranění těžkým spotřebičem!

▶ Spotřebič musí na místo instalace přepravovat dvě osoby.

VÝSTRAHA

Nebezpečí požáru z důvodu zkratu!

▶ Když nainstalujete spotřebič: Neohýbejte, neskřípněte nebo nepoškozujte přívodní síťový kabel.
▶ Spotřebič neprovozujte s vadným přívodním kabelem.

VÝSTRAHA

Nebezpečí požáru a poškození!

▶ Na přístroj nepokládejte přístroje produkující teplo, např. mikrovlnou troubu, opékač topinek apod.!

Zajistěte, aby byly dodrženy následující předpoklady:

❑ Přístroj přesouvejte výhradně nenaplněný.
❑ Přístroj instalujte výhradně s pomocí.

▶ Z přiloženého balení vyjměte přívodní síťový kabel.
▶ Zapojte zásuvku chladicího zařízení přívodního síťového kabelu zcela do zástrčky spotřebiče na zadní straně spotřebiče. Dbejte na pevné usazení zásuvky chladicího zařízení.
▶ Síťovou zástrčku v případě potřeby položte s pomocí kabelu k volné zásuvce.

3.11 Instalace více spotřebičů

Spotřebiče jsou vyvinuty pro různé druhy instalace. Pokud chcete umístit více spotřebičů vedle sebe nebo na sebe, zajistěte, aby byly splněny následující předpoklady:

❑ Vedle sebe nebo na sebe umisťujte výhradně takové spotřebiče, které byly pro tento účel vyvinuty.
❑ Všímejte si poznámek a následující tabulky.

POZOR

Nebezpečí poškození vlivem kondenzátu!

▶ Spotřebič neinstalujte přímo vedle jiného chladicího nebo mrazicího přístroje.

POZOR

Nebezpečí poškození vlivem kondenzátu!

▶ Spotřebič neinstalujte přímo nad jiným chladicím nebo mrazicím přístrojem.

Model	Druh instalace
všechny modely	jednotlivě
Modely, jejichž modelové označení začíná na **S...**.	vedle sebe „Side-by-Side“ (SBS)

Model	Druh instalace
Modely bez vyhřívání boční stěny	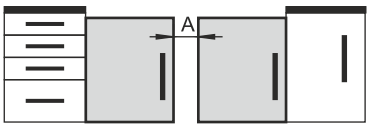 **Vedle sebe:** Umístěte spotřebiče od sebe ve vzdálenosti **A** 100 mm. Pokud tuto vzdálenost nedodržíte, na bočních stěnách mezi spotřebiči se vytvoří kondenzační voda. 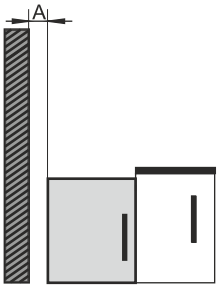 **Na vnější stěně:** Ve vzdálenosti **A** proveďte umístění jako u umístění vedle sebe. Pokud tuto vzdálenost nedodržíte, může se na boční stěně spotřebiče vytvářet kondenzační voda.

Modely a jejich druh instalace

3.12 Zasunutí spotřebiče pod pracovní desku

Pod souvislou pracovní desku můžete zasunout stolovou spotřebiče s maximální výškou 850 mm.

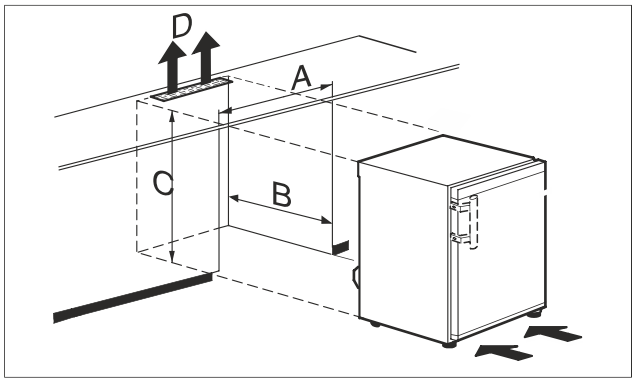

Fig. 19

(A) Šířka spotřebiče bez stolové desky
(B) Hloubka výklenku
(C) Výška výklenku
(D) Průřez ventilace v pracovní desce

R..10..	
A	549 mm
B	minimálně 600 mm
C	652 mm
D	minimálně 200 cm²

R..12..	
A	499 mm
B	minimálně 600 mm
C	822 mm

R..12..	
D	minimálně 200 cm²

R..14..	
A	549 mm
B	minimálně 600 mm
C	822 mm
D	minimálně 200 cm²

R..16..	
A	599 mm
B	minimálně 600 mm
C	822 mm
D	minimálně 200 cm²

VÝSTRAHA
Nebezpečí požáru z důvodu zkratu!
- ▶ Když nainstalujete spotřebič: Neohýbejte, neskřípněte nebo nepoškozujte přívodní síťový kabel.
- ▶ Spotřebič neprovozujte s vadným přívodním kabelem.

Zajistěte, aby byly splněny následující předpoklady:
- ❑ Stolová deska je odstraněná. (viz 3.7 Odnímatelná stolová deska)
- ❑ Zásuvka je snadno přístupná a není umístěná za spotřebičem.

▶ Zasuňte spotřebič pod pracovní desku.

3.13 Po instalaci

▶ Odstraňte všechny přepravní pojistky ve vnitřním prostoru.

POZOR
Věcné poškození špičatými nebo ostrými předměty!
Pokud při odstraňování obalového materiálu použijete špičaté nebo ostré předměty, můžete spotřebič poškodit.
- ▶ K odstranění obalového materiálu nepoužívejte žádné špičaté nebo ostré předměty.

- ▶ Odstraňte ochranné fólie ve vnitřním prostoru: Fólii odstraňujte plošně podél součásti, aby se minimalizovala její přilnavost.
- ▶ Vyčistěte spotřebič. (viz 10.6 Čištění přístroje)
- ▶ Poznamenejte si typ (model, číslo), název spotřebiče, číslo spotřebiče/sériové číslo, datum nákupu a adresu prodejce.

3.14 Připojení spotřebiče k elektrickému napájení

VÝSTRAHA
Nebezpečí úrazu elektrickým proudem a zranění v důsledku poškození spotřebiče nebo poškozeného přívodního kabelu! Ohrožení života a řezná poranění. Pokud došlo během přepravy k poškození spotřebiče nebo přívodního kabelu, můžete být usmrceni zásahem elektrickým proudem. Kromě toho se můžete přivodit řezné poranění o poškozené části skříně spotřebiče.
▶ Po přepravě zkontrolujte spotřebič a přívodní kabel, zda u nich nedošlo k poškození.
▶ Spotřebič za žádných okolností neuvádějte do provozu, pokud je spotřebič nebo přívodní kabel poškozen.
▶ Kontaktujte zákaznický servis.

Spotřebič připojíte k elektrické síti pomocí samostatně dodávaného přívodního síťového kabelu. Přívodní síťový kabel má na jednom konci zásuvku chladicího zařízení a na druhém konci síťovou zástrčku.

Zajistěte, aby byly splněny následující předpoklady:
- Spotřebič ani přívodní síťový kabel jsou nepoškozené.
- Spotřebič je předpisově ustavený. (viz 3.9 Montáž vymezovačů odstupu od stěny)
- Požadavky na elektrické připojení jsou splněny.
- Rozměry pro předpisové připojení jsou známy a dodrženy. (viz 3.4 Připojovací rozměry napájecího zdroje)
- Síťové napětí a frekvence odpovídají údajům na typovém štítku.
- Zásuvka má předpisové uzemnění a elektrické jištění.
- Vybavovací proud jističe je mezi 10 A a 16 A.
- Zásuvka je snadno přístupná a není umístěná za spotřebičem. (viz 3.4 Připojovací rozměry napájecího zdroje)

POZOR
Nebezpečí poškození v důsledku nesprávného provozu! Poškození elektrických komponent spotřebiče.
▶ Používejte pouze dodané přívodní kabely.

VÝSTRAHA
Nebezpečí požáru v důsledku nesprávného připojení! Popáleniny.
Poškození spotřebiče.
▶ Nepoužívejte prodlužovací kabely.
▶ Nepoužívejte rozvodné lišty.

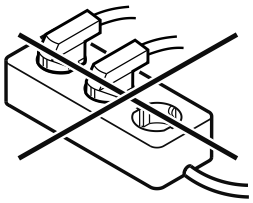

POZOR
Nebezpečí poškození v důsledku nesprávného připojení! Poškození spotřebiče.
▶ Přístroj nepřipojujte k ostrůvkovým střídačům, jako např. solárním elektrárnám a benzínovým generátorům.

▶ Síťovou zástrčku přívodního síťového kabelu připojte na zdroj napětí. Dbejte na pevné usazení síťové zástrčky v zásuvce.
▷ Spotřebič je připojený. První uvedení do provozu viz následující kapitola nebo návod k použití.

3.15 Likvidace obalu

VÝSTRAHA
Nebezpečí udušení balicím materiálem a fólií!
▶ Nenechte děti, aby si hrály s balicím materiálem.

Obal je vyroben z recyklovatelného materiálu:
- Vlnitá lepenka/lepenka
- Díly z napěněného polystyrénu
- Fólie a sáčky z polyetylénu
- Stahovací pásky z polypropylénu
- přibitý dřevěný rám s podložkou z polyetylenu*

▶ Balicí materiál dopravte na oficiální sběrné místo.

4 Princip funkce displeje

Spotřebič ovládáte dotykovým tlačítkem.

4.1 Navigace dotykovým tlačítkem a vysvětlení symbolů

Na obrázcích jsou použity různé symboly pro navigaci pomocí dotykového tlačítka. Následující tabulka tyto symboly popisuje.

Symbol	Popis
	**Prsty se krátce dotkněte dotykového tlačítka:** Procházejte v hlavním menu a podmenu. Když je v ruce zobrazeno číslo: Číslo udává, jak často se musíte krátce po sobě dotknout dotykového tlačítka, abyste přešli na určitou funkci.
	**Dotkněte se dotykového tlačítka prstem po dobu 3 sekund:** Zapněte spotřebič. V hlavním menu: Vypněte spotřebič. V podmenu: Přejděte do hlavního menu. Aktivní funkce podmenu se deaktivují.
	**Dotkněte se dotykového tlačítka prstem po dobu 7 sekund:** V hlavním menu: Otevřete podmenu.
	**Šipka s hodinami:** Trvá déle než 10 sekund, než se na displeji zobrazí následující zobrazení.
 2s 5s 10s	**Šipka s časovým údajem:** Trvá uvedený čas, než se na displeji zobrazí následující zobrazení.

4.2 Menu

Funkce spotřebiče jsou rozděleny do různých menu.

Menu	Popis
Hlavní menu	Po zapnutí spotřebiče se automaticky zobrazí hlavní menu. Odtud přejdete k funkcím spotřebiče a k podmenu.

Menu	Popis
Podmenu	Podmenu obsahuje další funkce spotřebiče pro nastavení vašeho spotřebiče.

4.2.1 Hlavní menu

V hlavním menu můžete aktivovat/deaktivovat následující funkce:

LED	Popis
 *	SuperCool*
	Teplota 2 °C
	Teplota 4 °C
	Teplota 6 °C
	Teplota 8 °C

Význam LED kontrolek v hlavním menu

4.2.1 Otevření hlavního menu

Po zapnutí spotřebiče se automaticky zobrazí hlavní menu.

Pokud se nacházíte v podmenu a chcete přepnout do hlavního menu:

▶ Proveďte akční kroky (viz 4.2.2 Opuštění podmenu) .

4.2.1 Pohyb v hlavním menu

Pokud se pohybujete v hlavním menu, po LED 5 následuje opět LED 1.



Fig. 20

▶ Krátce se dotkněte dotykového tlačítka, dokud se nerozsvítí LED požadované funkce.

▷ Funkce je aktivována.

4.2.1 Klidový režim displeje

Pokud se nedotknete dotykového tlačítka v hlavní nabídce po dobu 10 sekund, displej se přepne do klidového režimu. Klidový režim zabrání tomu, abyste teplotu nastavili náhodným dotykem dotykového tlačítka.

Ukončení klidového režimu:

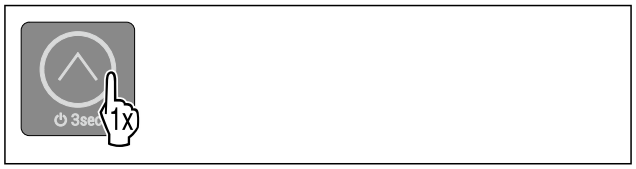

Fig. 21

▶ Krátce se dotkněte dotykového tlačítka.

▷ Zazní potvrzovací tón.

▷ Nastavená teplota jednou zabliká.

▷ Klidový režim je ukončený.

4.2.2 Podmenu

V podmenu můžete aktivovat/deaktivovat následující funkce:

LED	Popis	Poloha LED
	Zablokování zadávání	LED 1
	SabbathMode	LED 2
	Resetování na tovární nastavení	LED 3

Význam LED kontrolek v podmenu

4.2.2 Otevření podmenu

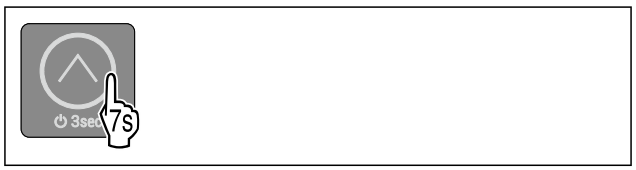

Fig. 22

▶ Proveďte akční kroky podle obrázku, dokud se po 7 sekundách neozve dvojitý potvrzovací tón.

▷ Rozsvítí se kontrolky LED 1-5: Nacházíte se v podmenu.

▷ Pokud po dobu 5 sekund neprovedete na displeji žádnou akci, přejde displej zpět do hlavního menu.

4.2.2 Opuštění podmenu



Fig. 23

▶ Proveďte akční kroky podle obrázku.

-nebo-

▶ Nedotýkejte se dotykového tlačítka po dobu 5 sekund.

▷ Nacházíte se v hlavním menu.

4.2.2 Pohyb v podmenu

Pokud se pohybujete v podmenu, LED 1 následuje LED poslední funkce v podmenu.

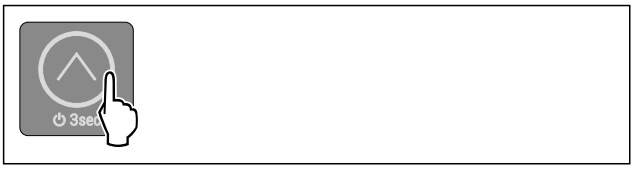

Fig. 24

▶ Krátce se dotkněte dotykového tlačítka, dokud se nerozsvítí LED požadované funkce.
▷ Po 5 sekundách bez interakce se automaticky aktivuje vybraná funkce.

5 Uvedení do provozu

5.1 Zapnutí spotřebiče (první uvedení do provozu)

Zajistěte, aby byly splněny následující předpoklady:

❑ Spotřebič je nainstalovaný a připojený podle návodu k montáži.
❑ Všechny lepicí pásky, lepicí a ochranné fólie a rovněž přepravní pojistky ve spotřebiči a na něm jsou odstraněny.
❑ Všechny reklamní letáky jsou ze zásuvek vyjmuté.
❑ Princip funkce displeje je znám. (viz 4 Princip funkce displeje)

Zapnutí spotřebiče:

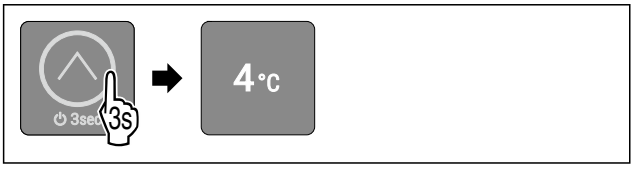

Fig. 25

▶ Dotýkejte se dotykového tlačítka podle obrázku po dobu 3 sekund, dokud nezazní potvrzovací tón.
▷ Spotřebič je zapnutý.
▷ Vnitřní osvětlení je aktivované.
▷ Spotřebič chladí na cílovou teplotu nastavenou z výroby.

Spotřebič se spouští demo režimu:
Když se spotřebič spustí v demo režimu:
▶ Deaktivace demo režimu. (viz Deaktivace demo režimu)

Displej se přepne do klidového režimu:
Když displej přejde do klidového režimu:
▶ Krátce se dotkněte dotykového tlačítka. (viz 4.2.1 Klidový režim displeje)

Poznámka
Výrobce doporučuje:
▶ Vkládání potravin: Počkejte cca 6 hodin, až bude dosažena nastavená teplota.
▶ **Mražené výrobky** vkládejte při teplotě -18 °C nebo nižší.*
▶ Dodržujte pokyny ke skladování. (viz 6.1 Pokyny ke skladování)

Poznámka
Příslušenství dostanete v obchodě Liebherr-Hausgeräte na adrese go.liebherr.com/47wtc4.

6 Uskladnění

6.1 Pokyny ke skladování

VÝSTRAHA
Nebezpečí požáru způsobené elektrickými spotřebiči!
Pokud používáte elektrické spotřebiče v části spotřebiče určené pro potraviny, může dojít k požáru.
▶ Nepoužívejte v potravinovém prostoru spotřebiče žádné elektrické spotřebiče, pokud nejsou doporučené výrobcem.

Poznámka
Spotřeba energie stoupá a chladicí výkon se zmenšuje, pokud nestačí ventilace.
▶ Nechte vždy volnou vzduchovou štěrbinu.

Dodržujte následující zadání pro skladování:

- V mrazicím oddílu: Potraviny dobře zabalte.*
- Potraviny, které snadno přijímají nebo uvolňují zápach nebo chuť, zabalte do uzavřených nádob nebo zakryjte.
- Tekutiny uchovávejte v uzavřených nádobách.
- Potraviny skladujte s odstupy, aby vzduch mohl dobře cirkulovat.
- Potraviny skladujte podle pokynů na obalu.
- Vždy dodržujte minimální datum spotřeby uvedené na obalu.

Poznámka
Nedodržení těchto zásad může vést ke zkažení potravin.

6.2 Chladnička

Vlivem cirkulace vzduchu vznikají v chladničce zóny s rozdílnými teplotami. Jednotlivé teplotní zóny najdete v přehledu spotřebičů a vybavení. (viz 2.2 Přehled spotřebičů a vybavení)

6.2.1 Třídění potravin

▶ Horní oblast a dveře: Máslo, sýry, konzervy a tuby.

6.3 4hvězdičkový mrazicí oddíl*

Zde se při -18 °C vytváří suché, mrazivé skladovací klima. Mrazivé skladovací klima je vhodné ke skladování hlubokozmrazených výrobků a mražených výrobků po dobu několika měsíců, k výrobě kostek ledu nebo k zamrazení čerstvých potravin.

Teplota vzduchu v mrazicím oddílu může při měření teploměrem nebo jinými měřicími přístroji kolísat. Při poloprázdném nebo prázdném mrazicím oddílu je teplotní kolísání větší a je možné dosáhnout teplot vyšších než -18 °C.

6.3.1 Mražení potravin

V rozmezí 24 hodin můžete zmrazit maximálně tolik kg čerstvých potravin, kolik je uvedeno na typovém štítku (viz 11.5 Typový štítek) pod údajem „Mrazicí výkon... kg/24h“.

Aby potraviny rychle promrzly i uvnitř, dodržujte následující množství v jednom balení:

- Ovoce a zelenina do 1 kg
- Maso do 2,5 kg

Třídění potravin

UPOZORNĚNÍ
Nebezpečí zranění skleněnými střepy!
Láhve a plechovky s nápoji mohou při mražení prasknout. To platí zvláště pro nápoje sycené oxidem uhličitým.
▶ Láhve a plechovky s nápoji nemrazte!

▶ Zabalené potraviny umístěte doprostřed mrazicího oddílu.

Rozmrazování potravin

VÝSTRAHA
Nebezpečí otravy z jídla!
▶ Rozmražené potraviny znovu nemrazte.
▶ Rozmrazené potraviny zpracujte co nejrychleji.

Potraviny můžete rozmrazovat různými způsoby:
- v chladničce
- v mikrovlnné troubě
- v troubě/horkovzdušné troubě
- při pokojové teplotě

▶ Odeberte pouze tolik potravin, kolik je nutné.

6.4 Doba skladování

Uvedené doby skladování jsou orientační hodnoty.

U potravin s uvedením minimální trvanlivosti platí vždy datum uvedené na obalu.

6.4.1 Chladnička

Platí minimální datum spotřeby uvedené na obalu.

6.4.2 Mrazicí schránka*

Orientační hodnoty skladovatelnosti různých druhů potravin		
Zmrzlina	při -18 °C	2 až 6 měsíců
Salám, šunka	při -18 °C	2 až 3 měsíců
Chléb, pečivo	při -18 °C	2 až 6 měsíců
Zvěřina, vepřové maso	při -18 °C	6 až 9 měsíců
Ryby, tučné	při -18 °C	2 až 6 měsíců
Ryby, libové	při -18 °C	6 až 8 měsíců
Sýry	při -18 °C	2 až 6 měsíců
Drůbež, hovězí maso	při -18 °C	6 až 12 měsíců
Zelenina, ovoce	při -18 °C	6 až 12 měsíců

7 Úspora energie

- Je třeba stále dbát na správný přívod vzduchu a odvětrávání. Nezakrývejte ventilační otvory, příp. mřížky.
- Spotřebič nestavte na přímé sluneční světlo nebo vedle topení apod.
- Pokud spotřebič ustavíte přímo vedle trouby, může se spotřeba energie mírně zvýšit. To závisí na délce a intenzitě používání trouby.
- Spotřeba energie závisí na podmínkách instalace, např. na okolní teplotě . Při vyšší okolní teplotě se může spotřeba energie zvýšit.
- Přístroj otvírejte na co nejkratší dobu.
- Čím nižší teplota je nastavena, tím vyšší je spotřeba energie.
- Potraviny ukládejte roztříděné: home.liebherr.com/food.
- Všechny potraviny uchovávejte dobře zabalené a zakryté. Zamezí se tak tvorbě jinovatky.
- Potraviny vyjímejte jen po nezbytně nutnou dobu, aby se příliš neohřály.
- Vkládání horkých jídel: nejprve nechte zchladnout na pokojovou teplotu.
- Mražené potraviny nechte rozmrazit v chladničce.*
- Když je v přístroji silná vrstva námrazy: přístroj odmrazte.*
- Při delší dovolené chladničku vyprázdněte a vypněte.

Usazený prach zvyšuje spotřebu energie:
- Chladicí jednotku s výměníkem tepla - kovovou mřížkou na zadní straně přístroje - jednou ročně zbavte prachu.

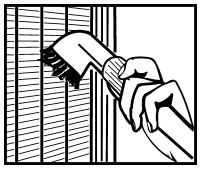

8 Obsluha

8.1 Ovládací a indikační prvky

Displej umožňuje rychlé přehled o aktuálním stavu spotřebiče, nastavení teploty, stavu funkcí a rovněž o hlášeních.

Spotřebič ovládáte dotykovým tlačítkem.

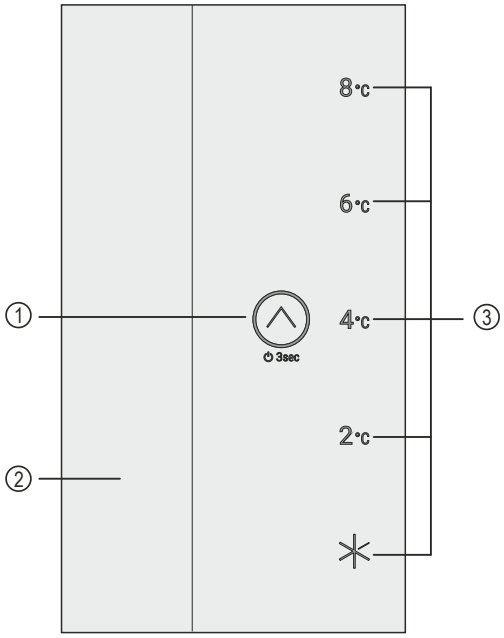

Fig. 26 Ilustrační zobrazení: Displej

(1) Dotykové tlačítko (ovládací prvek)
(2) Vnitřní osvětlení
(3) Ukazatel teploty/stavu

8.1.1 Ukazatel teploty/stavu

Ukazatel teploty/stavu sestává z pěti kontrolek LED:

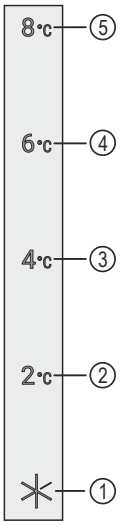

Fig. 27 Ilustrační zobrazení

(1) LED 1
(2) LED 2
(3) LED 3
(4) LED 4
(5) LED 5

Kontrolky LED indikují nastavení teploty v hlavním menu (viz 4.2.1 Hlavní menu) a funkce v podmenu (viz 4.2.2 Podmenu) .

8.1.2 Chování LED

Stav spotřebiče poznáte podle toho, že kontrolky LED svítí nebo blikají:

Chování LED (ilustrační zobrazení)	Popis
	**LED nesvítí:** LED není vybrána. Funkce není aktivní.
	**LED svítí:** LED je vybrána nebo je funkce aktivní.
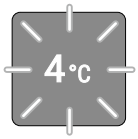	**Několik kontrolek LED bliká současně:** Došlo k chybě. (viz 8.3 Hlášení)

Chování LED

8.1.3 Akustické signály

Akustický signál se rozezní v následujících případech:

Akustický signál	Popis
Potvrzovací tón	Zazní při dotyku dotykového tlačítka.
Zvuk alarmu	Zazní, pokud nastane chyba. (viz 8.3 Hlášení)
Zvuk chyby	Po dotyku dotykového tlačítka se ozve zvuk, ale interakce není možná.

8.2 Funkce spotřebiče

8.2.1 Poznámky k funkcím spotřebiče

Funkce spotřebiče jsou z výroby nastavené tak, aby byl spotřebič plně funkční.

Před změnou, aktivací nebo deaktivací funkcí spotřebiče se ujistěte, že jsou splněny následující požadavky:

- ❑ Přečetli jste si popisy fungování displeje a porozuměli tomu. (viz 4 Princip funkce displeje)
- ❑ Seznámili jste se s ovládacími a zobrazovacími prvky spotřebiče. (viz 8.1 Ovládací a indikační prvky)

Vypnutí a zapnutí spotřebiče

Tato funkce slouží k vypnutí a zapnutí celého spotřebiče.

Vypnutí spotřebiče

Pokud spotřebič vypnete, dříve provedená nastavení zůstanou uložená.

Zajistěte, aby byly splněny následující předpoklady:

- ❑ Pokyny k jednání (viz 12 Odstavení z provozu) jsou provedené.
- ❑ Nacházíte se v hlavním menu. (viz 4.2.2 Opuštění podmenu)



Fig. 28

- ▶ Proveďte akční kroky podle obrázku, dokud se neozve potvrzovací tón.
- ▷ Kontrolky LED displeje již nesvítí.
- ▷ Vnitřní osvětlení je deaktivováno.
- ▷ Spotřebič je vypnutý.

Zapnutí spotřebiče

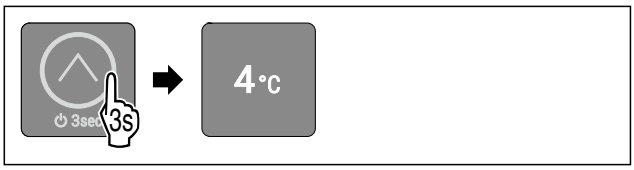

Fig. 32 Ilustrační zobrazení: U spotřebičů bez SmartModule

- ▶ Proveďte akční kroky podle obrázku, dokud se neozve potvrzovací tón.
- ▷ Spotřebič je zapnutý.
- ▷ Vnitřní osvětlení je aktivované.
- ▷ Při prvním uvádění do provozu: Spotřebič chladí na cílovou teplotu nastavenou z výroby.
- ▷ Pokud byl spotřebič již dříve v provozu: Spotřebič chladí na předem nastavenou cílovou teplotu.

5 °C Teplota

Pomocí této funkce nastavíte teplotu.

Teplota závisí na těchto faktorech:

- Četnost otevírání dveří
- Doba trvání otevření dveří
- Teplota místnosti v místě instalace
- Druh, teplota a množství potravin

Doporučené nastavení: 4 °C

Nastavení teploty

Funkce se nachází v hlavním menu na pozici LED 2-5.

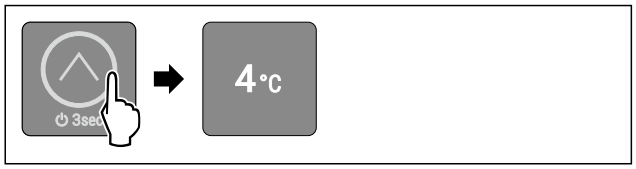

Fig. 34 Ilustrační zobrazení

▶ Krátce se dotkněte dotykového tlačítka podle obrázku, dokud se nerozsvítí požadovaná teplota.
▷ Teplota je nastavena.
▷ Spotřebič chladí na nastavenou cílovou teplotu.

SuperCool*

Pomocí této funkce aktivujete nebo deaktivujete režim SuperCool. Pokud aktivujete režim SuperCool, spotřebič zvýší chladicí výkon. Tím se dosáhne nižších chladicích teplot. Pokud chcete rychle zchladit velké množství potravin, můžete aktivovat funkci SuperCool.

Pokud aktivujete funkci SuperCool, dosáhnete nižších teplot také v mrazicím oddíle ****. Pokud chcete zmrazit potraviny v mrazicím oddíle ****, můžete aktivovat funkci SuperCool.*

Aktivace SuperCool

Funkce se nachází v hlavním menu na pozici LED 1.

Okamžik pro aktivaci funkce:

- Pokud chcete v chladničce skladovat čerstvé potraviny: Aktivujte funkci při vložení potravin.
- Pokud chcete v mrazicím oddíle **** skladovat čerstvé potraviny: Aktivujte funkci při vložení potravin.*

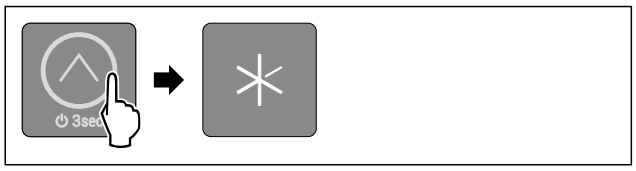

Fig. 35

▶ Krátce se dotkněte dotykového tlačítka podle obrázku, dokud se nerozsvítí LED 1.
▷ LED 1 svítí: Funkce SuperCool je aktivována.
▷ Spotřebič chladí na cílovou teplotu.

Deaktivace SuperCool

Pro spotřebiče s mrazicím oddílem ****: SuperCool se po 56 až 72 hodinách automaticky deaktivuje.*

Pro spotřebiče bez mrazicího oddílu ****: SuperCool se po 18 hodinách automaticky deaktivuje.*

Funkci SuperCool však můžete kdykoliv deaktivovat ručně tím, že nastavíte teplotu:

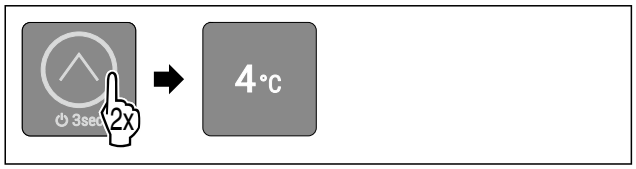

Fig. 36 Ilustrační zobrazení

▶ Krátce se dotkněte dotykového tlačítka podle obrázku, dokud se nerozsvítí požadovaná teplota.
▷ Teplota je nastavena a SuperCool deaktivována.
▷ Spotřebič pracuje dále v normálním režimu.
▷ Spotřebič chladí na nastavenou cílovou teplotu.

SabbathMode

Pomocí této funkce zapnete nebo vypnete režim SabbathMode. Pokud tuto funkci zapnete, některé elektronické funkce se vypnou. To umožňuje vašemu spotřebiči splnit náboženské požadavky židovských svátků jako např. šabat a je v souladu s certifikací STAR-K Kosher.

Stav spotřebiče se zapnutým režimem SabbathMode
Rozsvítí se kontrolky LED 1-5.
Všechny funkce na displeji kromě **funkce Deaktivace SabbathMode** jsou zablokovány.
Aktivní funkce zůstanou zapnuté.
Vnitřní osvětlení je vypnuté.
Hlášení se nezobrazí.
Dveřní alarm není k dispozici.
Po výpadku proudu se spotřebič vrátí do režimu SabbathMode.

Stav spotřebiče

Poznámka
Tento spotřebič má certifikát institutu „Institute for Science and Halacha“. (www.machonhalacha.co.il)

Seznam spotřebičů, certifikovaných podle STAR-K najdete na adrese www.star-k.org/appliances.

Aktivace SabbathMode

VÝSTRAHA
Nebezpečí otravy zkaženými potravinami!
Pokud jste zapnuli režim SabbathMode a dojde k výpadku napájení, na stavovém displeji se žádná zpráva o výpadku napájení nezobrazí. Po skončení výpadku napájení pracuje spotřebič dál v režimu SabbathMode. Při výpadku proudu se mohou potraviny zkazit a jejich konzumace může vést k otravě jídlem.
Po výpadku napájení:

▶ Potraviny, které byly zmrazené a jsou rozmrazené, nejezte.

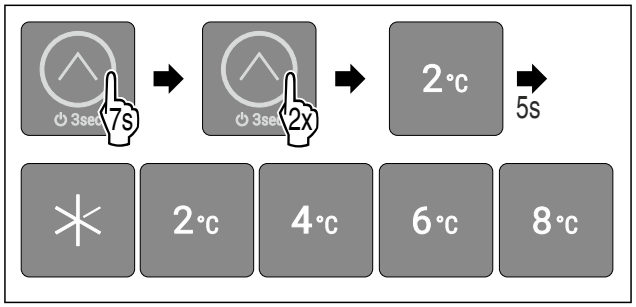

Fig. 37

▶ Proveďte akční kroky podle obrázku.
▷ LED 2 svítí.
▷ Po 5 sekundách bez interakce se aktivuje režim SabbathMode. Rozsvítí se kontrolky LED 1-5.

Deaktivace SabbathMode

SabbathMode se po 80 hodinách automaticky deaktivuje. SabbathMode však můžete kdykoliv deaktivovat ručně:

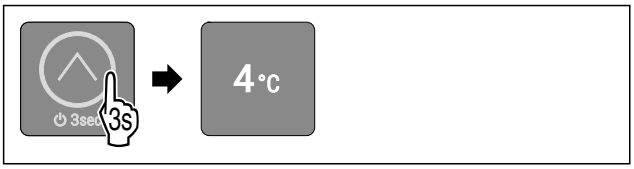

Fig. 38 Ilustrační zobrazení v závislosti na dříve nastavené teplotě

▶ Proveďte akční kroky podle obrázku, dokud se neozve potvrzovací tón.
▷ SabbathMode je vypnutý.
▷ Vnitřní osvětlení je aktivované.
▷ Spotřebič pracuje dále v normálním režimu. LED dříve nastavené teploty svítí.
▷ Nacházíte se v hlavním menu.

Zablokování zadávání

Pomocí této funkce aktivujte nebo deaktivujte zablokování zadávání. Zablokování zadávání zabraňuje náhodnému ovládání spotřebiče, např. dětmi.

Použití:

- Zabraňuje neúmyslné změně funkcí.
- Zabránění neúmyslnému vypnutí spotřebiče.
- Zabránění neúmyslnému nastavení teploty.

Aktivace zablokování zadávání

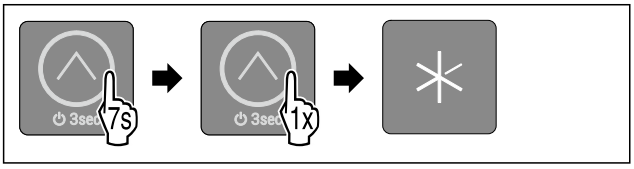

Fig. 39

▶ Proveďte akční kroky podle obrázku.
▷ LED 1 svítí.
▷ Po 5 sekundách bez interakce se aktivuje zablokování zadávání.

Deaktivace zablokování zadávání



Fig. 40

▶ Proveďte akční kroky podle obrázku, dokud se neozve potvrzovací tón.
▷ Zablokování zadávání je deaktivované.
▷ Nacházíte se v hlavním menu.

Demo režim

Demo režim je speciální funkce pro prodejce, kteří chtějí předvést funkce spotřebiče. Pokud aktivujete demo režim, všechny funkce chlazení se deaktivují a nelze otevřít podmenu.

Pokud aktivujete demo režim a poté jej opět deaktivujete, spotřebič se vrátí do továrního nastavení. (viz Resetování na tovární nastavení)

Aktivace demo režimu

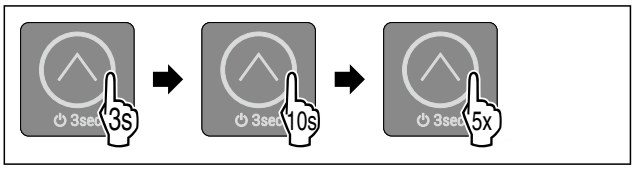

Fig. 41

▶ Dotýkejte se dotykového tlačítka podle obrázku po dobu 3 sekund, dokud nezazní potvrzovací tón.
▷ Spotřebič je vypnutý.
▶ Dotýkejte se dotykového tlačítka podle obrázku po dobu 10 sekund, dokud po 10 sekundách nezazní potvrzovací tón.
▶ Pětkrát se krátce dotkněte dotykového tlačítka.
▷ Všechny kontrolky LED teploty se dvakrát krátce rozsvítí: Demo režim je aktivovaný.
▷ Spotřebič je vypnutý.
▶ Zapněte spotřebič. (viz Zapnutí spotřebiče)
▷ Spotřebič je v demonstračním režimu.

Deaktivace demo režimu

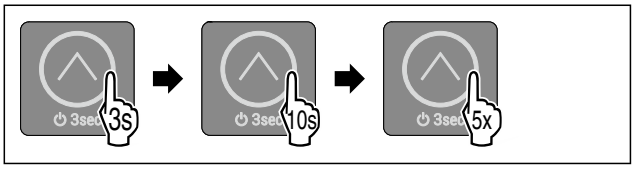

Fig. 42

▶ Dotýkejte se dotykového tlačítka podle obrázku po dobu 3 sekund, dokud nezazní potvrzovací tón.
▷ Spotřebič je vypnutý.
▶ Dotýkejte se dotykového tlačítka podle obrázku po dobu 10 sekund, dokud po 10 sekundách nezazní potvrzovací tón.
▶ Pětkrát se krátce dotkněte dotykového tlačítka.
▷ Všechny LED kontrolky teploty se dvakrát krátce rozsvítí: Demo režim je vypnutý.
▷ Spotřebič je vypnutý.
▶ Zapněte spotřebič. (viz Zapnutí spotřebiče)

Resetování na tovární nastavení

Tato funkce slouží k resetování všech nastavení na tovární nastavení. Všechna nastavení, která jste dosud provedli (např. přihlašovací údaje), budou resetována na původní nastavení.

Použití:

- Reset spotřebiče

Provedení resetu

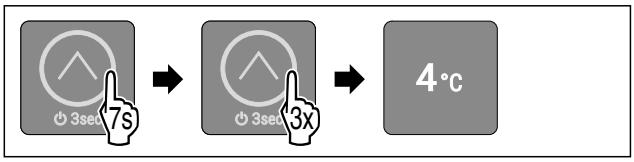

Fig. 43 Ilustrační zobrazení

▶ Proveďte akční kroky podle obrázku.
▷ LED 3 svítí.
▷ Po 5 sekundách bez interakce se spotřebič resetuje.
▷ Spotřebič je vypnutý.
▶ Zapněte spotřebič. (viz 5.1 Zapnutí spotřebiče (první uvedení do provozu))
▷ Přihlašovací údaje byly resetovány.

8.3 Hlášení

Hlášení jsou signalizována akusticky zvukem alarmu a vizuálně blikáním kontrolek LED na displeji. V závislosti na typu hlášení blikají různé kontrolky LED.

Následující hlášení můžete ukončit sami. Pro všechna ostatní hlášení se musíte obrátit na zákaznický servis. (viz 11.4 Zákaznický servis)

Hlášení	Příčina	Ukončení hlášení
Tón alarmu zní při zvyšující se hlasitosti. Vnitřní osvětlení pulsuje. **Dveřní alarm**	Hlášení se zobrazí, pokud jsou dveře otevřené déle než 60 sekund.	Proveďte akční kroky (viz Dveřní alarm) .

Přehled hlášení

8.3.1 Ukončení hlášení

Dveřní alarm

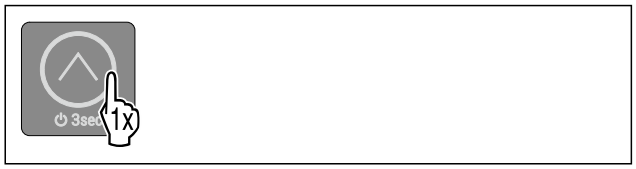

Fig. 44

▶ Ukončení alarmu: Proveďte akční kroky podle obrázku.
-nebo-
▶ Zavřete dvířka.

▷ Alarm se ukončí.
▷ Pokud dvířka nezavřete: Po 3 minutách se hlášení ukáže znovu.

9 Vybavení

9.1 4hvězdičkový mrazicí oddíl*

9.1.1 Otevření 4hvězdičkového mrazicího oddílu

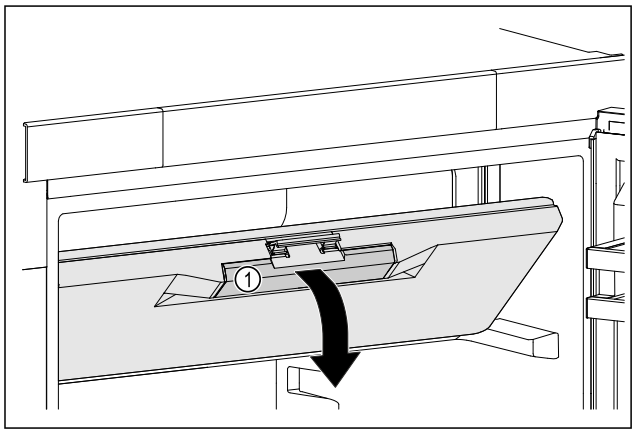

Fig. 45

▶ Dotkněte se dvířek mrazicího oddílu na prohlubni rukojeti *Fig. 45 (1)*.
▶ Dvířka mrazicího oddílu táhněte dopředu dolů.
▷ Dvířka mrazicího oddílu jsou otevřená.

9.1.2 Zavření 4hvězdičkového mrazicího oddílu

▶ Zavřete dvířka mrazicího oddílu.
▶ Zatlačte na přední část dvířek mrazicího oddílu, dokud nezaklapnou na místo.
▷ Dvířka mrazicího oddílu jsou zavřená.

9.2 Dveřní přihrádka

Dveřní přihrádky jsou vhodné pro uložení nápojů a potravin. Dveřní přihrádky můžete přemístit pro individuální použití a rozebrat je pro čištění. Společnost Liebherr však doporučuje používat dveřní přihrádky v poloze při dodání.

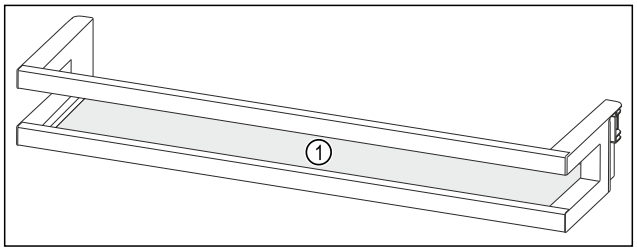

Fig. 46 Ilustrační zobrazení dveřní přihrádky
(1) Odkládací plocha

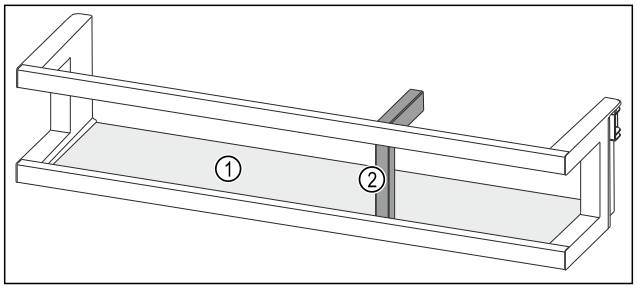

Fig. 47 Ilustrační zobrazení dveřních přihrádek s držákem lahví
(1) Odkládací plocha **(2)** Držák lahví

Následující tabulka ukazuje příklady toho, co můžete do každé dveřní přihrádky uložit.

Dveřní přihrádka	Potraviny
Dveřní přihrádka (viz Fig. 46)	Máslo, sýry, konzervy, tuby
Dveřní přihrádka s držákem lahví (viz Fig. 47)	Láhve Pomocí posuvného držáku lahví zajistěte láhve ve dveřní přihrádce.

9.2.1 Vyjmutí dveřních přihrádek

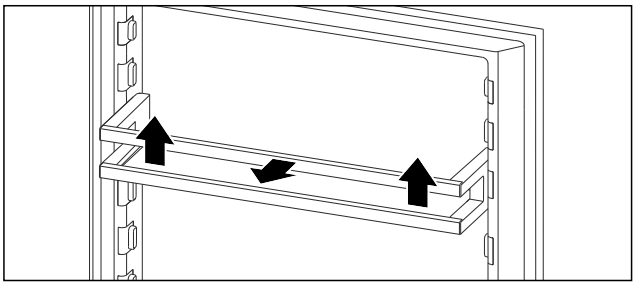

Fig. 48 Ilustrační zobrazení

▶ Dveřní přihrádku posuňte nahoru.
▶ Dveřní přihrádku vytáhněte dopředu.

9.2.2 Vložení dveřních přihrádek

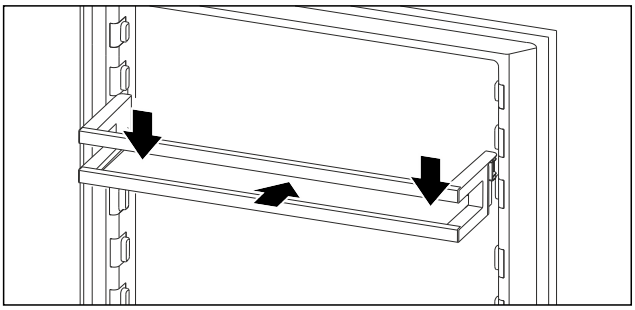

Fig. 49 Ilustrační zobrazení

▶ Dveřní přihrádku zasuňte.
▶ Dveřní přihrádku zatlačte dolů.

9.3 Zásuvky

Zásuvky můžete kvůli čištění vyjmout.

Vyjímání a vsazování zásuvek se liší podle vysouvacího systému. Váš přístroj může obsahovat různé vysouvací systémy.

Poznámka
Spotřeba energie stoupá a chladicí výkon se zmenšuje, pokud nestačí ventilace.
▶ Větrací štěrbiny uvnitř na zadní stěně nezakrývejte.

9.3.1 Zásuvka na dně přístroje nebo skleněné desce

Zásuvka se posouvá přímo po dně přístroje nebo skleněné desce. K dispozici nejsou žádné kolejničky.

Vyjmutí zásuvky

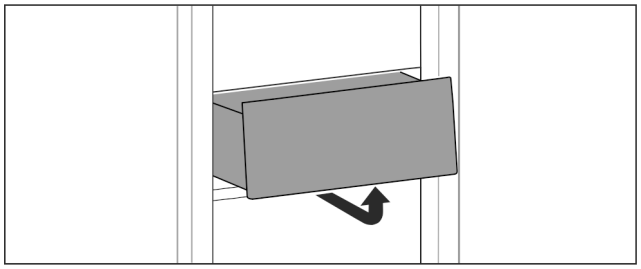

Fig. 50

▶ Vyjměte zásuvku podle obrázku.

Vložení zásuvky

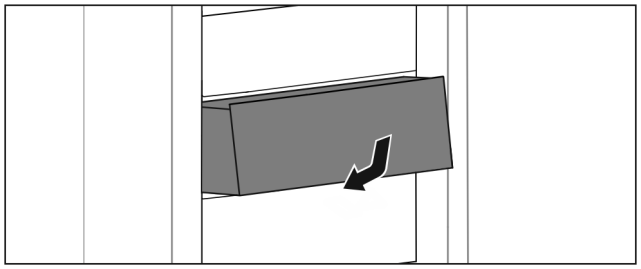

Fig. 51

▶ Vložte zásuvku podle obrázku.

Víko zásuvky zajišťuje stálou vlhkost vzduchu.

Víko zásuvky se nachází přímo na zásuvce a může být zakryté úložnými plochami nebo dodatečnými zásuvkami.

9.5 Dóza na máslo

9.5.1 Otevření/zavření dózy na máslo

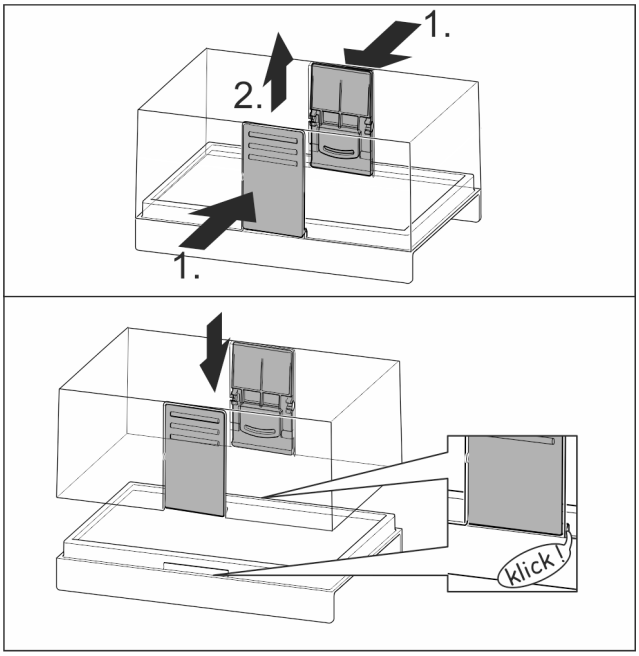

Fig. 52

9.5.2 Rozložení dózy na máslo

Dózu na máslo lze pro čištění rozebrat.

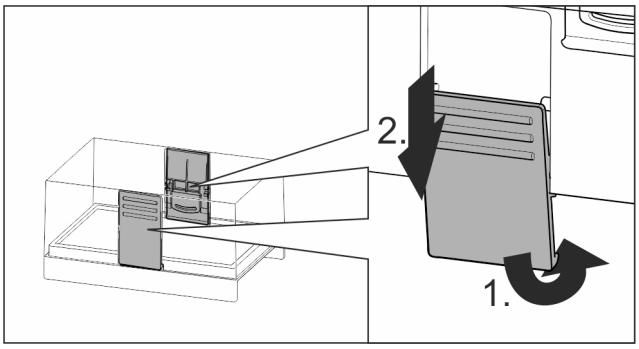

Fig. 53

▶ Rozložení dózy na máslo.

9.6 Zásobník na vejce*

Zásobník na vejce lze vytáhnout a otočit. Obě části zásobníku na vejce lze použít k označení rozdílů, jako je datum koupě.

9.6.1 Použití zásobníku na vejce

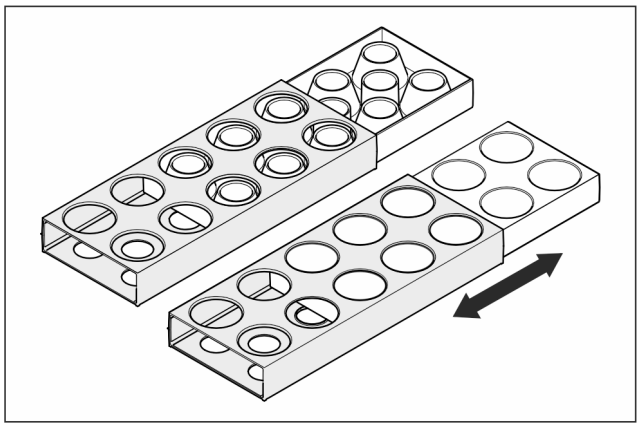

Fig. 54

▶ Horní strana: Skladujte slepičí vejce.
▶ Spodní strana: Skladujte křepelčí vejce.

9.7 Držák lahví

9.7.1 Používání držáků lahví

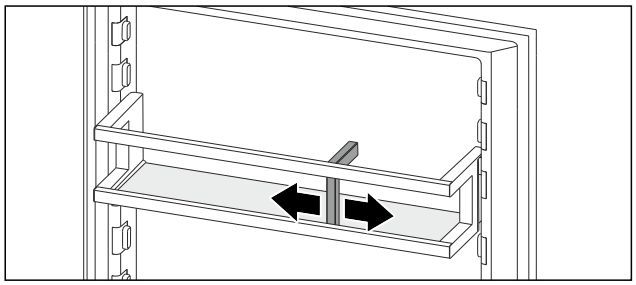

Fig. 55

▶ Přisuňte držák lahví k lahvím.
▷ Láhve se nepřevrhnou.

10 Údržba

10.1 Rozebrání dveřní přihrádky

Některé dveřní přihrádky můžete rozebrat, pokud je chcete čistit nebo instalovat či demontovat náhradní díly.

10.1.1 Rozebrání dveřní přihrádky

Zajistěte, aby byly splněny následující předpoklady:

❑ Dveřní přihrádka je vyjmutá. (viz 9.2.1 Vyjmutí dveřních přihrádek)

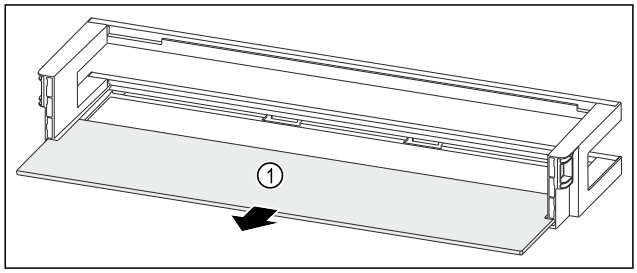

Fig. 56 Dveřní přihrádka s odkládací plochou

▶ Odkládací plochu *Fig. 56 (1)* odeberte.

10.1.2 Rozebrání dveřní přihrádky s držákem lahví

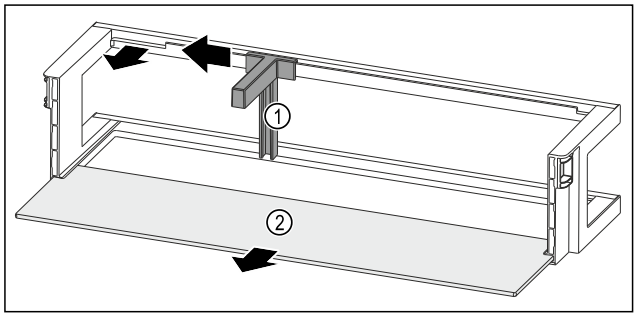

Fig. 57 Dveřní přihrádka s držákem lahví a odkládací plochou

▶ Držák lahví *Fig. 57 (1)* posuňte na stranu až k vybrání.
▶ Držák lahví *Fig. 57 (1)* odeberte.
▶ Odkládací plochu *Fig. 57 (2)* odeberte.

10.2 Sestavení dveřní přihrádky

10.2.1 Sestavení dveřní přihrádky

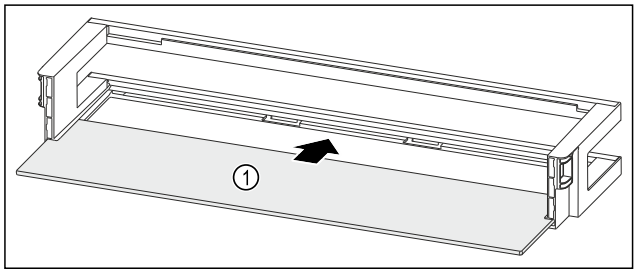

Fig. 58 Dveřní přihrádka s odkládací plochou

▶ Odkládací plochu *Fig. 58 (1)* zasuňte do bočních vybrání.

10.2.2 Sestavení dveřní přihrádky s držákem lahví

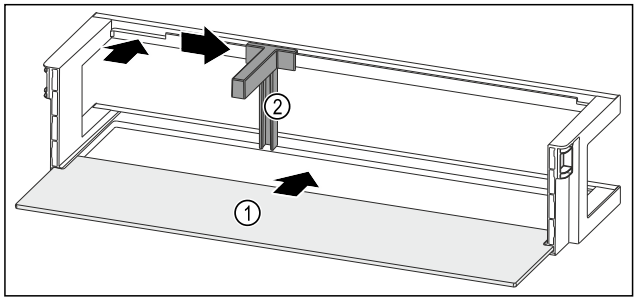

Fig. 59 Dveřní přihrádka s odkládací plochou

▶ Odkládací plochu *Fig. 59 (1)* zasuňte do bočních vybrání.
▶ Držák lahví *Fig. 59 (2)* vložte do vybrání.
▶ Držák lahví *Fig. 59 (2)* posuňte na stranu do požadované polohy.

10.3 Rozebrání / montáž vysouvacích systémů

10.3.1 Poznámky k rozebírání

Některé vysouvací systémy můžete pro čištění rozebrat. Váš přístroj může obsahovat různé vysouvací systémy.

Následující vysouvací systémy lze nebo nelze rozebrat:

Vysouvací systém	lze rozebrat / nelze rozebrat
Zásuvka na dně přístroje nebo skleněné desce	nelze rozebrat

10.4 Odmrazování přístroje

VÝSTRAHA
Nesprávné odmrazování přístroje!
Zranění a poškození.
- ▶ K urychlení rozmrazování nepoužívejte žádná jiná mechanická zařízení nebo jiné prostředky než doporučené výrobcem.
- ▶ Nepoužívejte elektrická topidla, parní čisticí přístroje, rozmrazovací spreje, ani otevřený plamen.
- ▶ K odstraňování ledu nepoužívejte ostré předměty.

Odmrazování se provádí automaticky. Odtátá voda odtéká přes odtokový otvor a odpařuje se.

Kapky vody nebo i tenká vrstva námrazy, resp. ledu na zadní stěně, jsou způsobeny činností a jsou normálním jevem. Tyto se nemusejí odstraňovat.

Kvůli energeticky optimalizované regulaci se může mezitím vytvořit i vrstva námrazy, popř. ledu.
- ▶ Pravidelně čistěte odtokový otvor. (viz 10.6 Čištění přístroje)

10.5 Ruční odmrazování přihrádky mrazničky*

Po delším provozu se vytvoří námraza, příp. led.

Následující faktory urychlují tvorbu námrazy, příp. ledu:
- Přístroj se často otevírá.
- Jsou vložené teplé potraviny.
- ▶ Vypněte spotřebič.
- ▶ Vytáhněte síťovou zástrčku ze zásuvky nebo vypněte pojistku.
- ▶ Mražené výrobky zabalte do papíru nebo přikrývky a uložte na chladném místě.



- ▶ Postavte do mrazicího oddílu hrnec s horkou, ale ne vařící vodou.
- ▷ Odmrazování se urychlí.
- ▶ Dveře mrazničky a celého přístroje nechte během rozmrazování otevřené.
- ▶ Vyjměte uvolněné kusy ledu.
- ▶ Vodu příp. několikrát vysajte houbou nebo hadrem.
- ▶ Spotřebič vyčistěte. (viz 10.6 Čištění přístroje)

10.6 Čištění přístroje

10.6.1 Příprava

VÝSTRAHA
Riziko úrazu elektrickým proudem!
- ▶ Vytáhněte zástrčku chladničky ze sítě nebo přerušte přívod proudu.

VÝSTRAHA
Nebezpečí požáru!
- ▶ Chraňte chladicí okruh před poškozením.

- ▶ Vyprázdněte spotřebič.
- ▶ Vytáhněte síťovou zástrčku.

10.6.2 Čištění skříně

POZOR
Neodborné čištění!
Poškození přístroje.
- ▶ Používejte výhradně měkké utěrky a univerzální čisticí přípravky s neutrálním ph.
- ▶ Nepoužívejte škrábající nebo abrazivní houbičky nebo drátěnky.
- ▶ Nepoužívejte ostré abrazivní čisticí prostředky obsahující písek, chloridy nebo kyseliny.

VÝSTRAHA
Nebezpečí zranění a poškození horkou párou!
Horká pára může způsobit popáleniny a poškodit povrchy.
- ▶ Nepoužívejte parní čisticí přístroje!

- ▶ Otírejte plášť měkkou, čistou utěrkou. Při silném znečištění použijte vlažnou vodu s neutrálním čisticím prostředkem. Skleněné plochy lze navíc čistit čističem skla.

10.6.3 Čištění vnitřního prostoru

POZOR
Neodborné čištění!
Poškození přístroje.
- ▶ Používejte výhradně měkké utěrky a univerzální čisticí přípravky s neutrálním ph.
- ▶ Nepoužívejte škrábající nebo abrazivní houbičky nebo drátěnky.
- ▶ Nepoužívejte ostré abrazivní čisticí prostředky obsahující písek, chloridy nebo kyseliny.

- ▶ Plastové plochy: Čistěte ručně měkkou čistou utěrkou, vlažnou vodou a trochou mycího přípravku.
- ▶ Kovové plochy: Čistěte ručně měkkou čistou utěrkou, vlažnou vodou a trochou mycího přípravku.
- ▶ Odtokový otvor: Usazeniny odstraňte tenkým předmětem, např. vatovou tyčinkou.

10.6.4 Čištění vybavení

POZOR
Neodborné čištění!
Poškození přístroje.
- ▶ Používejte výhradně měkké utěrky a univerzální čisticí přípravky s neutrálním ph.
- ▶ Nepoužívejte škrábající nebo abrazivní houbičky nebo drátěnky.
- ▶ Nepoužívejte ostré abrazivní čisticí prostředky obsahující písek, chloridy nebo kyseliny.

Čištění měkkou čistou utěrkou, vlažnou vodou a trochou mycího přípravku:
- Dělitelná odkládací plocha*
- Zásuvka

Čištění v myčce až 60 °C:
- Dveřní přihrádka
- Držák lahví
- Přídržný díl dělitelné odkládací plochy*

- Zásobník na vejce*
- Dóza na máslo

▶ Vybavení rozeberte: viz příslušnou kapitolu.
▶ Vybavení vyčistěte.

10.6.5 Po vyčištění

▶ Přístroj a součásti vybavení vytřete do sucha.
▶ Připojte přístroj a zapněte jej.
Když je teplota dostatečně nízká:
▶ Vložte potraviny.
▶ Čištění pravidelně opakujte.

11 Zákaznická pomoc

11.1 Technické údaje

Teplotní rozsah	
Chlazení	Pokud má váš spotřebič displej s ukazatelem nastavení teploty 2 °C, 4 °C, 6 °C, 8 °C, pak je rozsah teplot: 2 °C až 8 °C. Pokud má váš spotřebič displej s ukazatelem nastavení teploty 3 °C, 5 °C, 7 °C, 9 °C, pak je rozsah teplot: 3 °C až 9 °C.

Maximální množství mražených potravin / 24 h	
Mrazicí schránka*	viz typový štítek pod „Mrazicí kapacita .../ 24 h“ *

Osvětlení	
Třída energetické účinnosti[1]	Světelný zdroj
Tento výrobek obsahuje jeden nebo několik světelných zdrojů třídy energetické účinnosti G.	LED

[1] *Přístroj může obsahovat světelné zdroje s různými třídami energetické účinnosti. Je uvedená nejnižší třída energetické účinnosti.*

11.2 Provozní hluk

Přístroj vydává během provozu různé zvuky.

- Při **nízkém chladicím výkonu** pracuje přístroj úsporněji, ale déle. Hlasitost je **nižší**.
- Při **vysokém chladicím výkonu** jsou potraviny chlazeny rychleji. Hlasitost je **vyšší**.

Příklady:

- aktivované funkce (viz 8.2 Funkce spotřebiče)
- čerstvě vložené potraviny
- vysoká teplota okolního prostředí
- dlouho otevřené dveře

Zvuk	Možná příčina	Typ zvuku
Bublání a šplouchání	Chladivo proudí v chladicím okruhu.	Normální provozní zvuk
Mručení a syčení	Chladivo se vstřikuje do chladicího okruhu.	Normální provozní zvuk
Bručení	Přístroj chladí. Hlasitost závisí na chladicím výkonu.	Normální provozní zvuk
Cvakání	Součásti se zapínají a vypínají.	Normální zvuk při spínání
Drnčení a bručení	Ventily nebo klapky jsou aktivní.	Normální zvuk při spínání

Zvuk	Možná příčina	Typ zvuku	Odstranění
Vibrace	Nevhodná instalace	Chybný zvuk	Přístroj vyrovnejte seřizovacími nožkami do vodorovné polohy.
Klepání	Vybavení, předměty ve vnitřním prostoru přístroje	Chybný zvuk	Upevněte díly vybavení. Nechte vzdálenost mezi předměty.

11.3 Technická porucha

Zařízení je vyrobeno a konstruováno tak, aby bylo zaručeno bezpečné fungování a dlouhá životnost. Pokud se během provozu přesto vyskytne porucha, zkontrolujte, zda nebyla způsobena chybnou obsluhou. V tom případě Vám totiž musíme naúčtovat vzniklé náklady i během záruční doby.

Následující poruchy můžete odstranit sami.

11.3.1 Funkce přístroje

Chyba	Příčina	Odstranění
Spotřebič nefunguje.	→ Spotřebič není zapnutý.	▶ Zapněte přístroj.
	→ Zástrčka není správně zasunuta do zásuvky.	▶ Zástrčku zkontrolujte.
	→ Pojistka napájecí zásuvky není v pořádku.	▶ Pojistku zkontrolujte.
	→ Výpadek proudu	▶ Spotřebič nechte zavřený. ▶ Chraňte potraviny: Na potraviny dejte chladicí akumulátory nebo použijte jinou mrazničku, pokud výpadek proudu trvá déle.*
	→ Zásuvka chladicího zařízení není správně zasunutá ve spotřebiči.	▶ Zkontrolujte zásuvku chladicího zařízení.

Chyba	Příčina	Odstranění
Teplota není dostatečně nízká.	→ Dveře přístroje nejsou správně zavřené.	▶ Dveře přístroje zavřete.
	→ Přívod vzduchu a ventilace není dostačující.	▶ Uvolněte a očistěte ventilační mřížku.
	→ Teplota prostředí je příliš vysoká.	▶ Řešení problému: (viz 1.8 Klimatické třídy)
	→ Spotřebič byl příliš často nebo příliš dlouho otevřený.	▶ Počkejte, zda se potřebná teplota neobnoví samovolně. Pokud ne, obraťte se na zákaznický servis. (viz 11.4 Zákaznický servis)
	→ Teplota je špatně nastavena.	▶ Nastavte nižší teplotu a zkontrolujte po 24 hodinách.
	→ Spotřebič stojí příliš blízko u zdroje tepla (kamna, topení atd.).	▶ Změňte umístění spotřebiče nebo zdroje tepla.
Funkce spotřebiče SabbathMode, EnergySaver, SuperFrost nebo PartyMode nelze aktivovat.	→ TruAdapt je aktivní. TruAdapt je funkce, která automaticky optimalizuje provoz spotřebiče a je vždy aktivní na pozadí.	▶ Po 1–2 hodinách funkce znovu aktivujte.
Spotřebič vydává více hluku než obvykle, nebo hluk nepřestává.	→ Spotřebič dočasně zvyšuje svůj chladicí výkon, aby se nově uskladněné potraviny rychleji ochladily na optimální skladovací teplotu. Časté otevírání dveří může rovněž vést k hlasitějším zvukům. Z tohoto důvodu mohou být provozní zvuky slyšitelné po delší dobu. To je normální a neznamená to chybnou funkci. Dodatečné chlazení přispívá k optimálnímu skladování potravin.	▶ Nejsou potřebná žádná opatření. Spotřebič řádně funguje.
Námraza na zásuvkách v mrazničce nebo v mrazicím prostoru	→ Dveře spotřebiče byly často otevírány nebo zůstávaly otevřené po delší dobu. Díky tomu se do spotřebiče dostává více vlhkého vzduchu, který se může srážet ve formě námrazy na zásuvkách. Automatická funkce odmrazování v tomto případě potřebuje více času na odstranění námrazy. Skladování potravin tím není nijak ovlivněno.	▶ Zvyšte teplotu ve spotřebiči.
Těsnění dveří je poškozené nebo se musí vyměnit z jiných důvodů.	→ Těsnění dveří je vyměnitelné. Lze je vyměnit bez dalšího pomocného nástroje.	▶ Obraťte se na zákaznický servis. (viz 11.4 Zákaznický servis)
Přístroj je zledovatělý nebo se tvoří kondenzát.	→ Těsnění dveří může být vysmeknuté z drážky.	▶ Zkontrolujte těsnění dveří, zda správně sedí v drážce.

11.3.2 Vybavení

Chyba	Příčina	Odstranění
Vnitřní osvětlení nesvítí.	→ Spotřebič není zapnutý.	▶ Zapněte přístroj.
	→ Dveře byly otevřeny déle než 15 minut.	▶ Vnitřní osvětlení se při otevřených dveřích automaticky vypne asi po 15 minutách.
	→ LED osvětlení je vadné nebo je poškozený kryt.	▶ Obraťte se na zákaznický servis. (viz 11.4 Zákaznický servis)

Chyba	Příčina	Odstranění
Mrazničku nelze zavřít.*	→ Zajištění je zablokované při otevřených dvířkách.	▶ Znovu pohněte madlem.

11.4 Zákaznický servis

Nejprve zjistěte, zda jste schopni odstranit chybu sami (viz 11 Zákaznická pomoc) . Pokud tomu tak není, obraťte se na zákaznický servis.

Adresu najdete v přiložené brožuře „Servis Liebherr“ nebo na home.liebherr.com/service.

VÝSTRAHA
Neodborná oprava!
Zranění.
- ▶ Opravy a zásahy do přístroje a přívodního vedení elektrické energie, které nejsou výslovně uvedeny v (viz 10 Údržba) , smí provádět pouze zákaznický servis.
- ▶ Poškozené přívodní síťové vedení smí vyměnit pouze výrobce nebo jeho zákaznický servis nebo podobně kvalifikovaná osoba.
- ▶ U přístrojů se zástrčkou pro studené přístroje může výměnu provést zákazník.

11.4.1 Kontaktování zákaznického servisu

Ujistěte se, že jsou připravené tyto informace o spotřebiči:
- ❑ Označení spotřebiče (model a index)
- ❑ Servisní č. (servis)
- ❑ Sériové č. (sér. č.)

- ▶ Vyčtěte informace o spotřebiči z typového štítku. (viz 11.5 Typový štítek)
- ▶ Informace o přístroji si zapište.
- ▶ Informujte zákaznický servis: Sdělte závady a informace o spotřebiči.
- ▷ To umožní rychlý a účelný servisní zákrok.
- ▶ Řiďte se dalšími pokyny zákaznického servisu.

11.5 Typový štítek

Typový štítek je vlevo dole na vnitřní straně spotřebiče.

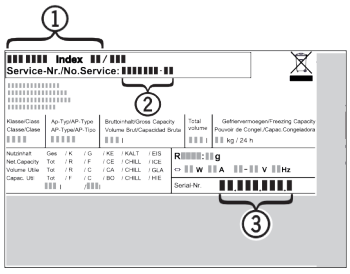

Fig. 60
(1) Označení přístroje **(3)** Sériové č.
(2) Servisní č.
- ▶ Informace zjistíte na typovém štítku.

12 Odstavení z provozu

- ▶ Přístroj vyprázdněte.
- ▶ Vypněte spotřebič. (viz Vypnutí a zapnutí spotřebiče)
- ▶ Vytáhněte síťovou zástrčku ze zásuvky.
- ▶ Odstranění zásuvky chladicího zařízení v případě potřeby: Vytáhněte zásuvku chladicího zařízení ze zástrčky spotřebiče a současně s ní pohybujte doleva a doprava.
- ▶ Spotřebič vyčistěte. (viz 10.6 Čištění přístroje)
- ▶ Dveře nechte otevřené, aby nevznikal nepříjemný zápach.

U spotřebičů bez mrazicího oddílu: *

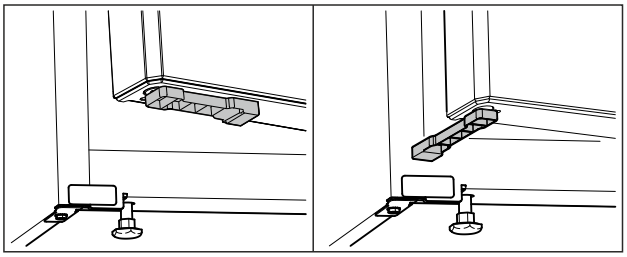

*Fig. 61 **
- ▶ Na dvířka dole namontujte distanční držák dveří z balení příslušenství.*
- ▶ Otočte distanční držák dveří o 90°. (viz Fig. 61) *
- ▶ Dveře spotřebiče zavřete: Opřete dveře spotřebiče o distanční držák dveří.*
- ▷ Dveře spotřebiče zůstanou otevřené.*

U spotřebičů s mrazicím oddílem: *
- ▶ Otevřete dvířka mrazícího oddílu.*
- ▶ Dveře spotřebiče zavřete: Opřete dveře spotřebiče o dvířka mrazícího oddílu.*
- ▷ Dveře spotřebiče zůstanou otevřené.*

13 Likvidace

Zajistěte, aby byly splněny následující předpoklady:
- ❑ Význam symbolů na spotřebiči je známý.
- ❑ Poznámky k likvidaci jsou známy. (viz 1.6 Pokyny k likvidaci)

13.1 Příprava spotřebiče k likvidaci

- ▶ Odstavte spotřebič z provozu. (viz 12 Odstavení z provozu)

13.2 Ekologická likvidace spotřebiče

VÝSTRAHA
Nebezpečí požáru v důsledku úniku chladiva a oleje!
Obsažené chladivo je ekologické, ale hořlavé. Obsažený olej je rovněž hořlavý. Unikající chladivo a olej se mohou při příslušně vysoké koncentraci a v kontaktu se externím tepelným zdrojem vznítit.
- ▶ Nepoškoďte potrubí okruhu chladiva a kompresor.

- ▶ Dodržujte pokyny pro přepravu spotřebiče. (viz 3.5 Přeprava spotřebiče)
- ▶ Spotřebič odvezte, aniž byste jej poškodili.
- ▶ Spotřebič zlikvidujte v souladu se specifikacemi.

Scan QR Code and find digital operating and installation instructions.



home.liebherr.com

20261104 7086809-00

Liebherr-Hausgeräte Marica EOOD
Bezirk Plovdiv
4202 Radinovo
Bulgarien