Инструкция по эксплуатации

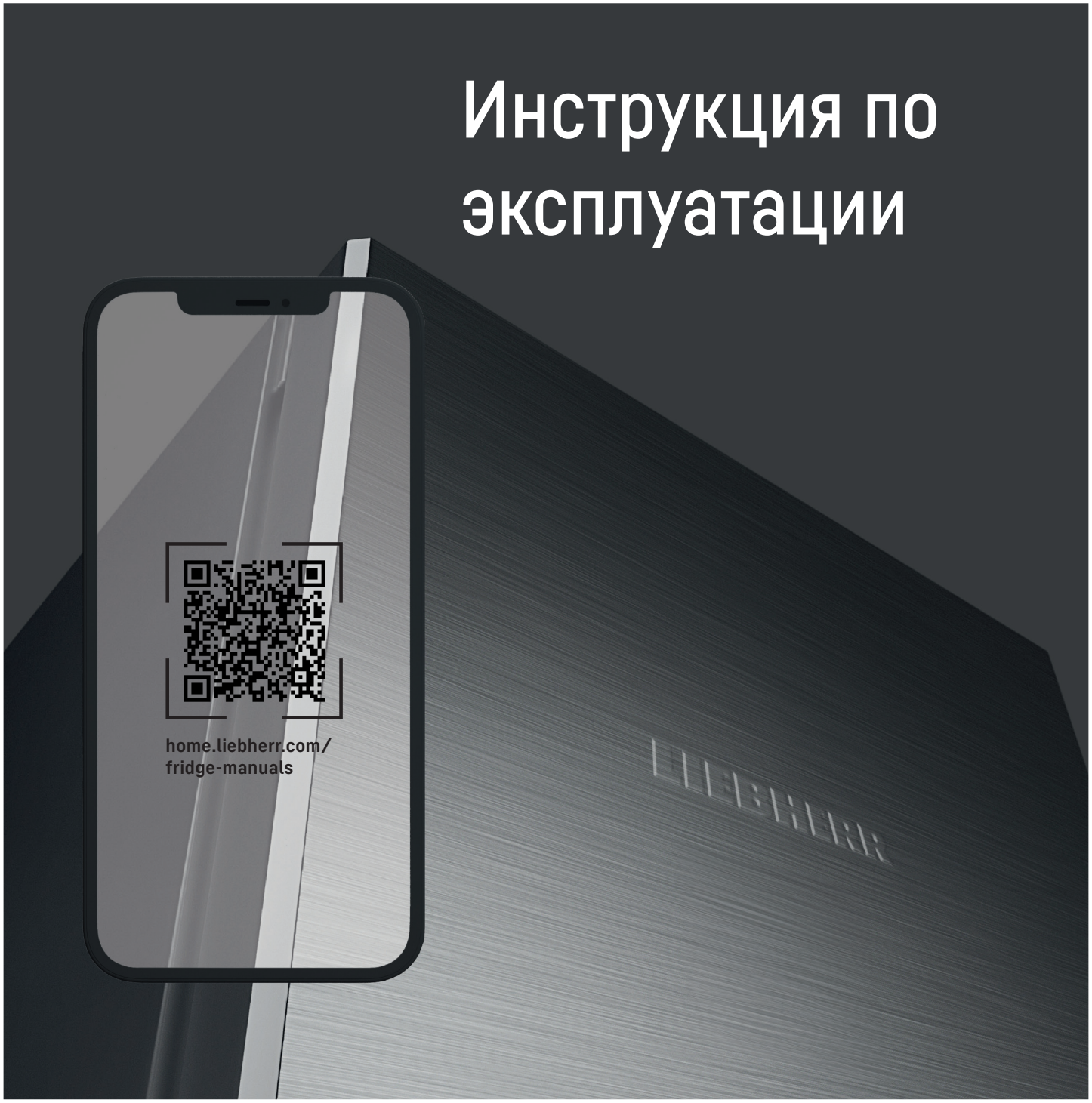

RU **ОРИГИНАЛЬНАЯ ИНСТРУКЦИЯ ПО ЭКСПЛУАТАЦИИ**

LIEBHERR

Содержание

1 Общие указания по технике безопасности..... 3
1.1 Применение по назначению..... 3
1.2 Предсказуемое ненадлежащее использование. 3
1.3 Группа пользователей..... 3
1.4 Предупредительные указания – опасности для пользователя..... 3
1.5 Неисправности, повреждения и ремонт..... 4
1.6 Указания по утилизации..... 4
1.7 Декларация соответствия..... 4
1.8 Климатические классы..... 4
1.9 Материалы SVHC согласно регламенту REACH... 5
1.10 База данных EPREL..... 5
1.11 Лицензии на ПО с открытым исходным кодом.... 5
1.12 Запчасти..... 5
1.13 Уровни предупреждения..... 5

2 Основные отличительные особенности устройства..... 5
2.1 Комплект поставки..... 5
2.2 Обзор устройства и оснащения..... 5
2.3 SmartDevice..... 6

3 Установка и подключение..... 6
3.1 Условия установки..... 6
3.2 Габаритные размеры устройства..... 7
3.3 Требования к вентиляции..... 7
3.4 Транспортировка устройства..... 7
3.5 Распаковка устройства..... 7
3.6 Удалите транспортное крепление..... 8
3.7 Монтаж дверной ручки*..... 8
3.8 Монтаж дверной ручки*..... 8
3.9 Изменение направления открывания двери..... 8
3.10 Выравнивание двери..... 18
3.11 Установка устройства..... 18
3.12 Выравнивание устройства..... 18
3.13 Установка нескольких устройств..... 19
3.14 После размещения..... 19
3.15 Подключение устройства к электропитанию..... 19
3.16 Упаковку утилизируйте надлежащим образом... 20

4 Принцип функционирования Touch-дисплея.... 20
4.1 Навигация и пояснение к символам..... 20
4.2 Меню..... 21
4.3 Спящий режим..... 21

5 Ввод в работу..... 21
5.1 Включение устройства (первый ввод в эксплуатацию)..... 21

6 Хранение..... 22
6.1 Указания по хранению..... 22
6.2 Схемы хранения..... 22

7 Экономия электроэнергии..... 26

8 Управление..... 27
8.1 Элементы управления и индикации..... 27
8.2 Функции устройства..... 28
8.2.1 Указания по функциям устройства..... 28
8.2.2 Включение и выключение устройства 28
8.2.3 Температура 28
8.2.4 Интенсивность освещения *..... 29
8.2.5 HumiditySelect *..... 29
8.2.6 HumidityControl *..... 30
8.2.7 SabbathMode 30
8.2.8 Блокировка дисплея 31
8.2.9 PIN-код дисплея 32
8.2.10 Напоминание 32
8.2.11 Язык 33
8.2.12 Единица измерения температуры 33
8.2.13 Яркость дисплея 33
8.2.14 Alarm Sound..... 33
8.2.15 Key Sound..... 34
8.2.16 Беспроводная локальная сеть 34
8.2.17 Сведения об устройстве 35
8.2.18 Программное обеспечение 35
8.2.19 Сигнал открытой двери 36
8.2.20 Демо-режим 36
8.2.21 Сброс на заводские настройки 37
8.3 Сообщения..... 37
8.3.1 Предупреждения..... 37
8.3.2 Напоминания..... 38

9 Оснащение..... 39
9.1 Предохранительный замок*..... 39
9.2 Деревянная решетка..... 39
9.3 Вкладыши для надписей..... 40

10 Уход..... 40
10.1 Фильтр с активированным углем FreshAir..... 40
10.2 Чистка устройства..... 41

11 Поддержка клиентов..... 42
11.1 Технические данные..... 42
11.2 Рабочие шумы..... 42
11.3 Техническая неисправность..... 42
11.4 Сервисная служба..... 43
11.5 Заводская табличка..... 44

12 Отключение..... 44

13 Утилизация..... 44
13.1 Подготовка устройства к утилизации..... 44
13.2 Экологичная утилизация устройства..... 44

14 Информация о производителе..... 44

Изготовитель постоянно работает над дальнейшим развитием всех типов и моделей. Поэтому мы рассчитываем на понимание в том, что мы оставляем за собой право изменять форму, оборудование и технику.

Символ	Расшифровка
	**Прочтите руководство** Чтобы познакомиться со всеми полезными возможностями данного нового устройства, пожалуйста, прочитайте внимательно указания в этом руководстве.
	**Дополнительную информацию см. в Интернете** Цифровое руководство с дополнительной информацией на других языках можно посмотреть в Интернете, отсканировав QR-код на внешней стороне данного руководства или введя сервисный номер на странице **home.liebherr.com/fridge-manuals**. Сервисный номер указан на заводской табличке: 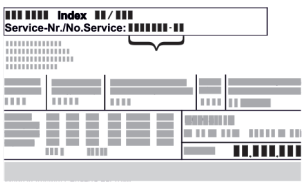 *Fig.* Примерное отображение
	**Проверьте устройство** Проверить все детали на повреждения при транспортировке. В случае замечаний обратитесь к своему дилеру или в сервисную службу.

*** Наличие в зависимости от модели и комплектации**

Символ	Расшифровка
	**Отклонения** Данное руководство действительно для множества моделей, поэтому для конкретной модели возможны некоторые отклонения. Разделы, относящиеся только к определенным устройствам, помечены знаком "звездочка" (*).
	**Указания к действиям и результаты действий** Указания к действиям обозначены знаком ▶. Результаты действий обозначены знаком ▷.
	**Видеоролики** Видеоролики об устройствах доступны на YouTube-канале компании Liebherr-Hausgeräte.

Лицензии на ПО с открытым исходным кодом:

Устройства включает в себя программные компоненты, которые используют лицензии на ПО с открытым исходным кодом. Информацию об используемых лицензиях на ПО с открытым исходным кодом см.: **home.liebherr.com/open-source-licences**

Этот информационный материал для пользователя действует для следующих устройств:

WPbl(i)	42.. / 46.. / 50.. / 52..
WSbl(i)	42.. / 46.. / 50.. / 52.. / 77..

1 Общие указания по технике безопасности

Тщательно храните данный информационный материал для пользователя, чтобы в любой момент иметь возможность обратиться к нему.

При передаче устройства вручите следующему владельцу также и данный информационный материал для пользователя.

Для надлежащего и безопасного использования устройства тщательно прочтите данный информационный материал для пользователя перед началом установки и использования. Всегда следуйте содержащимся в ней инструкциям, указаниям по технике безопасности и предупредительным указаниям. Они важны для надежной и безупречной установки и эксплуатации устройства.

1.1 Применение по назначению

- Данное устройство предназначено для использования в домашнем хозяйстве и в аналогичных сферах применения, как например:
  - на кухнях для персонала в магазинах, офисах и прочих рабочих пунктах;
  - в сельском хозяйстве и гостями в отелях, мотелях и других местах проживания;
  - в гостевых домах с завтраком;
  - при обеспечении готовым питанием и аналогичных услугах оптовой торговли.
- Прочие варианты применения:
  - Данное устройство предназначено только для хранения вина.
  - Данное устройство не предназначено для замораживания пищевых продуктов.
  - Все другие виды применения являются недопустимыми.

1.2 Предсказуемое ненадлежащее использование

Следующее использование запрещается в явном виде:

- Хранение и охлаждение:
  - химически нестабильных, горючих или едких веществ
  - взрывоопасных материалов, например, аэрозольных баллончиков с горючим топливным газом
  - медикаментов, плазмы крови, лабораторных препаратов или аналогичных веществ и продуктов, лежащих в основе директивы по медицинской продукции 2007/47/EG
- Использование во взрывоопасных зонах

Ненадлежащее использование устройства приводит к повреждению или порче хранящихся там пищевых продуктов.

1.3 Группа пользователей

- Данное устройство не допускается использовать лицам (в т.ч. и детям) с ограниченными физическими, сенсорными и умственными способностями и людям, которые не обладают достаточным опытом и знаниями, за исключением случаев, когда они находятся под надзором лица, ответственного за их безопасность, или если они получили от него инструкции по обращению с устройством. Нельзя оставлять детей без присмотра, чтобы не допустить их игр с данным устройством.
- Дети возрастом 3–8 лет могут загружать продукты холодильник/морозильник и доставать их оттуда.

1.4 Предупредительные указания – опасности для пользователя

- ПРЕДУПРЕЖДЕНИЕ: не загромождайте вентиляционные отверстия в корпусе устройства и во встроенном корпусе.
- ПРЕДУПРЕЖДЕНИЕ: Для ускорения процесса оттаивания не используйте другие механические устройства или прочие средства, кроме рекомендованных производителем.
- ПРЕДУПРЕЖДЕНИЕ: Не допускайте повреждения контура хладагента.
- ПРЕДУПРЕЖДЕНИЕ: не эксплуатируйте внутри холодильного/морозильного отделения электрические устройства, которые не соответствуют рекомендованной производителем конструкции.
- ПРЕДУПРЕЖДЕНИЕ: при установке устройства следует исключить зажатие или повреждение сетевого кабеля.
- ПРЕДУПРЕЖДЕНИЕ: не размещайте переносные разветвители или сетевые блоки у задней стороны устройств.

После монтажа устройства должна остаться возможность его отключения от сети.

- Доступная сетевая вилка (над/под или рядом с устройством)
- Срабатывание предохранителя в электропроводке здания в соответствии с электромонтажными нормами.



ПРЕДУПРЕЖДЕНИЕ: опасность пожара / пожароопасные вещества.

Этот символ находится на компрессоре и также может быть дополнительно размещен в других местах на устройстве. Он указывает на опасность от пожароопасных веществ. Не удаляйте наклейку.

- Чем больше хладагента находится в устройстве, тем больше должно быть помещение, в котором расположено это устройство. Если объем помещения небольшой, то при вытекании хладагента может образоваться горючая газо-воздушная смесь. На 8 г хладагента должно приходиться не менее 1 м^3 площади помещения. Данные об используемом хладагенте приведены на заводской табличке внутри устройства.
- Необходимо регулярно чистить поверхности, которые могут соприкасаться с пищевыми продуктами и открытыми сливными системами.
- Сырое мясо или сырую рыбу упаковывайте в чистые, закрытые емкости. Таким образом вы предотвратите касание мясом или рыбой других пищевых продуктов или стекание на них.
- Если холодильник/морозильник длительное время стоит пустым, его следует выключить, разморозить, почистить и просушить, и оставить дверь открытой во избежание образования плесени.
- Не допускайте длительного контакта кожи с холодными поверхностями или охлажденными продуктами. Для защиты используйте, например, защитные перчатки.
- Алкогольные напитки и другие емкости, содержащие спирт, храните только плотно закрытыми. Случайно вылившийся спирт может воспламениться при контакте с электрическими узлами.
- Открывайте дверь только на короткое время. Это предотвратит повышение температуры внутри устройства.
- При открытии и закрытии двери не проникайте в зону между дверью и устройством. Можно защемить пальцы.
- ПРЕДУПРЕЖДЕНИЕ: данное устройство необходимо закрепить в соответствии с указаниями из руководства по применению, чтобы исключить опасности из-за плохой устойчивости.
- Соблюдайте инструкции по установке и подключению. (см. 3 Установка и подключение)

1.5 Неисправности, повреждения и ремонт

- Подключение к сети при помощи штекера стандарта IEC:
  При повреждении сетевого кабеля этого устройства его следует заменить на специальный соединительный кабель, который предоставляется производителем или его сервисной службой. Замена может производиться заказчиком.
- Ремонтные работы и вмешательства в устройство разрешается выполнять только сервисной службе или другим прошедшим соответствующее обучение специалистам.
- При неисправностях или ошибках устройства извлеките вилку из розетки или выключите предохранитель. При извлечении всегда беритесь за вилку. Не тяните за кабель.

1.6 Указания по утилизации

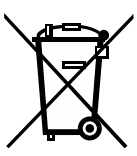

Перечеркнутый символ мусорного бака указывает на то, что устройство нельзя утилизировать с несортированными бытовыми отходами, а нужно передать в пункт раздельного сбора. Оно содержит в себе ценные материалы и при необходимости может быть использовано повторно.



Символ может находиться на компрессоре. Он относится к маслу в компрессоре и указывает на следующую опасность: **проглатывание и попадание в дыхательные пути может привести к смертельному исходу.** Данное указание имеет значение только для утилизации. В обычном режиме работы опасность отсутствует.



Эта или аналогичная наклейка может располагаться на обратной стороне устройства. На ней указано, что в двери и/или корпусе находятся вакуумные изоляционные панели (VIP) или перлитовые панели. Данное указание имеет значение только для утилизации. Не удаляйте наклейку.

- Поэтому утилизацию вышедшего из употребления оборудования необходимо проводить надлежащим образом в соответствии с действующими на месте использования предписаниями и законами. При вывозе устройства, отслужившего свой срок, не повредите контур хладагента, т.к. в результате этого хладагент (тип указан на заводской табличке) и масло могут неконтролируемо выйти наружу.
- Обратите внимание на то, что заказчик должен самостоятельно удалить персональные данные.
- Для Германии: В местных пунктах вторичной переработки / приема вторсырья можно бесплатно утилизировать устройство через сборные контейнеры класса 1. При покупке нового холодильника / морозильника и торговой площади > 400 м^2 старое устройство также бесплатно принимается обратно через торговую сделку.
- ЕС: Информацию о вариантах утилизации старого оборудования можно получить в местных органах власти.

1.7 Декларация соответствия

Контур хладагента проверен на герметичность. Устройство отвечает применимым требованиям по технике безопасности и соответствующим директивам.

Для рынка ЕС:	Устройство соответствует требованиям директивы 2014/53/EU.
Для рынка GB:	Устройство соответствует требованиям Radio Equipment Regulations 2017 SI 2017 No. 1206.

Полный текст Декларации соответствия стандартам ЕС доступен по следующему адресу в сети Интернет: www.Liebherr.com

1.8 Климатические классы

Устройство предназначено для эксплуатации в ограниченном диапазоне температуры окружающей среды в зависимости от климатического класса. Климатический класс, соответствующий данному устройству, указан на заводской табличке.

Указание

▶ Для обеспечения безупречной работы соблюдать заданную температуру окружающей среды.

Климатическое исполнение	для температуры окружающего воздуха
SN	от 10 °C до 32 °C
N	от 16 °C до 32 °C
ST	от 16 °C до 38 °C
T	от 16 °C до 43 °C
SN-ST	от 10 °C до 38 °C
SN-T	от 10 °C до 43 °C

1.9 Материалы SVHC согласно регламенту REACH

- По приведенной ниже ссылке можно проверить, содержит ли ваше устройство материалы SVHC согласно регламенту REACH: https://go.liebherr.com/z3eewm

1.10 База данных EPREL

- С 1 марта 2021 года информацию о маркировке класса энергопотребления и требованиях по экологическому проектированию электропотребляющей продукции можно найти в Европейской базе данных для продукции, подлежащей энергетической маркировке (EPREL). Эту базу данных продукта можно открыть по ссылке https://eprel.ec.europa.eu/. Здесь нужно ввести идентификатор модели. Данные об идентификаторе модели см. на заводской табличке.

1.11 Лицензии на ПО с открытым исходным кодом

- Устройства включает в себя программные компоненты, которые используют лицензии на ПО с открытым исходным кодом. Информацию об используемых лицензиях на ПО с открытым исходным кодом см.: home.liebherr.com/open-source-licences

1.12 Запчасти

- Период для заказа запасных частей для функциональных и пригодных для хранения компонентов оснащения составляет 15 лет.

1.13 Уровни предупреждения

ОПАСНОСТЬ	Обозначает непосредственную опасную ситуацию, которая, если не будет предотвращена, приведет к смерти или тяжелым травмам.
ПРЕДУПРЕЖДЕНИЕ	Обозначает опасную ситуацию, которая, если не будет предотвращена, может привести к смерти или тяжелой травме.
ОСТОРОЖНО	Обозначает опасную ситуацию, которая, если не будет предотвращена, может привести к травмам легкой или средней тяжести.
ВНИМАНИЕ	Обозначает опасную ситуацию, которая, если не будет предотвращена, может привести к повреждению имущества.
Указание	Обозначает полезные указания и советы.

2 Основные отличительные особенности устройства

2.1 Комплект поставки

Проверьте все детали на повреждения при транспортировке. В случае наличия претензий обратитесь к дилеру или в сервисную службу. (см. 11.4 Сервисная служба)

Поставка состоит из следующих частей:

- Консольное устройство
- Оснащение (в зависимости от модели)
- Монтажный материал (в зависимости от модели)
- «Quick Start Guide»
- «Installation Guide»*
- Сервисная брошюра

2.2 Обзор устройства и оснащения

WPbl 42.. / 46.. / 50..
WPbli 50.. / 52..

WSbl 42.. / 46.. / 50..
WSbli 50.. / 52.. / 77..

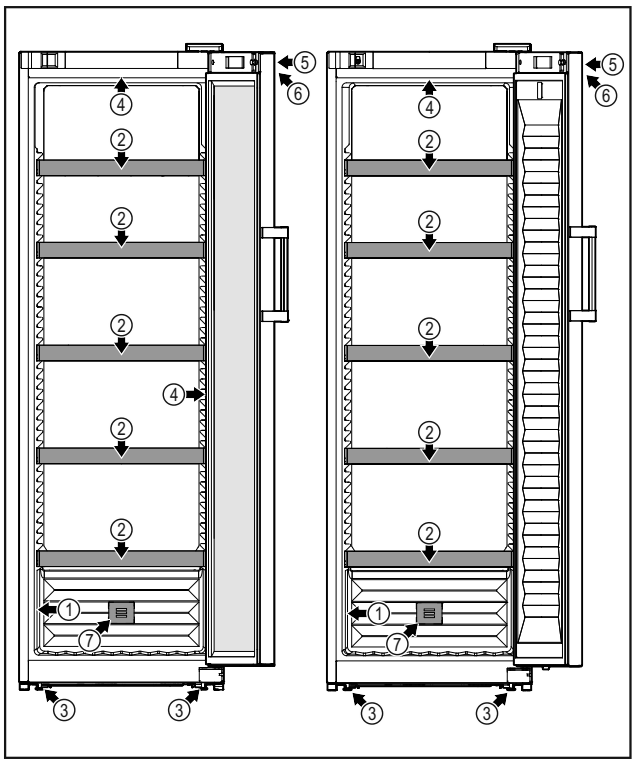

Fig. 1 Примерное изображение

(1) Заводская табличка
(2) Полка для бутылок
(3) Регулируемая опора
(4) Внутреннее освещение*
(5) Замок
(6) Элементы управления и индикация температуры
(7) Фильтр с активированным углем FreshAir

2.3 SmartDevice

SmartDevice – это решение по подключению вашего отделения для вина к сети.

Если ваше устройство поддерживает SmartDevice или подготовлено для этого, то можно быстро и просто подключить его к вашей беспроводной локальной сети. С помощью приложения SmartDevice можно обслуживать ваше устройство с мобильного оконечного устройства. Приложение SmartDevice предоставляет в распоряжение дополнительные функции и возможности настройки.

Устройство, поддерживающее SmartDevice:*	Ваше устройство поддерживает SmartDevice. Чтобы иметь возможность подключить ваше устройство по беспроводной локальной сети, необходимо скачать приложение SmartDevice.*
Устройство, подготовленное к использованию SmartDevice:*	Ваше устройство подготовлено для применения с SmartDeviceBox. Сначала необходимо приобрести и установить SmartDeviceBox. Чтобы иметь возможность подключить ваше устройство по беспроводной локальной сети, необходимо скачать приложение SmartDevice.*
Дополнительные сведения о SmartDevice:	**smartdevice.liebherr.com**
Приобретение SmartDeviceBox в магазине Liebherr-Hausgeräte:*	**home.liebherr.com/shop/de/deu/smartdevicebox.html***
Скачивание приложения SmartDevice:	После установки и конфигурирования приложения SmartDevice можно с помощью приложения SmartDevice и функции устройства WLAN (см. 8.2.16 Беспроводная локальная сеть) интегрировать устройство в вашу сеть WLAN.

Указание
В следующих странах функция SmartDevice недоступна: Россия, Беларусь, Казахстан.

Вы не можете использовать SmartDeviceBox.*

3 Установка и подключение

3.1 Условия установки

Условия установки имеют решающее значение для безопасной, эффективной и бесперебойной эксплуатации устройства.

- Соблюдайте все указания по технике безопасности.
- Примите во внимание место установки и расположение в помещении.

ПРЕДУПРЕЖДЕНИЕ
Опасность пожара из-за неправильной установки!
- ▶ Проследите за тем, чтобы сетевой кабель не был зажат под устройством, когда производится его установка.
- ▶ Устанавливайте устройство таким образом, чтобы оно не соприкасалось с вилками или сетевыми кабелями.
- ▶ Не подключайте устройства к розеткам в области задней стенки.
- ▶ Планки штепсельных розеток или многоместных блоков зажимов и другие электронные устройства (как, например, галогенные трансформаторы) **нельзя** размещать и эксплуатировать на задней стенке устройства.

ПРЕДУПРЕЖДЕНИЕ
Опасность возгорания из-за влажности!
Если токоведущие узлы или сетевой кабель становятся влажными, то это может привести к короткому замыканию.
- ▶ Устройство предназначено для использования в закрытых помещениях. Запрещается использовать устройство на открытом воздухе или во влажных помещениях и в зоне разбрызгивания воды.

ПРЕДУПРЕЖДЕНИЕ
Опасность возгорания при выделении хладагента и масла!
Содержащийся в устройстве хладагент не опасен для окружающей среды, но является горючим материалом. Содержащееся в устройстве масло также является горючим материалом. Вытекающий хладагент или масло при соответствующей высокой концентрации и при контакте с внешним источником тепла могут воспламениться.
- ▶ Не повредите трубопроводы контура хладагента и компрессор.

3.1.1 Место установки

- Устанавливать и применять устройство исключительно в закрытых помещениях.
- Оптимальное место установки – сухое и хорошо вентилируемое помещение.
- Если устройство установлено в очень влажном помещении, то на внешней его стороне может образоваться конденсат.
  Всегда следите за хорошим притоком и оттоком воздуха на месте установки.
- Чем больше хладагента находится в устройстве, тем больше должно быть помещение, в котором расположено это устройство. Если объем помещения небольшой, то при вытекании хладагента может образоваться горючая газо-воздушная смесь. На 8 г хладагента должно приходиться не менее 1 м^3 площади помещения. Данные об используемом хладагенте приведены на заводской табличке внутри устройства.
- Пол на месте установки должен быть горизонтальным и ровным.

3.1.2 Расположение в помещении

- Избегайте размещения устройства в зоне прямых солнечных лучей, рядом с системой отопления и т.п.
- Вы можете разместить устройство непосредственно рядом с духовым шкафом.

*** Наличие в зависимости от модели и комплектации**

- Если разместить устройство непосредственно рядом с духовым шкафом, это может незначительно увеличить потребление электроэнергии. Это зависит от продолжительности и интенсивности использования духового шкафа.
- Устройство всегда следует устанавливать задней стенкой к стене.
- Не допускается использование во взрывоопасных зонах.

3.2 Габаритные размеры устройства

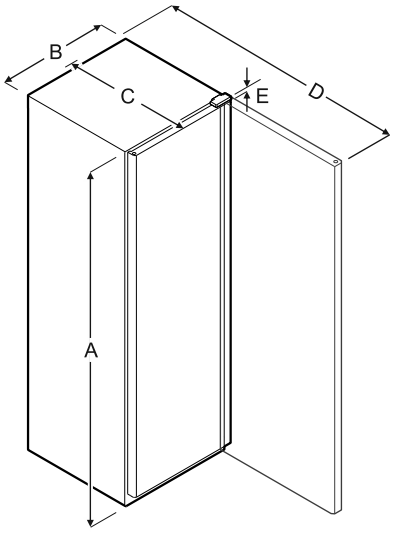

	A	B	C	D	E
WPbl 4201 WSbl 4201	1284 мм	600 мм	763 мм	1323 мм	23 мм
WPbl 4601 WSbl 4601	1484 мм	600 мм	763 мм	1323 мм	23 мм
WPbl 5001 WPbli 5031 WSbl 5001 WSbli 5031	1684 мм	600 мм	763 мм	1323 мм	23 мм
WPbl 5231 WPbli 5231 WSbli 5231	1884 мм	600 мм	763 мм	1323 мм	23 мм
WSbl 7731 WSbli 7731	2044 мм	750 мм	763 мм	1473 мм	23 мм

A = высота устройства вместе с опорами/роликами/шарнирами

B = ширина устройства без ручки

C = глубина устройства без ручки

D = глубина устройства при открытой двери

E = высота расположения дверных петель

3.3 Требования к вентиляции

ВНИМАНИЕ
Опасность повреждения из-за перегрева в результате недостаточной вентиляции!
Если вентиляция слабая, то компрессор может быть повреждён.
▶ Следите за обеспечением достаточной вентиляции.
▶ Соблюдайте требования к вентиляции.

3.4 Транспортировка устройства

ПРЕДУПРЕЖДЕНИЕ
Опасность травмы осколками стекла!*
При транспортировке на высоте более 1500 м стекла двери могут разбиться. Осколки являются очень острыми и могут стать причиной тяжелых травм.
▶ Примите соответствующие меры защиты.

3.4.1 Транспортировка устройства для первого ввода в эксплуатацию

Убедитесь, что выполнены следующие исходные условия:
❑ Устройство упаковано.
❑ Устройство стоит вертикально.

▶ Транспортировка устройства должна производиться вдвоем.
▶ Распакуйте устройство. (см. 3.5 Распаковка устройства)

3.4.2 Транспортировка устройства после первого ввода в эксплуатацию

Соблюдайте приведенные ниже инструкции, если нужно повторно транспортировать или переместить устройство после первого ввода в эксплуатацию.

Убедитесь, что выполнены следующие исходные условия:
❑ Устройство опорожнено.
❑ Устройство стоит вертикально.
❑ Устройство с дверью (дверьми): Дверь зафиксирована от самопроизвольного открытия.
❑ Устройство с выдвижным отсеком: Выдвижной отсек зафиксирован от самопроизвольного открытия.
❑ Устройства с регулируемыми опорами: Регулируемые опоры вкручены.

▶ Транспортировка устройства должна производиться вдвоем.

После транспортировки:
▶ Выкрутите регулируемые опоры на устройстве.
▶ Выровняйте устройство.

3.5 Распаковка устройства

▶ Проверьте устройство и упаковку: При подозрении на повреждения при транспортировке обратитесь к поставщику до подключения оборудования.

ВНИМАНИЕ
Повреждение острыми или колющими предметами!
При использовании острых или колющих предметов при снятии упаковочного материала возникает опасность повреждения устройства.
▶ Не используйте острые или колющие предметы для снятия упаковочного материала.

▶ Снимите упаковочный материал.
▶ Устройство установлен в нужной позиции: Снимите защитные пленки с двери боковых стенок.

3.6 Удалите транспортное крепление

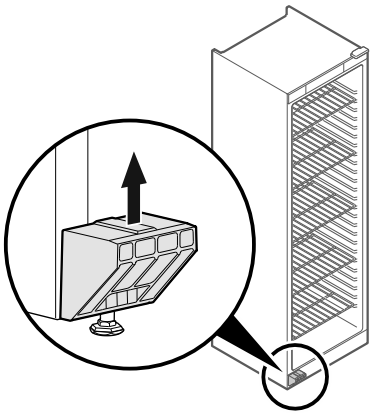

Fig. 2

▶ Снимите транспортное крепление движением вверх.
▷ Основной держатель остается на устройстве.

3.7 Монтаж дверной ручки*

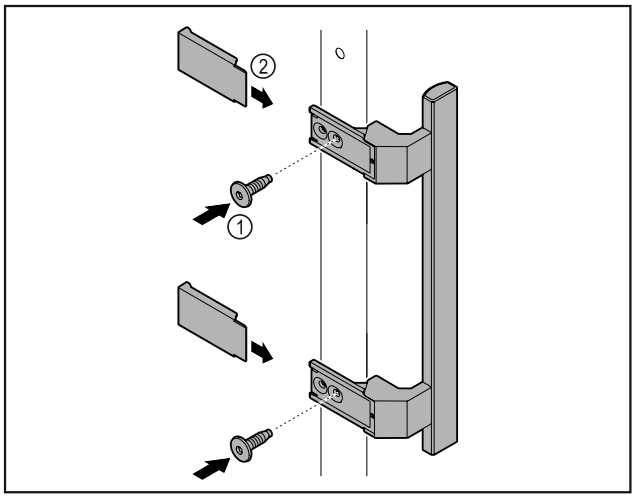

Fig. 3

▶ Установите на двери ручку из набора принадлежностей, используя прилагающиеся винты *Fig. 3 (1)*.
▶ Установите крышку *Fig. 3 (2)*.
▶ Установите заглушку из набора принадлежностей на противоположной стороне. *

3.8 Монтаж дверной ручки*

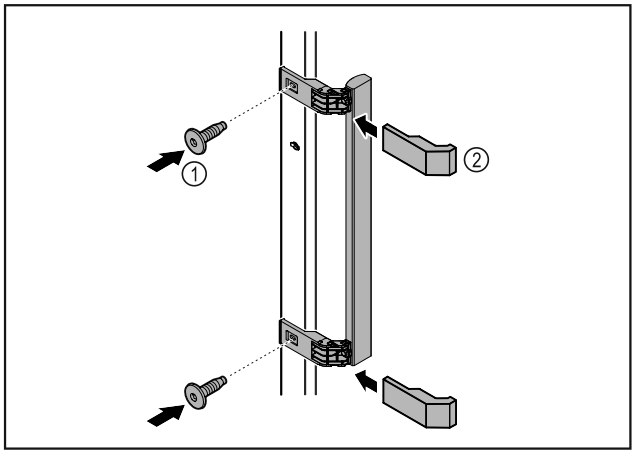

Fig. 4

▶ Установите на двери ручку из набора принадлежностей, используя прилагающиеся винты *Fig. 4 (1)*.
▶ Установите крышку *Fig. 4 (2)*.
▶ Установите заглушку из набора принадлежностей на противоположной стороне. *

3.9 Изменение направления открывания двери

Инструмент

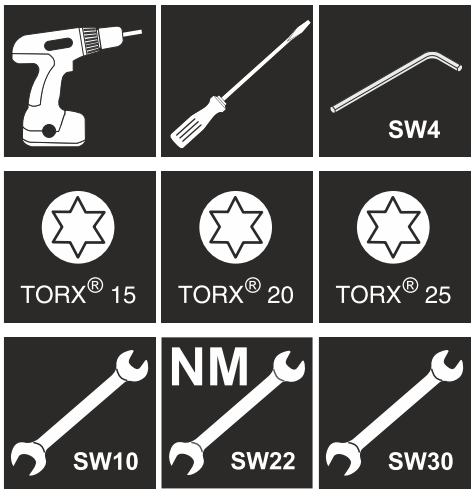

ПРЕДУПРЕЖДЕНИЕ

Опасность получения травмы из-за неквалифицированного перевешивания двери!

▶ Направление открывания дверей может изменить специалист.

ПРЕДУПРЕЖДЕНИЕ

Опасность получения травмы и повреждения оборудования из-за большого веса двери!

▶ Выполняйте перевешивание только если вы способны поднять груз весом 25 кг.
▶ Выполняйте перевешивание только вдвоем.

ВНИМАНИЕ

Токопроводящие детали!
Повреждение электрических конструктивных элементов.

▶ Перед перевешиванием двери извлеките электрическую вилку из розетки электросети.

▶ Откройте дверь.

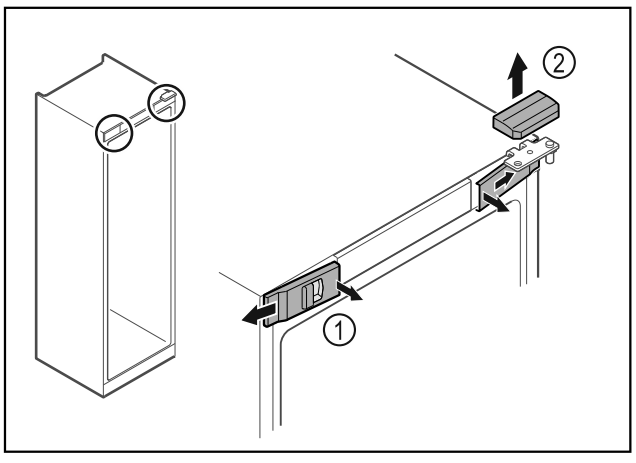

*Fig. 5 **

▶ Передние крышки *Fig. 5 (1)* освободите от фиксации с внутренней стороны и отведите в сторону.*

*** Наличие в зависимости от модели и комплектации**

▶ Движением вверх снимите верхнюю крышку *Fig. 5 (2)*.*

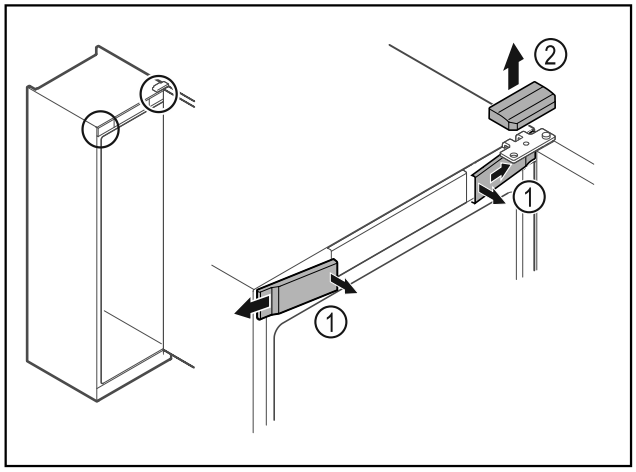

*Fig. 6 **

▶ Передние крышки *Fig. 6 (1)* освободите от фиксации с внутренней стороны и отведите в сторону.*

▶ Движением вверх снимите верхнюю крышку *Fig. 6 (2)*.*

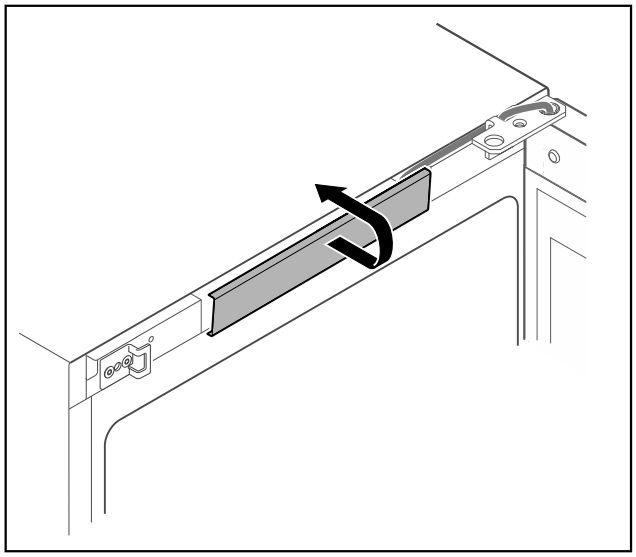

Fig. 7

▶ Освободите от фиксации и снимите центральную крышку.

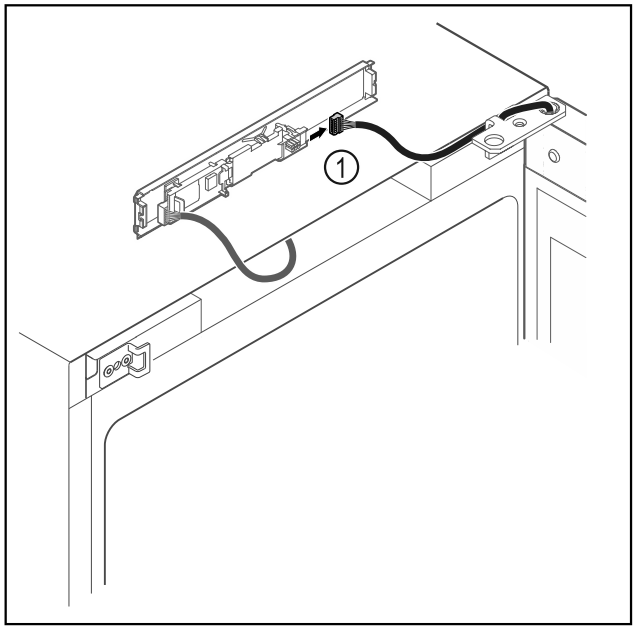

Fig. 8

▶ Отсоедините штекер *Fig. 8 (1)* от панели.

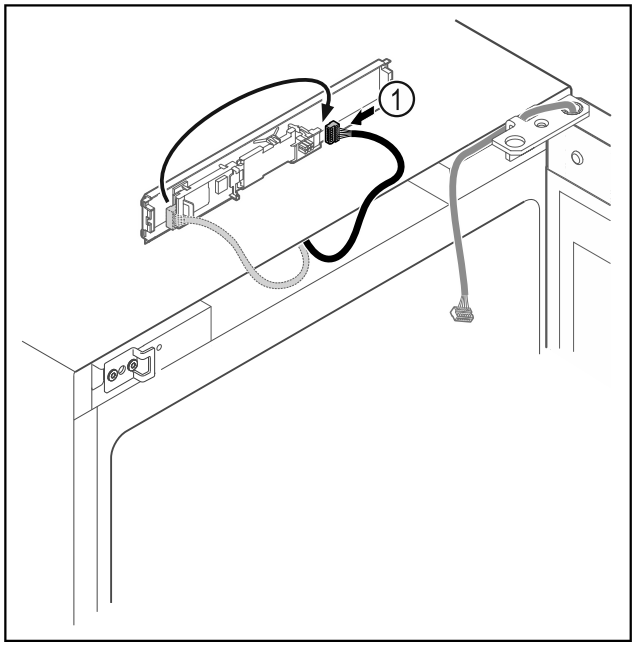

Fig. 9

▶ Переставьте штекер *Fig. 9 (1)* на панели.

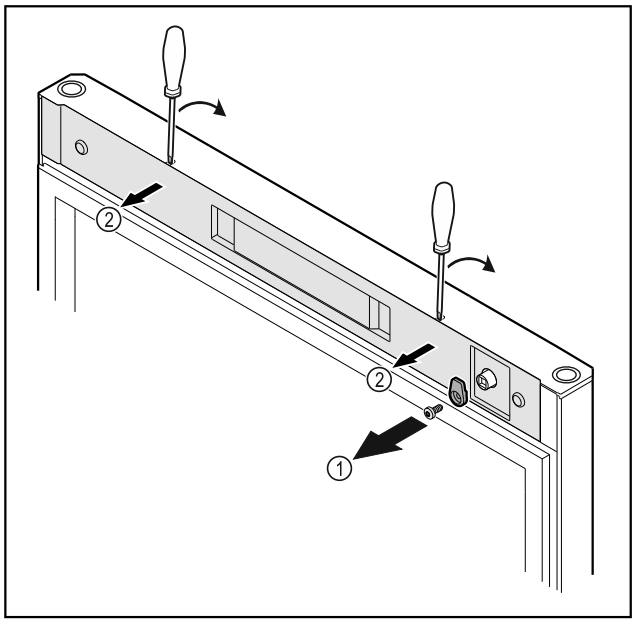

*Fig. 10 **

▶ Открутите запорный крючок *Fig. 10 (1)*.*

▶ С помощью небольшой отвертки освободите крышку *Fig. 10 (2)* от фиксации и снимите ее.*

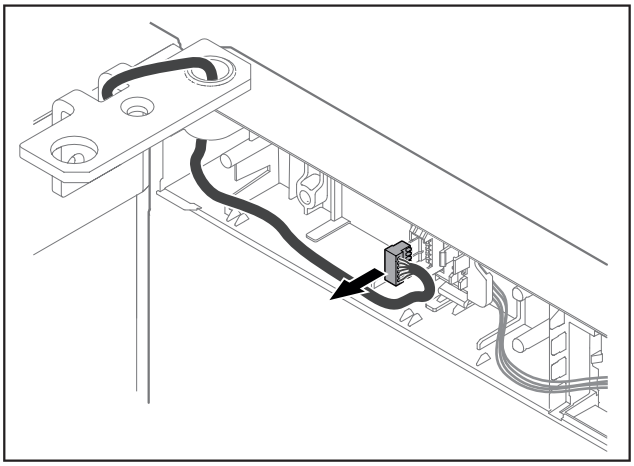

Fig. 11

▶ Извлеките штекер из держателя.

-или-

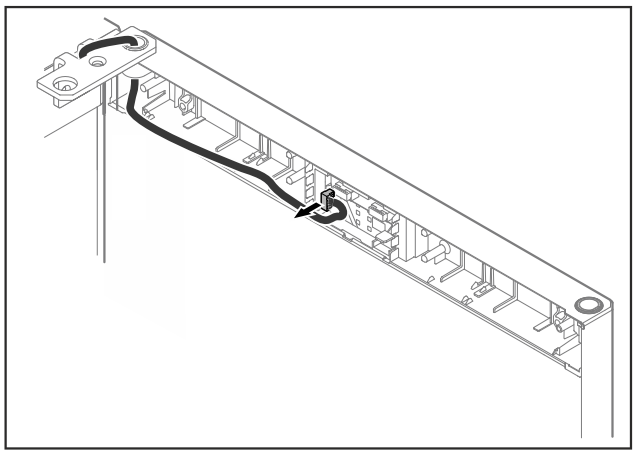

Fig. 12

▶ Отсоедините штекер от платы.

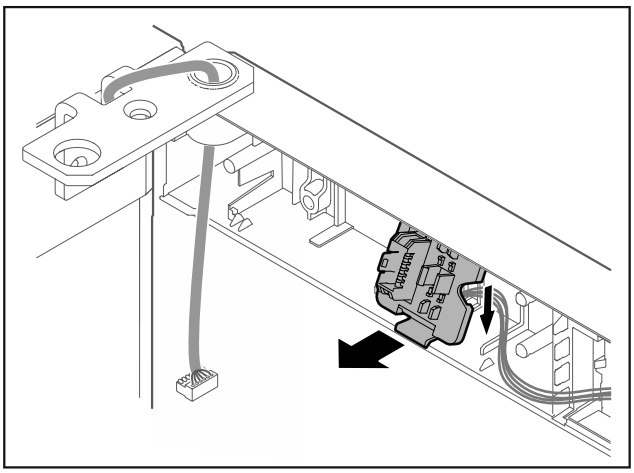

*Fig. 13 Монтажную позицию держателя штекера можно повернуть на 180°.**

▶ Отцепите держатель штекера.*

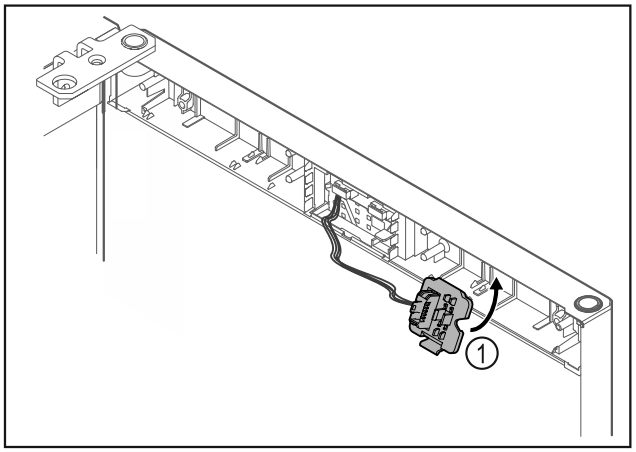

Fig. 14

▶ Зафиксируйте держатель штекера *Fig. 14 (1)* на противоположной стороне.*

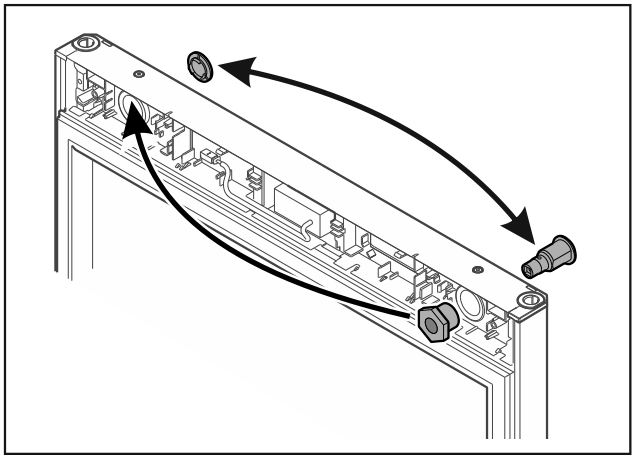

*Fig. 15 **

▶ Переставьте замок и крышку соответственно на противоположную сторону.*

-или-

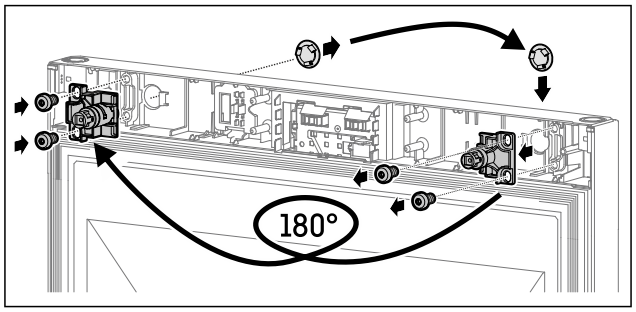

Fig. 16

▶ Переставьте замок и крышку соответственно на противоположную сторону.*

ВНИМАНИЕ

Опасность травмы при опрокидывании двери!

▶ Зафиксируйте дверь.

*** Наличие в зависимости от модели и комплектации**

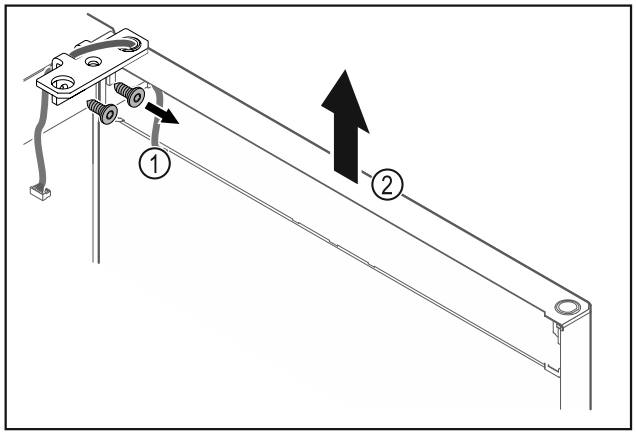

Fig. 17

- ▶ Отвинтите шарнирные уголки *Fig. 17 (1)*.
- ▶ Дверь вместе с шарнирными уголками поднимите строго вертикально вверх *Fig. 17 (2)* приблизительно на 200 мм и снимите.
- ▶ Осторожно положите дверь на мягкую подкладку.

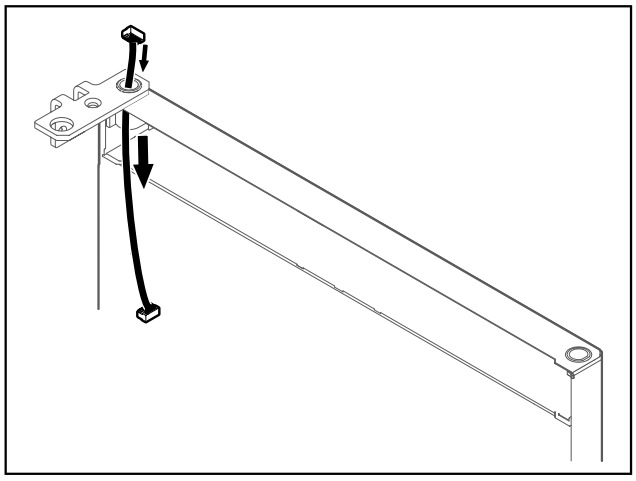

Fig. 18

- ▶ Осторожно вытяните кабель.

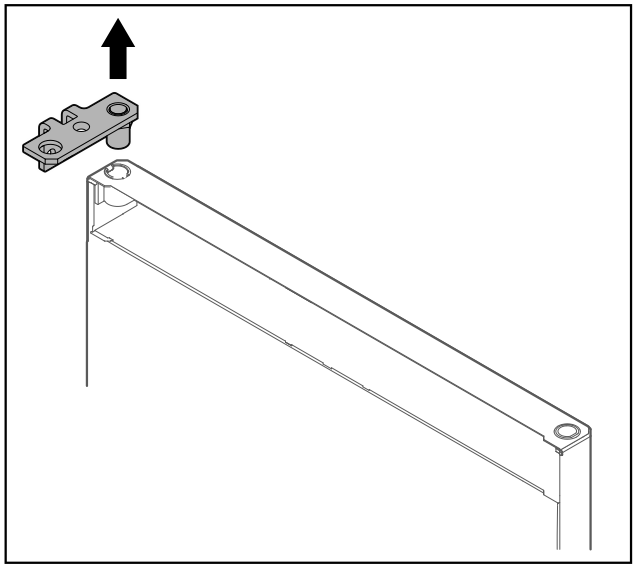

Fig. 19

- ▶ Вытащите шарнирные уголки.

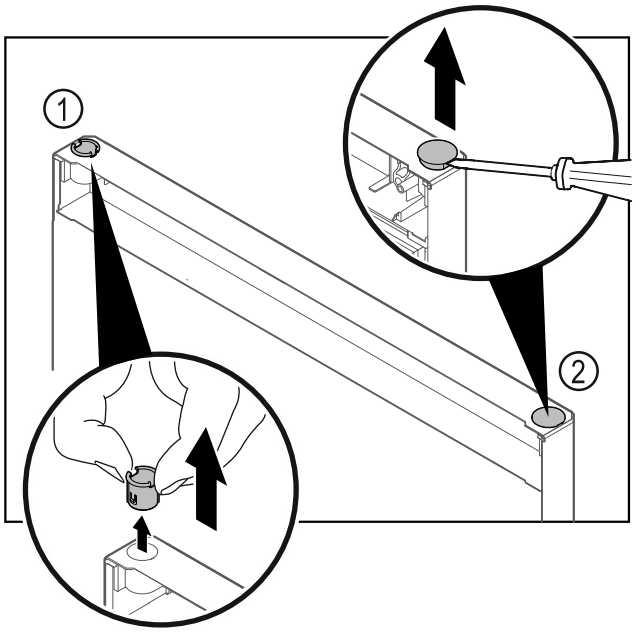

Fig. 20

- ▶ Пальцами вытяните шарнирную втулку *Fig. 20 (1)*.
- ▶ Шлицевой отверткой осторожно подцепите и извлеките заглушку *Fig. 20 (2)*.

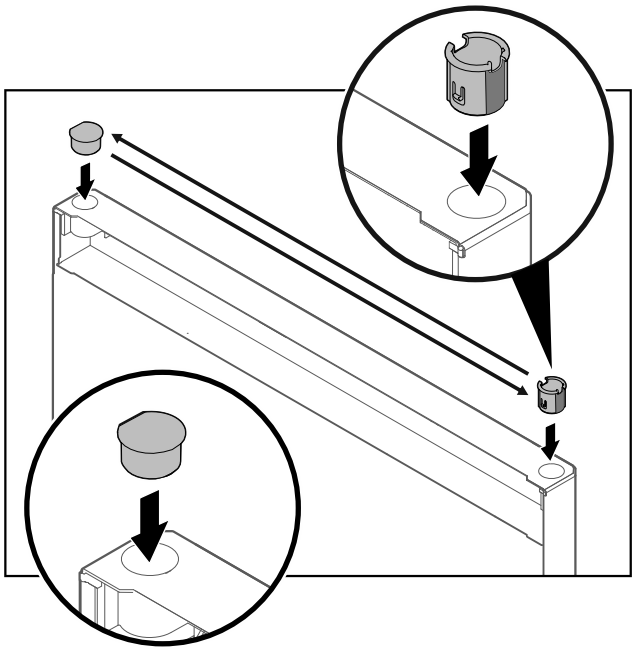

Fig. 21

- ▶ Вставьте шарнирную втулку и заглушку с противоположной стороны (плоской стороной наружу).

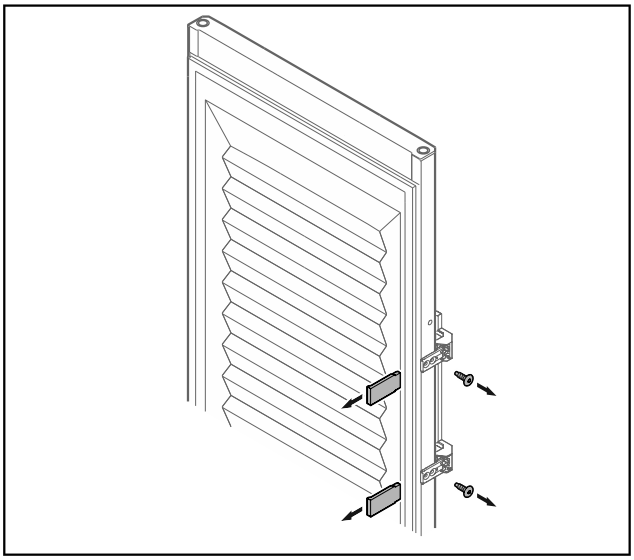

*Fig. 22 Запененная дверь**

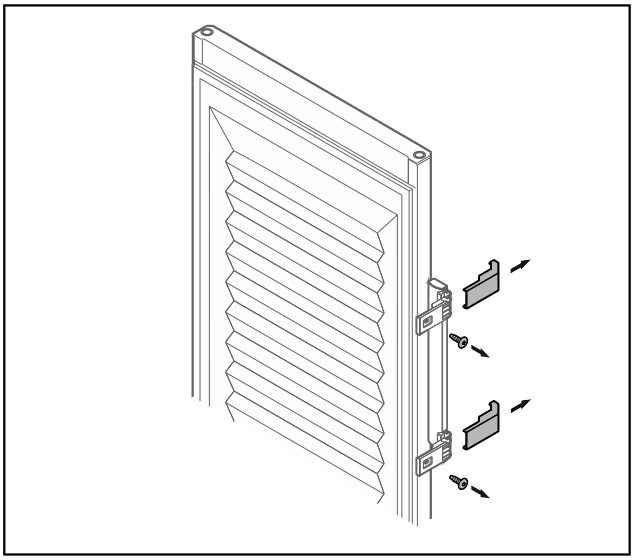

*Fig. 22 Запененная дверь**

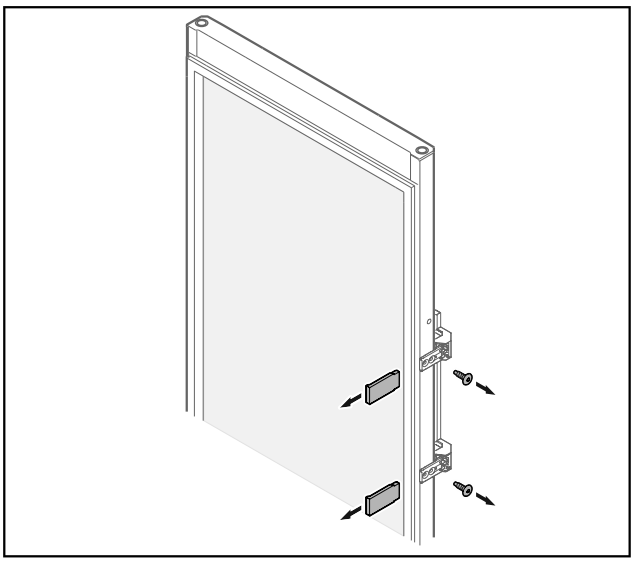

*Fig. 23 Стеклянная дверь**

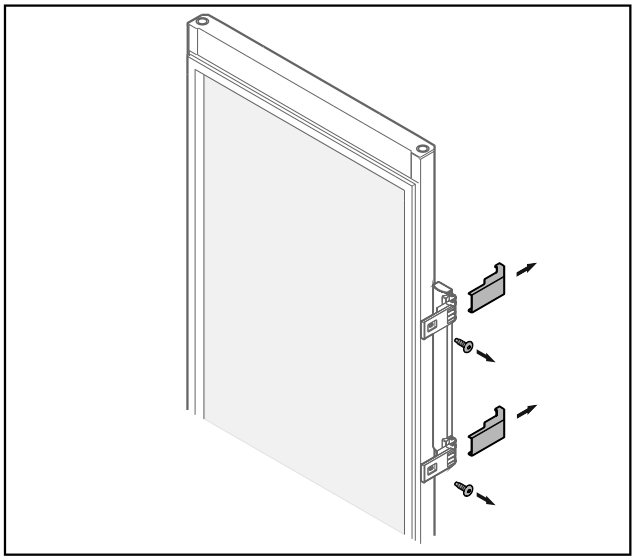

*Fig. 23 Стеклянная дверь**

▶ Снимите накладки.
▶ Открутите ручку.

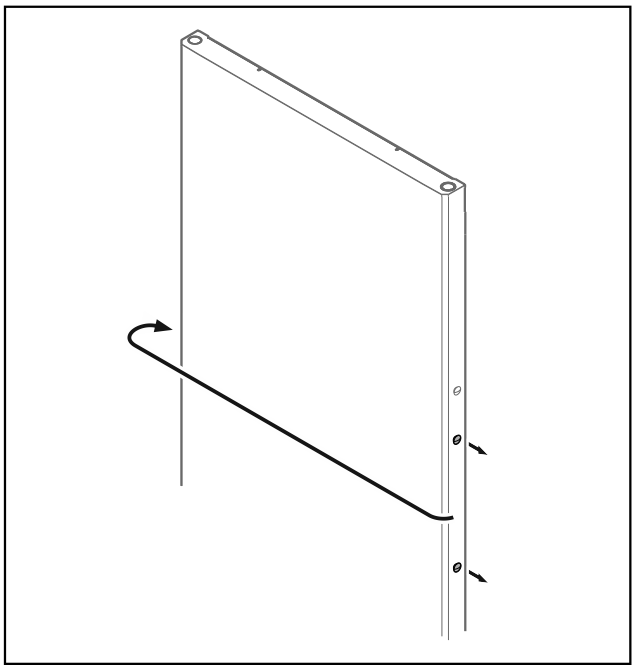

Fig. 24

▶ Переставьте заглушку на противоположную сторону.

*** Наличие в зависимости от модели и комплектации**

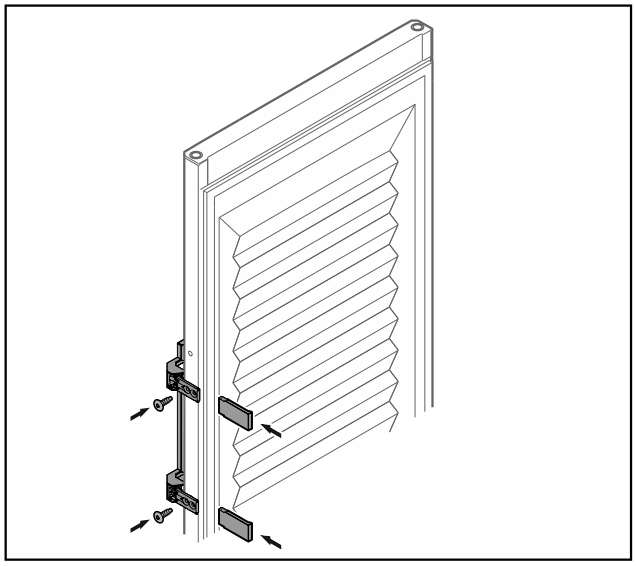

*Fig. 25 Запененная дверь**

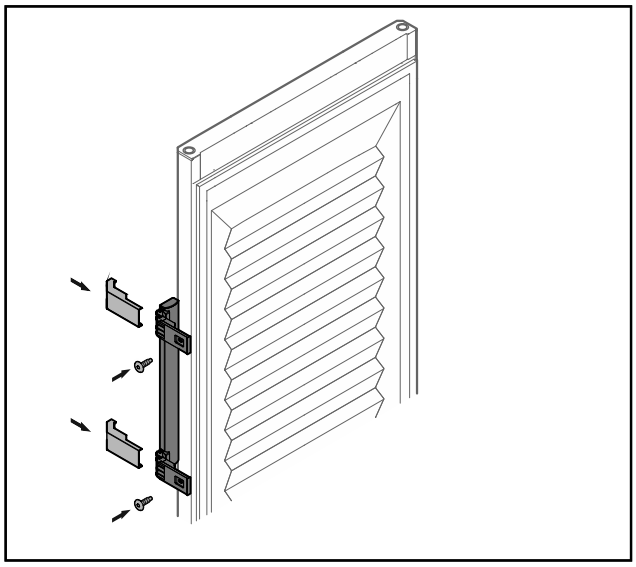

*Fig. 25 Запененная дверь**

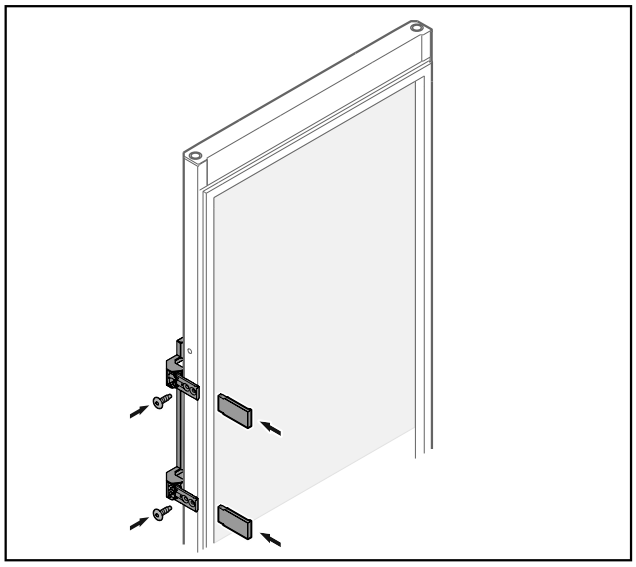

*Fig. 26 Стеклянная дверь**

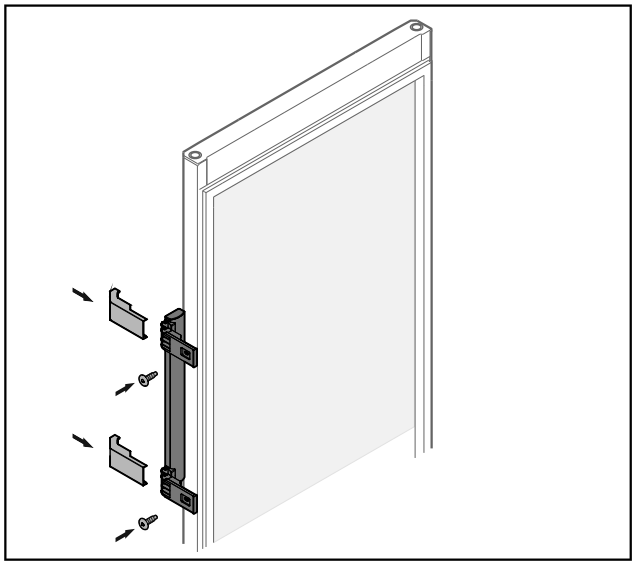

*Fig. 26 Стеклянная дверь**

▶ Привинтите ручку на противоположной стороне.
▶ Установите накладки.

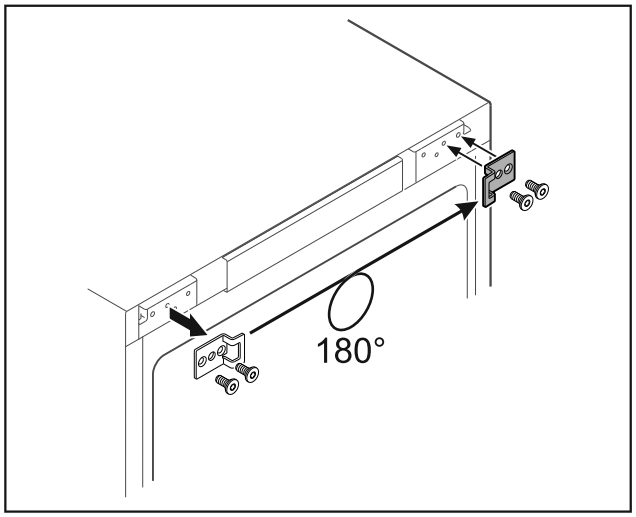

*Fig. 27 **

▶ Переставьте замыкающий уголок на противоположную сторону.*

Указание
Пробейте саморезами предварительно намеченные отверстия.*

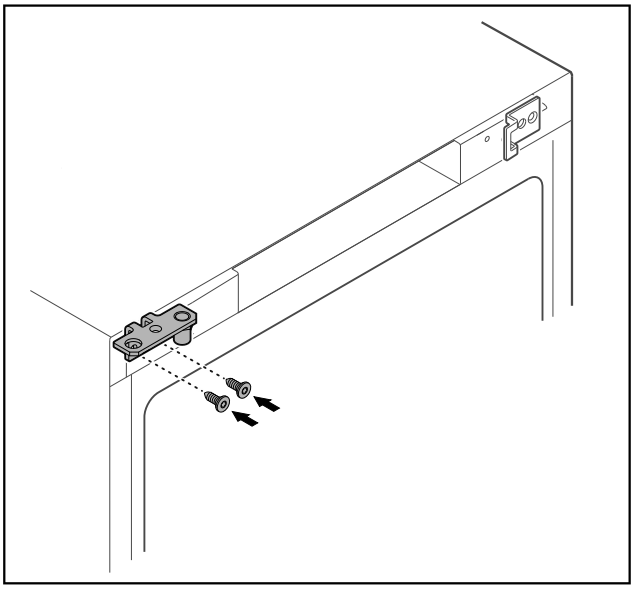

*Fig. 28 **

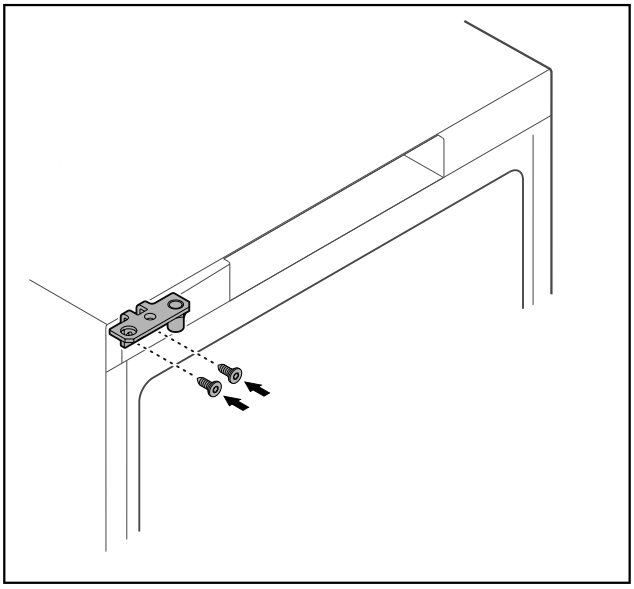

*Fig. 29 **

▶ Переставьте шарнирные уголки на противоположную сторону.

ПРЕДУПРЕЖДЕНИЕ

Опасность получения травмы и повреждения оборудования при опрокидывании двери!

▶ Затягивайте установочные болты с указанным моментом.

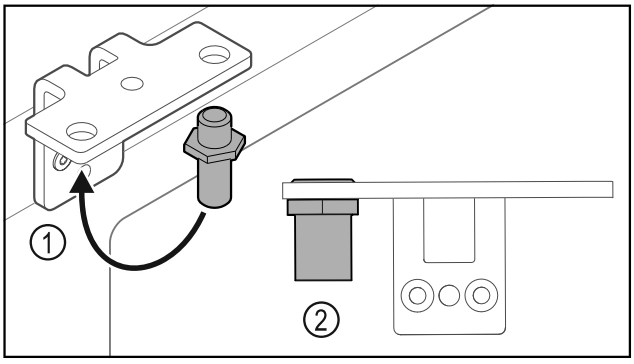

Fig. 30

▶ Переставьте палец *Fig. 30 (1)* в шарнирном уголке.
▶ Затяните палец *Fig. 30 (2)* с **моментом 12 Нм**.
▶ Снова отвинтите шарнирные уголки.

ВНИМАНИЕ

Опасность получения травмы из-за натянутой пружины!

▶ Не разбирайте систему закрытия двери *Fig. 31 (1)*.

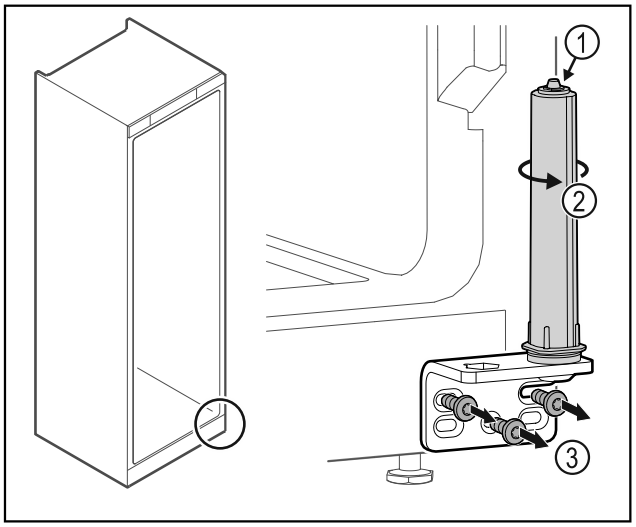

Fig. 31

▶ Поворачивайте систему закрытия *Fig. 31 (2)* до щелчка.
▷ Предварительное натяжение системы закрытия будет ослаблено.
▶ Отвинтите шарнирные уголки *Fig. 31 (3)*.

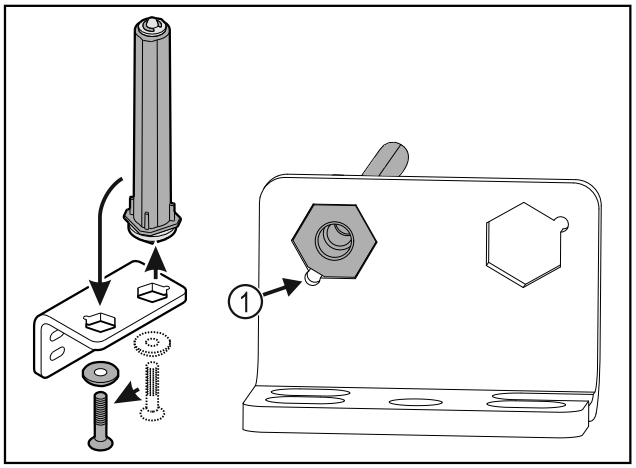

Fig. 32

▶ Переставьте систему закрытия двери в шарнирном уголке.
▶ Проследите за тем, чтобы при установке скос пальца *Fig. 32 (1)* указывал в направлении круглого отверстия.

-или-

Указание

Неправильное расположение шайб для регулировки высоты.
Больше не может быть обеспечено надлежащее закрепление гайки.

▶ Шайба должна быть зафиксирована в нижней части системы закрытия.

*** Наличие в зависимости от модели и комплектации**

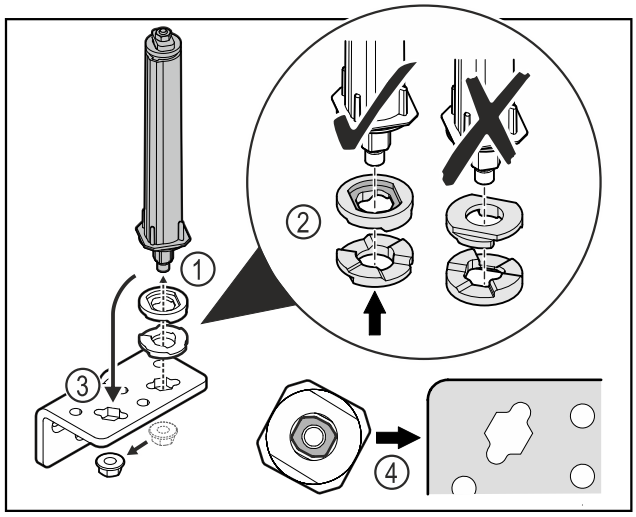

Fig. 33

- ▶ Отпустите гайку и демонтируйте систему закрытия двери *Fig. 33 (1)*.
- ▶ Учитывайте правильность выравнивания шайб для регулировки высоты *Fig. 33 (2)*.
- ▶ Переставьте систему закрытия двери в шарнирном уголке и зафиксируйте гайкой *Fig. 33 (3)*.
- ▶ При установке учитывайте правильность выравнивания системы закрытия двери *Fig. 33 (4)*.

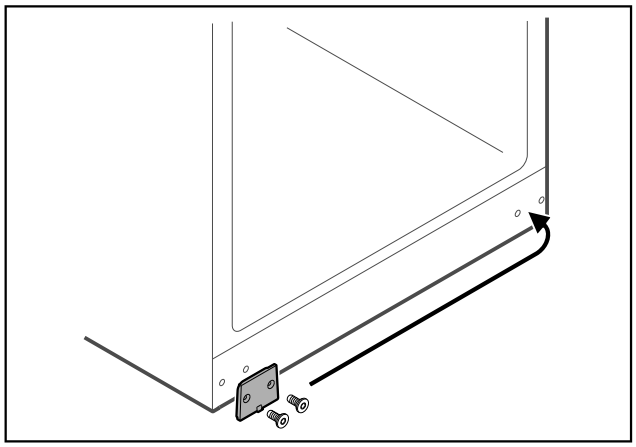

Fig. 34

- ▶ Переставьте защитную пластину на противоположную сторону.

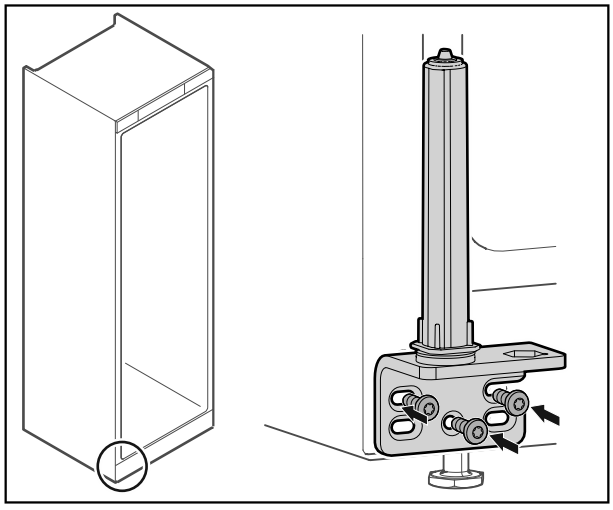

Fig. 35

- ▶ Привинтите шарнирные уголки на противоположной стороне.

Указание
Для надлежащей работы системы закрытия требуется правильное выравнивание и предварительное натяжение.

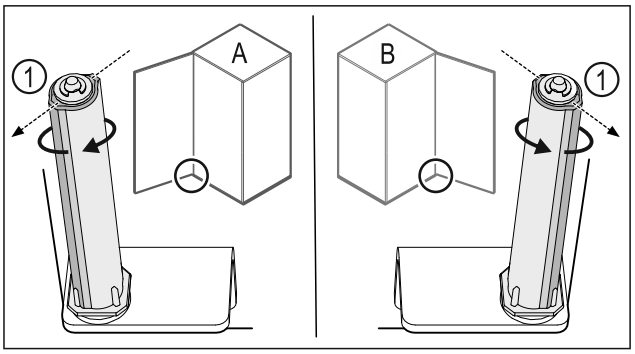

*Fig. 36 Левое навешивание (**A**) / правое навешивание (**B**)*

- ▶ Поворачивайте систему закрытия, преодолевая сопротивление до тех пор, пока ее ребро *Fig. 36 (1)* не будет направлено наружу.
- ▷ Система закрытия автоматически сохраняет этом положение.
- ▷ Выравнивание и предварительное натяжение системы закрытия выполнено.

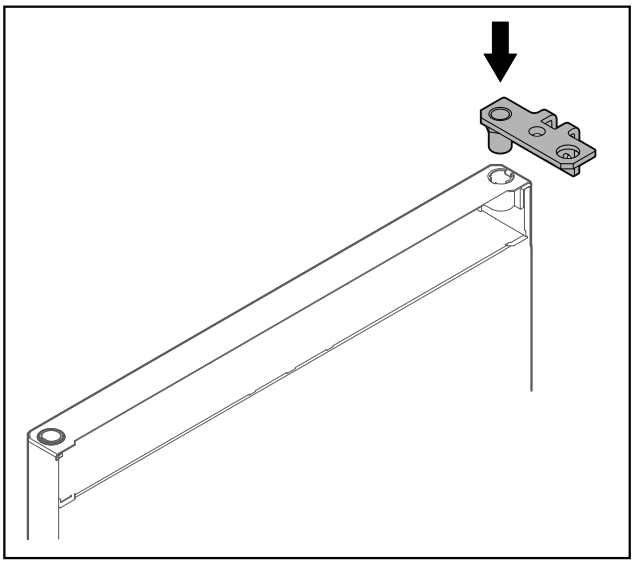

Fig. 37

- ▶ Установите в дверь шарнирные уголки.

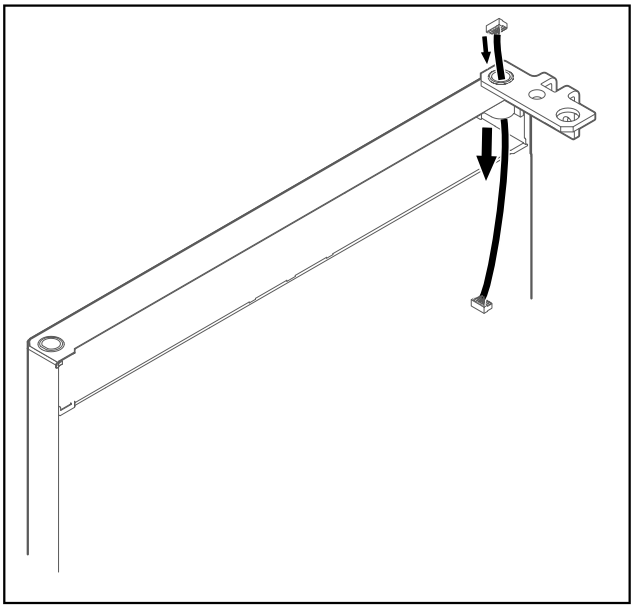

Fig. 38

▶ Осторожно протяните кабель.

ВНИМАНИЕ
Опасность травмы при опрокидывании двери!

▶ Зафиксируйте дверь.

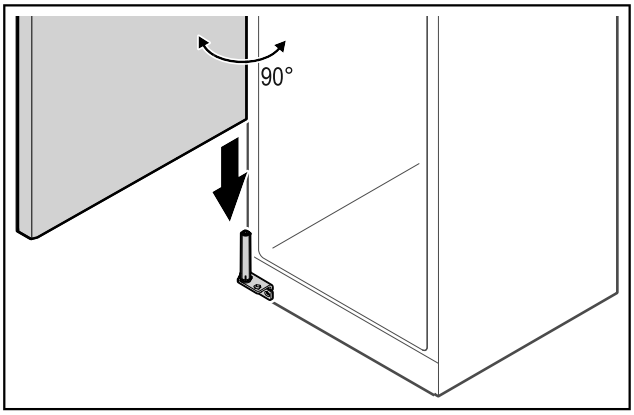

Fig. 39

▶ Вдвоем поднимите дверь с пола.

▶ Осторожно установите дверь, открытую на 90°, на систему закрытия.

ВНИМАНИЕ
Повреждение оборудования из-за неправильного монтажа!

▶ Не зажимайте кабель при монтаже шарнирного уголка.

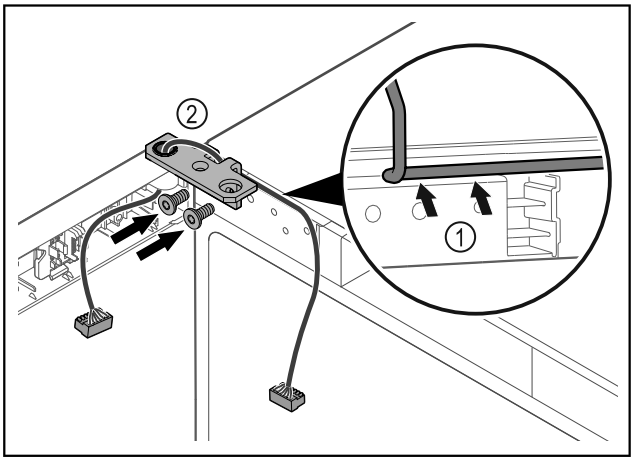

Fig. 40

▶ Проведите кабель через отверстие в шарнирном уголке и аккуратно уложите его *Fig. 40 (1)*.

▶ Привинтите шарнирные уголки *Fig. 40 (2)*.

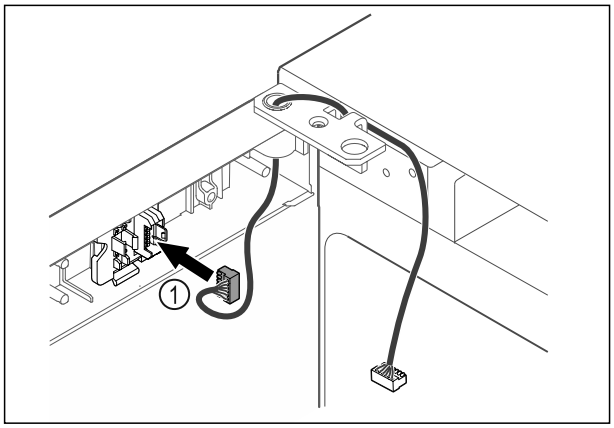

Fig. 41

▶ Вставьте штекер *Fig. 41 (1)* в держатель.

-или-

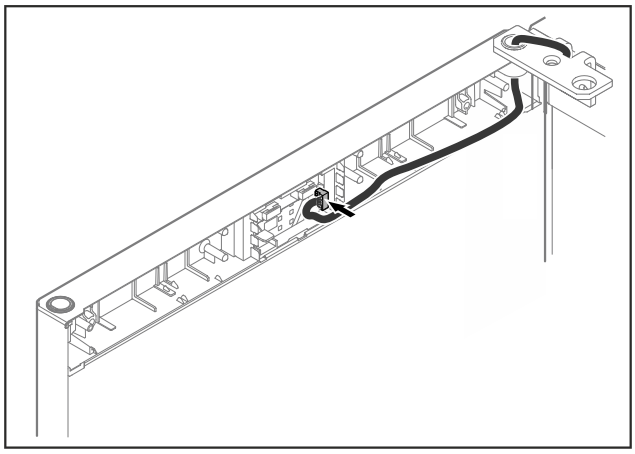

Fig. 42

▶ Подключите штекер к плате.

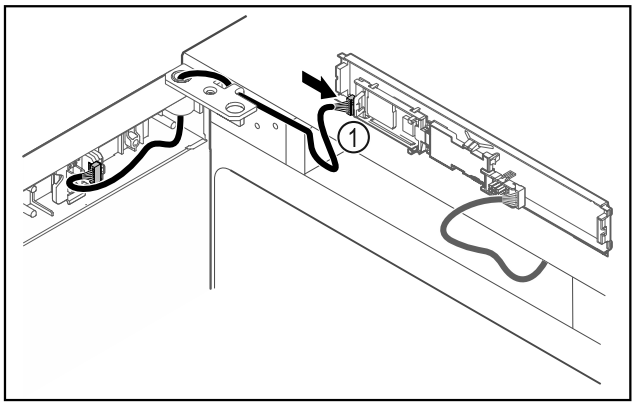

Fig. 43

▶ Подключите штекер *Fig. 43 (1)* к панели.

*** Наличие в зависимости от модели и комплектации**

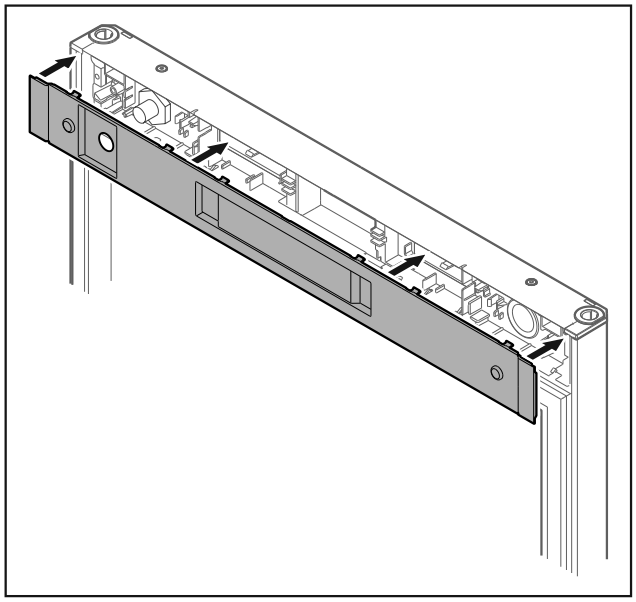

*Fig. 44 **

▶ Установите крышку.*

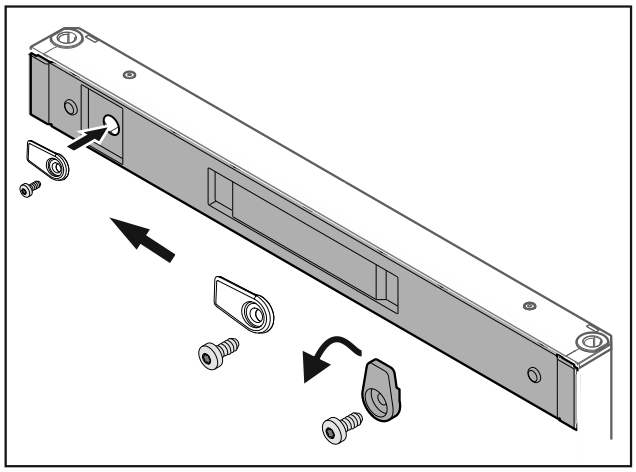

*Fig. 45 **

▶ Привинтите запорный крючок.*

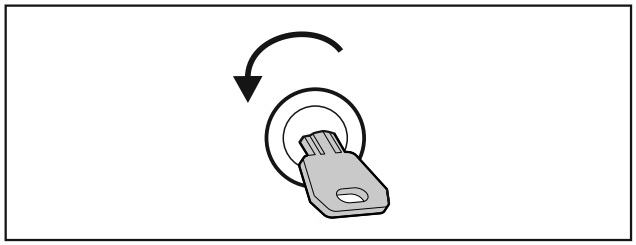

*Fig. 46 **

▶ Отоприте дверь.*

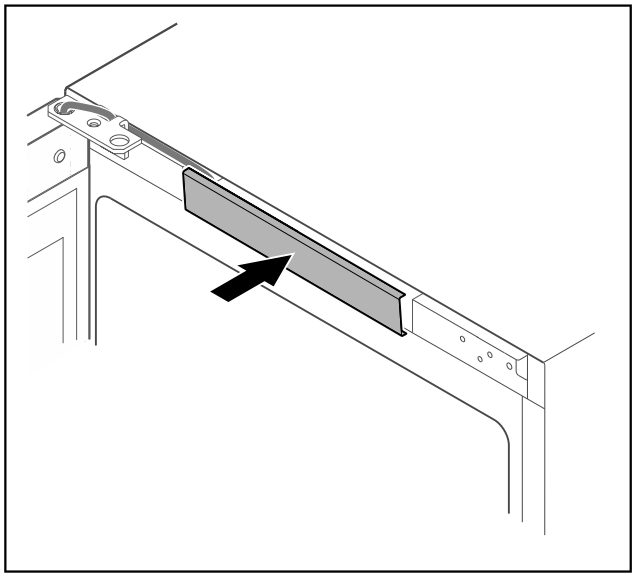

Fig. 47

▶ Установите и защелкните центральную крышку.

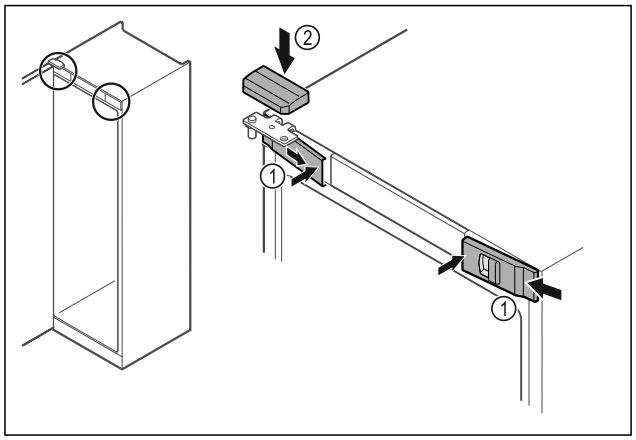

*Fig. 48 **

▶ Зацепите сбоку и защелкните передние крышки *Fig. 48 (1)* с внутренней стороны.*

▶ Защелкните верхнюю крышку *Fig. 48 (2)* сверху.*

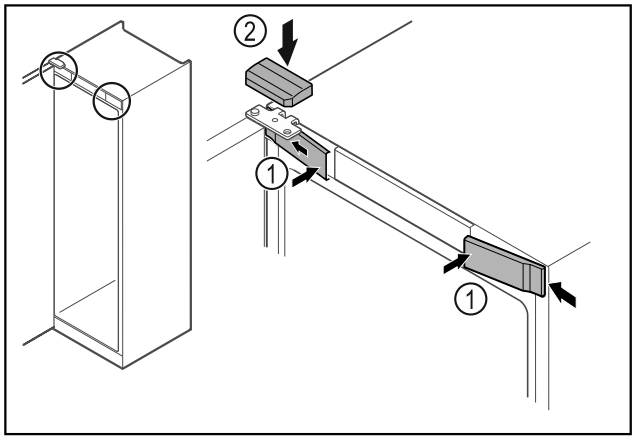

*Fig. 49 **

▶ Зацепите сбоку и защелкните передние крышки *Fig. 49 (1)*.*

▶ Защелкните верхнюю крышку *Fig. 49 (2)* сверху.*

▶ Закройте дверь.

▷ Перевешивание двери выполнено.

3.10 Выравнивание двери

Если дверь расположена неровно, вы можете отрегулировать ее на нижнем шарнирном уголке.

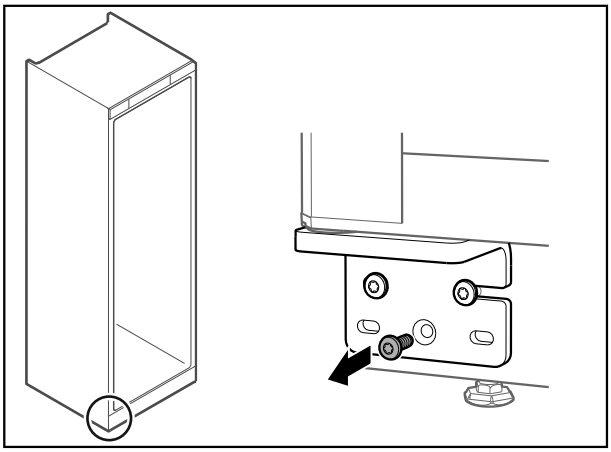

Fig. 50

▶ Извлеките средний винт на нижнем шарнирном уголке.

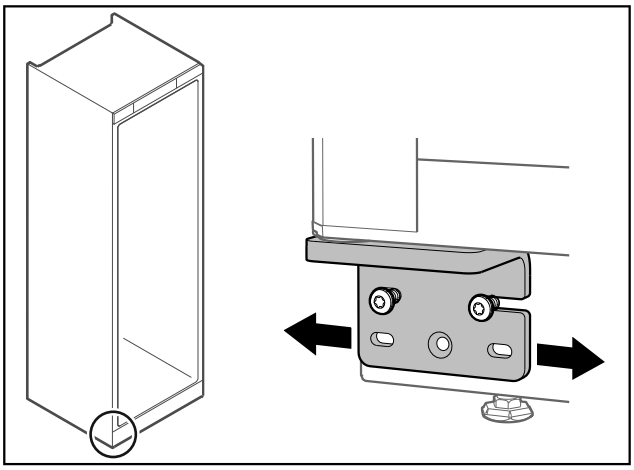

Fig. 51

▶ Немного ослабьте оба винта и сдвиньте дверь с шарнирным уголком вправо или влево.
▶ Затяните винты до упора (средний винт больше не потребуется).
▷ Дверь выровнена.

3.11 Установка устройства

ОСТОРОЖНО
Опасность травмирования и повреждения!
▶ Устанавливайте устройство с привлечением 2 лица.

ОСТОРОЖНО
Опасность травмирования и повреждения!
Дверь может удариться о стену, что приведет к ее повреждению. Если дверь стеклянная, то поврежденное стекло может нанести травмы!
▶ Защитите дверь от удара о стену. Установите на стену стопор двери, например, войлочный стопор.

▶ Все требуемые конструктивные элементы (например, сетевой кабель) подключайте на обратной стороне устройства и выводите в сторону.

Указание
Кабели могут получить повреждения!
▶ Не зажмите кабели при сдвиге устройства назад.

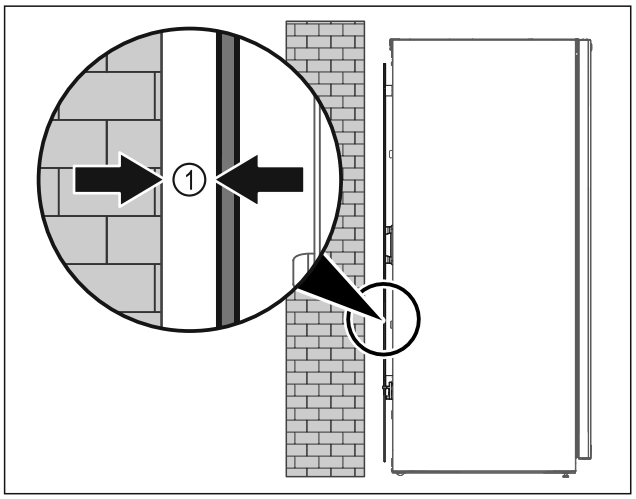

Fig. 52

▶ Установите устройство или свободно в помещении или прямо к стене на расстоянии 5 мм *Fig. 52 (1)*.

3.12 Выравнивание устройства

ВНИМАНИЕ
Деформация корпуса устройства и дверь не закрывается.
▶ Выполните выравнивание устройства по горизонтали и по вертикали.
▶ Выровняйте неровности пола с помощью опорных ножек.

ПРЕДУПРЕЖДЕНИЕ
Ненадлежащая настройка высоты опорной ножки!
Тяжелые травмы, вплоть до смертельных. Из-за неправильной настройки высоты нижняя часть опорной ножки может отсоединиться, что приведет к опрокидыванию устройства.
▶ Не выкручивайте опорную ножку слишком сильно.

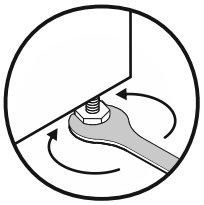

Fig. 53

Подъем устройства:
▶ Поверните опорную ножку по часовой стрелке.

Опускание устройства:
▶ Поверните опорную ножку против часовой стрелки.

3.13 Установка нескольких устройств

ВНИМАНИЕ
Опасность повреждения вследствие конденсата между боковыми стенками!
- ▶ Не разрешается устанавливать данное устройство в непосредственной близости к другому холодильнику.
- ▶ Устанавливайте устройства на расстоянии 3 см друг от друга.
- ▶ Устанавливайте несколько устройств рядом друг с другом только до значений температуры 35 °C и влажности воздуха 65 %.
- ▶ При наличии более высокой влажности увеличьте расстояние между устройствами.

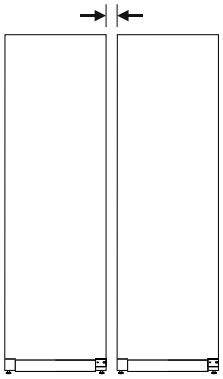

Fig. 54 Установка Side-by-Side («бок о бок»)

Указание
Комплект для установки Side-by-Side можно заказать в качестве допоборудования в сервисной службе Liebherr. (см. 11.4 Сервисная служба)

3.14 После размещения

- ▶ Удалите из камеры все детали, защищавшие устройство при перевозке.

ВНИМАНИЕ
Повреждение острыми или колющими предметами!
При использовании острых или колющих предметов при снятии упаковочного материала возникает опасность повреждения устройства.
- ▶ Не используйте острые или колющие предметы для снятия упаковочного материала.

- ▶ Уберите из камеры защитную пленку: стяните пленку в горизонтальном направлении вдоль конструктивного узла, чтобы минимизировать ее силу сцепления.
- ▶ Очистите устройство. (см. 10.2 Чистка устройства)
- ▶ Запишите тип (модель, номер), обозначение устройства, номер устройства / серийный номер, дату покупки и адрес продавца.

3.15 Подключение устройства к электропитанию

ПРЕДУПРЕЖДЕНИЕ
Опасность поражения электрическим током и получения травм из-за повреждения устройства или сетевого шнура!
Опасность для жизни и риск получения резаных ран.
Повреждение устройства или сетевого шнура во время транспортировки может стать причиной смертельного поражения электрическим током. Кроме того, можно порезаться о поврежденные части корпуса устройства.
- ▶ После транспортировки проверьте устройство и сетевой шнур на наличие повреждений.
- ▶ Категорически запрещается эксплуатация при повреждении устройства или сетевого шнура.
- ▶ Свяжитесь с сервисной службой.

К сети электропитания вы подключаете ваше устройство при помощи отдельно поставляемого сетевого кабеля. Сетевой кабель на одном конце располагает гнездом «холодного подключения», а на другом конце штепсельной вилкой.

Убедитесь, что выполнены следующие исходные условия:
- Устройство и сетевой кабель не повреждены.
- Устройство установлено надлежащим образом. (см. 3.11 Установка устройства)
- Требования в отношении подключения к электросети соблюдены.
- Величины для осуществления надлежащего подключения известны и соблюдены.
- Сетевое напряжение и частота соответствуют данным, приведенным на заводской табличке.
- Розетка надлежащим образом заземлена и снабжена электрическим предохранителем.
- Ток срабатывания предохранителя составляет от 10 A до 16 A.
- Розетка находится в легко доступном месте и не позади устройства.

ВНИМАНИЕ
Опасность материального ущерба из-за неправильной эксплуатации!
Повреждение электрических компонентов устройства.
- ▶ Используйте исключительно прилагаемый к изделию сетевой шнур.

ПРЕДУПРЕЖДЕНИЕ
Опасность пожара из-за неправильного подключения!
Ожоги.
Повреждения на устройстве.
- ▶ Не использовать удлинители кабеля.
- ▶ Не использовать электрические разветвители.

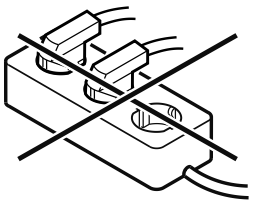

ВНИМАНИЕ
Опасность материального ущерба из-за неправильного подключения!
Повреждения на устройстве.
▶ Не подключайте устройство к автономным инверторам, как, например, установки солнечной энергии, бензиновые генераторы.

▶ Подключите штепсельную вилку сетевого кабеля к сети подачи напряжения. Следите за прочностью крепления штепсельной вилки в розетке.
▷ На дисплее появится символ режима ожидания.
▷ Если в течение 60 секунд не будут производиться никакие действия: символ режима ожидания потускнеет или исчезнет.
▷ Устройство подключено. Информацию о первом ввод в эксплуатацию см. в главах далее или в инструкции по эксплуатации.

3.16 Упаковку утилизируйте надлежащим образом

ПРЕДУПРЕЖДЕНИЕ
Опасность удушения упаковочным материалом и пленкой!
▶ Не разрешайте детям играть с упаковочным материалом.

Упаковка изготовлена из материалов, пригодных для вторичного использования:
- Гофрированный картон / картон
- Детали из вспененного полистирола
- Пленки и мешки из полиэтилена
- Обвязочные ленты из полипропилена
- сбитая гвоздями деревянная рама со вставкой из полиэтилена*

▶ Упаковочный материал отнесите в официальное место сбора вторсырья.

4 Принцип функционирования Touch-дисплея

Управление вашим устройством осуществляется через Touch-дисплей. При помощи Touch-дисплея (далее именуемого «дисплей») производится выбор функций устройства посредством нажатия на кнопки. Если в течение 10 секунд на дисплее не выполняется никаких действий, индикация либо возвращается в меню более высокого уровня, либо напрямую к индикации статуса.

4.1 Навигация и пояснение к символам

На изображениях используются различные символы для навигации по дисплею. Таблица ниже описывает данные символы.

Символ	Описание
	**Нажать навигационную стрелку вперед:** Навигация по меню на один пункт вперед.
	**Нажать навигационную стрелку назад:** Переход в меню на один пункт назад.
	**Нажимать навигационную стрелку назад в течение 3 секунд:** В главном меню или из меню настроек вернуться к индикации статуса.
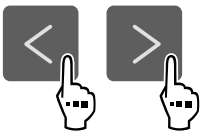	**Нажать навигационную стрелку последовательно несколько раз:** Навигация по меню до нужной функции.
	**Нажать символ подтверждения:** Активация / деактивация функции. Открытие подменю.
	**Нажать символ подтверждения в комбинации с символом «Назад»:** Переход на один уровень меню назад.
	**Стрелка с часами:** Следующая индикация на дисплее появляется по истечении более чем 10 секунд.
	**Стрелка с указанием времени:** Следующая индикация на дисплее появляется по истечении указанного времени.
	**Открыть символ «Меню настроек»:** Перейти к меню настроек и открыть его. Если требуется: Навигация по меню настроек до нужной функции. (см. 4.2.1 Открыть меню настроек)
	**Открыть символ «Расширенное меню»:** Перейти к расширенному меню и открыть его. Если требуется: Навигация по расширенному меню до нужной функции. (см. 4.2.2 Открыть расширенное меню)
Отсутствие каких-либо действий в течение 10 секунд	Если в течение 10 секунд на дисплее не выполняется никаких действий, индикация либо возвращается в меню более высокого уровня, либо напрямую к индикации статуса.
Открыть дверь и снова ее закрыть	Если вы откроете дверь и сразу же снова ее закроете, то индикация напрямую вернется к индикации статуса.

Примечание: Рисунки на дисплее представлены с английскими понятиями.

*** Наличие в зависимости от модели и комплектации**

4.2 Меню

Функции устройства разделены по различным меню.

Меню	Описание
Главное меню	При включении устройства вы автоматически окажетесь в главном меню. Отсюда можно выполнить навигацию к наиболее важным функциям устройства, в меню настроек и в расширенное меню.
 Меню настроек	Меню настроек содержит другие функции для настройки вашего устройства. (см. 4.2.1 Открыть меню настроек)
 Расширенное меню	Расширенное меню содержит специальные функции для настройки вашего устройства. Доступ к расширенному меню защищен числовым кодом **1 5 1**. (см. 4.2.2 Открыть расширенное меню)

4.2.1 Открыть меню настроек

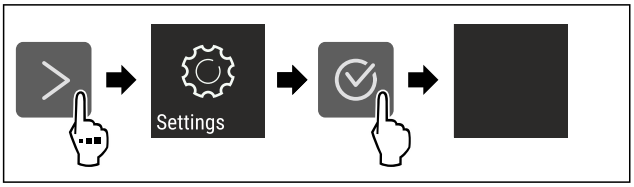

Fig. 55 Примерное изображение

▶ Выполните действия, как показано на рисунке.
▷ Меню настроек открыто.
▶ Если требуется: Выполните навигацию до нужной функции.

4.2.2 Открыть расширенное меню

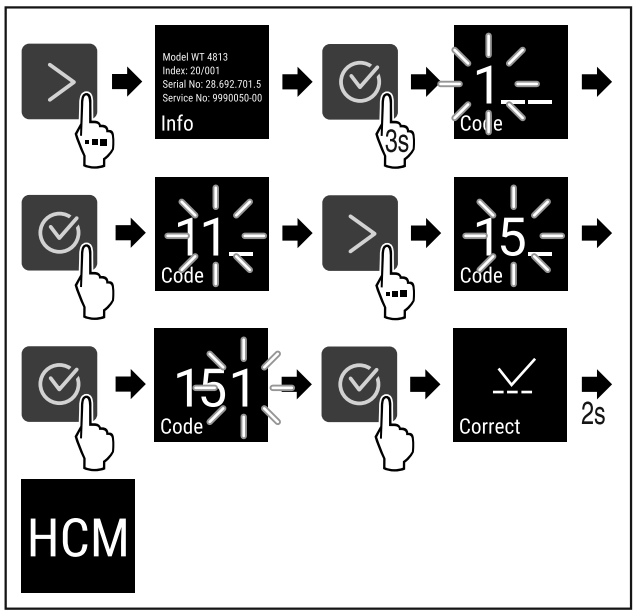

*Fig. 56 Доступ при помощи числового кода **151***

▶ Выполните действия, как показано на рисунке.
▷ Расширенное меню открыто.
▶ Если требуется: Выполните навигацию до нужной функции.

4.3 Спящий режим

Если вы не касаетесь дисплея в течение 1 минуты, то он переходит в спящий режим. В спящем режиме яркость индикации приглушена.

4.3.1 Завершить спящий режим

▶ Нажмите любую кнопку навигации.
▷ Спящий режим завершен.

5 Ввод в работу

5.1 Включение устройства (первый ввод в эксплуатацию)

Убедитесь, что выполнены следующие исходные условия:

- ❑ Устройство установлено и подсоединено согласно инструкции по монтажу.
- ❑ Все клейкие ленты, клейкие и защитные пленки, а также транспортные крепления в и на устройстве удалены.
- ❑ Все рекламные вкладки удалены из выдвижных ящиков.
- ❑ Принцип функционирования Touch-дисплея известен. (см. 4 Принцип функционирования Touch-дисплея)

Включите устройство через Touch-дисплей:

▶ Если дисплей находится в спящем режиме: Нажмите на символ подтверждения.
▶ Выполните действия, как показано на рисунке.

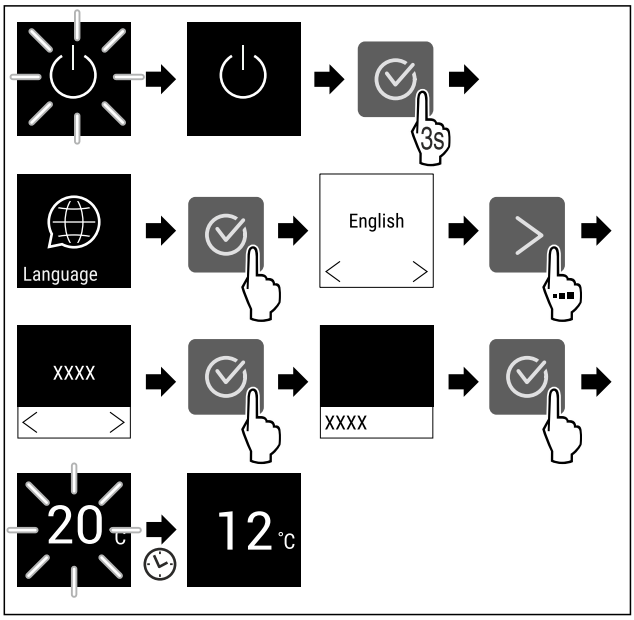

Fig. 57 Примерное изображение

▷ Появляется индикация статуса. (см. 8.1 Элементы управления и индикации)
▷ Устройство охлаждает до заданной на заводе-изготовителе целевой температуры.
▷ Устройство запускается в демо-режиме (появляется индикация статуса с DEMO): Когда устройство запускается в демо-режиме, можно деактивировать демо-режим в течение следующих 5 минут. (см. 8.2.20 Демо-режим)

Дополнительная информация:

- Введите SmartDevice в эксплуатацию. (см. 2.3 SmartDevice) и (см. 8.2.16 Беспроводная локальная сеть)

Указание
Принадлежности можно получить в магазине Liebherr-Hausgeräte по ссылке go.liebherr.com/47wtc4.

6 Хранение

6.1 Указания по хранению

ПРЕДУПРЕЖДЕНИЕ
Опасность пожара из-за электрических приборов!
Если использовать электрические приборы в области хранения продуктов в этом устройстве, они могут стать причиной пожара.
▶ В области хранения продуктов запрещается использовать электрические приборы, на которые отсутствует прямая рекомендация изготовителя.

Указание
При недостаточной вентиляции потребление электроэнергии повышается, и производительность охлаждения снижается.
▶ Вентиляционная щель всегда должна оставаться свободной.

Учитывайте следующие предписания по хранению:
- Воздушный зазор на вентиляторе должен оставаться свободным.
- Жидкости храните в закрытых емкостях.
- Регулируйте положение съемных полок в зависимости от требуемой высоты.
- Учитывайте максимальную загрузку. (см. 11.1 Технические данные)

6.2 Схемы хранения

6.2.1 WPbl 42.. / WSbl 42..

Максимальное количество бутылок возможно только с указанным расстоянием.

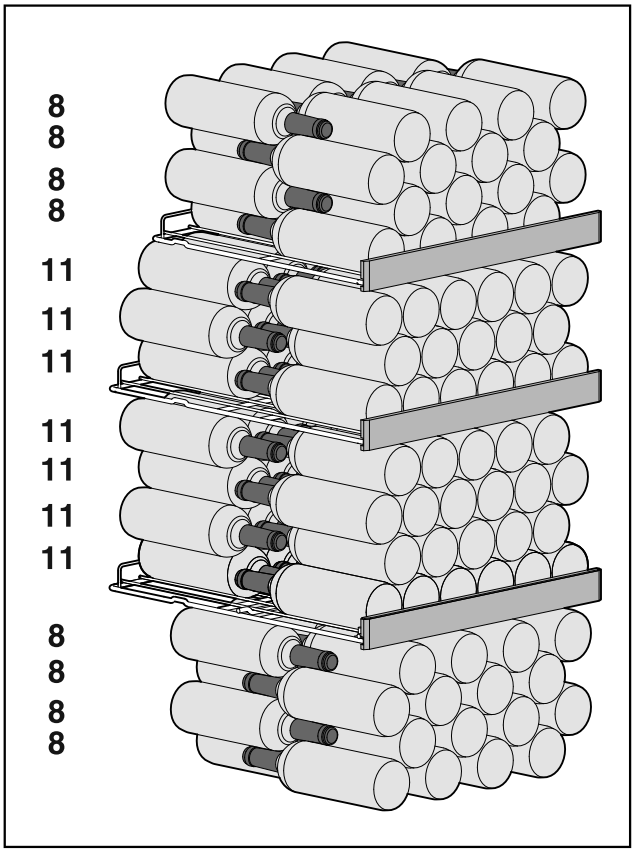

Fig. 58 Всего 141 бутылка

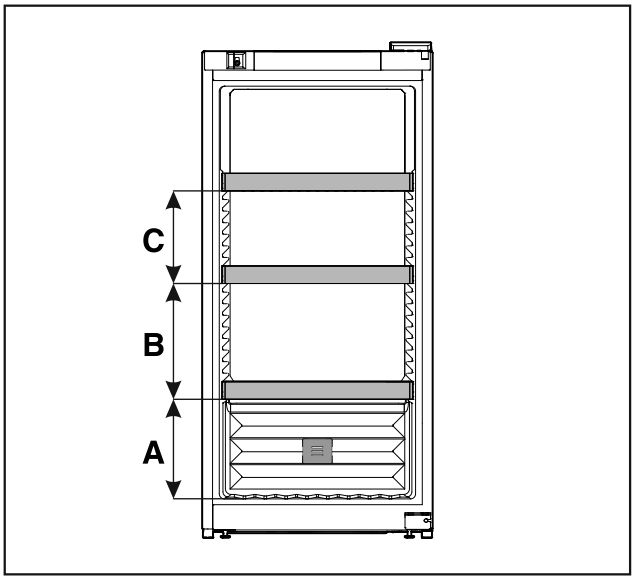

Fig. 59 Расстояние для решетчатых полок

	WPbl 42.. / WSbl 42..
A	260 мм
B	300 мм
C	240 мм

6.2.2 WPbl 46.. / WSbl 46..

Максимальное количество бутылок возможно только с указанным расстоянием.

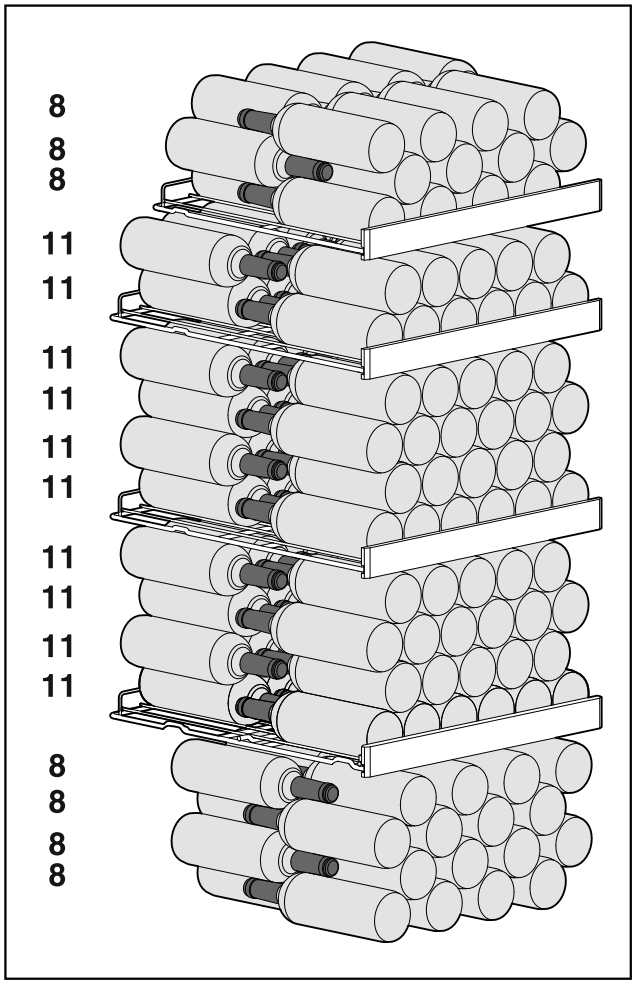

Fig. 60 Всего 166 бутылок

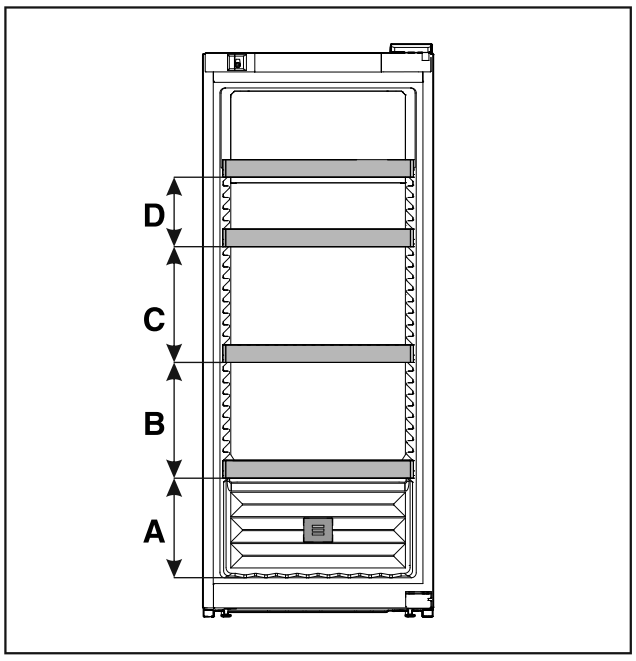

Fig. 61 Расстояние для решетчатых полок

	WPbl 46.. / WSbl 46..
A	260 мм
B	300 мм
C	300 мм
D	180 мм

6.2.3 WPbl 50.. / WSbl 50..

Максимальное количество бутылок возможно только с указанным расстоянием.

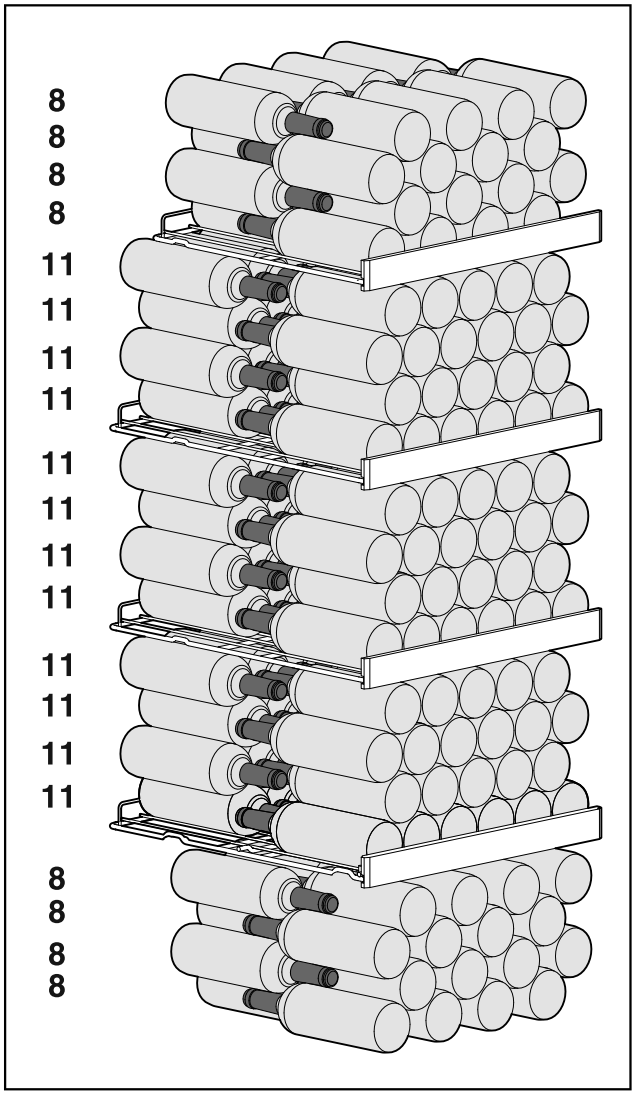

Fig. 62 Всего 196 бутылок

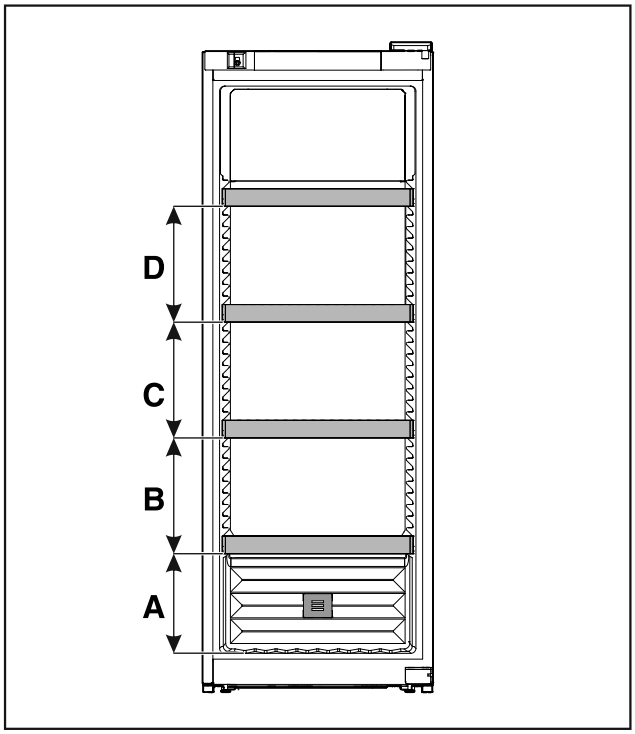

Fig. 63 Расстояние для решетчатых полок

	WPbl 50.. / WSbl 50..
A	260 мм
B	300 мм
C	300 мм
D	300 мм

6.2.4 WPbli 50.. / WSbli 50..

Максимальное количество бутылок возможно только с указанным расстоянием.

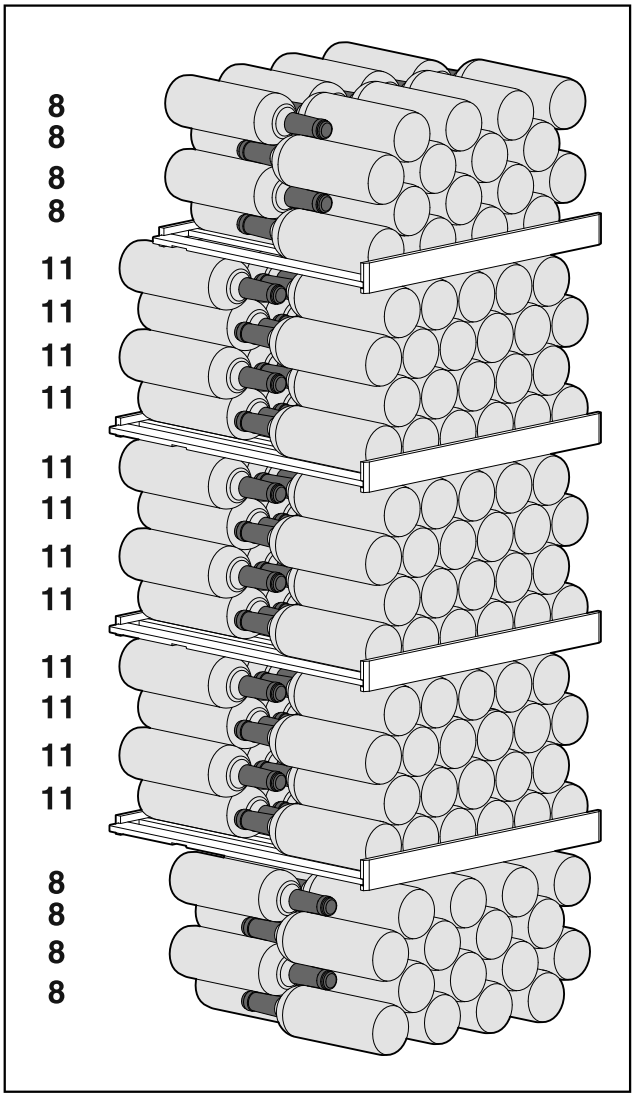

Fig. 64 Всего 196 бутылок

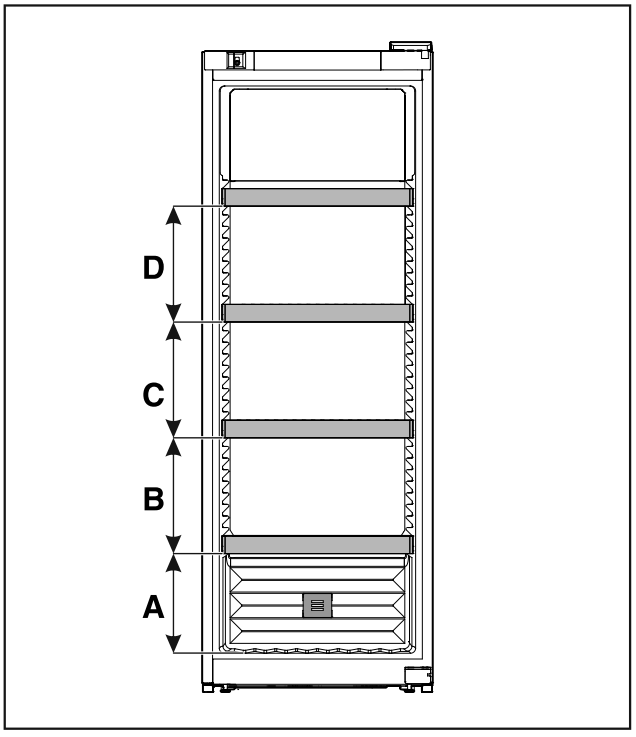

Fig. 65 Расстояние для решетчатых полок

*** Наличие в зависимости от модели и комплектации**

	WPbli 50.. / WSbli 50..
A	260 мм
B	300 мм
C	300 мм
D	300 мм

WPbli 52.. / WSbli 52..

Максимальное количество бутылок возможно только с указанным расстоянием.

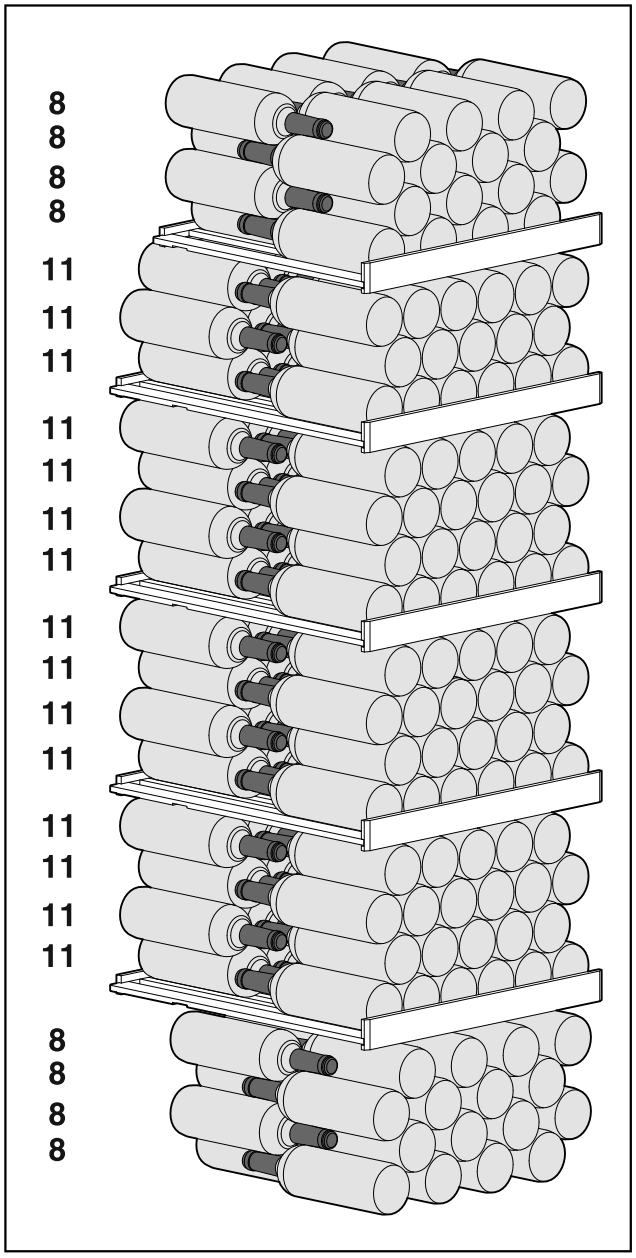

Fig. 66 Всего 229 бутылок

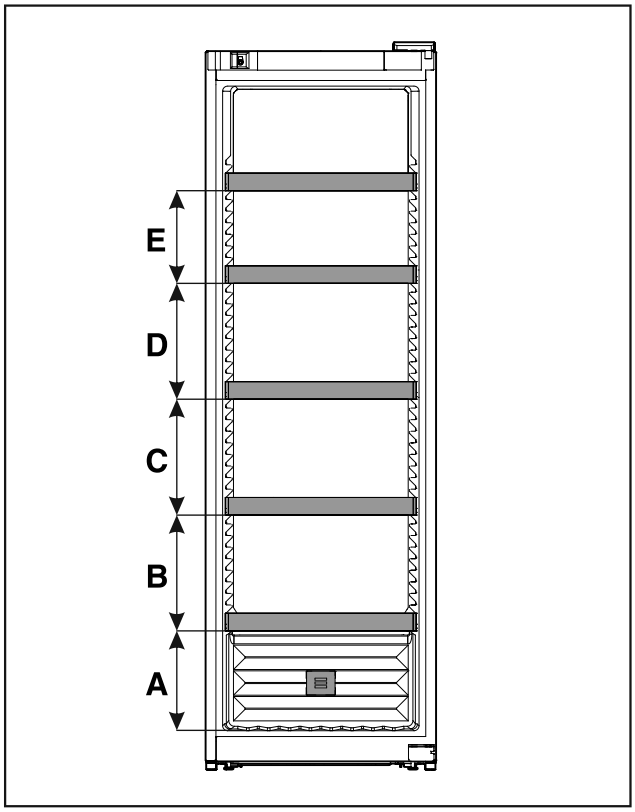

Fig. 67 Расстояние для решетчатых полок

	WPbli 52.. / WSbli 52..
A	260 мм
B	300 мм
C	300 мм
D	300 мм
E	240 мм

WSbli 77..

Максимальное количество бутылок возможно только с указанным расстоянием.

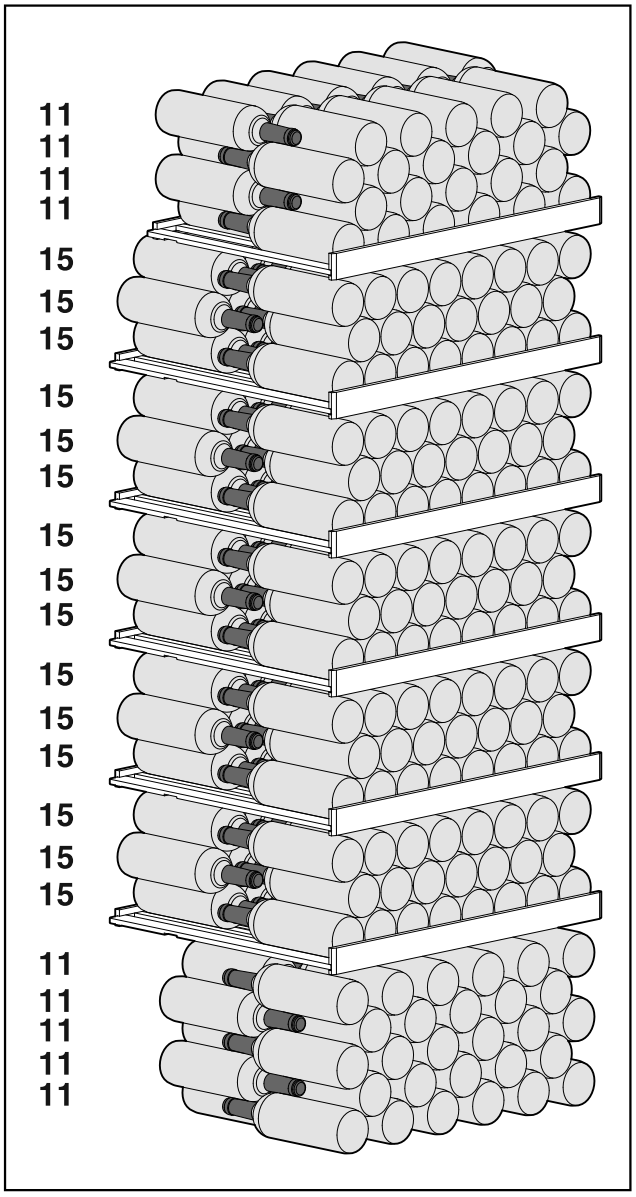

Fig. 68 Всего 324 бутылки

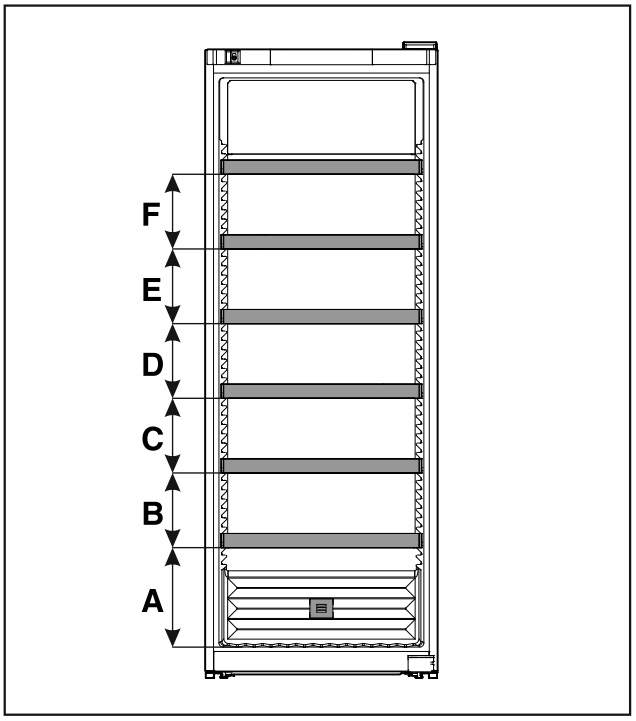

Fig. 69 Расстояние для решетчатых полок

	WSbli 77..
A	320 мм
B	240 мм
C	240 мм
D	240 мм
E	240 мм
F	240 мм

7 Экономия электроэнергии

- Всегда следите за хорошим притоком и оттоком воздуха. Не закрывайте вентиляционные отверстия / решетки.
- Вентиляционный воздушный зазор должен всегда оставаться открытым.
- Избегайте размещения устройства в зоне прямых солнечных лучей, рядом с системой отопления и т.п.
- Если разместить устройство непосредственно рядом с духовым шкафом, это может незначительно увеличить потребление электроэнергии. Это зависит от продолжительности и интенсивности использования духового шкафа.
- Потребление электроэнергии зависит от условий в месте установки, например, от температуры окружающей среды . При более высокой температуре окружающей среды потребление электроэнергии может вырасти.
- Открывайте устройство на предельно короткое время.
- Чем ниже заданная температура, тем больше потребление электроэнергии.

Осевшая пыль повышает расход электроэнергии:

- Холодильную машину с теплообменником – металлической решеткой на задней стенке устройства – один раз в год следует очищать от пыли.

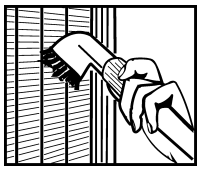

8 Управление

8.1 Элементы управления и индикации

Дисплей позволяет осуществить быстрый обзор текущего состояния устройства, настройки температуры, состояния функций и настроек, а также сообщений аварийной сигнализации и сообщений об ошибках.

Управление осуществляется навигационными стрелками и символом подтверждения.

Можно активировать или деактивировать функции и изменять значения настройки.



Fig. 70 Дисплей

(1) Индикация состояния
(2) Навигационная стрелка назад
(3) Навигационная стрелка вперед
(4) Подтвердить



Fig. 71 Дисплей с HumidityControl

(1) Индикация состояния
(2) Навигационная стрелка назад
(3) Навигационная стрелка вперед
(4) Подтвердить

Индикация состояния

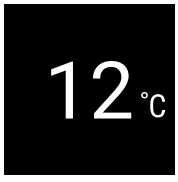

*Fig. 72 Индикация состояния с температурой**



*Fig. 73 Индикация состояния**

(1) Температура
(2) Влажность воздуха

Индикация состояния показывает температуру и является исходной индикацией. Начиная с нее осуществляется навигация к функциям и настройкам. Индикация состояния может представлять различные символы индикации.

Символы индикации

Символы индикации дают представление о текущем состоянии устройства.

Символ	Состояние устройства
	**Режим готовности к работе (Standby)** Устройство выключено.
	**Мигающий символ режима ожидания** Устройство запускается.
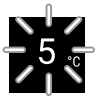	**Мигающая температура** Целевая температура еще не достигнута. Устройство охлаждает до заданной температуры.
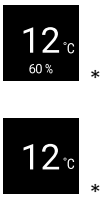 *	**Индикация температуры**
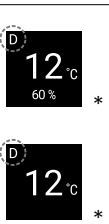 *	**D на индикации** Устройство в режиме DemoMode.
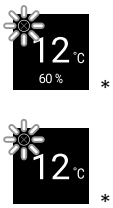 *	**Мигающий символ** Ошибка еще активна.
	**Символ ошибки** Устройство в состоянии ошибки.
	**Белая полоса снизу** Подменю

Символ	Состояние устройства
	**Белый фон** Предварительная настройка, активная настройка или активное значение
	**Увеличивающаяся полоса** Нажимайте кнопку в течение 3 с, чтобы активировать настройку.
	**Уменьшающаяся полоса** Нажимайте кнопку в течение 3 с, чтобы деактивировать настройку.

Символы индикации состояния

Звуковые сигналы

Сигнал раздается в следующих случаях:

- При подтверждении функции или значения.
- Если функцию или значение нельзя либо активировать, либо деактивировать.
- При возникновении ошибки.
- При сообщении аварийной сигнализации.

Звуки аварийного сигнала можно включать и выключать в меню клиента.

8.2 Функции устройства

8.2.1 Указания по функциям устройства

Функции устройства были настроены на заводе-изготовителе так, чтобы ваше устройство было полностью работоспособно.

Прежде чем изменять, активировать или деактивировать функции устройства убедитесь, что выполнены следующие исходные условия:

- ❑ Вы прочли и поняли описание принципа функционирования дисплея. (см. 4 Принцип функционирования Touch-дисплея)
- ❑ Вы ознакомились с элементами управления и индикации вашего устройства. (см. 8.1 Элементы управления и индикации)

8.2.2 Включение и выключение устройства



Данная настройка позволяет включить и выключить все устройство.

Включение устройства

Без активированного DemoMode:

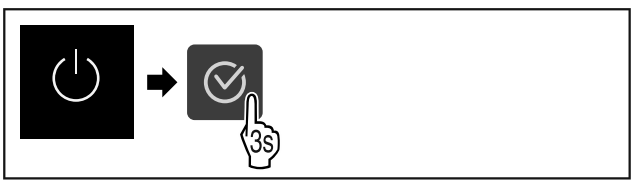

Fig. 74

▶ Выполните действия, как показано на рисунке.

С активированным DemoMode:

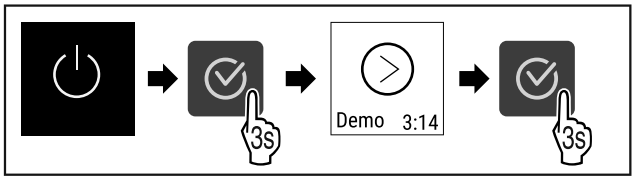

Fig. 75

▶ Выполните действия, как показано на рисунке.

Указание

Деактивируйте DemoMode до истечения обратного отсчета.



*Fig. 76 **

▷ На дисплее появится индикация температуры.

Выключение устройства



Fig. 77

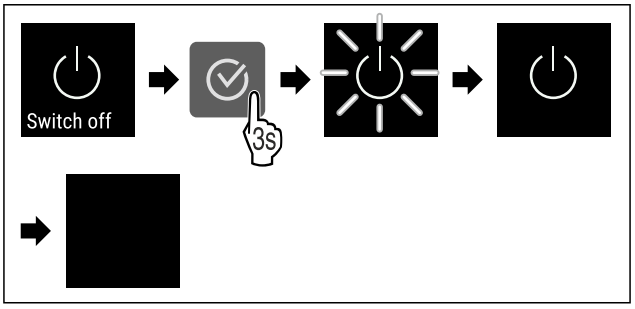

Fig. 78

▶ Выполните действия, как показано на рисунке.
▷ Дисплей отображает символ режима ожидания.
▷ Дисплей выключается приблизительно через 10 минут.

8.2.3 Температура 

Температура зависит от следующих факторов:

- частота открытия двери
- длительность открытия двери
- температура в помещении на месте установки
- вид, температура и количество охлаждаемых продуктов

*** Наличие в зависимости от модели и комплектации**

Настройка температуры

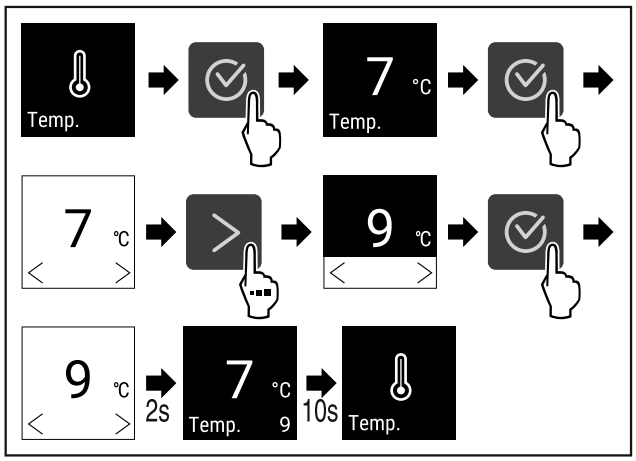

Fig. 79 Смена температуры с 7 °C на 9 °C

▶ Выполните действия, как показано на рисунке.
▷ Температура настроена.

8.2.4 Интенсивность освещения Light *

Данная настройка позволяет ступенчато выполнить настройку яркости во внутреннем пространстве.

Можно настроить следующие ступени яркости:

- Выкл.
- 20%
- 40%
- 60%
- 80%
- 100% (предварительная настройка)

Настройка интенсивности освещения

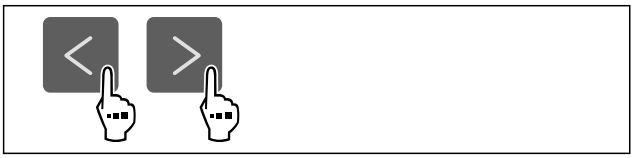

Fig. 80

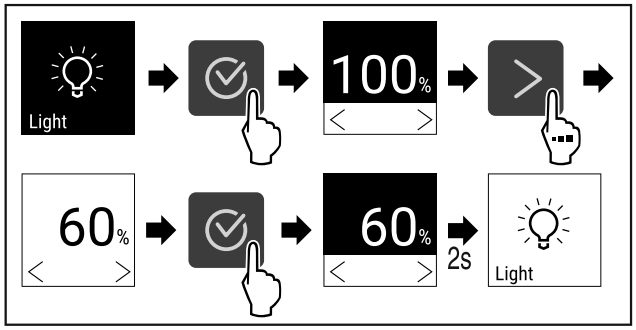

Fig. 81

▶ Выполните действия, как показано на рисунке.
▷ Интенсивность освещения будет соответственно увеличена или уменьшена.

8.2.5 HumiditySelect Humidity *

При помощи этой функции можно установить влажность воздуха во внутреннем пространстве устройства. Правильная установка влажности воздуха при длительном хранении положительно сказывается на структуре пробок и препятствует их высыханию.

Указание
Частота и продолжительность открытия двери влияют на влажность воздуха в устройстве.

Можно выбрать между двумя настройками влажности воздуха: *

Функция HumiditySelect	Регулировка температуры на устройстве*	Применение/потребление электроэнергии*
Стандартная (предварительно установлено)	10-12 °C	среднее значение влажности окружающего воздуха между 50-80 % низкое потребление электроэнергии устройства
Высокая	10-12 °C	среднее значение влажности окружающего воздуха < 50 % потребление электроэнергии устройством повышается

Увеличение влажности воздуха в устройстве



Fig. 82

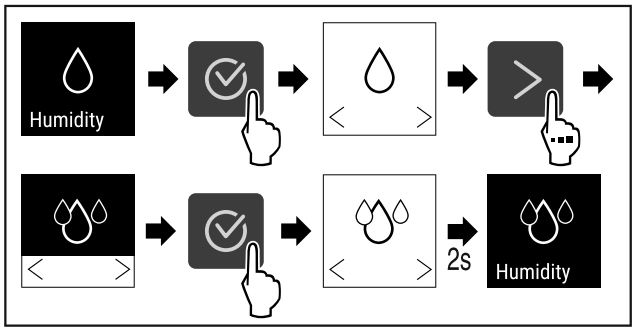

*Fig. 83 **

▶ Выполните действия, как показано на рисунке.
▷ Влажность воздуха в устройстве увеличивается.

Установка влажности воздуха в устройстве на стандартное значение



Fig. 84

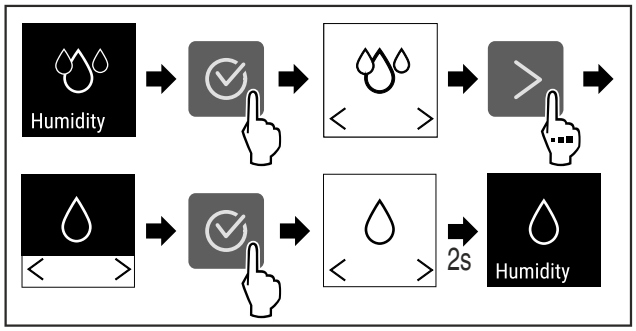

Fig. 85 *

▶ Выполните действия, как показано на рисунке.
▷ Влажность воздуха в устройстве снижается.

8.2.6 HumidityControl *

При помощи этой функции можно установить влажность воздуха во внутреннем пространстве устройства. Ваше устройство оснащено датчиком влажности. Правильная установка влажности воздуха при длительном хранении положительно сказывается на структуре пробок и препятствует их высыханию.

Можно настроить влажность воздуха между 50 % и 80 % шагами по пять процентов. При изменении влажности воздуха она изменяется до установленного значения в течение срока от нескольких дней до нескольких недель. Регулировка влажности воздуха лучше всего функционирует при температуре окружающего воздуха от 19 °C до 25 °C.

В отношении влажности воздуха в устройстве следует соблюдать следующее:

- Указания по хранению вина
- Влажность воздуха в устройстве зависит от частоты и длительности открытия дверцы, от температуры и влажности окружающего воздуха, от загрузки и настройки устройства.
- Обусловленные физическими явлениями колебания влияют на измерение влажности воздуха в устройстве.
- На дисплее отображаются изменения влажности воздуха в устройстве с задержкой по времени.
- Дисплей показывает усредненное значение влажности воздуха за 2 часа.

Указание
Если устройство эксплуатируется в очень сухих и холодных условиях окружающего воздуха (влажность воздуха < 30 % и температура окружающего воздуха < 16 °C), Liebherr рекомендует использовать водяной модуль из программы принадлежностей.

Принадлежности можно получить в магазине Liebherr-Hausgeräte по ссылке home.liebherr.com/shop/de/deu/zubehor.html.

Изменение влажности воздуха в устройстве



Fig. 86

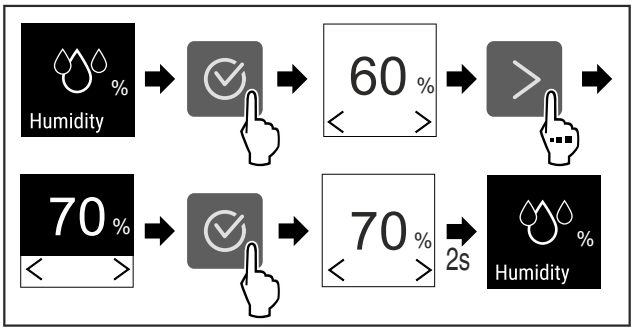

Fig. 87

▶ Выполните действия, как показано на рисунке.
▷ Влажность воздуха в устройстве изменяется на выбранное значение.

8.2.7 SabbathMode

При помощи этой функции можно активировать или деактивировать режим SabbathMode. При активации данной функции происходит отключение некоторых электронных функций. Благодаря этому ваше устройство выполняет требования в такие еврейские праздничные дни, как, например, Шаббат, и соответствует сертификации кошерности STAR-K.

Состояние устройства при активном режиме SabbathMode
Индикация статуса непрерывно показывает SabbathMode.
Все функции на дисплее, за исключением **функции деактивации SabbathMode**, являются заблокированными.
Активные функции остаются активными.
Дисплей продолжает светится при закрытии дверцы.
Внутреннее освещение деактивировано.
Напоминания не выполняются. Заданный интервал времени останавливается.
Напоминания и предупреждения не отображаются.
Сигнал открытой двери не выдается.
Сигнал неправильной температуры отсутствует.
После сбоя электропитания устройство возвращается в режим SabbathMode.

Состояние устройства

Указание
Данное устройство имеет сертификат «Institute for Science and Halacha» (Института науки и Галаха). (www.machonhalacha.co.il)

Список сертифицированных по STAR-K устройств можно найти по ссылке www.star-k.org/appliances.

Активация SabbathMode



Fig. 88

* Наличие в зависимости от модели и комплектации

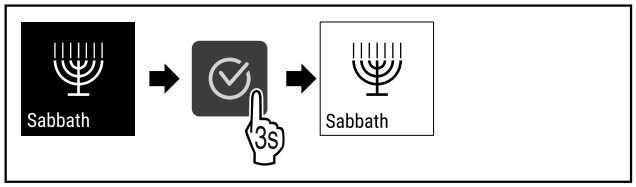

Fig. 89

▶ Выполните действия, как показано на рисунке.
▷ Функция SabbathMode активирована.
▷ Индикация статуса непрерывно показывает SabbathMode.

Деактивация SabbathMode

Режим SabbathMode автоматически деактивируется по истечении 80 часов. Вы можете также в любое время деактивировать SabbathMode вручную:

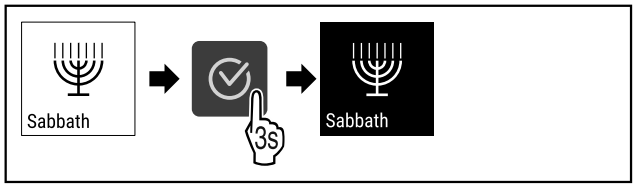

Fig. 90

▶ Выполните действия, как показано на рисунке.
▷ Режим SabbathMode деактивирован.

8.2.8 Блокировка дисплея

Данная настройка предотвращает случайное управление устройством.

Применение:

- Предотвращение непреднамеренного изменения настроек и функций.
- Предотвращение непреднамеренного выключения устройства.
- Предотвращение непреднамеренной настройки температуры.

Активация блокировки дисплея



Fig. 91

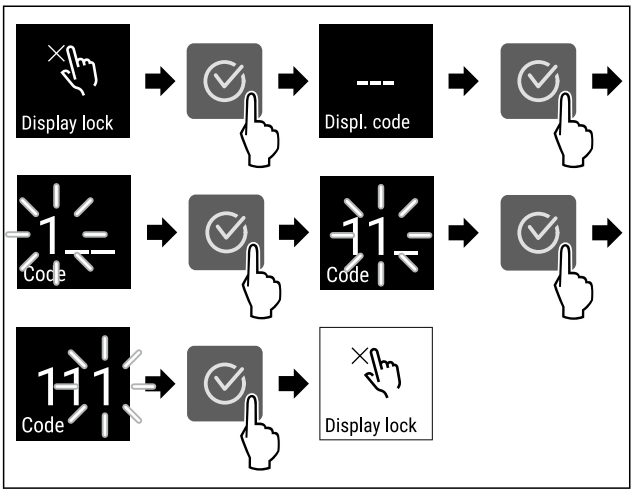

*Fig. 92 На примере используется предварительно настроенный код дисплея **1 1 1**.*

▶ Выполните действия, как показано на рисунке.
▷ Блокировка дисплея активирована.
▷ Появляется индикация статуса.

Кратковременная деактивация блокировки дисплея

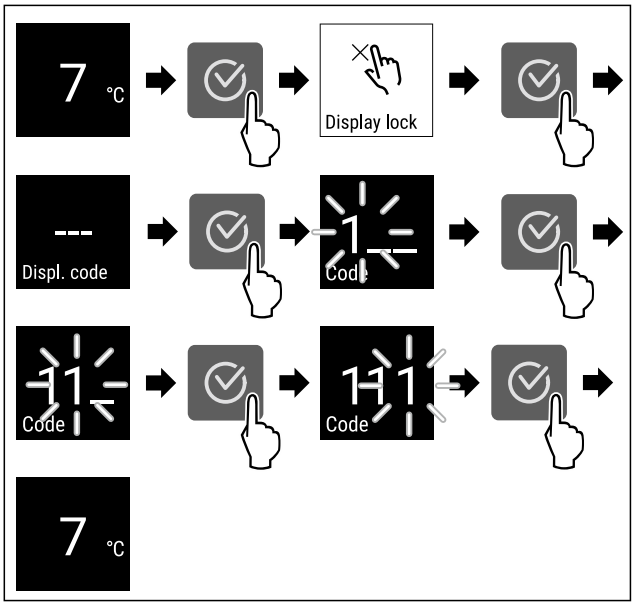

*Fig. 93 **

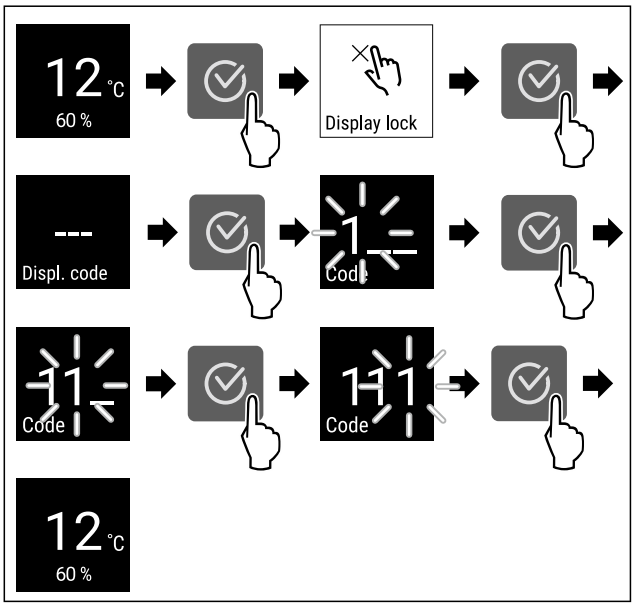

*Fig. 94 **

▶ Выполните действия, как показано на рисунке.
▷ Блокировка дисплея деактивирована.
▷ Появляется индикация статуса.

Деактивация блокировки дисплея

▶ Выполните шаги действия (см. Кратковременная деактивация блокировки дисплея) .



Fig. 95

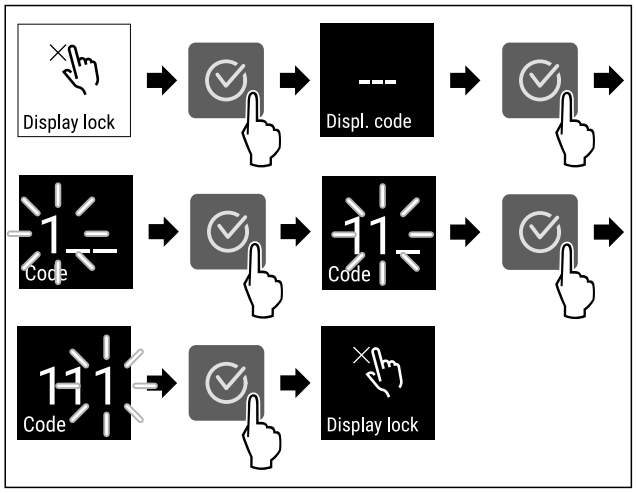

Fig. 96

▶ Выполните действия, как показано на рисунке.
▷ Блокировка дисплея деактивирована.
▷ Появляется индикация статуса.

8.2.9 PIN-код дисплея

При помощи этой функции можно изменить PIN-код дисплея. При поставке установлен PIN-код дисплея 1 1 1. Если вы забыли PIN-код дисплея, то можно сбросить его, восстановив заводские настройки устройства. (см. 8.2.21 Сброс на заводские настройки)

Изменение PIN-кода дисплея



Fig. 97

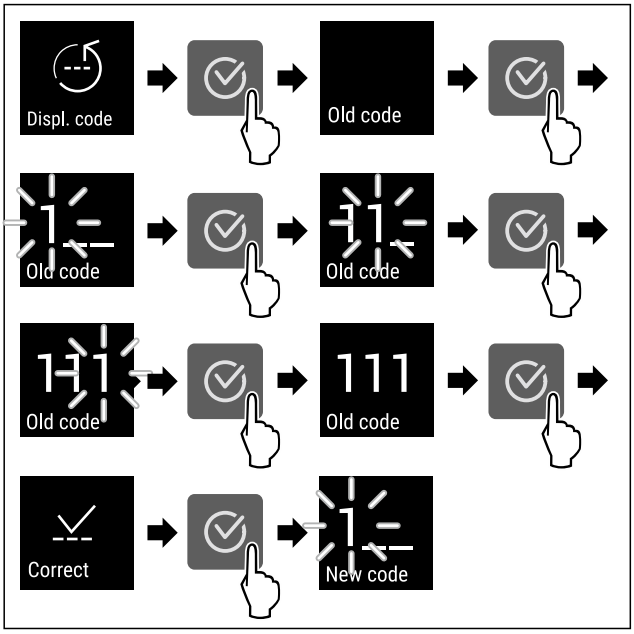

Fig. 98 Примерное изображение: изменение заводского PIN-кода дисплея с 1 1 1 на 2 3 4

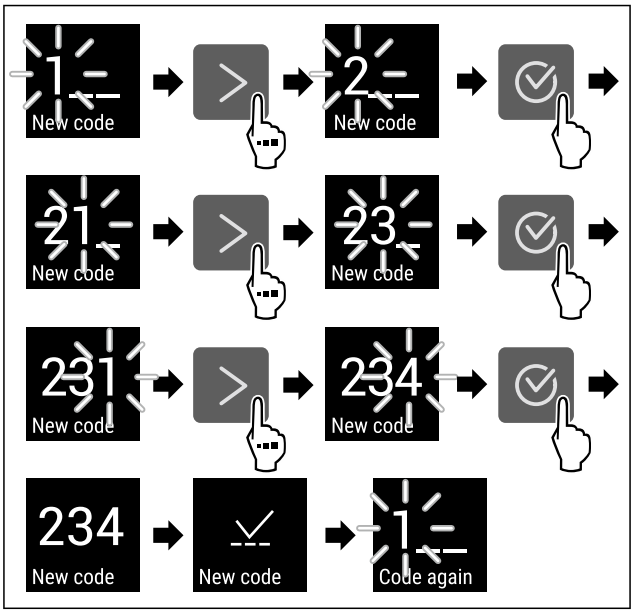

Fig. 98 Примерное изображение: изменение заводского PIN-кода дисплея с 1 1 1 на 2 3 4

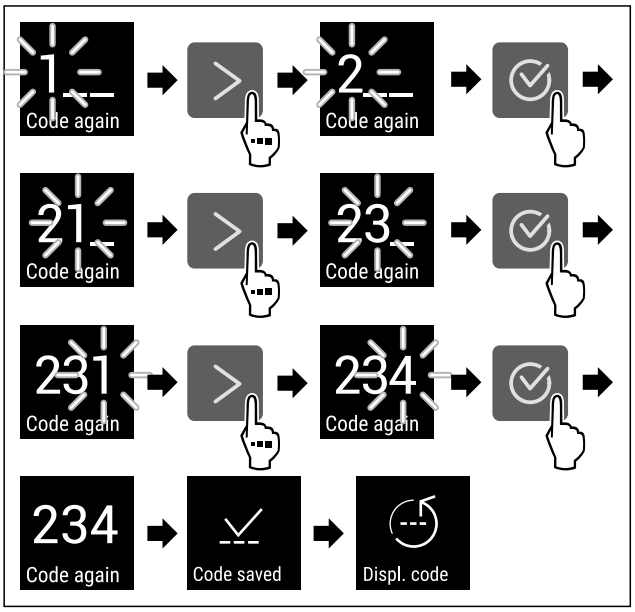

Fig. 98 Примерное изображение: изменение заводского PIN-кода дисплея с 1 1 1 на 2 3 4

▶ Выполните действия, как показано на рисунке.
▷ PIN-код дисплея изменен.

8.2.10 Напоминание

При помощи этой функции можно активировать или деактивировать напоминание о замене фильтра с активированным углем FreshAir.

Деактивация напоминания



Fig. 99

*** Наличие в зависимости от модели и комплектации**

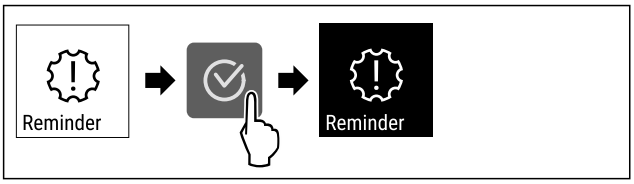

Fig. 100

▶ Выполните действия, как показано на рисунке.
▷ Напоминание деактивировано.

Активация напоминания



Fig. 101

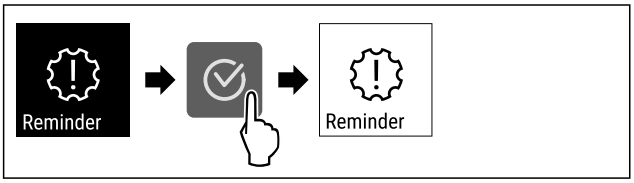

Fig. 102

▶ Выполните действия, как показано на рисунке.
▷ Напоминание активировано.

8.2.11 Язык

С помощью данной настройки производится установка языка индикации.

Настройка языка



Fig. 103

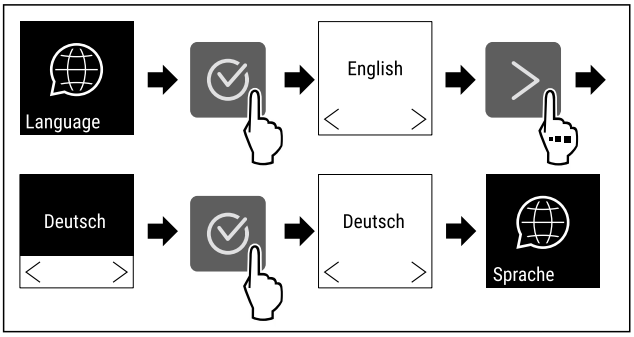

Fig. 104

▶ Выполните действия, как показано на рисунке.
▷ Выбранный язык установлен.

8.2.12 Единица измерения температуры

При помощи этой функции можно настроить единицу измерения температуры. В качестве единицы измерения температуры можно задать градусы Цельсия или градусы Фаренгейта.

Настройка единицы измерения температуры



Fig. 105

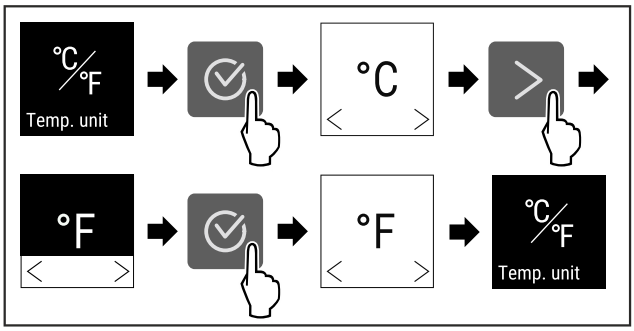

Fig. 106 Примерное изображение: переключение с градусов Цельсия на градусы Фаренгейта.

▶ Выполните действия, как показано на рисунке.
▷ Единица измерения температуры настроена.

8.2.13 Яркость дисплея

При помощи этой функции можно плавно отрегулировать яркость дисплея.

Можно задать следующие ступени яркости:

- 20 %
- 40 %
- 60 %
- 80 %
- 100 % (предварительная настройка)

Регулировка яркости



Fig. 107

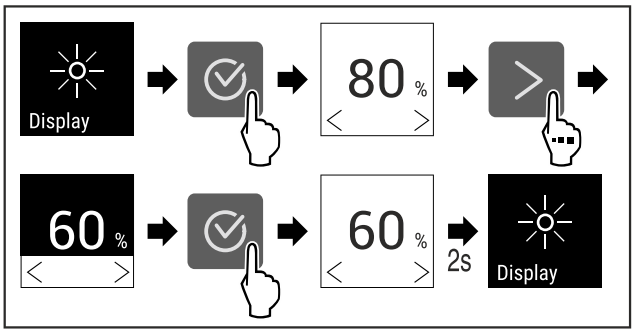

Fig. 108 Примерное изображение: переключение с 80 % на 60 %.

▶ Выполните действия, как показано на рисунке.
▷ Яркость отрегулирована.

8.2.14 Alarm Sound

Данная функция позволяет включить и выключить всевозможные звуковые сигналы, например, сигнал открытой двери.

Активация Alarm Sound



Fig. 109

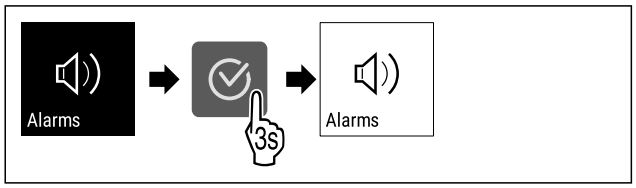

Fig. 110

▶ Выполните действия, как показано на рисунке.
▷ Функция Alarm Sound активирована.

Деактивация Alarm Sound



Fig. 111

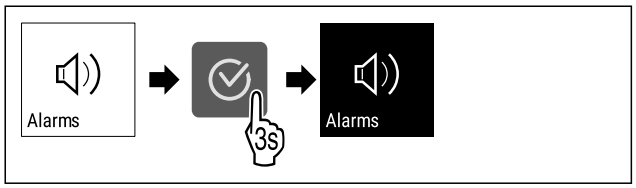

Fig. 112

▶ Выполните действия, как показано на рисунке.
▷ Функция Alarm Sound деактивирована.

8.2.15 Key Sound

Данная функция позволяет включить и выключить всевозможные сигналы подтверждения и Startsound.

Активация Key Sound



Fig. 113

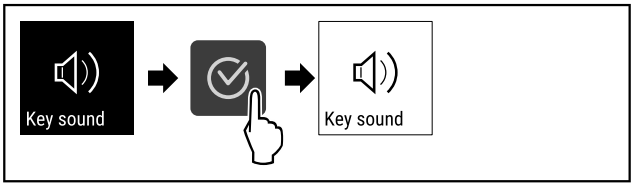

Fig. 114

▶ Выполните действия, как показано на рисунке.
▷ Функция Key Sound активирована.

Деактивация Key Sound



Fig. 115

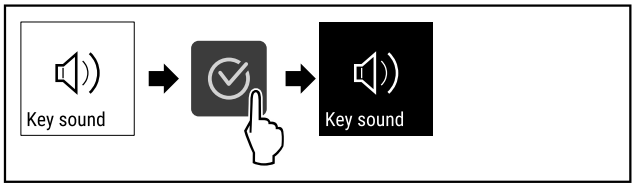

Fig. 116

▶ Выполните действия, как показано на рисунке.
▷ Функция Key Sound деактивирована.

8.2.16 Беспроводная локальная сеть

Эта функция позволит подключить ваше устройство к беспроводной локальной сети. Затем можно будет управлять устройством через приложение SmartDevice на мобильном оконечном устройстве. С помощью этой функции можно также снова отключить или сбросить подключение по беспроводной локальной сети.

Чтобы подключить ваше устройство по беспроводной локальной сети, требуется SmartDeviceBox.*

Дополнительные сведения о SmartDevice:
(см. 2.3 SmartDevice)

Указание
В следующих странах функция SmartDevice недоступна: Россия, Беларусь, Казахстан.

Вы не можете использовать SmartDeviceBox.*

Первая установка соединения по беспроводной локальной сети

Убедитесь, что выполнены следующие исходные условия:

- ❑ Модуль SmartDeviceBox приобретен и используется. (см. 2.3 SmartDevice) *
- ❑ Приложение SmartDevice установлено (см. apps.home.liebherr.com).
- ❑ Процесс регистрации в приложении SmartDevice завершен.



Fig. 117

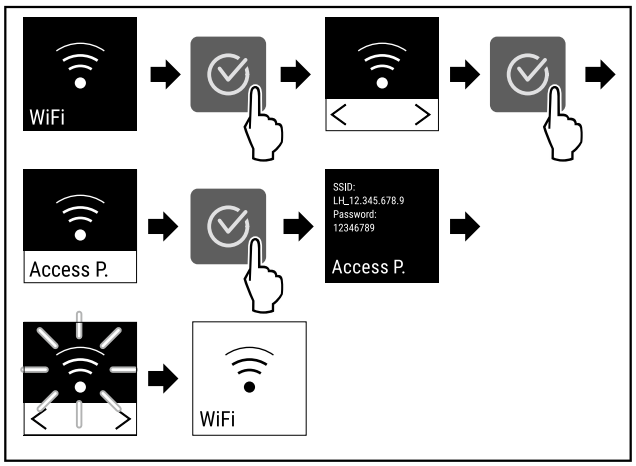

Fig. 118

▶ Выполните действия, как показано на рисунке.
▷ Соединение установлено.

*** Наличие в зависимости от модели и комплектации**

Отключение соединения по беспроводной локальной сети



Fig. 119

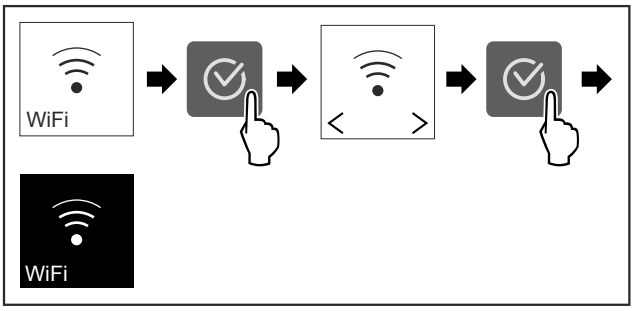

Fig. 120

▶ Выполните действия, как показано на рисунке.
▷ Соединение прервано.

Сброс соединения по беспроводной локальной сети



Fig. 121

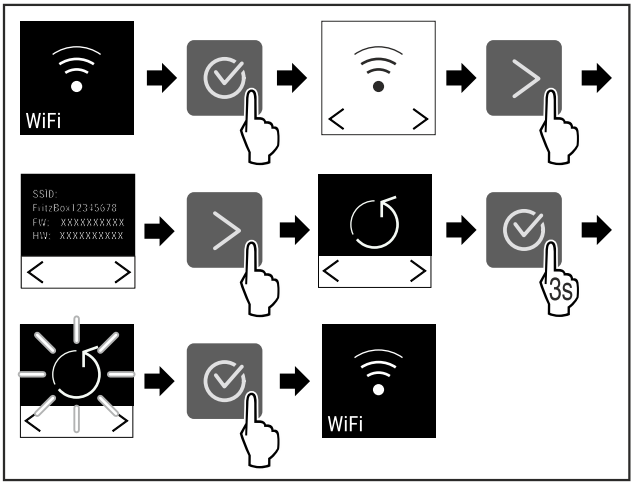

Fig. 122

▶ Выполните действия, как показано на рисунке.
▷ Соединение по беспроводной локальной сети и другие настройки по беспроводной локальной сети сброшены до заводских установок.

Отображение сведений о соединении по беспроводной локальной сети



Fig. 123

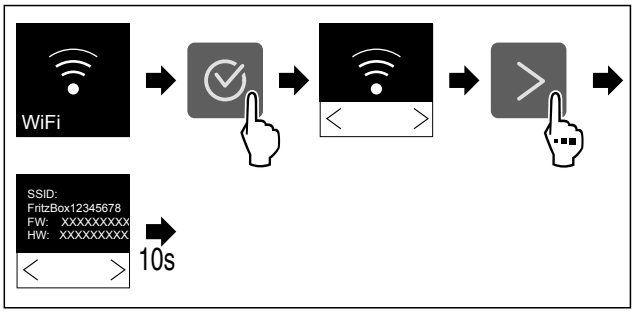

Fig. 124



Fig. 125 Индикация состояния

▶ Выполните действия, как показано на рисунке.

8.2.17 Сведения об устройстве



При помощи этой функции можно вывести на экран наименование модели, индекс, серийный и сервисный номер устройства. Эти сведения об устройстве требуются при обращении в сервисную службу. (см. 11.4 Сервисная служба)

При помощи этой функции можно также открыть дополнительное меню. (см. 4 Принцип функционирования Touch-дисплея)

Просмотр сведений об устройстве



Fig. 126



Fig. 127

▶ Выполните действия, как показано на рисунке.
▷ На дисплее отображаются сведения об устройстве.

8.2.18 Программное обеспечение



При помощи этой функции можно вывести на экран информацию о версии программного обеспечения устройства.

Отображение версии программного обеспечения



Fig. 128

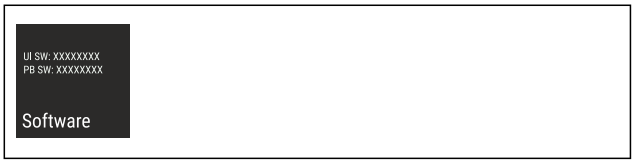

Fig. 129

▶ Выполните действия, как показано на рисунке.
▷ На дисплее отображается версия программного обеспечения.

8.2.19 Сигнал открытой двери



При помощи этой функции можно активировать или деактивировать сигнал открытой двери. Сигнал открытой двери раздается, когда дверь открыта слишком долго. Сигнал открытой двери в состоянии при поставке активирован. Можно настроить, насколько долго может быть открыта дверь, прежде чем раздастся сигнал открытой двери.

Можно настроить следующие значения:

- 1 минута
- 2 минуты
- 3 минуты
- Выкл.

Настройка сигнала открытой двери



Fig. 130

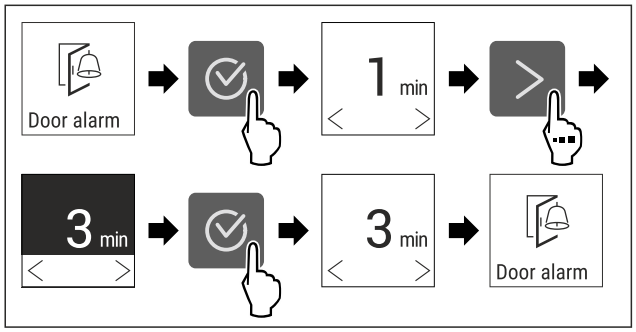

Fig. 131 Примерное изображение: переключение значения для сигнала открытой двери с 1 минуты на 3 минуты.

▶ Выполните действия, как показано на рисунке.
▷ Сигнал открытой двери настроен.

Деактивация сигнала открытой двери



Fig. 133

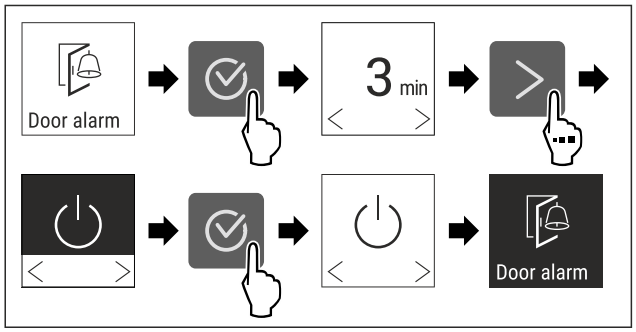

Fig. 134

▶ Выполните действия, как показано на рисунке.
▷ Сигнал открытой двери деактивирован.

8.2.20 Демо-режим



Демо-режим является специальной функцией для продавцов, которые хотят продемонстрировать функции устройства. При активации демо-режима все холодильные функции деактивированы.

Если при включении устройства в индикации статуса вы видите «D», значит демо-режим был активирован.

Если активировать и затем снова деактивировать демо-режим, то устройство будет сброшено до заводских настроек. (см. 8.2.21 Сброс на заводские настройки)

Активация демо-режима



Fig. 135

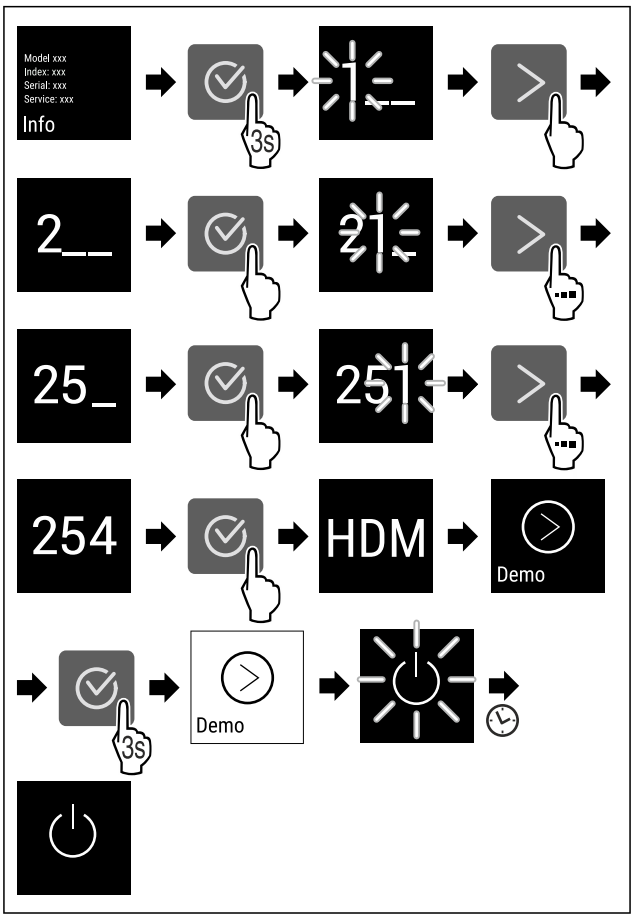

Fig. 136

▶ Выполните действия, как показано на рисунке.
▷ Демо-режим активирован.
▷ Устройство выключено.
▶ Включите устройство. (см. 5.1 Включение устройства (первый ввод в эксплуатацию))
▷ В индикация статуса появится «D».

Деактивация демо-режима



Fig. 137

*** Наличие в зависимости от модели и комплектации**

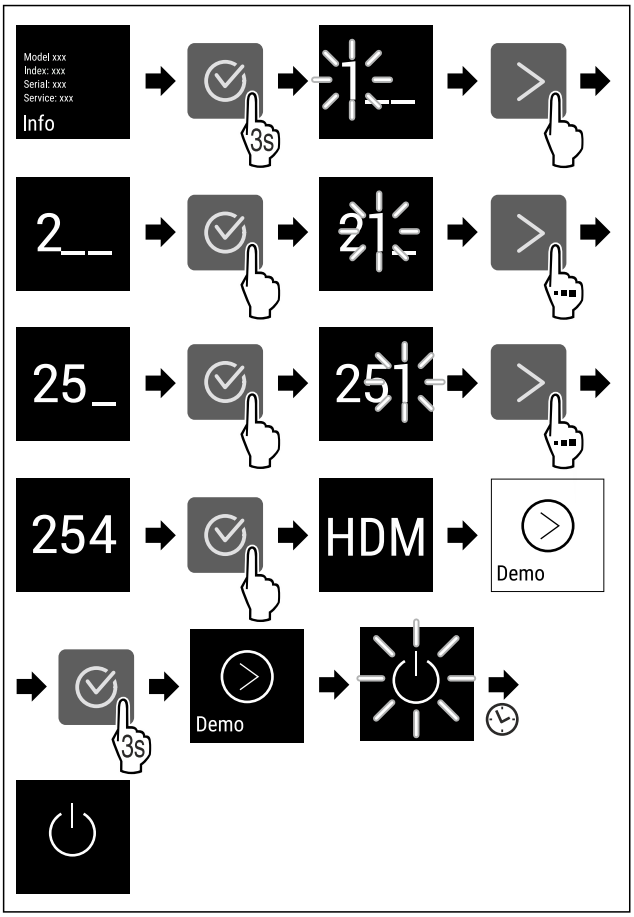

Fig. 138

▶ Выполните действия, как показано на рисунке.
▷ Демо-режим деактивирован.
▷ Устройство выключено.
▶ Включите устройство. (см. 5.1 Включение устройства (первый ввод в эксплуатацию))
▷ Устройство сброшено на заводские настройки.

8.2.21 Сброс на заводские настройки



С помощью данной функции можно сбросить все настройки на заводские. Все ранее выполненные настройки будут сброшены до исходных настроек.

Выполнение сброса



Fig. 139

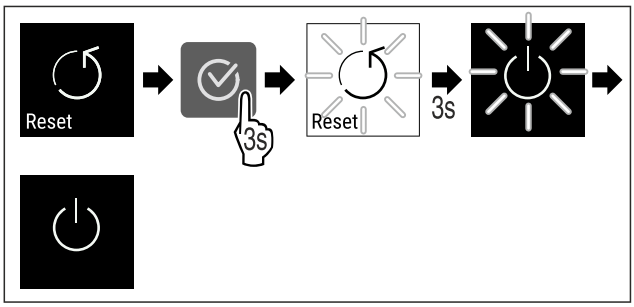

Fig. 140

▶ Выполните действия, как показано на рисунке.
▷ Устройство сброшено.
▷ Устройство выключено.
▶ Перезапустите устройство. (см. 5.1 Включение устройства (первый ввод в эксплуатацию))

8.3 Сообщения

8.3.1 Предупреждения

Предупреждения отображаются акустически при помощи звукового сигнала и оптически при помощи символа на дисплее. Звуковой сигнал усиливается и становится громче, пока сообщение не будет квитировано.

Сообщение	Причина	Способ устранения
 **Дверь открыта**	Сообщение появляется, когда дверь открыта слишком долго.	Закройте дверь. Нажмите кнопку подтверждения.  Аварийный сигнал прекратится. **Указание** Время, через которое появится сообщение, может быть настроено (см. 8.2.19 Сигнал открытой двери) .
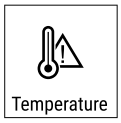 **Сигнал неправильной температуры**	Сообщение появляется, когда температура не соответствует установленной температуре. Причиной различия температуры может быть следующая: - Был вложен теплый охлаждаемый продукт. - При сортировке и извлечении охлаждаемых продуктов внутрь попало слишком много теплого комнатного воздуха. - В течение долгого времени отсутствовало электроснабжение.	Нажмите кнопку подтверждения.  Отобразится самая теплая температура. Нажмите кнопку подтверждения.  Текущая температура мигает, и индикация сменяется на символ сигнала неправильной температуры, пока не будет достигнута заданная температура. Проверьте качество охлаждаемого продукта.

Сообщение	Причина	Способ устранения
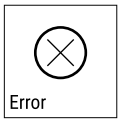 **Ошибка**	Функционирование устройства ограничено, конструктивный элемент устройства имеет ошибку или устройство неисправно.	Нажмите кнопку подтверждения. Отобразится код ошибки. 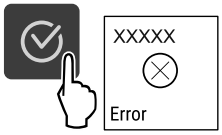 Нажмите кнопку подтверждения. При наличии, отобразится еще один код ошибки. **или**  Отобразится экран состояния с мигающим символом ошибки. 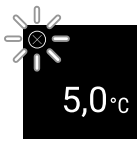 Нажатие кнопок навигации позволит заново показать код(ы) ошибки. Запишите код(ы) ошибки. Проверьте, есть ли ошибка в списке и можно ли устранить ее самостоятельно. (см. 11.3 Техническая неисправность) Ошибки нет в списке или она не исчезает: Свяжитесь с сервисной службой. (см. 11.4 Сервисная служба) Переместите охлаждаемые продукты в другое место.
 **Нарушение электроснабжения**	Сообщение появляется после прерывания электроснабжения, если при возвращении питания температура превышает порог срабатывания аварийного сигнала.	Нажмите кнопку подтверждения. Отобразится самая теплая температура.  Нажмите кнопку подтверждения. Сигнал тревоги завершится, и отобразится текущая температура.  Проверьте качество охлаждаемого продукта.
 **Ошибка беспроводной локальной сети**	Подключение по беспроводной локальной сети прервано.	Проверьте соединение. Нажмите кнопку подтверждения. Аварийный сигнал прекратится.
 **WWW-ошибка беспроводной локальной сети**	Сообщение появляется, если отсутствует интернет-соединение по беспроводной локальной сети.	Проверьте соединение. Нажмите кнопку подтверждения. Аварийный сигнал прекратится.

8.3.2 Напоминания

Напоминания появляются, если требуется что-то сделать. Они отображаются акустически при помощи звукового сигнала и оптически при помощи символа на дисплее. Квитирование сообщения посредством нажатия кнопки подтверждения.

Сообщение	Причина	Способ устранения
 **Замена фильтра с активированным углем FreshAir**	Сообщение появляется через каждые 6 месяцев.	Замените фильтр с активированным углем FreshAir.  Напоминание прекратится.
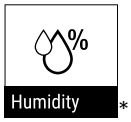 *	Это сообщение появляется, когда влажность воздуха опускается ниже 50%.*	Наполните водяной модуль.*  * Напоминание прекратится.*

9 Оснащение

9.1 Предохранительный замок*

Замок в двери устройства оснащен предохранительным механизмом.

9.1.1 Запирание устройства

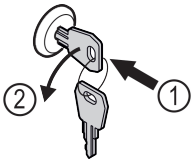

Fig. 141 Примерное изображение

▶ Вставьте ключ.
▶ Поверните ключ на 90° против часовой стрелки.
▷ Запирание устройства выполнено.

9.1.2 Отпирание устройства

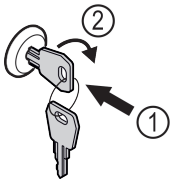

Fig. 142 Примерное изображение

▶ Вставьте ключ *Fig. 142 (1)*.
▶ Поверните ключ на 90° по часовой стрелке *Fig. 142 (2)*.
▷ Отпирание устройства выполнено.

9.2 Деревянная решетка

Для хранения вина устройства оснащены деревянной решеткой.

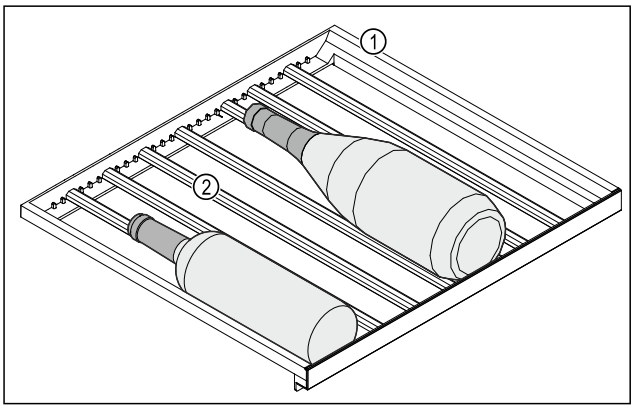

Fig. 143 Примерное изображение

(1) Деревянная решетка **(2)** Рейка

Стандартные позиции для реек обозначены насечками. При их использовании можно хранить максимальное количество бутылок. (см. 6.2 Схемы хранения)

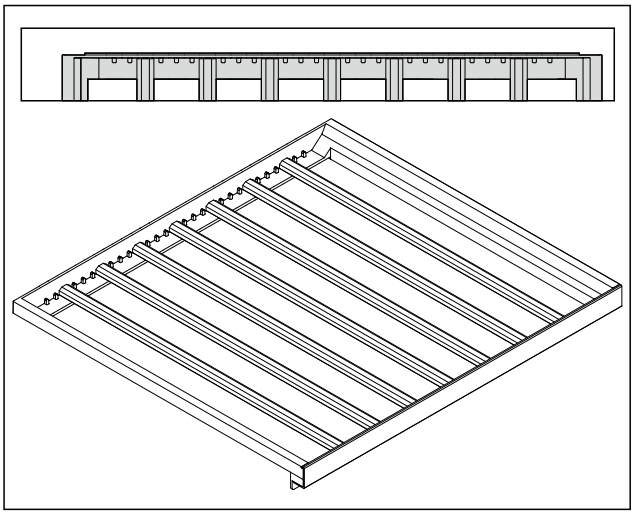

Fig. 144 Расположение реек для максимального количества бутылок.

9.2.1 Перемещение рейки

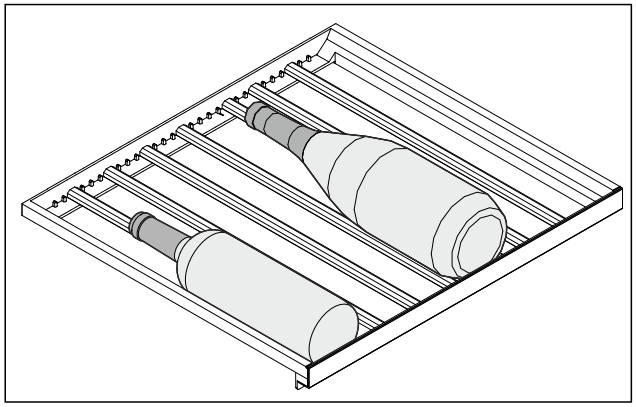

Fig. 145 Примерное изображение

Можно извлечь рейки из деревянной решетки, чтобы поместить на хранение бутылки большего или меньшего размера.

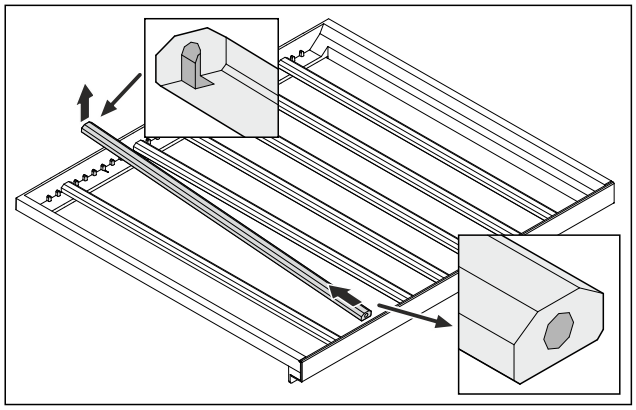

Fig. 146 Примерное изображение

▶ Приподнимите рейку сзади и извлеките.

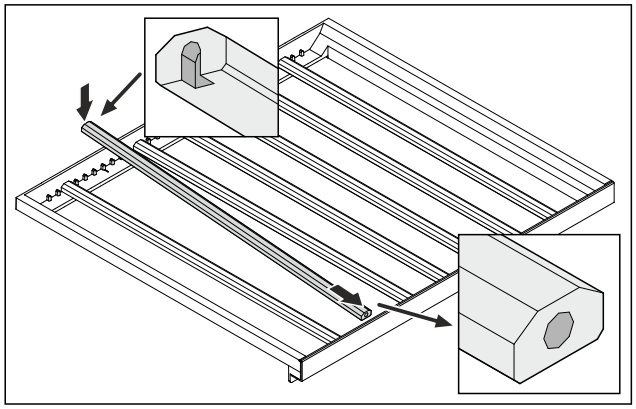

Fig. 147 Примерное изображение

▶ Установите рейку в нужной позиции.

9.3 Вкладыши для надписей

Вкладыши для надписей можно получить у дилера в качестве принадлежностей. На них можно записывать сорта вин, хранящихся в соответствующем отделении.

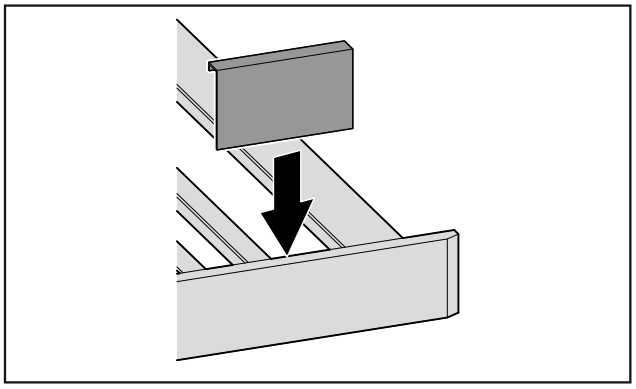

Fig. 148

▶ Вставляйте вкладыш для надписей сверху.

10 Уход

10.1 Фильтр с активированным углем FreshAir

Вино изменяется постоянно в зависимости от окружающих условий; поэтому качество воздуха имеет решающее значение для хранения.

Фильтр с активированным углем FreshAir обеспечивает оптимальное качество воздуха.

- ❑ Фильтр с активированным углем следует менять каждые 6 месяцев.
- ❑ Фильтр с активированным углем необходимо утилизировать с обычным бытовым мусором.

Указание

Фильтр с активированным углем FreshAir можно получить в магазине Liebherr-Hausgeräte по ссылке go.liebherr.com/47wtc4.

10.1.1 Замена фильтра с активированным углем FreshAir

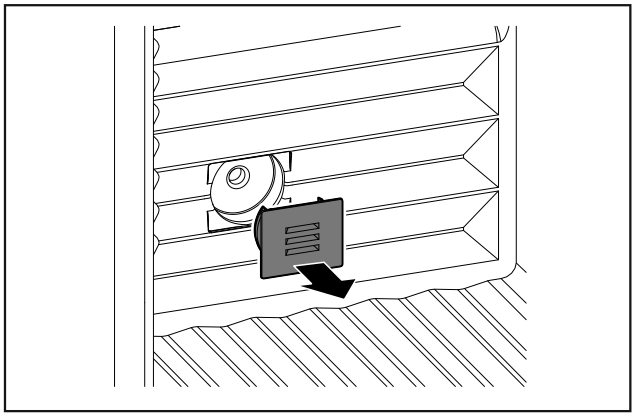

Fig. 149

▶ Снимите крышку.

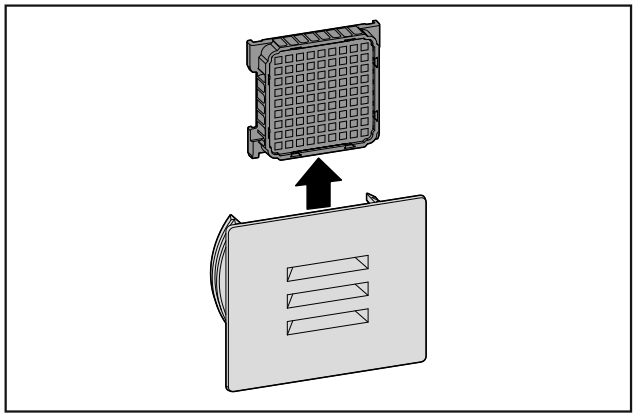

Fig. 150

▶ Извлеките фильтр.

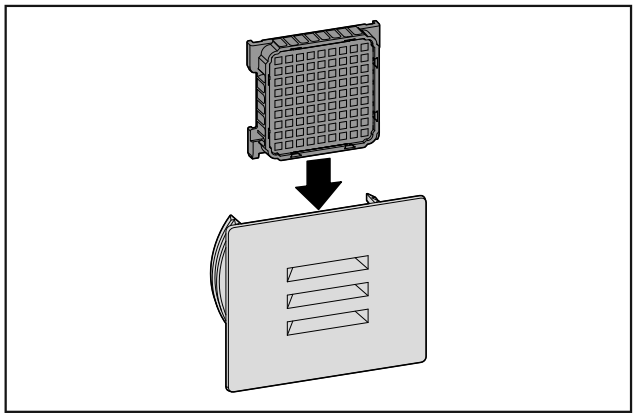

Fig. 151

▶ Установите новый фильтр.

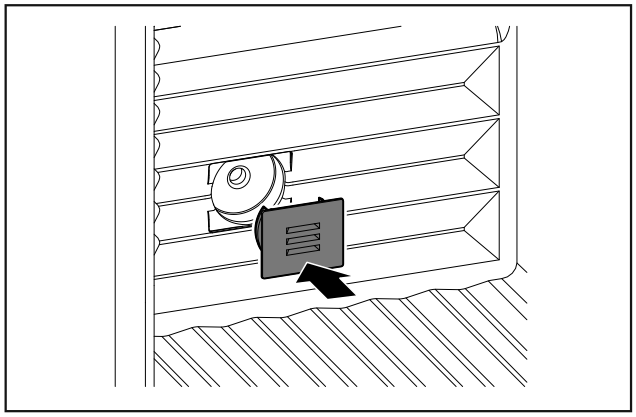

Fig. 152

▶ Установите крышку.

10.2 Чистка устройства

10.2.1 Подготовка

ПРЕДУПРЕЖДЕНИЕ

Опасность электрического удара!

▶ Вытащите штекер холодильник из розетки или иным способом прервите подачу электропитания.

ПРЕДУПРЕЖДЕНИЕ

Опасность пожара!

▶ Не допускайте повреждения контура хладагента.

▶ Опорожните устройство.

▶ Извлеките сетевую вилку.

10.2.2 Очистка корпуса

ВНИМАНИЕ

Не надлежащая очистка!

Повреждения на устройстве.

▶ Использовать исключительно мягкие салфетки и ph-нейтральные универсальные чистящие средства.

▶ Запрещается использовать губки с трущим или царапающим покрытием, а также стальную вату.

▶ Не используйте едкие, порошковые чистящие средства, а также чистящие средства, содержащие песок, хлористые соединения или кислоту.

ПРЕДУПРЕЖДЕНИЕ

Опасность травмы и повреждения горячим паром!

Горячий пар может вызвать ожоги и повредить поверхности.

▶ Не используйте устройства очистки горячим паром!

▶ Протирайте корпус мягкой, чистой тряпкой. При сильном загрязнении используйте теплую воду с нейтральным чистящим средством. Стеклянные поверхности могут быть дополнительно очищены стеклоочистителем.

10.2.3 Очистка внутреннего пространства

ВНИМАНИЕ

Не надлежащая очистка!

Повреждения на устройстве.

▶ Использовать исключительно мягкие салфетки и ph-нейтральные универсальные чистящие средства.

▶ Запрещается использовать губки с трущим или царапающим покрытием, а также стальную вату.

▶ Не используйте едкие, порошковые чистящие средства, а также чистящие средства, содержащие песок, хлористые соединения или кислоту.

▶ Пластмассовые поверхности: ручная очистка мягкой чистой тканью с чуть теплой водой и небольшим количеством моющего средства.

▶ Металлические поверхности: ручная очистка мягкой чистой тканью с чуть теплой водой и небольшим количеством моющего средства.

▶ Отверстие для слива: удалите отложения, используя тонкое вспомогательное средство, например, ватную палочку.

10.2.4 Очистка оснащения

ВНИМАНИЕ

Не надлежащая очистка!

Повреждения на устройстве.

▶ Использовать исключительно мягкие салфетки и ph-нейтральные универсальные чистящие средства.

▶ Запрещается использовать губки с трущим или царапающим покрытием, а также стальную вату.

▶ Не используйте едкие, порошковые чистящие средства, а также чистящие средства, содержащие песок, хлористые соединения или кислоту.

Очистка сухой тканью без ворса:

- полка для хранения бутылок

▶ Очистите оснащение.

10.2.5 После очистки

▶ Протрите насухо устройство и детали оборудования.

▶ Подсоедините устройство и включите.

▶ Чистку повторять регулярно.

11 Поддержка клиентов

11.1 Технические данные

Температурные зоны	
Охлаждение	5 °C до 20 °C

Максимальный вес загрузки полки для хранения бутылок	
Полка для хранения бутылок	60 кг
Полка для хранения бутылок с телескопическими направляющими	25 кг

Освещение	
Класс энергосбережения[1]	Источник света
Данное изделие содержит один или несколько источников света класса энергосбережения G.	Светодиод

[1] *Устройство может содержать источники света различных классов энергосбережения. Низший класс энергосбережения указан.*

Для устройств с WLAN-соединением:*

Указание частоты*	
Диапазон частот	2,4 ГГц
Максимальная мощность излучения	< 100 мВт
Цель применения радиоустройства	Внедрение в местную сеть WLAN для обмена данными

11.2 Рабочие шумы

Устройство стает причиной разных шумов во время работы.

- При **незначительной производительности охлаждения** устройство работает экономно, но дольше. Громкость **меньше**.
- При **сильной холодопроизводительности** пищевые продукты охлаждаются быстрее. Громкость **выше**.

  Примеры:
  - функции активированы (см. 8.2 Функции устройства)
  - работающий вентилятор
  - вложенные свежие пищевые продукты
  - высокая температура окружающей среды
  - долгое время открытая дверь

Шум	Возможная причина	Тип шума
Бульканье и плеск	Хладагент течет в контуре охлаждения.	нормальный шум при работе
Фырканье и шипение	Хладагент входит в контур охлаждения.	нормальный шум при работе
Жужжание	Устройство охлаждает. Громкость зависит от производительности охлаждения.	нормальный шум при работе
Гудение и рокот	Работает вентилятор.	нормальный рабочий шум
Щелчок	Осуществляется включение и выключение компонентов.	нормальный шум переключения
Треск или жужжание	Клапаны или заслонки активны.	нормальный шум переключения

Шум	Возможная причина	Тип шума	Устранение
Вибрация	Неправильный монтаж	Ошибка-шум	Выровняйте устройство с помощью ножек по горизонтали.
Стук	Оснащение, Предметы внутри устройства	Ошибка-шум	Фиксирование частей оснащения. Оставить расстояние между предметами.

11.3 Техническая неисправность

Данное устройство сконструировано и изготовлено так, чтобы обеспечить безопасность функционирования и длительный срок службы. Тем не менее, если при эксплуатации возникла неисправность, проверьте, не вызвана ли она ошибкой в управлении. В этом случае возникшие расходы должны лечь на пользователя даже в период гарантийного обслуживания.

Следующие неисправности можно устранить самостоятельно.

11.3.1 Функционирование устройства

Неисправность	Причина	Устранение
Устройство не работает.	→ Устройство не включено.	▶ Включите устройство.
	→ Сетевая вилка неправильно вставлена в розетку.	▶ Проверьте сетевую вилку.

*** Наличие в зависимости от модели и комплектации**

Неисправность	Причина	Устранение
	→ Предохранитель розетки не в порядке.	▶ Проверьте предохранитель.
	→ Нарушение электроснабжения	▶ Устройство держите закрытым.
	→ Разъем, предназначенный для устройств, не выделяющих тепла, вставлен неправильно в устройство.	▶ Проверьте разъем, предназначенный для устройств, не выделяющих тепла.
Температура недостаточно низкая.	→ Дверь устройства неплотно закрыта.	▶ Закройте дверцу устройства.
	→ Окружающая температура слишком высокая.	▶ Решение проблемы: (см. 1.8 Климатические классы)
	→ Устройство открывали слишком часто или надолго.	▶ Подождите – возможно, необходимая температура восстановится сама собой. Если это не происходит, обратитесь в сервисную службу. (см. 11.4 Сервисная служба)
	→ Температура установлена неправильно.	▶ Установите более низкую температуру и проверьте через 24 часа.
	→ Устройство установлено вблизи источника тепла (плита, система отопления и т. д.).	▶ Измените место установки устройства или источника тепла.
Уплотнение двери необходимо заменить из-за повреждения или по другой причине.	→ Уплотнение двери является сменным. Его можно заменить без какого-либо вспомогательного инструмента.	▶ Обратитесь в сервисную службу. (см. 11.4 Сервисная служба)
На устройстве образовался лед или конденсат.	→ Дверное уплотнение может выйти из паза.	▶ Проконтролируйте дверное уплотнение на правильность посадки в пазу.
Наружные поверхности устройства теплые.*	→ Тепло контура охлаждения используется для предотвращения образования конденсационной воды.	▶ Это нормальное явление.

11.3.2 Оснащение

Неисправность	Причина	Устранение
Плесень на бутылках с вином	→ Так же, как и при других формах хранения в зависимости от вида клея, использованного на этикетках, может образоваться небольшая плесень.	▶ Удалите остатки клея.
Внутреннее освещение не работает.	→ Устройство не включено.	▶ Включите устройство.
	→ Дверь была открыта дольше 15 минут.	▶ При открытой двери внутреннее освещение автоматически выключается приблизительно через 15 минут.
	→ Неисправен светодиод освещения, или повреждена крышка.	▶ Обратитесь в сервисную службу. (см. 11.4 Сервисная служба)

11.4 Сервисная служба

Сначала проверьте, можно ли устранить дефект самостоятельно (см. 11 Поддержка клиентов) . Если нет, то следует обратиться в сервисную службу.

Адрес имеется в прилагаемой брошюре «Сервисная служба Liebherr» или по ссылке home.liebherr.com/service.

ПРЕДУПРЕЖДЕНИЕ
Неквалифицированно выполненный ремонт!
Травмы.
- ▶ Ремонт и вмешательство в устройство и работы на сетевом кабеле, не указанные однозначно (см. 10 Уход) , разрешается выполнять только специалисту сервисной службы.
- ▶ Замена поврежденных сетевых кабелей осуществляется только производителем, его сервисной службой или лицом с аналогичной квалификацией.
- ▶ В устройствах со штекером для слаботочных устройств замена может производиться заказчиком.

11.4.1 Обращение в сервисную службу

Убедитесь в том, что подготовлена следующая информация об устройстве:

- ❑ Обозначение устройства (модель и индекс)
- ❑ Сервисный номер (сервис)
- ❑ Серийный номер (S-Nr.)

▶ Вызовите информацию об устройстве через дисплей.
-или-
▶ Возьмите информацию об устройстве с заводской таблички. (см. 11.5 Заводская табличка)

▶ Записать информацию о приборе.
▶ Обратитесь в сервисную службу: Сообщите о неисправности и информацию об устройстве.
▷ Это позволит выполнить быстрое и целенаправленное обслуживание.
▶ Следуйте последующим инструкциям сервисной службы.

11.5 Заводская табличка

Заводская табличка находится слева снизу на внутренней стороне устройства.

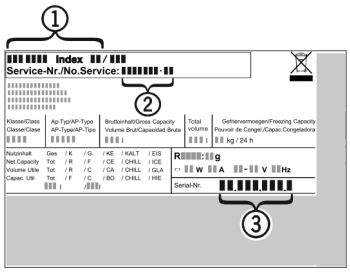

Fig. 153

(1) Название устройства **(3)** Серийный номер
(2) Сервисный номер

▶ Считать информацию с заводской таблички.

12 Отключение

- ▶ Опорожнить устройство.
- ▶ Выключите устройство. (см. 8.2.2 Включение и выключение устройства)
- ▶ Извлеките сетевой штекер из розетки.
- ▶ При необходимости извлеките разъем, предназначенный для устройств, не выделяющих тепла: Извлеките разъем, предназначенный для устройств, не выделяющих тепла, и одновременно переместите его влево и вправо.
- ▶ Очистите устройство. (см. 10.2 Чистка устройства)
- ▶ Оставьте дверь устройства открытой, чтобы не возникали неприятные запахи.

13 Утилизация

Убедитесь, что выполнены следующие исходные условия:

- ❑ Значение символов на устройстве изучено.
- ❑ Указания по утилизации изучены. (см. 1.6 Указания по утилизации)

13.1 Подготовка устройства к утилизации

▶ Выведите устройство из эксплуатации. (см. 12 Отключение)

13.2 Экологичная утилизация устройства

ПРЕДУПРЕЖДЕНИЕ
Опасность возгорания при выделении хладагента и масла!
Содержащийся в устройстве хладагент не опасен для окружающей среды, но является горючим материалом. Содержащееся в устройстве масло также является горючим материалом. Вытекающий хладагент или масло при соответствующей высокой концентрации и при контакте с внешним источником тепла могут воспламениться.
- ▶ Не повредите трубопроводы контура хладагента и компрессор.

- ▶ Соблюдайте указания по транспортировке устройства. (см. 3.4 Транспортировка устройства)
- ▶ Не допускайте повреждения устройства в процессе возврата.
- ▶ Утилизируйте устройство в соответствии с требованиями.

14 Информация о производителе

Liebherr-Hausgeraete Lienz GmbH
A-9900 Лиенц
Др.-Ханс-Либхерр-Штрассе 1
Австрия

Scan QR Code and find digital operating and installation instructions.



home.liebherr.com

20261009 7083982-00

Liebherr-Hausgeräte GmbH
Memminger Straße 77-79
88416 Ochsenhausen
Deutschland