Руководство по монтажу и эксплуатации



RU **ОРИГИНАЛЬНАЯ ИНСТРУКЦИЯ ПО ЭКСПЛУАТАЦИИ**

LIEBHERR

Содержание

1 Общие указания по технике безопасности..... 3
1.1 Применение по назначению..... 3
1.2 Предсказуемое ненадлежащее использование. 3
1.3 Группа пользователей..... 3
1.4 Предупредительные указания – опасности для пользователя..... 3
1.5 Неисправности, повреждения и ремонт..... 4
1.6 Указания по утилизации..... 4
1.7 Декларация соответствия..... 4
1.8 Климатические классы..... 4
1.9 Материалы SVHC согласно регламенту REACH... 5
1.10 База данных EPREL..... 5
1.11 Лицензии на ПО с открытым исходным кодом.... 5
1.12 Запчасти..... 5
1.13 Уровни предупреждения..... 5

2 Основные отличительные особенности устройства..... 5
2.1 Комплект поставки..... 5
2.2 Обзор устройства и оснащения..... 5
2.3 SmartDevice..... 6

3 Установка и подключение..... 6
3.1 Условия установки..... 6
3.2 Габаритные размеры устройства..... 7
3.3 Требования к вентиляции..... 7
3.4 Транспортировка устройства..... 7
3.5 Распаковка устройства..... 7
3.6 Удалите транспортное крепление..... 7
3.7 Монтаж дверной ручки..... 8
3.8 Монтаж защиты от опрокидывания..... 8
3.9 Изменение направления открывания двери..... 8
3.10 Выравнивание двери..... 16
3.11 Установка устройства..... 16
3.12 Выравнивание устройства..... 17
3.13 Установка нескольких устройств..... 17
3.14 После размещения..... 17
3.15 Подключение устройства к электропитанию..... 18
3.16 Упаковку утилизируйте надлежащим образом... 18

4 Принцип функционирования Touch & Swipe-дисплея..... 18
4.1 Навигация и пояснение к символам..... 18
4.2 Меню..... 19
4.3 Спящий режим..... 20

5 Ввод в работу..... 20
5.1 Включение устройства (первый ввод в эксплуатацию)..... 20

6 Хранение..... 20
6.1 Указания по хранению..... 20
6.2 Схема хранения..... 21

7 Экономия электроэнергии..... 23

8 Управление..... 24
8.1 Элементы управления и индикации..... 24
8.1.1 Индикация состояния..... 24
8.1.2 Символы индикации..... 24
8.1.3 Звуковые сигналы..... 24
8.2 Функции устройства..... 24
8.2.1 Указания по функциям устройства..... 24
8.2.2 Включение и выключение устройства 24
8.2.3 Температура 25
8.2.4 Свет для презентации 25
8.2.5 HumiditySelect 26
8.2.6 SabbathMode 26
8.2.7 Блокировка двери 27
8.2.8 Блокировка дисплея 27
8.2.9 Код доступа..... 28
8.2.10 Напоминание 30
8.2.11 Язык 30
8.2.12 Единица измерения температуры 30
8.2.13 Яркость дисплея 30
8.2.14 Звук аварийного сигнала 31
8.2.15 Звуковой сигнал нажатия кнопок 31
8.2.16 Беспроводная локальная сеть 31
8.2.17 Сведения об устройстве 32
8.2.18 Программное обеспечение 32
8.2.19 Сигнал открытой двери 33
8.2.20 Сброс на заводские настройки 33
8.3 Сообщения..... 33
8.3.1 Предупреждения..... 33
8.3.2 Напоминания..... 35

9 Оснащение..... 35
9.1 Предохранительный замок..... 35
9.2 Вкладыши для надписей..... 36

10 Уход..... 36
10.1 Фильтр с активированным углем FreshAir..... 36
10.2 Чистка устройства..... 36

11 Поддержка клиентов..... 37
11.1 Технические данные..... 37
11.2 Рабочие шумы..... 37
11.3 Техническая неисправность..... 38
11.4 Сервисная служба..... 39
11.5 Заводская табличка..... 39

12 Отключение..... 39

13 Утилизация..... 40
13.1 Подготовка устройства к утилизации..... 40
13.2 Экологичная утилизация устройства..... 40

14 Информация о производителе..... 40

Изготовитель постоянно работает над дальнейшим развитием всех типов и моделей. Поэтому мы рассчитываем на понимание в том, что мы оставляем за собой право изменять форму, оборудование и технику.

Символ	Расшифровка
	**Прочтите руководство** Чтобы познакомиться со всеми полезными возможностями данного нового устройства, пожалуйста, прочитайте внимательно указания в этом руководстве.
	**Дополнительную информацию см. в Интернете** Цифровое руководство с дополнительной информацией на других языках можно посмотреть в Интернете, отсканировав QR-код на внешней стороне данного руководства или введя сервисный номер на странице **home.liebherr.com/fridge-manuals**. Сервисный номер указан на заводской табличке: 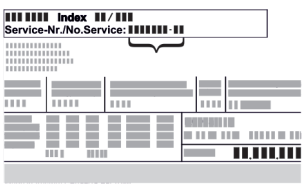 *Fig.* Примерное отображение
	**Проверьте устройство** Проверить все детали на повреждения при транспортировке. В случае замечаний обратитесь к своему дилеру или в сервисную службу.

*** Наличие в зависимости от модели и комплектации**

Символ	Расшифровка
	**Отклонения** Данное руководство действительно для множества моделей, поэтому для конкретной модели возможны некоторые отклонения. Разделы, относящиеся только к определенным устройствам, помечены знаком "звездочка" (*).
	**Указания к действиям и результаты действий** Указания к действиям обозначены знаком ▶. Результаты действий обозначены знаком ▷.
	**Видеоролики** Видеоролики об устройствах доступны на YouTube-канале компании Liebherr-Hausgeräte.

Лицензии на ПО с открытым исходным кодом:

Устройства включает в себя программные компоненты, которые используют лицензии на ПО с открытым исходным кодом. Информацию об используемых лицензиях на ПО с открытым исходным кодом см.: **home.liebherr.com/open-source-licences**

Этот информационный материал для пользователя действует для следующих устройств:

WFbli	5041
	5241
	7741

1 Общие указания по технике безопасности

Тщательно храните данный информационный материал для пользователя, чтобы в любой момент иметь возможность обратиться к нему.

При передаче устройства вручите следующему владельцу также и данный информационный материал для пользователя.

Для надлежащего и безопасного использования устройства тщательно прочтите данный информационный материал для пользователя перед началом установки и использования. Всегда следуйте содержащимся в ней инструкциям, указаниям по технике безопасности и предупредительным указаниям. Они важны для надежной и безупречной установки и эксплуатации устройства.

1.1 Применение по назначению

- Данное устройство предназначено для использования в домашнем хозяйстве и в аналогичных сферах применения, как например:
  - на кухнях для персонала в магазинах, офисах и прочих рабочих пунктах;
  - в сельском хозяйстве и гостями в отелях, мотелях и других местах проживания;
  - в гостевых домах с завтраком;
  - при обеспечении готовым питанием и аналогичных услугах оптовой торговли.
- Прочие варианты применения:
  - Данное устройство предназначено только для хранения вина.
  - Данное устройство не предназначено для замораживания пищевых продуктов.
  - Все другие виды применения являются недопустимыми.

1.2 Предсказуемое ненадлежащее использование

Следующее использование запрещается в явном виде:

- Хранение и охлаждение:
  - химически нестабильных, горючих или едких веществ
  - взрывоопасных материалов, например, аэрозольных баллончиков с горючим топливным газом
  - медикаментов, плазмы крови, лабораторных препаратов или аналогичных веществ и продуктов, лежащих в основе директивы по медицинской продукции 2007/47/EG
- Использование во взрывоопасных зонах

Ненадлежащее использование устройства приводит к повреждению или порче хранящихся там пищевых продуктов.

1.3 Группа пользователей

- Данное устройство не допускается использовать лицам (в т.ч. и детям) с ограниченными физическими, сенсорными и умственными способностями и людям, которые не обладают достаточным опытом и знаниями, за исключением случаев, когда они находятся под надзором лица, ответственного за их безопасность, или если они получили от него инструкции по обращению с устройством. Нельзя оставлять детей без присмотра, чтобы не допустить их игр с данным устройством.
- Дети возрастом 3–8 лет могут загружать продукты холодильник/морозильник и доставать их оттуда.

1.4 Предупредительные указания – опасности для пользователя

- ПРЕДУПРЕЖДЕНИЕ: не загромождайте вентиляционные отверстия в корпусе устройства и во встроенном корпусе.
- ПРЕДУПРЕЖДЕНИЕ: Для ускорения процесса оттаивания не используйте другие механические устройства или прочие средства, кроме рекомендованных производителем.
- ПРЕДУПРЕЖДЕНИЕ: Не допускайте повреждения контура хладагента.
- ПРЕДУПРЕЖДЕНИЕ: не эксплуатируйте внутри холодильного/морозильного отделения электрические устройства, которые не соответствуют рекомендованной производителем конструкции.
- ПРЕДУПРЕЖДЕНИЕ: при установке устройства следует исключить зажатие или повреждение сетевого кабеля.
- ПРЕДУПРЕЖДЕНИЕ: не размещайте переносные разветвители или сетевые блоки у задней стороны устройств.

После монтажа устройства должна остаться возможность его отключения от сети.

- Доступная сетевая вилка (над/под или рядом с устройством)
- Срабатывание предохранителя в электропроводке здания в соответствии с электромонтажными нормами.



ПРЕДУПРЕЖДЕНИЕ: опасность пожара / пожароопасные вещества.

Этот символ находится на компрессоре и также может быть дополнительно размещен в других местах на устройстве. Он указывает на опасность от пожароопасных веществ. Не удаляйте наклейку.

- Чем больше хладагента находится в устройстве, тем больше должно быть помещение, в котором расположено это устройство. Если объем помещения небольшой, то при вытекании хладагента может образоваться горючая газо-воздушная смесь. На 8 г хладагента должно приходиться не менее 1 м^3 площади помещения. Данные об используемом хладагенте приведены на заводской табличке внутри устройства.
- Необходимо регулярно чистить поверхности, которые могут соприкасаться с пищевыми продуктами и открытыми сливными системами.
- Сырое мясо или сырую рыбу упаковывайте в чистые, закрытые емкости. Таким образом вы предотвратите касание мясом или рыбой других пищевых продуктов или стекание на них.
- Если холодильник/морозильник длительное время стоит пустым, его следует выключить, разморозить, почистить и просушить, и оставить дверь открытой во избежание образования плесени.
- Не допускайте длительного контакта кожи с холодными поверхностями или охлажденными продуктами. Для защиты используйте, например, защитные перчатки.
- Алкогольные напитки и другие емкости, содержащие спирт, храните только плотно закрытыми. Случайно вылившийся спирт может воспламениться при контакте с электрическими узлами.
- Открывайте дверь только на короткое время. Это предотвратит повышение температуры внутри устройства.
- При открытии и закрытии двери не проникайте в зону между дверью и устройством. Можно защемить пальцы.
- ПРЕДУПРЕЖДЕНИЕ: данное устройство необходимо закрепить в соответствии с указаниями из руководства по применению, чтобы исключить опасности из-за плохой устойчивости.
- Соблюдайте инструкции по установке и подключению. (см. 3 Установка и подключение)

1.5 Неисправности, повреждения и ремонт

- Подключение к сети при помощи штекера стандарта IEC:
  При повреждении сетевого кабеля этого устройства его следует заменить на специальный соединительный кабель, который предоставляется производителем или его сервисной службой. Замена может производиться заказчиком.
- Ремонтные работы и вмешательства в устройство разрешается выполнять только сервисной службе или другим прошедшим соответствующее обучение специалистам.
- При неисправностях или ошибках устройства извлеките вилку из розетки или выключите предохранитель. При извлечении всегда беритесь за вилку. Не тяните за кабель.

1.6 Указания по утилизации



Перечеркнутый символ мусорного бака указывает на то, что устройство нельзя утилизировать с несортированными бытовыми отходами, а нужно передать в пункт раздельного сбора. Оно содержит в себе ценные материалы и при необходимости может быть использовано повторно.



Символ может находиться на компрессоре. Он относится к маслу в компрессоре и указывает на следующую опасность: **проглатывание и попадание в дыхательные пути может привести к смертельному исходу.** Данное указание имеет значение только для утилизации. В обычном режиме работы опасность отсутствует.



Эта или аналогичная наклейка может располагаться на обратной стороне устройства. На ней указано, что в двери и/или корпусе находятся вакуумные изоляционные панели (VIP) или перлитовые панели. Данное указание имеет значение только для утилизации. Не удаляйте наклейку.

- Поэтому утилизацию вышедшего из употребления оборудования необходимо проводить надлежащим образом в соответствии с действующими на месте использования предписаниями и законами. При вывозе устройства, отслужившего свой срок, не повредите контур хладагента, т.к. в результате этого хладагент (тип указан на заводской табличке) и масло могут неконтролируемо выйти наружу.
- Обратите внимание на то, что заказчик должен самостоятельно удалить персональные данные.
- Для Германии: В местных пунктах вторичной переработки / приема вторсырья можно бесплатно утилизировать устройство через сборные контейнеры класса 1. При покупке нового холодильника / морозильника и торговой площади > 400 м^2 старое устройство также бесплатно принимается обратно через торговую сделку.
- ЕС: Информацию о вариантах утилизации старого оборудования можно получить в местных органах власти.

1.7 Декларация соответствия

Контур хладагента проверен на герметичность. Устройство отвечает применимым требованиям по технике безопасности и соответствующим директивам.

Для рынка ЕС:	Устройство соответствует требованиям директивы 2014/53/EU.
Для рынка GB:	Устройство соответствует требованиям Radio Equipment Regulations 2017 SI 2017 No. 1206.

Полный текст Декларации соответствия стандартам ЕС доступен по следующему адресу в сети Интернет: www.Liebherr.com

1.8 Климатические классы

Устройство предназначено для эксплуатации в ограниченном диапазоне температуры окружающей среды в зависимости от климатического класса. Климатический

*** Наличие в зависимости от модели и комплектации**

класс, соответствующий данному устройству, указан на заводской табличке.

Указание

▶ Для обеспечения безупречной работы соблюдать заданную температуру окружающей среды.

Климатическое исполнение	для температуры окружающего воздуха
SN	от 10 °C до 32 °C
N	от 16 °C до 32 °C
ST	от 16 °C до 38 °C
T	от 16 °C до 43 °C
SN-ST	от 10 °C до 38 °C
SN-T	от 10 °C до 43 °C

1.9 Материалы SVHC согласно регламенту REACH

- По приведенной ниже ссылке можно проверить, содержит ли ваше устройство материалы SVHC согласно регламенту REACH: https://go.liebherr.com/z3eewm

1.10 База данных EPREL

- С 1 марта 2021 года информацию о маркировке класса энергопотребления и требованиях по экологическому проектированию электропотребляющей продукции можно найти в Европейской базе данных для продукции, подлежащей энергетической маркировке (EPREL). Эту базу данных продукта можно открыть по ссылке https://eprel.ec.europa.eu/. Здесь нужно ввести идентификатор модели. Данные об идентификаторе модели см. на заводской табличке.

1.11 Лицензии на ПО с открытым исходным кодом

- Устройства включает в себя программные компоненты, которые используют лицензии на ПО с открытым исходным кодом. Информацию об используемых лицензиях на ПО с открытым исходным кодом см.: home.liebherr.com/open-source-licences

1.12 Запчасти

- Период для заказа запасных частей для функциональных и пригодных для хранения компонентов оснащения составляет 15 лет.

1.13 Уровни предупреждения

ОПАСНОСТЬ	Обозначает непосредственную опасную ситуацию, которая, если не будет предотвращена, приведет к смерти или тяжелым травмам.
ПРЕДУПРЕЖДЕНИЕ	Обозначает опасную ситуацию, которая, если не будет предотвращена, может привести к смерти или тяжелой травме.
ОСТОРОЖНО	Обозначает опасную ситуацию, которая, если не будет предотвращена, может привести к травмам легкой или средней тяжести.
ВНИМАНИЕ	Обозначает опасную ситуацию, которая, если не будет предотвращена, может привести к повреждению имущества.
Указание	Обозначает полезные указания и советы.

2 Основные отличительные особенности устройства

2.1 Комплект поставки

Проверьте все детали на повреждения при транспортировке. В случае наличия претензий обратитесь к дилеру или в сервисную службу. (см. 11.4 Сервисная служба)

Поставка состоит из следующих частей:

- Консольное устройство
- Оснащение (в зависимости от модели)
- Монтажный материал (в зависимости от модели)
- «Quick Start Guide»
- «Installation Guide»*
- Сервисная брошюра

2.2 Обзор устройства и оснащения

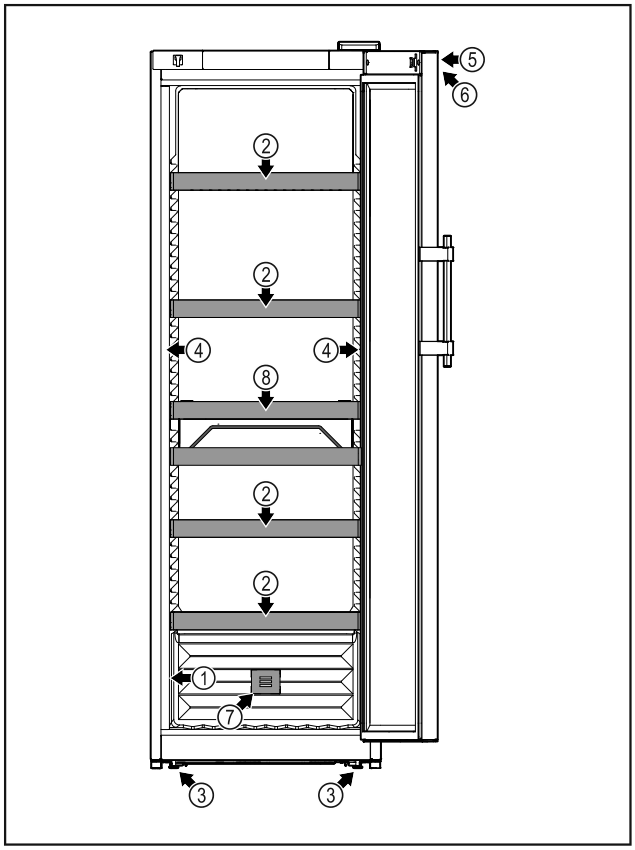

Fig. 1 Примерное изображение

(1) Заводская табличка
(2) Решетчатая полка
(5) Замок
(6) Элементы управления и индикация температуры

(3) Регулируемая опора
(4) Внутреннее освещение
(7) Фильтр с активированным углем FreshAir
(8) Корзина для бутылок

2.3 SmartDevice

SmartDevice – это решение по подключению вашего отделения для вина к сети.

Если ваше устройство поддерживает SmartDevice или подготовлено для этого, то можно быстро и просто подключить его к вашей беспроводной локальной сети. С помощью приложения SmartDevice можно обслуживать ваше устройство с мобильного оконечного устройства. Приложение SmartDevice предоставляет в распоряжение дополнительные функции и возможности настройки.

Устройство, поддерживающее SmartDevice:	Ваше устройство поддерживает SmartDevice. Чтобы иметь возможность подключить ваше устройство по беспроводной локальной сети, необходимо скачать приложение SmartDevice.
Дополнительные сведения о SmartDevice:	**smartdevice.liebherr.com**
Скачивание приложения SmartDevice:	После установки и конфигурирования приложения SmartDevice можно с помощью приложения SmartDevice и функции устройства WLAN (см. 8.2.16 Беспроводная локальная сеть) интегрировать устройство в вашу сеть WLAN.

Указание
В следующих странах функция SmartDevice недоступна: Россия, Беларусь, Казахстан.

3 Установка и подключение

3.1 Условия установки

Условия установки имеют решающее значение для безопасной, эффективной и бесперебойной эксплуатации устройства.

- Соблюдайте все указания по технике безопасности.
- Примите во внимание место установки и расположение в помещении.

ПРЕДУПРЕЖДЕНИЕ
Опасность пожара из-за неправильной установки!
▶ Проследите за тем, чтобы сетевой кабель не был зажат под устройством, когда производится его установка.
▶ Устанавливайте устройство таким образом, чтобы оно не соприкасалось с вилками или сетевыми кабелями.
▶ Не подключайте устройства к розеткам в области задней стенки.
▶ Планки штепсельных розеток или многоместных блоков зажимов и другие электронные устройства (как, например, галогенные трансформаторы) **нельзя** размещать и эксплуатировать на задней стенке устройства.

ПРЕДУПРЕЖДЕНИЕ
Опасность возгорания из-за влажности!
Если токоведущие узлы или сетевой кабель становятся влажными, то это может привести к короткому замыканию.
▶ Устройство предназначено для использования в закрытых помещениях. Запрещается использовать устройство на открытом воздухе или во влажных помещениях и в зоне разбрызгивания воды.

ПРЕДУПРЕЖДЕНИЕ
Опасность возгорания при выделении хладагента и масла!
Содержащийся в устройстве хладагент не опасен для окружающей среды, но является горючим материалом. Содержащееся в устройстве масло также является горючим материалом. Вытекающий хладагент или масло при соответствующей высокой концентрации и при контакте с внешним источником тепла могут воспламениться.
▶ Не повредите трубопроводы контура хладагента и компрессор.

3.1.1 Место установки

- Устанавливать и применять устройство исключительно в закрытых помещениях.
- Оптимальное место установки – сухое и хорошо вентилируемое помещение.
- Если устройство установлено в очень влажном помещении, то на внешней его стороне может образоваться конденсат.
  Всегда следите за хорошим притоком и оттоком воздуха на месте установки.
- Чем больше хладагента находится в устройстве, тем больше должно быть помещение, в котором расположено это устройство. Если объем помещения небольшой, то при вытекании хладагента может образоваться горючая газо-воздушная смесь. На 8 г хладагента должно приходиться не менее 1 м^3 площади помещения. Данные об используемом хладагенте приведены на заводской табличке внутри устройства.
- Пол на месте установки должен быть горизонтальным и ровным.

3.1.2 Расположение в помещении

- Избегайте размещения устройства в зоне прямых солнечных лучей, рядом с системой отопления и т.п.
- Вы можете разместить устройство непосредственно рядом с духовым шкафом.

- Если разместить устройство непосредственно рядом с духовым шкафом, это может незначительно увеличить потребление электроэнергии. Это зависит от продолжительности и интенсивности использования духового шкафа.
- Устройство всегда следует устанавливать задней стенкой к стене.
- Не допускается использование во взрывоопасных зонах.

3.2 Габаритные размеры устройства

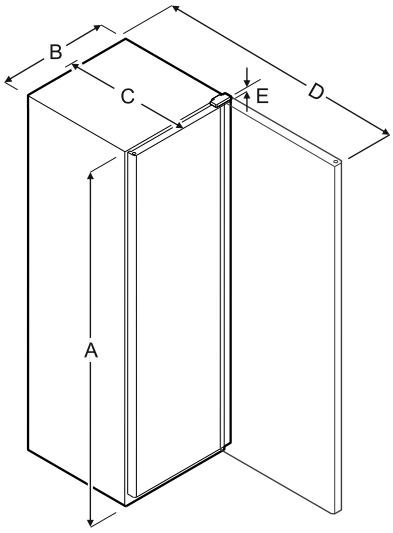

	A	B	C	D	E
WFbli 5041	1684 мм	600 мм	763 мм	1323 мм	23 мм
WFbli 5241	1884 мм	600 мм	763 мм	1323 мм	23 мм
WFbli 7741	2044 мм	750 мм	763 мм	1473 мм	23 мм

A = высота устройства вместе с опорами/роликами/шарнирами

B = ширина устройства без ручки

C = глубина устройства без ручки

D = глубина устройства при открытой двери

E = высота расположения дверных петель

3.3 Требования к вентиляции

ВНИМАНИЕ
Опасность повреждения из-за перегрева в результате недостаточной вентиляции!
Если вентиляция слабая, то компрессор может быть повреждён.
▶ Следите за обеспечением достаточной вентиляции.
▶ Соблюдайте требования к вентиляции.

3.4 Транспортировка устройства

ПРЕДУПРЕЖДЕНИЕ
Опасность травмы осколками стекла!
При транспортировке на высоте более 1500 м стекла двери могут разбиться. Осколки являются очень острыми и могут стать причиной тяжелых травм.
▶ Примите соответствующие меры защиты.

3.4.1 Транспортировка устройства для первого ввода в эксплуатацию

Убедитесь, что выполнены следующие исходные условия:
❑ Устройство упаковано.
❑ Устройство стоит вертикально.

▶ Транспортировка устройства должна производиться вдвоем.
▶ Распакуйте устройство. (см. 3.5 Распаковка устройства)

3.4.2 Транспортировка устройства после первого ввода в эксплуатацию

Соблюдайте приведенные ниже инструкции, если нужно повторно транспортировать или переместить устройство после первого ввода в эксплуатацию.

Убедитесь, что выполнены следующие исходные условия:
❑ Устройство опорожнено.
❑ Устройство стоит вертикально.
❑ Устройство с дверью (дверьми): Дверь зафиксирована от самопроизвольного открытия.
❑ Устройство с выдвижным отсеком: Выдвижной отсек зафиксирован от самопроизвольного открытия.
❑ Устройства с регулируемыми опорами: Регулируемые опоры вкручены.

▶ Транспортировка устройства должна производиться вдвоем.

После транспортировки:
▶ Выкрутите регулируемые опоры на устройстве.
▶ Выровняйте устройство.

3.5 Распаковка устройства

▶ Проверьте устройство и упаковку: При подозрении на повреждения при транспортировке обратитесь к поставщику до подключения оборудования.

ВНИМАНИЕ
Повреждение острыми или колющими предметами!
При использовании острых или колющих предметов при снятии упаковочного материала возникает опасность повреждения устройства.
▶ Не используйте острые или колющие предметы для снятия упаковочного материала.

▶ Снимите упаковочный материал.
▶ Устройство установлен в нужной позиции: Снимите защитные пленки с двери боковых стенок.

3.6 Удалите транспортное крепление

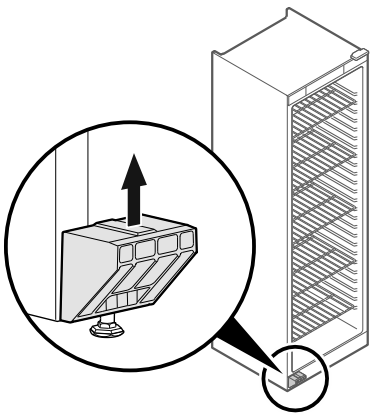

Fig. 2

▶ Снимите транспортное крепление движением вверх.
▷ Основной держатель остается на устройстве.

3.7 Монтаж дверной ручки

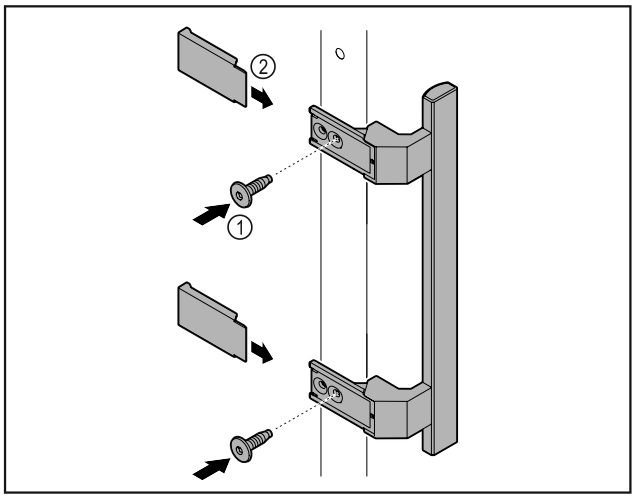

Fig. 3

- ▶ Установите на двери ручку из набора принадлежностей, используя прилагающиеся винты *Fig. 3 (1)*.
- ▶ Установите крышку *Fig. 3 (2)*.
- ▶ Установите заглушку из набора принадлежностей на противоположной стороне. *

3.8 Монтаж защиты от опрокидывания

ПРЕДУПРЕЖДЕНИЕ

Опасность получения травмы и повреждений в связи с опрокидыванием устройства!
Угроза для жизни, а также опасность повреждения устройства. Устройство без смонтированной защиты от опрокидывания может опрокинуться, например, при открывании двери или извлечении полок.

- ▶ Прежде чем вводить устройство в эксплуатацию: **Всегда** монтируйте защиту от опрокидывания в соответствии с инструкциями.

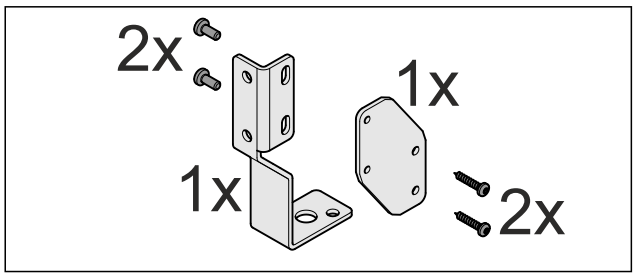

Fig. 4

Защита от опрокидывания входит в комплект устройства. Она включает в себя удерживающий элемент, уголок и четыре винта.

Указание

Защиту от опрокидывания нужно монтировать на слева или справа, если смотреть с обратной стороны. В зависимости от монтажа на приведенных ниже рисунках стоит метка (L) (слева) или (R) (справа).

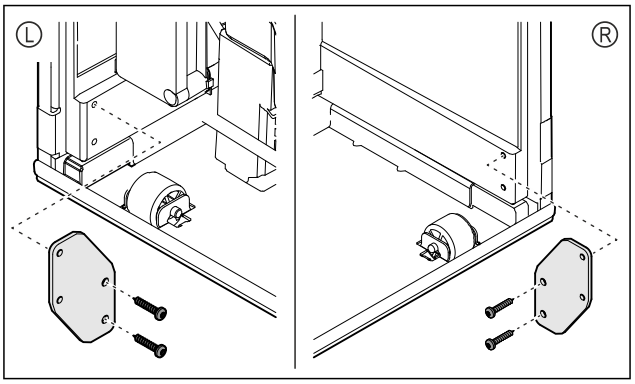

Fig. 5

- ▶ Смонтируйте на устройстве удерживающий элемент, используя входящие в комплект поставки винты.

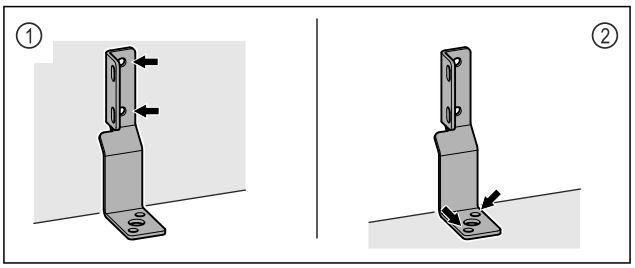

Fig. 6

В зависимости от характеристик стены или пола (дерево, бетон) используйте подходящий крепежный материал (например, дюбеля) и достаточное количество точек крепления.

- ▶ Закрепите уголок на стене *Fig. 6 (1)* или полу *Fig. 6 (2)*.
- ▶ Подведите устройство к уголку и выровняйте. (см. 3.12 Выравнивание устройства)

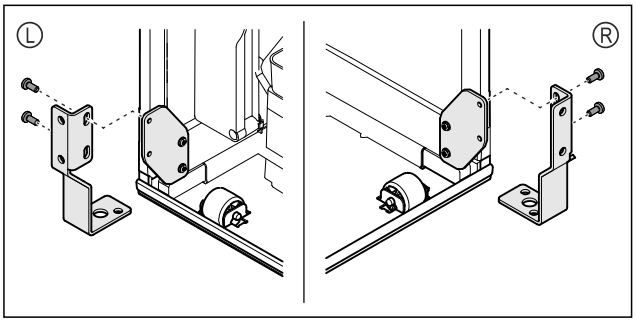

Fig. 7

- ▶ Скрепите винтами уголок и удерживающий элемент.

3.9 Изменение направления открывания двери

Инструмент



*** Наличие в зависимости от модели и комплектации**

ПРЕДУПРЕЖДЕНИЕ
Опасность получения травмы из-за неквалифицированного перевешивания двери!
▶ Направление открывания дверей может изменить специалист.

ПРЕДУПРЕЖДЕНИЕ
Опасность получения травмы и повреждения оборудования из-за большого веса двери!
▶ Выполняйте перевешивание только если вы способны поднять груз весом 25 кг.
▶ Выполняйте перевешивание только вдвоем.

ВНИМАНИЕ
Токопроводящие детали!
Повреждение электрических конструктивных элементов.
▶ Перед перевешиванием двери извлеките электрическую вилку из розетки электросети.

▶ Откройте дверь.

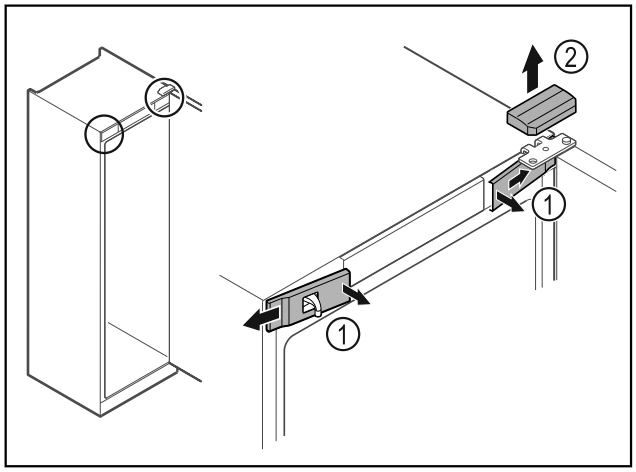

Fig. 8
▶ Передние крышки *Fig. 8 (1)* освободите от фиксации с внутренней стороны и отведите в сторону.
▶ Движением вверх снимите верхнюю крышку *Fig. 8 (2)*.

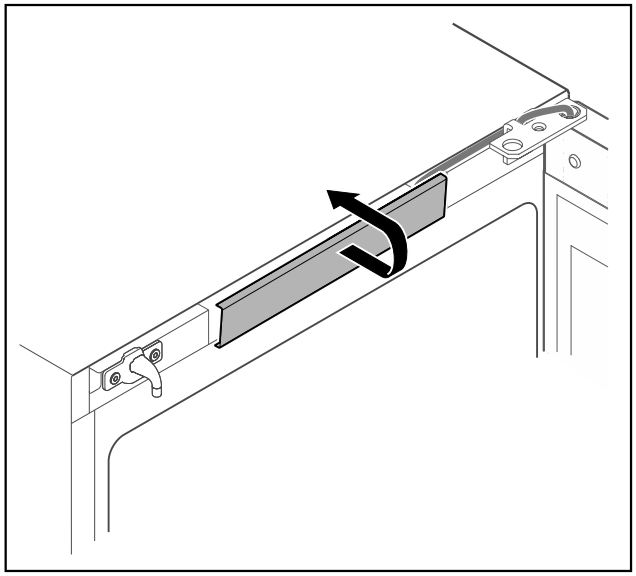

Fig. 9
▶ Освободите от фиксации и снимите центральную крышку.

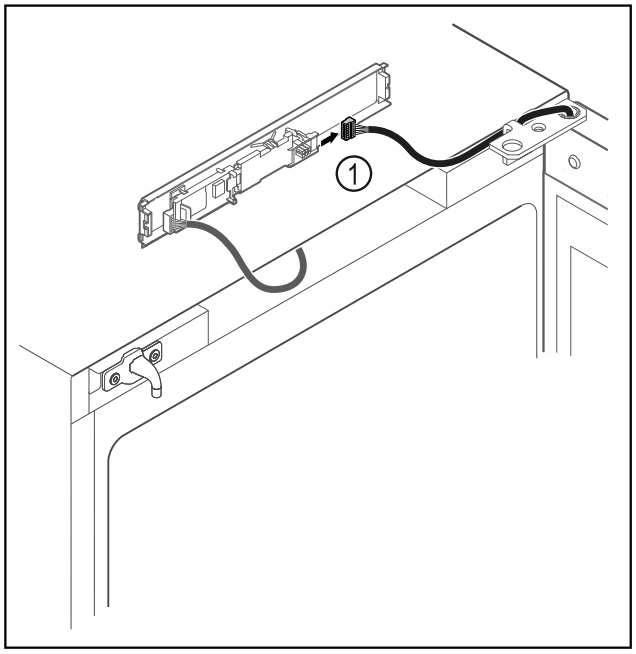

Fig. 10
▶ Отсоедините штекер *Fig. 10 (1)* от панели.

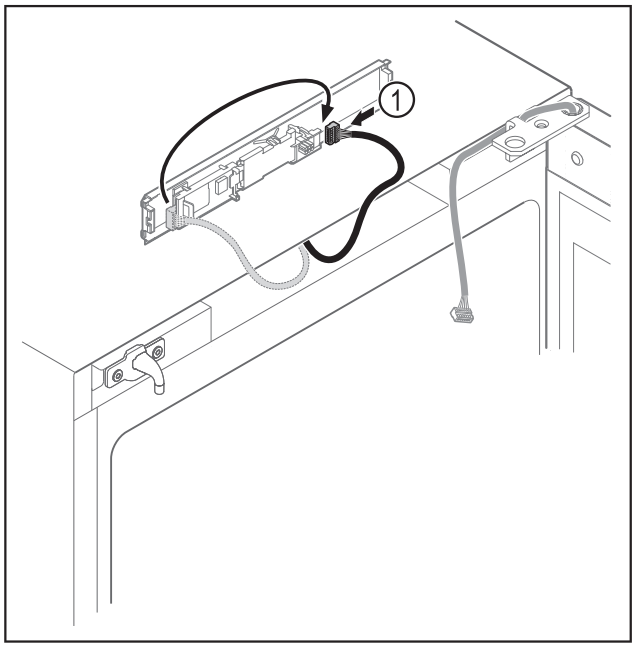

Fig. 11
▶ Переставьте штекер *Fig. 11 (1)* на панели.

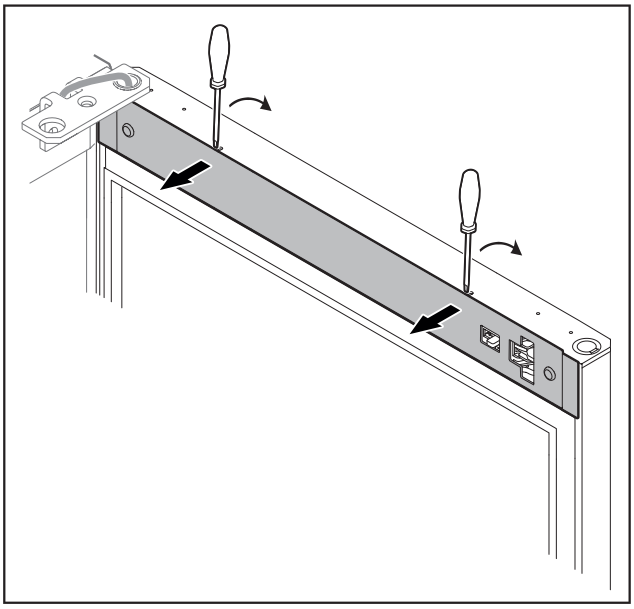

Fig. 12

▶ С помощью небольшой отвертки освободите крышку от фиксации и снимите ее.

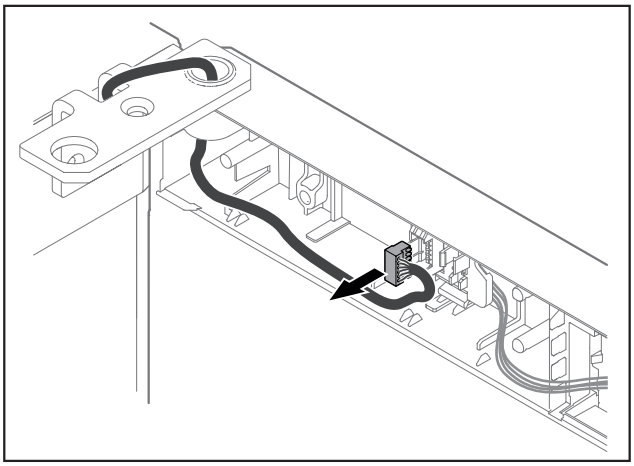

Fig. 13

▶ Извлеките штекер из держателя.

-или-

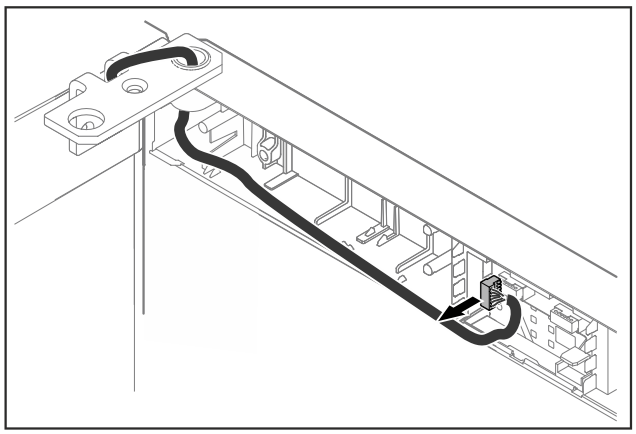

Fig. 14

▶ Отсоедините штекер от платы.

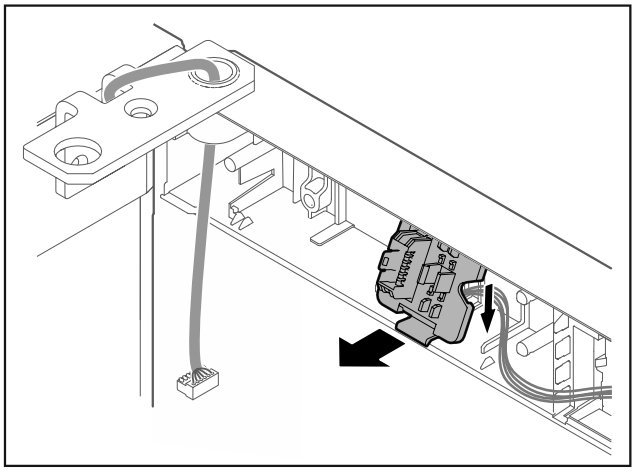

*Fig. 15 Монтажную позицию держателя штекера можно повернуть на 180°.**

▶ Отцепите держатель штекера.*

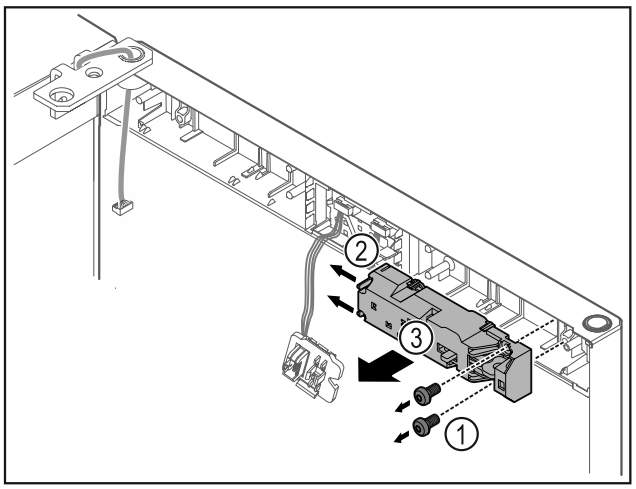

Fig. 16

▶ Извлеките винты *Fig. 16 (1)*.

▶ Сдвиньте защелки *Fig. 16 (2)* в сторону и снимите замок дистанционного открытия *Fig. 16 (3)*.

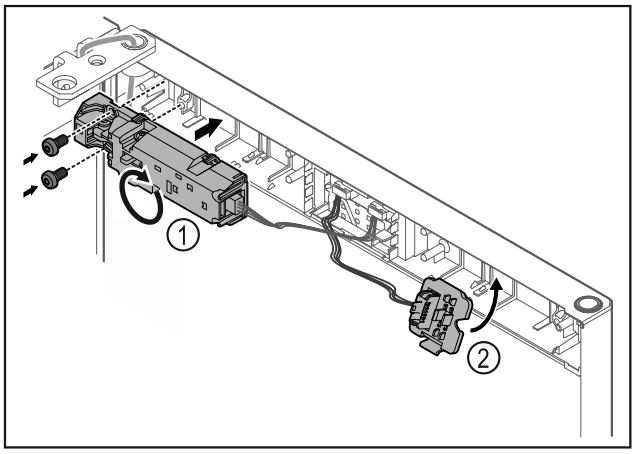

Fig. 17

▶ Разверните замок дистанционного открытия *Fig. 17 (1)* на 180° и прикрепите на противоположной стороне.

▶ Зафиксируйте держатель штекера *Fig. 17 (2)* на противоположной стороне.*

ВНИМАНИЕ

Опасность травмы при опрокидывании двери!

▶ Зафиксируйте дверь.

*** Наличие в зависимости от модели и комплектации**

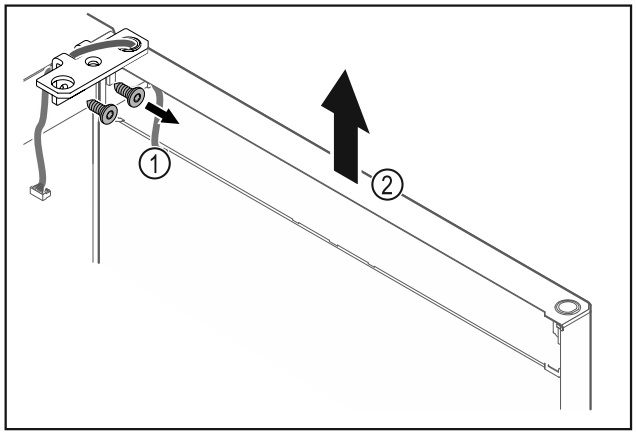

Fig. 18

- ▶ Отвинтите шарнирные уголки *Fig. 18 (1)*.
- ▶ Дверь вместе с шарнирными уголками поднимите строго вертикально вверх *Fig. 18 (2)* приблизительно на 200 мм и снимите.
- ▶ Осторожно положите дверь на мягкую подкладку.

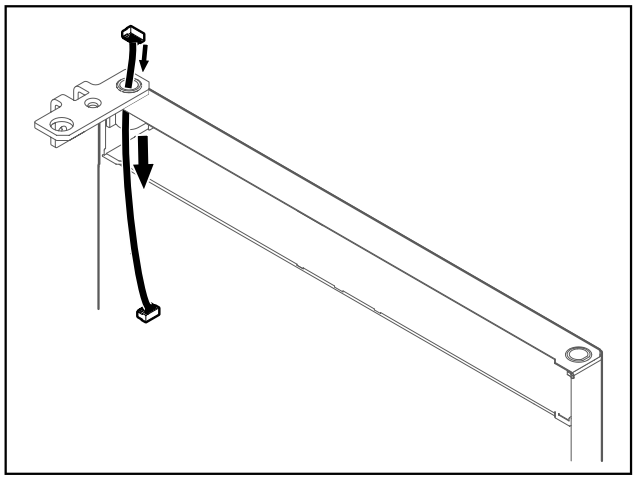

Fig. 19

- ▶ Осторожно вытяните кабель.

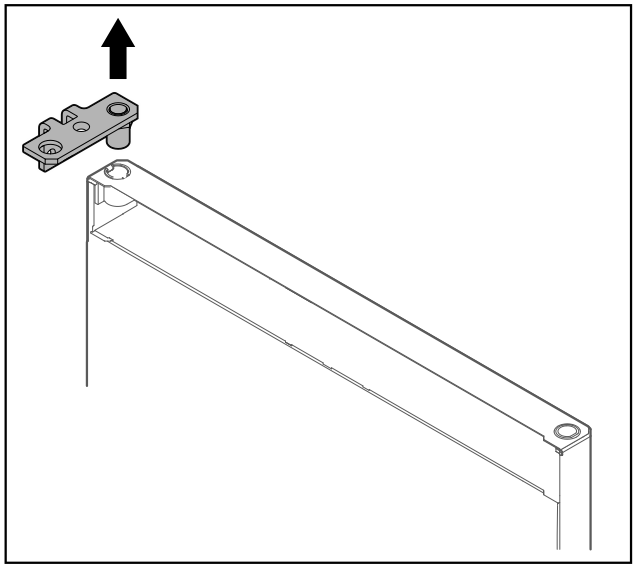

Fig. 20

- ▶ Вытащите шарнирные уголки.

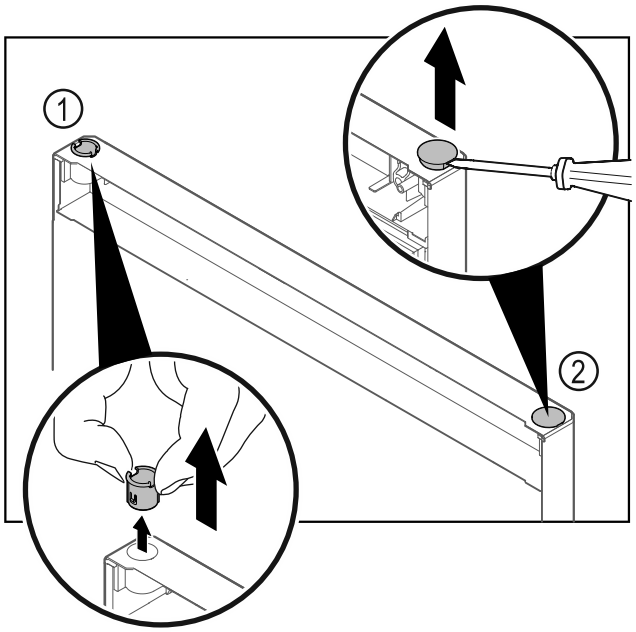

Fig. 21

- ▶ Пальцами вытяните шарнирную втулку *Fig. 21 (1)*.
- ▶ Шлицевой отверткой осторожно подцепите и извлеките заглушку *Fig. 21 (2)*.

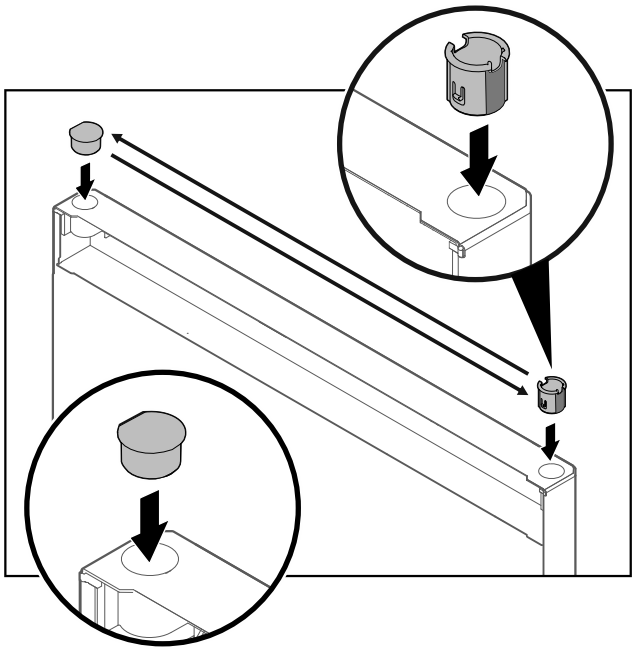

Fig. 22

- ▶ Вставьте шарнирную втулку и заглушку с противоположной стороны (плоской стороной наружу).

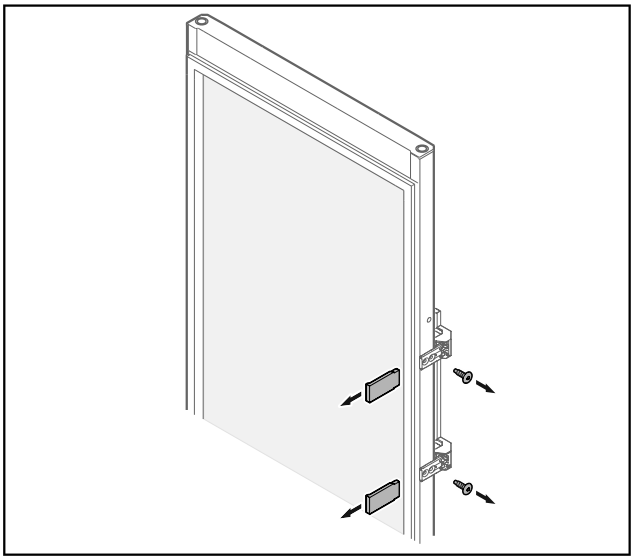

Fig. 23 Стеклянная дверь

- ▶ Снимите накладки.
- ▶ Открутите ручку.

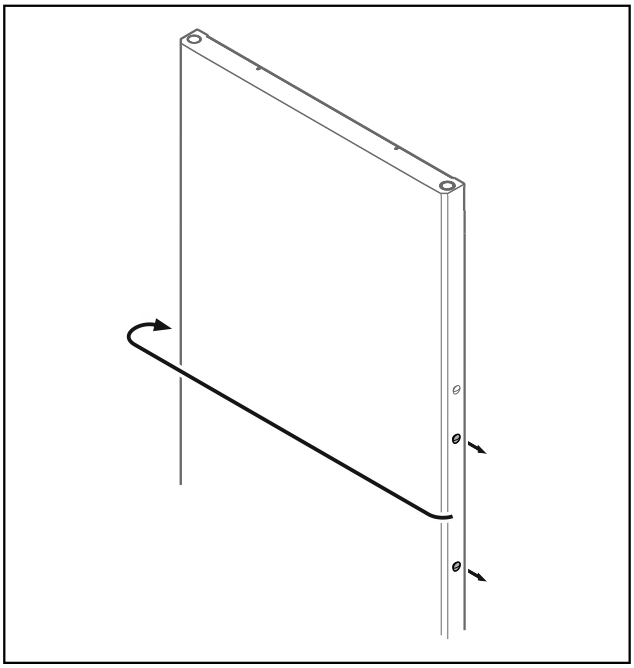

Fig. 24

- ▶ Переставьте заглушку на противоположную сторону.

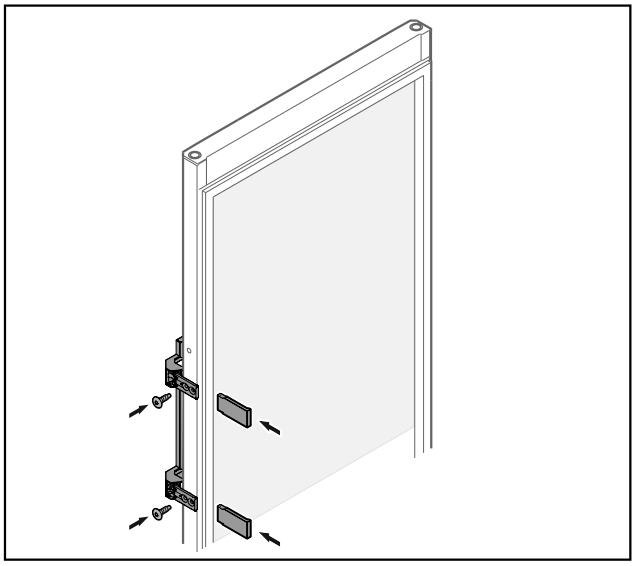

Fig. 25 Стеклянная дверь

- ▶ Привинтите ручку на противоположной стороне.
- ▶ Установите накладки.

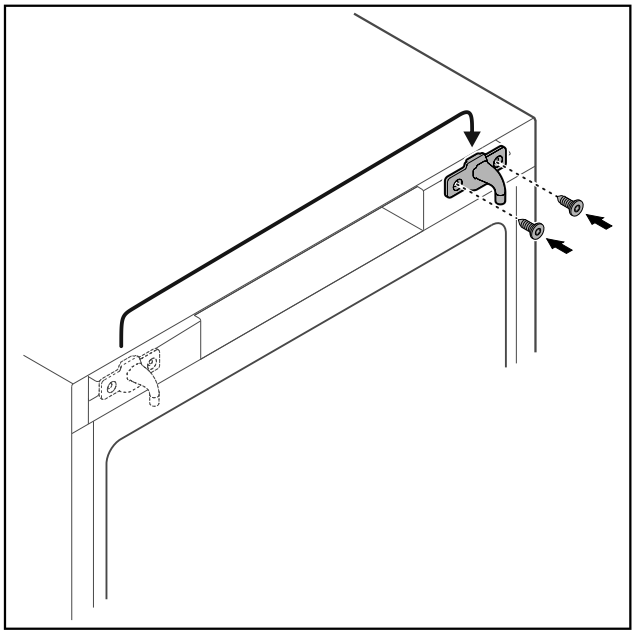

Fig. 26

- ▶ Переставьте запорный крючок на противоположную сторону.

Указание
Пробейте саморезами предварительно намеченные отверстия.

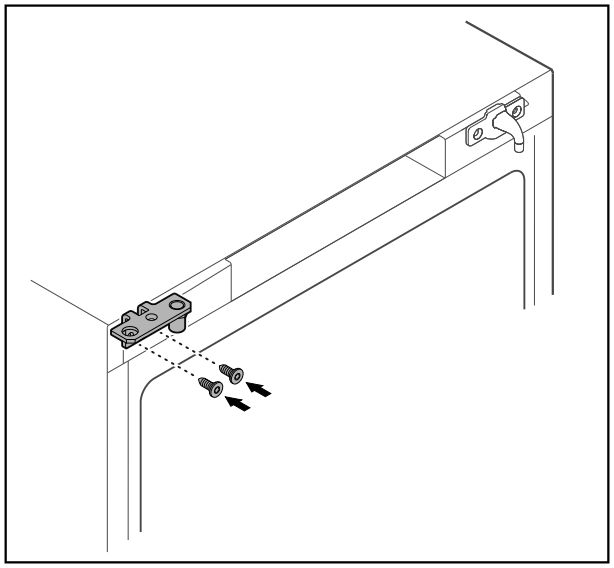

Fig. 27

▶ Переставьте шарнирные уголки на противоположную сторону.

ПРЕДУПРЕЖДЕНИЕ

Опасность получения травмы и повреждения оборудования при опрокидывании двери!

▶ Затягивайте установочные болты с указанным моментом.

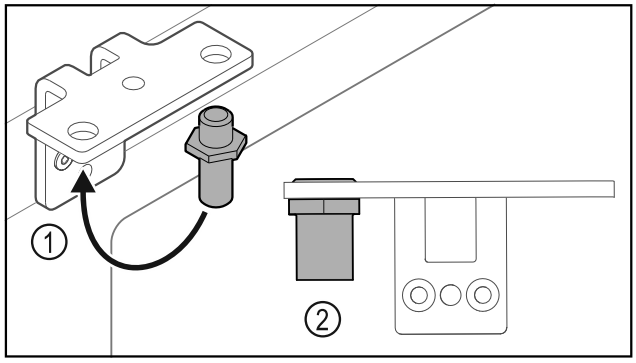

Fig. 28

▶ Переставьте палец *Fig. 28 (1)* в шарнирном уголке.
▶ Затяните палец *Fig. 28 (2)* с **моментом 12 Нм**.
▶ Снова отвинтите шарнирные уголки.

ВНИМАНИЕ

Опасность получения травмы из-за натянутой пружины!

▶ Не разбирайте систему закрытия двери *Fig. 29 (1)*.

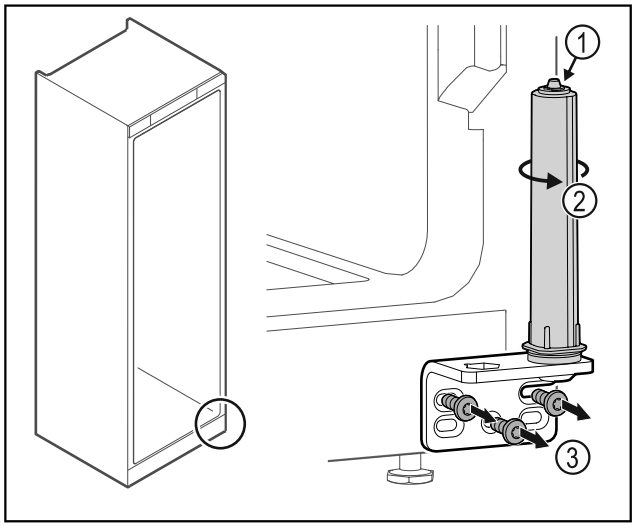

Fig. 29

▶ Поворачивайте систему закрытия *Fig. 29 (2)* до щелчка.
▷ Предварительное натяжение системы закрытия будет ослаблено.
▶ Отвинтите шарнирные уголки *Fig. 29 (3)*.

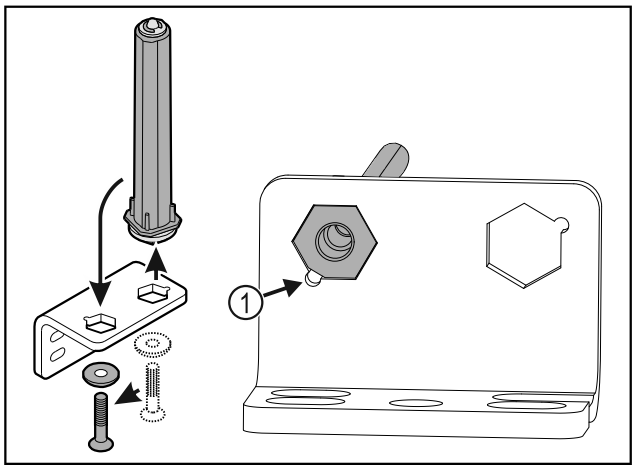

Fig. 30

▶ Переставьте систему закрытия двери в шарнирном уголке.
▶ Проследите за тем, чтобы при установке скос пальца *Fig. 30 (1)* указывал в направлении круглого отверстия.

-или-

Указание

Неправильное расположение шайб для регулировки высоты.
Больше не может быть обеспечено надлежащее закрепление гайки.

▶ Шайба должна быть зафиксирована в нижней части системы закрытия.

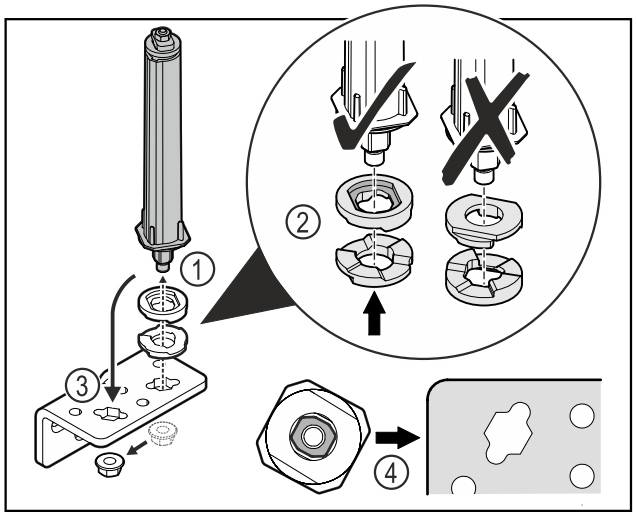

Fig. 31

- ▶ Отпустите гайку и демонтируйте систему закрытия двери *Fig. 31 (1)*.
- ▶ Учитывайте правильность выравнивания шайб для регулировки высоты *Fig. 31 (2)*.
- ▶ Переставьте систему закрытия двери в шарнирном уголке и зафиксируйте гайкой *Fig. 31 (3)*.
- ▶ При установке учитывайте правильность выравнивания системы закрытия двери *Fig. 31 (4)*.

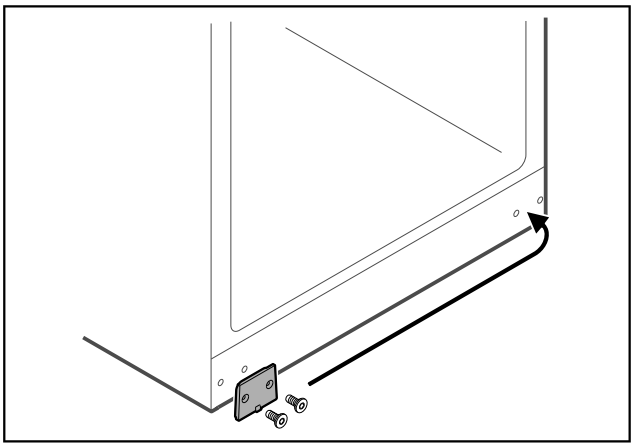

Fig. 32

- ▶ Переставьте защитную пластину на противоположную сторону.

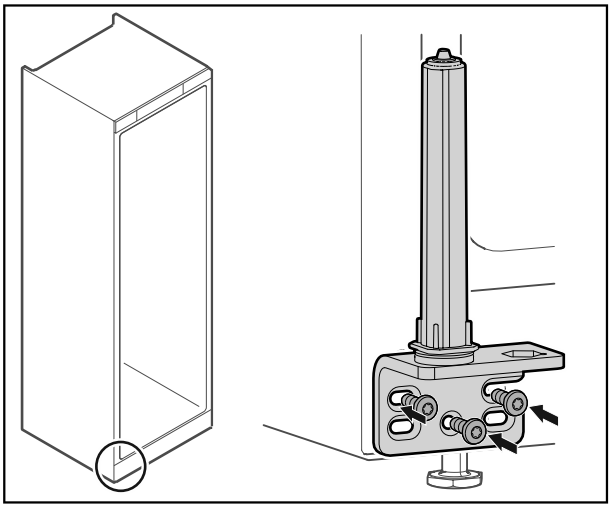

Fig. 33

- ▶ Привинтите шарнирные уголки на противоположной стороне.

Указание
Для надлежащей работы системы закрытия требуется правильное выравнивание и предварительное натяжение.

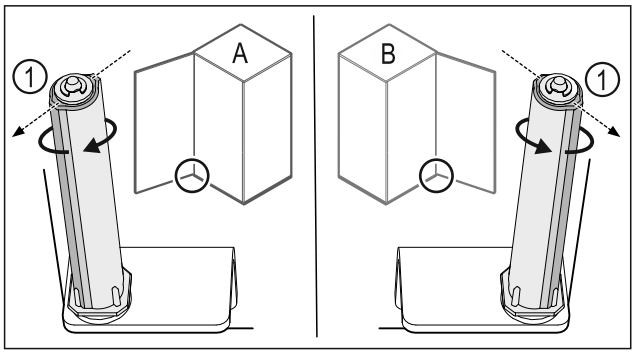

*Fig. 34 Левое навешивание (**A**) / правое навешивание (**B**)*

- ▶ Поворачивайте систему закрытия, преодолевая сопротивление до тех пор, пока ее ребро *Fig. 34 (1)* не будет направлено наружу.
- ▷ Система закрытия автоматически сохраняет этом положение.
- ▷ Выравнивание и предварительное натяжение системы закрытия выполнено.

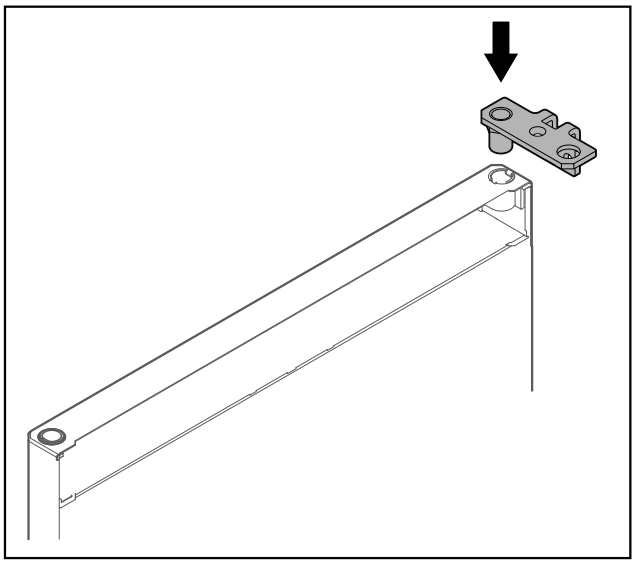

Fig. 35

- ▶ Установите в дверь шарнирные уголки.

*** Наличие в зависимости от модели и комплектации**

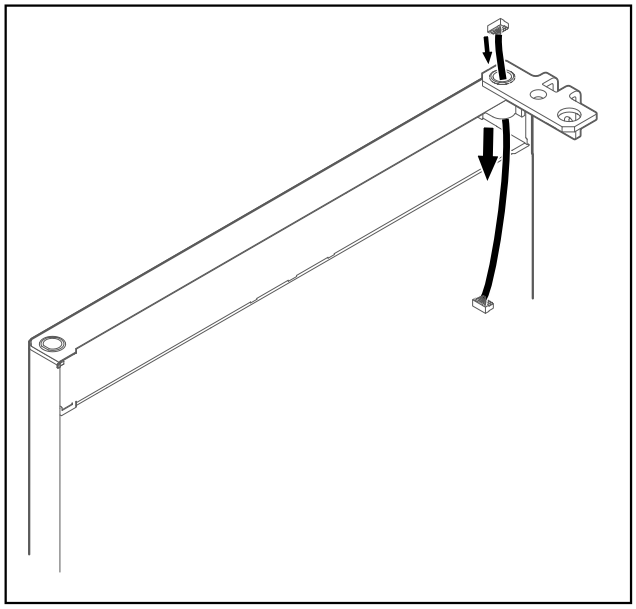

Fig. 36

▶ Осторожно протяните кабель.

ВНИМАНИЕ
Опасность травмы при опрокидывании двери!

▶ Зафиксируйте дверь.

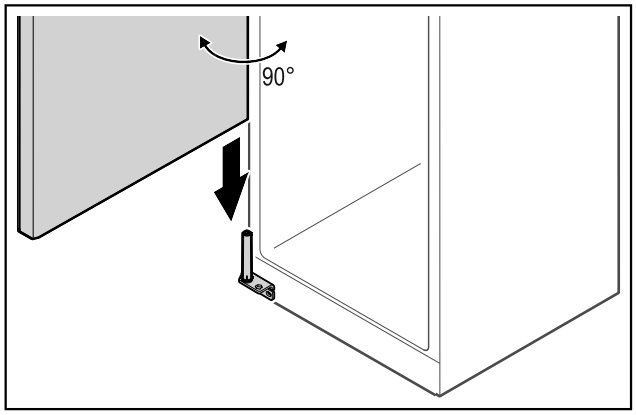

Fig. 37

▶ Вдвоем поднимите дверь с пола.

▶ Осторожно установите дверь, открытую на 90°, на систему закрытия.

ВНИМАНИЕ
Повреждение оборудования из-за неправильного монтажа!

▶ Не зажимайте кабель при монтаже шарнирного уголка.

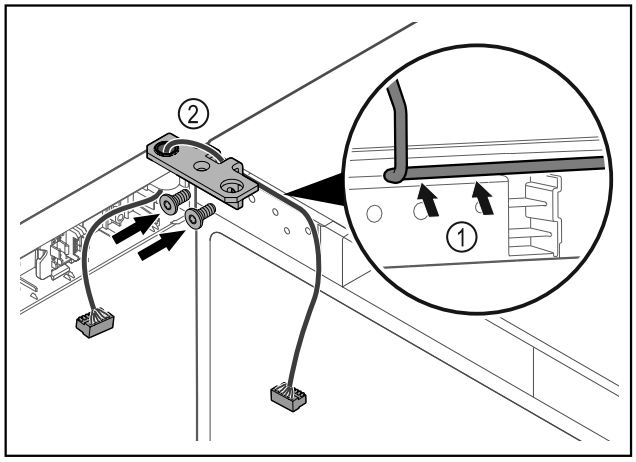

Fig. 38

▶ Проведите кабель через отверстие в шарнирном уголке и аккуратно уложите его *Fig. 38 (1)*.

▶ Привинтите шарнирные уголки *Fig. 38 (2)*.

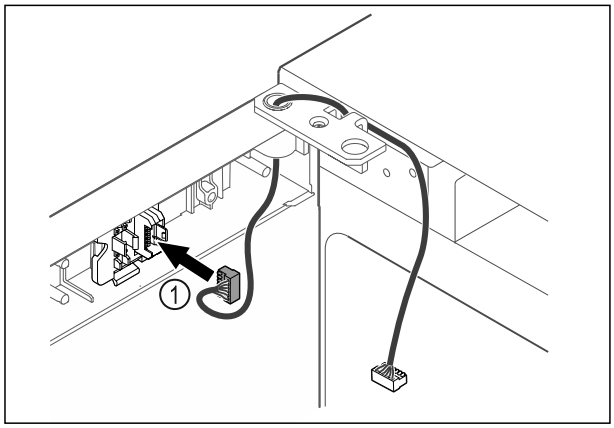

Fig. 39

▶ Вставьте штекер *Fig. 39 (1)* в держатель.

-или-

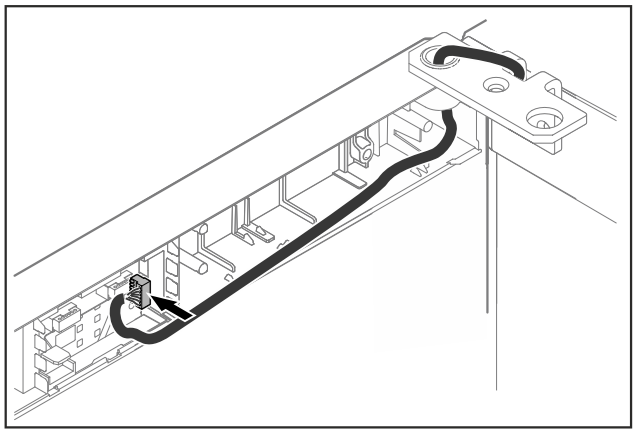

Fig. 40

▶ Подключите штекер к плате.

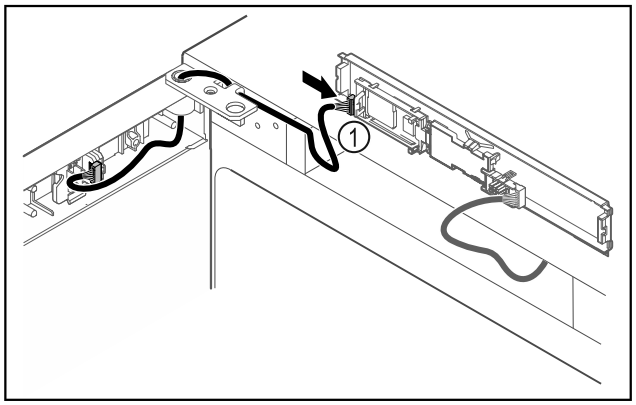

Fig. 41

▶ Подключите штекер *Fig. 41 (1)* к панели.

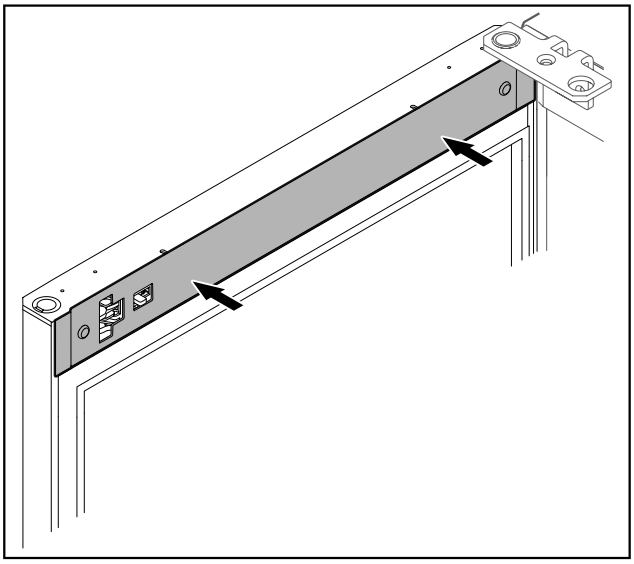

Fig. 42

▶ Установите крышку.

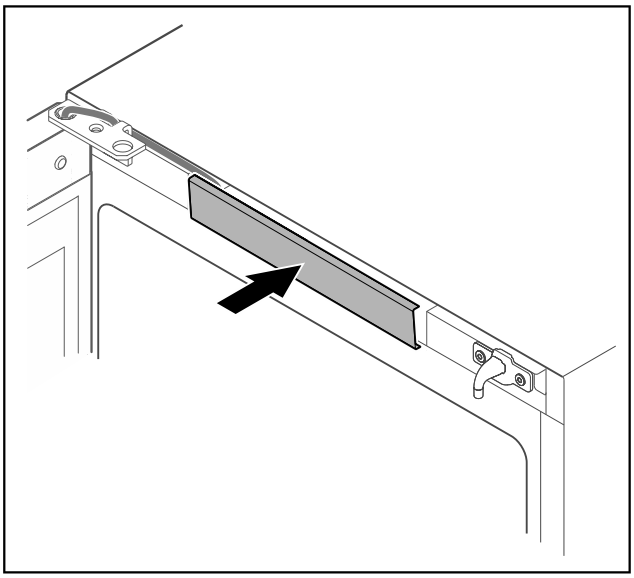

Fig. 43

▶ Установите и защелкните центральную крышку.

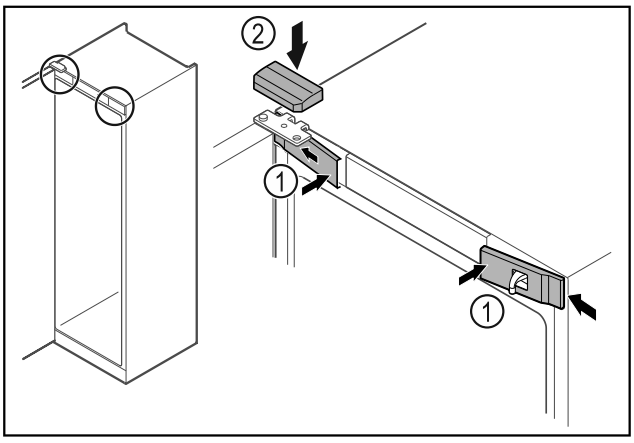

Fig. 44

▶ Зацепите сбоку и защелкните передние крышки *Fig. 44 (1)*.
▶ Защелкните верхнюю крышку *Fig. 44 (2)* сверху.
▶ Закройте дверь.
▷ Перевешивание двери выполнено.

3.10 Выравнивание двери

Если дверь расположена неровно, вы можете отрегулировать ее на нижнем шарнирном уголке.

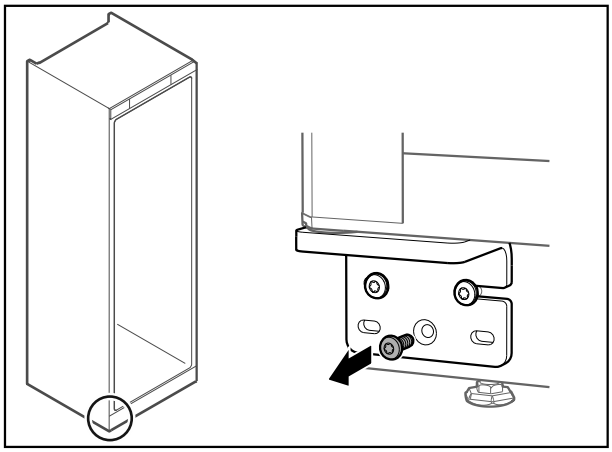

Fig. 45

▶ Извлеките средний винт на нижнем шарнирном уголке.

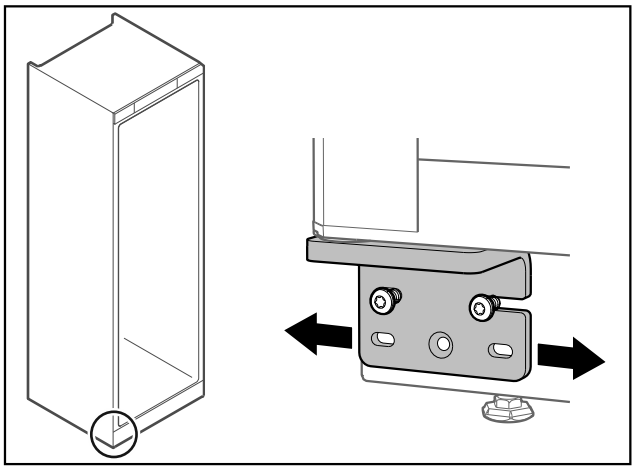

Fig. 46

▶ Немного ослабьте оба винта и сдвиньте дверь с шарнирным уголком вправо или влево.
▶ Затяните винты до упора (средний винт больше не потребуется).
▷ Дверь выровнена.

3.11 Установка устройства

ОСТОРОЖНО

Опасность травмирования и повреждения!

▶ Устанавливайте устройство с привлечением 2 лица.

ОСТОРОЖНО

Опасность травмирования и повреждения!
Дверь может удариться о стену, что приведет к ее повреждению. Если дверь стеклянная, то поврежденное стекло может нанести травмы!

▶ Защитите дверь от удара о стену. Установите на стену стопор двери, например, войлочный стопор.

▶ Все требуемые конструктивные элементы (например, сетевой кабель) подключайте на обратной стороне устройства и выводите в сторону.

Указание
Кабели могут получить повреждения!
▶ Не зажмите кабели при сдвиге устройства назад.

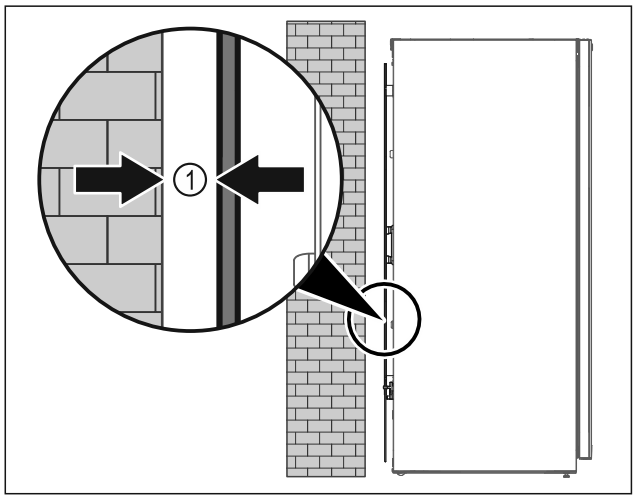

Fig. 47

▶ Установите устройство или свободно в помещении или прямо к стене на расстоянии 5 мм *Fig. 47 (1)*.

3.12 Выравнивание устройства

ВНИМАНИЕ
Деформация корпуса устройства и дверь не закрывается.
▶ Выполните выравнивание устройства по горизонтали и по вертикали.
▶ Выровняйте неровности пола с помощью опорных ножек.

ПРЕДУПРЕЖДЕНИЕ
Ненадлежащая настройка высоты опорной ножки!
Тяжелые травмы, вплоть до смертельных. Из-за неправильной настройки высоты нижняя часть опорной ножки может отсоединиться, что приведет к опрокидыванию устройства.
▶ Не выкручивайте опорную ножку слишком сильно.

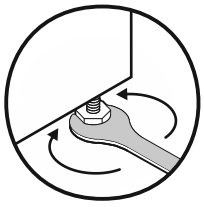

Fig. 48

Подъем устройства:
▶ Поверните опорную ножку по часовой стрелке.

Опускание устройства:
▶ Поверните опорную ножку против часовой стрелки.

3.13 Установка нескольких устройств

ВНИМАНИЕ
Опасность повреждения вследствие конденсата между боковыми стенками!
▶ Не разрешается устанавливать данное устройство в непосредственной близости к другому холодильнику.
▶ Устанавливайте устройства на расстоянии 3 см друг от друга.
▶ Устанавливайте несколько устройств рядом друг с другом только до значений температуры 35 °C и влажности воздуха 65 %.
▶ При наличии более высокой влажности увеличьте расстояние между устройствами.

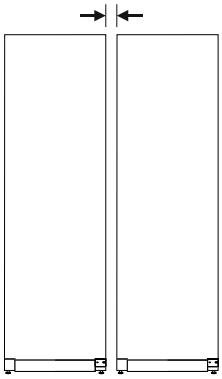

Fig. 49 Установка Side-by-Side («бок о бок»)

Указание
Комплект для установки Side-by-Side можно заказать в качестве допоборудования в сервисной службе Liebherr. (см. 11.4 Сервисная служба)

3.14 После размещения

▶ Удалите из камеры все детали, защищавшие устройство при перевозке.

ВНИМАНИЕ
Повреждение острыми или колющими предметами!
При использовании острых или колющих предметов при снятии упаковочного материала возникает опасность повреждения устройства.
▶ Не используйте острые или колющие предметы для снятия упаковочного материала.

▶ Уберите из камеры защитную пленку: стяните пленку в горизонтальном направлении вдоль конструктивного узла, чтобы минимизировать ее силу сцепления.
▶ Очистите устройство. (см. 10.2 Чистка устройства)
▶ Запишите тип (модель, номер), обозначение устройства, номер устройства / серийный номер, дату покупки и адрес продавца.

3.15 Подключение устройства к электропитанию

ПРЕДУПРЕЖДЕНИЕ
Опасность поражения электрическим током и получения травм из-за повреждения устройства или сетевого шнура!
Опасность для жизни и риск получения резаных ран.
Повреждение устройства или сетевого шнура во время транспортировки может стать причиной смертельного поражения электрическим током. Кроме того, можно порезаться о поврежденные части корпуса устройства.
▶ После транспортировки проверьте устройство и сетевой шнур на наличие повреждений.
▶ Категорически запрещается эксплуатация при повреждении устройства или сетевого шнура.
▶ Свяжитесь с сервисной службой.

К сети электропитания вы подключаете ваше устройство при помощи отдельно поставляемого сетевого кабеля. Сетевой кабель на одном конце располагает гнездом «холодного подключения», а на другом конце штепсельной вилкой.

Убедитесь, что выполнены следующие исходные условия:
- Устройство и сетевой кабель не повреждены.
- Устройство установлено надлежащим образом. (см. 3.11 Установка устройства)
- Требования в отношении подключения к электросети соблюдены.
- Величины для осуществления надлежащего подключения известны и соблюдены.
- Сетевое напряжение и частота соответствуют данным, приведенным на заводской табличке.
- Розетка надлежащим образом заземлена и снабжена электрическим предохранителем.
- Ток срабатывания предохранителя составляет от 10 А до 16 А.
- Розетка находится в легко доступном месте и не позади устройства.

ВНИМАНИЕ
Опасность материального ущерба из-за неправильной эксплуатации!
Повреждение электрических компонентов устройства.
▶ Используйте исключительно прилагаемый к изделию сетевой шнур.

ПРЕДУПРЕЖДЕНИЕ
Опасность пожара из-за неправильного подключения!
Ожоги.
Повреждения на устройстве.
▶ Не использовать удлинители кабеля.
▶ Не использовать электрические разветвители.

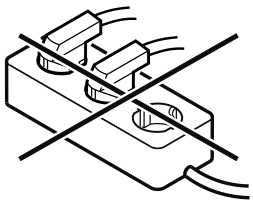

ВНИМАНИЕ
Опасность материального ущерба из-за неправильного подключения!
Повреждения на устройстве.
▶ Не подключайте устройство к автономным инверторам, как, например, установки солнечной энергии, бензиновые генераторы.

▶ Подключите штепсельную вилку сетевого кабеля к сети подачи напряжения. Следите за прочностью крепления штепсельной вилки в розетке.
▷ На дисплее появится символ режима ожидания.
▷ Если в течение 60 секунд не будут производиться никакие действия: символ режима ожидания потускнеет или исчезнет.
▷ Устройство подключено. Информацию о первом ввод в эксплуатацию см. в главах далее или в инструкции по эксплуатации.

3.16 Упаковку утилизируйте надлежащим образом

ПРЕДУПРЕЖДЕНИЕ
Опасность удушения упаковочным материалом и пленкой!
▶ Не разрешайте детям играть с упаковочным материалом.

Упаковка изготовлена из материалов, пригодных для вторичного использования:
- Гофрированный картон / картон
- Детали из вспененного полистирола
- Пленки и мешки из полиэтилена
- Обвязочные ленты из полипропилена
- сбитая гвоздями деревянная рама со вставкой из полиэтилена*

▶ Упаковочный материал отнесите в официальное место сбора вторсырья.

4 Принцип функционирования Touch & Swipe-дисплея

Управление вашим устройством осуществляется через Touch & Swipe-дисплей. При помощи Touch & Swipe-дисплея (далее именуемого «дисплей») производится выбор функций устройства посредством нажатия на кнопки или смахивания. Если в течение 10 секунд на дисплее не выполняется никаких действий, индикация либо возвращается в меню более высокого уровня, либо напрямую к индикации статуса.

4.1 Навигация и пояснение к символам

На изображениях используются различные символы для навигации по дисплею. Таблица ниже описывает данные символы.

Символ	Описание
	**Краткое касание дисплея:** Активация / деактивация функции. Подтверждение выбора. Открытие подменю.

* Наличие в зависимости от модели и комплектации

Символ	Описание
	**Касание дисплея в течение указанного времени (например, 3 секунды):** Активация / деактивация функции или значения.
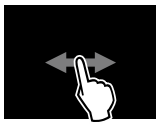	**Смахивание по экрану вправо или влево:** Навигация по меню.
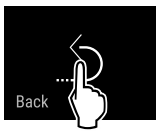	**Краткое касание символа «Назад»:** Переход на один уровень меню назад.
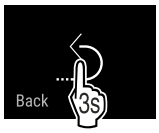	**Касание символа «Назад» в течение 3 секунд:** Возврат к индикации статуса.
	**Краткое касание символа «Назад» в левом верхнем углу:** Переход на один уровень меню назад.
	**Стрелка с часами:** Следующая индикация на дисплее появляется по истечении более чем 10 секунд.
	**Стрелка с указанием времени:** Следующая индикация на дисплее появляется по истечении указанного времени.
	**Символ «Открыть меню настроек»:** Перейти к меню настроек и открыть его. Если требуется: Навигация по меню настроек до нужной функции. (см. 4.2.1 Открыть меню настроек)
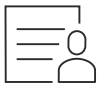	**Открыть символ «Расширенное меню»:** Перейти к расширенному меню и открыть его. Если требуется: Навигация по расширенному меню до нужной функции. (см. 4.2.2 Открытие расширенного меню)
Отсутствие каких-либо действий в течение 10 секунд	Если в течение 10 секунд на дисплее не выполняется никаких действий, индикация либо возвращается в меню более высокого уровня, либо напрямую к индикации статуса.
Открыть дверь и снова ее закрыть.	Если вы откроете дверь и сразу же снова ее закроете, то индикация напрямую вернется к индикации статуса.

Примечание: Рисунки на дисплее представлены с английскими понятиями.

4.2 Меню

Функции устройства разделены по различным меню:

Меню	Описание
Главное меню	При включении устройства вы автоматически окажетесь в главном меню. Отсюда можно выполнить навигацию к наиболее важным функциям устройства, в меню настроек и в расширенное меню.
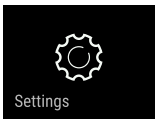 Меню настроек	Меню настроек содержит другие функции для настройки вашего устройства.
 Расширенное меню	Расширенное меню содержит специальные функции для настройки вашего устройства. Доступ к расширенному меню защищен числовым кодом **1 5 1**.

4.2.1 Открыть меню настроек

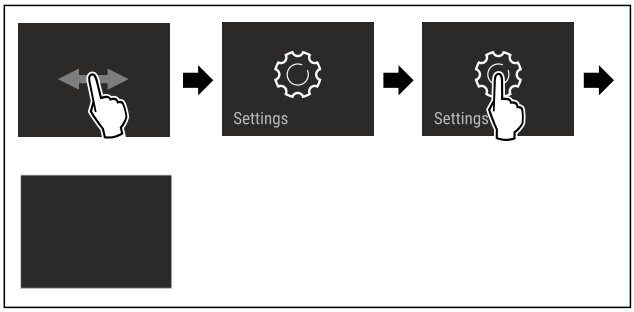

Fig. 50 Примерное изображение

▶ Выполните действия, как показано на рисунке.
▷ Меню настроек открыто.
▶ Если требуется: Выполните навигацию до нужной функции.

4.2.2 Открытие расширенного меню

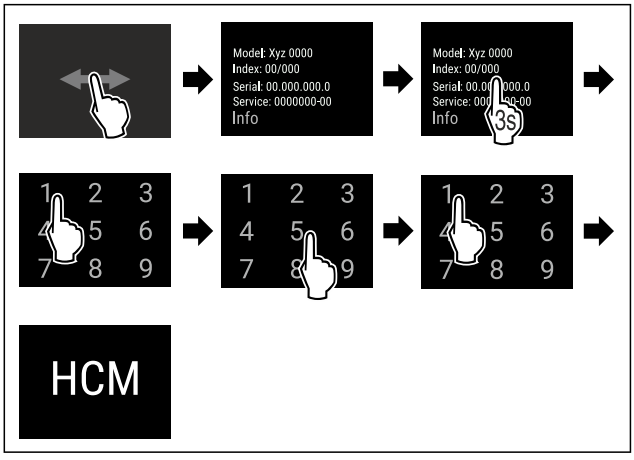

*Fig. 51 Доступ при помощи числового кода **151***

▶ Выполните действия, как показано на рисунке.
▷ Расширенное меню открыто.
▶ Если требуется: Выполните навигацию до нужной функции.

4.3 Спящий режим

Если вы не касаетесь дисплея в течение 1 минуты, то он переходит в спящий режим. В спящем режиме яркость индикации приглушена.

4.3.1 Завершить спящий режим

▶ Кратко коснитесь дисплея пальцем.
▷ Спящий режим завершен.

5 Ввод в работу

5.1 Включение устройства (первый ввод в эксплуатацию)

Убедитесь, что выполнены следующие исходные условия:

- Устройство установлено и подсоединено.
- Все клейкие ленты, клейкие и защитные пленки, а также транспортные крепления в и на устройстве удалены.

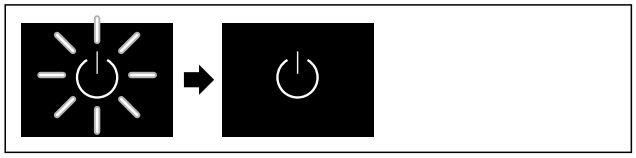

Fig. 52 Примерное изображение

▶ Символ режима ожидания мигает: Ожидайте, пока процесс запуска не будет завершен.
▷ На дисплее отображается символ режима ожидания.

Если устройство отгружается с заводской настройкой, то при вводе в эксплуатацию сначала необходимо настроить язык экрана.

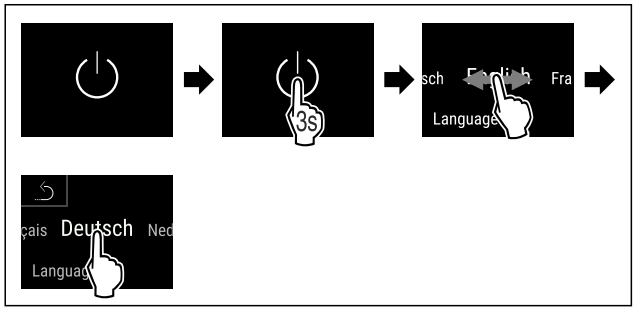

Fig. 53

▶ Выполните действия, как показано на рисунке.
▷ Язык настроен.

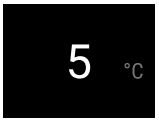

Fig. 55 Индикация состояния

▷ Устройство охлаждает до заданной на заводе-изготовителе целевой температуры.

6 Хранение

6.1 Указания по хранению

ПРЕДУПРЕЖДЕНИЕ
Опасность пожара из-за электрических приборов!
Если использовать электрические приборы в области хранения продуктов в этом устройстве, они могут стать причиной пожара.

▶ В области хранения продуктов запрещается использовать электрические приборы, на которые отсутствует прямая рекомендация изготовителя.

Указание
При недостаточной вентиляции потребление электроэнергии повышается, и производительность охлаждения снижается.

▶ Вентиляционная щель всегда должна оставаться свободной.

Учитывайте следующие предписания по хранению:

- Воздушный зазор на вентиляторе должен оставаться свободным.
- Жидкости храните в закрытых емкостях.
- Регулируйте положение съемных полок в зависимости от требуемой высоты.
- Учитывайте максимальную загрузку. (см. 11.1 Технические данные)

6.2 Схема хранения

6.2.1 WF 50

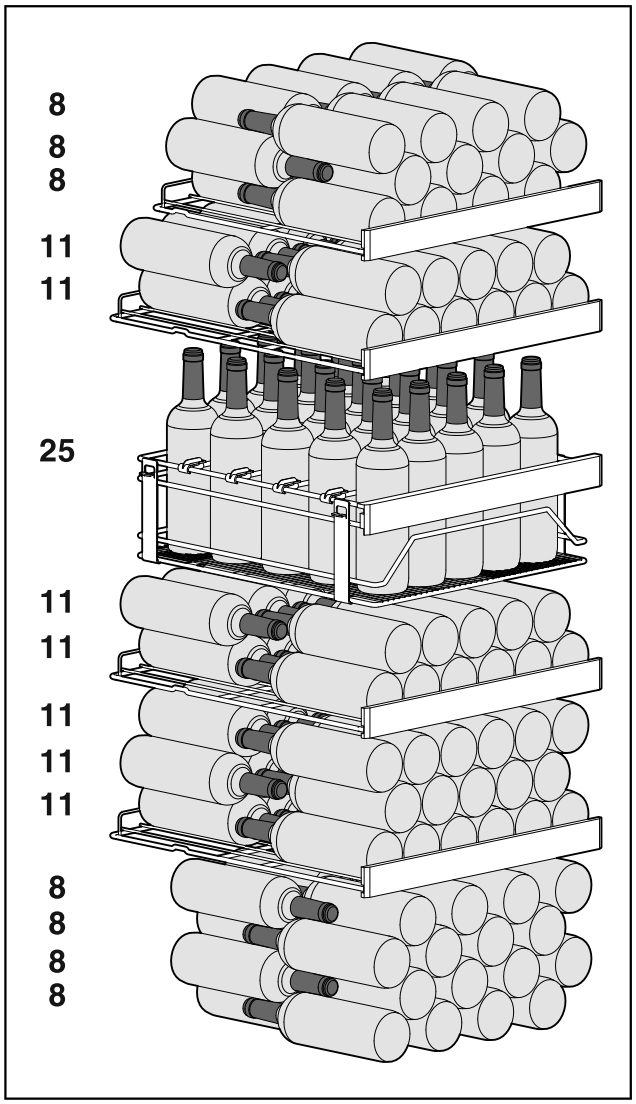

Fig. 56 В общей сложности 158 бутылок (бутылки для бордо по 0,75 л согласно стандарту NF H 35-124)

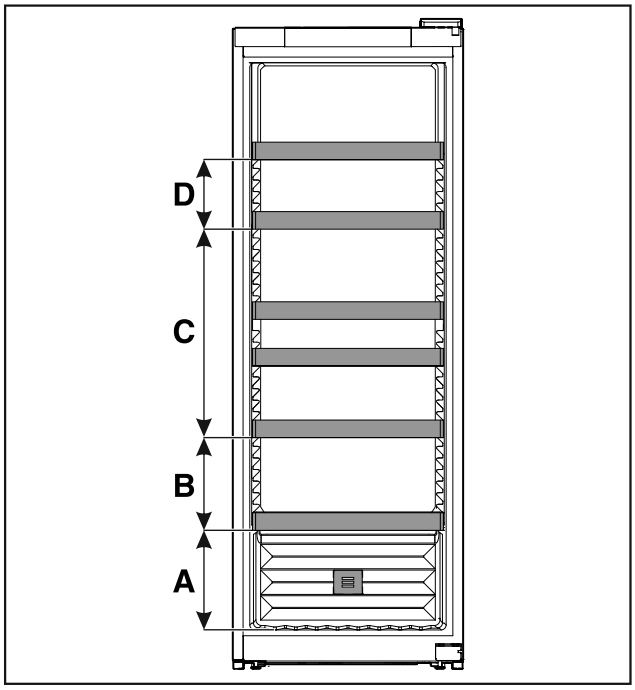

Fig. 57 Расстояние для решетчатых полок

	WF 50
A	260 мм
B	240 мм
C	540 мм
D	180 мм

6.2.2 WF 52

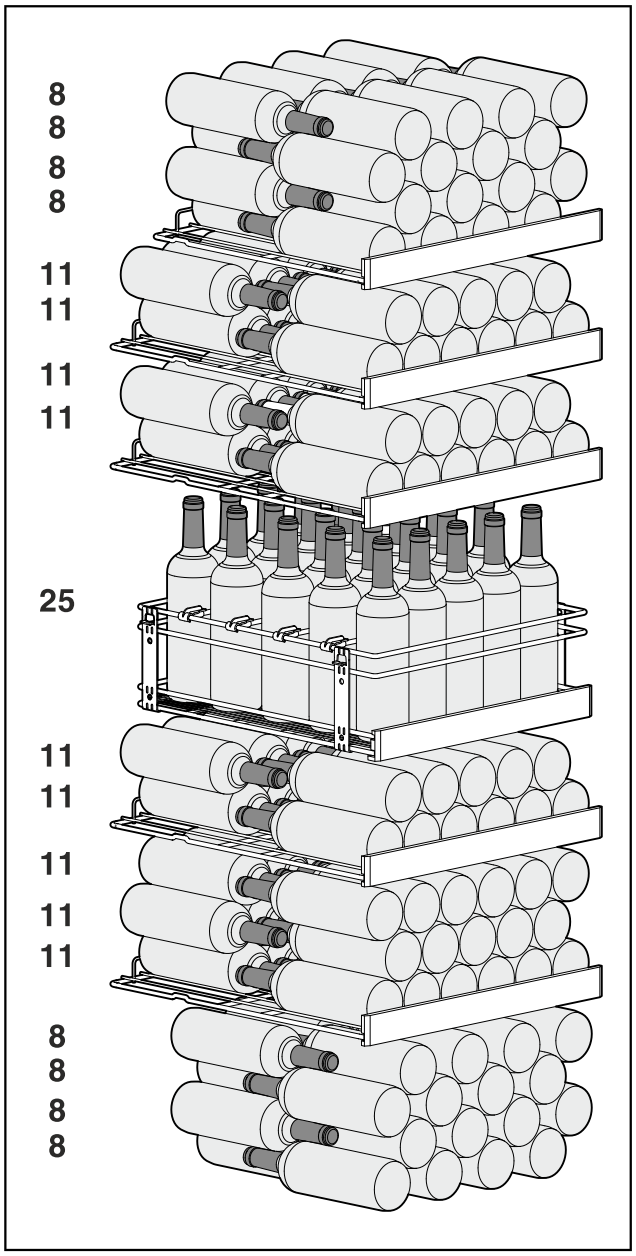

Fig. 58 В общей сложности 188 бутылок (бутылки для бордо по 0,75 л согласно стандарту NF H 35-124)

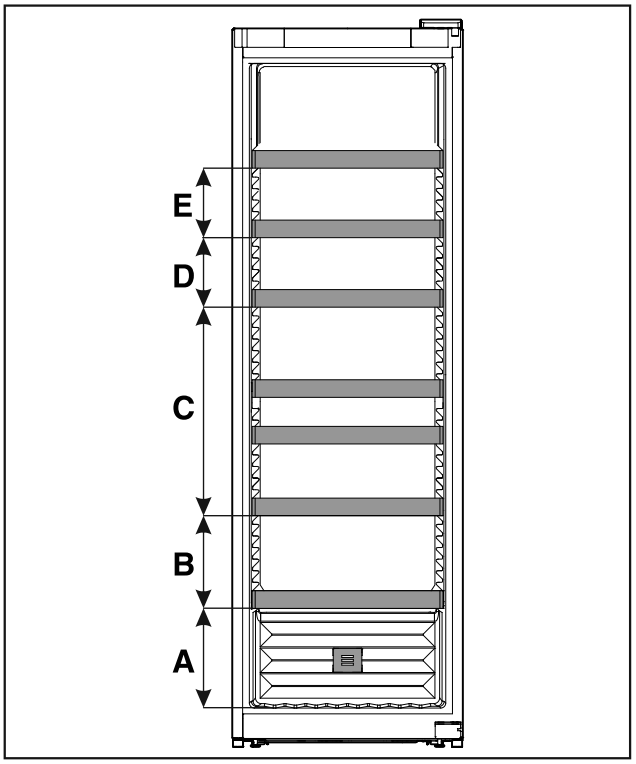

Fig. 59 Расстояние для решетчатых полок

	WF 52
A	260 мм
B	240 мм
C	540 мм
D	180 мм
E	180 мм

*** Наличие в зависимости от модели и комплектации**

6.2.3 WF 77

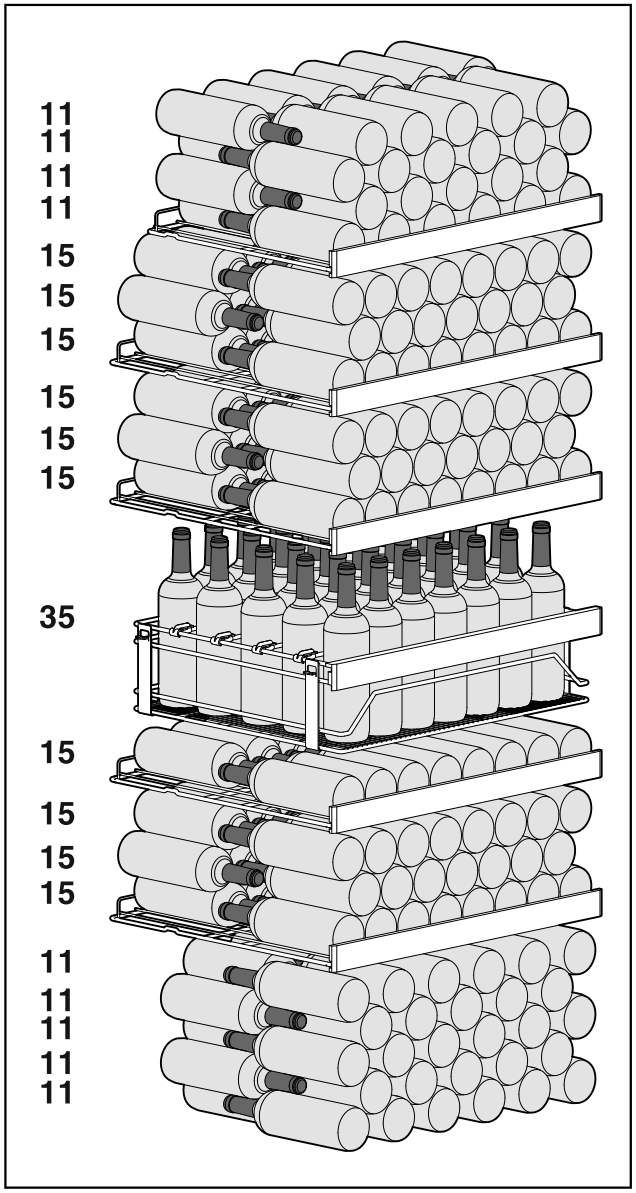

Fig. 60 В общей сложности 284 бутылки (бутылки для бордо по 0,75 л согласно стандарту NF H 35-124)

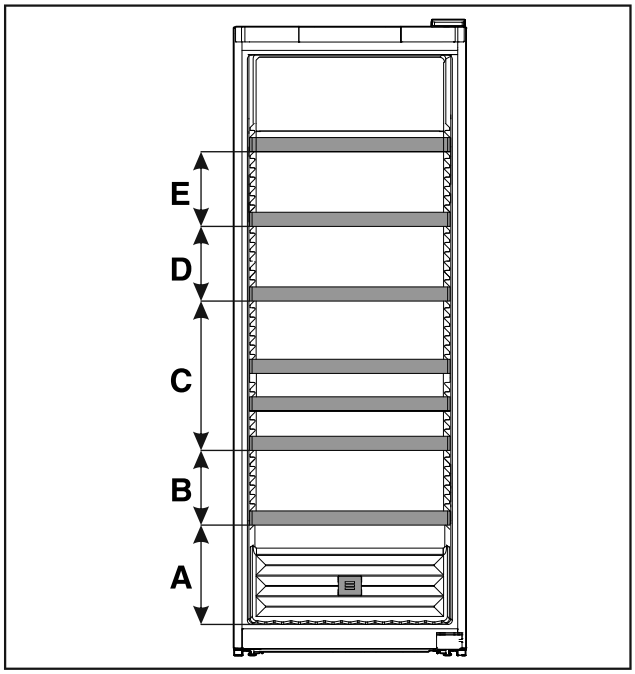

Fig. 61 Расстояние для решетчатых полок

	WF 77
A	320 мм
B	240 мм
C	480 мм
D	240 мм
E	240 мм

7 Экономия электроэнергии

- Всегда следите за хорошим притоком и оттоком воздуха. Не закрывайте вентиляционные отверстия / решетки.
- Вентиляционный воздушный зазор должен всегда оставаться открытым.
- Избегайте размещения устройства в зоне прямых солнечных лучей, рядом с системой отопления и т.п.
- Если разместить устройство непосредственно рядом с духовым шкафом, это может незначительно увеличить потребление электроэнергии. Это зависит от продолжительности и интенсивности использования духового шкафа.
- Потребление электроэнергии зависит от условий в месте установки, например, от температуры окружающей среды . При более высокой температуре окружающей среды потребление электроэнергии может вырасти.
- Открывайте устройство на предельно короткое время.
- Чем ниже заданная температура, тем больше потребление электроэнергии.

Осевшая пыль повышает расход электроэнергии:

- Холодильную машину с теплообменником – металлической решеткой на задней стенке устройства – один раз в год следует очищать от пыли.

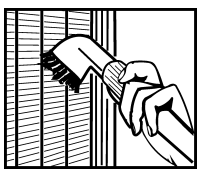

8 Управление

8.1 Элементы управления и индикации

Дисплей позволяет осуществить быстрый обзор текущего состояния устройства, настройки температуры, состояния функций и настроек, а также сообщений аварийной сигнализации и сообщений об ошибках.

Управление осуществляется непосредственно на дисплее Touch & Swipe путем смахивания и касания его пальцами.

Можно активировать или деактивировать функции и изменять значения настройки.



Fig. 62 Дисплей Touch & Swipe
(1) Индикация состояния

8.1.1 Индикация состояния

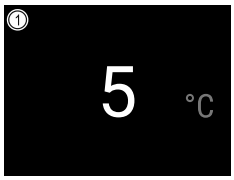

Fig. 63 Индикация состояния
(1) Температура

Индикация состояния является исходной индикацией.

С индикации состояния начинается переход к функциям и настройкам.

8.1.2 Символы индикации

Символы индикации дают представление о текущем состоянии устройства.

Символ	Состояние устройства
	**Символ режима ожидания** Устройство выключено.
	**Символ режима ожидания (мигает)** Устройство запускается.
	**Температура (мигает)** Целевая температура еще не достигнута. Устройство охлаждает до заданной температуры.

Символ	Состояние устройства
	**Индикация статуса (в белой рамке)** Устройство заблокировано.
	**Ручное открытие двери (желтый)** Закрытая дверь была открыта вручную.
	**Символ ошибки (красный)** Устройство в состоянии ошибки.
	**Фон (синий)** Активная настройка или активная функция
	**Индикаторная полоса (увеличивается)** Нажимайте кнопку в течение 3 секунд, чтобы активировать настройку.
	**Индикаторная полоса (уменьшается)** Нажимайте кнопку в течение 3 секунд, чтобы деактивировать настройку.

Символы на индикации состояния

8.1.3 Звуковые сигналы

Сигнал раздается в следующих случаях:

- При подтверждении функции или значения.
- Если функцию или значение нельзя либо активировать, либо деактивировать.
- При возникновении ошибки.
- При сообщении аварийной сигнализации.

Звуки аварийного сигнала можно включать и выключать в меню клиента.

8.2 Функции устройства

8.2.1 Указания по функциям устройства

Функции устройства были настроены на заводе-изготовителе так, чтобы ваше устройство было полностью работоспособно.

Прежде чем изменять, активировать или деактивировать функции устройства убедитесь, что выполнены следующие исходные условия:

- ❑ Вы прочли и поняли описание принципа функционирования дисплея. (см. 4 Принцип функционирования Touch & Swipe-дисплея)
- ❑ Вы ознакомились с элементами управления и индикации вашего устройства. (см. 8.1 Элементы управления и индикации)

8.2.2 Включение и выключение устройства



Данная функция позволяет включать и выключать все устройство.

*** Наличие в зависимости от модели и комплектации**

Включение устройства

Без активированного демо-режима:

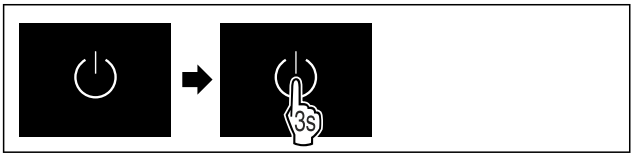

Fig. 64

▶ Выполните действия, как показано на рисунке.

С активированным демо-режимом:

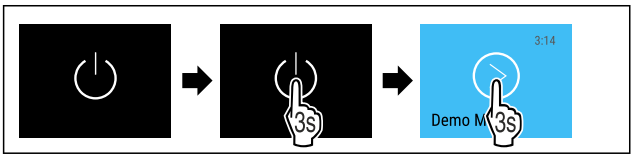

Fig. 65

▶ Выполните действия, как показано на рисунке.

Указание

Деактивируйте демо-режим до истечения обратного отсчета.

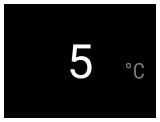

Fig. 67 Индикация состояния

▷ На дисплее появится индикация температуры.

Выключение устройства



Fig. 68

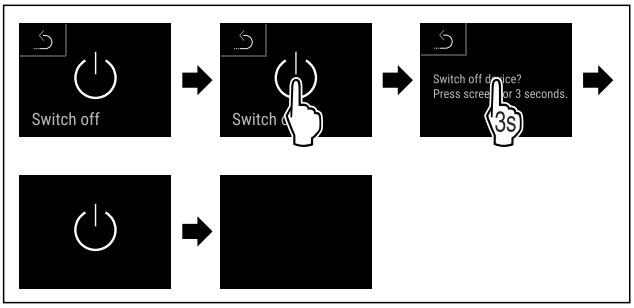

Fig. 69

▶ Выполните действия, как показано на рисунке.
▷ Дисплей отображает символ режима ожидания.
▷ Дисплей выключается приблизительно через 10 минут.

8.2.3 Температура

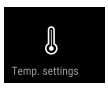

Температура зависит от следующих факторов:

- частота открытия двери
- длительность открытия двери
- температура в помещении на месте установки
- вид, температура и количество охлаждаемых продуктов

Указание

В некоторых зонах внутренней камеры температура воздуха может отличаться от индикации температуры.

С правильной температурой охлаждаемые продукты дольше остаются пригодными к потреблению. Это позволяет избежать излишнего выбрасывания продуктов.

Настройка температуры

Следующие шаги действия описывают, как повысить температуру, например с 5 °C до 10 °C.

▶ Коснитесь кнопки температуры.

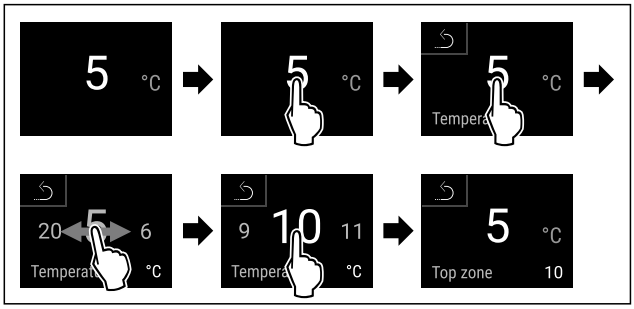

Fig. 70

▶ Выполните действия, как показано на рисунке.
▷ Температура настроена.

8.2.4 Свет для презентации



При помощи этой функции можно настроить освещение внутреннего пространства.

Можно задать следующие ступени яркости:

- Выкл.
- 20%
- 40%
- 60%
- 80%
- 100% (предварительная настройка)

Регулировка освещения



Fig. 71

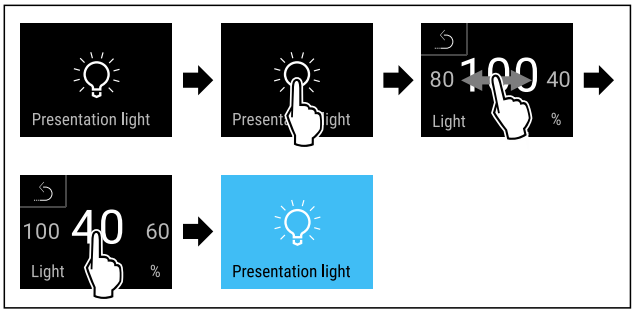

Fig. 72 Примерное изображение: переключение с 100 % на 40 %

▶ Выполните действия, как показано на рисунке.
▷ Яркость отрегулирована.

8.2.5 HumiditySelect

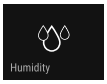

При помощи этой функции можно установить влажность воздуха во внутреннем пространстве устройства. Правильная установка влажности воздуха при длительном хранении положительно сказывается на структуре пробок и препятствует их высыханию.

Указание
Частота и продолжительность открытия двери влияют на влажность воздуха в устройстве.

Можно выбрать между двумя настройками влажности воздуха:

Функция HumiditySelect	Регулировка температуры на устройстве	Применение/потребление электроэнергии
Стандартная (предварительно установлено)	10-12 °C	среднее значение влажности окружающего воздуха между 50-80 % низкое потребление электроэнергии устройства
Высокая	10-12 °C	среднее значение влажности окружающего воздуха < 50 % потребление электроэнергии устройством повышается

Увеличение влажности воздуха в устройстве



Fig. 73

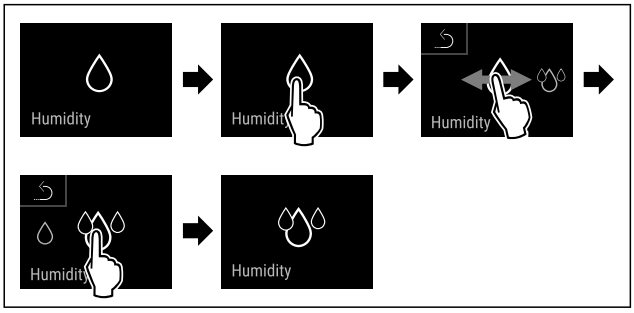

Fig. 74

▶ Выполните действия, как показано на рисунке.
▷ Влажность воздуха в устройстве увеличивается.

Установка влажности воздуха в устройстве на стандартное значение



Fig. 75

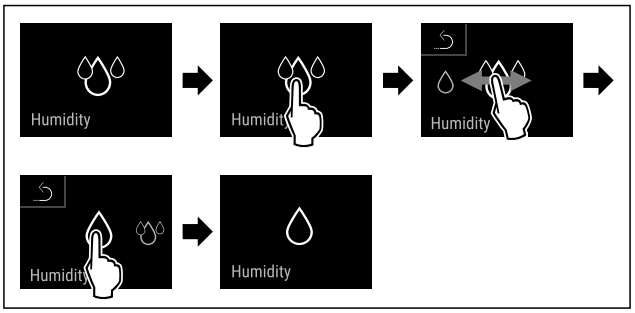

Fig. 76

▶ Выполните действия, как показано на рисунке.
▷ Влажность воздуха в устройстве снижается.

8.2.6 SabbathMode



При помощи этой функции можно активировать или деактивировать режим SabbathMode. При активации данной функции происходит отключение некоторых электронных функций. Благодаря этому ваше устройство выполняет требования в такие еврейские праздничные дни, как, например, Шаббат, и соответствует сертификации кошерности STAR-K.

Состояние устройства при активном режиме SabbathMode
Индикация статуса непрерывно показывает SabbathMode.
Все функции на дисплее, за исключением **функции деактивации SabbathMode**, являются заблокированными.
Активные функции остаются активными.
Дисплей продолжает светится при закрытии дверцы.
Внутреннее освещение деактивировано.
Напоминания не выполняются. Заданный интервал времени останавливается.
Напоминания и предупреждения не отображаются.
Сигнал открытой двери не выдается.
Сигнал неправильной температуры отсутствует.
После сбоя электропитания устройство возвращается в режим SabbathMode.

Состояние устройства

Указание
Данное устройство имеет сертификат «Institute for Science and Halacha» (Института науки и Галаха). (www.machonhalacha.co.il)

Список сертифицированных по STAR-K устройств можно найти по ссылке www.star-k.org/appliances.

Активация SabbathMode



Fig. 77

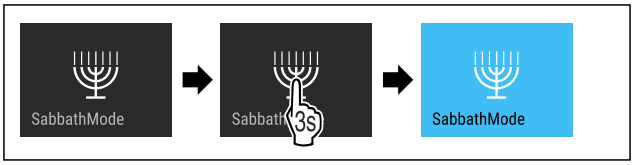

*** Наличие в зависимости от модели и комплектации**

Fig. 78

▶ Выполните действия, как показано на рисунке.
▷ Функция SabbathMode активирована.
▷ Индикация статуса непрерывно показывает SabbathMode.

Деактивация SabbathMode

Режим SabbathMode автоматически деактивируется по истечении 80 часов. Вы можете также в любое время деактивировать SabbathMode вручную:

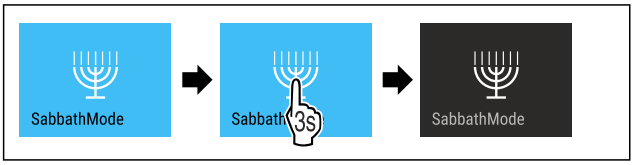

Fig. 79

▶ Выполните действия, как показано на рисунке.
▷ Режим SabbathMode деактивирован.
▷ Дверь заблокирована автоматически.

8.2.7 Блокировка двери

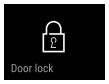

Устройство оснащено электронной блокировкой двери. **При первом вводе в эксплуатацию дверь разблокирована** и ее можно открыть.

Эта функция позволяет защитить устройство от нежелательного извлечения его содержимого.

Для этого имеются следующие возможности настройки:

- Блокировка двери при помощи кода двери.
- Разблокировка двери при помощи кода двери.
- Изменение кода двери. (см. 8.2.9 Код доступа)
- Сброс кода двери. (см. 8.2.9 Код доступа)

Блокировка двери при помощи кода двери

Указание

▶ В следующем примере используется PIN-код, установленный изготовителем: **1 1 1 1**.

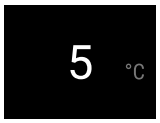

Fig. 80 Индикация состояния

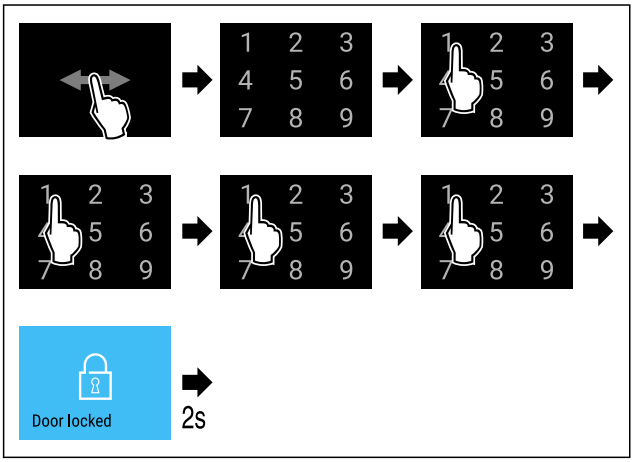

Fig. 81 Блокировка двери при помощи кода двери 1 1 1 1.

▶ Выполните действия, как показано на рисунке.



Fig. 82 Индикация состояния с белой рамкой

▷ Дверь заблокирована.

Разблокировка двери при помощи кода двери

Указание

▶ В следующем примере используется PIN-код, установленный изготовителем: **1 1 1 1**.



Fig. 83 Индикация состояния с белой рамкой

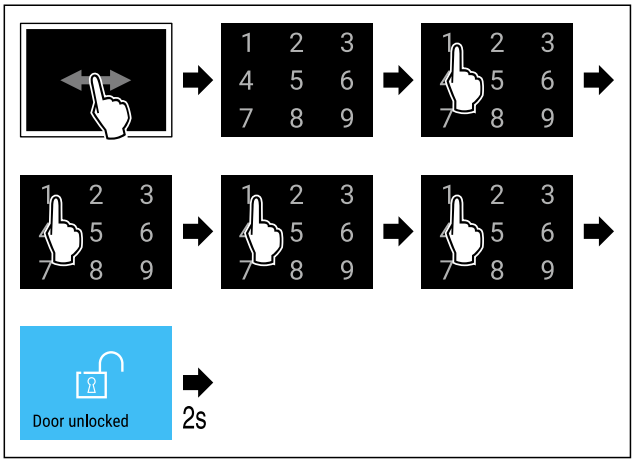

Fig. 84 Разблокировка двери при помощи кода двери 1 1 1 1.

▶ Выполните действия, как показано на рисунке.

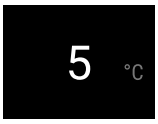

Fig. 85 Индикация состояния

▷ Дверь разблокирована.

Изменение кода двери

(см. 8.2.9 Код доступа)

Сброс кода двери

(см. 8.2.9 Код доступа)

8.2.8 Блокировка дисплея



Данная настройка предотвращает случайное управление устройством.

Применение:

- Предотвращение непреднамеренного изменения настроек и функций.
- Предотвращение непреднамеренного выключения устройства.
- Предотвращение непреднамеренной настройки температуры.

Указание

Дверной замок можно в любой момент открыть и заблокировать при помощи PIN-кода (см. 8.2.9 Код доступа) несмотря на активированную блокировку двери.

Активация блокировки дисплея



Fig. 86

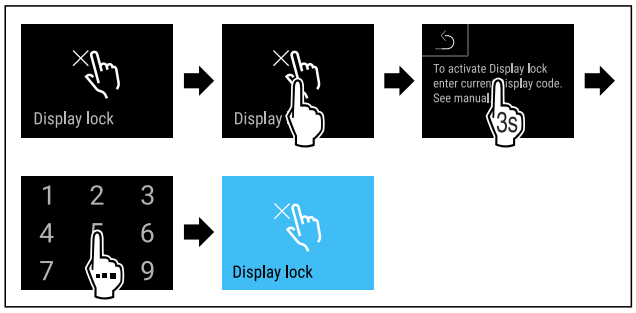

Fig. 87

▶ Выполните действия, как показано на рисунке.
▷ Блокировка дисплея активирована.
▷ Появляется индикация статуса.

Кратковременная деактивация блокировки дисплея

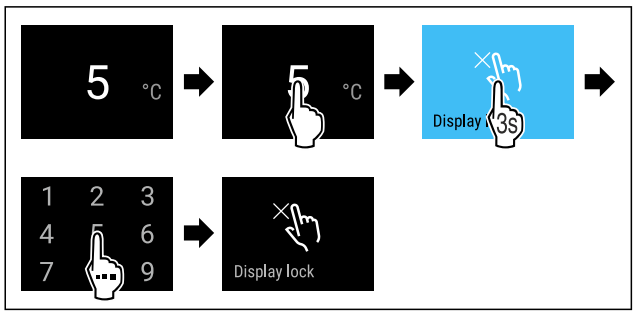

Fig. 88

▶ Выполните действия, как показано на рисунке.
▷ Блокировка дисплея деактивирована.
▷ Появляется индикация статуса.

Деактивация блокировки дисплея

▶ Выполните шаги действия (см. Кратковременная деактивация блокировки дисплея) .



Fig. 89

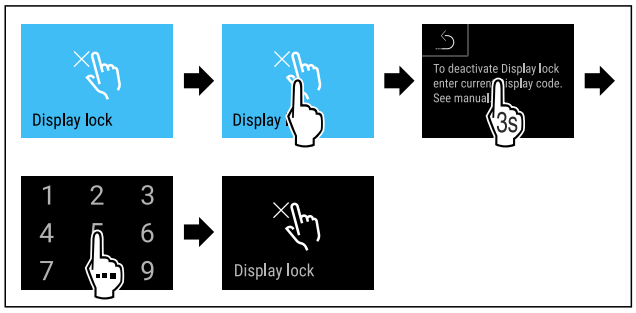

Fig. 90

▶ Выполните действия, как показано на рисунке.
▷ Блокировка дисплея деактивирована.
▷ Появляется индикация статуса.

8.2.9 Код доступа

Для некоторых функций требуется код доступа.
Следующие функции можно использовать только после ввода соответствующего кода доступа:

- Блокировка двери
- Блокировка дисплея

Код двери



С помощью этой функции можно изменить или сбросить код двери для ее блокировки.

Изменение кода двери

Поменяйте код двери в три этапа:

- Введите старый код двери.
- Введите новый код двери.
- Подтвердите новый код двери.

Указание
В примере ниже показано изменение заводской настройки кода двери **1 1 1 1** на новый код двери **2 3 4 5**.



Fig. 91

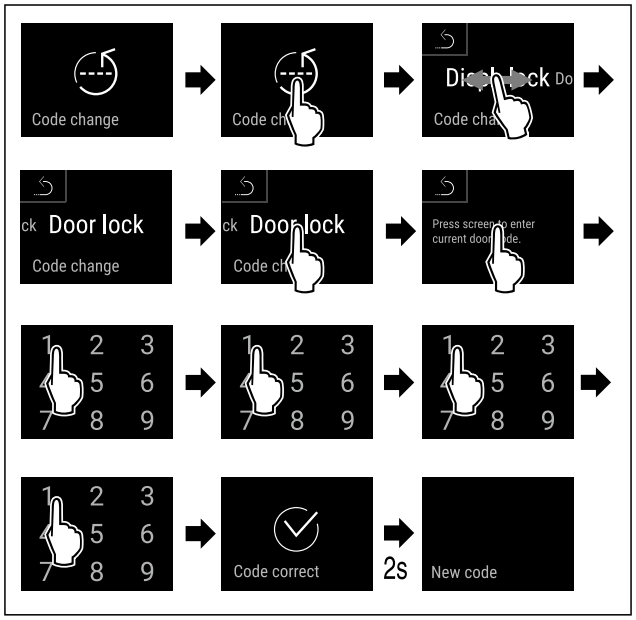

Fig. 92

▶ Выполните действия, как показано на рисунке.
▷ Ввод старого кода двери произведен успешно.

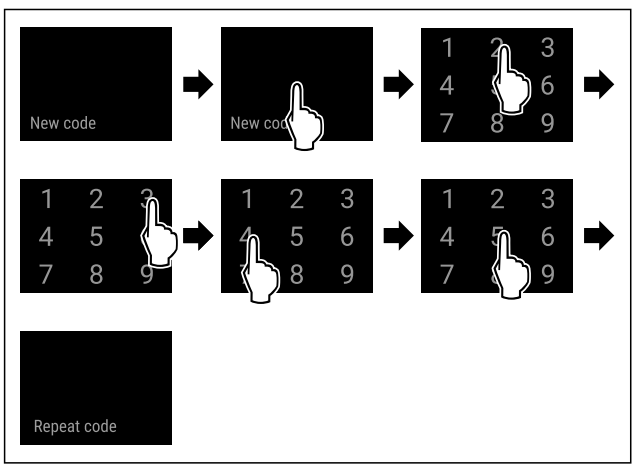

Fig. 93

▶ Выполните действия, как показано на рисунке.

▷ Ввод нового кода двери произведен успешно.

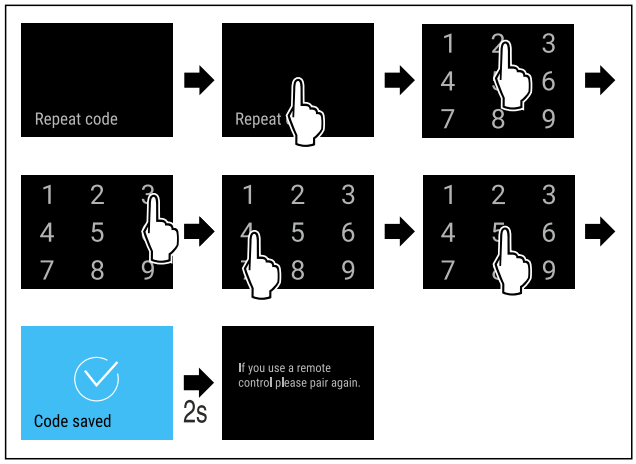

Fig. 94

▶ Выполните действия, как показано на рисунке.
▷ Подтверждение нового кода двери произведено успешно.
▷ Код двери изменен.

Сброс кода двери

Если Вы забыли код двери, его можно сбросить.

▶ Произведите сброс устройства до заводских настроек. (см. 8.2.20 Сброс на заводские настройки)
▷ Устройство сброшено на исходные настройки.
▷ Заводской код двери следующий: **1 1 1 1**

Код для блокировки дисплея 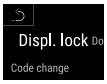

С помощью этой функции можно изменить или сбросить код для блокировки дисплея.

Изменение кода для блокировки дисплея

Поменяйте код в три этапа:

- Введите старый код.
- Введите новый код.
- Подтвердите новый код.

Указание
В примере ниже показано изменение заводской настройки кода **1 1 1 1** на новый код **2 3 4 5**.



Fig. 95

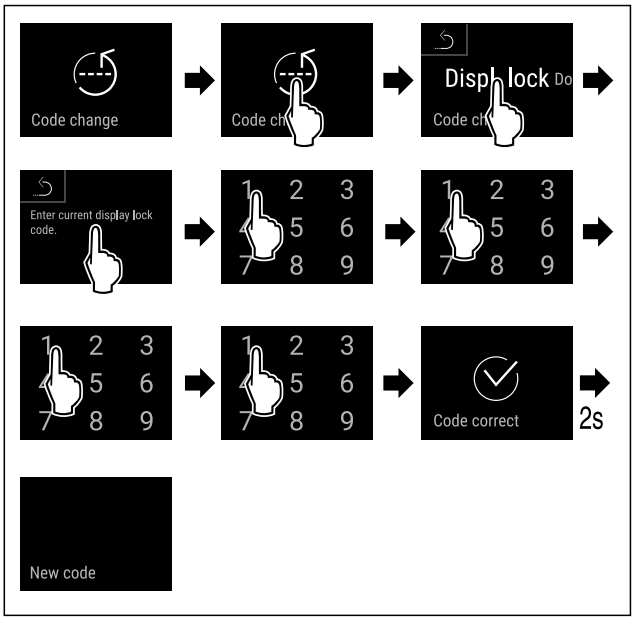

Fig. 96

▶ Выполните действия, как показано на рисунке.
▷ Ввод старого кода произведен успешно.

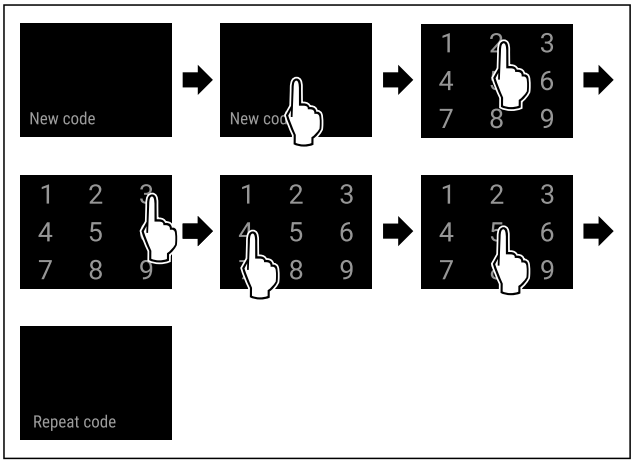

Fig. 97

▶ Выполните действия, как показано на рисунке.
▷ Ввод нового кода произведен успешно.

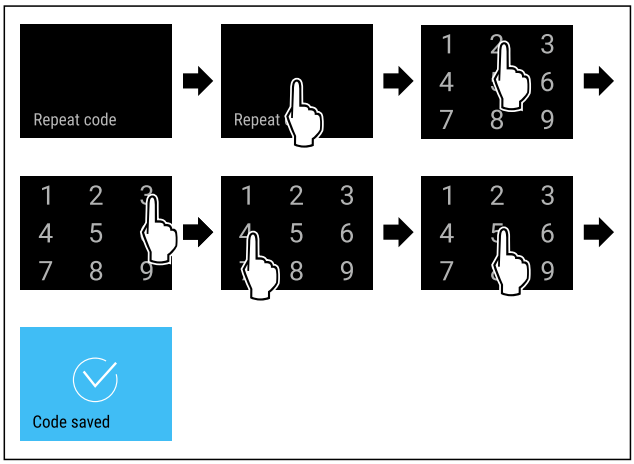

Fig. 98

▶ Выполните действия, как показано на рисунке.
▷ Подтверждение нового кода произведено успешно.
▷ Код изменен.

Сброс кода для блокировки дисплея

Если Вы забыли код, его можно сбросить.

▶ Произведите сброс устройства на заводские настройки. (см. 8.2.20 Сброс на заводские настройки)
▷ Устройство сброшено на исходные настройки.
▷ Заводской код следующий: **1 1 1 1**

8.2.10 Напоминание 

При помощи этой функции можно активировать или деактивировать напоминание о замене фильтра с активированным углем FreshAir.

Деактивация напоминания



Fig. 99

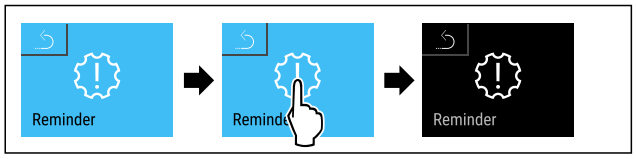

Fig. 100

▶ Выполните действия, как показано на рисунке.
▷ Напоминание деактивировано.

Активация напоминания



Fig. 101

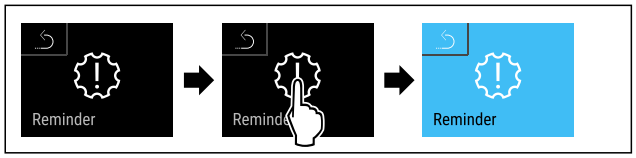

Fig. 102

▶ Выполните действия, как показано на рисунке.
▷ Напоминание активировано.

8.2.11 Язык 

С помощью данной настройки производится установка языка индикации.

Настройка языка



Fig. 103

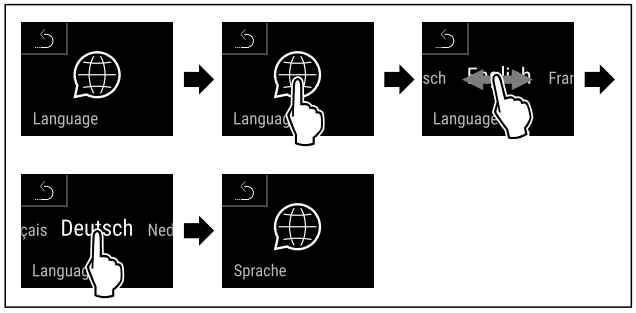

Fig. 104

▶ Выполните действия, как показано на рисунке.
▷ Выбранный язык установлен.

8.2.12 Единица измерения температуры 

При помощи этой функции можно настроить единицу измерения температуры. В качестве единицы измерения температуры можно задать градусы Цельсия или градусы Фаренгейта.

Настройка единицы измерения температуры



Fig. 105

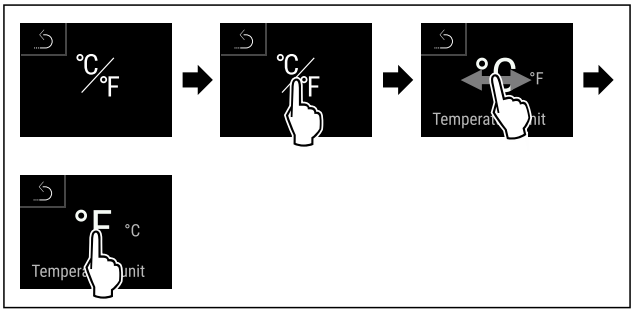

Fig. 107 Примерное изображение: переключение с градусов Цельсия на градусы Фаренгейта.

▶ Выполните действия, как показано на рисунке.
▷ Единица измерения температуры настроена.

8.2.13 Яркость дисплея 

При помощи этой функции можно плавно отрегулировать яркость дисплея.

Можно задать следующие ступени яркости:

- 20 %
- 40 %
- 60 %
- 80 %
- 100 % (предварительная настройка)

Регулировка яркости



Fig. 108

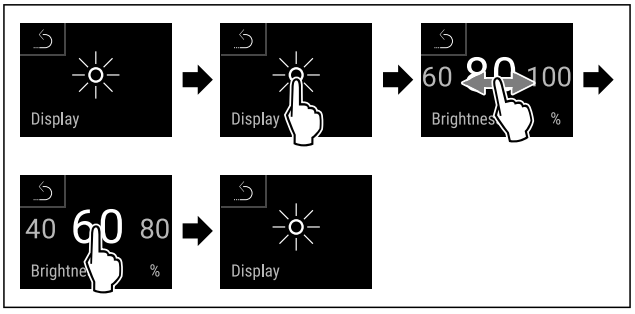

*** Наличие в зависимости от модели и комплектации**

Fig. 109 Примерное изображение: переключение с 80 % на 60 %.

▶ Выполните действия, как показано на рисунке.
▷ Яркость отрегулирована.

8.2.14 Звук аварийного сигнала 

Данная функция позволяет включить и выключить всевозможные звуковые сигналы, например, сигнал открытой двери.

Активация звука аварийного сигнала



Fig. 110

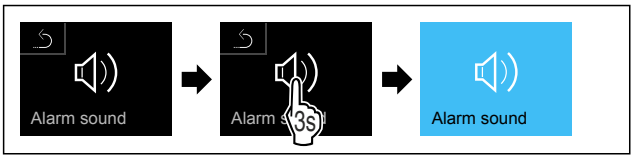

Fig. 111

▶ Выполните действия, как показано на рисунке.
▷ Звук аварийного сигнала активирован.

Деактивация звука аварийного сигнала



Fig. 112

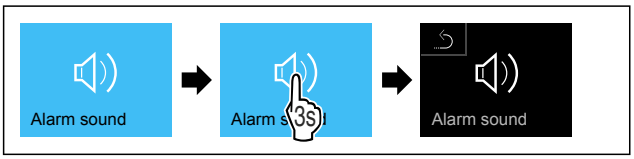

Fig. 113

▶ Выполните действия, как показано на рисунке.
▷ Звук аварийного сигнала деактивирован.

8.2.15 Звуковой сигнал нажатия кнопок 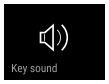

Данная функция позволяет включить и выключить всевозможные звуковые сигналы нажатия кнопок, подтверждения, а также звук начала работы устройства.

Активация звукового сигнала нажатия кнопок



Fig. 114

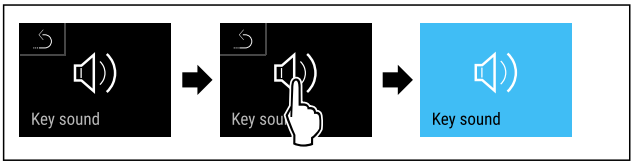

Fig. 115

▶ Выполните действия, как показано на рисунке.
▷ Звуковой сигнал нажатия кнопок активирован.

Деактивация звукового сигнала нажатия кнопок



Fig. 116

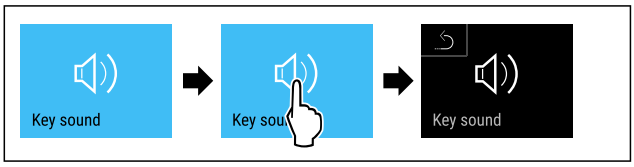

Fig. 117

▶ Выполните действия, как показано на рисунке.
▷ Звуковой сигнал нажатия кнопок деактивирован.

8.2.16 Беспроводная локальная сеть 

Эта функция позволит подключить ваше устройство к беспроводной локальной сети. Затем можно будет управлять устройством через приложение SmartDevice на мобильном оконечном устройстве. С помощью этой функции можно также снова отключить или сбросить подключение по беспроводной локальной сети.

Дополнительные сведения о SmartDevice:
(см. 2.3 SmartDevice)

Указание
В следующих странах функция SmartDevice недоступна: Россия, Беларусь, Казахстан.

Первая установка соединения по беспроводной локальной сети

Убедитесь, что выполнены следующие исходные условия:

❑ Приложение SmartDevice установлено (см. apps.home.liebherr.com).
❑ Процесс регистрации в приложении SmartDevice завершен.



Fig. 118

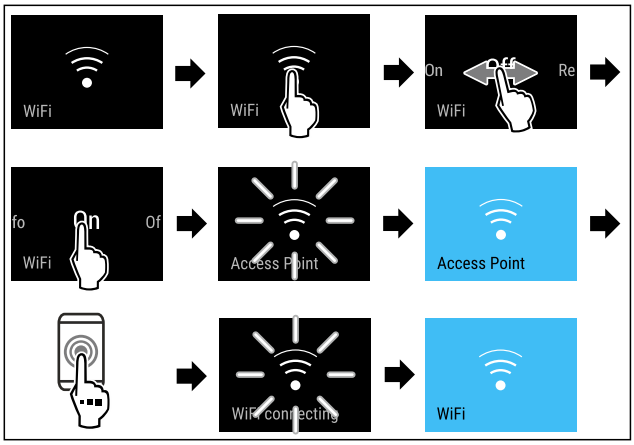

Fig. 119

▶ Выполните действия, как показано на рисунке.
▷ Соединение установлено.

Отключение соединения по беспроводной локальной сети



Fig. 120

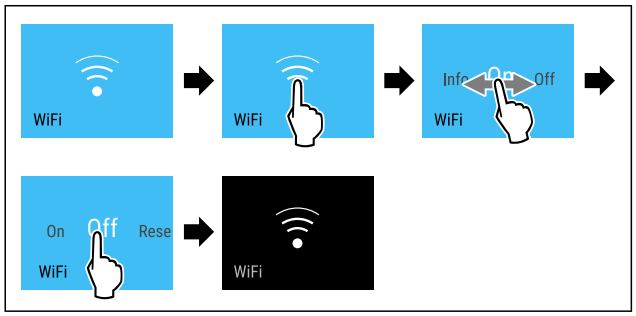

Fig. 121

▶ Выполните действия, как показано на рисунке.
▷ Соединение прервано.

Сброс соединения по беспроводной локальной сети



Fig. 122

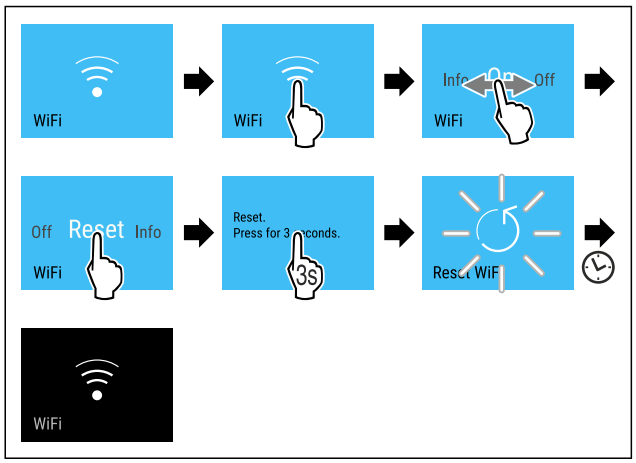

Fig. 123

▶ Выполните действия, как показано на рисунке.
▷ Соединение по беспроводной локальной сети и другие настройки по беспроводной локальной сети сброшены до заводских установок.

Отображение сведений о соединении по беспроводной локальной сети



Fig. 124

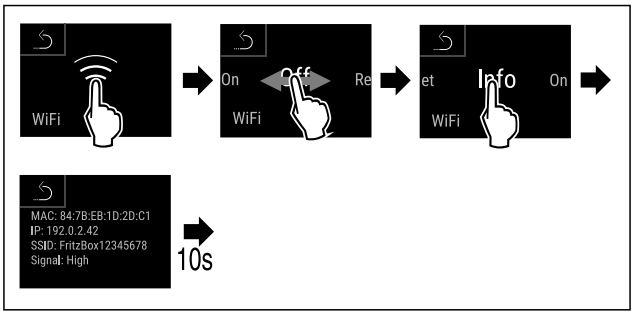

Fig. 125

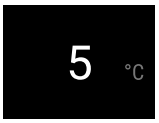

Fig. 126 Индикация состояния

▶ Выполните действия, как показано на рисунке.

8.2.17 Сведения об устройстве



При помощи этой функции можно вывести на экран наименование модели, индекс, серийный и сервисный номер устройства. Эти сведения об устройстве требуются при обращении в сервисную службу. (см. 11.4 Сервисная служба)

При помощи этой функции можно также открыть дополнительное меню. (см. 4 Принцип функционирования Touch & Swipe-дисплея)

Просмотр сведений об устройстве



Fig. 127



Fig. 128

▶ Выполните действия, как показано на рисунке.
▷ На дисплее отображаются сведения об устройстве.

8.2.18 Программное обеспечение



При помощи этой функции можно вывести на экран информацию о версии программного обеспечения устройства.

Отображение версии программного обеспечения



Fig. 129

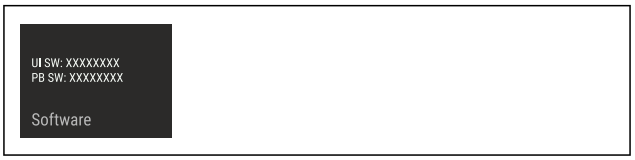

Fig. 130

▶ Выполните действия, как показано на рисунке.
▷ На дисплее отображается версия программного обеспечения.

8.2.19 Сигнал открытой двери



При помощи этой функции можно активировать или деактивировать сигнал открытой двери. Сигнал открытой двери раздается, когда дверь открыта слишком долго. Сигнал открытой двери в состоянии при поставке активирован. Можно настроить, насколько долго может быть открыта дверь, прежде чем раздастся сигнал открытой двери.

Можно настроить следующие значения:

- 1 минута
- 2 минуты
- 3 минуты
- Выкл.

Настройка сигнала открытой двери



Fig. 131

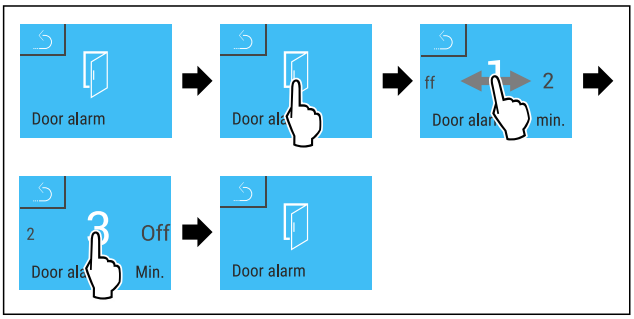

Fig. 132 Примерное изображение: переключение значения для сигнала открытой двери с 1 минуты на 3 минуты.

▶ Выполните действия, как показано на рисунке.
▷ Сигнал открытой двери настроен.

Деактивация сигнала открытой двери



Fig. 134

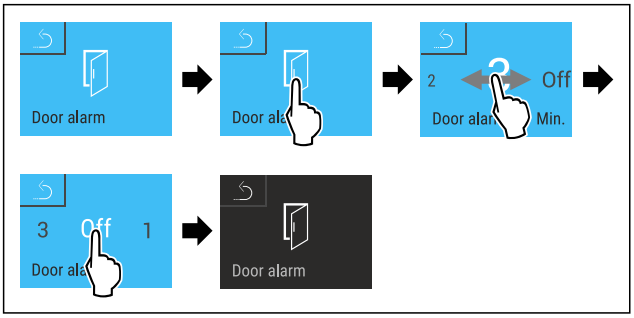

Fig. 135

▶ Выполните действия, как показано на рисунке.
▷ Сигнал открытой двери деактивирован.

8.2.20 Сброс на заводские настройки



С помощью данной функции можно сбросить все настройки на заводские. Все ранее выполненные настройки будут сброшены до исходных настроек.

Выполнение сброса



Fig. 136

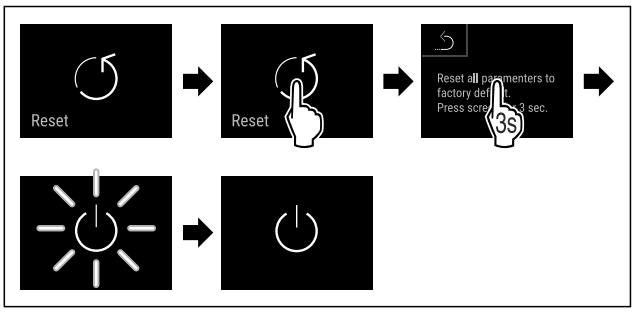

Fig. 137

▶ Выполните действия, как показано на рисунке.
▷ Устройство сброшено.
▷ Устройство выключено.
▶ Перезапустите устройство. (см. 5.1 Включение устройства (первый ввод в эксплуатацию))

8.3 Сообщения

8.3.1 Предупреждения

Предупреждения отображаются акустически при помощи звукового сигнала и оптически при помощи символа на дисплее. Звуковой сигнал усиливается и становится громче, пока сообщение не будет квитировано.

Сообщение (красное)	**Причина**	**Способ устранения**
 **Дверь открыта**	Сообщение появляется, когда дверь открыта слишком долго.	Закройте дверь. Кратковременное касание. Аварийный сигнал прекратится. **Указание** Можно настроить период времени, по истечении которого должно появляться это сообщение. (см. 8.2.19 Сигнал открытой двери)
 **Сигнал неправильной температуры**	Сообщение появляется, когда температура не соответствует установленной температуре. Причинами различия температуры могут быть: Был заложен теплый охлаждаемый продукт. При сортировке и извлечении пищевых продуктов внутрь попало слишком много теплого комнатного воздуха. В течение долгого времени отсутствовало электроснабжение.	Кратковременное касание. Отобразится информация об ошибке и статусе устройства. Кратковременное касание. Отобразится самая высокая/низкая температура, дата и время. Кратковременное касание. Отобразится экран состояния. Индикация текущей температуры и символ аварийного сигнала мигают красным цветом, пока не будет достигнута заданная температура. Проверьте качество охлаждаемого продукта.
 **Ошибка**	Функционирование устройства ограничено, конструктивный элемент устройства имеет ошибку или устройство неисправно.	Кратковременное касание. Отобразится код ошибки (например, BT021).  Кратковременное касание. При наличии, отобразится еще один код ошибки **или** Отобразится экран состояния с мигающим символом ошибки.  При касании или смахивании по дисплею снова отобразится код(ы) ошибки. Запишите код(ы) ошибки. Проверьте, есть ли ошибка в списке и можно ли устранить ее самостоятельно. (см. 11.3 Техническая неисправность) Ошибки нет в списке или она не исчезает: Свяжитесь с сервисной службой. (см. 11.4 Сервисная служба) Переместите охлаждаемые продукты в другое место.
 **Нарушение электроснабжения**	Сообщение появляется после прерывания электроснабжения.	Кратковременное касание. Отобразится состояние зарядки аккумуляторной батареи, информация об ошибке и статусе устройства Кратковременное касание. Отобразится самая высокая температура и промежутки времени прерываний электропитания. Кратковременное касание. Отобразится экран состояния. Индикация текущей температуры и символ аварийного сигнала мигают красным цветом, пока не будет достигнута заданная температура. Проверьте качество охлаждаемого продукта.

Сообщение (красное)	**Причина**	**Способ устранения**
 **Ошибка беспроводной локальной сети**	Подключение по беспроводной локальной сети прервано.	Проверьте соединение. Кратковременное касание. Аварийный сигнал прекратится.
 **WWW-ошибка беспроводной локальной сети**	Сообщение появляется, если отсутствует интернет-соединение по беспроводной локальной сети.	Проверьте соединение. Кратковременное касание. Аварийный сигнал прекратится.

8.3.2 Напоминания

Напоминания появляются, если требуется что-то сделать. Они отображаются акустически при помощи звукового сигнала и оптически при помощи символа на дисплее. Квитирование сообщения посредством нажатия кнопки подтверждения.

Сообщение (желтое)	**Причина**	**Способ устранения**
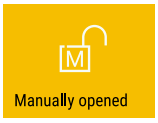 **Открыто вручную**	Сообщение появляется, когда дверь, закрытая электронным способом, была открыта вручную.	Закройте дверь. Кратковременное касание. Введите код двери для повторного закрытия. Напоминание прекратится.
 **Замена фильтра с активированным углем FreshAir**	Сообщение появляется через каждые 6 месяцев.	Замените фильтр с активированным углем FreshAir. Кратковременное касание. Напоминание прекратится.

9 Оснащение

9.1 Предохранительный замок

Дверь устройства оснащена электронным замком.

Применение:

- Блокировка и разблокировка двери при помощи кода двери. (см. 8.2.7 Блокировка двери)
- Дверь автоматически блокируется после прекращения подачи электропитания (эту функцию нельзя деактивировать).

9.1.1 Аварийная разблокировка

В случае отключения электропитания дверь можно открыть с помощью ключа для аварийной разблокировки.

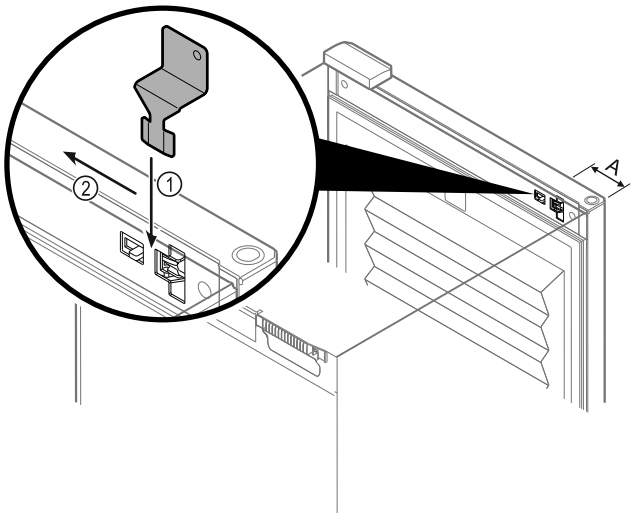

Fig. 138

▶ Расположите ключ для аварийной разблокировки в заданном месте *Fig. 138 (A)* ≈ 100 мм.
▶ Вставьте ключ для аварийной разблокировки *Fig. 138 (1)* между дверью и корпусом устройства сверху и до упора.
▶ Потяните ключ для аварийной разблокировки в направлении шарнира. *Fig. 138 (2)*
▷ Замок разблокирован. Можно открывать дверь.

9.2 Вкладыши для надписей

Вкладыши для надписей можно получить у дилера в качестве принадлежностей. На них можно записывать сорта вин, хранящихся в соответствующем отделении.

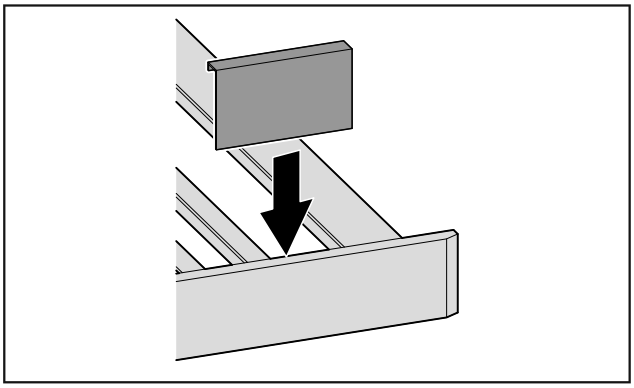

Fig. 139

▶ Вставляйте вкладыш для надписей сверху.

10 Уход

10.1 Фильтр с активированным углем FreshAir

Вино изменяется постоянно в зависимости от окружающих условий; поэтому качество воздуха имеет решающее значение для хранения.

Фильтр с активированным углем FreshAir обеспечивает оптимальное качество воздуха.

- ❑ Фильтр с активированным углем следует менять каждые 6 месяцев.
- ❑ Фильтр с активированным углем необходимо утилизировать с обычным бытовым мусором.

Указание
Фильтр с активированным углем FreshAir можно получить в магазине Liebherr-Hausgeräte по ссылке go.liebherr.com/47wtc4.

10.1.1 Замена фильтра с активированным углем FreshAir

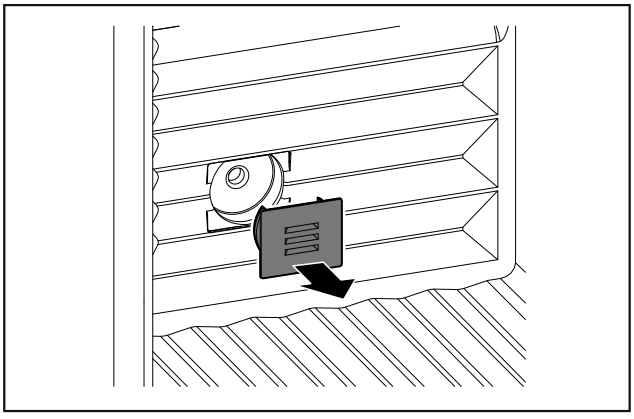

Fig. 140

▶ Снимите крышку.

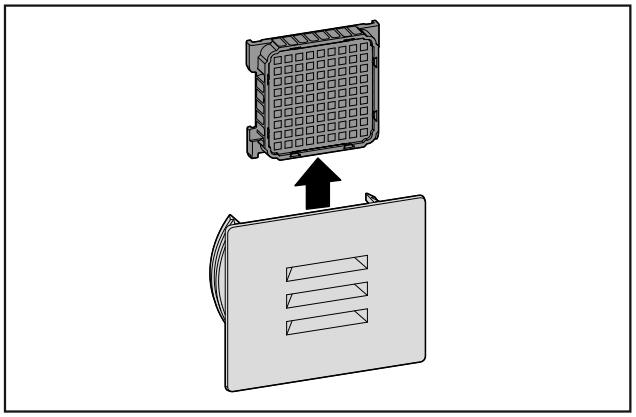

Fig. 141

▶ Извлеките фильтр.

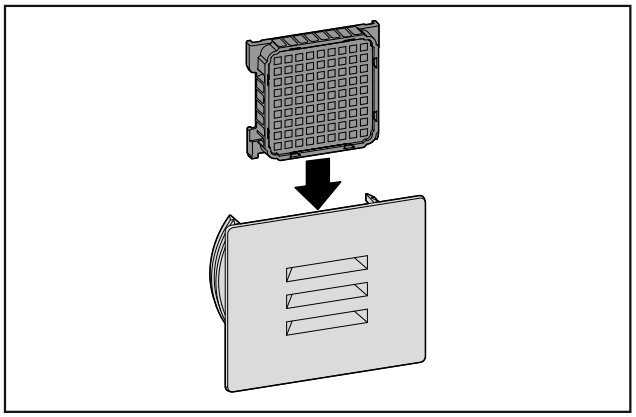

Fig. 142

▶ Установите новый фильтр.

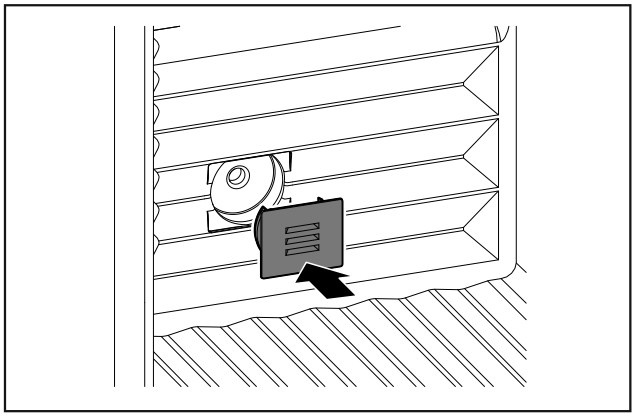

Fig. 143

▶ Установите крышку.

10.2 Чистка устройства

10.2.1 Подготовка

ПРЕДУПРЕЖДЕНИЕ
Опасность электрического удара!

▶ Вытащите штекер холодильник из розетки или иным способом прервите подачу электропитания.

ПРЕДУПРЕЖДЕНИЕ
Опасность пожара!

▶ Не допускайте повреждения контура хладагента.

▶ Опорожните устройство.
▶ Извлеките сетевую вилку.

10.2.2 Очистка корпуса

ВНИМАНИЕ
Не надлежащая очистка!
Повреждения на устройстве.
▶ Использовать исключительно мягкие салфетки и ph-нейтральные универсальные чистящие средства.
▶ Запрещается использовать губки с трущим или царапающим покрытием, а также стальную вату.
▶ Не используйте едкие, порошковые чистящие средства, а также чистящие средства, содержащие песок, хлористые соединения или кислоту.

ПРЕДУПРЕЖДЕНИЕ
Опасность травмы и повреждения горячим паром!
Горячий пар может вызвать ожоги и повредить поверхности.
▶ Не используйте устройства очистки горячим паром!

▶ Протирайте корпус мягкой, чистой тряпкой. При сильном загрязнении используйте теплую воду с нейтральным чистящим средством. Стеклянные поверхности могут быть дополнительно очищены стеклоочистителем.

10.2.3 Очистка внутреннего пространства

ВНИМАНИЕ
Не надлежащая очистка!
Повреждения на устройстве.
▶ Использовать исключительно мягкие салфетки и ph-нейтральные универсальные чистящие средства.
▶ Запрещается использовать губки с трущим или царапающим покрытием, а также стальную вату.
▶ Не используйте едкие, порошковые чистящие средства, а также чистящие средства, содержащие песок, хлористые соединения или кислоту.

▶ Пластмассовые поверхности: ручная очистка мягкой чистой тканью с чуть теплой водой и небольшим количеством моющего средства.
▶ Металлические поверхности: ручная очистка мягкой чистой тканью с чуть теплой водой и небольшим количеством моющего средства.
▶ Отверстие для слива: удалите отложения, используя тонкое вспомогательное средство, например, ватную палочку.

10.2.4 Очистка оснащения

ВНИМАНИЕ
Не надлежащая очистка!
Повреждения на устройстве.
▶ Использовать исключительно мягкие салфетки и ph-нейтральные универсальные чистящие средства.
▶ Запрещается использовать губки с трущим или царапающим покрытием, а также стальную вату.
▶ Не используйте едкие, порошковые чистящие средства, а также чистящие средства, содержащие песок, хлористые соединения или кислоту.

Очистка сухой тканью без ворса:

- полка для хранения бутылок

▶ Очистите оснащение.

10.2.5 После очистки

▶ Протрите насухо устройство и детали оборудования.
▶ Подсоедините устройство и включите.
▶ Чистку повторять регулярно.

11 Поддержка клиентов

11.1 Технические данные

Температурные зоны	
Охлаждение	5 °C до 20 °C

Максимальный вес загрузки полки для хранения бутылок	
Полка для хранения бутылок	60 кг
Полка для хранения бутылок с телескопическими направляющими	25 кг

Освещение	
Класс энергосбережения[1]	Источник света
Данное изделие содержит один или несколько источников света класса энергосбережения F.	Светодиод

[1] *Устройство может содержать источники света различных классов энергосбережения. Низший класс энергосбережения указан.*

Для устройств с WLAN-соединением:

Указание частоты	
Диапазон частот	2,4 ГГц
Максимальная мощность излучения	< 100 мВт
Цель применения радиоустройства	Внедрение в местную сеть WLAN для обмена данными

11.2 Рабочие шумы

Устройство стает причиной разных шумов во время работы.

- При **незначительной производительности охлаждения** устройство работает экономно, но дольше. Громкость **меньше**.
- При **сильной холодопроизводительности** пищевые продукты охлаждаются быстрее. Громкость **выше**.

  Примеры:
  - функции активированы (см. 8.2 Функции устройства)
  - работающий вентилятор
  - вложенные свежие пищевые продукты
  - высокая температура окружающей среды
  - долгое время открытая дверь

Шум	Возможная причина	Тип шума
Бульканье и плеск	Хладагент течет в контуре охлаждения.	нормальный шум при работе

Шум	Возможная причина	Тип шума
Фырканье и шипение	Хладагент входит в контур охлаждения.	нормальный шум при работе
Жужжание	Устройство охлаждает. Громкость зависит от производительности охлаждения.	нормальный шум при работе
Гудение и рокот	Работает вентилятор.	нормальный рабочий шум
Щелчок	Осуществляется включение и выключение компонентов.	нормальный шум переключения
Треск или жужжание	Клапаны или заслонки активны.	нормальный шум переключения

Шум	Возможная причина	Тип шума	Устранение
Вибрация	Неправильный монтаж	Ошибка-шум	Выровняйте устройство с помощью ножек по горизонтали.

Шум	Возможная причина	Тип шума	Устранение
Стук	Оснащение, Предметы внутри устройства	Ошибка-шум	Фиксирование частей оснащения. Оставить расстояние между предметами.

11.3 Техническая неисправность

Данное устройство сконструировано и изготовлено так, чтобы обеспечить безопасность функционирования и длительный срок службы. Тем не менее, если при эксплуатации возникла неисправность, проверьте, не вызвана ли она ошибкой в управлении. В этом случае возникшие расходы должны лечь на пользователя даже в период гарантийного обслуживания.

Следующие неисправности можно устранить самостоятельно.

11.3.1 Функционирование устройства

Неисправность	Причина	Устранение
Устройство не работает.	→ Устройство не включено.	▶ Включите устройство.
	→ Сетевая вилка неправильно вставлена в розетку.	▶ Проверьте сетевую вилку.
	→ Предохранитель розетки не в порядке.	▶ Проверьте предохранитель.
	→ Нарушение электроснабжения	▶ Устройство держите закрытым.
	→ Разъем, предназначенный для устройств, не выделяющих тепла, вставлен неправильно в устройство.	▶ Проверьте разъем, предназначенный для устройств, не выделяющих тепла.
Температура недостаточно низкая.	→ Дверь устройства неплотно закрыта.	▶ Закройте дверцу устройства.
	→ Окружающая температура слишком высокая.	▶ Решение проблемы: (см. 1.8 Климатические классы)
	→ Устройство открывали слишком часто или надолго.	▶ Подождите – возможно, необходимая температура восстановится сама собой. Если это не происходит, обратитесь в сервисную службу. (см. 11.4 Сервисная служба)
	→ Температура установлена неправильно.	▶ Установите более низкую температуру и проверьте через 24 часа.
	→ Устройство установлено вблизи источника тепла (плита, система отопления и т. д.).	▶ Измените место установки устройства или источника тепла.
Уплотнение двери необходимо заменить из-за повреждения или по другой причине.	→ Уплотнение двери является сменным. Его можно заменить без какого-либо вспомогательного инструмента.	▶ Обратитесь в сервисную службу. (см. 11.4 Сервисная служба)

Неисправность	Причина	Устранение
На устройстве образовался лед или конденсат.	→ Дверное уплотнение может выйти из паза.	▶ Проконтролируйте дверное уплотнение на правильность посадки в пазу.
Наружные поверхности устройства теплые.*	→ Тепло контура охлаждения используется для предотвращения образования конденсационной воды.	▶ Это нормальное явление.

11.3.2 Оснащение

Неисправность	Причина	Устранение
Плесень на бутылках с вином	→ Так же, как и при других формах хранения в зависимости от вида клея, использованного на этикетках, может образоваться небольшая плесень.	▶ Удалите остатки клея.
Внутреннее освещение не работает.	→ Устройство не включено.	▶ Включите устройство.
	→ Дверь была открыта дольше 15 минут.	▶ При открытой двери внутреннее освещение автоматически выключается приблизительно через 15 минут.
	→ Неисправен светодиод освещения, или повреждена крышка.	▶ Обратитесь в сервисную службу. (см. 11.4 Сервисная служба)

11.4 Сервисная служба

Сначала проверьте, можно ли устранить дефект самостоятельно (см. 11 Поддержка клиентов) . Если нет, то следует обратиться в сервисную службу.

Адрес имеется в прилагаемой брошюре «Сервисная служба Liebherr» или по ссылке home.liebherr.com/service.

ПРЕДУПРЕЖДЕНИЕ

Неквалифицированно выполненный ремонт!
Травмы.

- ▶ Ремонт и вмешательство в устройство и работы на сетевом кабеле, не указанные однозначно (см. 10 Уход) , разрешается выполнять только специалисту сервисной службы.
- ▶ Замена поврежденных сетевых кабелей осуществляется только производителем, его сервисной службой или лицом с аналогичной квалификацией.
- ▶ В устройствах со штекером для слаботочных устройств замена может производиться заказчиком.

11.4.1 Обращение в сервисную службу

Убедитесь в том, что подготовлена следующая информация об устройстве:

- ❑ Обозначение устройства (модель и индекс)
- ❑ Сервисный номер (сервис)
- ❑ Серийный номер (S-Nr.)

▶ Вызовите информацию об устройстве через дисплей.
-или-
▶ Возьмите информацию об устройстве с заводской таблички. (см. 11.5 Заводская табличка)

▶ Записать информацию о приборе.
▶ Обратитесь в сервисную службу: Сообщите о неисправности и информацию об устройстве.
▷ Это позволит выполнить быстрое и целенаправленное обслуживание.
▶ Следуйте последующим инструкциям сервисной службы.

11.5 Заводская табличка

Заводская табличка находится слева снизу на внутренней стороне устройства.

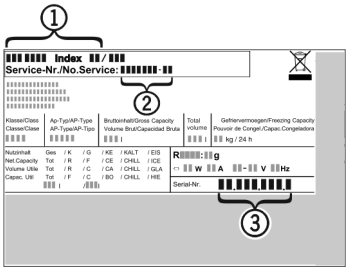

Fig. 144

(1) Название устройства **(3)** Серийный номер
(2) Сервисный номер

▶ Считать информацию с заводской таблички.

12 Отключение

- ▶ Опорожнить устройство.
- ▶ Выключите устройство. (см. 8.2.2 Включение и выключение устройства)
- ▶ Извлеките сетевой штекер из розетки.
- ▶ При необходимости извлеките разъем, предназначенный для устройств, не выделяющих тепла: Извлеките разъем, предназначенный для устройств, не выделяющих тепла, и одновременно переместите его влево и вправо.
- ▶ Очистите устройство. (см. 10.2 Чистка устройства)
- ▶ Оставьте дверь устройства открытой, чтобы не возникали неприятные запахи.

13 Утилизация

Убедитесь, что выполнены следующие исходные условия:

- ❑ Значение символов на устройстве изучено.
- ❑ Указания по утилизации изучены. (см. 1.6 Указания по утилизации)

13.1 Подготовка устройства к утилизации

▶ Выведите устройство из эксплуатации. (см. 12 Отключение)

13.2 Экологичная утилизация устройства

ПРЕДУПРЕЖДЕНИЕ

Опасность возгорания при выделении хладагента и масла!

Содержащийся в устройстве хладагент не опасен для окружающей среды, но является горючим материалом. Содержащееся в устройстве масло также является горючим материалом. Вытекающий хладагент или масло при соответствующей высокой концентрации и при контакте с внешним источником тепла могут воспламениться.

▶ Не повредите трубопроводы контура хладагента и компрессор.

▶ Соблюдайте указания по транспортировке устройства. (см. 3.4 Транспортировка устройства)
▶ Не допускайте повреждения устройства в процессе возврата.
▶ Утилизируйте устройство в соответствии с требованиями.

14 Информация о производителе

Liebherr-Hausgeraete Lienz GmbH

A-9900 Лиенц

Др.-Ханс-Либхерр-Штрассе 1

Австрия

Scan QR Code and find digital operating and installation instructions.



home.liebherr.com

20261009 7083983-00

Liebherr-Hausgeräte GmbH
Memminger Straße 77-79
88416 Ochsenhausen
Deutschland