

Instrucciones de montaje

Quality, Design and Innovation



home.liebherr.com/fridge-manuals

LIEBHERR

Contenido

1 Indicaciones generales sobre seguridad..... 3

2 Condiciones de instalación..... 3
2.1 Lugar de instalación..... 3
2.2 Posición en la sala..... 3
2.3 Mueble debajo de la encimera..... 4

3 Dimensiones del electrodoméstico..... 4

4 Medidas del hueco..... 4

5 Frente del mueble..... 5
5.1 Peso del frente del mueble..... 5
5.2 Puerta del mueble..... 5
5.3 Dimensiones del frente del mueble..... 5
5.4 Dimensiones del bastidor de perfil..... 6

6 Transporte del electrodoméstico..... 6
6.1 Transporte del electrodoméstico para la primera puesta en servicio..... 6
6.2 Transporte del electrodoméstico después de la primera puesta en servicio..... 6

7 Desembalar el aparato..... 6

8 Cambio del tope de puerta con bisagra de soporte de cojinetes..... 6
8.1 Indicaciones de seguridad..... 6
8.2 Herramienta..... 6
8.3 Volumen de suministro..... 7
8.4 Desmontaje de las cubiertas..... 7
8.5 Retiro de la puerta..... 7
8.6 Desmontaje de la bisagra..... 8
8.7 Cambio de la bisagra..... 8
8.8 Cambio de sitio de la cubierta superior..... 9
8.9 Cambio de sitio de la cubierta inferior..... 9
8.10 Cambio de sitio del tope de puerta*..... 10
8.11 Montaje de las bisagras..... 10
8.12 Cambio de sitio del ángulo superior..... 10
8.13 Cambio de sitio del ángulo inferior..... 11
8.14 Montaje de la puerta..... 11
8.15 Colocación de las cubiertas..... 12

9 Cambio del tope de puerta con bisagra multiarticulada (no compatible con decoración)..... 12
9.1 Indicaciones de seguridad..... 12
9.2 Herramienta..... 13
9.3 Desmontaje de las cubiertas..... 13
9.4 Retiro de la puerta..... 13
9.5 Desmontaje de la bisagra..... 14
9.6 Cambio de la bisagra..... 14
9.7 Cambio de posición de las cubiertas..... 15
9.8 Cambio de sitio del tope de puerta..... 15
9.9 Montaje de las bisagras..... 15
9.10 Cambio de sitio del ángulo superior..... 16
9.11 Cambio de sitio del ángulo inferior..... 16
9.12 Montaje de la puerta..... 17
9.13 Colocación de las cubiertas..... 17

10 Cambio del tope de puerta con bisagra multiarticulada (compatible con decoración)..... 18
10.1 Indicaciones de seguridad..... 18
10.2 Herramienta..... 18
10.3 Desmontaje de las cubiertas..... 18
10.4 Retiro de la puerta..... 18
10.5 Desmontaje de la bisagra..... 19
10.6 Cambio de sitio del tope de puerta..... 19
10.7 Montaje de las bisagras..... 20
10.8 Cambio de sitio del ángulo superior..... 20
10.9 Cambio de sitio del ángulo inferior..... 21
10.10 Montaje de la puerta..... 21
10.11 Colocación de las cubiertas..... 21

11 Alineación del tope de puerta con la bisagra de soporte de cojinetes..... 22

12 Alineación del tope de puerta con la bisagra multiarticulada (no compatible con decoración). 22

13 Montaje en el hueco..... 23
13.1 Herramienta..... 23
13.2 Volumen de suministro..... 23
13.3 Preparación del aparato..... 23
13.4 Fijación del electrodoméstico en la cubierta..... 24
13.5 Fijación lateral del electrodoméstico..... 24
13.6 Alineación del electrodoméstico..... 24
13.7 Montaje del zócalo..... 25
13.8 Fijación del electrodoméstico en el hueco..... 25

14 Montaje de la puerta del mueble..... 25

15 Después de la instalación..... 27

16 Conectar el electrodoméstico al suministro eléctrico..... 27

17 Eliminación del embalaje..... 28

El fabricante trabaja continuamente para seguir desarrollando todos los tipos y modelos. Por lo tanto, rogamos su comprensión por posibles modificaciones en la forma, el equipamiento y la técnica.

Icono	Explicación
	**Leer las instrucciones** Para conocer todas las prestaciones de su nuevo aparato, lea detenidamente las notas de estas instrucciones.
	**Más información en Internet.** Podrá encontrar las instrucciones en formato digital con información adicional y en otros idiomas en Internet a través del código QR en la portada de las instrucciones o introduciendo el número de servicio en **home.liebherr.com/fridge-manuals**. Encontrará el número de servicio en la placa de características: 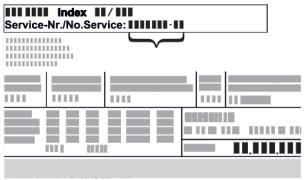 *Fig.* Representación a modo de ejemplo
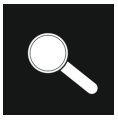	**Comprobar el aparato** Compruebe que ninguna pieza presente daños de transporte. En caso de reclamaciones, debe dirigirse al distribuidor o al servicio técnico.
	**Variaciones** Las instrucciones son válidas para varios modelos; pueden producirse variaciones. Las secciones solo aplicables a determinados aparatos aparecen marcadas con un asterisco (*).
	**Instrucciones de manejo y resultados de manejo** Las instrucciones de manejo aparecen marcadas con ▶, mientras que los resultados de manejo se indican con ▷.
	**Vídeos** En el canal de YouTube de Liebherr-Hausgeräte hay disponibles vídeos sobre los aparatos.

Licencias de código abierto:

El electrodoméstico contiene componentes de software que utilizan licencias de código abierto. Aquí encontrará información sobre las licencias de código abierto utilizadas: **home.liebherr.com/open-source-licences**

1 Indicaciones generales sobre seguridad

- Conservar estas instrucciones de montaje en un lugar seguro para poder consultarlas en cualquier momento.
- En caso de que el aparato pase a otro propietario, asegurarse de incluir también las instrucciones de montaje.
- Con tal de poder utilizar el aparato de forma adecuada y segura, leer detenidamente estas instrucciones de montaje antes de su instalación y utilización. Seguir en todo momento las instrucciones, indicaciones de seguridad y avisos de advertencia que se incluyen en las instrucciones de uso. Su seguimiento es importante para poder instalar y operar el aparato de forma segura y correcta.
- Debe leer primero las indicaciones generales sobre seguridad en las **instrucciones de uso** que forman parte de estas instrucciones de montaje, en el capítulo “Instrucciones generales sobre seguridad” y seguirlas. Si extravía las **instrucciones de uso**, puede descargar las **instrucciones de uso** desde Internet introduciendo el número de servicio en **home.liebherr.com/fridge-manuals**. Encontrará el número de servicio en la placa de características:

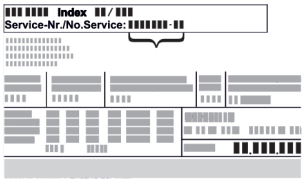

- **Observar los avisos de advertencia y las demás indicaciones descritas en los demás capítulos a la hora de instalar el aparato:**

⚠	PELIGRO	identifica una situación de peligro inminente que, si no se evita, puede producir lesiones graves o incluso la muerte.
⚠	ADVERTENCIA	identifica una situación de peligro que, si no se evita, puede producir lesiones graves o incluso la muerte.
⚠	ATENCIÓN	identifica una situación de peligro que, si no se evita, puede producir lesiones leves o moderadas.
	AVISO	identifica una situación de peligro que, si no se evita, puede producir daños materiales.
	Nota	identifica indicaciones y recomendaciones útiles.

2 Condiciones de instalación

Las condiciones de instalación son cruciales para garantizar un funcionamiento seguro, eficaz y sin problemas del electrodoméstico.

- Respete todas las instrucciones de seguridad.
- Tenga en cuenta el lugar de instalación y la posición en la habitación.

⚠ **ADVERTENCIA**

¡Peligro de incendio por colocación indebida!

▶ Asegurarse de que ningún cable de red quede atrapado debajo del electrodoméstico al colocarlo.
▶ Colocar el electrodoméstico de tal forma que no entre en contacto con ningún conector o cable de red.
▶ No se deben conectar otros aparatos en los enchufes situados en la parte posterior del electrodoméstico.
▶ Los enchufes múltiples y las regletas de conexión, así como otros equipos electrónicos (como, p. ej., los transformadores para halógenos), **no** se deben colocar ni utilizar en la parte posterior del electrodoméstico.

⚠ **ADVERTENCIA**

Riesgo de incendio derivado de la humedad

Si las piezas conductoras de electricidad o la línea de alimentación eléctrica se humedecen, puede producirse un cortocircuito.

▶ El aparato está diseñado para utilizarse en espacios cerrados. No ponga en funcionamiento el aparato en un lugar al aire libre, expuesto a la humedad ni a las salpicaduras de agua.

⚠ **ADVERTENCIA**

Peligro de incendio por fuga de refrigerante y aceite.

El refrigerante que contiene es respetuoso con el medio ambiente, sin embargo es inflamable. El aceite que contiene también es inflamable. El refrigerante y el aceite que se escapan pueden inflamarse en altas concentraciones y en contacto con una fuente de calor externa.

▶ No dañar las tuberías del circuito de refrigeración ni del compresor.

2.1 Lugar de instalación

- Instale y utilice el electrodoméstico únicamente en espacios cerrados.
- Utilice el electrodoméstico solo cuando esté instalado.
- Si se coloca el electrodoméstico en un entorno muy húmedo, se puede formar agua de condensación en el lado exterior del electrodoméstico.
  Procurar que siempre exista una buena ventilación en el lugar de emplazamiento.
- Cuanto más refrigerante se encuentre en el electrodoméstico, mayor tamaño debe tener la estancia en la que se ubique el electrodoméstico. En estancias demasiado pequeñas puede producirse en caso de fuga una mezcla inflamable de gas y aire. Por cada 8 g de refrigerante, el espacio de instalación debe ser de al menos 1 m^3.
  Los datos sobre el refrigerante contenido figuran en la placa de características situada en el interior del electrodoméstico.
- El suelo del emplazamiento debe ser horizontal y liso.

2.2 Posición en la sala

- No montar el electrodoméstico ni en la zona de una radiación solar directa ni al lado de una calefacción o similar.
- Sí puede montar el electrodoméstico directamente al lado de un horno.
- Si monta el electrodoméstico al lado de un horno el consumo de energía puede aumentar ligeramente. Esto dependerá de la duración e intensidad de uso del horno.
- No utilice el electrodoméstico cerca de campos magnéticos ni coloque objetos magnéticos cerca de este. Pueden producirse aperturas involuntarias de la puerta.*

- En caso de instalar el electrodoméstico en una isla de cocina, los electrodomésticos con sistema de extracción de aire integrado pueden dañarlo. Asegúrese de que haya una circulación de aire independiente o instale una pared divisoria entre los electrodomésticos.
- No está permitido su uso en atmósferas potencialmente explosivas.

2.3 Mueble debajo de la encimera

- Si instala el electrodoméstico en un mueble de cocina situado sobre un suelo irregular: Nivelar el mueble de cocina.

3 Dimensiones del electrodoméstico

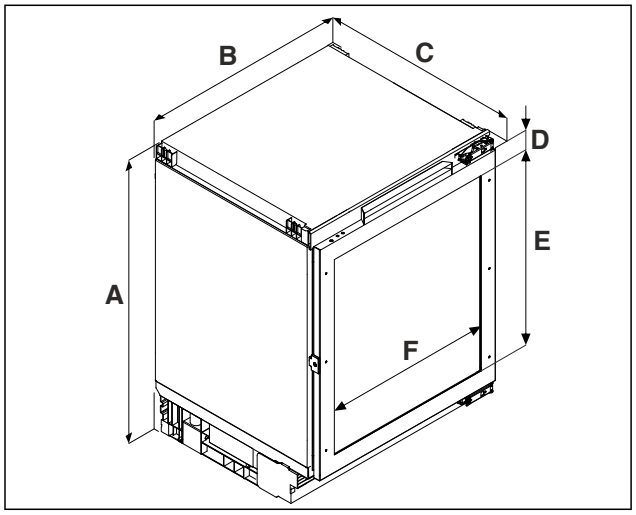

Fig. 1 Representación a modo de ejemplo: ..pr

(A) Altura del electrodoméstico incluidas las patas
(B) Ancho del electrodoméstico
(C) Profundidad del electrodoméstico

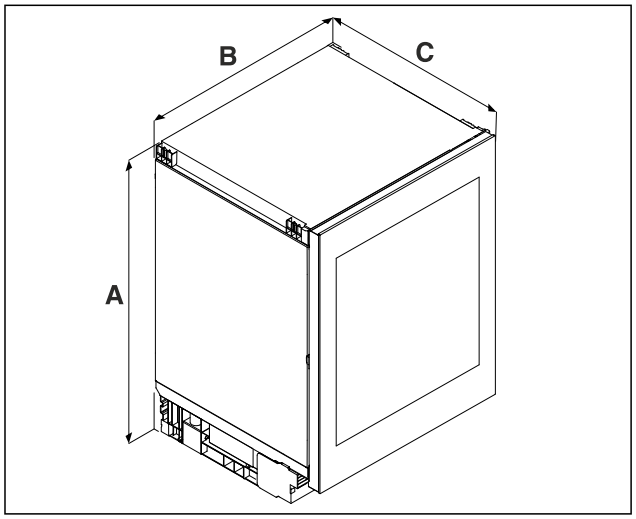

Fig. 2 Representación a modo de ejemplo: ..gb

(A) Altura del electrodoméstico incluidas las patas
(B) Ancho del electrodoméstico
(C) Profundidad del electrodoméstico

	UW.. 36..[A)]	**UW.. 37..**[A)]
A	819 mm	859 mm
B	597 mm	
C	**UW..pr:**[A)] 564 mm **UW..gb ..3.:**[A)] 576 mm* **UW..gb ..8.:**[A)] 580 mm*	
D	98 mm	
E	524 mm	568,5 mm
F	458 mm	

[A)] Designación del tipo de electrodoméstico

4 Medidas del hueco

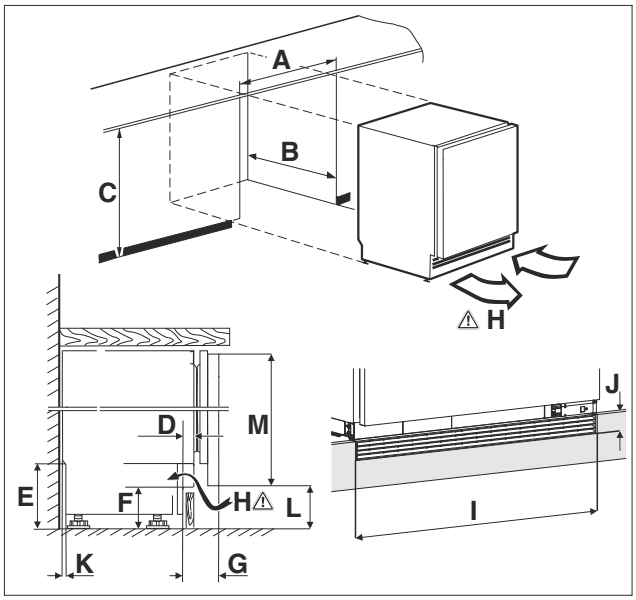

Fig. 3 Representación a modo de ejemplo: UW..gb

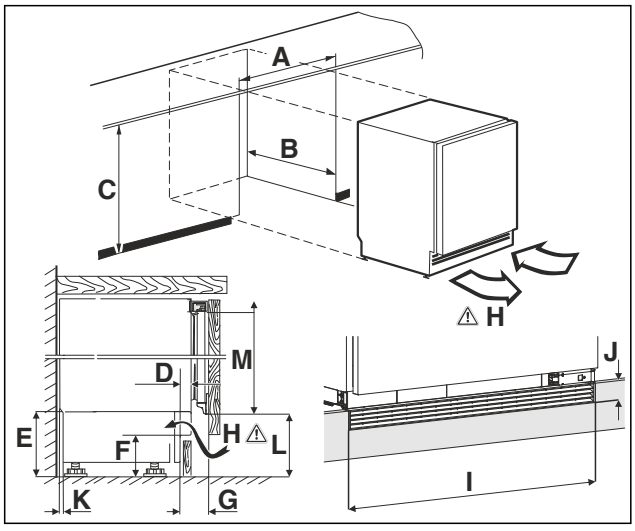

Fig. 4 Representación a modo de ejemplo: UW..pr

(A) Anchura del hueco
(B) Profundidad del hueco
(C) Altura del hueco
(H) Sección transversal de ventilación

A	600 mm	
B	mín. 565 mm	
C	**UW.. 36..:**[A)] 820 mm a 880 mm	**UW.. 37..:**[A)] 860 mm a 920 mm
D	11 mm a 66 mm	
E	100 mm a 160 mm	
F	60 mm a 120 mm	
G	**UW..pr:**[A)] 45 mm a 100 mm **UW..gb ..3.:**[A)] 57 mm a 112 mm **UW..gb ..8.:**[A)] 61 mm a 116 mm	
H	150 cm²	
I	600 mm	
J	40 mm	
K	35 mm	
L	**UW..pr 36..:**[A)] 104 mm a 164 mm **UW..gb ..36.:**[A)] 100 mm a 160 mm	**UW..pr 37..:**[A)] 104 mm a 164 mm **UW..gb 37.:**[A)] 81 mm a 141 mm
M	**UW..pr 366.:**[A)] 707 mm **UW..pr 367.:**[A)] 704 mm **UW..gb ..36.:**[A)] 717 mm	**UW..pr 37..:**[A)] 747 mm **UW..gb 37.:**[A)] 776 mm

[A)] Designación del tipo de electrodoméstico

5 Frente del mueble

5.1 Peso del frente del mueble

AVISO
Peligro de daños debido a frentes demasiado pesados.
Si el frente es demasiado pesado, se pueden producir daños en las bisagras y no se pueden excluir errores de funcionamiento derivados de ello.
▶ Antes de montar el frente, asegurarse de que no se supera el peso máximo permitido del frente.

Altura del hueco	Peso máximo de la puerta del mueble
.. 36..[A)]	10 kg
.. 37..[A)]	10 kg

[A)] Designación del tipo de electrodoméstico

5.2 Puerta del mueble

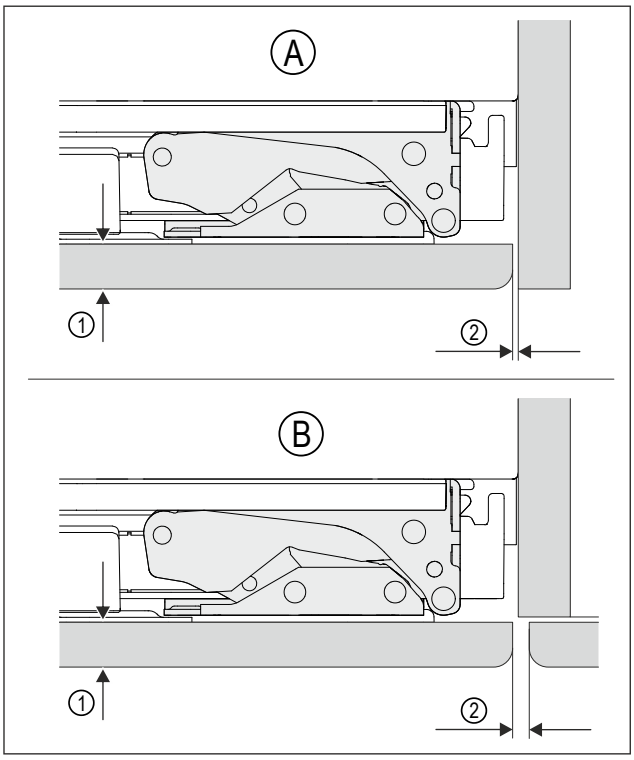

Fig. 5 Representación a modo de ejemplo
(A) Hueco con pared
(B) Hueco con mueble adyacente
(1) Espesor frontal
(2) Separación

Espesor frontal	mínimo 16 mm hasta un máximo de 19 mm
Separación	mínimo 3 mm
La puerta del mueble debe estar plana y montada sin esfuerzos.	

5.3 Dimensiones del frente del mueble

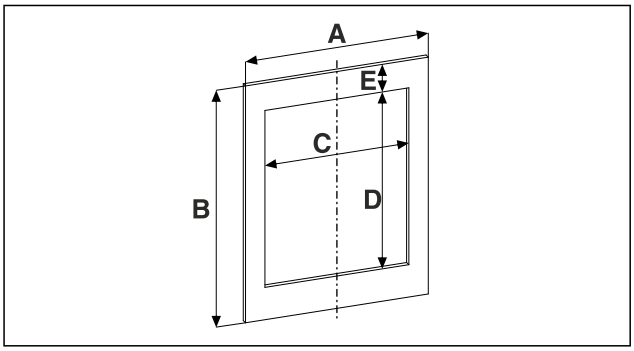

Fig. 6

Altura del hueco	.. 36..	.. 37..
A	mínimo 595 mm	
B	mínimo 707 mm	mínimo 747 mm
C	458 mm	
D	524 mm	568,5 mm

Altura del hueco	.. 36..	.. 37..
E	La dimensión depende de la situación de instalación en el hueco; se puede calcular con las dimensiones de recorte de la puerta de cristal. (consulte 3 Dimensiones del electrodoméstico)	
Los valores C, D y E no se aplican a los electrodomésticos sin puerta de vidrio.		

A) Designación del tipo de electrodoméstico

5.4 Dimensiones del bastidor de perfil

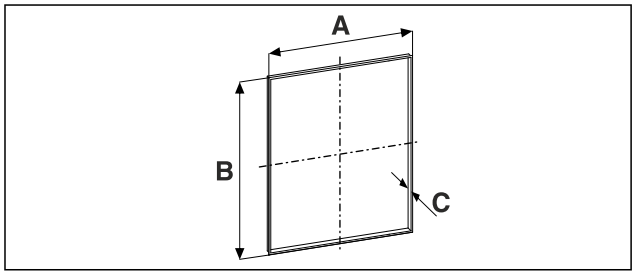

Fig. 7

Altura del hueco	.. 36..	.. 37..
A	458 mm	
B	524 mm	568,5 mm
C	**Con un grosor del panel de 19 mm:** 21 mm	

A) Designación del tipo de electrodoméstico

A = dimensión interior para la mortaja en el montaje del bastidor de perfil de la parte frontal del mueble

B = dimensión interior para la mortaja en el montaje del bastidor de perfil de la parte frontal del mueble

C = grosor del bastidor de perfil

6 Transporte del electrodoméstico

6.1 Transporte del electrodoméstico para la primera puesta en servicio

Asegurarse de que se cumplan los siguientes requisitos:

- ❑ El electrodoméstico está embalado.
- ❑ El electrodoméstico se encuentra posición vertical.

▶ Transportar el electrodoméstico siempre con la ayuda de dos personas.
▶ Desembalar el electrodoméstico. (consulte 7 Desembalar el aparato)

6.2 Transporte del electrodoméstico después de la primera puesta en servicio

Observe las siguientes instrucciones si desea volver a transportar o mover el electrodoméstico después de la primera puesta en servicio.

Asegurarse de que se cumplan los siguientes requisitos:

- ❑ El electrodoméstico está vacío.
- ❑ El electrodoméstico se encuentra posición vertical.
- ❑ Electrodoméstico con puerta(s): La puerta está asegurada para que no se abra accidentalmente.
- ❑ Electrodoméstico con carro extraíble: El carro extraíble está protegido para que no se abra accidentalmente.
- ❑ El electrodoméstico se ha desmontado.

▶ Transportar el electrodoméstico siempre con la ayuda de dos personas.

7 Desembalar el aparato

AVISO
Peligro de daños por el movimiento del electrodoméstico.
Si mueve el electrodoméstico por el suelo sin ninguna protección, este puede dañar el suelo.
▶ Cubra el suelo lo suficiente antes de retirar el embalaje del electrodoméstico.

▶ Comprobar el electrodoméstico y el embalaje: Si hay sospechas de daños de transporte, contactar con el proveedor antes de conectar el electrodoméstico.

AVISO
Daños materiales por objetos punzantes o cortantes.
Si utiliza objetos punzantes o cortantes para retirar el material de embalaje, puede dañar el electrodoméstico.
▶ No utilizar objetos punzantes o cortantes para retirar el material de embalaje.

▶ Retirar los materiales de embalaje.

8 Cambio del tope de puerta con bisagra de soporte de cojinetes

8.1 Indicaciones de seguridad

ADVERTENCIA
¡Peligro de lesiones por cambio del sentido de apertura de la puerta realizado por personal no cualificado!
▶ Cambiar el tope de puerta por parte de personal cualificado.

ADVERTENCIA
Peligro de lesiones y daños materiales debido al peso de la puerta.
▶ Cambie el tope de puerta solamente si puede cargar un peso de 15 kg.
▶ Cambie el tope de puerta con ayuda de dos personas.

AVISO
¡Piezas conductoras de electricidad!
Daños de componentes eléctricos.
▶ Desconectar el enchufe de la red antes de cambiar la bisagra de la puerta.

8.2 Herramienta



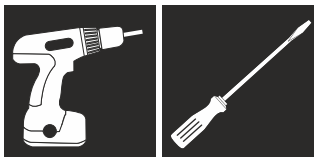

8.3 Volumen de suministro

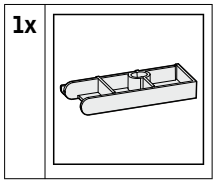

8.4 Desmontaje de las cubiertas

▶ Abrir la puerta.

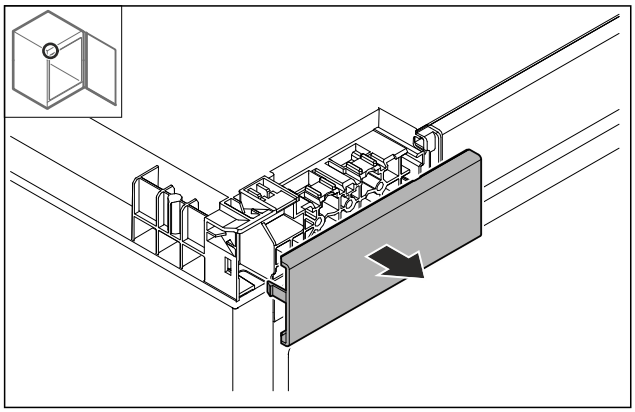

Fig. 8

▶ Retirar la cubierta.

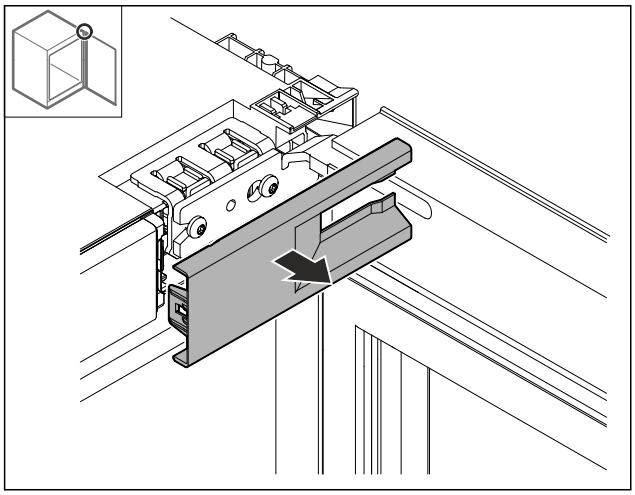

Fig. 9

▶ Retirar la cubierta.

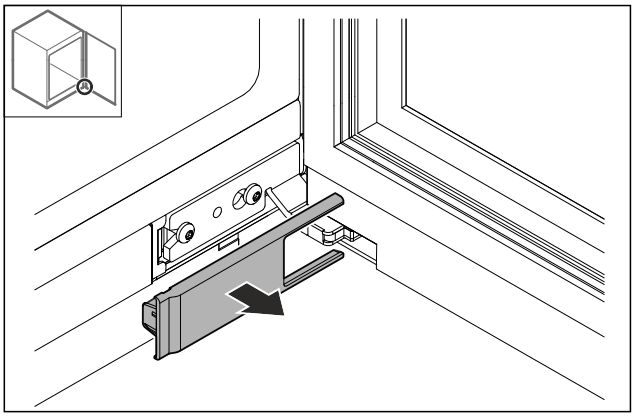

Fig. 10

▶ Retirar la cubierta.

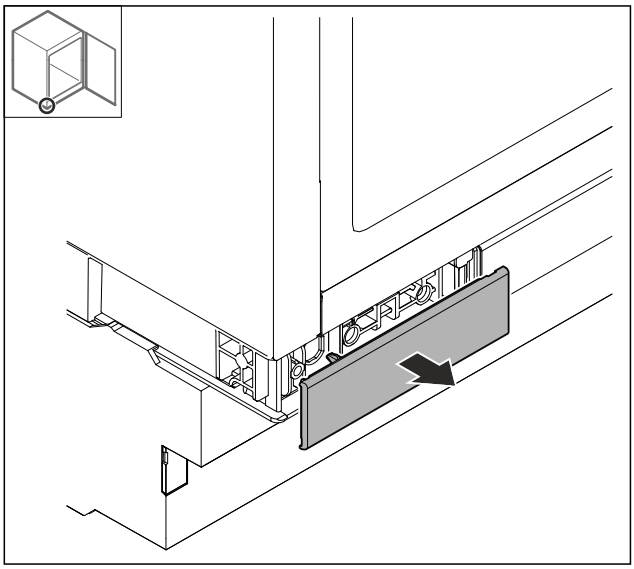

Fig. 11

▶ Retirar la cubierta.

8.5 Retiro de la puerta

AVISO

¡Peligro de lesiones al salirse la puerta!

▶ Sujetar la puerta.

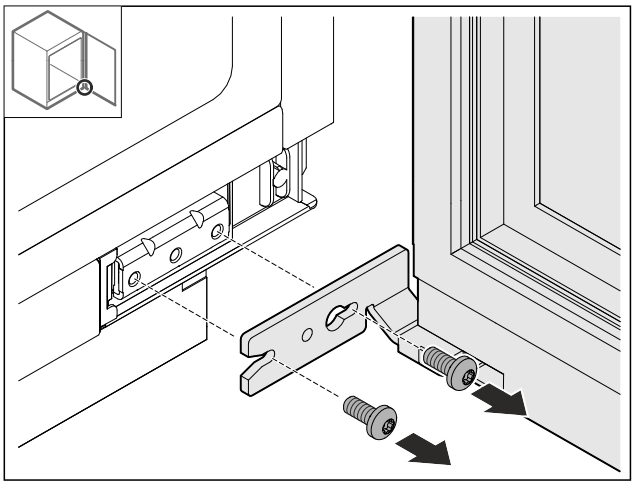

Fig. 12

▶ Aflojar los tornillos inferiores.

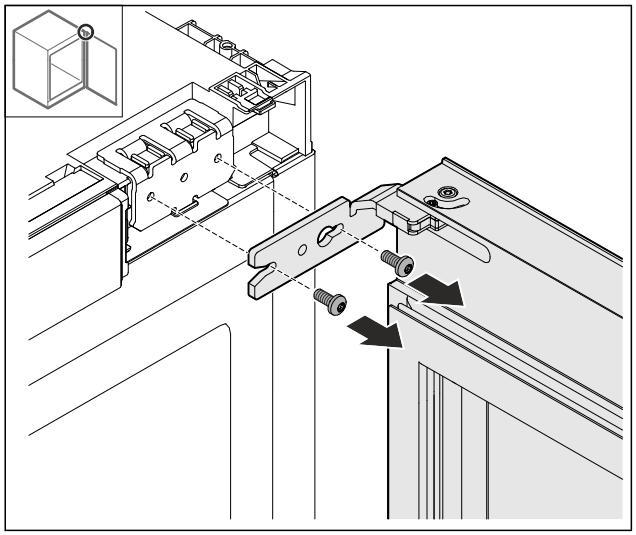

Fig. 13

- ▶ Aflojar los tornillos superiores.
- ▶ Retirar la puerta.
- ▶ Colocar la puerta sobre una superficie blanda.

8.6 Desmontaje de la bisagra

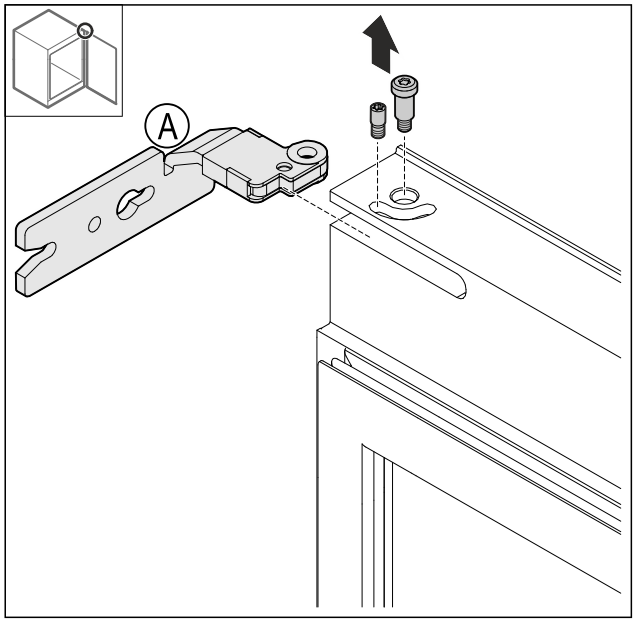

Fig. 14

- ▶ Desenroscar el perno.

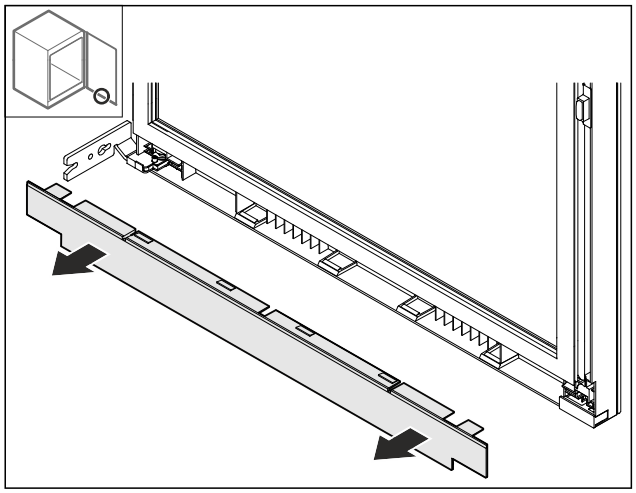

Fig. 15

- ▶ Desmontar la cubierta.

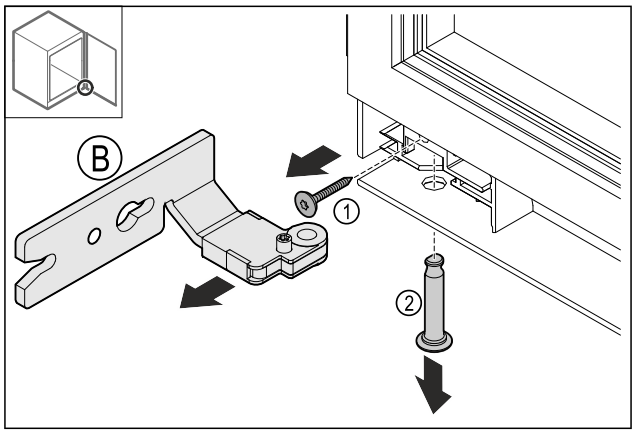

Fig. 16

- ▶ Retirar el tornillo *Fig. 16 (1)*.
- ▶ Retirar el perno *Fig. 16 (2)*.
- ▶ Retirar la bisagra *Fig. 16 (B)*.

8.7 Cambio de la bisagra

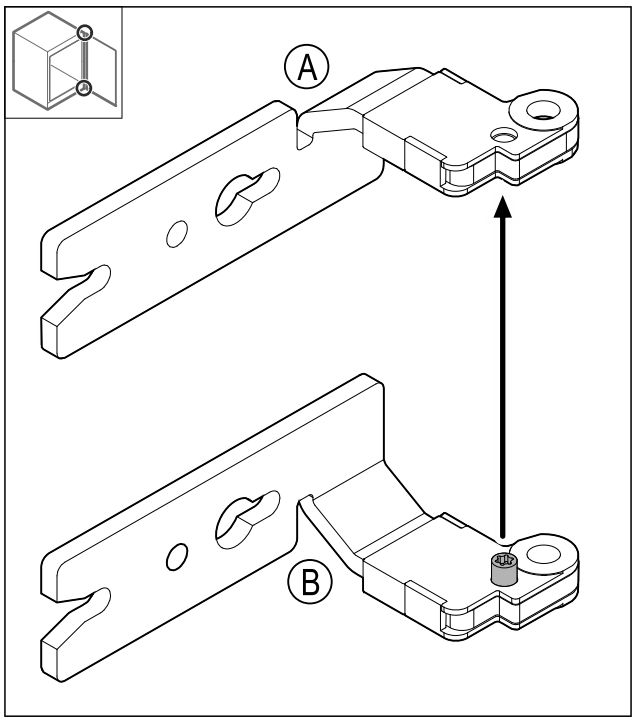

Fig. 17

- ▶ Cambie el tornillo.

8.8 Cambio de sitio de la cubierta superior

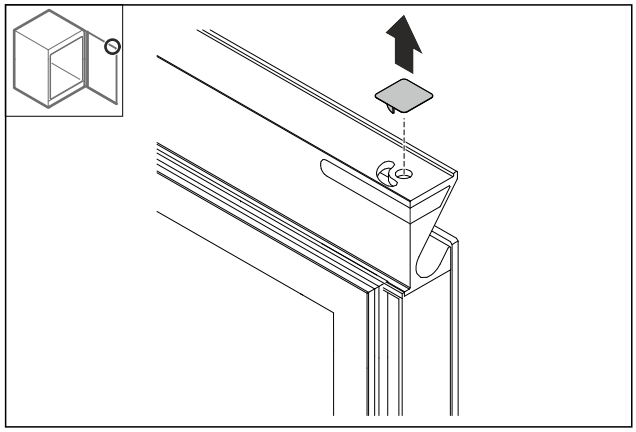

Fig. 18

▶ Retire la cubierta.

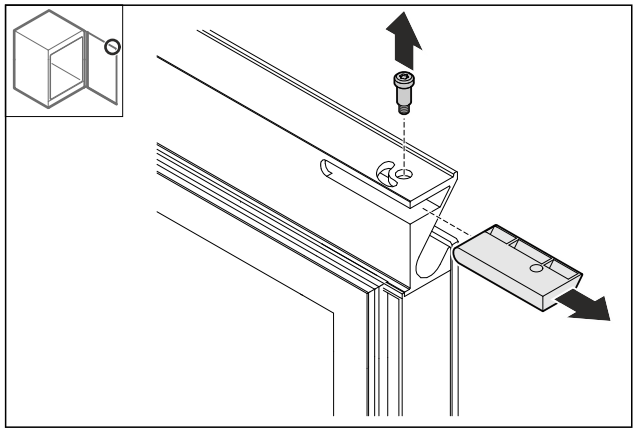

Fig. 19

▶ Retirar el perno.
▶ Retire la cubierta.
▶ Recomendación: guardar la cubierta para un uso futuro.

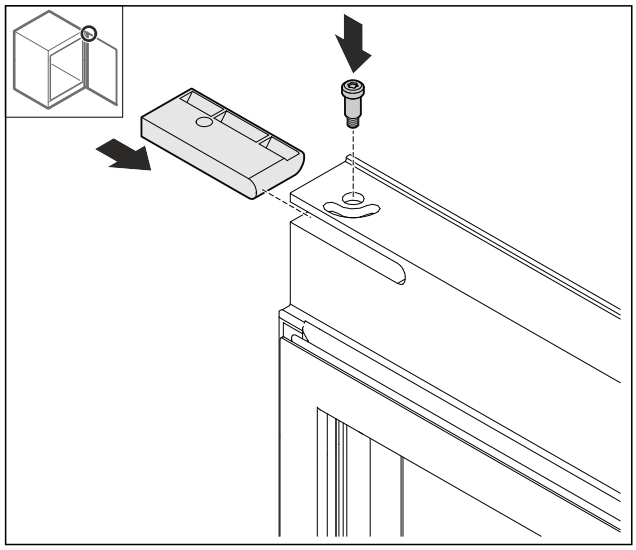

Fig. 20

▶ Insertar la cubierta del paquete.
▶ Atornillar el perno firmemente.

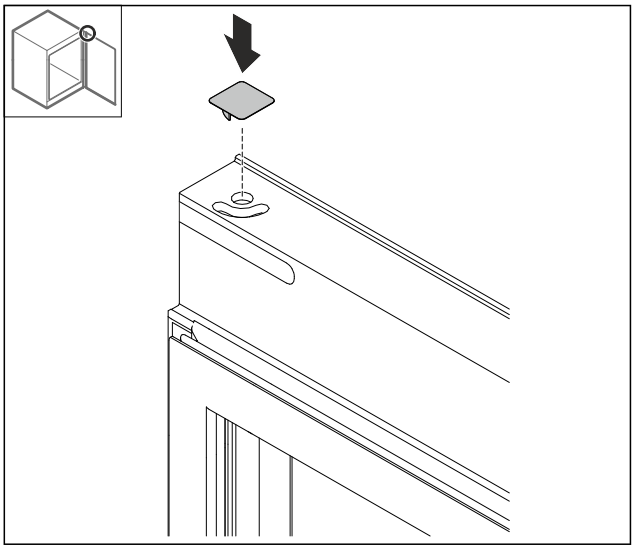

Fig. 21

▶ Inserte la cubierta.

8.9 Cambio de sitio de la cubierta inferior

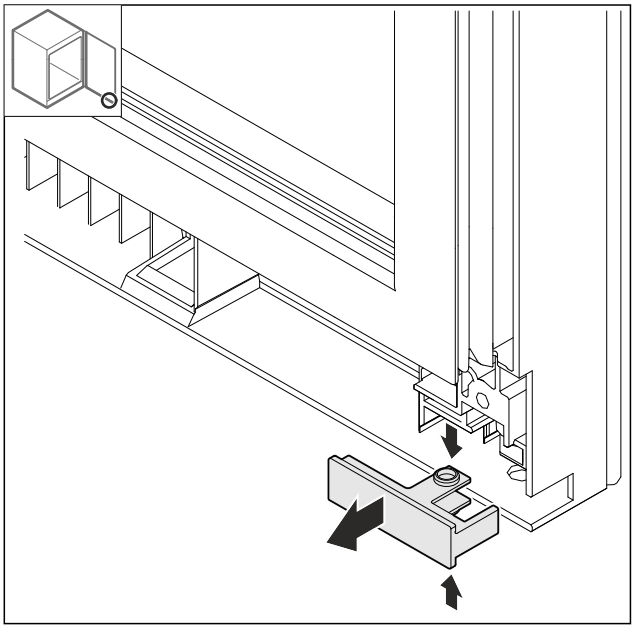

Fig. 22

▶ Presionar ligeramente la cubierta por arriba y por debajo y extraerla hacia delante.

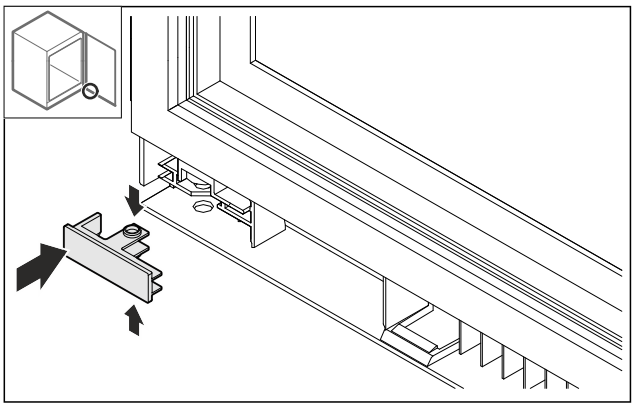

Fig. 23

▶ Insertar la cubierta en el lado opuesto, girándola 180 grados.

8.10 Cambio de sitio del tope de puerta*

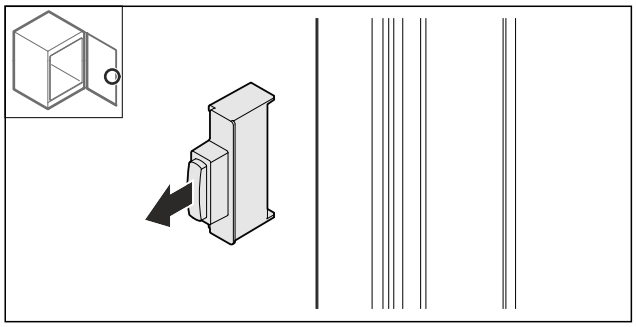

Fig. 24

▶ Extraer el tope de puerta.

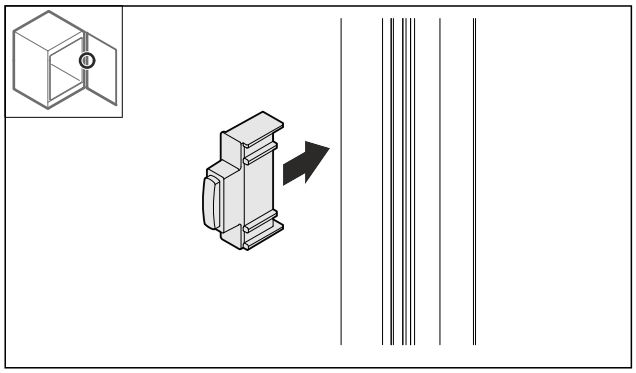

Fig. 25

▶ Insertar el tope de puerta en el lado opuesto, girándolo 180°.

8.11 Montaje de las bisagras

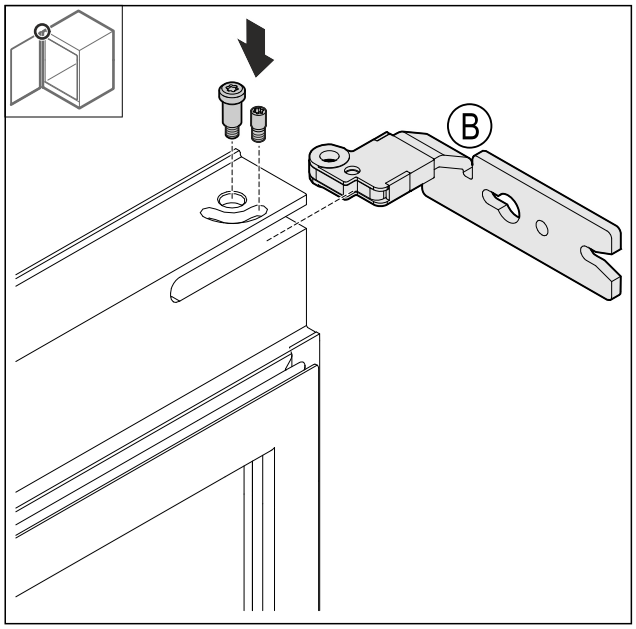

Fig. 26

▶ Montar la bisagra superior.

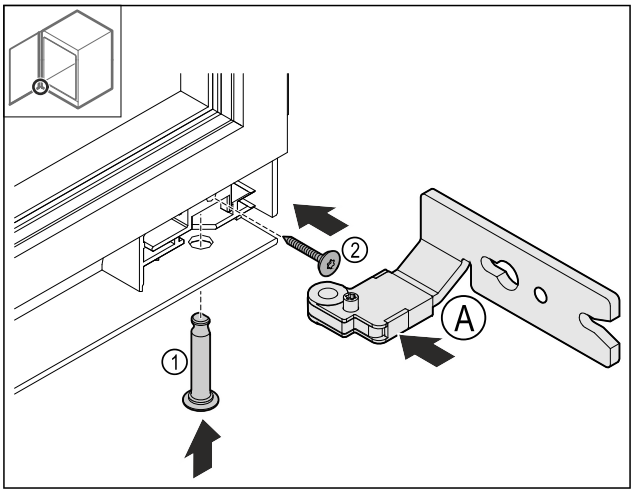

Fig. 27

▶ Insertar la bisagra inferior *Fig. 27 (A)*.
▶ Insertar y sujetar el perno *Fig. 27 (1)*.
▶ Apretar el tornillo *Fig. 27 (2)*.

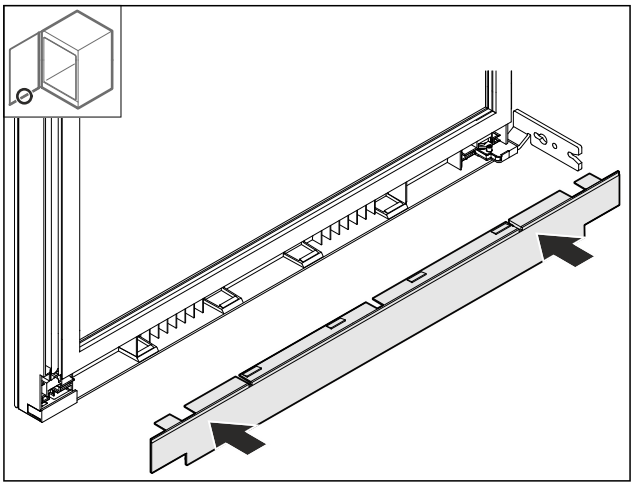

Fig. 28

▶ Colocar la cubierta.

8.12 Cambio de sitio del ángulo superior

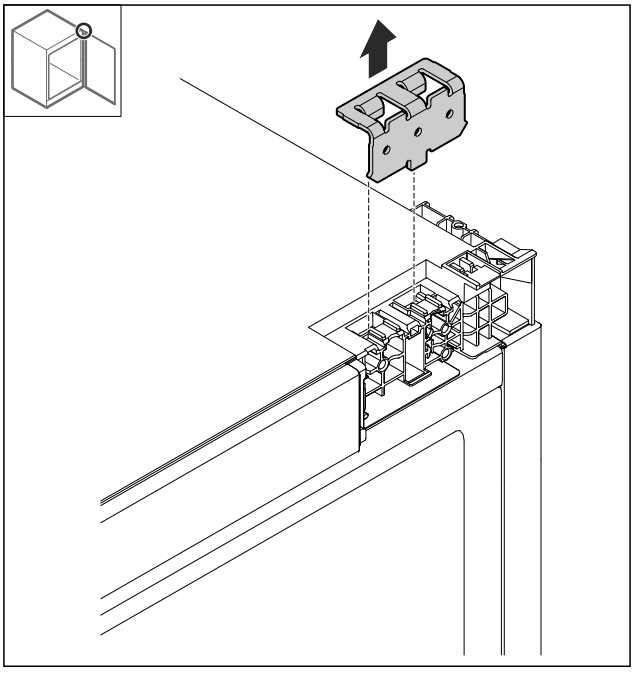

Fig. 29

▶ Retirar el ángulo.

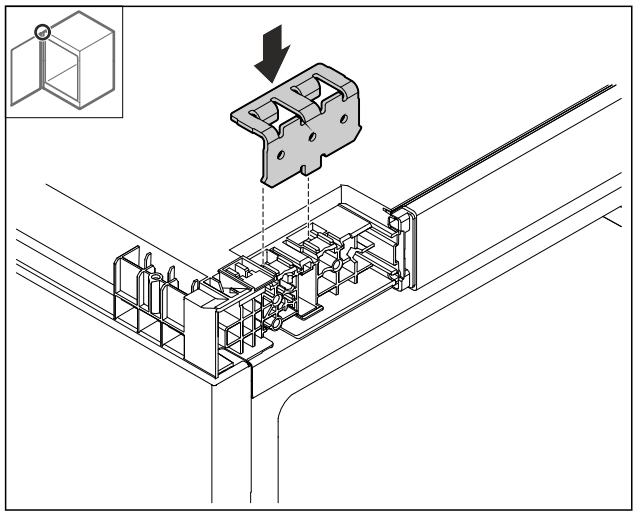

Fig. 30

▶ Insertar el ángulo.

8.13 Cambio de sitio del ángulo inferior

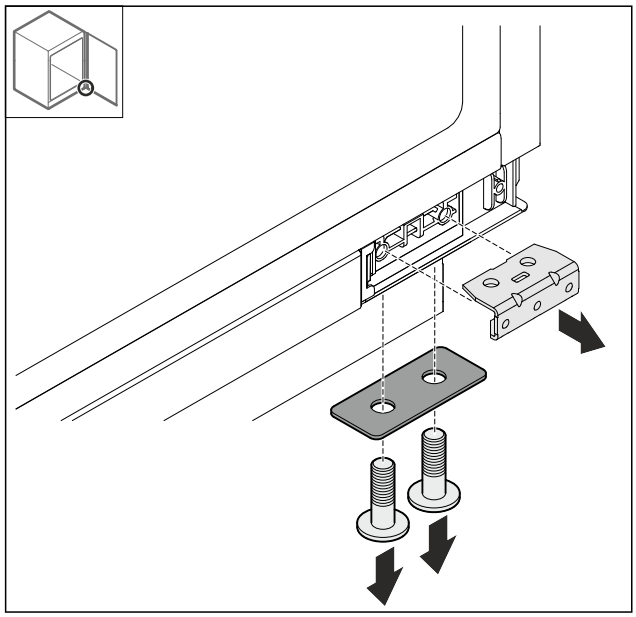

Fig. 31

▶ Desmontar el ángulo.

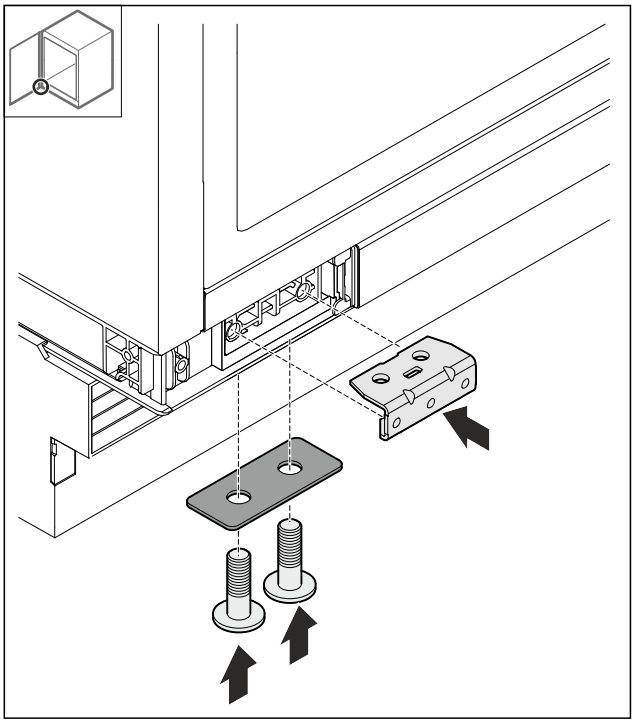

Fig. 32

▶ Montar el ángulo.

8.14 Montaje de la puerta

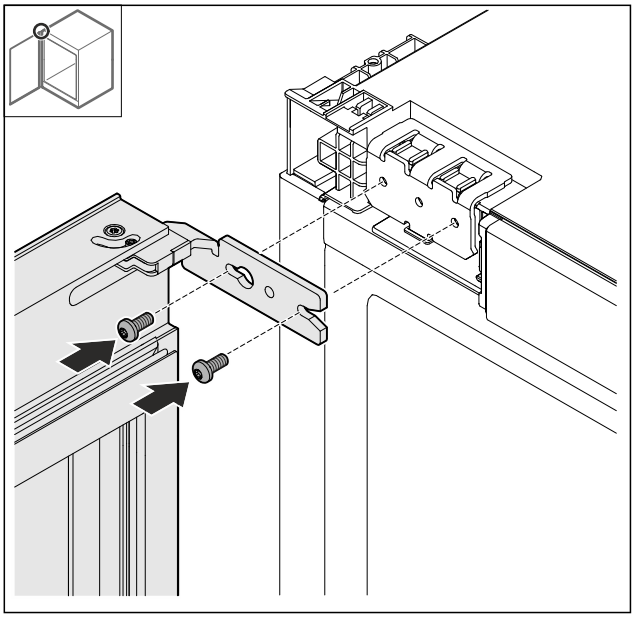

Fig. 33

▶ Atornillar la puerta superior.

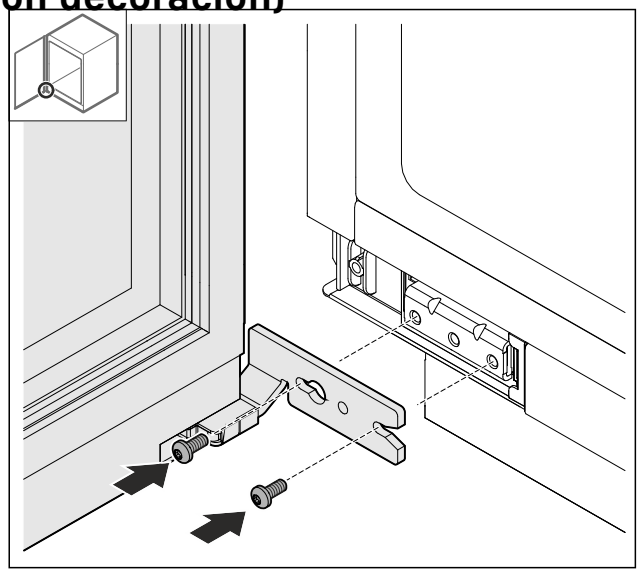

Fig. 34

▶ Atornillar la puerta inferior.

8.15 Colocación de las cubiertas

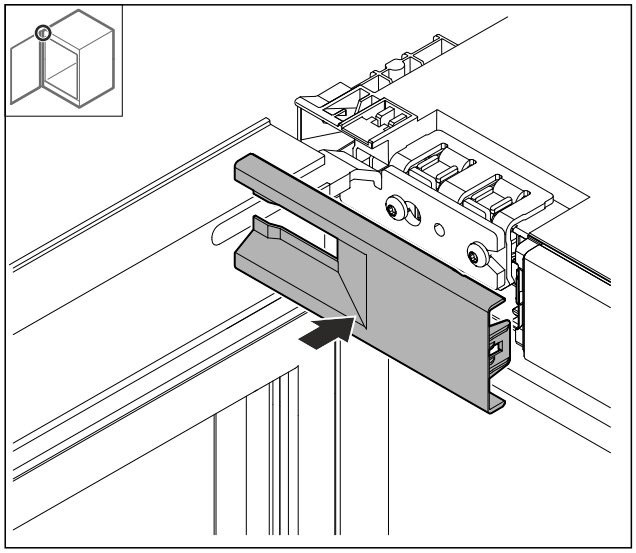

Fig. 35

▶ Colocar la cubierta.

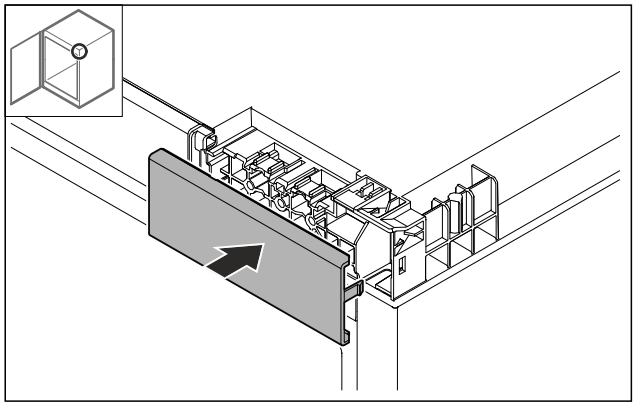

Fig. 36

▶ Colocar la cubierta.

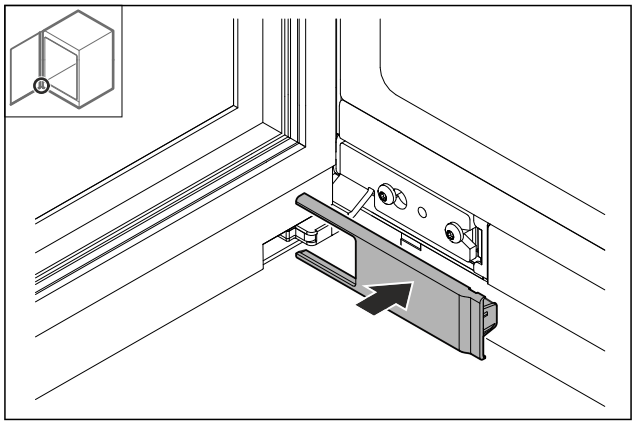

Fig. 37

▶ Colocar la cubierta.

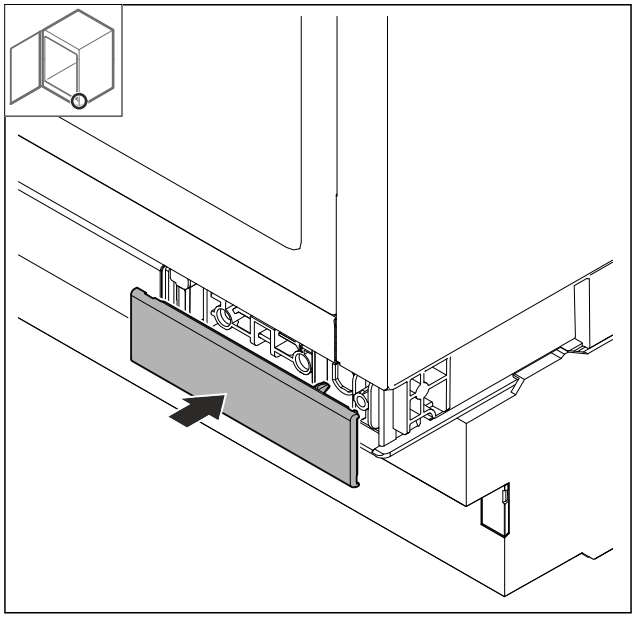

Fig. 38

▶ Colocar la cubierta.

9 Cambio del tope de puerta con bisagra multiarticulada (no compatible con decoración)

9.1 Indicaciones de seguridad

ADVERTENCIA

¡Peligro de lesiones por cambio del sentido de apertura de la puerta realizado por personal no cualificado!

▶ Cambiar el tope de puerta por parte de personal cualificado.

ADVERTENCIA

Peligro de lesiones y daños materiales debido al peso de la puerta.

▶ Cambie el tope de puerta solamente si puede cargar un peso de 15 kg.

▶ Cambie el tope de puerta con ayuda de dos personas.

Cambio del tope de puerta con bisagra multiarticulada (no compatible con decoración)

AVISO
¡Piezas conductoras de electricidad!
Daños de componentes eléctricos.
▶ Desconectar el enchufe de la red antes de cambiar la bisagra de la puerta.

9.2 Herramienta



9.3 Desmontaje de las cubiertas

▶ Abrir la puerta.

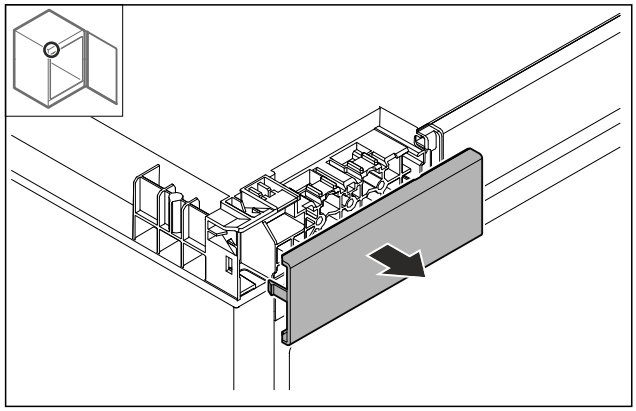

Fig. 39
▶ Retirar la cubierta.

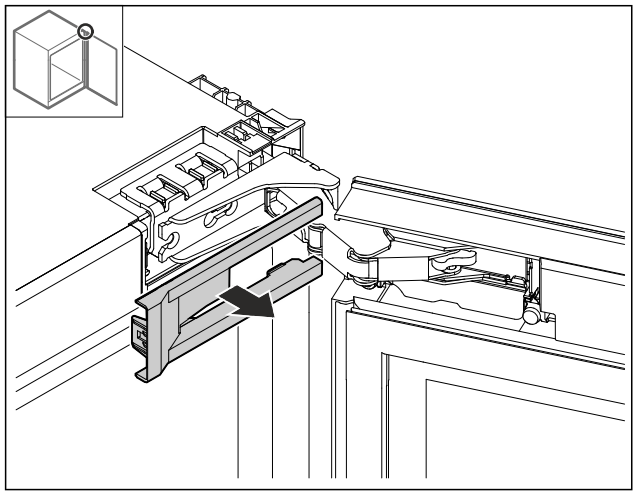

Fig. 40
▶ Retirar la cubierta.

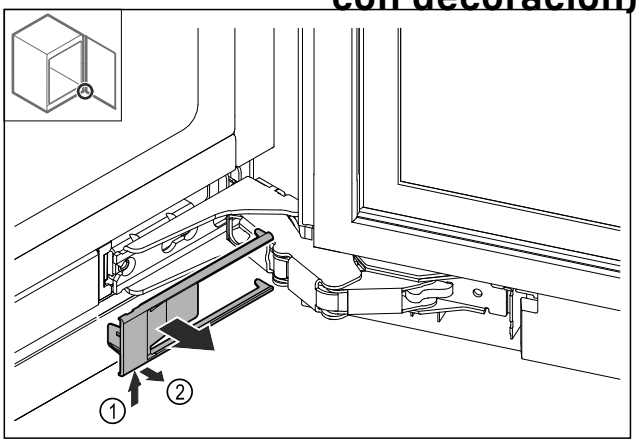

Fig. 41
▶ Retirar la cubierta.

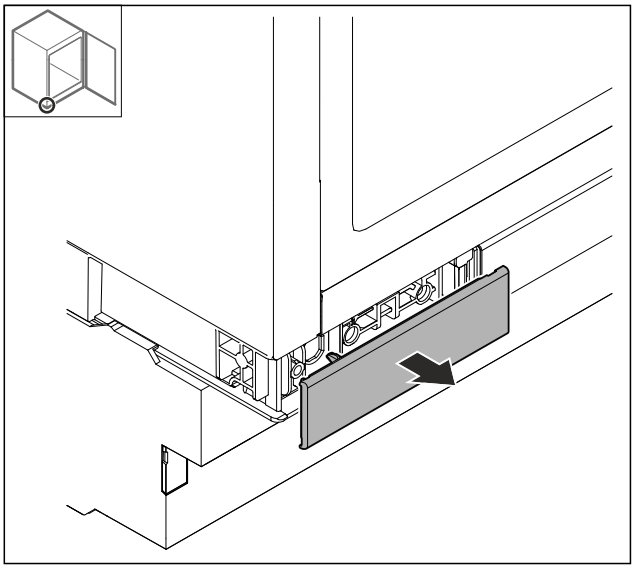

Fig. 42
▶ Retirar la cubierta.

9.4 Retiro de la puerta

AVISO
¡Peligro de lesiones al salirse la puerta!
▶ Sujetar la puerta.

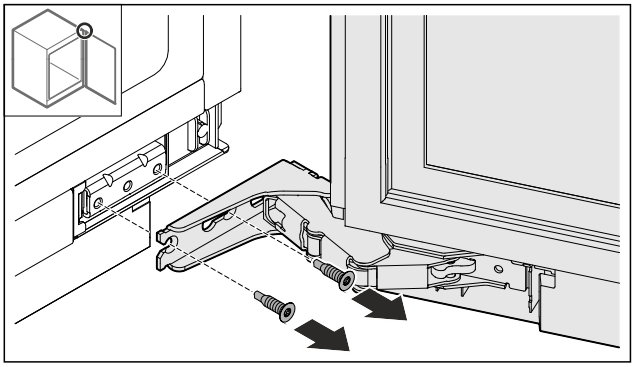

Fig. 43
▶ Aflojar los tornillos inferiores.

Cambio del tope de puerta con bisagra multiarticulada (no compatible con decoración)

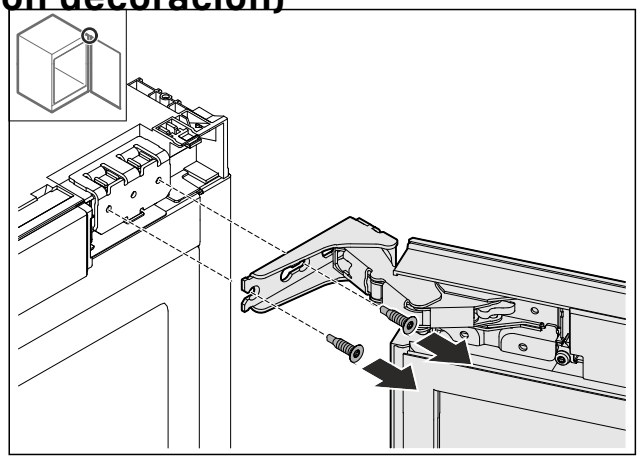

Fig. 44

▶ Aflojar los tornillos superiores.
▶ Retirar la puerta.
▶ Colocar la puerta sobre una superficie blanda.

9.5 Desmontaje de la bisagra

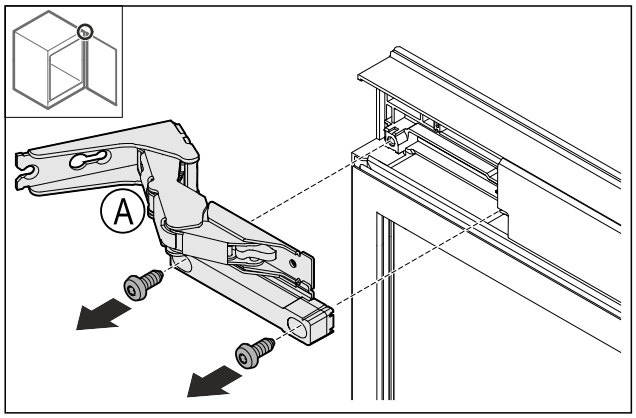

Fig. 45

▶ Desenroscar los tornillos.

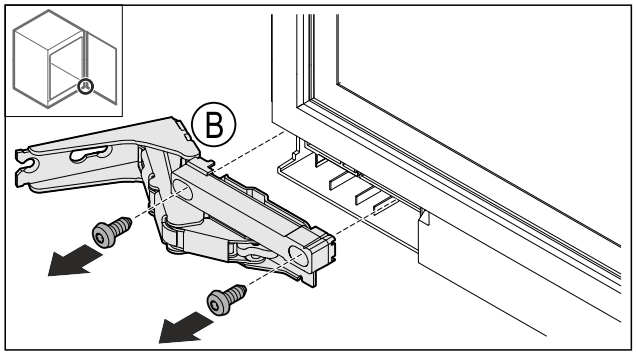

Fig. 46

▶ Desenroscar los tornillos.

9.6 Cambio de la bisagra

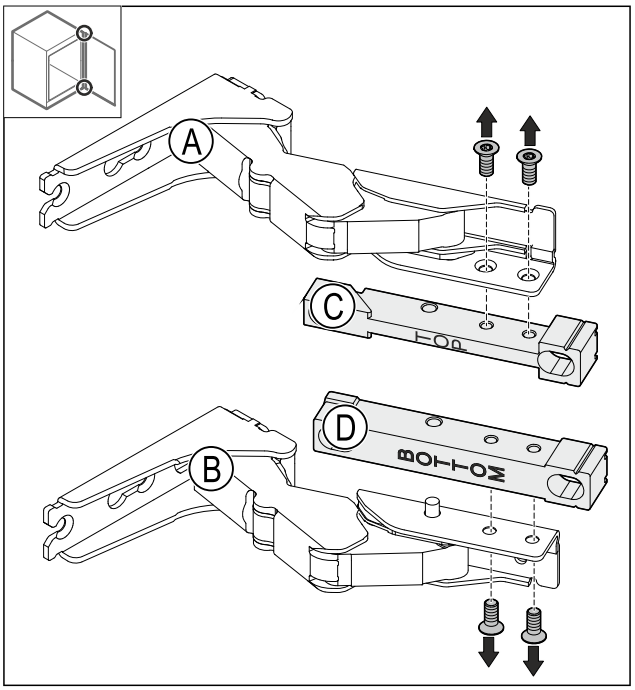

Fig. 47

▶ Desmonte los soportes.

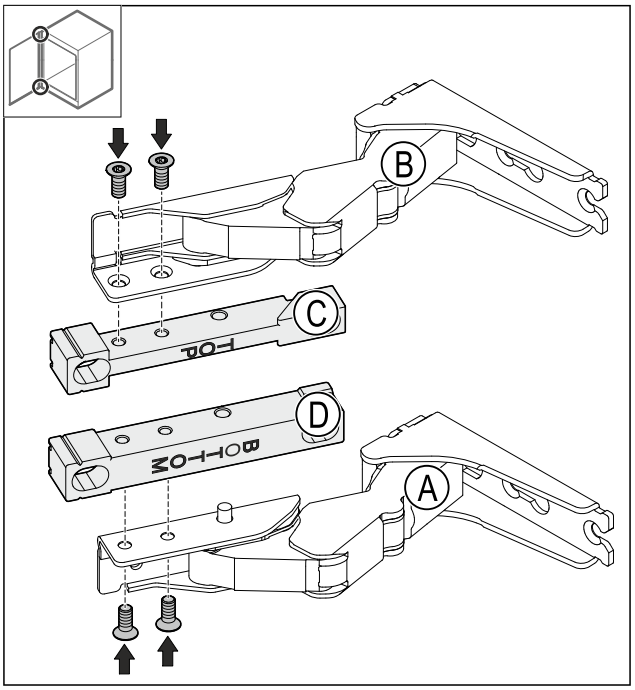

Fig. 48

▶ Monte los soportes.
▷ El soporte superior (TOP) permanece en la posición de montaje superior.
▷ El soporte inferior (BOTTOM) permanece en la posición de montaje inferior.

9.7 Cambio de posición de las cubiertas

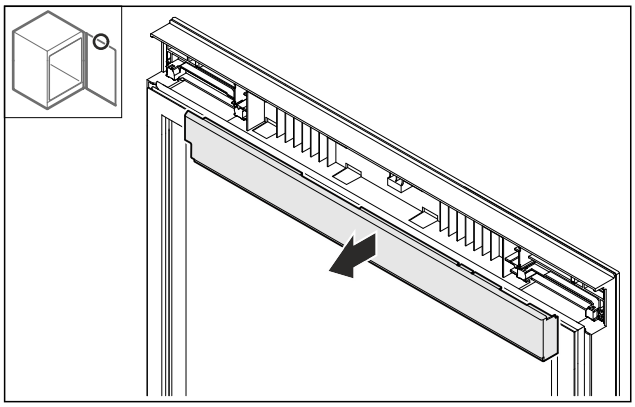

Fig. 49

▶ Aflojar la cubierta superior.

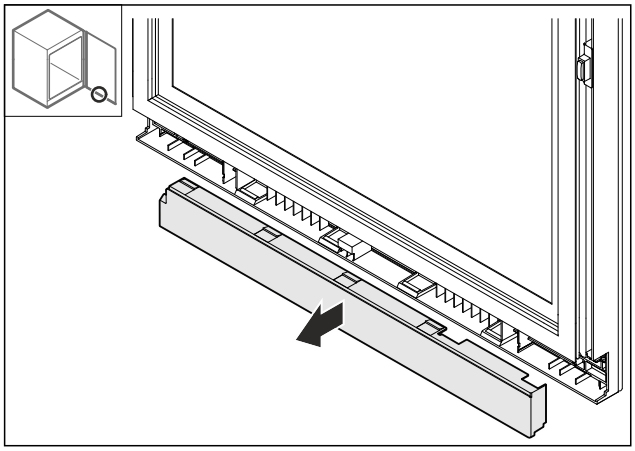

Fig. 50

▶ Aflojar la cubierta inferior

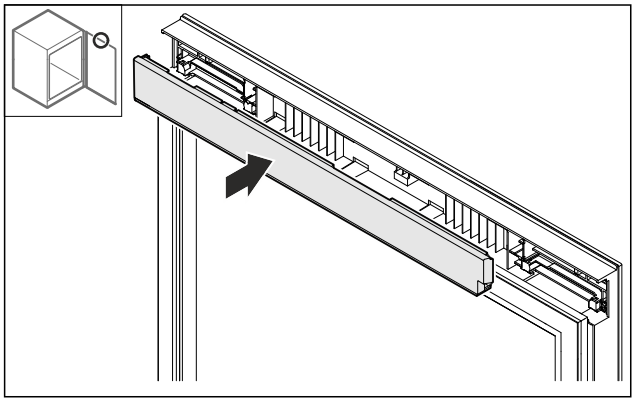

Fig. 51

▶ Colocar la cubierta de abajo arriba girada 180°.

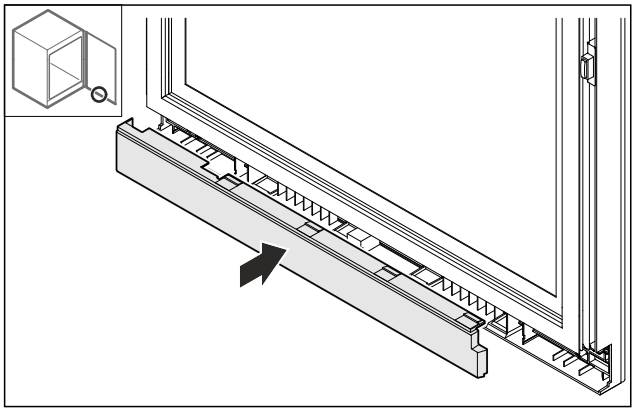

Fig. 52

▶ Colocar la cubierta de arriba abajo girada 180°.

9.8 Cambio de sitio del tope de puerta

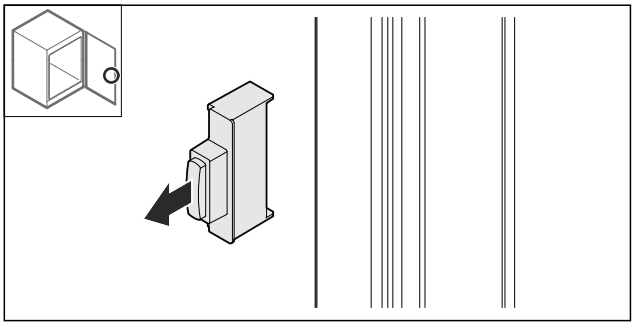

Fig. 53

▶ Extraer el tope de puerta.

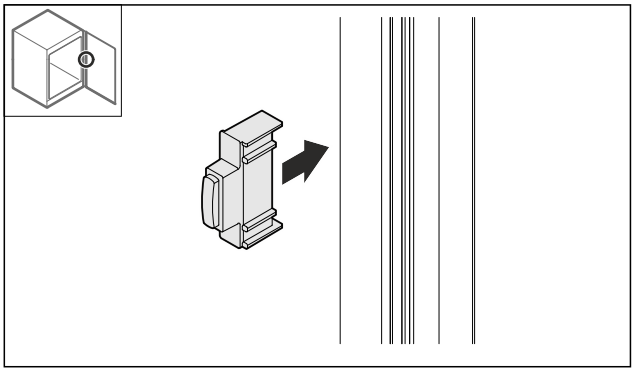

Fig. 54

▶ Insertar el tope de puerta en el lado opuesto, girándolo 180°.

9.9 Montaje de las bisagras

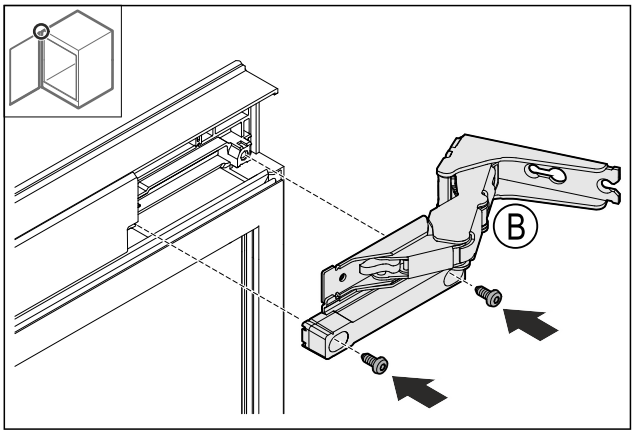

Fig. 55

▶ Montar la bisagra superior.

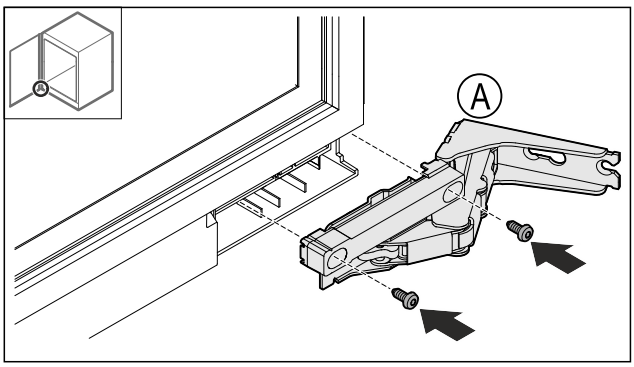

Fig. 56

▶ Montar la bisagra inferior.

9.10 Cambio de sitio del ángulo superior

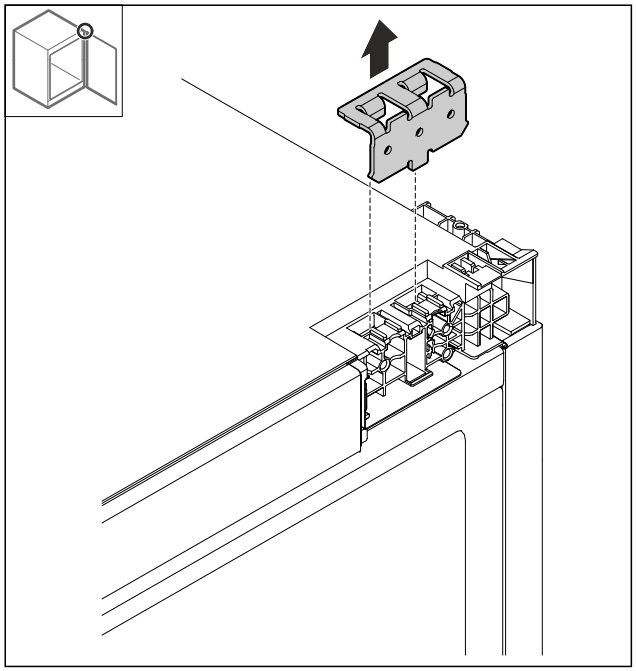

Fig. 57

▶ Retirar el ángulo.

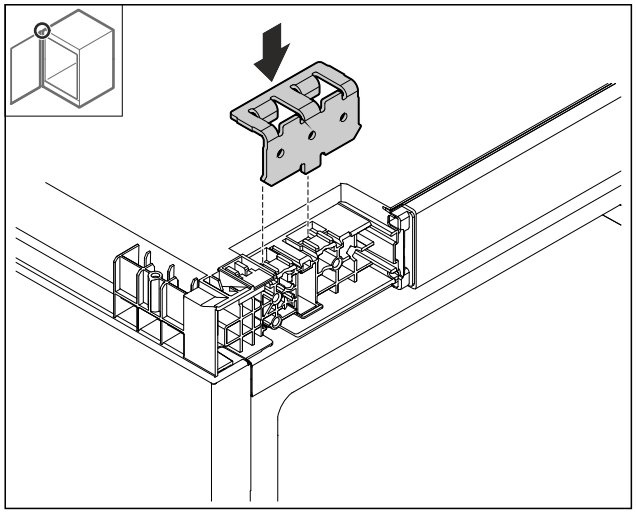

Fig. 58

▶ Insertar el ángulo.

9.11 Cambio de sitio del ángulo inferior

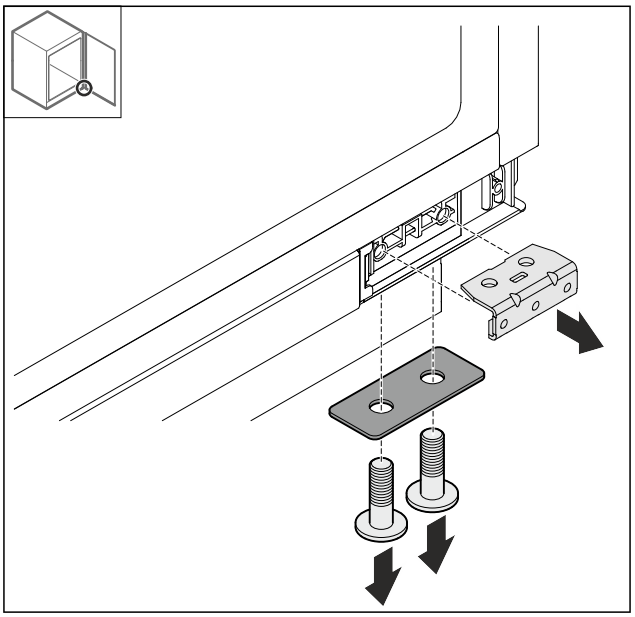

Fig. 59

▶ Desmontar el ángulo.

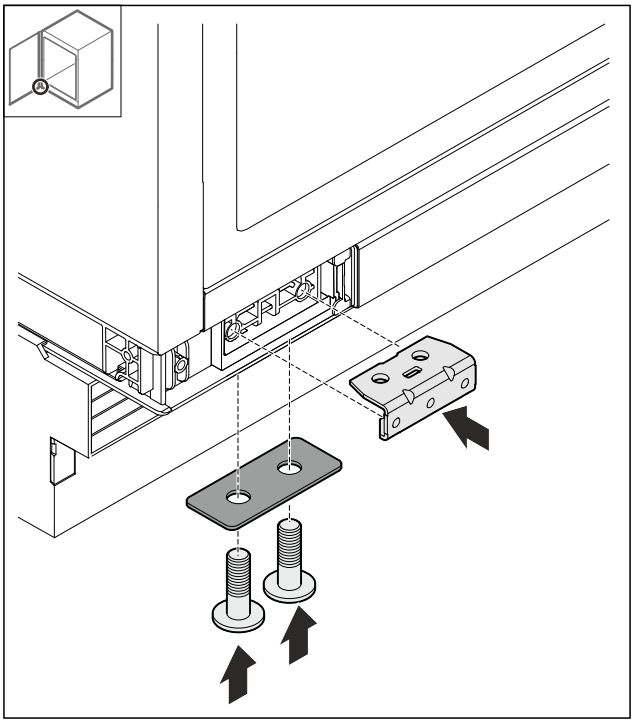

Fig. 60

▶ Montar el ángulo.

9.12 Montaje de la puerta

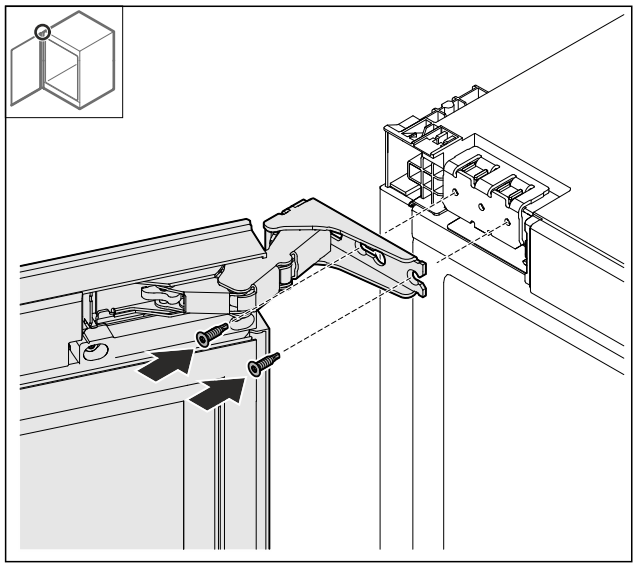

Fig. 61

▶ Atornillar la puerta superior.

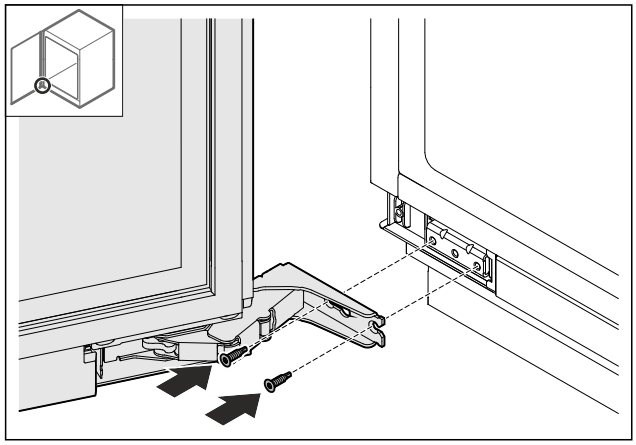

Fig. 62

▶ Atornillar la puerta inferior.

9.13 Colocación de las cubiertas

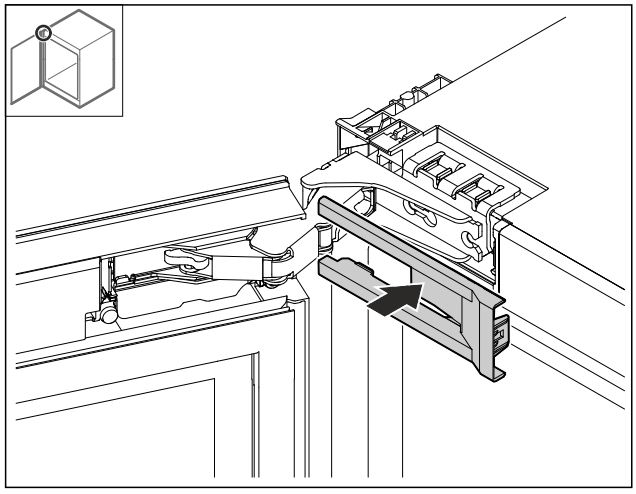

Fig. 63

▶ Colocar la cubierta.

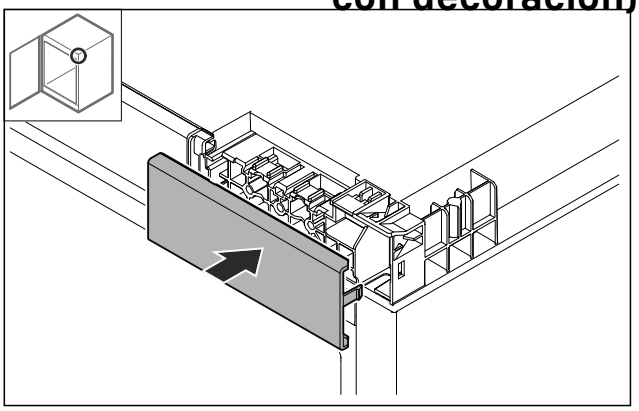

Fig. 64

▶ Colocar la cubierta.

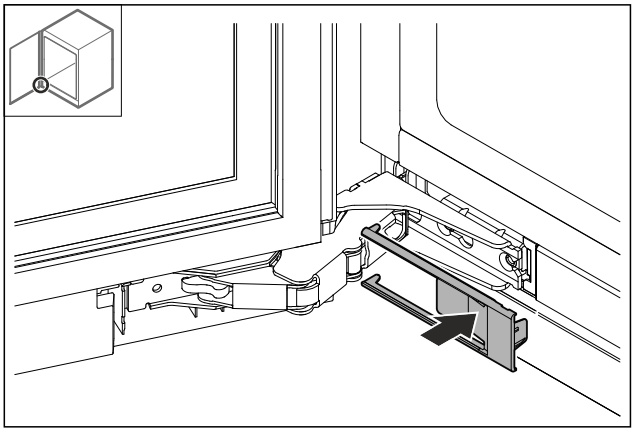

Fig. 65

▶ Colocar la cubierta.

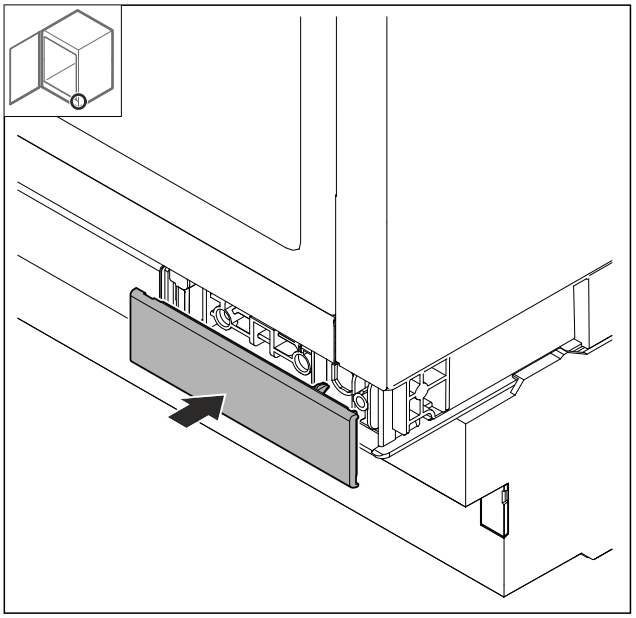

Fig. 66

▶ Colocar la cubierta.

10 Cambio del tope de puerta con bisagra multiarticulada (compatible con decoración)

10.1 Indicaciones de seguridad

ADVERTENCIA
¡Peligro de lesiones por cambio del sentido de apertura de la puerta realizado por personal no cualificado!
▶ Cambiar el tope de puerta por parte de personal cualificado.

ADVERTENCIA
Peligro de lesiones y daños materiales debido al peso de la puerta.
▶ Cambie el tope de puerta solamente si puede cargar un peso de 15 kg.
▶ Cambie el tope de puerta con ayuda de dos personas.

AVISO
¡Piezas conductoras de electricidad!
Daños de componentes eléctricos.
▶ Desconectar el enchufe de la red antes de cambiar la bisagra de la puerta.

10.2 Herramienta



10.3 Desmontaje de las cubiertas

▶ Abrir la puerta.

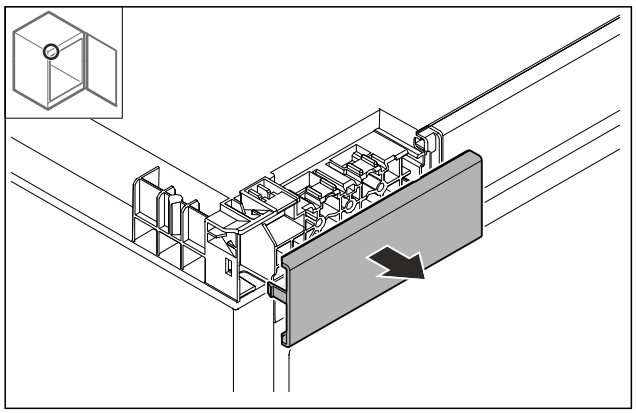

Fig. 67
▶ Retirar la cubierta.

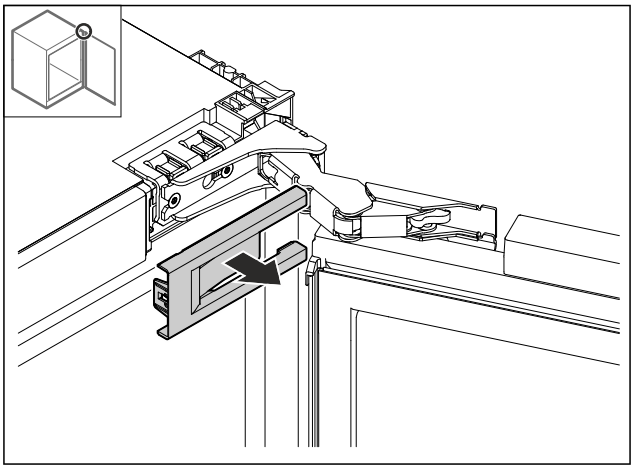

Fig. 68
▶ Retirar la cubierta.

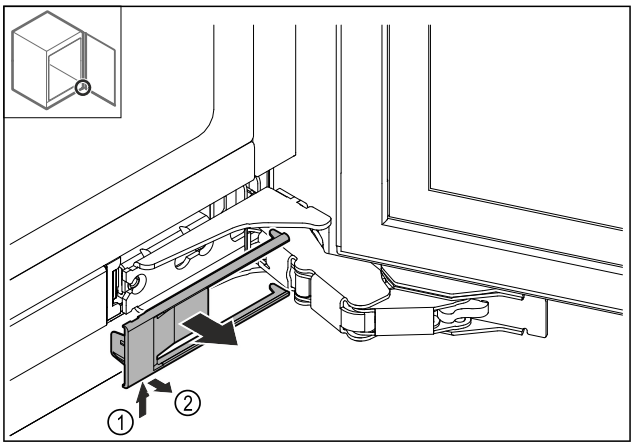

Fig. 69
▶ Retirar la cubierta.

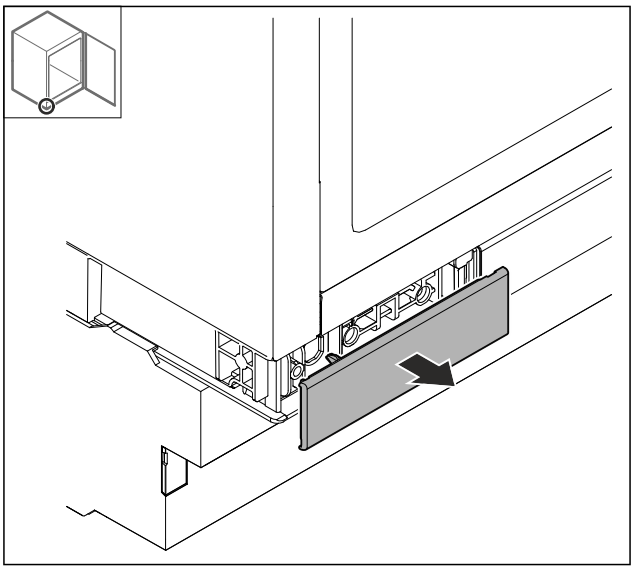

Fig. 70
▶ Retirar la cubierta.

10.4 Retiro de la puerta

AVISO
¡Peligro de lesiones al salirse la puerta!
▶ Sujetar la puerta.

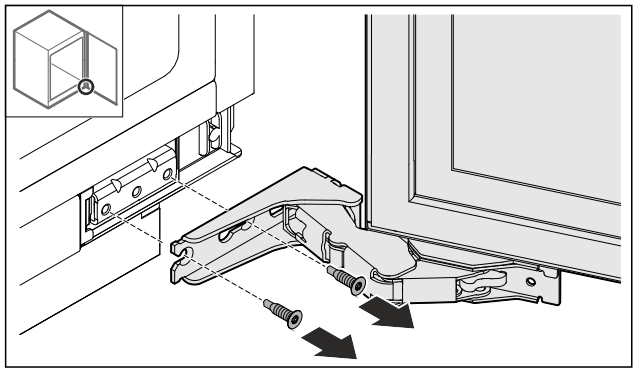

Fig. 71

▶ Aflojar los tornillos inferiores.

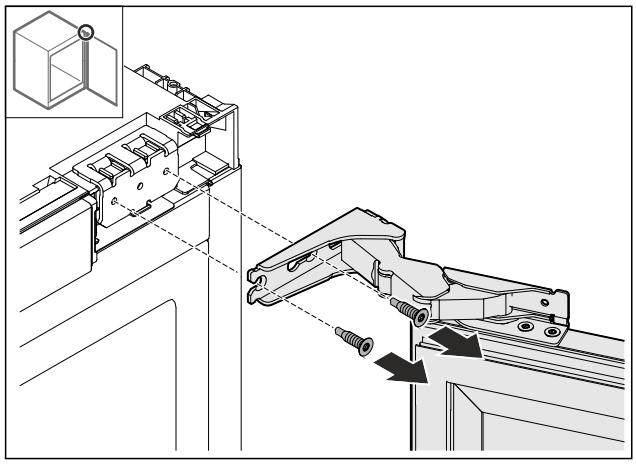

Fig. 72

▶ Aflojar los tornillos superiores.
▶ Retirar la puerta.
▶ Colocar la puerta sobre una superficie blanda.

10.5 Desmontaje de la bisagra

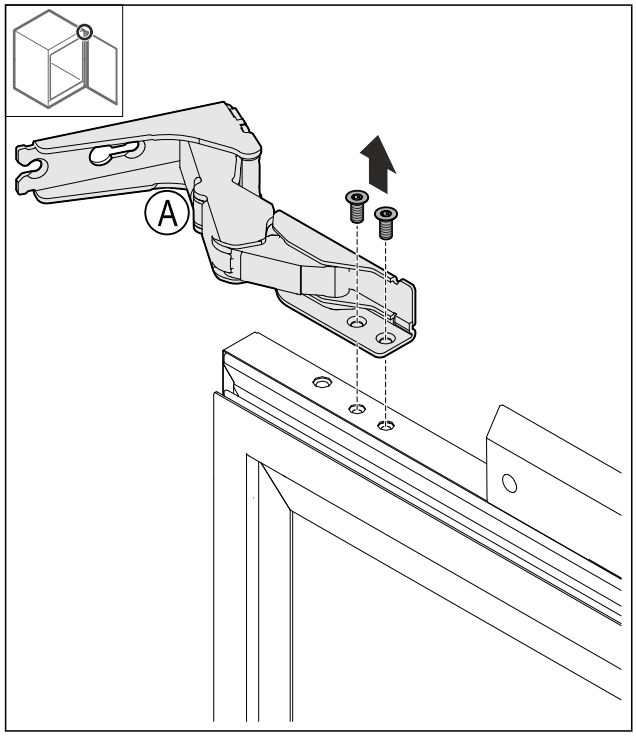

Fig. 73

▶ Desenroscar los tornillos.

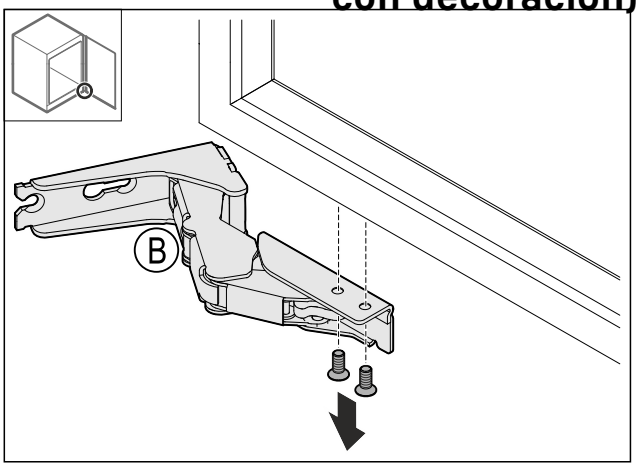

Fig. 74

▶ Desenroscar los tornillos.

10.6 Cambio de sitio del tope de puerta

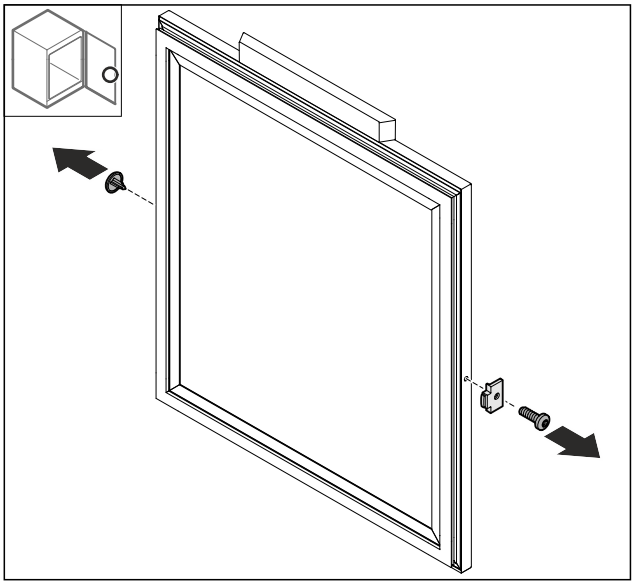

Fig. 75

▶ Retirar la cubierta *Fig. 75 (1)*.
▶ Desmontar el tope de puerta *Fig. 75 (2)*.

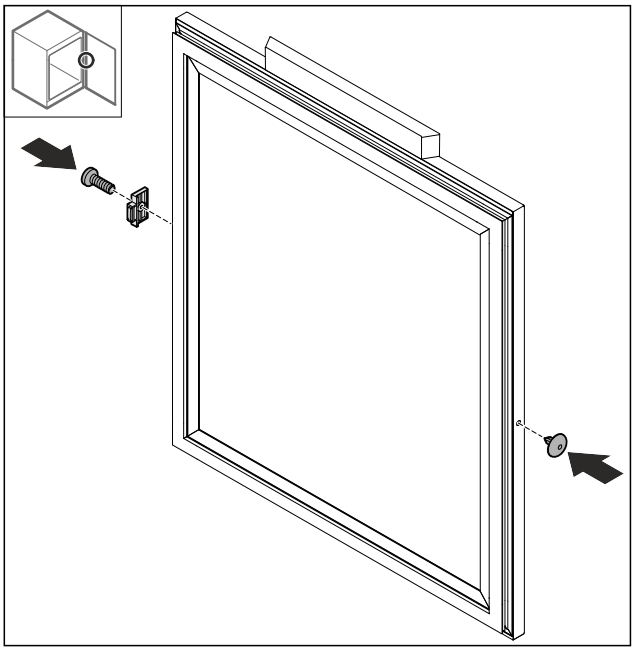

Cambio del tope de puerta con bisagra multiarticulada (compatible con decoración)

Fig. 76

▶ Montar el tope de puerta *Fig. 76 (1)* en el lado opuesto, girándolo 180°.
▶ Insertar la cubierta *Fig. 76 (2)* en el lado opuesto.

10.7 Montaje de las bisagras

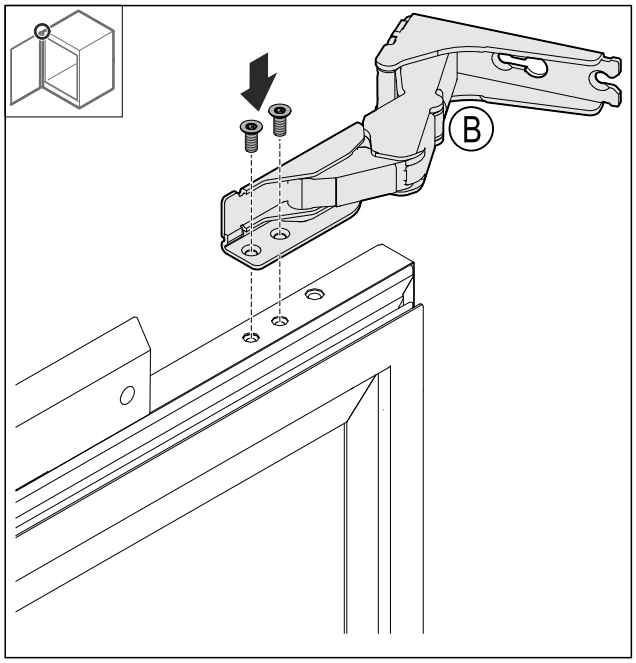

Fig. 77

▶ Montar la bisagra superior.

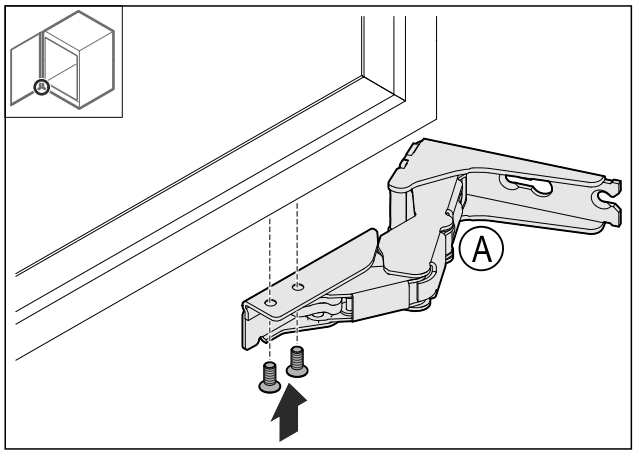

Fig. 78

▶ Montar la bisagra inferior.

10.8 Cambio de sitio del ángulo superior

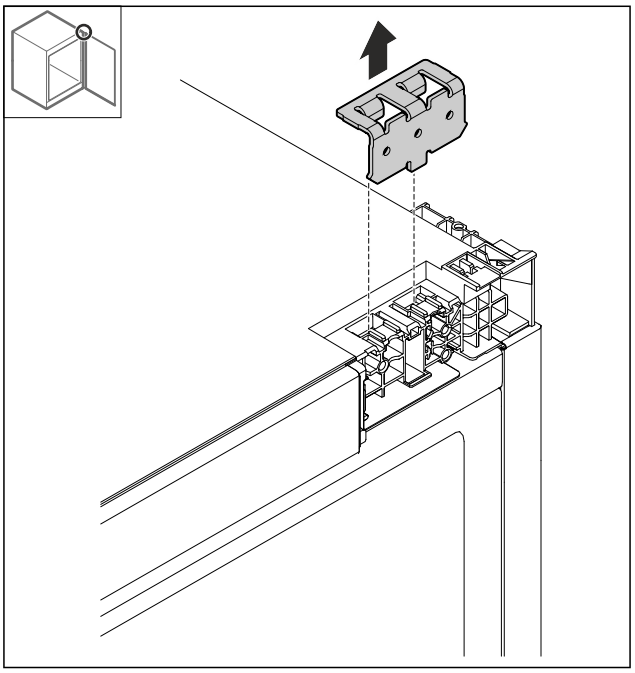

Fig. 79

▶ Retirar el ángulo.

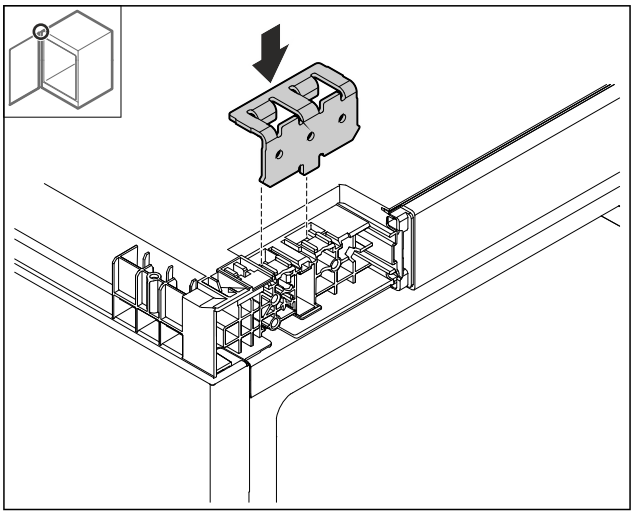

Fig. 80

▶ Insertar el ángulo.

10.9 Cambio de sitio del ángulo inferior

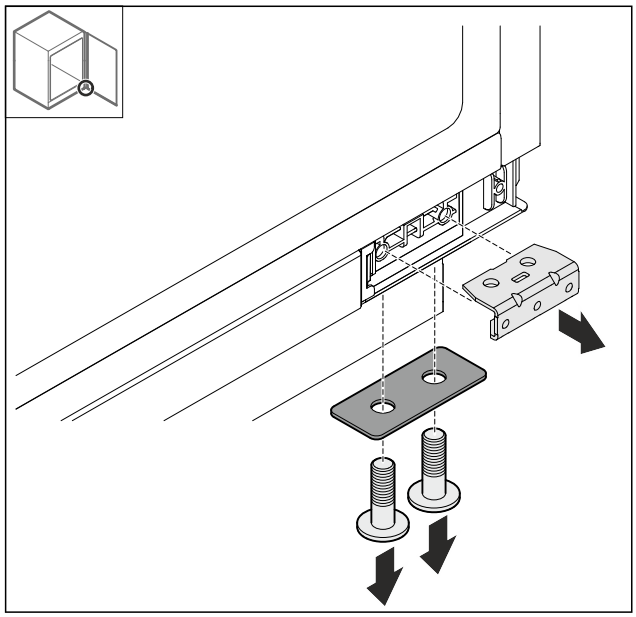

Fig. 81

▶ Desmontar el ángulo.

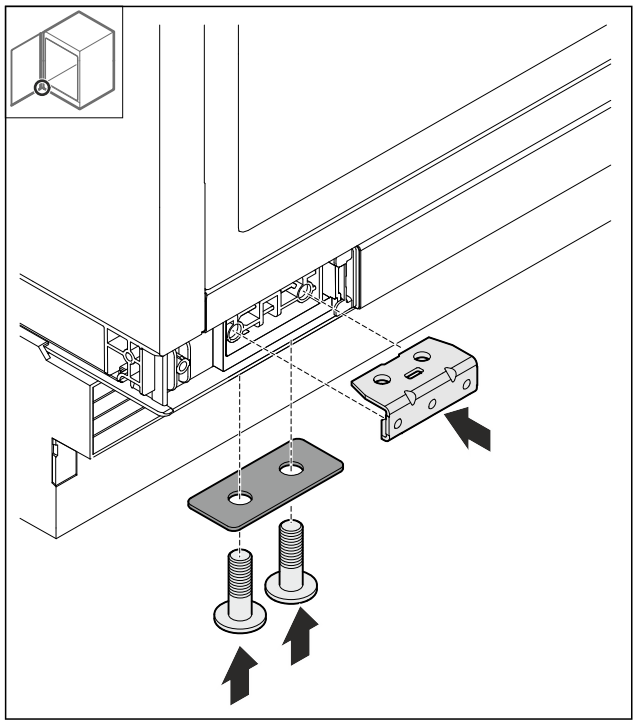

Fig. 82

▶ Montar el ángulo.

10.10 Montaje de la puerta

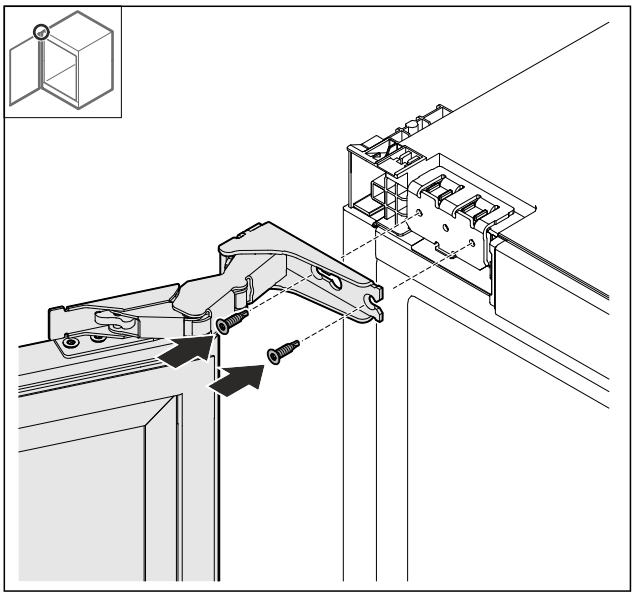

Fig. 83

▶ Atornillar la puerta superior.

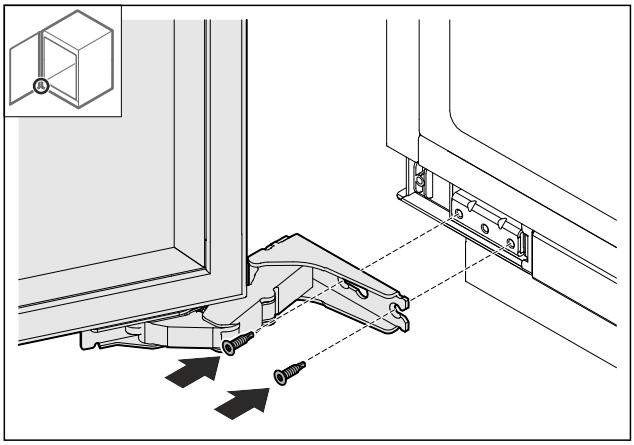

Fig. 84

▶ Atornillar la puerta inferior.

10.11 Colocación de las cubiertas

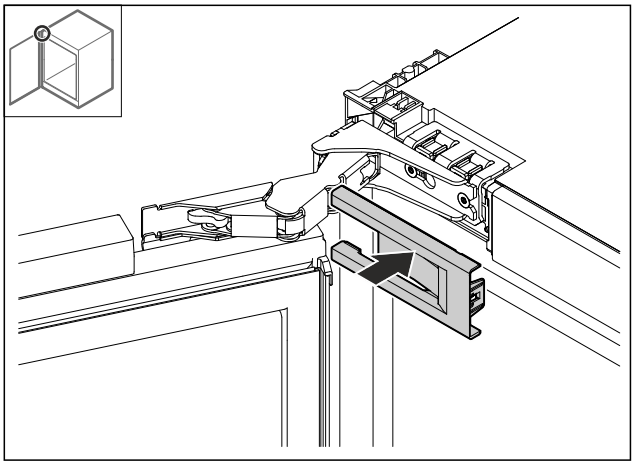

Fig. 85

▶ Colocar la cubierta.

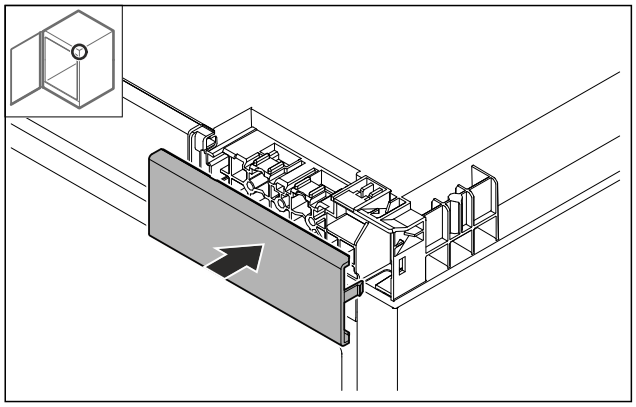

Fig. 86

▶ Colocar la cubierta.

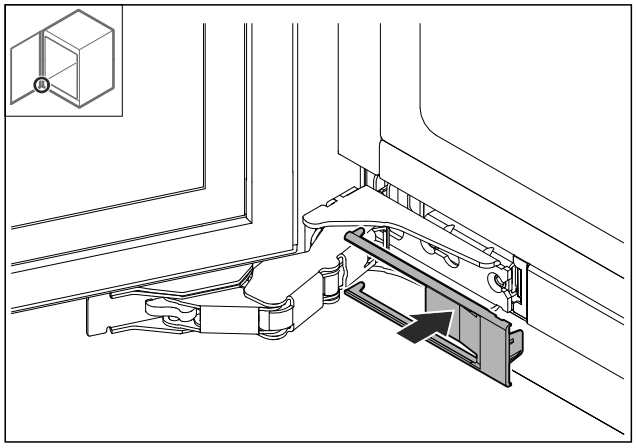

Fig. 87

▶ Colocar la cubierta.

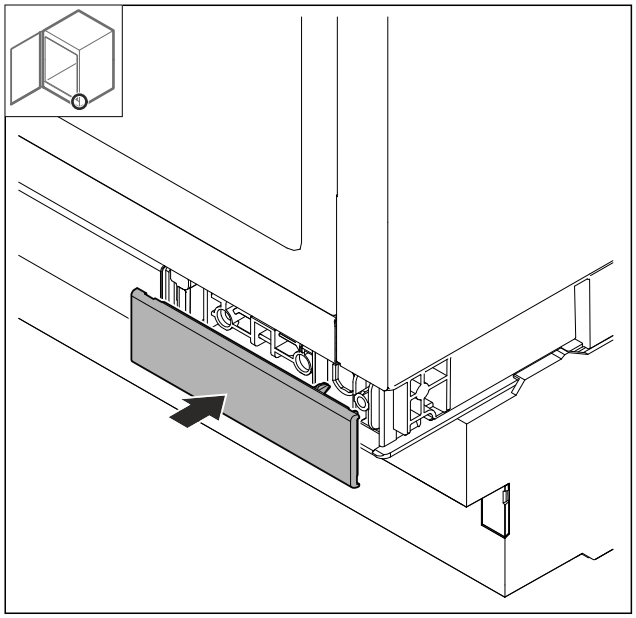

Fig. 88

▶ Colocar la cubierta.

11 Alineación del tope de puerta con la bisagra de soporte de cojinetes

Si la puerta no está recta, puede alinearse en el ángulo de bisagra.

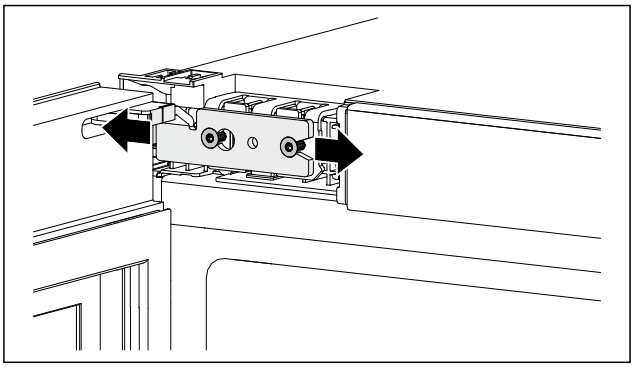

Fig. 89 Representación a modo de ejemplo

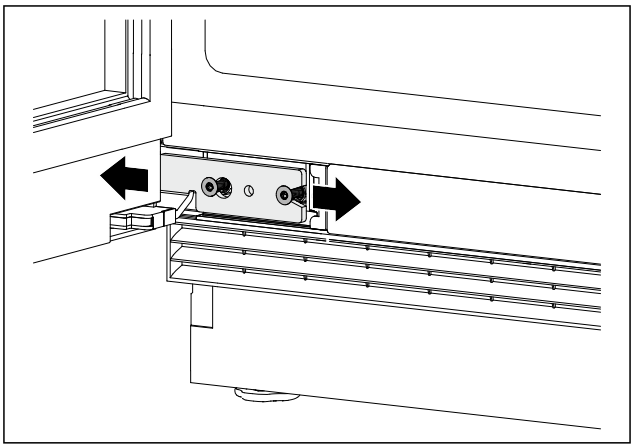

Fig. 90 Representación a modo de ejemplo

▶ Afloje ligeramente los tornillos.
▶ Mueva la puerta con el ángulo de bisagra hacia la derecha o hacia la izquierda.
▶ Apriete los tornillos hasta el tope.
▷ La puerta se ha alineado.

12 Alineación del tope de puerta con la bisagra multiarticulada (no compatible con decoración)

Si la puerta no está recta, puede alinearse en el ángulo de bisagra.

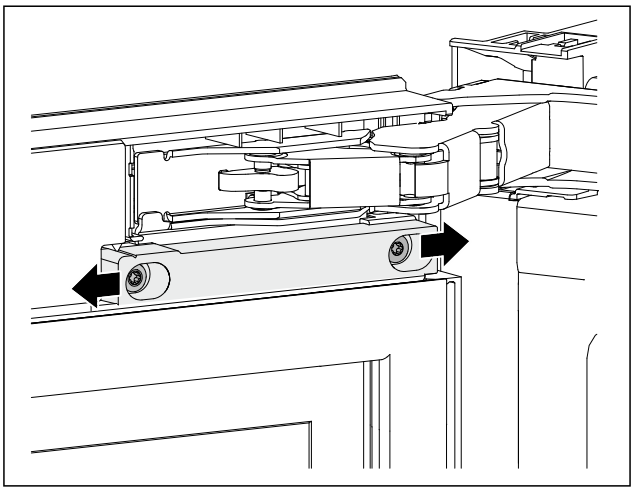

Fig. 91 Representación a modo de ejemplo

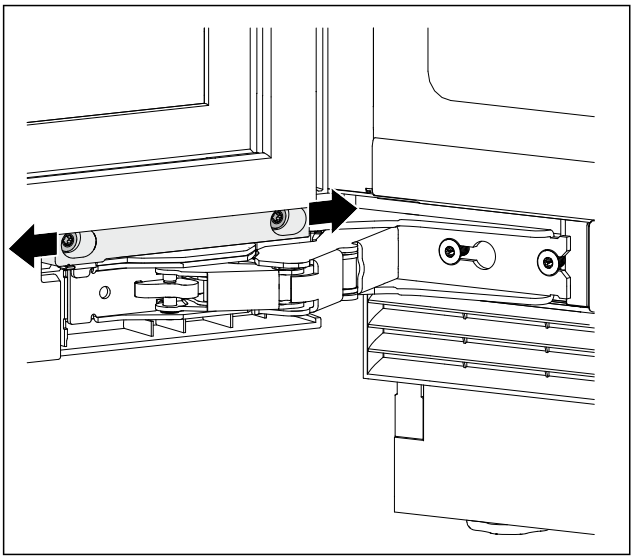

Fig. 92 Representación a modo de ejemplo

- ▶ Afloje ligeramente los tornillos.
- ▶ Mueva la puerta con el ángulo de bisagra hacia la derecha o hacia la izquierda.
- ▶ Apriete los tornillos hasta el tope.
- ▷ La puerta se ha alineado.

13 Montaje en el hueco

13.1 Herramienta



Antes de montar el electrodoméstico en el hueco, tenga en cuenta el método de fijación:	
Fijación lateral	**Fijación de la cubierta**
Montaje debajo una encimera de material duro como el granito	Sin plancha de granito
Con las patas de apoyo completamente giradas hacia adentro, el electrodoméstico queda más bajo que la encimera.	Con las patas de apoyo completamente giradas hacia el interior, el electrodoméstico queda ligeramente tenso debajo de la encimera.
El panel lateral de mueble está disponible para atornillar.	

13.2 Volumen de suministro

1x	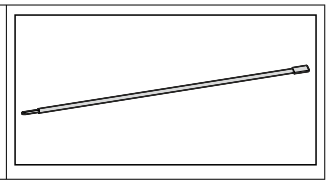

1x	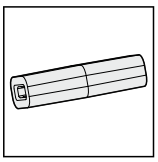
2x	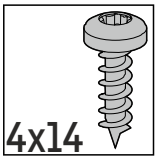
2x	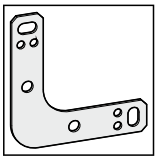
2x	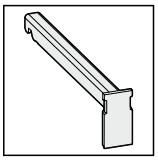

13.3 Preparación del aparato

Asegúrese de que se cumplan los siguientes requisitos antes de instalar el electrodoméstico en un hueco:

- ❑ Se han implementado el tope de la puerta. Solo puede implementar el tope de la puerta fuera del hueco porque necesita espacio suficiente para ello.
- ▶ Enchufe el conector para aparatos de frío del cable de conexión a la red completamente en el conector de la parte posterior del electrodoméstico.
- ▶ Asegurarse de que el conector para aparatos de frío esté firmemente asentado.
- ▶ Llevar el enchufe de la red a una toma de corriente de libre acceso utilizando un cordón.

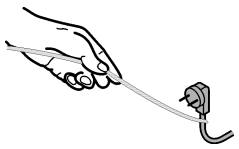

Fig. 93

AVISO

¡Peligro de daños por movimiento del electrodoméstico!
Si mueve el electrodoméstico, puede dañarse el suelo o pueden romperse las patas de ajuste del electrodoméstico.
Antes de moverlo:

- ▶ Atornille completamente las patas de ajuste.
- ▶ Coloque una tira de cartón (p. ej., de embalaje) de aprox. 100 mm × 600 mm debajo de cada una de las patas de ajuste.

Al moverlo:

- ▶ Mueva el electrodoméstico con cuidado.
- ▶ En caso de suelos irregulares: levante el electrodoméstico con cuidado.

Después de moverlo:

- ▶ Retire las tiras de cartón.

13.4 Fijación del electrodoméstico en la cubierta

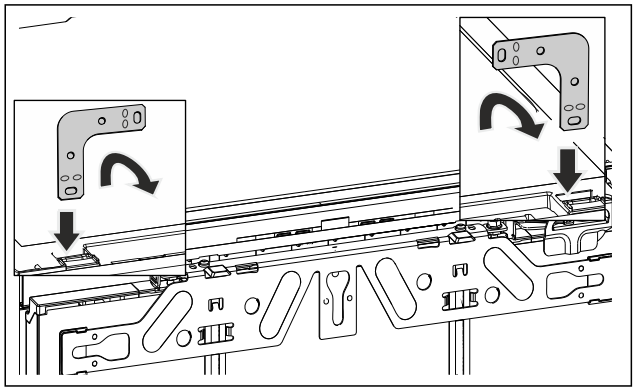

Fig. 94 Representación a modo de ejemplo

▶ Introducir el ángulo en el orificio de alojamiento de la cubierta del dispositivo y girarlo hacia delante.

ADVERTENCIA

Peligro de incendio por cortocircuito.

▶ Cuando empuje el electrodoméstico en el hueco: No retorcer, pellizcar ni dañar el cable de conexión a la red eléctrica.

▶ No poner en marcha el electrodoméstico con un cable conector defectuoso.

▶ Deslizar y alinear el aparato en el hueco. Véase el punto (consulte 13.6 Alineación del electrodoméstico) .

13.5 Fijación lateral del electrodoméstico

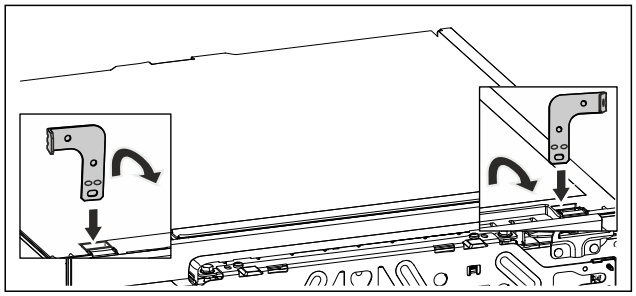

Fig. 95 Representación a modo de ejemplo

▶ Girar ambos ángulos, antes del montaje, hacia un extremo. Introducir el lado recto en el orificio de alojamiento de la cubierta del dispositivo y girarlo hacia delante.

ADVERTENCIA

Peligro de incendio por cortocircuito.

▶ Cuando empuje el electrodoméstico en el hueco: No retorcer, pellizcar ni dañar el cable de conexión a la red eléctrica.

▶ No poner en marcha el electrodoméstico con un cable conector defectuoso.

▶ Deslizar y alinear el aparato en el hueco. Véase el punto (consulte 13.6 Alineación del electrodoméstico) .

13.6 Alineación del electrodoméstico

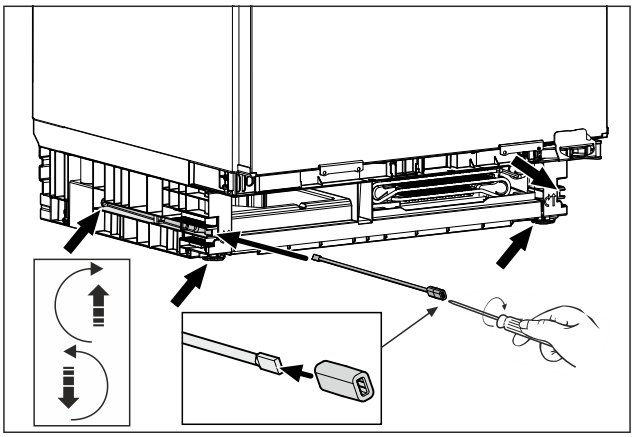

Fig. 96 Representación a modo de ejemplo

▶ Desenrosque las patas de apoyo hasta debajo de la encimera.

▶ Alinear el aparato de pie con la ayuda de un nivel de burbuja.

▶ Conservar la varilla con la pieza adaptadora para un desmontaje del electrodoméstico.

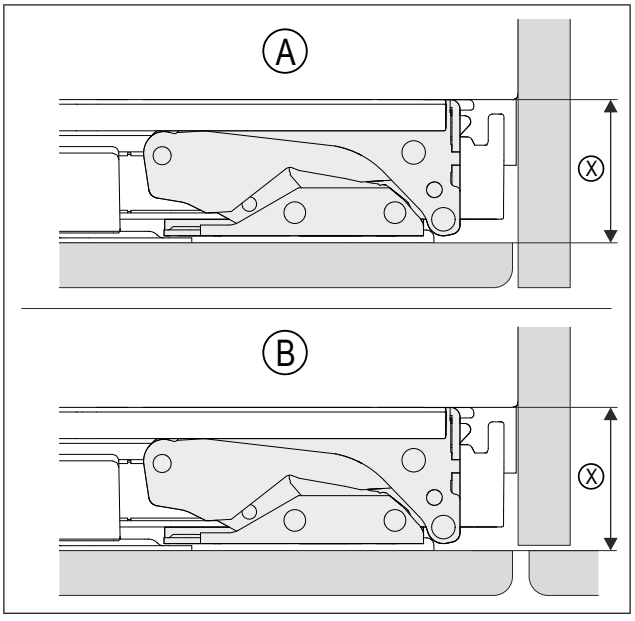

Fig. 97 Representación a modo de ejemplo

(A) Hueco con pared

(B) Hueco con mueble adyacente

(X) es la distancia entre el cuerpo del electrodoméstico y la parte trasera del frente del mueble montado

▶ Compruebe que la distancia (X) corresponda a la situación de montaje (A) o (B).

(X)	42 mm
En caso de que no esté la pared lateral del mueble, tomar la encimera como referencia.	

▶ Desenroscar, de forma alterna, las patas de apoyo al máximo. El recorrido de ajuste es de, como máximo, 60 mm.

▷ El electrodoméstico está alineado verticalmente.

▷ El aparato está ligeramente tensado en el hueco, entre el suelo y la encimera.

13.7 Montaje del zócalo

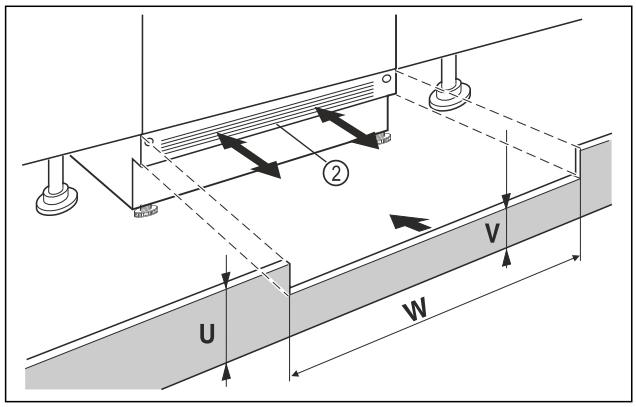

Fig. 98 Representación a modo de ejemplo

- ▶ Colocar el zócalo del aparato *Fig. 98 (2)* sin fijarlo aún.
- ▶ Colocar la puerta del mueble y el zócalo del mueble para probar
- ▶ En caso de que el zócalo *Fig. 98 (2)* quede visible, colocarlo lo más adelante posible, de modo que el borde delantero de la rejilla de ventilación y el zócalo del mueble estén al mismo nivel.

-o-

- ▶ En caso de que el zócalo no quede visible *Fig. 98 (2)*, colocarlo detrás del todo.
- ▶ Vigilar que la ranura de ventilación quede completamente libre: en caso necesario, recortar la altura del zócalo del mueble *Fig. 98 (U)*.
- ▷ Adaptar, a lo largo de la anchura del hueco, *Fig. 98 (W)* la altura del nervio *Fig. 98 (V)* debajo del zócalo del aparato *Fig. 98 (2)*.

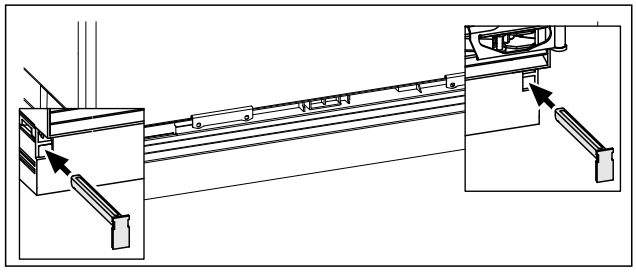

Fig. 99 Representación a modo de ejemplo

- ▶ Fijar el zócalo del aparato: Colocar el pasador, sujetando el zócalo del aparato.
- ▶ Fijar el zócalo del mueble.

13.8 Fijación del electrodoméstico en el hueco

Fijación de la cubierta:

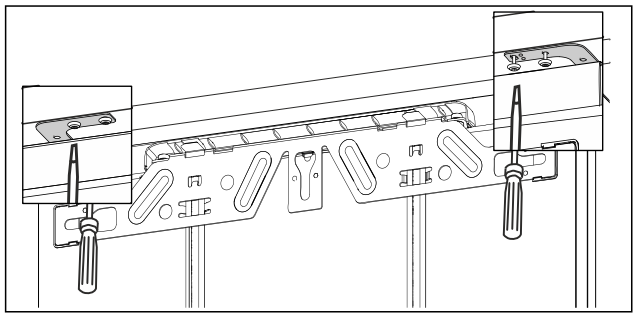

Fig. 100 Representación a modo de ejemplo

- ▶ Para la fijación debajo de la encimera, atornillar los ángulos de fijación con dos tornillos respectivamente debajo de la encimera.

Fijación lateral:

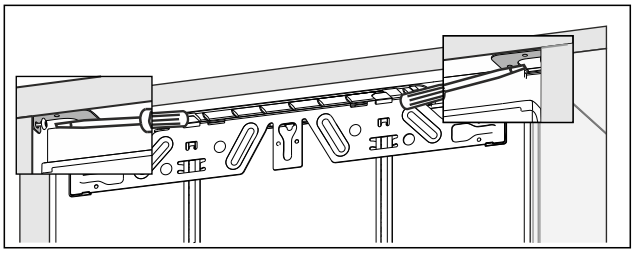

Fig. 101 Representación a modo de ejemplo

- ▶ Para la fijación lateral, atornillar el ángulo de fijación con un tornillo respectivamente a izquierda y derecha del hueco.
- ▶ En el caso de electrodomésticos con bisagra de caballete, comience por el lado opuesto de la bisagra.*

14 Montaje de la puerta del mueble

Herramienta

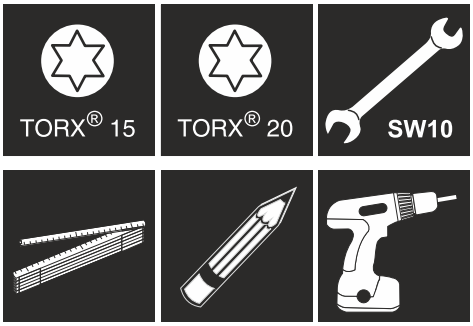

Volumen de suministro

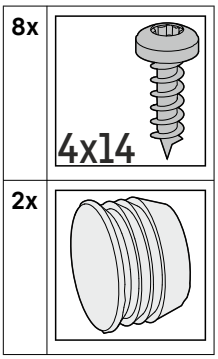

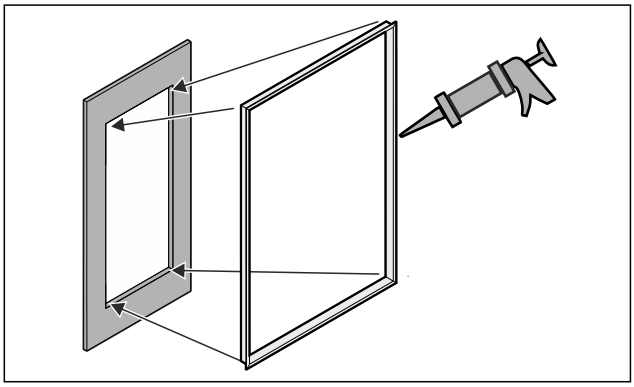

Fig. 102

- ▶ Pegar bastidor de perfil opcional en la mortaja. *
- ▶ Montar el tirador en la puerta del mueble. El montaje posterior no es posible.

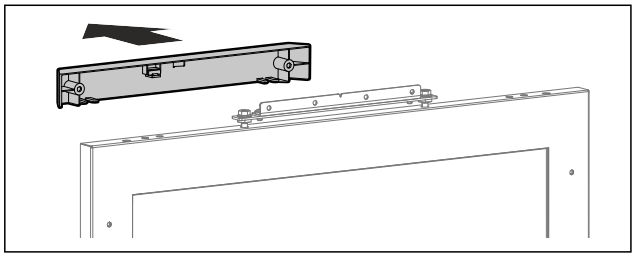

▶ Desmontar la cubierta.

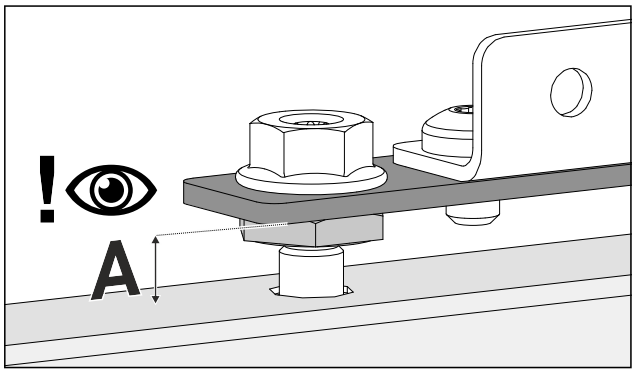

▶ Comprobar el preajuste (A) 8 mm (distancia entre la puerta del aparato y el borde inferior de la chapa de montaje).
▶ En caso necesario, ajustar la distancia.

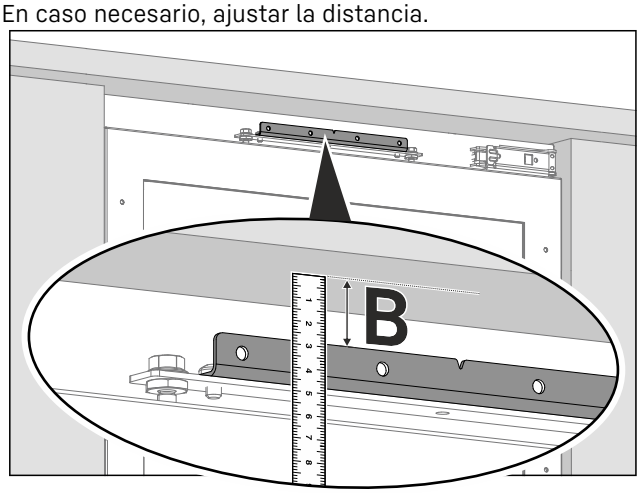

▶ Medir la distancia (B) entre el borde inferior de la encimera y el borde superior del ángulo de montaje.

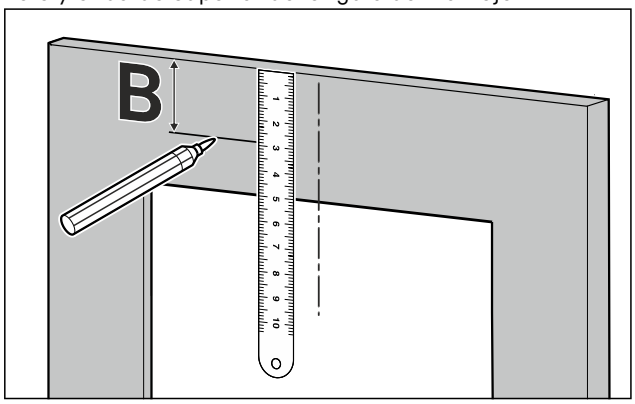

▶ Transferir y marcar la distancia (B) en la parte posterior de la puerta del mueble.

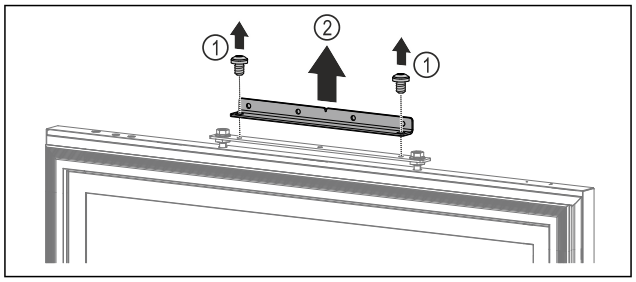

Fig. 103

▶ Retirar los tornillos. *Fig. 103 (1)*
▶ Retirar el ángulo de montaje. *Fig. 103 (2)*

Nota
¡Prestar atención a la longitud de los tornillos!

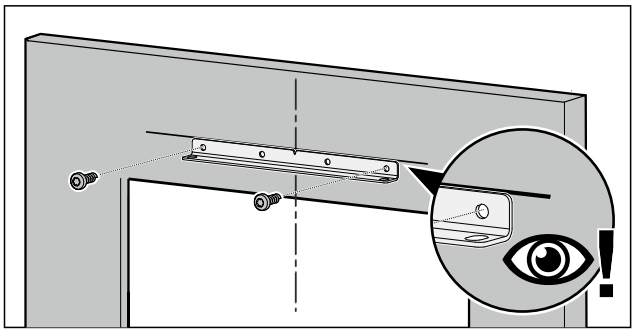

▶ Alinear el ángulo de montaje con la distancia marcada y atornillarlo en el centro de la puerta del mueble.

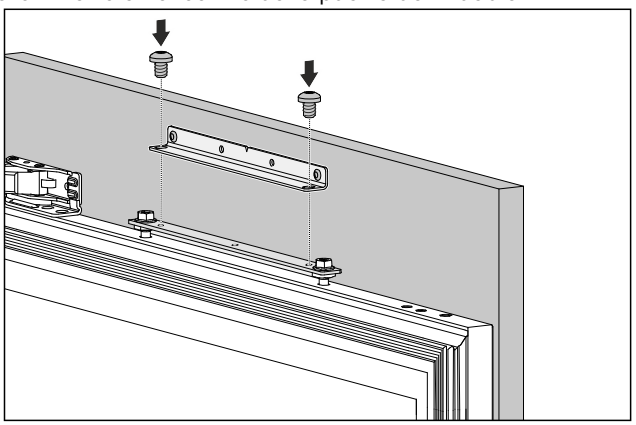

▶ Fijar la puerta del mueble en el aparato.
▶ Cerrar la puerta.

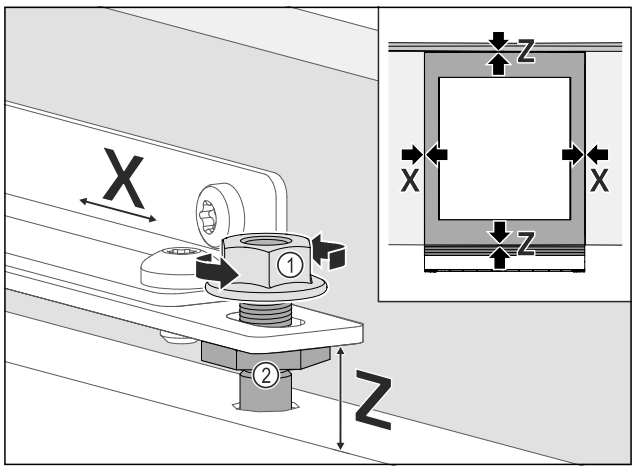

Fig. 104

▶ Comprobar la distancia de la puerta a las otras puertas del mueble.

▶ Alinear la puerta del mueble lateralmente: Aflojar la contratuerca *Fig. 104 (1)* y desplazar la puerta del mueble en la dirección **X**.
▶ Apretar la contratuerca *Fig. 104 (1)*.
▶ Alinear la altura **Z** y la inclinación lateral de la puerta del mueble: Ajustar los pernos de ajuste *Fig. 104 (2)*.
▷ La puerta del mueble debe estar alineada y enrasada con los frentes de muebles vecinos.

Nota
¡Prestar atención a la longitud de los tornillos!

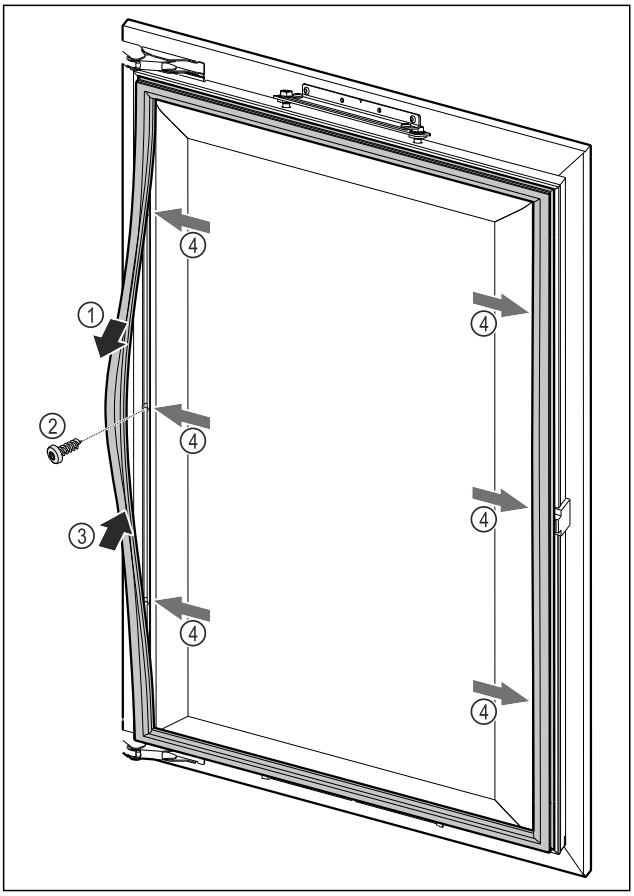

Fig. 105

▶ Aflojar parcialmente la junta de la puerta magnética *Fig. 105 (1)*, enroscar la puerta del mueble mediante el agujero taladrado de debajo *Fig. 105 (2)* y volver a encajar la junta de la puerta magnética *Fig. 105 (3)*.
▶ Repetir este paso en todos los puntos de fijación *Fig. 105 (4)*.

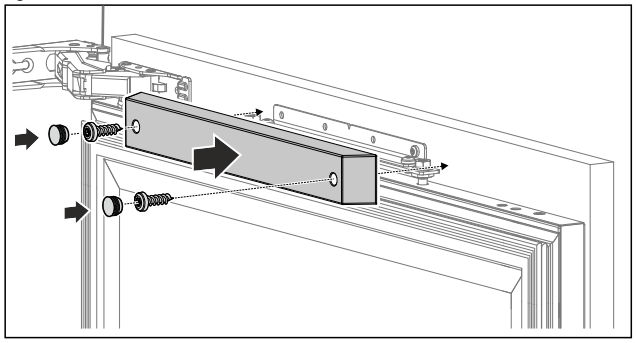

▶ Colocar y enroscar la cubierta superior para garantizar una correcta función de cierre.

15 Después de la instalación

▶ Retirar todas las piezas de seguridad para el transporte del interior.

AVISO
Daños materiales por objetos punzantes o cortantes.
Si utiliza objetos punzantes o cortantes para retirar el material de embalaje, puede dañar el electrodoméstico.
▶ No utilizar objetos punzantes o cortantes para retirar el material de embalaje.

▶ Retirar las láminas protectoras del interior: Retirar la lámina de forma plana a lo largo del componente para minimizar la fuerza de adherencia de la lámina.
▶ Limpiar el electrodoméstico.
▶ Anotar el tipo (modelo, número), la denominación del electrodoméstico, el número de electrodoméstico/de serie, la fecha de compra y la dirección del distribuidor.

16 Conectar el electrodoméstico al suministro eléctrico

ADVERTENCIA
¡Peligro de descarga eléctrica y de sufrir lesiones por estar el electrodoméstico o el cable de alimentación eléctrica dañados!
Peligro de muerte y de lesiones por cortes. Si el electrodoméstico o el cable de alimentación eléctrica han sufrido daños durante el transporte, usted puede recibir una descarga eléctrica. Además, puede cortarse con piezas dañadas de la carcasa del electrodoméstico.
▶ Tras el transporte, comprobar que el electrodoméstico y el cable de alimentación eléctrica no presenten daños.
▶ No poner en ningún caso en funcionamiento el electrodoméstico si este o el cable de alimentación eléctrica presentan daños.
▶ Ponerse en contacto con el servicio al cliente.

Conecte el electrodoméstico al suministro eléctrico mediante el cable de alimentación suministrado por separado. El cable de alimentación tiene un conector para aparatos de frío en un extremo y un enchufe en el otro.

Asegurar que se cumplen los siguientes requisitos:

- El equipo y el cable de alimentación no están dañados.
- El electrodoméstico está montado conforme a lo previsto. (consulte 13 Montaje en el hueco)
- Se han cumplido los requisitos de conexión eléctrica.
- Se conocen y se cumplen las medidas para la conexión conforme a las especificaciones.
- La tensión y frecuencia de red se corresponden con las indicaciones de la placa de características.
- La caja de enchufe está debidamente conectada a tierra y protegida eléctricamente mediante fusible.
- La corriente de activación del fusible se sitúa entre 10 y 16 A.

AVISO
¡Peligro de daños por funcionamiento indebido!
Daños en los componentes eléctricos del electrodoméstico.
▶ Utilizar únicamente el cable de alimentación eléctrica suministrado.

ADVERTENCIA
¡Peligro de incendio por conexión indebida!
Quemaduras.
Daños en el electrodoméstico.
▶ No utilice ningún cable prolongador.
▶ No utilice ninguna regleta de contactos.

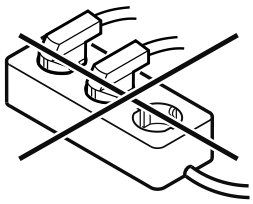

AVISO
¡Peligro de daños por conexión indebida!
Daños en el electrodoméstico.
▶ No conecte el aparato a inversores para sistemas aislados como instalaciones solares o generadores de gasolina.

▶ Conectar la clavija del cable conector a la red a la alimentación de tensión eléctrica. Prestar atención al asiento firme de la clavija en la toma de corriente.
▷ Si no sucede nada en 60 segundos: El símbolo de reposo empalidece o desaparece.*
▷ El electrodoméstico está conectado. Para la primera puesta en marcha, véanse las instrucciones de uso.

17 Eliminación del embalaje

ADVERTENCIA
Peligro de asfixia derivado del material de embalaje y las láminas
▶ No permita que los niños jueguen con el material de embalaje.

El embalaje está fabricado con materiales reciclables:
- Cartón paja/cartón
- Piezas de poliestireno expandido
- Láminas y bolsa de polietileno
- Flejes para bandaje de polipropileno
- Marco de madera clavado con plancha de polietileno*

▶ Deposite el material de embalaje en un punto de recogida oficial.



home.liebherr.com/fridge-manuals

ES Aparatos para vinos empotrables

Fecha de publicación: 20260909

Índice de números de artículo: 7088595-00

Liebherr-Hausgeräte GmbH
Memminger Straße 77-79
88416 Ochsenhausen
Deutschland