Instrucciones de uso



ES **MANUAL ORIGINAL DEL CONDUCTOR**

LIEBHERR

Contenido

1 Advertencias generales de seguridad ... 3
1.1 Uso previsto ... 3
1.2 Uso inadecuado previsible ... 3
1.3 Grupo de usuarios ... 3
1.4 Indicaciones de advertencia: peligros para el usuario ... 3
1.5 Averías, daños y reparaciones ... 4
1.6 Instrucciones de eliminación de residuos ... 4
1.7 Conformidad ... 4
1.8 Tipos climatológicos ... 4
1.9 Sustancias SVHC de conformidad con el reglamento REACH ... 5
1.10 Base de datos EPREL ... 5
1.11 Licencias de código abierto ... 5
1.12 Piezas de repuesto ... 5
1.13 Niveles de alerta ... 5

2 Visión general del aparato ... 5
2.1 Volumen de suministro ... 5
2.2 Vista general del electrodoméstico y del equipamiento ... 5
2.3 SmartDevice ... 5

3 Instalación y conexión ... 6
3.1 Condiciones de instalación ... 6
3.2 Dimensiones del electrodoméstico ... 7
3.3 Medidas del hueco ... 7
3.4 Transporte del electrodoméstico ... 7
3.5 Desembalar el aparato ... 8
3.6 Cambio del tope de puerta con bisagra de soporte de cojinetes ... 8
3.7 Alineación del tope de puerta con la bisagra de soporte de cojinetes ... 14
3.8 Montaje del electrodoméstico en el hueco ... 14
3.9 Después de la instalación ... 20
3.10 Conectar el electrodoméstico al suministro eléctrico ... 20
3.11 Eliminación del embalaje ... 20

4 Funcionamiento de la pantalla Touch ... 21
4.1 Navegación y explicación de los símbolos ... 21
4.2 Menús ... 21
4.3 Modo de reposo ... 21

5 Puesta en marcha ... 22
5.1 Encendido del electrodoméstico (primera puesta en servicio) ... 22

6 Conservación ... 22
6.1 Notas sobre la conservación ... 22

7 Ahorrar energía ... 22

8 Uso ... 22
8.1 Controles y elementos de indicación ... 22
8.1.1 Indicación de estado ... 23
8.1.2 Símbolos de indicación ... 23
8.1.3 Señales acústicas ... 23
8.2 Funciones del electrodoméstico ... 24
8.2.1 Indicaciones sobre las funciones del electrodoméstico ... 24
8.2.2 Encendido y apagado del electrodoméstico ... 24
8.2.3 Temperatura ... 24
8.2.4 Intensidad de iluminación * ... 25
8.2.5 HumiditySelect ... 25
8.2.6 SabbathMode ... 26
8.2.7 Bloqueo de la pantalla ... 26
8.2.8 PIN de visualización ... 27
8.2.9 Recordatorio ... 28
8.2.10 Idioma ... 29
8.2.11 Unidad de temperatura ... 29
8.2.12 Brillo de pantalla ... 29
8.2.13 Alarm Sound ... 29
8.2.14 Key Sound ... 30
8.2.15 WiFi ... 30
8.2.16 Información del electrodoméstico y del software ... 31
8.2.17 Software ... 31
8.2.18 Alarma de puerta ... 32
8.2.19 Alarma de luz * ... 32
8.2.20 Modo de demostración ... 32
8.2.21 Restablecer a los valores de fábrica ... 33
8.3 Mensajes ... 33
8.3.1 Advertencias ... 33
8.3.2 Recordatorios ... 35

9 Equipamiento ... 35
9.1 Parrilla de madera ... 35
9.2 Etiquetas de rotulación ... 36

10 Mantenimiento ... 36
10.1 Filtro de carbón activado FreshAir ... 36
10.2 Limpiar el aparato ... 37

11 Asistencia al cliente ... 38
11.1 Datos técnicos ... 38
11.2 Ruidos de funcionamiento ... 38
11.3 Avería técnica ... 38
11.4 Servicio de atención al cliente ... 40
11.5 Placa de identificación ... 40

12 Puesta fuera de servicio ... 40

13 Eliminación ... 40
13.1 Preparación del electrodoméstico para la eliminación ... 40
13.2 Eliminación del electrodoméstico de forma respetuosa del medioambiente ... 40

El fabricante trabaja continuamente para seguir desarrollando todos los tipos y modelos. Por lo tanto, rogamos su comprensión por posibles modificaciones en la forma, el equipamiento y la técnica.

Icono	Explicación
	**Leer las instrucciones** Para conocer todas las prestaciones de su nuevo aparato, lea detenidamente las notas de estas instrucciones.
	**Más información en Internet.** Podrá encontrar las instrucciones en formato digital con información adicional y en otros idiomas en Internet a través del código QR en la portada de las instrucciones o introduciendo el número de servicio en **home.liebherr.com/fridge-manuals**. Encontrará el número de servicio en la placa de características: 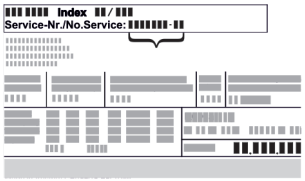 *Fig.* Representación a modo de ejemplo
	**Comprobar el aparato** Compruebe que ninguna pieza presente daños de transporte. En caso de reclamaciones, debe dirigirse al distribuidor o al servicio técnico.

Icono	Explicación
	**Variaciones** Las instrucciones son válidas para varios modelos; pueden producirse variaciones. Las secciones solo aplicables a determinados aparatos aparecen marcadas con un asterisco (*).
	**Instrucciones de manejo y resultados de manejo** Las instrucciones de manejo aparecen marcadas con ▶, mientras que los resultados de manejo se indican con ▷.
	**Vídeos** En el canal de YouTube de Liebherr-Hausgeräte hay disponibles vídeos sobre los aparatos.

Licencias de código abierto:

El electrodoméstico contiene componentes de software que utilizan licencias de código abierto. Aquí encontrará información sobre las licencias de código abierto utilizadas: **home.liebherr.com/open-source-licences**

Esta información para el usuario se aplica a los siguientes electrodomésticos:

UWgb	3631
	3632

1 Advertencias generales de seguridad

Guarde esta información de usuario en un lugar seguro para poder consultarla en cualquier momento.

En caso de ceder el electrodoméstico, haga llegar esta información de usuario a los siguientes propietarios.

Con el fin de utilizar el electrodoméstico de forma correcta y segura, lea atentamente esta información de usuario antes de instalarlo y utilizarlo. Siga siempre las instrucciones, indicaciones de seguridad y advertencias que contiene. Son importantes para poder instalar y utilizar el electrodoméstico de forma segura y correcta.

1.1 Uso previsto

- Este electrodoméstico está destinado al uso doméstico y a ámbitos de aplicación similares, p. ej:
  - área de cocina del personal de tiendas, oficinas y otras áreas de trabajo
  - en agricultura y para clientes de hoteles, moteles y otros alojamientos
  - pensiones con desayuno
  - restauración y operaciones similares al por mayor
- Otros usos:
  - Este electrodoméstico está destinado exclusivamente al almacenamiento de vino.
  - Este electrodoméstico no es adecuado para congelar alimentos.
  - Este electrodoméstico es adecuado para su instalación integrada bajo encimera.
  - Quedan prohibidos todos los demás tipos de aplicación.

1.2 Uso inadecuado previsible

Se prohíben expresamente las aplicaciones siguientes:

- Almacenamiento y refrigeración de:
  - Sustancias químicamente inestables, inflamables o corrosivas
  - Sustancias explosivas, como aerosoles con gas propelente inflamable
  - Medicamentos, plasma sanguíneo, preparados de laboratorio o sustancias y productos similares sujetos a la Directiva 2007/47/CE sobre productos sanitarios
- Uso en atmósferas potencialmente explosivas

Un uso indebido del electrodoméstico provoca daños o descomposición de los alimentos almacenados.

1.3 Grupo de usuarios

- Este electrodoméstico no debe ser utilizado por personas (incluidos niños) con capacidades físicas, sensoriales o mentales reducidas, o por personas con falta de experiencia y conocimientos, a menos que sean supervisadas por una persona responsable de su seguridad o que se les haya explicado el uso del electrodoméstico. Los niños deben estar bajo supervisión para asegurarse de que no jueguen con el electrodoméstico.
- Los niños de entre 3 y 8 años pueden cargar y descargar el frigorífico/congelador.

1.4 Indicaciones de advertencia: peligros para el usuario

- ADVERTENCIA: Mantener libres de obstáculos las aberturas de ventilación de la carcasa del electrodoméstico o de los componentes integrados.
- ADVERTENCIA: Para acelerar el proceso de descongelación, no emplear otros dispositivos mecánicos u otros medios que los recomendados por el fabricante.
- ADVERTENCIA: No dañar el circuito de refrigerante.
- ADVERTENCIA: No poner en funcionamiento equipos eléctricos dentro del compartimiento frigorífico/congelador que no cumplan el tipo de construcción recomendado por el fabricante.
- ADVERTENCIA: Al instalar el electrodoméstico, se debe asegurar que el cable de conexión a la red no quede atrapado ni dañado.
- ADVERTENCIA: No coloque tomas múltiples portátiles ni fuentes de alimentación en la parte trasera del electrodoméstico.

Una vez realizada la instalación del electrodoméstico, debe seguir siendo posible desconectar el electrodoméstico de la red eléctrica.

- Enchufe de red accesible (por encima, por debajo o al lado del electrodoméstico)
- Activación del fusible en la instalación del edificio de acuerdo con las normas de instalación.



ADVERTENCIA: Peligro de incendio/sustancias inflamables.

El símbolo se encuentra en el compresor y también puede estar representado en otros lugares del electrodoméstico. Indica el peligro por sustancias inflamables. No retirar el adhesivo.

- Cuanto más refrigerante se encuentre en el electrodoméstico, mayor tamaño debe tener la estancia en la que se ubique el electrodoméstico. En estancias demasiado pequeñas puede producirse en caso de fuga una mezcla inflamable de gas y aire. Por cada 8 g de refrigerante,

el espacio de instalación debe ser de al menos 1 m^3. Los datos sobre el refrigerante contenido figuran en la placa de características situada en el interior del electrodoméstico.
- Limpie con regularidad las superficies que puedan entrar en contacto con alimentos y sistemas de evacuación accesibles.
- Envasar la carne o pescado crudos en recipientes limpios y cerrados. Así evitará que la carne o el pescado entren en contacto con otros alimentos o que goteen sobre ellos.
- Si el frigorífico/congelador permanece vacío durante mucho tiempo, apague el electrodoméstico, descongélelo, límpielo, séquelo y deje la puerta abierta para evitar la formación de moho.
- Evite el contacto prolongado de la piel con superficies frías o productos refrigerados. Utilice, p. ej., guantes para protegerse.
- Guarde las bebidas alcohólicas u otros recipientes con contenido alcohólico siempre bien cerrados. Cualquier escape de alcohol puede inflamarse a causa de los componentes eléctricos.
- Abra la puerta solo brevemente. Así evitará que aumente la temperatura en el interior del electrodoméstico.
- No introduzca las manos entre la puerta y el electrodoméstico al abrirlo y cerrarlo. Los dedos pueden quedar atrapados.
- ADVERTENCIA: Este electrodoméstico debe fijarse de acuerdo con las instrucciones de uso para excluir peligros debidos a una estabilidad deficiente.
- Observar las instrucciones de instalación, fijación, dimensiones requeridas y conexiones. (consulte 3 Instalación y conexión)

1.5 Averías, daños y reparaciones

- Conexión a la red con conector para dispositivos fríos: Si el cable de conexión a la red de este electrodoméstico se daña, debe reemplazarse por un cable de conexión especial disponible a través del fabricante o de su servicio de atención al cliente. El cambio puede ser realizado por el cliente.
- Las reparaciones e intervenciones en el electrodoméstico solo pueden ser realizadas por el servicio de atención al cliente u otros especialistas formados.
- En caso de averías y fallos en el electrodoméstico, desenchufe el cable de alimentación o desconecte el fusible. Agarre siempre la clavija al extraer el enchufe de red. No tire del cable.

1.6 Instrucciones de eliminación de residuos



El contenedor de basura tachado indica que el electrodoméstico no debe desecharse junto con los residuos urbanos no seleccionados y que debe llevarse a un punto de recogida selectiva. Contiene materiales reciclables y, si procede, reutilizables.



El símbolo se puede encontrar sobre el compresor. Este se refiere al aceite del interior del compresor y advierte del peligro siguiente: **Puede resultar mortal al ingerirse y penetrar en las vías respiratorias.** Esta observación solo es importante para el reciclaje. Durante el funcionamiento normal, no existe ningún peligro.



Este adhesivo, u otro similar, puede localizarse en el lado posterior del electrodoméstico. Indica que hay paneles de aislamiento al vacío (VIP) o paneles de perlita en la puerta y/o la carcasa. Esta observación solo es importante para el reciclaje. No retirar el adhesivo.

- Por lo tanto, la eliminación de electrodomésticos inservibles debe efectuarse de manera apropiada y conforme a las disposiciones y a la legislación locales vigentes. No dañar el electrodoméstico inservible en el circuito de refrigeración durante el transporte, para que no puedan salir de forma descontrolada el refrigerante y el aceite incluidos (especificaciones en la placa de características).
- Tenga en cuenta que el borrado de los datos personales que pudieran existir es responsabilidad del cliente.
- Para Alemania: En los puntos locales de reciclaje y material reutilizable, puede desecharse el electrodoméstico gratuitamente a través de los recipientes colectores de la clase 1. Con la compra de un nuevo frigorífico/congelador y una superficie de venta de > 400 m^2, el electrodoméstico inservible lo retirará también gratuitamente la entidad comercializadora.
- UE: Infórmese sobre las opciones de eliminación de electrodomésticos usados en sus autoridades locales.

1.7 Conformidad

La estanqueidad del circuito de frío ha sido sometida a prueba. Una vez instalado, el electrodoméstico cumple la normativa de seguridad pertinente y las directivas correspondientes.

Para el mercado europeo:	El electrodoméstico cumple la Directiva 2014/53/UE.
Para el mercado GB:	El electrodoméstico cumple Radio Equipment Regulations 2017 SI 2017 No. 1206.

El texto completo de la declaración de conformidad de la UE está disponible en la siguiente dirección de Internet: www.Liebherr.com

1.8 Tipos climatológicos

El electrodoméstico está previsto, dependiendo del tipo climatológico, para el funcionamiento a temperaturas ambiente limitadas. El tipo climatológico correspondiente a su electrodoméstico figura en la placa de características.

Nota

▶ A fin de garantizar un funcionamiento impecable, se deben cumplir las temperaturas ambiente especificadas.

Tipo climatológico	Para temperaturas ambiente de
SN	10 °C a 32 °C
N	16 °C a 32 °C
ST	16 °C a 38 °C
T	16 °C a 43 °C
SN-ST	10 °C a 38 °C
SN-T	10 °C a 43 °C

1.9 Sustancias SVHC de conformidad con el reglamento REACH

- En el siguiente enlace, podrá comprobar si su electrodoméstico contiene sustancias SVHC de conformidad con el Reglamento REACH:
  https://go.liebherr.com/z3eewm

1.10 Base de datos EPREL

- A partir del 1 de marzo de 2021 se puede consultar la información relativa al etiquetado para el consumo de energía y a los requisitos de diseño ecológico en la base de datos de productos europeos (EPREL). Puede consultar la base de datos de productos en el enlace https://eprel.ec.europa.eu/. Aquí se solicita la identificación del modelo. La identificación del modelo se encuentra en la placa de características.

1.11 Licencias de código abierto

- El electrodoméstico contiene componentes de software que utilizan licencias de código abierto. Aquí encontrará información sobre las licencias de código abierto utilizadas:
  home.liebherr.com/open-source-licences

1.12 Piezas de repuesto

- La disponibilidad de piezas de repuesto para las partes funcionales y almacenables del equipamiento es de 15 años.

1.13 Niveles de alerta

PELIGRO	Indica una situación de peligro inminente que, si no se evita, tiene como consecuencia lesiones graves o la muerte.
ADVERTENCIA	Indica una situación peligrosa que, si no se evita, podría provocar lesiones graves o la muerte.
PRECAUCIÓN	Indica una situación peligrosa que, si no se evita, podría provocar lesiones leves o moderadas.
ATENCIÓN	Indica una situación peligrosa que puede provocar daños materiales si no se evita.
Observación	Indica consejos y observaciones útiles.

2 Visión general del aparato

2.1 Volumen de suministro

Compruebe que ninguna pieza haya sufrido daños por transporte. En caso de reclamación, póngase en contacto con el distribuidor o con el servicio de atención al cliente. (consulte 11.4 Servicio de atención al cliente)

El volumen de suministro incluye las siguientes piezas:

- Aparato empotrable
- Equipamiento (según el modelo)
- Material de montaje (según el modelo)
- “Quick Start Guide”
- “Installation Guide”*
- Catálogo de servicio

2.2 Vista general del electrodoméstico y del equipamiento

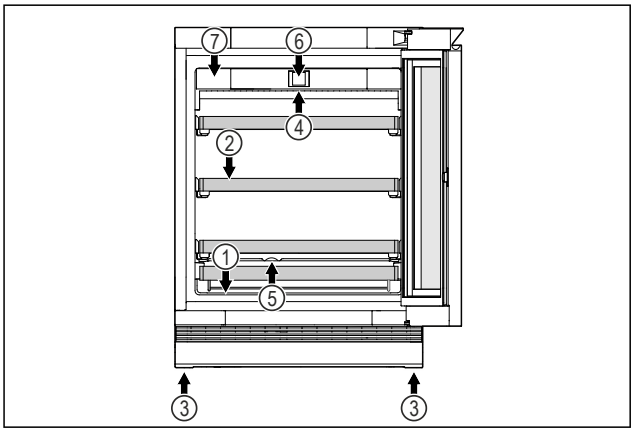

Fig. 1 Representación a modo de ejemplo del lado frontal

Equipamiento

(1) Placa de características
(2) Parrilla de apoyo
(3) Pata de ajuste
(4) Iluminación interior
(5) Drenaje de la condensación
(6) Mandos e indicador de temperatura
(7) Filtro de carbono activo del FreshAir

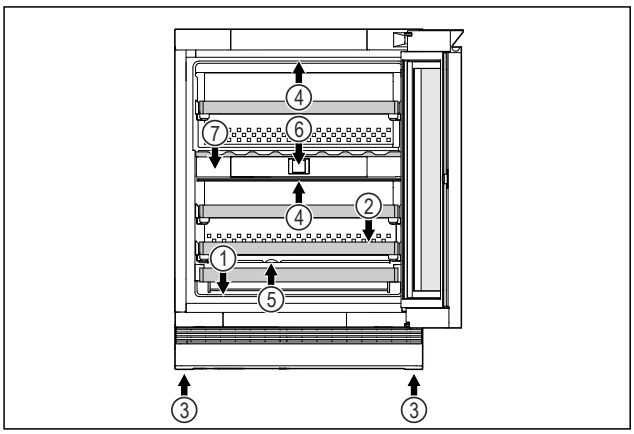

Fig. 2 Representación a modo de ejemplo del lado frontal

Equipamiento

(1) Placa de características
(2) Parrilla de apoyo
(3) Pata de ajuste
(4) Iluminación interior
(5) Drenaje de la condensación
(6) Mandos e indicador de temperatura
(7) Filtro de carbono activo del FreshAir

2.3 SmartDevice

SmartDevice es la solución de interconexión para su armario para vinos.

Si su electrodoméstico admite SmartDevice o está preparado para incorporarlo, puede conectarlo de forma rápida y sencilla a su WiFi. Con la app SmartDevice puede manejar su electrodoméstico desde un terminal móvil. En la app SmartDevice tiene a su disposición funciones y opciones de ajuste adicionales.

Electrodoméstico con capacidad para SmartDevice:*	Su aparato es compatible con SmartDevice. Para poder conectar el aparato a la WiFi, debe descargar la aplicación SmartDevice.*
Electrodoméstico preparado para SmartDevice:*	Su electrodoméstico está preparado para el uso con la caja SmartDeviceBox. Primero debe adquirir e instalar la caja SmartDeviceBox. Para poder conectar su electrodoméstico a la WiFi, se debe descargar la app SmartDevice.*
Para más información acerca de SmartDevice:	**smartdevice.liebherr.com**
Adquirir la caja SmartDeviceBox en la tienda Liebherr-Hausgeräte:*	**home.liebherr.com/shop/de/deu/smartdevicebox.html***
Descargar la app SmartDevice:	Después de instalar y configurar la aplicación del SmartDevice, puede conectar su electrodoméstico a su WLAN utilizando la aplicación SmartDevice y la función WLAN del electrodoméstico (consulte 8.2.15 WiFi) .

Nota
La función SmartDevice no está disponible en los siguientes países: Rusia, Bielorrusia, Kazajistán.

No puede utilizar el SmartDeviceBox.*

3 Instalación y conexión

3.1 Condiciones de instalación

Las condiciones de instalación son cruciales para garantizar un funcionamiento seguro, eficaz y sin problemas del electrodoméstico.

- Respete todas las instrucciones de seguridad.
- Tenga en cuenta el lugar de instalación y la posición en la habitación.

ADVERTENCIA
¡Peligro de incendio por colocación indebida!
- ▶ Asegurarse de que ningún cable de red quede atrapado debajo del electrodoméstico al colocarlo.
- ▶ Colocar el electrodoméstico de tal forma que no entre en contacto con ningún conector o cable de red.
- ▶ No se deben conectar otros aparatos en los enchufes situados en la parte posterior del electrodoméstico.
- ▶ Los enchufes múltiples y las regletas de conexión, así como otros equipos electrónicos (como, p. ej., los transformadores para halógenos), **no** se deben colocar ni utilizar en la parte posterior del electrodoméstico.

ADVERTENCIA
Riesgo de incendio derivado de la humedad
Si las piezas conductoras de electricidad o la línea de alimentación eléctrica se humedecen, puede producirse un cortocircuito.
- ▶ El aparato está diseñado para utilizarse en espacios cerrados. No ponga en funcionamiento el aparato en un lugar al aire libre, expuesto a la humedad ni a las salpicaduras de agua.

ADVERTENCIA
Peligro de incendio por fuga de refrigerante y aceite.
El refrigerante que contiene es respetuoso con el medio ambiente, sin embargo es inflamable. El aceite que contiene también es inflamable. El refrigerante y el aceite que se escapan pueden inflamarse en altas concentraciones y en contacto con una fuente de calor externa.
- ▶ No dañar las tuberías del circuito de refrigeración ni del compresor.

3.1.1 Lugar de instalación

- Instale y utilice el electrodoméstico únicamente en espacios cerrados.
- Utilice el electrodoméstico solo cuando esté instalado.
- Si se coloca el electrodoméstico en un entorno muy húmedo, se puede formar agua de condensación en el lado exterior del electrodoméstico.
  Procurar que siempre exista una buena ventilación en el lugar de emplazamiento.
- Cuanto más refrigerante se encuentre en el electrodoméstico, mayor tamaño debe tener la estancia en la que se ubique el electrodoméstico. En estancias demasiado pequeñas puede producirse en caso de fuga una mezcla inflamable de gas y aire. Por cada 8 g de refrigerante, el espacio de instalación debe ser de al menos 1 m^3.
  Los datos sobre el refrigerante contenido figuran en la placa de características situada en el interior del electrodoméstico.
- El suelo del emplazamiento debe ser horizontal y liso.

3.1.2 Posición en la sala

- No montar el electrodoméstico ni en la zona de una radiación solar directa ni al lado de una calefacción o similar.
- Sí puede montar el electrodoméstico directamente al lado de un horno.
- Si monta el electrodoméstico al lado de un horno el consumo de energía puede aumentar ligeramente. Esto dependerá de la duración e intensidad de uso del horno.
- En caso de instalar el electrodoméstico en una isla de cocina, los electrodomésticos con sistema de extracción de aire integrado pueden dañarlo. Asegúrese de que haya una circulación de aire independiente o instale una pared divisoria entre los electrodomésticos.
- No está permitido su uso en atmósferas potencialmente explosivas.

3.1.3 Mueble debajo de la encimera

- Si instala el electrodoméstico en un mueble de cocina situado sobre un suelo irregular: Nivelar el mueble de cocina.

3.2 Dimensiones del electrodoméstico

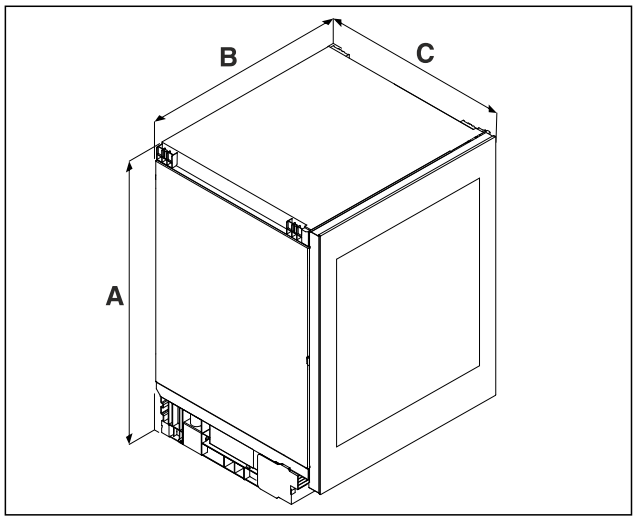

Fig. 3 Representación a modo de ejemplo: ..gb

(A) Altura del electrodoméstico incluidas las patas
(B) Ancho del electrodoméstico
(C) Profundidad del electrodoméstico

	UW.. 36..[A)]	**UW.. 37..**[A)]
A	819 mm	859 mm
B	597 mm	
C	**UW..gb ..3.:**[A)] 576 mm	
D	98 mm	
E	524 mm	568,5 mm
F	458 mm	

[A)] Designación del tipo de electrodoméstico

3.3 Medidas del hueco

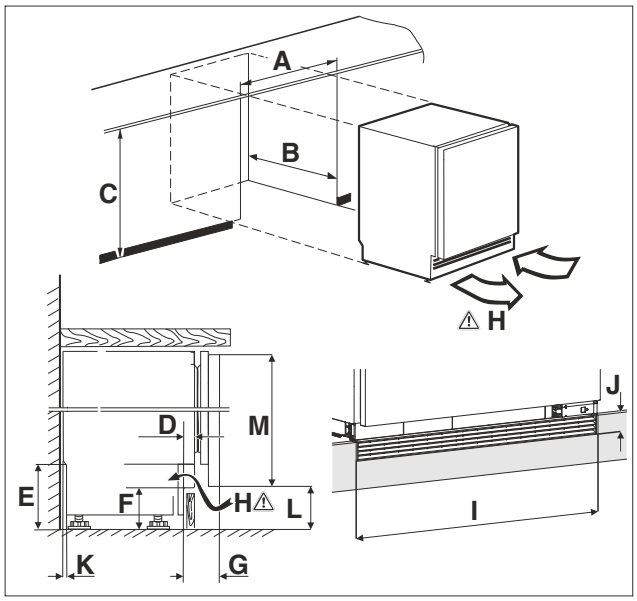

Fig. 4 Representación a modo de ejemplo: UW..gb

(A) Anchura del hueco
(B) Profundidad del hueco
(C) Altura del hueco
(H) Sección transversal de ventilación

A	600 mm	
B	mín. 565 mm	
C	**UW.. 36..:**[A)] 820 mm a 880 mm	**UW.. 37..:**[A)] 860 mm a 920 mm
D	11 mm a 66 mm	
E	100 mm a 160 mm	
F	60 mm a 120 mm	
G	**UW..gb ..3.:**[A)] 57 mm a 112 mm	
H	150 cm²	
I	600 mm	
J	40 mm	
K	35 mm	
L	**UW..gb ..36.:**[A)] 100 mm a 160 mm	**UW..gb 37.:**[A)] 81 mm a 141 mm
M	**UW..gb ..36.:**[A)] 717 mm	**UW..gb 37.:**[A)] 776 mm

[A)] Designación del tipo de electrodoméstico

3.4 Transporte del electrodoméstico

ADVERTENCIA
Riesgo de lesiones derivado de vidrios rotos
Si se transporta a una altura superior a 1500 m, pueden romperse las hojas de cristal de la puerta. Los trozos rotos tienen aristas vivas que pueden causar heridas graves.
▶ Adopte las medidas protectoras adecuadas.

3.4.1 Transporte del electrodoméstico para la primera puesta en servicio

Asegurarse de que se cumplan los siguientes requisitos:
❑ El electrodoméstico está embalado.
❑ El electrodoméstico se encuentra posición vertical.

▶ Transportar el electrodoméstico siempre con la ayuda de dos personas.
▶ Desembalar el electrodoméstico. (consulte 3.5 Desembalar el aparato)

3.4.2 Transporte del electrodoméstico después de la primera puesta en servicio

Observe las siguientes instrucciones si desea volver a transportar o mover el electrodoméstico después de la primera puesta en servicio.

Asegurarse de que se cumplan los siguientes requisitos:
❑ El electrodoméstico está vacío.
❑ El electrodoméstico se encuentra posición vertical.
❑ Electrodoméstico con puerta(s): La puerta está asegurada para que no se abra accidentalmente.
❑ Electrodoméstico con carro extraíble: El carro extraíble está protegido para que no se abra accidentalmente.
❑ El electrodoméstico se ha desmontado.

▶ Transportar el electrodoméstico siempre con la ayuda de dos personas.

3.5 Desembalar el aparato

▶ Comprobar el electrodoméstico y el embalaje: Si hay sospechas de daños de transporte, contactar con el proveedor antes de conectar el electrodoméstico.

AVISO
Daños materiales por objetos punzantes o cortantes.
Si utiliza objetos punzantes o cortantes para retirar el material de embalaje, puede dañar el electrodoméstico.
▶ No utilizar objetos punzantes o cortantes para retirar el material de embalaje.

▶ Retirar los materiales de embalaje.

3.6 Cambio del tope de puerta con bisagra de soporte de cojinetes

3.6.1 Indicaciones de seguridad

ADVERTENCIA
¡Peligro de lesiones por cambio del sentido de apertura de la puerta realizado por personal no cualificado!
▶ Cambiar el tope de puerta por parte de personal cualificado.

ADVERTENCIA
Peligro de lesiones y daños materiales debido al peso de la puerta.
▶ Cambie el tope de puerta solamente si puede cargar un peso de 15 kg.
▶ Cambie el tope de puerta con ayuda de dos personas.

AVISO
¡Piezas conductoras de electricidad!
Daños de componentes eléctricos.
▶ Desconectar el enchufe de la red antes de cambiar la bisagra de la puerta.

3.6.2 Herramienta



3.6.3 Volumen de suministro

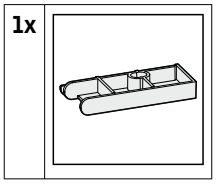

3.6.4 Desmontaje de las cubiertas

▶ Abrir la puerta.

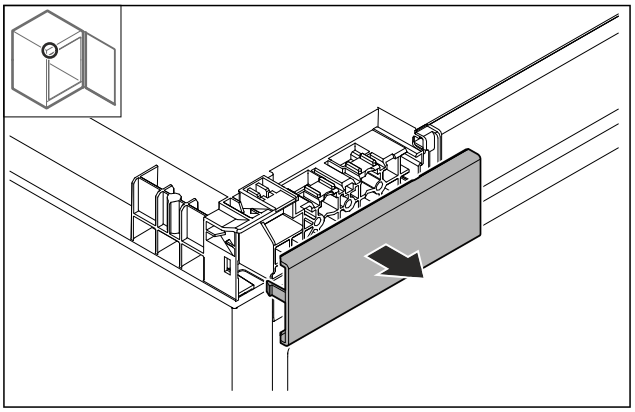

Fig. 5
▶ Retirar la cubierta.

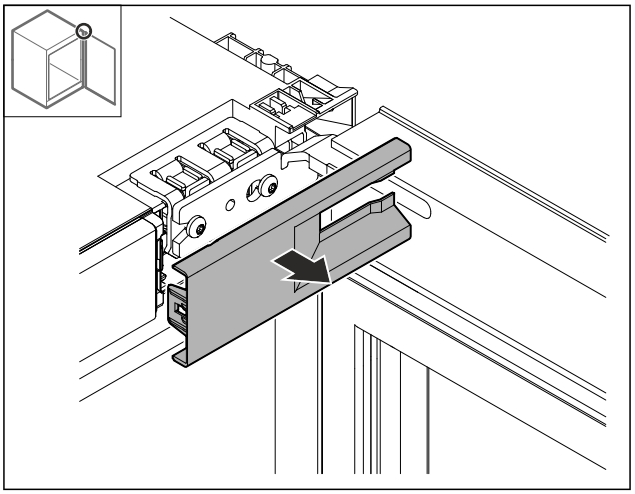

Fig. 6
▶ Retirar la cubierta.

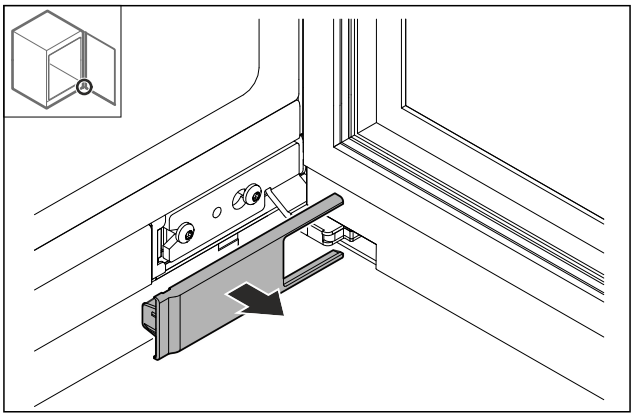

Fig. 7
▶ Retirar la cubierta.

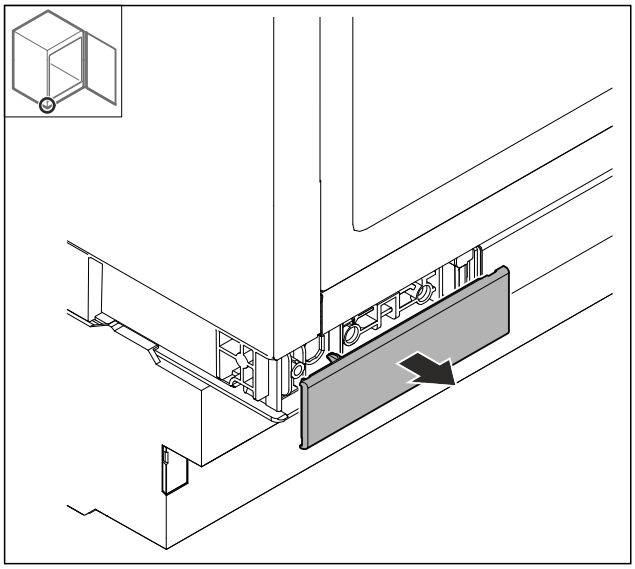

Fig. 8

▶ Retirar la cubierta.

3.6.5 Retiro de la puerta

AVISO
¡Peligro de lesiones al salirse la puerta!
▶ Sujetar la puerta.

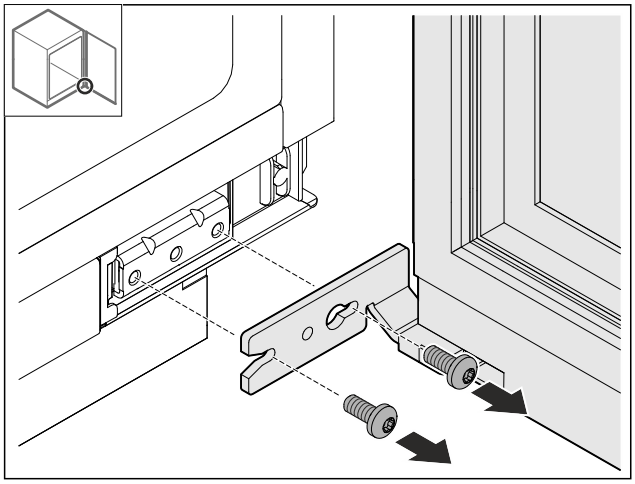

Fig. 9

▶ Aflojar los tornillos inferiores.

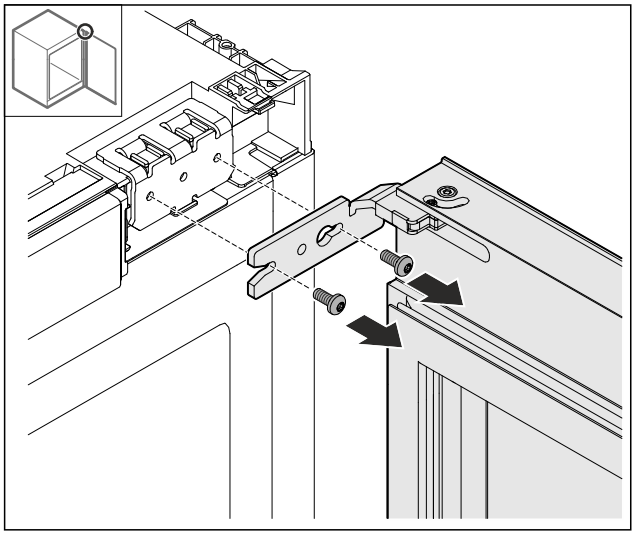

Fig. 10

▶ Aflojar los tornillos superiores.

▶ Retirar la puerta.
▶ Colocar la puerta sobre una superficie blanda.

3.6.6 Desmontaje de la bisagra

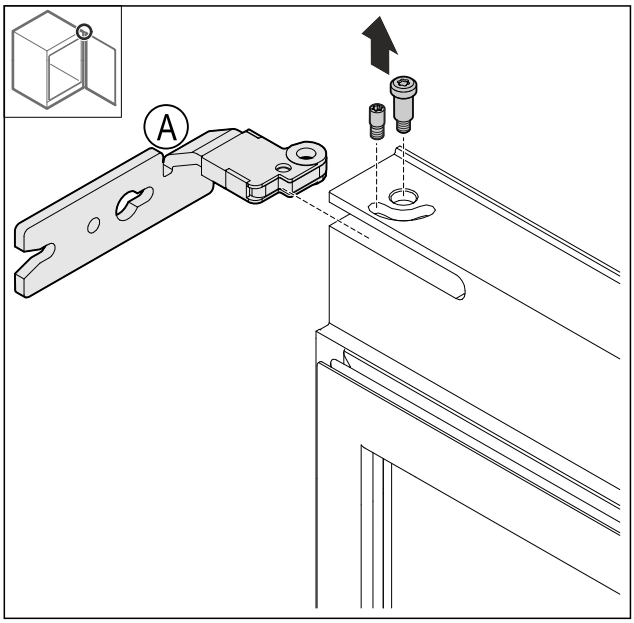

Fig. 11

▶ Desenroscar el perno.

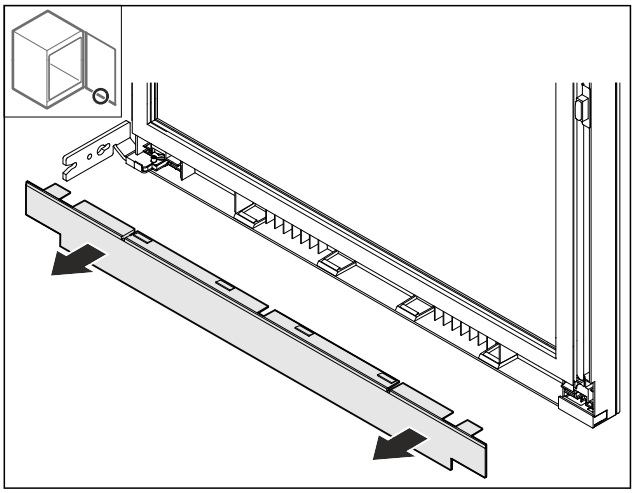

Fig. 12

▶ Desmontar la cubierta.

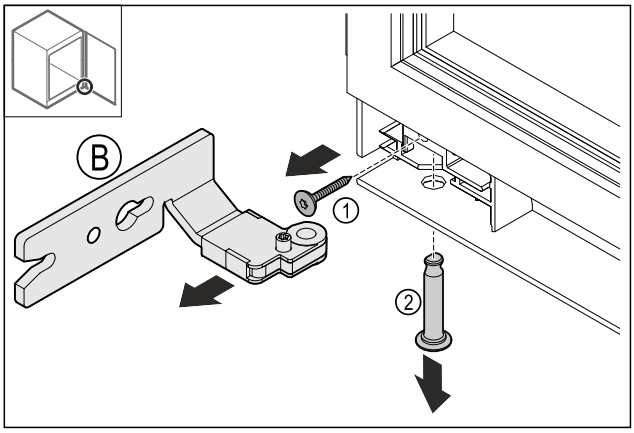

Fig. 13

▶ Retirar el tornillo *Fig. 13 (1)*.
▶ Retirar el perno *Fig. 13 (2)*.
▶ Retirar la bisagra *Fig. 13 (B)*.

3.6.7 Cambio de la bisagra

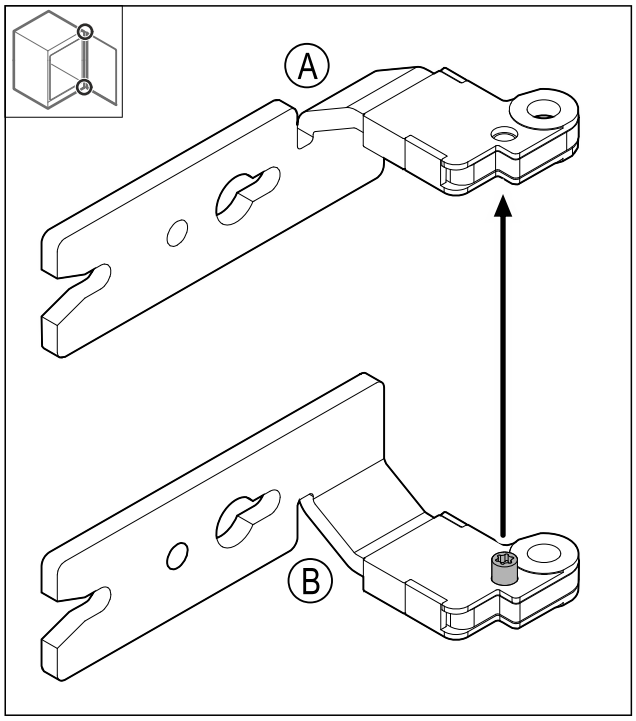

Fig. 14

▶ Cambie el tornillo.

3.6.8 Cambio de sitio de la cubierta superior

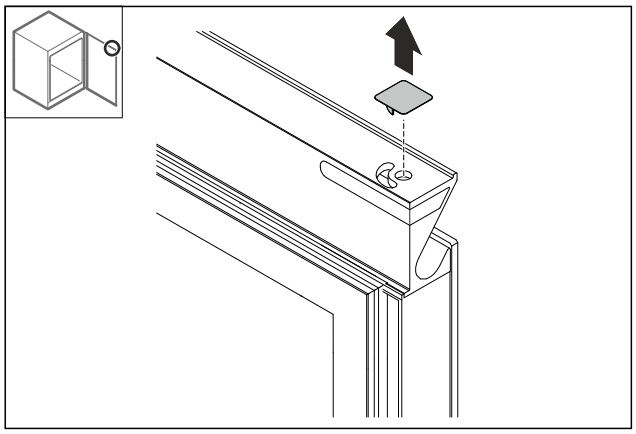

Fig. 15

▶ Retire la cubierta.

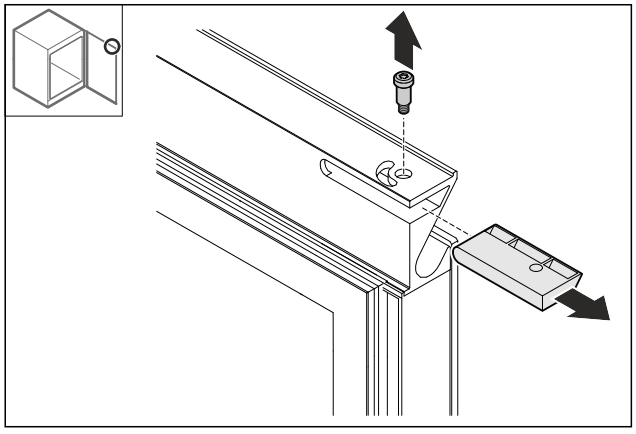

Fig. 16

▶ Retirar el perno.
▶ Retire la cubierta.
▶ Recomendación: guardar la cubierta para un uso futuro.

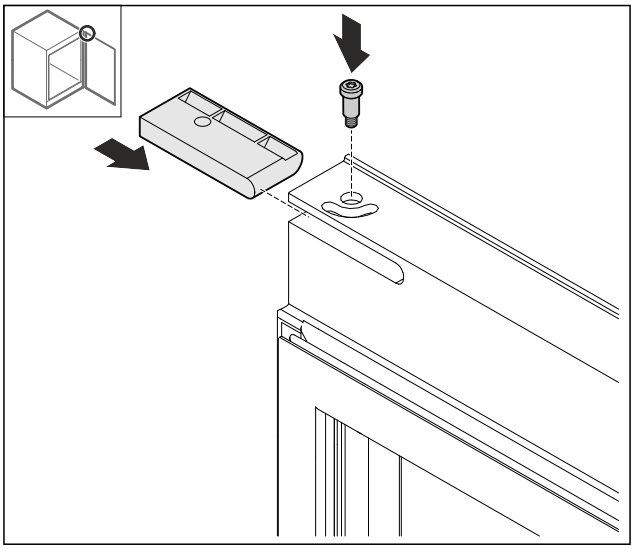

Fig. 17

▶ Insertar la cubierta del paquete.
▶ Atornillar el perno firmemente.

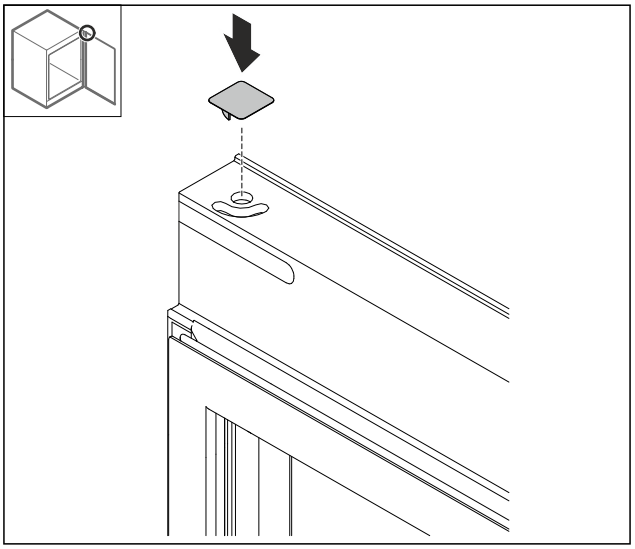

Fig. 18

▶ Inserte la cubierta.

3.6.9 Cambio de sitio de la cubierta inferior

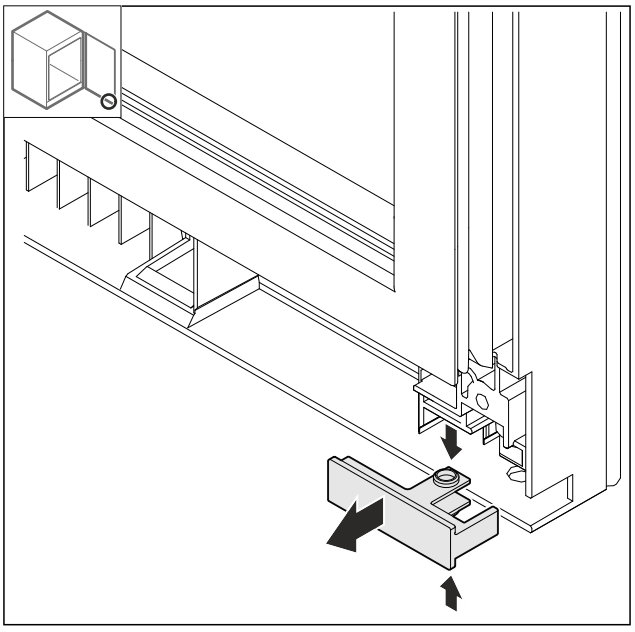

Fig. 19

▶ Presionar ligeramente la cubierta por arriba y por debajo y extraerla hacia delante.

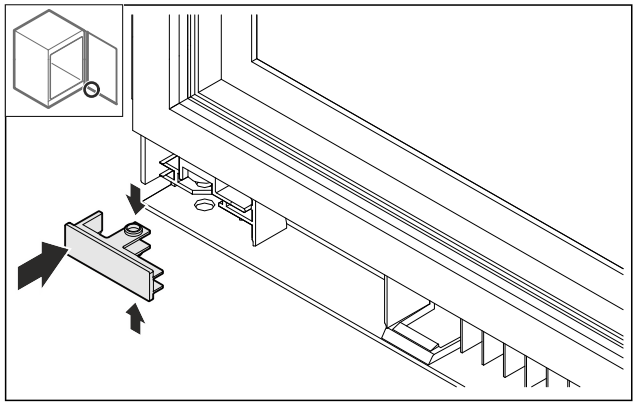

Fig. 20

▶ Insertar la cubierta en el lado opuesto, girándola 180 grados.

3.6.10 Cambio de sitio del tope de puerta*

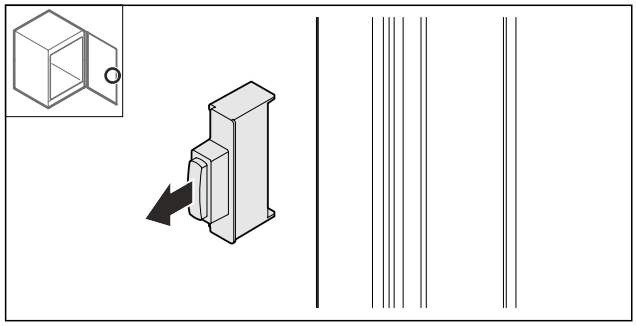

Fig. 21

▶ Extraer el tope de puerta.

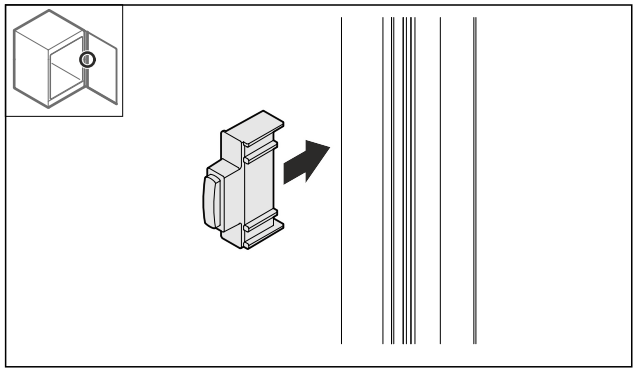

Fig. 22

▶ Insertar el tope de puerta en el lado opuesto, girándolo 180°.

3.6.11 Montaje de las bisagras

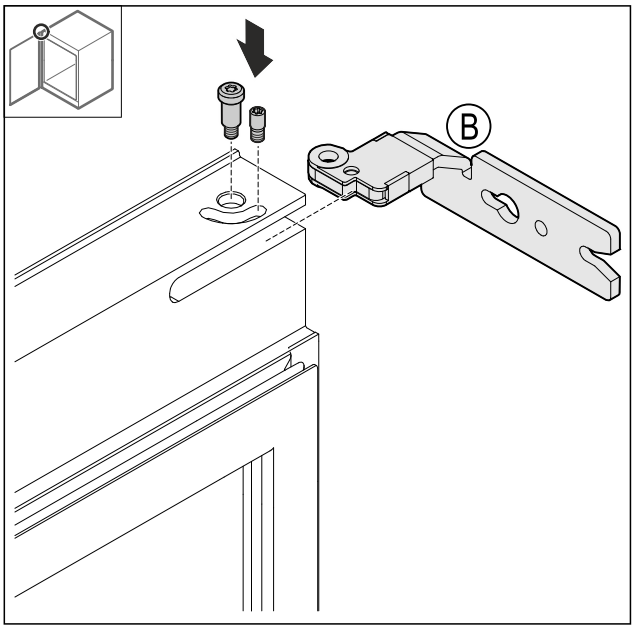

Fig. 23

▶ Montar la bisagra superior.

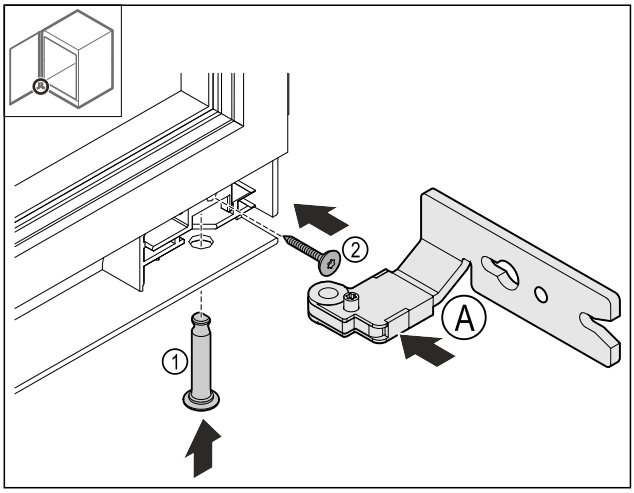

Fig. 24

▶ Insertar la bisagra inferior *Fig. 24 (A)*.
▶ Insertar y sujetar el perno *Fig. 24 (1)*.
▶ Apretar el tornillo *Fig. 24 (2)*.

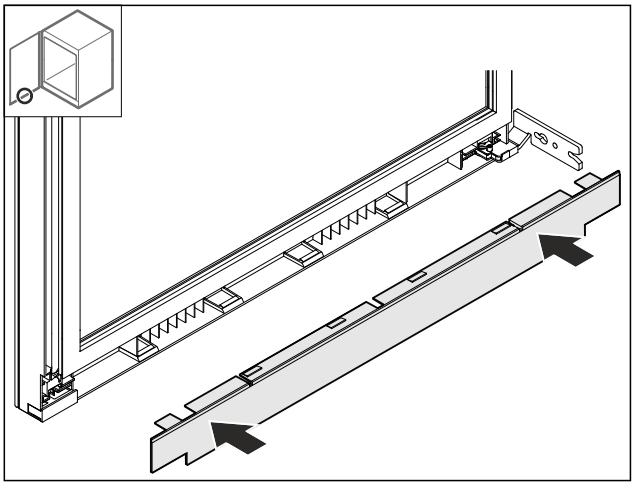

Fig. 25

▶ Colocar la cubierta.

3.6.12 Cambio de sitio del ángulo superior

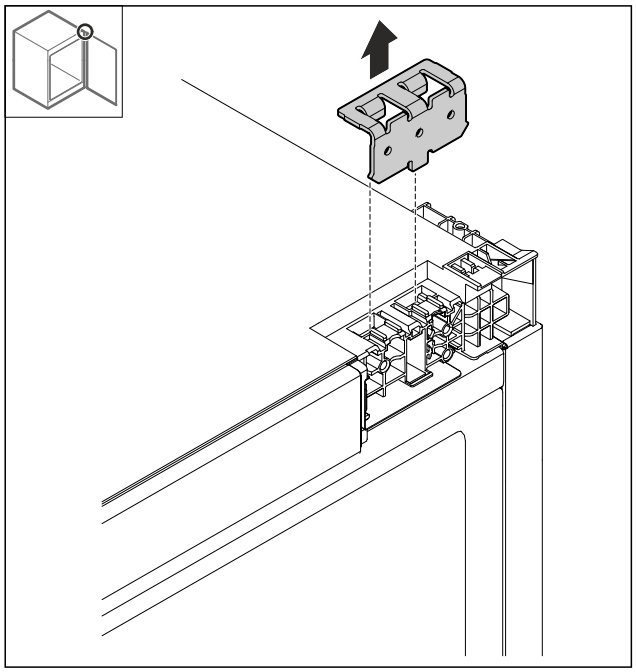

Fig. 26

▶ Retirar el ángulo.

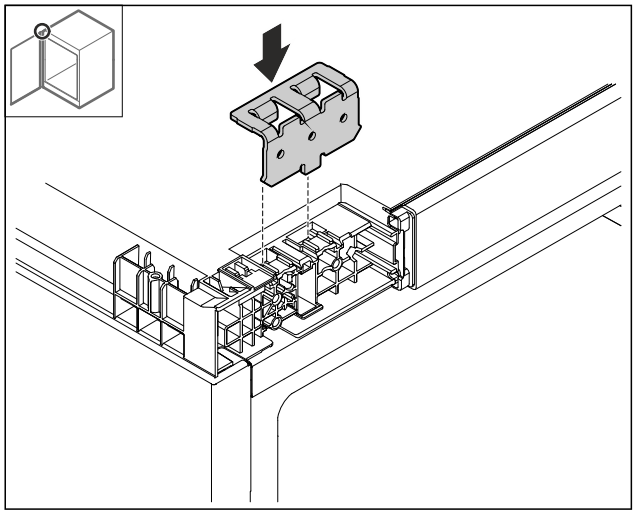

Fig. 27

▶ Insertar el ángulo.

3.6.13 Cambio de sitio del ángulo inferior

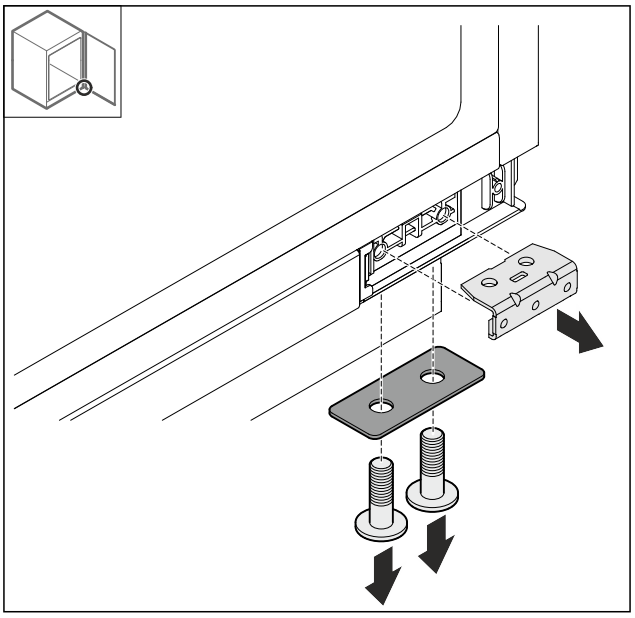

Fig. 28

▶ Desmontar el ángulo.

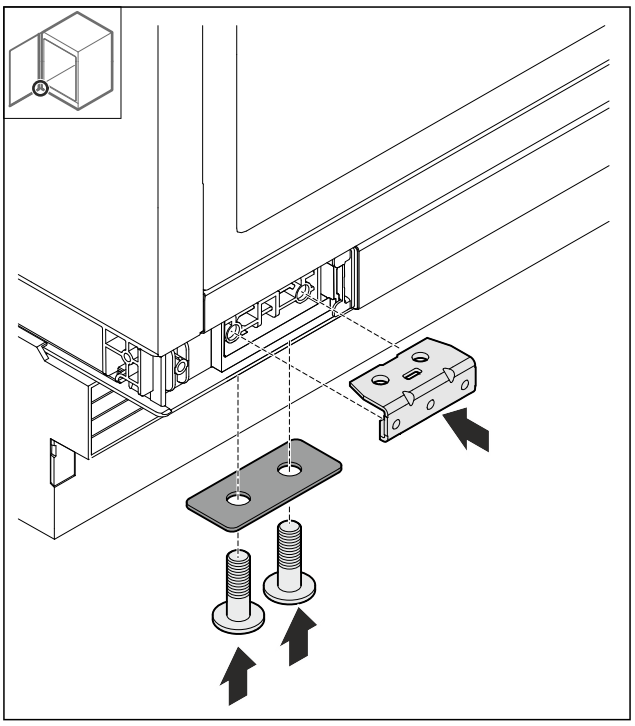

Fig. 29

▶ Montar el ángulo.

3.6.14 Montaje de la puerta

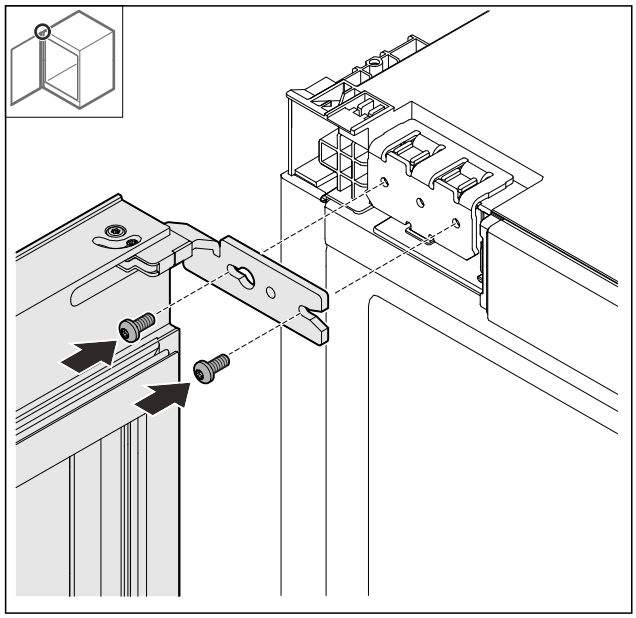

Fig. 30

▶ Atornillar la puerta superior.

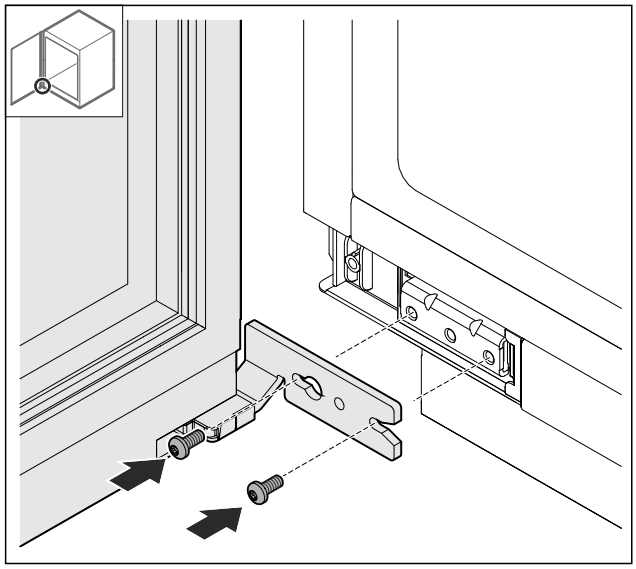

Fig. 31

▶ Atornillar la puerta inferior.

3.6.15 Colocación de las cubiertas

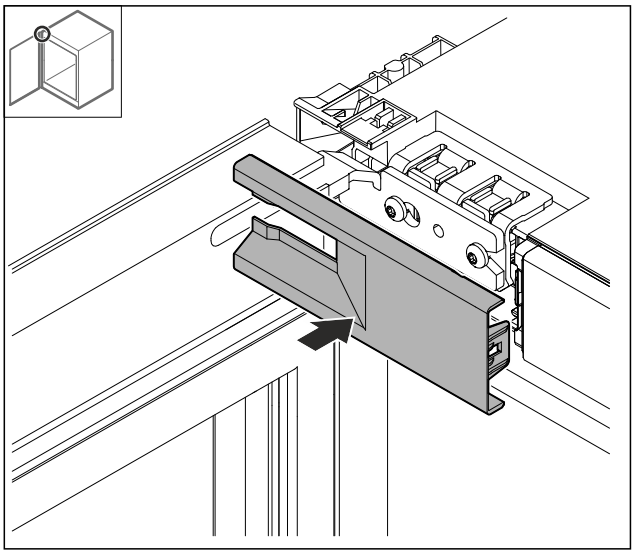

Fig. 32

▶ Colocar la cubierta.

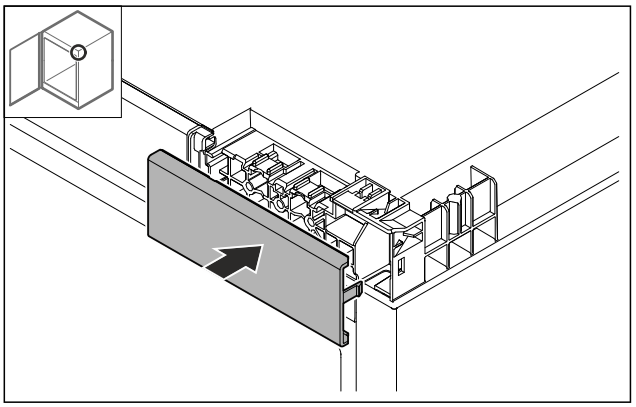

Fig. 33

▶ Colocar la cubierta.

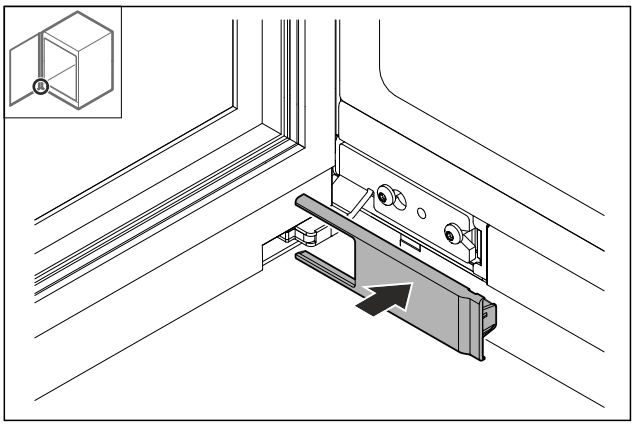

Fig. 34

▶ Colocar la cubierta.

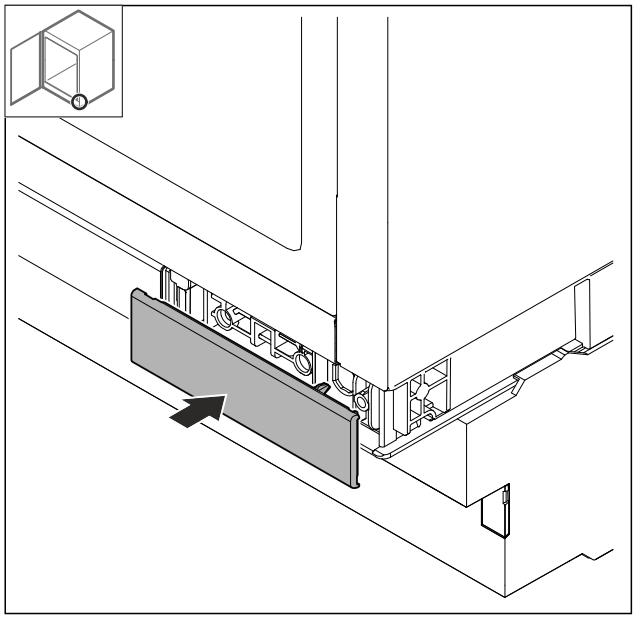

Fig. 35

▶ Colocar la cubierta.

3.7 Alineación del tope de puerta con la bisagra de soporte de cojinetes

Si la puerta no está recta, puede alinearse en el ángulo de bisagra.

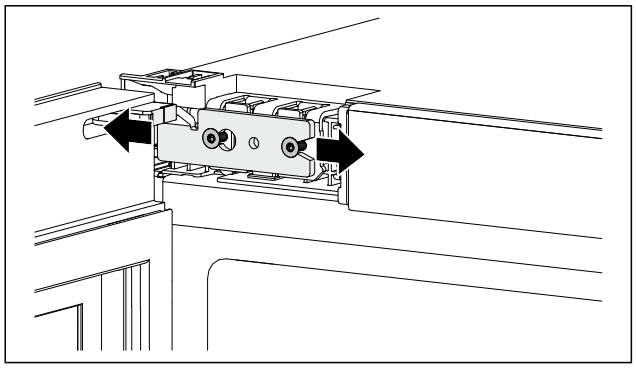

Fig. 36 Representación a modo de ejemplo

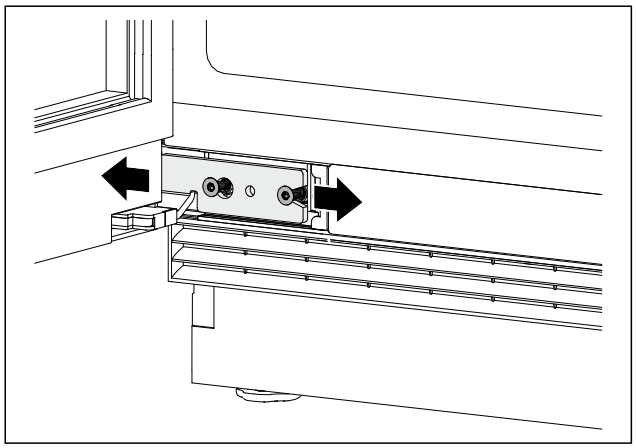

Fig. 37 Representación a modo de ejemplo

▶ Afloje ligeramente los tornillos.
▶ Mueva la puerta con el ángulo de bisagra hacia la derecha o hacia la izquierda.
▶ Apriete los tornillos hasta el tope.
▷ La puerta se ha alineado.

3.8 Montaje del electrodoméstico en el hueco

El electrodoméstico se instala en el hueco siguiendo estos pasos principales:

- (consulte 3.8.1 Preparación de las herramientas)
- (consulte 3.8.2 Comprobación del contenido del envío)
- (consulte 3.8.3 Preparación del electrodoméstico)
- (consulte 3.8.4 Determinación de la posición de montaje)
- (consulte 3.8.4 Desmontaje de la cubierta)
- (consulte 3.8.5 Preparación de la conexión a la red eléctrica)
- (consulte 3.8.6 Preparación del electrodoméstico)
- (consulte 3.8.7 Alineación del electrodoméstico)
- (consulte 3.8.8 Fijación del electrodoméstico en el hueco)
- (consulte 3.8.9 Montaje de la rejilla de ventilación)
- (consulte 3.8.10 Colocación de la cubierta)

3.8.1 Preparación de las herramientas



3.8.2 Comprobación del contenido del envío

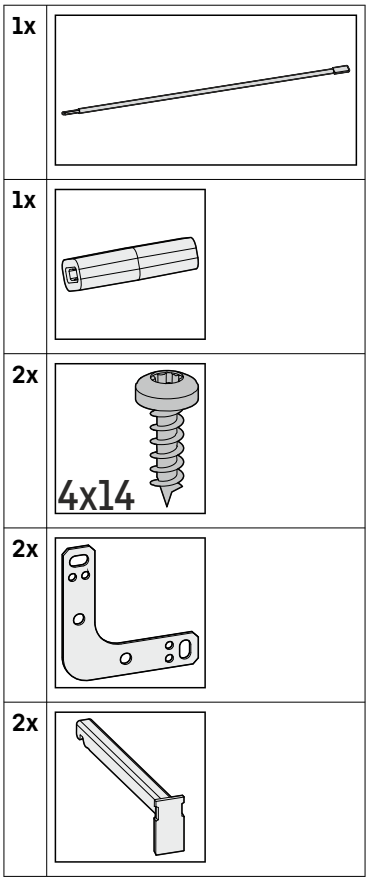

3.8.3 Preparación del electrodoméstico

Asegúrese de que se cumplan los siguientes requisitos antes de instalar el electrodoméstico en un hueco:

- ❑ El electrodoméstico se encuentra en el lugar de instalación.
- ❑ Se ha realizado el tope de la puerta. Solo puede implementar el tope de la puerta fuera del hueco porque necesita espacio suficiente para ello.

3.8.4 Determinación de la posición de montaje

Antes de instalar el electrodoméstico en el hueco, debe determinar el método de fijación. Existe una fijación lateral y una fijación superior. Es posible una combinación de fijación lateral y fijación superior.

Fijación lateral	Fijación superior
Montaje debajo una encimera de material duro como el granito	Sin plancha de granito
Con las patas de ajuste completamente giradas hacia adentro, el electrodoméstico queda más bajo que la encimera.	Con las patas de ajuste completamente giradas hacia el interior, el electrodoméstico queda ligeramente tenso debajo de la encimera.
El panel lateral de mueble está disponible para atornillar.	

3.8.4 Fijación en el lado de la bisagra con bisagra de caballete

Si su electrodoméstico tiene una bisagra de caballete, no es posible una fijación lateral en el lado de la bisagra con el ángulo, ya que el orificio del ángulo queda oculto por la puerta.

▶ Fijar el electrodoméstico en la parte superior por el lado de la bisagra.

-o-

▶ Retirar la cubierta antes de introducir el electrodoméstico en el hueco.

▶ Utilizar un tornillo más largo para la fijación lateral. No se incluye un tornillo más largo en el contenido del envío.

3.8.4 Desmontaje de la cubierta

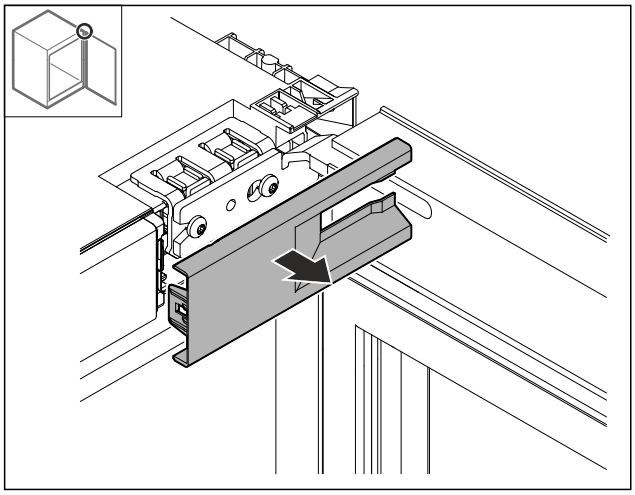

Fig. 38

▶ Desmontar la cubierta.

3.8.4 Preparación del ángulo de montaje para la fijación superior

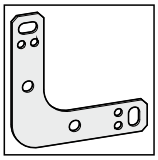

Fig. 39 Contenido del envío

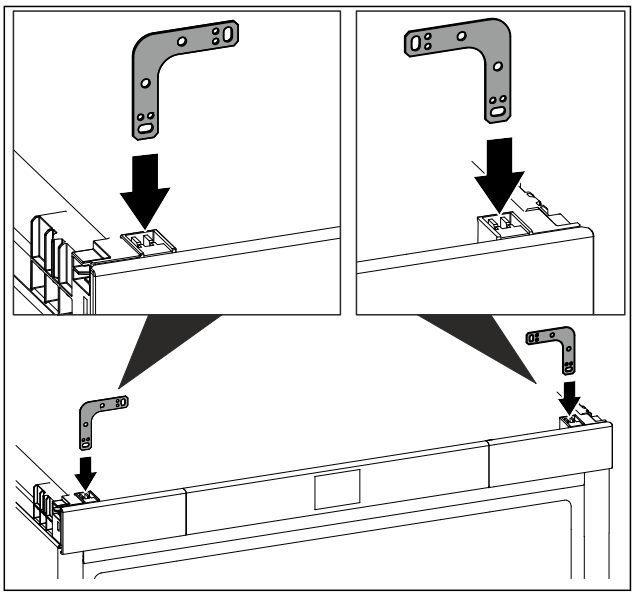

Fig. 40

▶ Introducir el ángulo en el orificio de alojamiento de la parte superior del electrodoméstico.

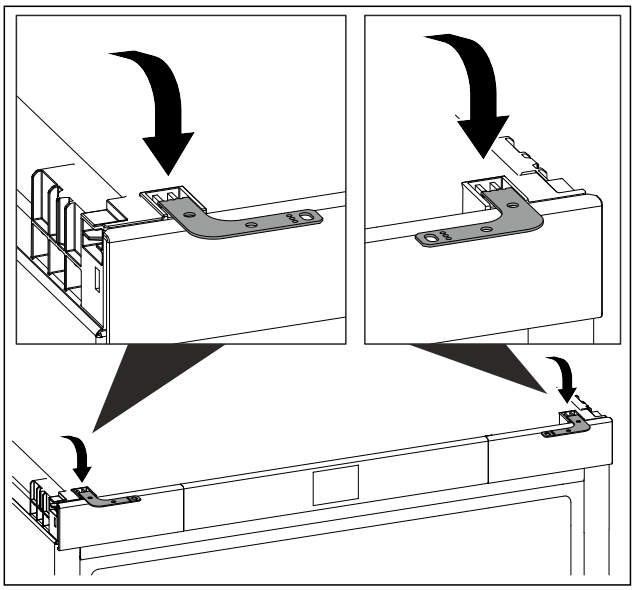

Fig. 41

▶ Doblar el ángulo hacia delante.

▷ El ángulo permanece en el electrodoméstico.

3.8.4 Preparación del ángulo de montaje para la fijación lateral

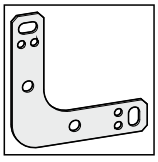

Fig. 42 Contenido del envío

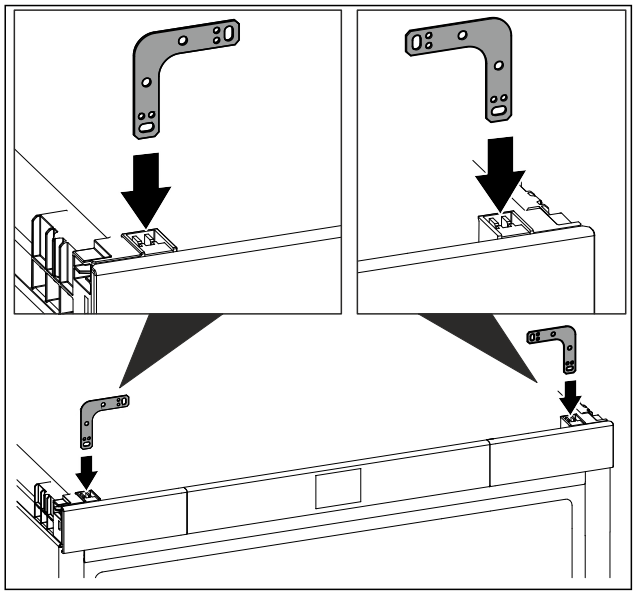

Fig. 43

▶ Introducir el ángulo en el orificio de alojamiento de la parte superior del electrodoméstico.

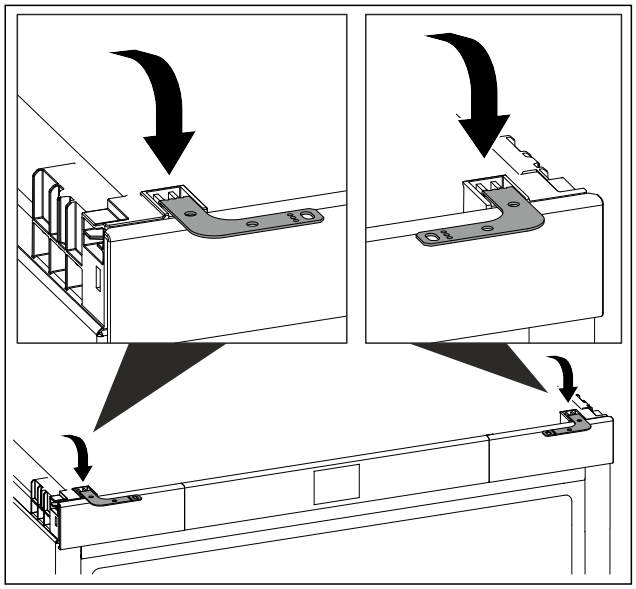

Fig. 44

▶ Doblar el ángulo hacia delante.

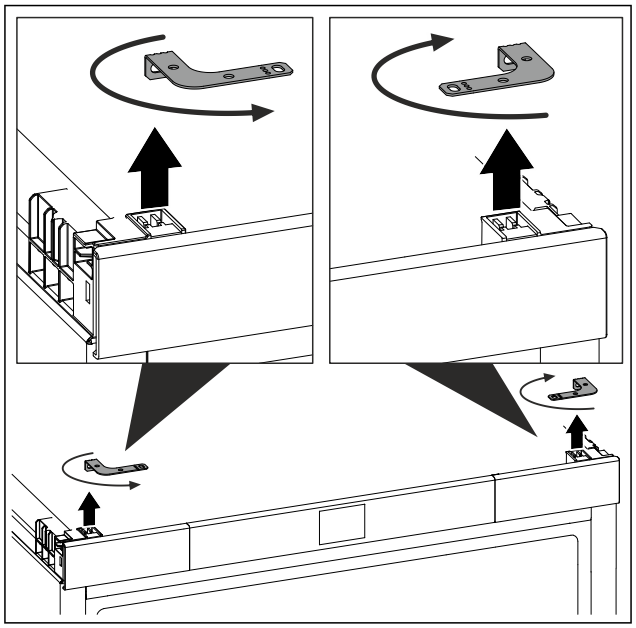

Fig. 45

▶ Extraer el ángulo.

▶ Girar el ángulo en el sentido de la flecha.

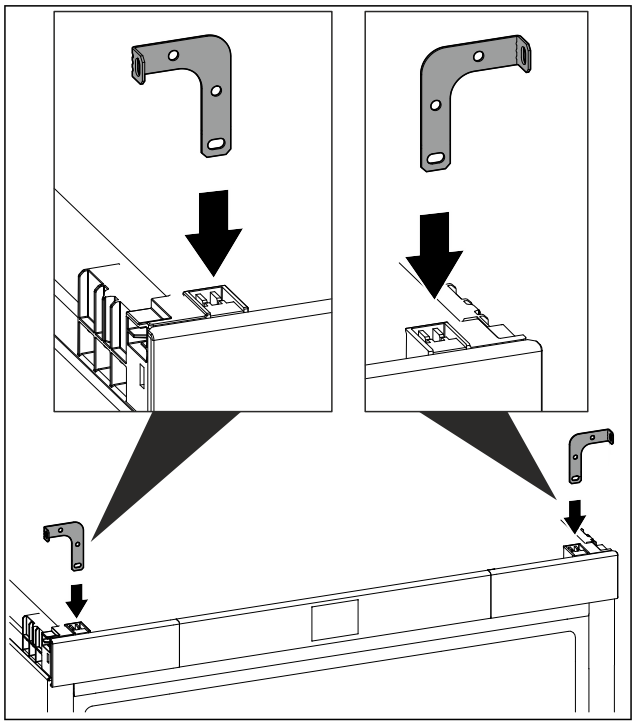

Fig. 46

▶ Introducir el ángulo con el extremo recto.

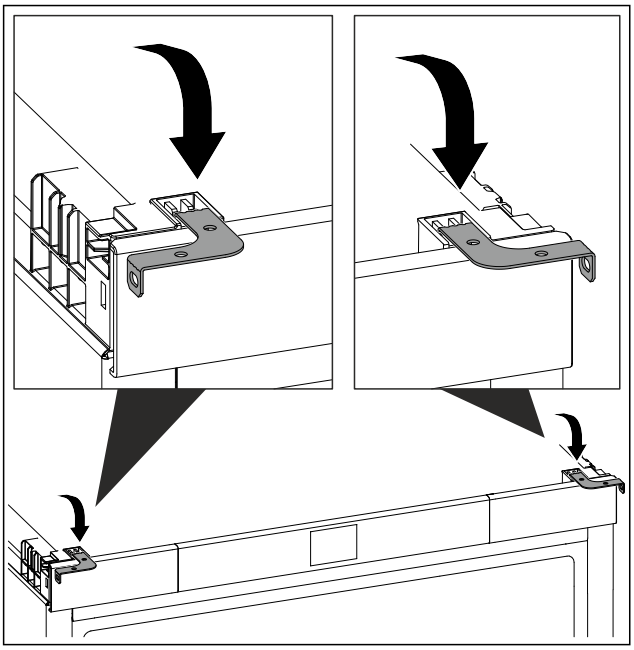

Fig. 47

▶ Doblar el ángulo hacia delante.
▷ El ángulo permanece en el electrodoméstico.

3.8.5 Preparación de la conexión a la red eléctrica

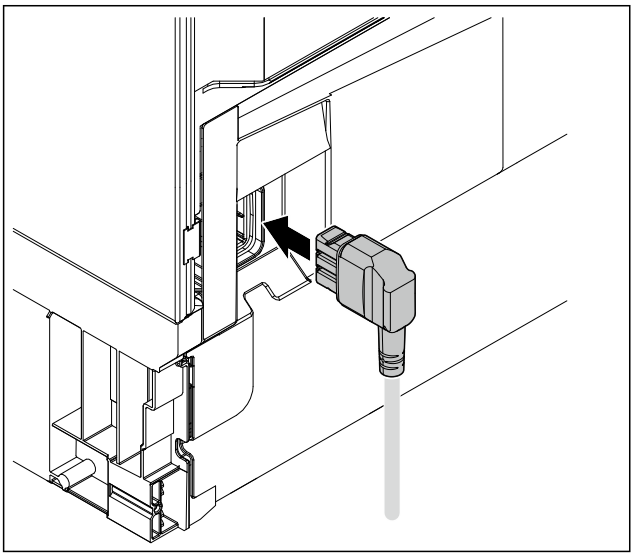

Fig. 48 Representación a modo de ejemplo

▶ Introducir por completo el conector para aparatos de frío del cable de conexión a la red en la clavija del electrodoméstico en la parte posterior del mismo.
▶ Asegurarse de que el conector para aparatos de frío esté firmemente asentado.
▶ Llevar el enchufe de la red a una toma de corriente de libre acceso utilizando un cordón.

3.8.6 Preparación del electrodoméstico

AVISO
¡Peligro de daños por movimiento del electrodoméstico!
Si mueve el electrodoméstico, puede dañarse el suelo o pueden romperse las patas de ajuste del electrodoméstico.
Antes de moverlo:
▶ Atornille completamente las patas de ajuste.
▶ Coloque una tira de cartón (p. ej., de embalaje) de aprox. 100 mm × 600 mm debajo de cada una de las patas de ajuste.
Al moverlo:
▶ Mueva el electrodoméstico con cuidado.
▶ En caso de suelos irregulares: levante el electrodoméstico con cuidado.
Después de moverlo:
▶ Retire las tiras de cartón.

ADVERTENCIA
Peligro de incendio por cortocircuito.
▶ Cuando empuje el electrodoméstico en el hueco: No retorcer, pellizcar ni dañar el cable de conexión a la red eléctrica.
▶ No poner en marcha el electrodoméstico con un cable conector defectuoso.

▶ Introducir el electrodoméstico en el hueco.

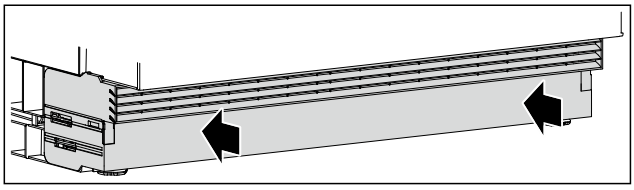

Fig. 49 Representación a modo de ejemplo

▶ Presionar la rejilla de ventilación completamente hacia atrás.

3.8.7 Alineación del electrodoméstico

3.8.7 Alineación del electrodoméstico en altura

Asegurarse de que se cumplen los siguientes requisitos:
❑ El suelo en el lugar de emplazamiento del electrodoméstico es horizontal y plano.
❑ El hueco está alineado horizontal y verticalmente.

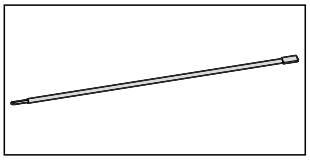

Fig. 50 Contenido del envío

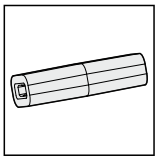

Fig. 51 Contenido del envío

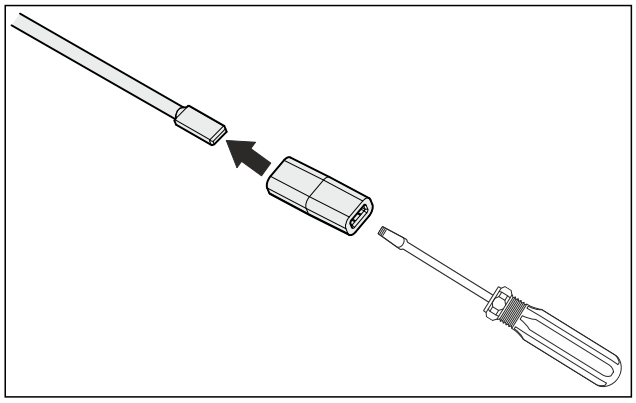

Fig. 52

▶ Ajuste de altura trasero: Conectar la varilla con la pieza adaptadora.

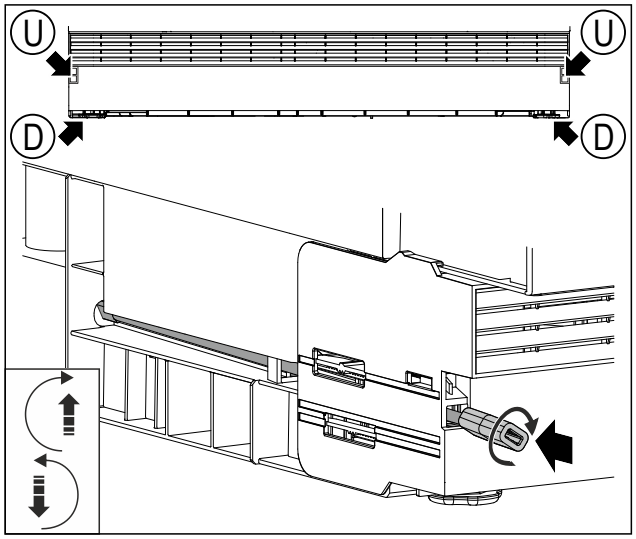

Fig. 53 Representación a modo de ejemplo

(U) Ajuste de altura trasero **(D)** Ajuste de altura delantero

▶ Introducir la varilla con la pieza adaptadora en la abertura *Fig. 53 (U)*.
▶ Girar la varilla con la pieza adaptadora.
▶ Elevar el electrodoméstico mediante las patas de ajuste a cada lado hasta justo por debajo de la encimera.
▷ El electrodoméstico se puede regular en altura como máximo 60 mm.

3.8.7 Alineación del electrodoméstico en profundidad

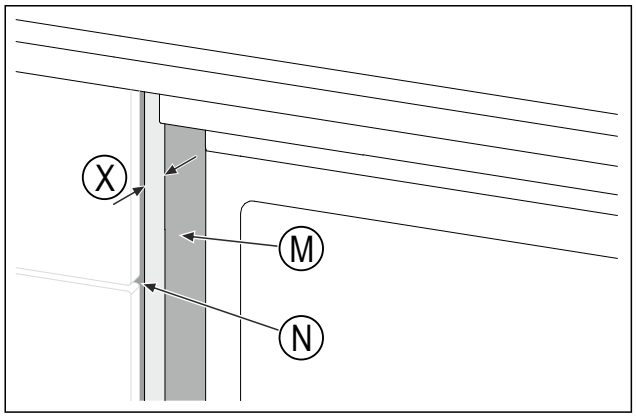

Fig. 54 Representación a modo de ejemplo

(M) Cuerpo del electrodoméstico **(N)** Frente del hueco

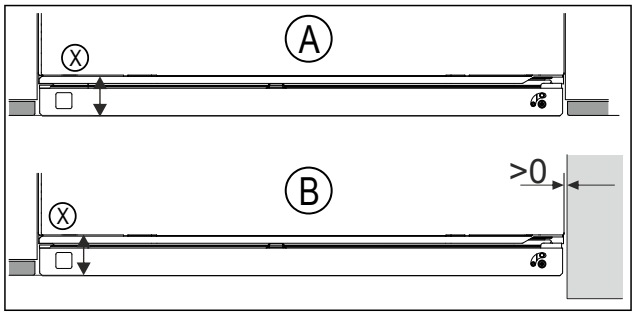

Fig. 55 Situación de instalación a modo de ejemplo: Bisagra de caballete

▶ Compruebe que la distancia (X) corresponda a la situación de montaje (A) o (B).

(X)	Bisagra de caballete: 46,5 mm

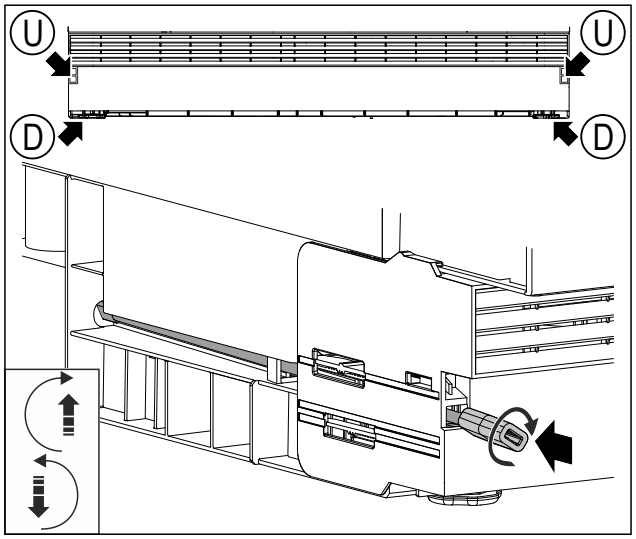

Fig. 56 Representación a modo de ejemplo

(U) Ajuste de altura trasero **(D)** Ajuste de altura delantero

▶ Desenroscar al máximo las patas de ajuste a cada lado.
▶ Conservar la varilla con la pieza adaptadora para un desmontaje del electrodoméstico.
▷ El electrodoméstico está alineado verticalmente.
▷ El electrodoméstico queda ligeramente encajado a presión en el hueco entre el suelo y la encimera.

3.8.8 Fijación del electrodoméstico en el hueco

3.8.8 Fijación superior

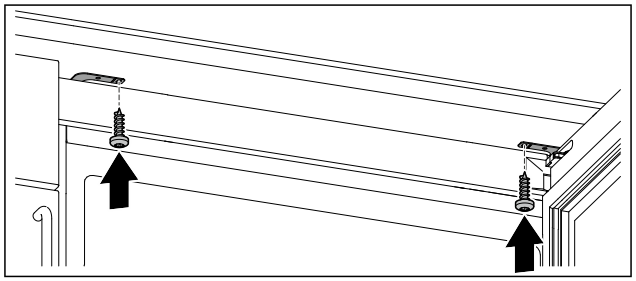

Fig. 57 Representación a modo de ejemplo

▶ Atornillar los ángulos de fijación con dos tornillos respectivamente debajo de la encimera.

3.8.8 Fijación lateral

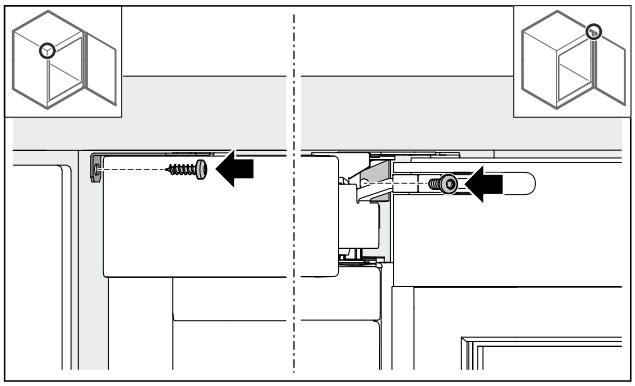

Fig. 58 Representación a modo de ejemplo

- ▶ Atornillar los ángulos de fijación con un tornillo a la derecha y a la izquierda respectivamente en el hueco.
- ▶ En el caso de electrodomésticos con bisagra de caballete, comience por el lado opuesto de la bisagra.*

3.8.9 Montaje de la rejilla de ventilación

Rejilla de ventilación visible: La rejilla de ventilación es visible en toda su altura.

Rejilla de ventilación no visible: Solo son visibles las ranuras de ventilación. La zona inferior queda oculta por el zócalo del mueble. Las ranuras de ventilación deben permanecer despejadas.

3.8.9 Alineación de la rejilla de ventilación de forma visible

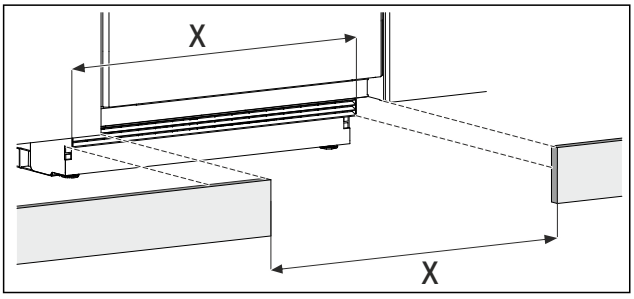

Fig. 59 Representación a modo de ejemplo

- ▶ Medir el recorte del zócalo del mueble.

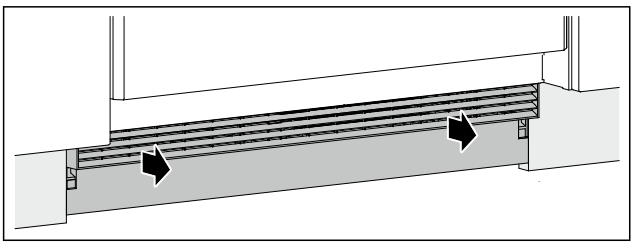

Fig. 60 Representación a modo de ejemplo

- ▶ Posicionar el zócalo del mueble.
- ▶ Tirar de la rejilla de ventilación hacia delante hasta que la rejilla de ventilación y el zócalo del mueble formen un mismo plano.
- ▷ Las ranuras de ventilación están completamente despejadas.

3.8.9 Alineación de la rejilla de ventilación de forma no visible

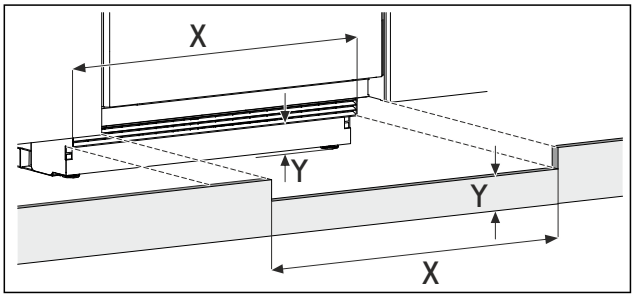

Fig. 61 Representación a modo de ejemplo

- ▶ Medir el recorte del zócalo del mueble.
- ▶ Vigilar que la ranura de ventilación quede completamente libre: Recortar X / Y en el zócalo del mueble.

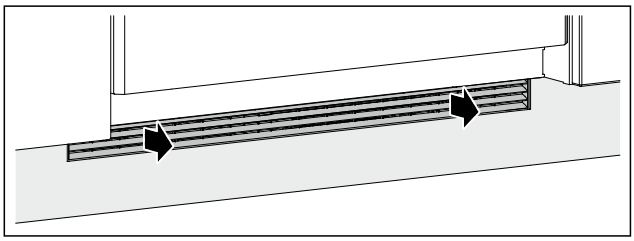

Fig. 62 Representación a modo de ejemplo

- ▶ Posicionar el zócalo del mueble para la prueba.
- ▶ Tirar de la rejilla de ventilación hacia delante hasta que la rejilla de ventilación y el zócalo del mueble formen un mismo plano.
- ▶ Retirar el zócalo del mueble.
- ▷ Las ranuras de ventilación están completamente despejadas.

3.8.9 Fijación de la rejilla de ventilación

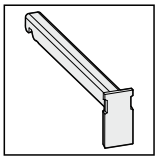

Fig. 63 Contenido del envío

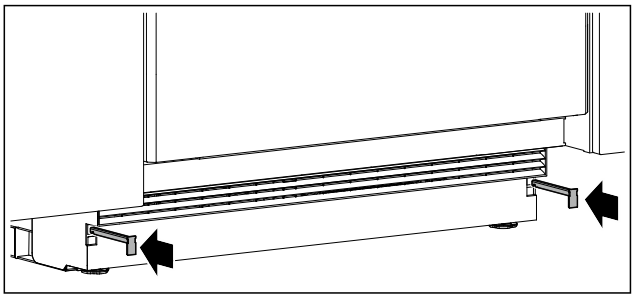

Fig. 64 Representación a modo de ejemplo

- ▶ Insertar el pestillo sujetando al mismo tiempo la rejilla de ventilación para evitar que se desplace de forma involuntaria.

3.8.10 Colocación de la cubierta

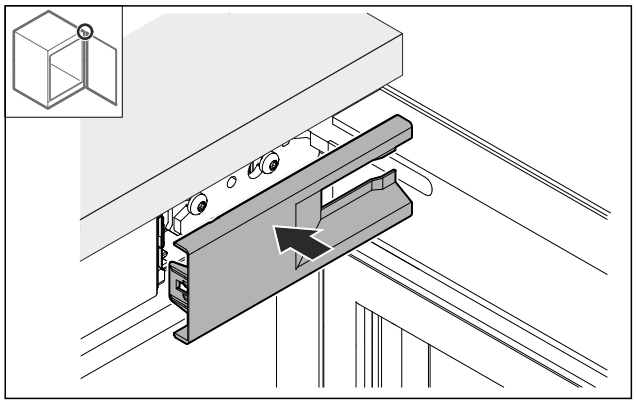

Fig. 65 Representación a modo de ejemplo

▶ Colocar la cubierta.
▷ Montar el frente de mueble.
▷ (consulte 3.10 Conectar el electrodoméstico al suministro eléctrico)

3.9 Después de la instalación

▶ Retirar todas las piezas de seguridad para el transporte del interior.

AVISO
Daños materiales por objetos punzantes o cortantes.
Si utiliza objetos punzantes o cortantes para retirar el material de embalaje, puede dañar el electrodoméstico.
▶ No utilizar objetos punzantes o cortantes para retirar el material de embalaje.

▶ Retirar las láminas protectoras del interior: Retirar la lámina de forma plana a lo largo del componente para minimizar la fuerza de adherencia de la lámina.
▶ Limpiar el electrodoméstico. (consulte 10.2 Limpiar el aparato)
▶ Anotar el tipo (modelo, número), la denominación del electrodoméstico, el número de electrodoméstico/de serie, la fecha de compra y la dirección del distribuidor.

3.10 Conectar el electrodoméstico al suministro eléctrico

ADVERTENCIA
¡Peligro de descarga eléctrica y de sufrir lesiones por estar el electrodoméstico o el cable de alimentación eléctrica dañados!
Peligro de muerte y de lesiones por cortes. Si el electrodoméstico o el cable de alimentación eléctrica han sufrido daños durante el transporte, usted puede recibir una descarga eléctrica. Además, puede cortarse con piezas dañadas de la carcasa del electrodoméstico.
▶ Tras el transporte, comprobar que el electrodoméstico y el cable de alimentación eléctrica no presenten daños.
▶ No poner en ningún caso en funcionamiento el electrodoméstico si este o el cable de alimentación eléctrica presentan daños.
▶ Ponerse en contacto con el servicio al cliente.

Conecte el electrodoméstico al suministro eléctrico mediante el cable de alimentación suministrado por separado. El cable de alimentación tiene un conector para aparatos de frío en un extremo y un enchufe en el otro.

Asegurar que se cumplen los siguientes requisitos:

- El equipo y el cable de alimentación no están dañados.
- El electrodoméstico está montado conforme a lo previsto. (consulte 3.8 Montaje del electrodoméstico en el hueco)
- Se han cumplido los requisitos de conexión eléctrica.
- Se conocen y se cumplen las medidas para la conexión conforme a las especificaciones.
- La tensión y frecuencia de red se corresponden con las indicaciones de la placa de características.
- La caja de enchufe está debidamente conectada a tierra y protegida eléctricamente mediante fusible.
- La corriente de activación del fusible se sitúa entre 10 y 16 A.

AVISO
¡Peligro de daños por funcionamiento indebido!
Daños en los componentes eléctricos del electrodoméstico.
▶ Utilizar únicamente el cable de alimentación eléctrica suministrado.

ADVERTENCIA
¡Peligro de incendio por conexión indebida!
Quemaduras.
Daños en el electrodoméstico.
▶ No utilice ningún cable prolongador.
▶ No utilice ninguna regleta de contactos.

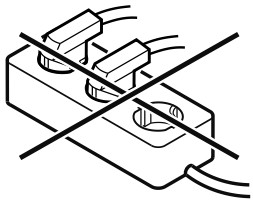

AVISO
¡Peligro de daños por conexión indebida!
Daños en el electrodoméstico.
▶ No conecte el aparato a inversores para sistemas aislados como instalaciones solares o generadores de gasolina.

▶ Conectar la clavija del cable conector a la red a la alimentación de tensión eléctrica. Prestar atención al asiento firme de la clavija en la toma de corriente.
▷ Si no sucede nada en 60 segundos: El símbolo de reposo empalidece o desaparece.
▷ El electrodoméstico está conectado. Para la primera puesta en marcha, véanse las instrucciones de uso.

3.11 Eliminación del embalaje

ADVERTENCIA
Peligro de asfixia derivado del material de embalaje y las láminas
▶ No permita que los niños jueguen con el material de embalaje.

El embalaje está fabricado con materiales reciclables:

- Cartón paja/cartón
- Piezas de poliestireno expandido
- Láminas y bolsa de polietileno
- Flejes para bandaje de polipropileno
- Marco de madera clavado con plancha de polietileno*

▶ Deposite el material de embalaje en un punto de recogida oficial.

4 Funcionamiento de la pantalla Touch

Puede manejar su electrodoméstico con la pantalla Touch. Con la pantalla Touch (de aquí en adelante, la pantalla), puede seleccionar las funciones del electrodoméstico tocando. Si no realiza ninguna acción en la pantalla durante 10 segundos, la pantalla salta al menú superior o directamente al indicador de estado.

4.1 Navegación y explicación de los símbolos

En las ilustraciones se utilizan distintos símbolos para la navegación con la pantalla. En la siguiente tabla se describen estos símbolos.

Símbolo	Descripción
	**Pulsar la flecha de navegación hacia delante:** Seguir navegando en el primer menú.
	**Pulsar la flecha de navegación hacia atrás:** Volver al primer menú.
	**Pulsar la flecha de navegación hacia atrás durante 3 segundos:** En el menú principal o desde el menú de ajustes, volver a la indicación de estado.
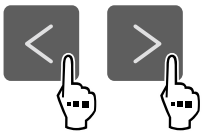	**Pulsar varias veces seguidas la flecha de navegación:** Navegar hasta la función deseada del menú.
	**Pulsar el símbolo de confirmación:** Activar/desactivar la función. Abrir submenú.
	**Pulsar el símbolo de confirmación junto con el símbolo de retroceso:** Volver al menú inmediatamente superior.
	**Flecha con reloj:** La siguiente visualización en pantalla tarda más de 10 segundos en aparecer.
	**Flecha con indicación de tiempo:** La siguiente visualización en pantalla tarda en aparecer el tiempo indicado.
	**Símbolo "Abrir el menú de ajustes":** Navegar al menú de ajustes y abrirlo. De ser necesario: Navegar a la función deseada del menú de ajustes. (consulte 4.2.1 Abrir el menú de ajustes)
Ninguna acción en 10 segundos	Si no realiza ninguna acción en la pantalla durante 10 segundos, la pantalla salta al menú superior o directamente al indicador de estado.
Cerrar y volver a abrir la puerta.	Si se cierra y se vuelve a abrir la puerta inmediatamente, la pantalla vuelve directamente al indicador de estado.

Nota: Las ilustraciones de la pantalla se representan con los conceptos en inglés.

4.2 Menús

Las funciones del electrodoméstico se distribuyen en distintos menús.

Menú	Descripción
Menú principal	Cuando enciende el dispositivo, se encontrará automáticamente en el menú principal. Desde aquí podrá acceder a las funciones más importantes del electrodoméstico, al menú de ajustes y al menú avanzado.
 Menú de ajustes	El menú de ajustes contiene otras funciones que permiten configurar el electrodoméstico. (consulte 4.2.1 Abrir el menú de ajustes)

4.2.1 Abrir el menú de ajustes

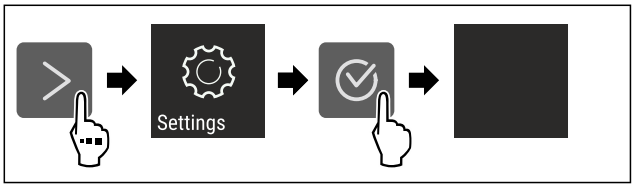

Fig. 66 Representación a modo de ejemplo

▶ Siga los pasos de procedimiento según la figura.
▷ El menú de ajustes está abierto.
▶ De ser necesario: Navegar a la función deseada.

4.3 Modo de reposo

Si no toca la pantalla durante 1 minuto, la pantalla entrará en modo de reposo. En el modo de reposo se atenúa la luminosidad de visualización.

4.3.1 Salir del modo de reposo

▶ Pulse cualquier tecla de navegación.
▷ El modo de reposo finaliza.

5 Puesta en marcha

5.1 Encendido del electrodoméstico (primera puesta en servicio)

Asegurar que se cumplen los siguientes requisitos:

- El electrodoméstico está instalado y conectado.
- Se han retirado del electrodoméstico todas las cintas adhesivas, láminas protectoras y adhesivas, así como las protecciones para el transporte.

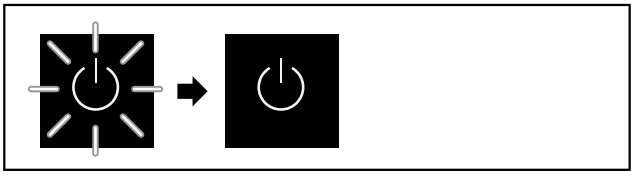

Fig. 67 Representación a modo de ejemplo

El símbolo de standby parpadea hasta que la operación de inicio finaliza.

La pantalla muestra el símbolo de standby.

Si el electrodoméstico se suministra con el ajuste de fábrica, es necesario seleccionar primero el idioma de la pantalla en la puesta en servicio.

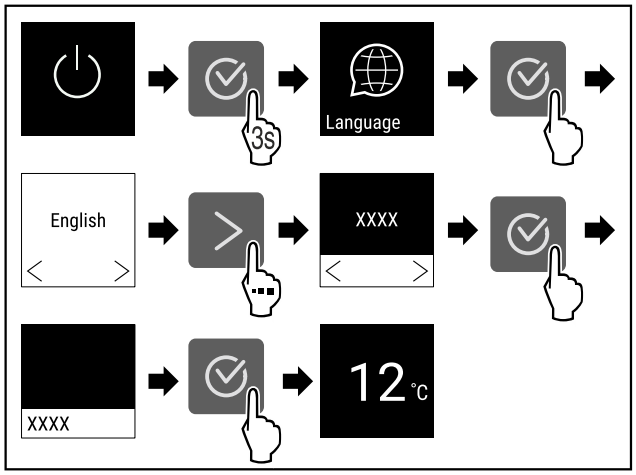

*Fig. 68 **

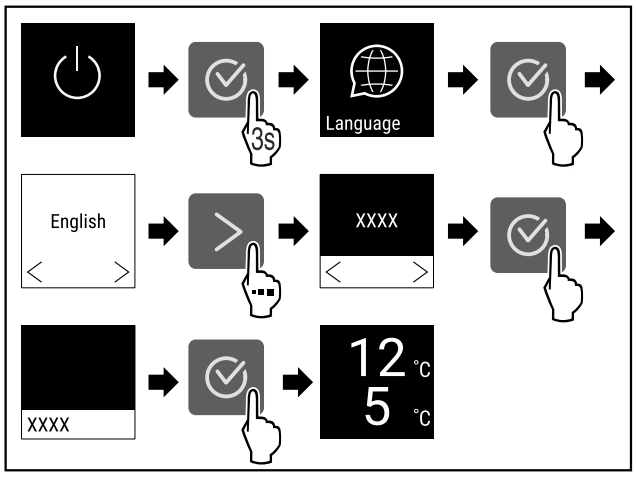

*Fig. 69 **

▶ Siga los pasos de procedimiento según la figura.
▷ El electrodoméstico se enfría a la temperatura objetivo ajustada de fábrica.

6 Conservación

6.1 Notas sobre la conservación

ADVERTENCIA
Peligro de incendio debido a la presencia de aparatos eléctricos.
En caso de utilizar aparatos eléctricos en la zona de alimentos de su electrodoméstico, puede producirse un incendio.
▶ No utilice aparatos eléctricos en la zona de alimentos del electrodoméstico a menos que lo recomiende el fabricante.

Nota
El consumo de energía aumenta y la potencia de refrigeración se reduce si la ventilación es insuficiente.
▶ Deje siempre libres las ranuras de aire.

Deben tenerse en cuenta las siguientes indicaciones para la conservación:

- Mantener libres las ranuras del ventilador.
- Guardar los líquidos en recipientes cerrados.
- Colocar los estantes a la altura requerida.
- Tener en cuenta la carga máxima. (consulte 11.1 Datos técnicos)

7 Ahorrar energía

- Preste siempre atención a que exista una buena ventilación y escape de aire. No cubra los orificios de ventilación ni las rejillas de aire.
- Deje siempre libres los canales de circulación del ventilador.
- No montar el electrodoméstico ni en la zona de una radiación solar directa ni al lado de una calefacción o similar.
- Si monta el electrodoméstico al lado de un horno el consumo de energía puede aumentar ligeramente. Esto dependerá de la duración e intensidad de uso del horno.
- El consumo de energía depende de las condiciones de instalación como, por ejemplo, la temperatura ambiente . Si la temperatura ambiente aumenta, también puede ser mayor el consumo de energía.
- Abra el aparato durante el menor tiempo posible.
- Cuanto más baja se ajuste la temperatura, mayor será el consumo de energía.

8 Uso

8.1 Controles y elementos de indicación

La pantalla ofrece una visión general rápida sobre el estado actual del electrodoméstico, el ajuste de temperatura, el estado de las funciones y los ajustes, así como los mensajes de alarma y fallo.

El manejo se efectúa con flechas de navegación y el símbolo de confirmación.

Se pueden activar o desactivar funciones y modificar valores de ajuste.

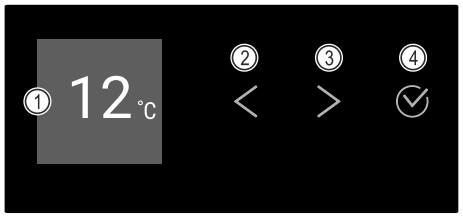

*Fig. 70 Pantalla**

(1) Indicación de estado
(2) Flecha de navegación hacia atrás
(3) Flecha de navegación hacia delante
(4) Confirmar

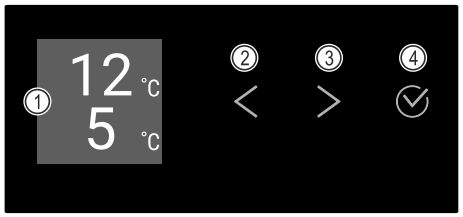

*Fig. 71 Pantalla**

(1) Indicación de estado
(2) Flecha de navegación hacia atrás
(3) Flecha de navegación hacia delante
(4) Confirmar

8.1.1 Indicación de estado

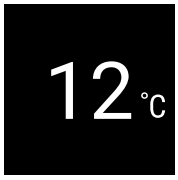

*Fig. 72 Indicación de estado con temperatura**

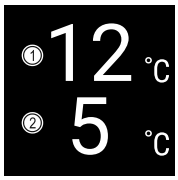

*Fig. 73 Indicación de estado**

(1) Temperatura de la zona superior
(2) Temperatura de la zona inferior

La indicación de estado muestra la temperatura y es la indicación inicial. Desde allí, se navega a las funciones y los ajustes. La indicación de estado puede representar varios símbolos de indicación.

8.1.2 Símbolos de indicación

Los símbolos de indicación facilitan información sobre el estado actual del electrodoméstico.

Símbolo	Estado del electrodoméstico
	**Standby** El electrodoméstico está apagado.
	**Símbolo parpadeante de standby** El electrodoméstico se está iniciando.

Símbolo	Estado del electrodoméstico
	**Temperatura parpadeante** Todavía no se ha alcanzado la temperatura deseada. El electrodoméstico refrigera a la temperatura ajustada.
	**Indicación de temperatura**
	**D en el indicador** El electrodoméstico está en DemoMode.
	**Símbolo parpadeante** Todavía hay un fallo activo.
	**Símbolo de error** El electrodoméstico se encuentra en estado de fallo.
	**Barra blanca abajo** Submenú
	**Fondo blanco** Preajuste, ajuste activo o valor activo
	**Barra creciente** Pulsar 3 segundos el botón para activar el ajuste.
	**Barra decreciente** Pulsar 3 segundos el botón para desactivar el ajuste.

Símbolos de la indicación de estado

8.1.3 Señales acústicas

En los casos siguientes se emite una señal:

- Cuando se confirma una función o un valor.
- Cuando no se puede activar o desactivar una función o un valor.
- En cuanto se produce un fallo.
- En caso de mensaje de alarma.

Los tonos de alarma se encienden y apagan en el menú del cliente.

8.2 Funciones del electrodoméstico

8.2.1 Indicaciones sobre las funciones del electrodoméstico

Las funciones del electrodoméstico están configuradas de fábrica para que este funcione correctamente.

Antes de modificar, activar o desactivar las funciones del electrodoméstico, asegúrese de que se cumplan los siguientes requisitos:

- ❑ Ha leído y comprendido las descripciones sobre el funcionamiento de la pantalla. (consulte 4 Funcionamiento de la pantalla Touch)
- ❑ Se ha familiarizado con los elementos de control e indicación de su electrodoméstico. (consulte 8.1 Controles y elementos de indicación)

8.2.2 Encendido y apagado del electrodoméstico

Este ajuste permite encender y apagar el electrodoméstico completo.

Encendido del electrodoméstico

Sin el DemoMode activado:

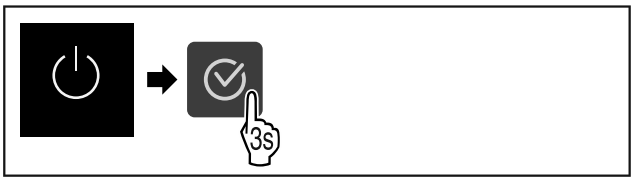

Fig. 74

▶ Siga los pasos de procedimiento según la figura.

Con el DemoMode activado:

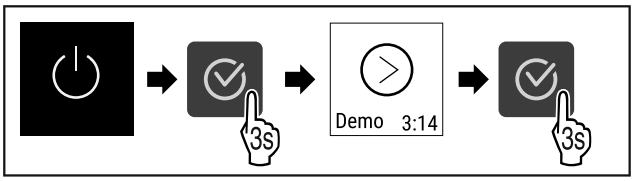

Fig. 75

▶ Siga los pasos de procedimiento según la figura.

Nota
Desactivar el DemoMode antes de que finalice la cuenta atrás.



*Fig. 76 **

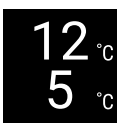

*Fig. 77 **

▷ La indicación de temperatura aparece en la pantalla.

Apagado del electrodoméstico



Fig. 78

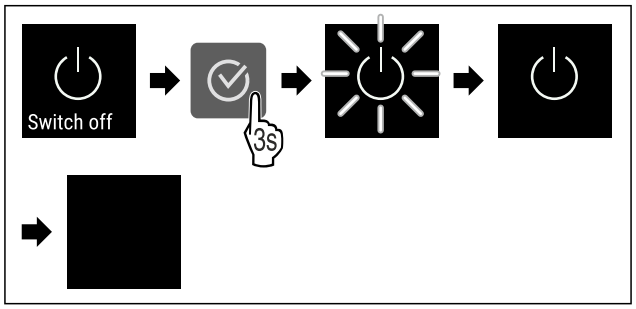

Fig. 79

▶ Siga los pasos de procedimiento según la figura.
▷ La pantalla muestra el símbolo de standby.
▷ La pantalla se apaga pasados aproximadamente 10 minutos.

8.2.3 Temperatura

La temperatura depende de los siguientes factores:

- La frecuencia con la que se abre la puerta
- La duración de la apertura de la puerta
- La temperatura ambiente del lugar de instalación
- El tipo, la temperatura y la cantidad de productos refrigerados

Ajuste de la temperatura

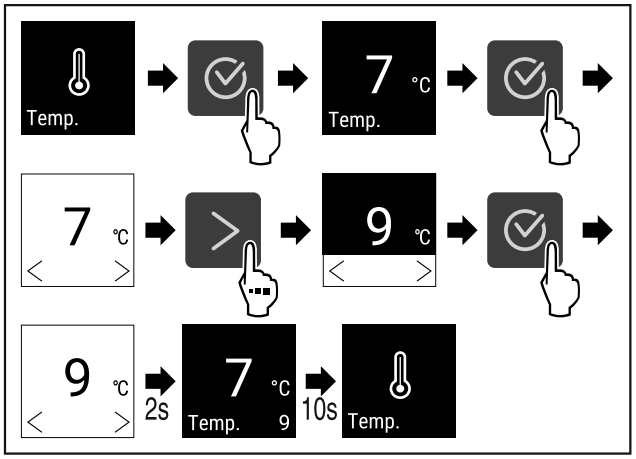

*Fig. 80 Cambio de temperatura de 7 °C a 9 °C**

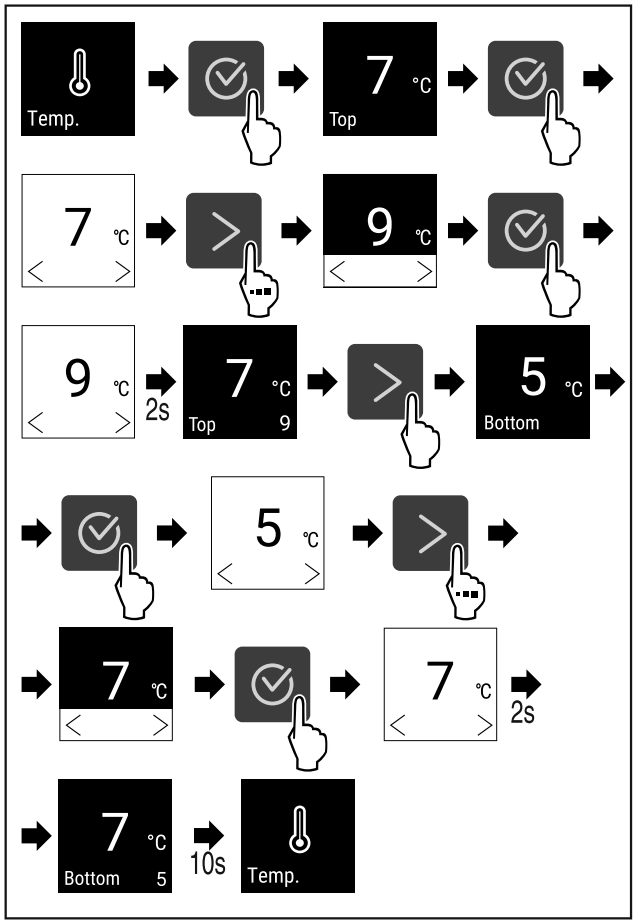

*Fig. 81 Cambio de temperatura de 7 °C a 9 °C y de 5 °C a 7 °C**

▶ Siga los pasos de procedimiento según la figura.
▷ La temperatura está ajustada.

8.2.4 Intensidad de iluminación Light *

Este ajuste permite ajustar progresivamente la luminosidad del interior.

Se pueden ajustar los niveles de luminosidad siguientes:

- OFF
- 20 %
- 40 %
- 60 %
- 80 %
- 100 % (preajuste)

Ajuste de la intensidad de iluminación

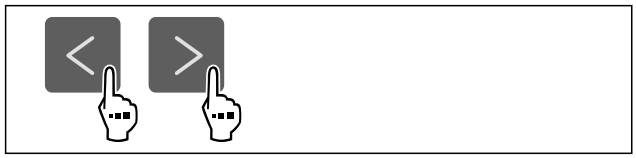

Fig. 82

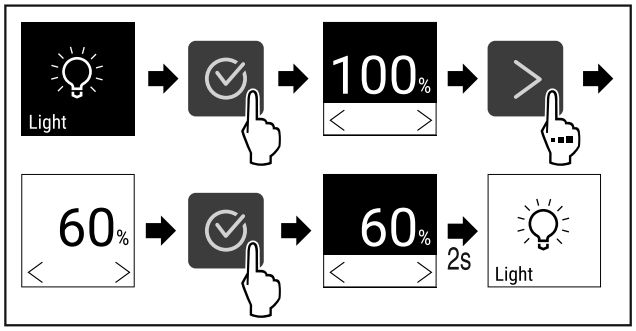

Fig. 83

▶ Siga los pasos de procedimiento según la figura.
▷ La intensidad de iluminación aumenta o disminuye correspondientemente.

8.2.5 HumiditySelect Humidity

Con esta función puede ajustar la humedad del aire en el interior del electrodoméstico. Si ajusta la humedad del aire correcta, en el almacenamiento a largo plazo, esto tendrá un efecto positivo en la estructura de los corchos evitando que se sequen.

Nota
La frecuencia y la duración con que se abre la puerta influyen en la humedad del aire en el electrodoméstico.

Puede elegir entre dos ajustes de humedad del aire:

Función HumiditySelect	Ajuste de temperatura en el electrodoméstico	Aplicación/consumo energético
Estándar (preajustado)	10-12 °C	promedio de humedad del aire en el ambiente entre 50-80 % reducido consumo energético del electrodoméstico
Alto	10-12 °C	promedio de humedad del aire en el ambiente < 50 % el consumo energético del electrodoméstico aumenta

Aumento de la humedad del aire en el electrodoméstico



Fig. 84

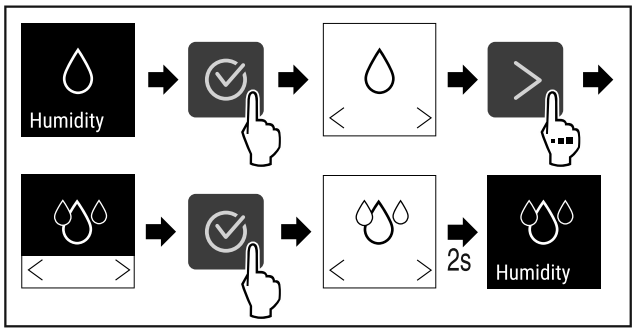

Fig. 85

▶ Siga los pasos de procedimiento según la figura.

▷ La humedad del aire en el electrodoméstico aumenta.

Ajuste estándar de la humedad del aire en el electrodoméstico

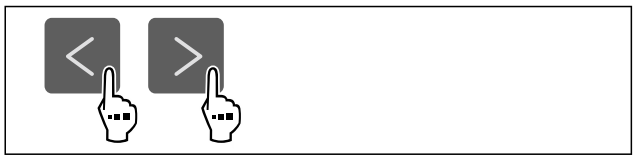

Fig. 86

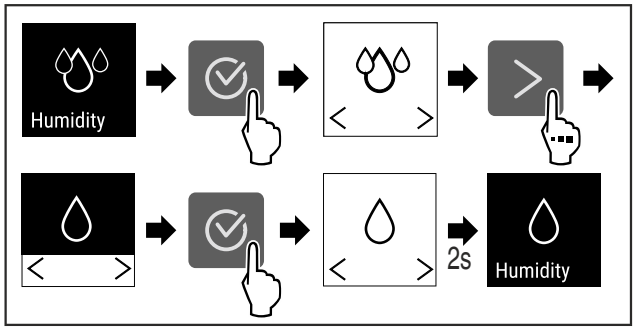

Fig. 87

▶ Siga los pasos de procedimiento según la figura.
▷ La humedad del aire en el electrodoméstico disminuye.

8.2.6 SabbathMode

Con esta función puede activar o desactivar el SabbathMode. Si activa esta función, algunas funciones electrónicas se desconectan. Esto significa que su electrodoméstico cumple los requisitos religiosos en festividades judías como el Sabbat y cumple con la certificación STAR-K Kosher.

Estado del electrodoméstico con SabbathMode activo
El indicador de estado muestra continuamente el SabbathMode.
Todas las funciones de la pantalla excepto **función desactivar el SabbathMode** están bloqueadas.
Las funciones activas permanecen activas.
La pantalla permanece luminosa cuando se cierra la puerta.
La iluminación interior está desactivada.
Los recordatorios no se ejecutan. El intervalo de tiempo establecido se para.
Los recordatorios y avisos no se muestran.
No hay alarma de puerta.
No hay alarma de temperatura.
Tras un corte de corriente, el electrodoméstico vuelve al modo SabbathMode.

Estado del electrodoméstico

Nota
Este electrodoméstico cuenta con la certificación del instituto “Institute for Science and Halacha”. (www.machonha-lacha.co.il)

En www.star-k.org/appliances encontrará una lista de los electrodomésticos con certificación STAR-K.

Activar el SabbathMode



Fig. 88

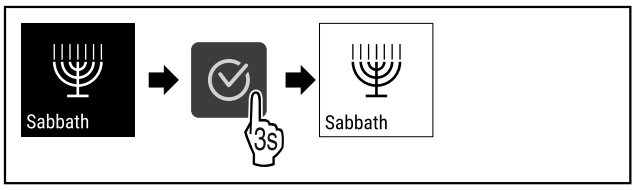

Fig. 89

▶ Siga los pasos de procedimiento según la figura.
▷ El SabbathMode está activado.
▷ El indicador de estado muestra continuamente el SabbathMode.

Desactivar el SabbathMode

SabbathMode se desactiva automáticamente después 80 horas. No obstante, también puede desactivar el SabbathMode manualmente en cualquier momento:

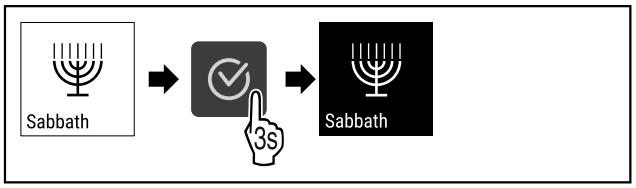

Fig. 90

▶ Siga los pasos de procedimiento según la figura.
▷ El SabbathMode está desactivado.

8.2.7 Bloqueo de la pantalla

Este ajuste impide el manejo accidental del electrodoméstico.

Aplicación:

- Evitar cambios no intencionados en los ajustes y funciones.
- Evitar una desconexión no intencionada del electrodoméstico.
- Evitar un ajuste no intencionado de la temperatura.

Activar el bloqueo de la pantalla



Fig. 91

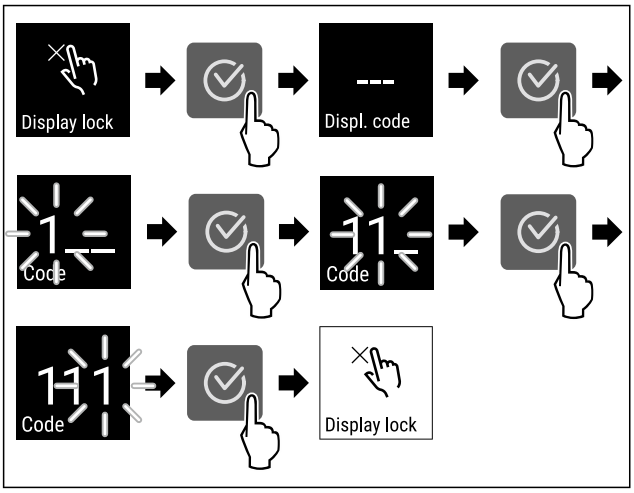

*Fig. 92 El ejemplo utiliza el código de visualización preestablecido **1 1 1**.*

▶ Siga los pasos de procedimiento según la figura.
▷ El bloqueo de la pantalla está activado.
▷ Aparece el indicador de estado.

Desbloquear brevemente la pantalla

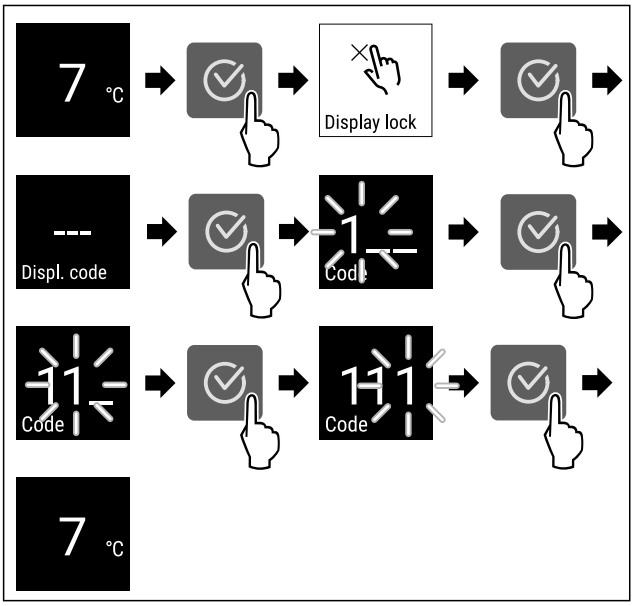

*Fig. 93 **

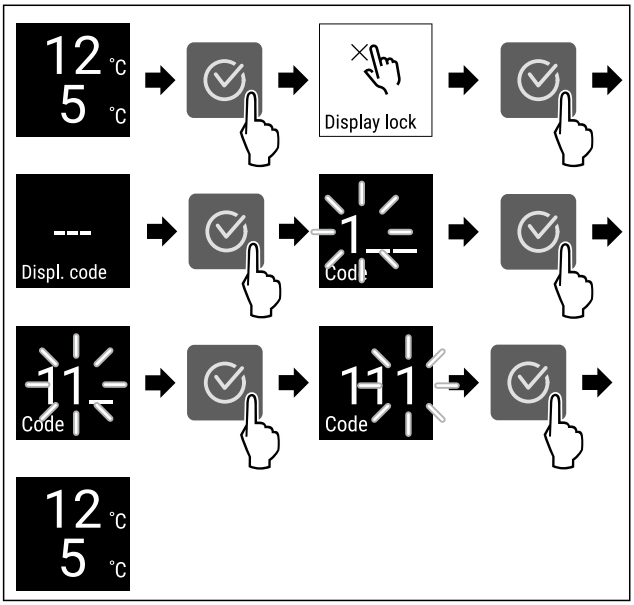

*Fig. 94 **

▶ Siga los pasos de procedimiento según la figura.
▷ El bloqueo de la pantalla está desactivado.
▷ Aparece el indicador de estado.

Desactivar el bloqueo de la pantalla

▶ Seguir los pasos de procedimiento (consulte Desbloquear brevemente la pantalla) .



Fig. 95

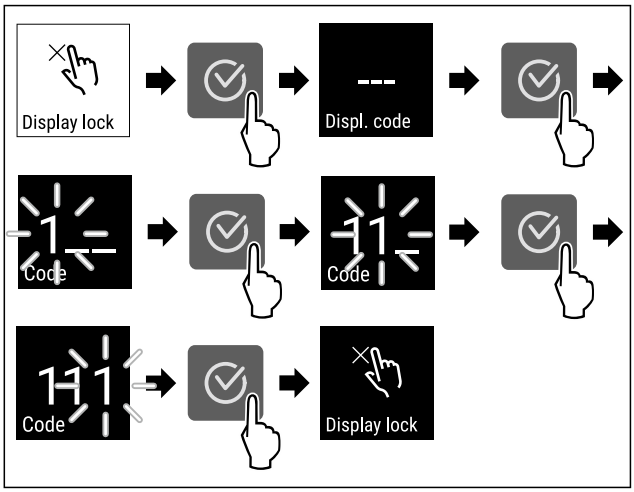

Fig. 96

▶ Siga los pasos de procedimiento que se indican en las ilustraciones.
▷ El bloqueo de la pantalla está desactivado.
▷ Aparece el indicador de estado.

8.2.8 PIN de visualización



Con esta función se puede cambiar el PIN de visualización. El PIN de visualización viene ajustado de fábrica en 1 1 1. En caso de haber olvidado el PIN de visualización, este se puede restablecer, restableciendo a su vez el dispositivo a los ajustes de fábrica. (consulte 8.2.21 Restablecer a los valores de fábrica)

Cambiar el PIN de visualización



Fig. 97

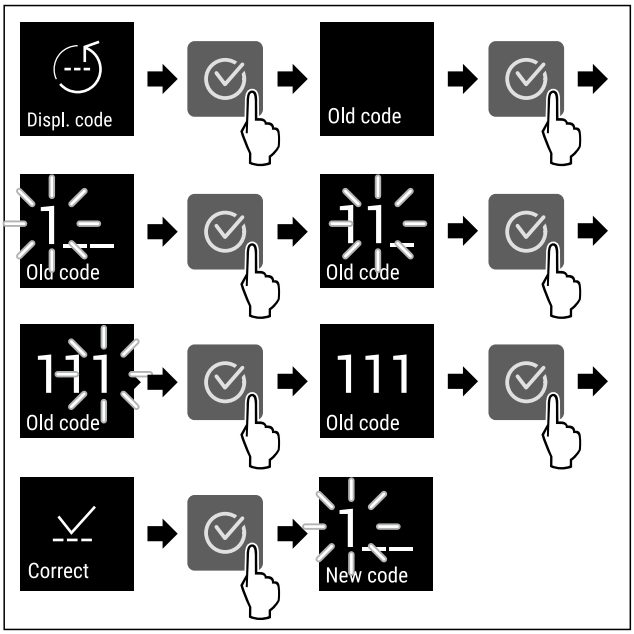

Fig. 98 Representación a modo de ejemplo: Cambiar el PIN de visualización del ajuste de fábrica 1 1 1 a 2 3 4

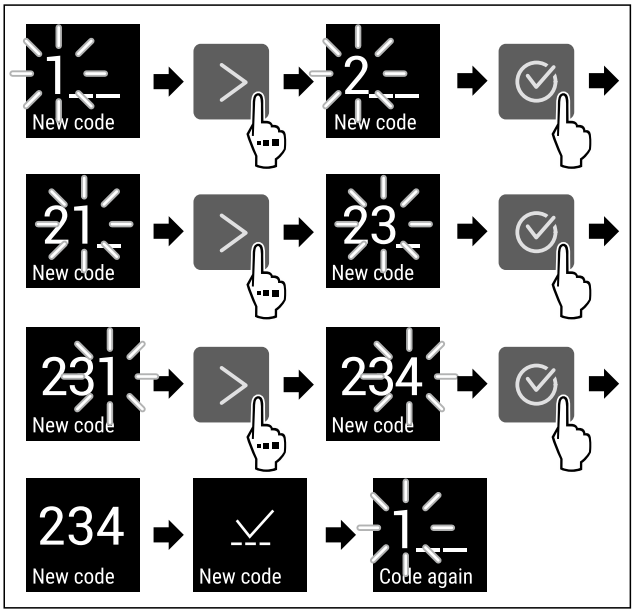

Fig. 98 Representación a modo de ejemplo: Cambiar el PIN de visualización del ajuste de fábrica 1 1 1 a 2 3 4

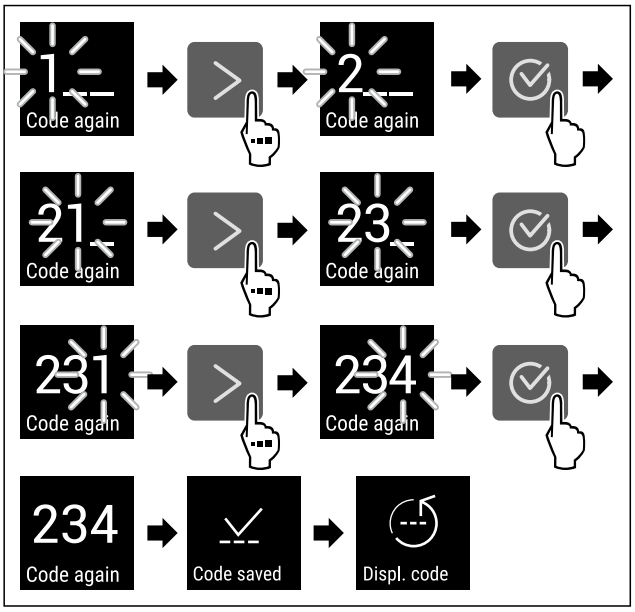

Fig. 98 Representación a modo de ejemplo: Cambiar el PIN de visualización del ajuste de fábrica 1 1 1 a 2 3 4

▶ Siga los pasos de procedimiento según la figura.
▷ Se ha cambiado el PIN de visualización.

8.2.9 Recordatorio



Utilice esta función para activar o desactivar el recordatorio de cambio del filtro de carbón activado FreshAir.

Desactivación del recordatorio



Fig. 99

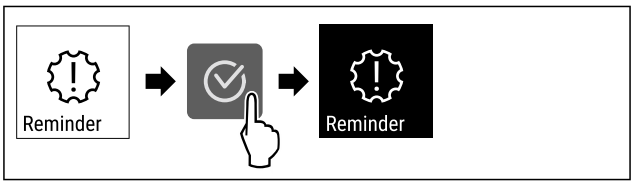

Fig. 100

▶ Ejecutar los pasos según se indica en la figura.
▷ El recordatorio está desactivado.

Activación del recordatorio



Fig. 101

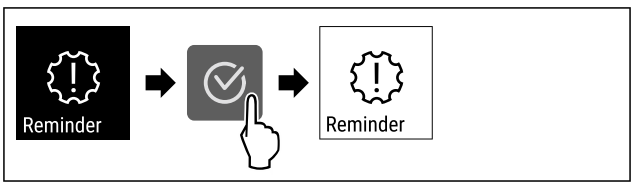

Fig. 102

▶ Ejecutar los pasos según se indica en la figura.
▷ El recordatorio está activado.

8.2.10 Idioma

Con este ajuste se selecciona el idioma de visualización.

Ajuste del idioma



Fig. 103

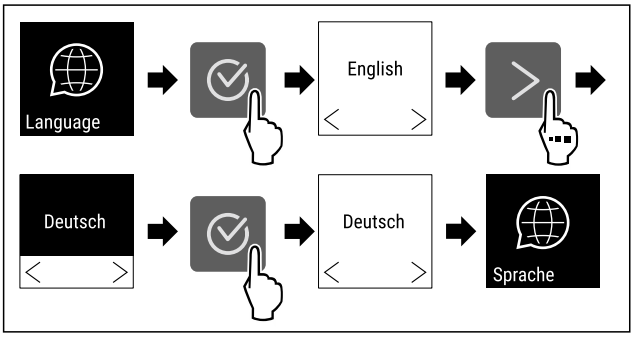

Fig. 104

▶ Siga los pasos de procedimiento según la figura.
▷ Se ha ajustado el idioma seleccionado.

8.2.11 Unidad de temperatura

Con esta función se ajusta la unidad de temperatura. Puede ajustar la unidad de temperatura en grados Celsius o Fahrenheit.

Ajustar unidad de temperatura



Fig. 105

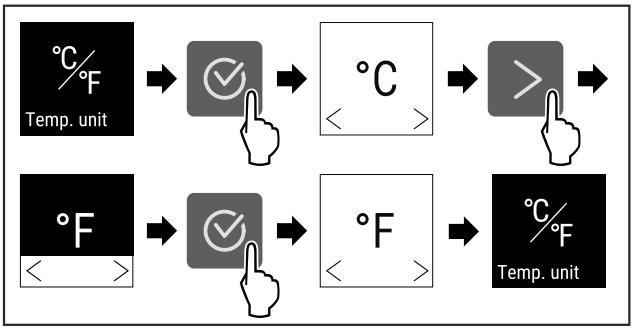

Fig. 106 Representación a modo de ejemplo: Cambiar de grados Celsius a Fahrenheit.

▶ Siga los pasos de procedimiento según la figura.
▷ La unidad de temperatura está ajustada.

8.2.12 Brillo de pantalla

Con esta función se ajusta gradualmente el brillo de la pantalla.

Puede ajustar los siguientes niveles de brillo:

- 20 %
- 40 %
- 60 %
- 80 %
- 100 % (preajuste)

Ajustar brillo



Fig. 107

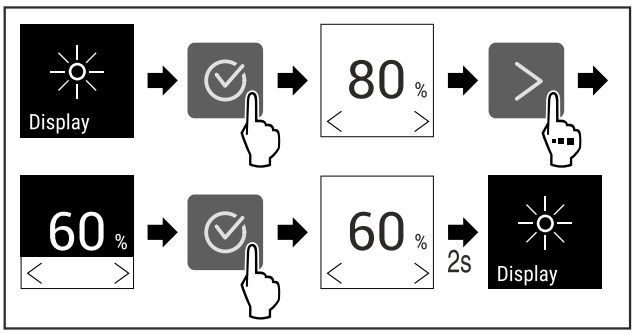

Fig. 108 Representación a modo de ejemplo: Cambiar de 80 % a 60 %.

▶ Siga los pasos de procedimiento según la figura.
▷ El brillo está ajustado.

8.2.13 Alarm Sound

Esta función permite encender y apagar todos los tonos de alarma, p. ej., la alarma de la puerta.

Activación de Alarm Sound



Fig. 109

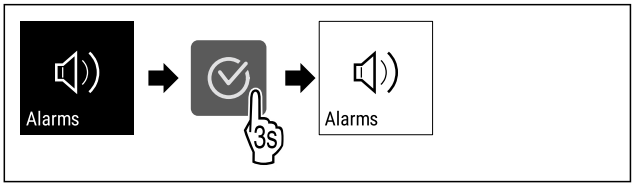

Fig. 110

▶ Siga los pasos de procedimiento según la figura.
▷ Alarm Sound está activado.

Desactivación de Alarm Sound



Fig. 111

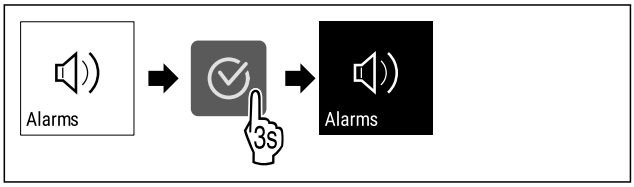

Fig. 112

▶ Siga los pasos de procedimiento según la figura.
▷ Alarm Sound está desactivado.

8.2.14 Key Sound

Con esta función se pueden activar y desactivar todos los tonos de confirmación y el Startsound.

Activación de Key Sound



Fig. 113

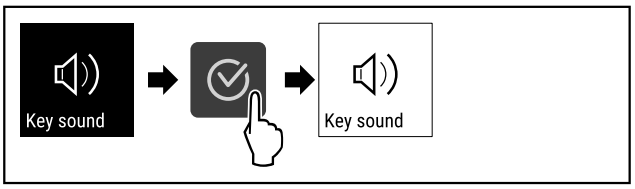

Fig. 114

▶ Siga los pasos de procedimiento según la figura.
▷ Key Sound está activado.

Desactivación de Key Sound



Fig. 115

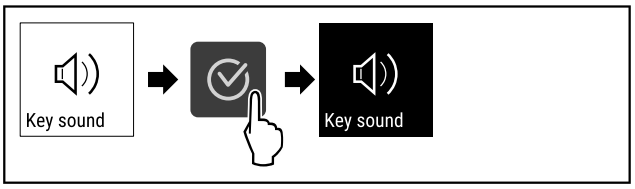

Fig. 116

▶ Siga los pasos de procedimiento según la figura.
▷ Key Sound está desactivado.

8.2.15 WiFi

Esta función le permite conectar el aparato a la WiFi. A continuación, puede utilizarlo mediante la aplicación SmartDevice en un dispositivo móvil. Con esta función también puede volver a desconectar o restablecer la conexión WiFi.

Para conectar el aparato a la WiFi, necesita el SmartDeviceBox.*

Para obtener más información sobre SmartDevice: (consulte 2.3 SmartDevice)

Nota
La función SmartDevice no está disponible en los siguientes países: Rusia, Bielorrusia, Kazajistán.

No puede utilizar el SmartDeviceBox.*

Establecer la conexión WiFi por primera vez

Asegurar que se cumplen los siguientes requisitos:

- ❑ Se ha adquirido e instalado la SmartDeviceBox. (consulte 2.3 SmartDevice) *
- ❑ Se ha instalado la app SmartDevice (véase apps.home.liebherr.com).
- ❑ El registro en la app SmartDevice ha finalizado.



Fig. 117

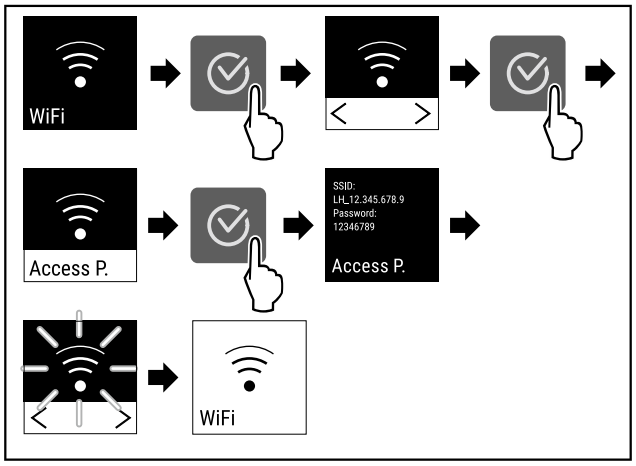

Fig. 118

▶ Siga los pasos de procedimiento según la figura.
▷ Se ha establecido la conexión.

Interrupción de la conexión WiFi



Fig. 119

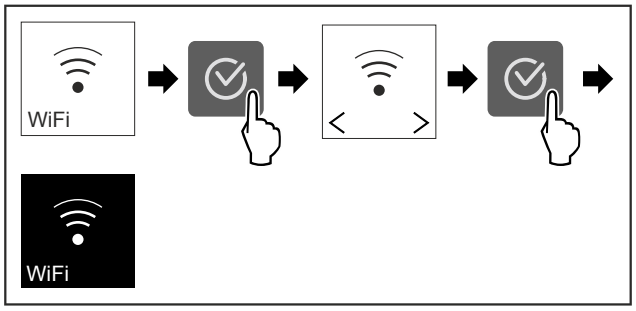

Fig. 120

▶ Siga los pasos de procedimiento según la figura.
▷ Se ha interrumpido la conexión.

Restablecimiento de la conexión WiFi



Fig. 121

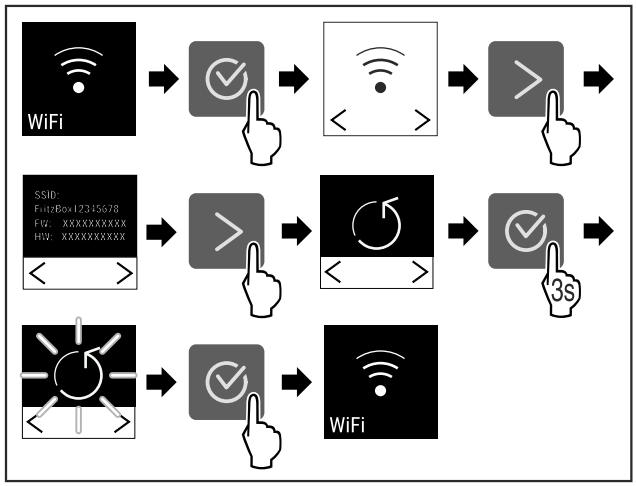

Fig. 122

▶ Siga los pasos de procedimiento según la figura.
▷ La conexión WiFi y otros ajustes WiFi se restablecen a los ajustes de fábrica.

Mostrar información sobre la conexión WiFi



Fig. 123

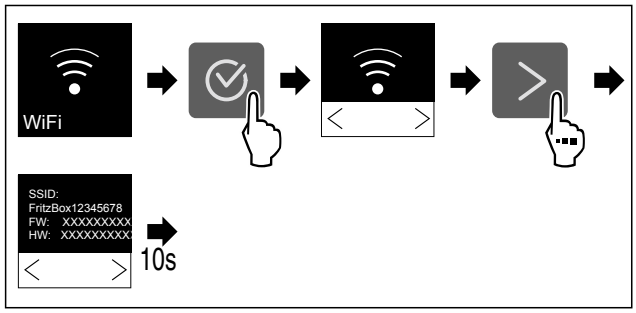

Fig. 124



Fig. 125 Indicación de estado

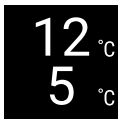

Fig. 125 Indicación de estado

▶ Siga los pasos de procedimiento según la figura.

8.2.16 Información del electrodoméstico y del software

Con esta función se muestra el nombre del modelo, el índice, el número de serie y el número de servicio de su electrodoméstico. Necesitará la información sobre el electrodoméstico cuando se ponga en contacto con el servicio de atención al cliente. (consulte 11.4 Servicio de atención al cliente)

Mostrar información sobre el electrodoméstico



Fig. 126

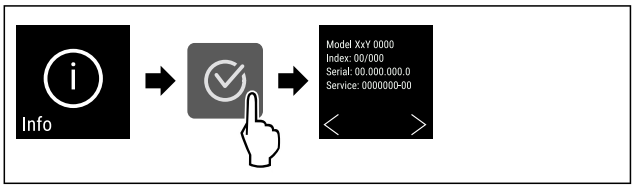

Fig. 127

▶ Siga los pasos de procedimiento según la figura.
▷ La pantalla muestra la información sobre el electrodoméstico.

Mostrar información del software



Fig. 128

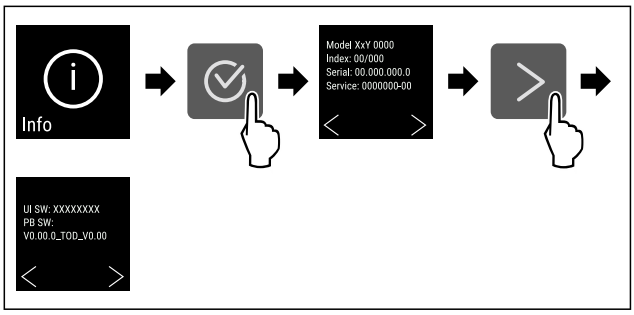

Fig. 129

▶ Siga los pasos de procedimiento que se indican en las ilustraciones.
▷ La pantalla muestra la información del software.

8.2.17 Software

Con esta función se muestra la versión del software de su electrodoméstico.

Mostrar versión del software



Fig. 130



Fig. 131

▶ Siga los pasos de procedimiento según la figura.
▷ La pantalla muestra la versión del software.

8.2.18 Alarma de puerta

Con esta función puede activar o desactivar la alarma de puerta. La alarma de puerta sonará si la puerta está abierta durante demasiado tiempo. La alarma de puerta está activada a su entrega. Puede ajustar el tiempo en que la puerta puede estar abierta antes de que suene la alarma.

Puede ajustar los siguientes valores:
- 1 minuto
- 2 minutos
- 3 minutos
- Desconectada

Ajustar alarma de puerta



Fig. 132

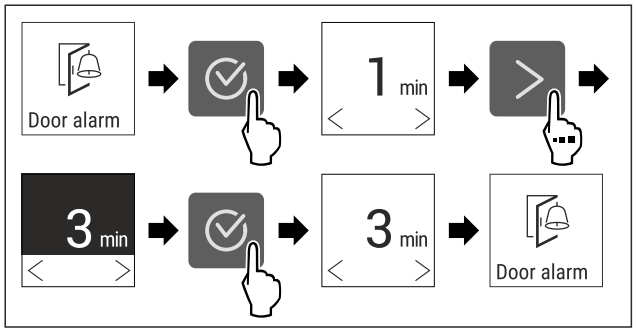

Fig. 133 Representación a modo de ejemplo: Cambiar alarma de puerta de 1 minuto a 3 minutos.

▶ Siga los pasos de procedimiento según la figura.
▷ La alarma de puerta está ajustada.

Desactivar alarma de puerta



Fig. 135

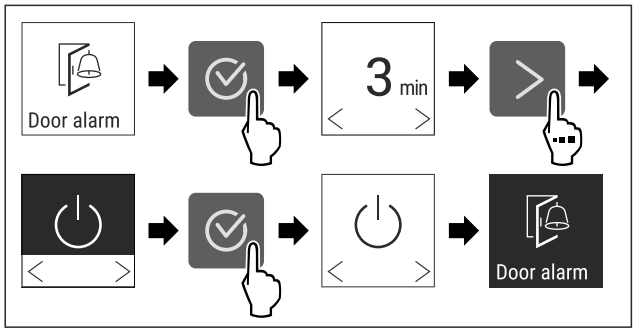

Fig. 136

▶ Siga los pasos de procedimiento según la figura.
▷ La alarma de puerta está desactivada.

8.2.19 Alarma de luz *

Este ajuste permite resaltar adicionalmente los mensajes de alarma visuales en la pantalla mediante la iluminación parpadeante del electrodoméstico.

Activación de la alarma de luz



Fig. 137

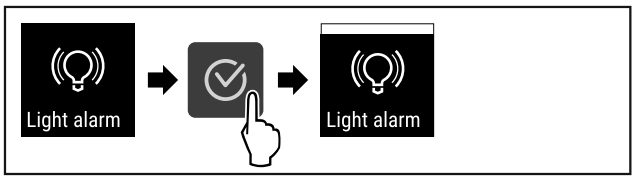

Fig. 138

▶ Siga los pasos de procedimiento según la figura.
▷ La alarma de luz está activada.

Desactivación de la alarma de luz



Fig. 139

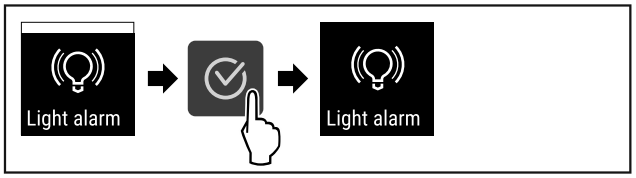

Fig. 140

▶ Siga los pasos de procedimiento según la figura.
▷ La alarma de luz está desactivada.

8.2.20 Modo de demostración

El modo de demostración es una función especial para los comercios que desean realizar una demostración de las funciones del dispositivo. Si activa el modo de demostración, todas las funciones técnicas de frío estarán desactivadas.

Si enciende el dispositivo y aparece una "D" en el indicador de estado, el modo de demostración ya está activado.

Si activa el modo de demostración y, a continuación, lo vuelve a desactivar, el dispositivo se restablecerá a los valores predeterminados de fábrica. (consulte 8.2.21 Restablecer a los valores de fábrica)

Activar el modo de demostración

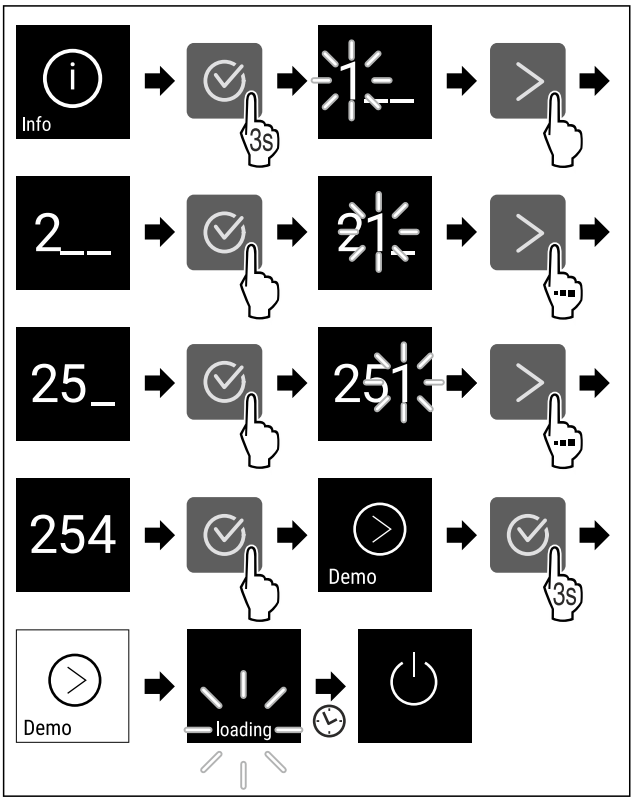

Fig. 141

▶ Siga los pasos de procedimiento según la figura.
▷ El modo de demostración está activado.
▷ El electrodoméstico está apagado.
▶ Encender el electrodoméstico. (consulte 5.1 Encendido del electrodoméstico (primera puesta en servicio))
▷ En el indicador de estado aparece "D".

Desactivar el modo de demostración

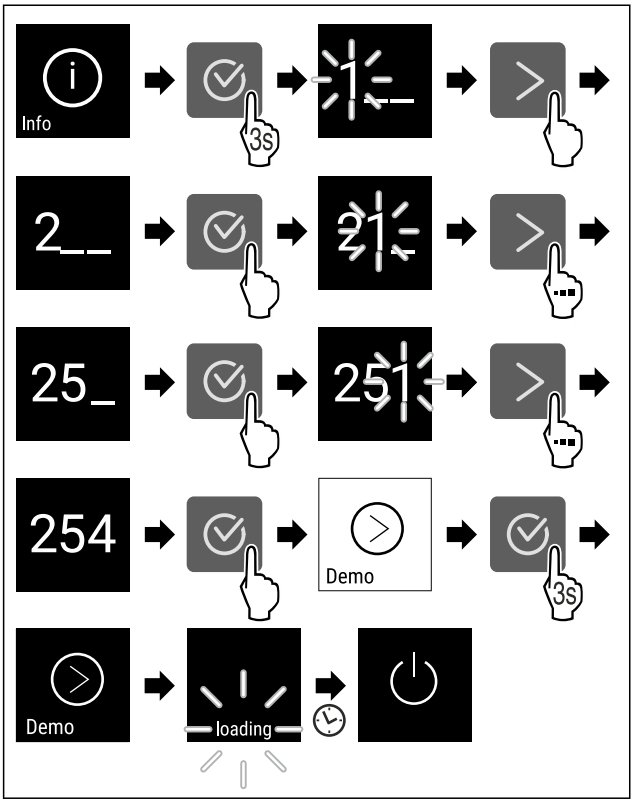

Fig. 142

▶ Siga los pasos de procedimiento según la figura.
▷ El modo de demostración está desactivado.
▷ El electrodoméstico está apagado.
▶ Encender el electrodoméstico. (consulte 5.1 Encendido del electrodoméstico (primera puesta en servicio))
▷ El electrodoméstico se ha restablecido a los ajustes de fábrica.

8.2.21 Restablecer a los valores de fábrica



Utilizar esta función para restablecer todos los ajustes a los valores predeterminados de fábrica. Todos los ajustes que haya realizado hasta el momento se restablecerán a su ajuste original.

Ejecutar el restablecimiento



Fig. 143

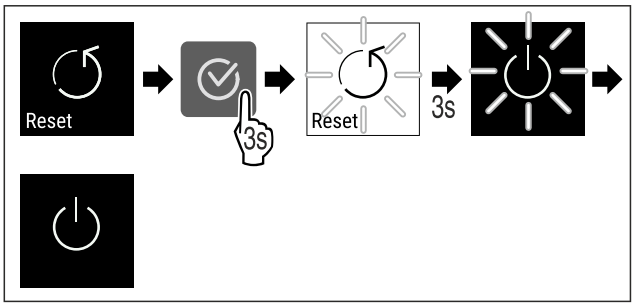

Fig. 144

▶ Siga los pasos de procedimiento según la figura.
▷ El electrodoméstico se ha restablecido.
▷ El electrodoméstico está apagado.
▶ Reiniciar el electrodoméstico. (consulte 5.1 Encendido del electrodoméstico (primera puesta en servicio))

8.3 Mensajes

8.3.1 Advertencias

Las advertencias se indican de forma audible con una señal acústica y visualmente mediante un símbolo en la pantalla. La señal acústica aumenta en intensidad y volumen hasta que se confirma el mensaje.

Mensaje	Causa	Solución
 **Puerta abierta**	Este mensaje aparece si la puerta permanece abierta demasiado tiempo.	Cerrar la puerta. Pulsar la tecla de confirmación. La alarma se desactiva. **Nota** Se puede ajustar el tiempo que transcurre hasta que aparece el mensaje (consulte 8.2.18 Alarma de puerta) . 
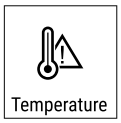 **Alarma de temperatura**	Este mensaje aparece si la temperatura no se corresponde con la temperatura ajustada. La causa de las diferencias de temperatura puede ser: - Se ha introducido un producto caliente. - Al reordenar y extraer productos, circula aire ambiente demasiado caliente. - Fallo prolongado de corriente.	Pulsar la tecla de confirmación. Se muestra la temperatura más caliente.  Pulsar la tecla de confirmación. La temperatura actual parpadea y la indicación cambia con el símbolo de alarma de temperatura hasta alcanzar la temperatura ajustada.  Comprobar la calidad del producto refrigerado.
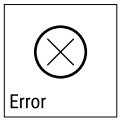 **Error**	El funcionamiento del electrodoméstico está limitado, un componente del electrodoméstico presenta un fallo o el electrodoméstico es defectuoso.	Pulsar la tecla de confirmación. Se mostrará el código del error. 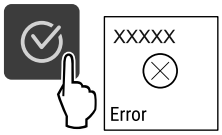 Pulsar la tecla de confirmación. Aparece otro código de error, si lo hay.  **o** Aparece la pantalla de estado con el símbolo de error parpadeante. 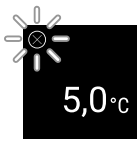 Al pulsar las teclas de navegación, vuelve(n) a aparecer el/los código(s) de error. Anotar el (los) código(s) de error. Comprobar si el error aparece en la lista y si puede solucionarlo usted mismo. (consulte 11.3 Avería técnica) El error no aparece en la lista o persiste: Ponerse en contacto con el servicio de atención al cliente. (consulte 11.4 Servicio de atención al cliente) Trasladar el producto refrigerado a otro almacén.
 **Corte de corriente**	El mensaje aparece después de una interrupción del suministro eléctrico, cuando la temperatura está por encima del límite de alarma al volver la corriente.	Pulsar la tecla de confirmación. Se muestra la temperatura más caliente.  Pulsar la tecla de confirmación. La alarma se detiene y se muestra la temperatura actual.  Comprobar la calidad del producto refrigerado.

Mensaje	Causa	Solución
 **Error de WLAN**	Conexión WLAN interrumpida.	Comprobar la conexión. Pulsar la tecla de confirmación. La alarma se desactiva.
 **Error WWW WLAN**	El mensaje aparece cuando no hay conexión a internet a través de wifi.	Comprobar la conexión. Pulsar la tecla de confirmación. La alarma se desactiva.

8.3.2 Recordatorios

Los recordatorios aparecen cuando se solicita que se efectúe alguna acción. Los recordatorios se indican de forma audible con una señal acústica y visualmente mediante un símbolo en la pantalla. El mensaje se confirma pulsando el botón de confirmación.

Mensaje	Causa	Solución
 Sustitución del filtro de carbón activo **FreshAir**	El mensaje aparece cada 6 meses.	Sustituir el filtro de carbón activo FreshAir.  Finaliza el recordatorio.

9 Equipamiento

9.1 Parrilla de madera

Para el almacenamiento del vino, los electrodomésticos están equipados con parrillas de madera.

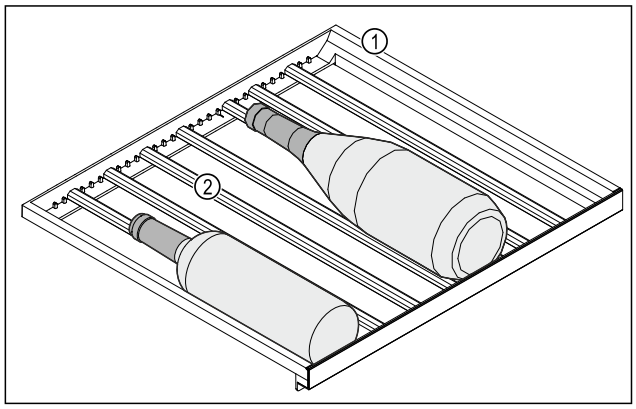

Fig. 145 Representación a modo de ejemplo
(1) Parrilla de madera **(2)** Barra

Las posiciones estándar de las barras están marcadas con entalladuras. Si las utiliza, podrá almacenar el número máximo de botellas.

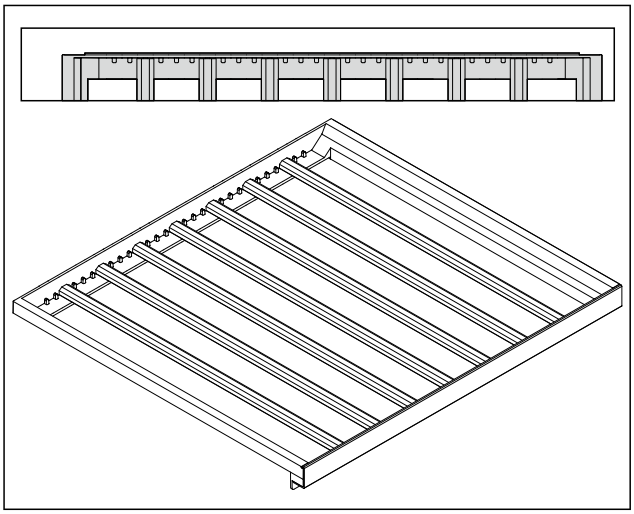

Fig. 146 Disposición de las barras para el máximo número de botellas.

9.1.1 Recolocación de la barra

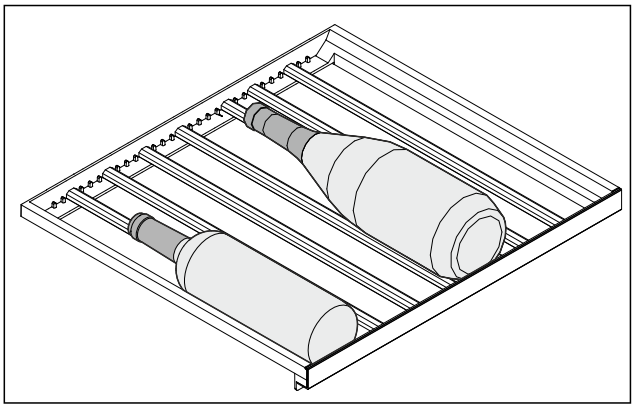

Fig. 147 Representación a modo de ejemplo

Puede extraer las barras de la parrilla de madera para almacenar botellas más grandes o más pequeñas.

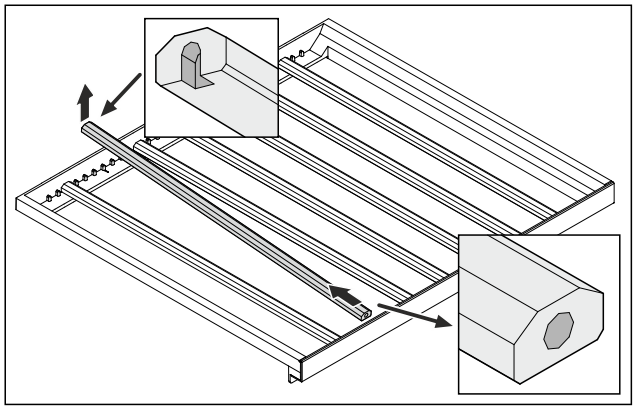

Fig. 148 Representación a modo de ejemplo

▶ Levante la barra trasera y extráigala.

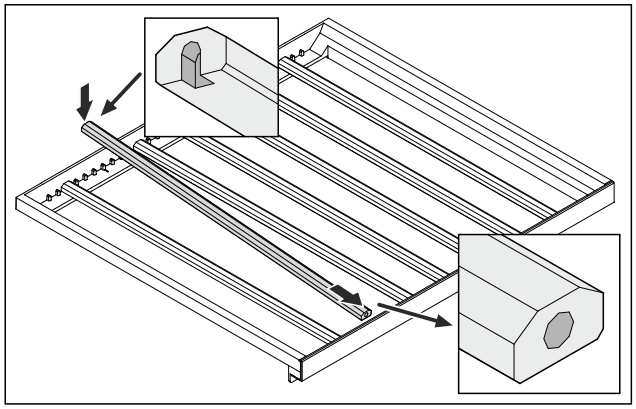

Fig. 149 Representación a modo de ejemplo

▶ Inserte la barra en la posición deseada.

9.1.2 Extracción de la parrilla de madera

Puede extraer la parrilla de madera para su limpieza.

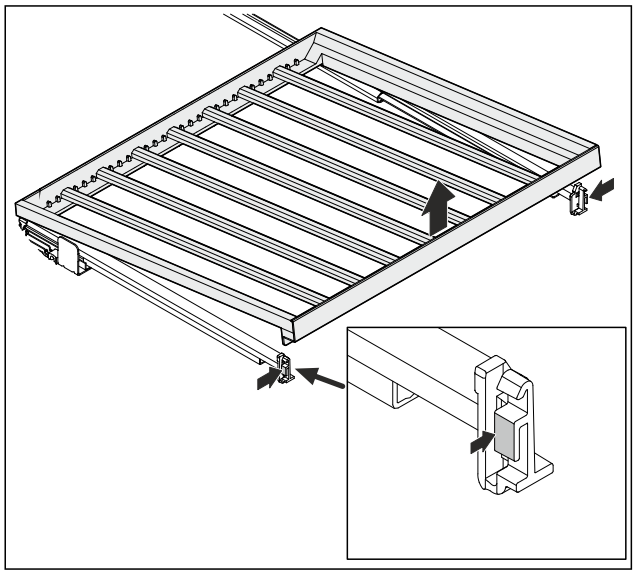

Fig. 150 Representación a modo de ejemplo

▶ Presione ligeramente por ambos lados y extraiga la parrilla de madera hacia arriba.

9.1.3 Inserción de la parrilla de madera

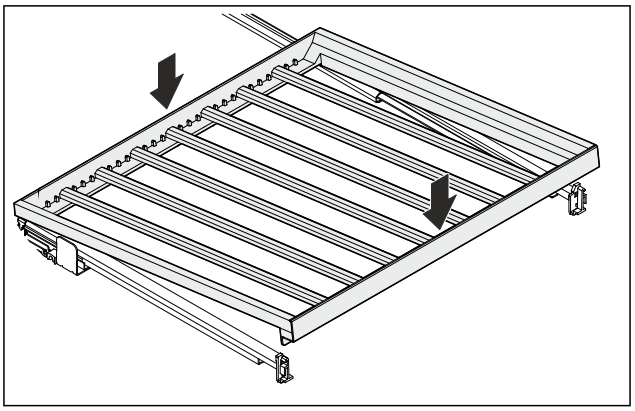

Fig. 151 Representación a modo de ejemplo

▶ Coloque la parrilla de madera en la parte trasera sobre los carriles de la derecha y de la izquierda.
▶ Baje la parrilla de madera por la parte delantera.
▷ La parrilla de madera encaja.
▷ La parrilla de madera encaja firmemente en los carriles.

9.2 Etiquetas de rotulación

Puede obtener las etiquetas de rotulación como accesorio a través de su distribuidor especializado. En ellas podrá anotar la clase de vino que almacena en cada compartimento.

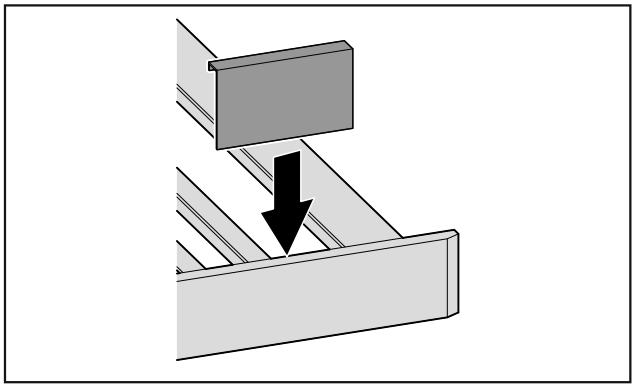

Fig. 152

▶ Colocar la etiqueta de rotulación desde arriba.

10 Mantenimiento

10.1 Filtro de carbón activado FreshAir

Los vinos continúan madurando en función de las condiciones ambientales; por consiguiente, la calidad del aire es fundamental para su conservación.

El filtro de carbón activo FreshAir garantiza una calidad óptima del aire.

❑ Cambiar el filtro de carbón activo cada 6 meses.
❑ Desechar el filtro de carbón activo con la basura doméstica normal.

Nota
Puede obtener el filtro de carbón activo FreshAir en la tienda Liebherr-Hausgeräte en go.liebherr.com/47wtc4.

10.1.1 Sustitución del filtro de carbón activo del FreshAir

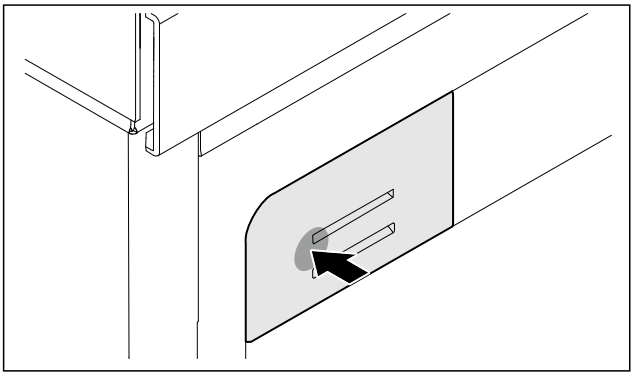

Fig. 153 Representación a modo de ejemplo

▶ Presione el soporte del filtro hacia dentro, suéltelo de nuevo y tire de él hacia fuera.

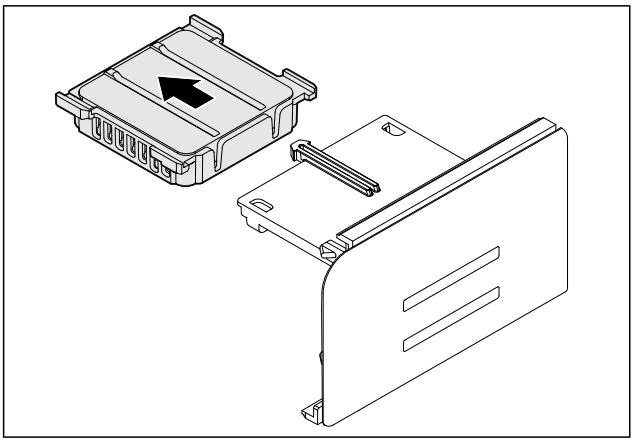

Fig. 154 Representación a modo de ejemplo

▶ Retire el filtro antiguo del soporte.

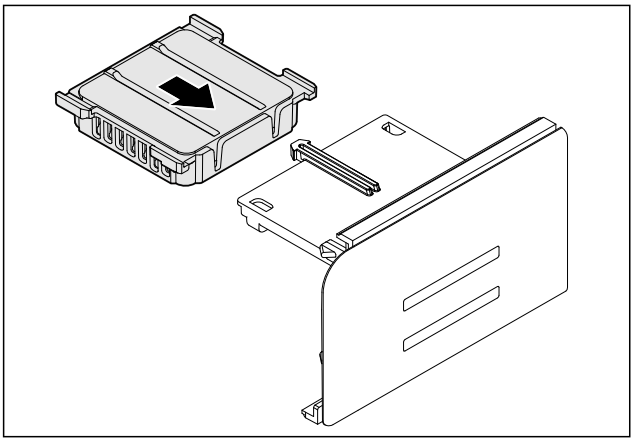

Fig. 155 Representación a modo de ejemplo

▶ Encaje el nuevo filtro en el soporte.

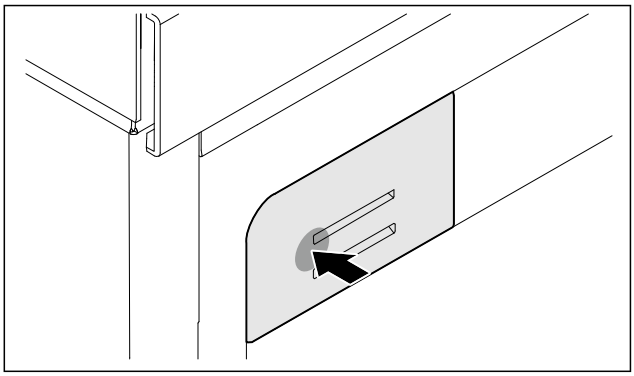

Fig. 156 Representación a modo de ejemplo

▶ Presione el soporte del filtro hasta el tope y suéltelo.

▷ Se ha sustituido el filtro de carbón activo del FreshAir.

10.2 Limpiar el aparato

10.2.1 Preparación

ADVERTENCIA

Peligro de descarga eléctrica

▶ Retire el conector del frigorífico o interrumpa el suministro de corriente.

ADVERTENCIA

Peligro de incendio.

▶ No dañar el circuito de refrigeración.

▶ Vaciar el electrodoméstico.

▶ Retirar la clavija del cable de red.

10.2.2 Limpiar el interior

AVISO

¡Limpieza indebida!

Daños en el aparato.

▶ Utilice únicamente paños de limpieza suaves y limpiadores universales con pH neutro.

▶ No utilice esponjas ni estropajos metálicos que sean abrasivos o puedan provocar arañazos.

▶ No utilice productos de limpieza cáusticos, abrasivos o que contengan arena, cloro o ácido.

▶ Superficies de plástico: limpie a mano con un paño limpio y suave, agua tibia y un poco de líquido lavavajillas.

▶ Superficies de metal: limpie a mano con un paño limpio y suave, agua tibia y un poco de líquido lavavajillas.

▶ Orificio de vaciado: eliminar las acumulaciones con una herramienta auxiliar delgada, por ejemplo, un bastoncillo de algodón.

10.2.3 Limpiar el equipamiento

AVISO

¡Limpieza indebida!

Daños en el aparato.

▶ Utilice únicamente paños de limpieza suaves y limpiadores universales con pH neutro.

▶ No utilice esponjas ni estropajos metálicos que sean abrasivos o puedan provocar arañazos.

▶ No utilice productos de limpieza cáusticos, abrasivos o que contengan arena, cloro o ácido.

Limpieza con un paño limpio y suave, agua tibia y un poco de líquido lavavajillas:

- Superficie de depósito divisible

Limpieza con un paño húmedo:

- Rieles telescópicos
  Tenga en cuenta que la grasa de las pistas de rodadura sirve de lubricación y no se debe retirar.

Limpieza con un paño seco y sin pelusas:

- Rejilla de madera

Limpieza en el lavavajillas hasta 60 °C:

- Pieza de sujeción de superficie de depósito divisible

▶ Desarme el equipamiento: véase el respectivo capítulo.
▶ Limpie el equipamiento.

10.2.4 Después de la limpieza

▶ Seque el aparato y las piezas de equipamiento
▶ Conecte y ponga en marcha el aparato.
▶ Repita periódicamente la limpieza.

11 Asistencia al cliente

11.1 Datos técnicos

Rango de temperatura	
Refrigeración	5 °C a 20 °C

Iluminación	
Clase de eficiencia energética[1]	Fuente de luz
Este producto contiene una o varias fuentes de luz de la clase de eficiencia energética G.	LED

[1] *El aparato puede incluir fuentes de luz con diferentes clases de eficiencia energética. Se indica la clase de eficiencia energética más baja.*

Para electrodomésticos con conexión WiFi:*

Especificación de frecuencia*	
Banda de frecuencia	2,4 GHz
Potencia máxima irradiada	< 100 mW
Finalidad de uso del dispositivo inalámbrico	Integración en la red WiFi local para la comunicación de datos

11.2 Ruidos de funcionamiento

El aparato produce diferentes ruidos durante el funcionamiento.

- Con una **baja potencia de refrigeración**, el aparato ahorra energía, pero tarda más en refrigerar los alimentos. El nivel de sonido **disminuye**.
- Con una **potencia de refrigeración alta**, los alimentos se enfrían más rápidamente. El volumen es **mayor**.

  Ejemplos:
  - Funciones activadas (consulte 8.2 Funciones del electrodoméstico)
  - Ventilador en funcionamiento
  - Introducción de alimentos frescos
  - Alta temperatura ambiente
  - Puerta abierta prolongadamente

Ruido	Posible causa	Tipo de ruido
Gorgoteo y chapoteo	El refrigerante fluye por el circuito frigorífico.	Ruido de trabajo normal
Silbido y chisporroteo	El refrigerante se inyecta en el circuito frigorífico.	Ruido de trabajo normal
Gruñido	El aparato refrigera. El nivel de sonido depende de la potencia de refrigeración.	Ruido de trabajo normal
Murmullo y ronroneo	El ventilador está funcionando.	Ruido normal durante el funcionamiento
Clic	Los componentes se conectan y desconectan.	Ruido normal de conmutación
Traqueteo o zumbido	Las válvulas o chapaletas están activas.	Ruido normal de conmutación

Ruido	Posible causa	Tipo de ruido	Solución
Vibración	Montaje empotrado inadecuado	Ruido erróneo	Compruebe el montaje. Alinee el aparato.
Repiqueteo	Equipamiento, objetos en el interior del aparato	Ruido erróneo	Fije las piezas de equipamiento. Deje una distancia entre los objetos.

11.3 Avería técnica

El aparato se ha construido y fabricado para proporcionar una alto nivel de fiabilidad y durabilidad. No obstante, si durante el funcionamiento se produce una avería, compruebe si se trata de un fallo de uso. En este caso, los costes de reparación correrán a cargo del usuario aunque el aparato se encuentre dentro del periodo de garantía

El usuario puede subsanar las siguientes averías.

11.3.1 Funcionamiento del aparato

Fallo	Causa	Solución
El aparato no funciona	→ El aparato no se conecta.	▶ Conecte el aparato.

Fallo	Causa	Solución
	→ El enchufe de alimentación de red no entra correctamente en la toma de corriente	▶ Control el enchufe de alimentación de red
	→ El fusible de la toma de corriente no funciona	▶ Controle el fusible
	→ Corte de corriente	▶ Mantenga el aparato cerrado
	→ El conector para aparatos de frío no está correctamente insertado en el electrodoméstico.	▶ Comprobar el conector para aparatos de frío.
La temperatura no es suficientemente baja	→ La puerta del aparato no se ha cerrado correctamente	▶ Cierre la puerta del aparato
	→ La ventilación y el escape de aire son insuficientes	▶ Deje libre y limpie la rejilla de aire.
	→ La temperatura ambiente es demasiado alta	▶ Solución de problemas: (consulte 1.8 Tipos climatológicos)
	→ El aparato se abre con demasiada frecuencia o durante mucho tiempo	▶ Esperar a que la temperatura necesaria se vuelva a ajustar automáticamente. En caso contrario, dirigirse al servicio atención al cliente. (consulte 11.4 Servicio de atención al cliente)
	→ La temperatura se ha ajustado incorrectamente	▶ Reduzca el ajuste de temperatura y compruébelo transcurridas 24 horas.
	→ El aparato está situado demasiado cerca de una fuente de calor (cocina, calefacción, etc.).	▶ Cambie el lugar de instalación del aparato o de la fuente de calor.
	→ El aparato no se ha montado correctamente en el habitáculo.	▶ Compruebe si el aparato se ha montado correctamente y si la puerta cierra bien.
La junta de la puerta es defectuosa o se debe sustituir por otros motivos.	→ La junta de la puerta es intercambiable en algunos aparatos. Se puede cambiar sin necesidad de herramientas auxiliares.	▶ Ponerse en contacto con el servicio de atención al cliente. (consulte 11.4 Servicio de atención al cliente)
La junta de la puerta es defectuosa o se debe sustituir por otros motivos.	→ La junta de la puerta es intercambiable. Se puede cambiar sin necesidad de herramientas auxiliares.	▶ Ponerse en contacto con el servicio de atención al cliente. (consulte 11.4 Servicio de atención al cliente)
El aparato está helado o se forma agua de condensación.	→ La junta de la puerta se puede haber salido de la ranura.	▶ Compruebe si la junta de la puerta está bien asentada en la ranura.

11.3.2 Equipamiento

Fallo	Causa	Solución
La iluminación interior no se enciende.	→ El aparato no se conecta.	▶ Conecte el aparato.
	→ La puerta se mantuvo abierta durante más de 15 minutos.	▶ La iluminación interior se apaga automáticamente al cabo de unos 15 minutos cuando la puerta está abierta.
	→ El LED de iluminación está defectuoso o la cubierta está dañada.	▶ Ponerse en contacto con el servicio de atención al cliente. (consulte 11.4 Servicio de atención al cliente)

11.4 Servicio de atención al cliente

En primer lugar, comprobar si puede eliminar el fallo por su cuenta (consulte 11 Asistencia al cliente) . Si no es posible, dirigirse al servicio de atención al cliente.

Puede encontrar la dirección en el folleto del “servicio de atención al cliente de Liebherr” adjunto o en home.liebherr.com/service.

ADVERTENCIA
¡Reparación no profesional!
Lesiones.
- ▶ Las reparaciones e intervenciones en el aparato y la línea de alimentación eléctrica que no se nombran expresamente (consulte 10 Mantenimiento) sólo se deben realizar a través del servicio postventa.
- ▶ Las líneas de alimentación eléctrica dañadas deben ser sustituidas únicamente por el fabricante o por su servicio técnico o por personal con una cualificación similar.
- ▶ En aparatos con enchufes con puesta a tierra, el propio cliente puede realizar el cambio.

11.4.1 Ponerse en contacto con el servicio de atención al cliente

Asegurarse de que se dispone de la siguiente información del electrodoméstico:

- ❑ Designación del electrodoméstico (modelo e índice)
- ❑ N.° de servicio (Service)
- ❑ N.° de serie (S-Nr.)

- ▶ Acceder a la información sobre el electrodoméstico a través de la pantalla.

-o-

- ▶ Obtener la información sobre el electrodoméstico en la placa de características. (consulte 11.5 Placa de identificación)

- ▶ Anote dicha información.
- ▶ Notificar al servicio de atención al cliente: indicar el fallo y facilitar la información sobre el electrodoméstico.
- ▷ Esto permite un servicio rápido y preciso.
- ▶ Seguir las instrucciones adicionales del servicio de atención al cliente.

11.5 Placa de identificación

La placa de características se encuentra en la parte inferior, en el interior del electrodoméstico.

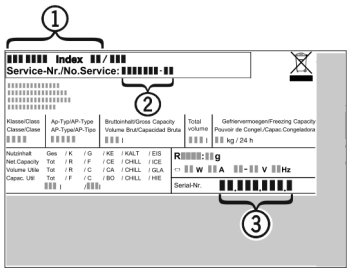

Fig. 157

(1) Denominación del aparato
(2) N.° de servicio
(3) N.° de serie

- ▶ Lea la información en la placa de identificación.

12 Puesta fuera de servicio

- ▶ Vacíe el aparato.
- ▶ Apagar el electrodoméstico. (consulte 8.2.2 Encendido y apagado del electrodoméstico)
- ▶ Sacar el enchufe de la toma de corriente.
- ▶ Retirar el conector para aparatos de frío si es necesario: Extraer el conector para aparatos de frío del enchufe del aparato y moverlo hacia la izquierda y hacia la derecha al mismo tiempo.
- ▶ Limpiar el electrodoméstico. (consulte 10.2 Limpiar el aparato)
- ▶ Dejar la puerta abierta para que no se formen malos olores.

13 Eliminación

Asegurarse de que se cumplan los siguientes requisitos:

- ❑ Se conoce el significado de los símbolos del electrodoméstico.
- ❑ Se conocen las indicaciones de eliminación. (consulte 1.6 Instrucciones de eliminación de residuos)

13.1 Preparación del electrodoméstico para la eliminación

- ▶ Poner el electrodoméstico fuera de servicio. (consulte 12 Puesta fuera de servicio)

13.2 Eliminación del electrodoméstico de forma respetuosa del medioambiente

ADVERTENCIA
Peligro de incendio por fuga de refrigerante y aceite.
El refrigerante que contiene es respetuoso con el medio ambiente, sin embargo es inflamable. El aceite que contiene también es inflamable. El refrigerante y el aceite que se escapan pueden inflamarse en altas concentraciones y en contacto con una fuente de calor externa.
- ▶ No dañar las tuberías del circuito de refrigeración ni del compresor.

- ▶ Observar las indicaciones para el transporte del electrodoméstico. (consulte 3.4 Transporte del electrodoméstico)
- ▶ Retirar el electrodoméstico sin dañarlo.
- ▶ Desechar el electrodoméstico de acuerdo con las especificaciones.

Scan QR Code and find digital operating and installation instructions.



home.liebherr.com

20261002 7083969-00

Liebherr-Hausgeräte GmbH
Memminger Straße 77-79
88416 Ochsenhausen
Deutschland