Инструкция по эксплуатации

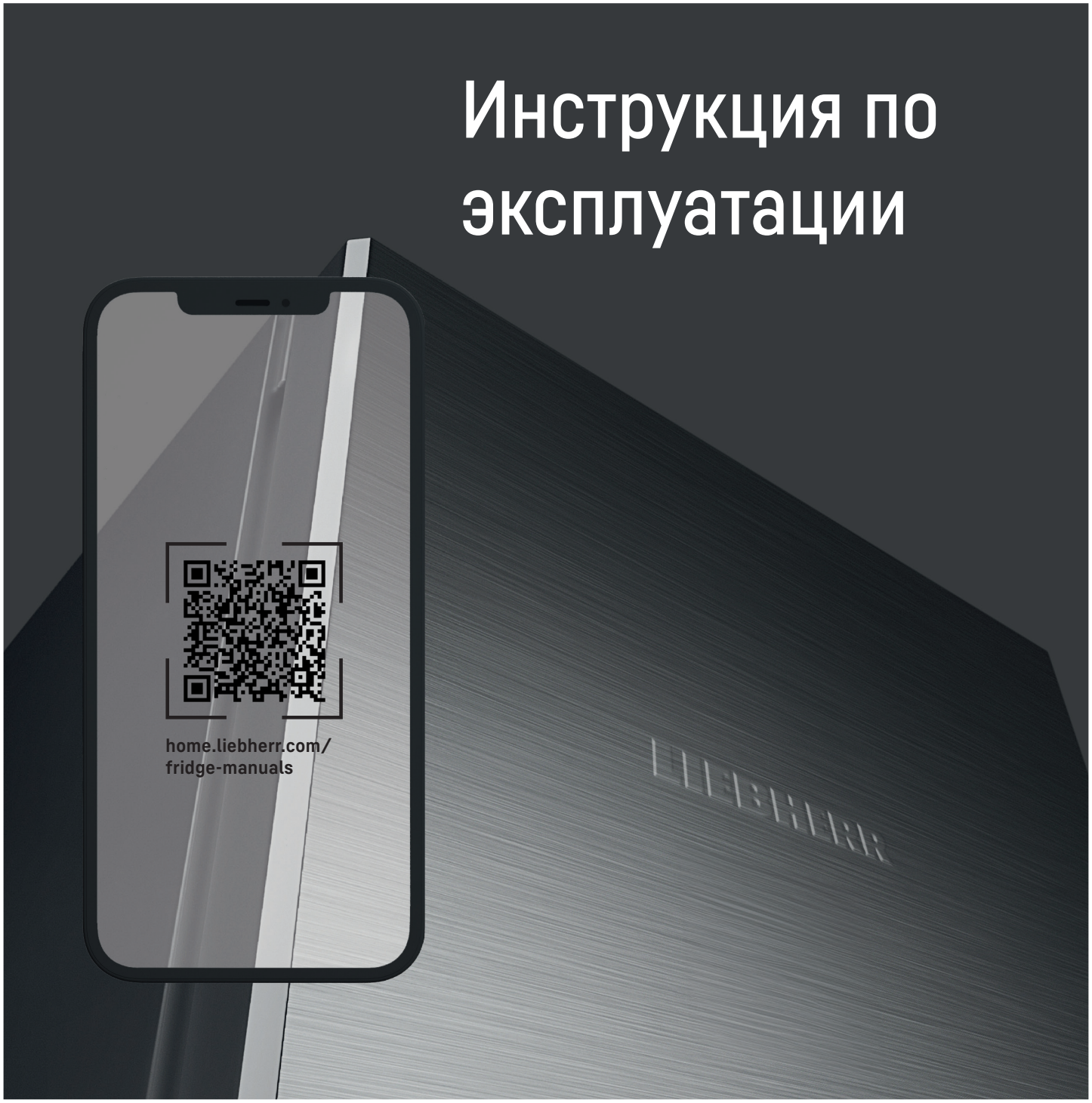

RU **ОРИГИНАЛЬНАЯ ИНСТРУКЦИЯ ПО ЭКСПЛУАТАЦИИ**

LIEBHERR

Содержание

1 Общие указания по технике безопасности..... 3
1.1 Применение по назначению..... 3
1.2 Предсказуемое ненадлежащее использование. 3
1.3 Группа пользователей..... 3
1.4 Предупредительные указания – опасности для пользователя..... 3
1.5 Неисправности, повреждения и ремонт..... 4
1.6 Указания по утилизации..... 4
1.7 Декларация соответствия..... 4
1.8 Климатические классы..... 5
1.9 Материалы SVHC согласно регламенту REACH... 5
1.10 База данных EPREL..... 5
1.11 Лицензии на ПО с открытым исходным кодом.... 5
1.12 Запчасти..... 5
1.13 Уровни предупреждения..... 5

2 Основные отличительные особенности устройства..... 5
2.1 Комплект поставки..... 5
2.2 Обзор устройства и оснащения..... 5
2.3 SmartDevice..... 6

3 Установка и подключение..... 6
3.1 Условия установки..... 6
3.2 Габаритные размеры устройства..... 7
3.3 Размеры ниши..... 7
3.4 Мебельный фасад..... 7
3.5 Транспортировка устройства..... 8
3.6 Распаковка устройства..... 9
3.7 Изменение направления открывания двери..... 9
3.8 Установка устройства в нишу..... 13
3.9 Монтаж мебельной двери..... 18
3.10 После установки..... 20
3.11 Подключение устройства к электропитанию..... 20
3.12 Упаковку утилизируйте надлежащим образом... 21

4 Принцип функционирования Touch & Swipe-дисплея..... 21
4.1 Навигация и пояснение к символам..... 21
4.2 Меню..... 22
4.3 Спящий режим..... 22

5 Ввод в работу..... 22
5.1 Включение устройства (первый ввод в эксплуатацию)..... 22

6 Хранение..... 23
6.1 Указания по хранению..... 23
6.2 Морозильная камера..... 23
6.3 Сроки хранения..... 24

7 Экономия электроэнергии..... 24

8 Управление..... 24
8.1 Элементы управления и индикации..... 24
8.1.1 Индикация состояния..... 24
8.1.2 Символы индикации..... 24
8.2 Функции устройства..... 24
8.2.1 Указания по функциям устройства..... 24
Включение и выключение устройства..... 25
Температура..... 25
SuperFrost..... 25
SabbathMode..... 26
EnergySaver 27
Блокировка ввода..... 27
Язык..... 27
Единица измерения температуры..... 28
Яркость дисплея..... 28
Беспроводная локальная сеть..... 28
Сведения об устройстве..... 29
Программное обеспечение..... 29
Запуск цикла разморозки..... 30
Сигнал открытой двери..... 30
Демо-режим..... 30
Сброс на заводские настройки..... 31
8.3 Сообщения..... 32
8.3.1 Обзор предупреждений..... 32
8.3.2 Устранение предупреждений..... 32
8.3.3 Обзор напоминаний..... 33

9 Оснащение..... 33
9.1 Выдвижные ящики..... 33
9.2 Аккумулятор холода..... 33
9.3 Ванночка для кубиков льда с крышкой..... 34

10 Уход..... 34
10.1 Разборка/сборка выдвижных систем..... 34
10.2 Размораживание устройства..... 34
10.3 Чистка устройства..... 34

11 Поддержка клиентов..... 35
11.1 Технические данные..... 35
11.2 Рабочие шумы..... 35
11.3 Техническая неисправность..... 36
11.4 Сервисная служба..... 37
11.5 Заводская табличка..... 37

12 Отключение..... 37

13 Утилизация..... 37
13.1 Подготовка устройства к утилизации..... 37
13.2 Экологичная утилизация устройства..... 38

14 Информация о производителе..... 38

Изготовитель постоянно работает над дальнейшим развитием всех типов и моделей. Поэтому мы рассчитываем на понимание в том, что мы оставляем за собой право изменять форму, оборудование и технику.

Символ	Расшифровка
	**Прочтите руководство** Чтобы познакомиться со всеми полезными возможностями данного нового устройства, пожалуйста, прочитайте внимательно указания в этом руководстве.

Символ	Расшифровка
	**Дополнительную информацию см. в Интернете** Цифровое руководство с дополнительной информацией на других языках можно посмотреть в Интернете, отсканировав QR-код на внешней стороне данного руководства или введя сервисный номер на странице **home.liebherr.com/fridge-manuals**. Сервисный номер указан на заводской табличке: 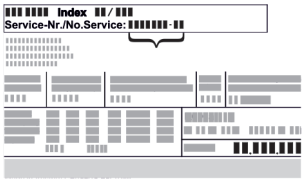 *Fig.* Примерное отображение
	**Проверьте устройство** Проверить все детали на повреждения при транспортировке. В случае замечаний обратитесь к своему дилеру или в сервисную службу.
	**Отклонения** Данное руководство действительно для множества моделей, поэтому для конкретной модели возможны некоторые отклонения. Разделы, относящиеся только к определенным устройствам, помечены знаком "звездочка" (*).
	**Указания к действиям и результаты действий** Указания к действиям обозначены знаком ▶. Результаты действий обозначены знаком ▷.
	**Видеоролики** Видеоролики об устройствах доступны на YouTube-канале компании Liebherr-Hausgeräte.

Лицензии на ПО с открытым исходным кодом:

Устройства включает в себя программные компоненты, которые используют лицензии на ПО с открытым исходным кодом. Информацию об используемых лицензиях на ПО с открытым исходным кодом см.: **home.liebherr.com/open-source-licences**

Этот информационный материал для пользователя действует для следующих устройств:

SUFN..	3..i

Указание
Если в обозначении устройства содержится N, то речь идет об устройстве с системой NoFrost.

1 Общие указания по технике безопасности

Тщательно храните данный информационный материал для пользователя, чтобы в любой момент иметь возможность обратиться к нему.

При передаче устройства вручите следующему владельцу также и данный информационный материал для пользователя.

Для надлежащего и безопасного использования устройства тщательно прочтите данный информационный материал для пользователя перед началом установки и использования. Всегда следуйте содержащимся в ней инструкциям, указаниям по технике безопасности и предупредительным указаниям. Они важны для надежной и безупречной установки и эксплуатации устройства.

1.1 Применение по назначению

- Данное устройство предназначено для использования в домашнем хозяйстве и в аналогичных сферах применения, как например:
  - на кухнях для персонала в магазинах, офисах и прочих рабочих пунктах;
  - в сельском хозяйстве и гостями в отелях, мотелях и других местах проживания;
  - в гостевых домах с завтраком;
  - при обеспечении готовым питанием и аналогичных услугах оптовой торговли.
- Прочие варианты применения:
  - Данное устройство может быть встроено в нижнюю часть стола.
  - Все другие виды применения являются недопустимыми.

1.2 Предсказуемое ненадлежащее использование

Следующее использование запрещается в явном виде:

- Хранение и охлаждение:
  - химически нестабильных, горючих или едких веществ
  - взрывоопасных материалов, например, аэрозольных баллончиков с горючим топливным газом
  - медикаментов, плазмы крови, лабораторных препаратов или аналогичных веществ и продуктов, лежащих в основе директивы по медицинской продукции 2007/47/EG
- Использование во взрывоопасных зонах

Ненадлежащее использование устройства приводит к повреждению или порче хранящихся там пищевых продуктов.

1.3 Группа пользователей

- Данное устройство не допускается использовать лицам (в т.ч. и детям) с ограниченными физическими, сенсорными и умственными способностями и людям, которые не обладают достаточным опытом и знаниями, за исключением случаев, когда они находятся под надзором лица, ответственного за их безопасность, или если они получили от него инструкции по обращению с устройством. Нельзя оставлять детей без присмотра, чтобы не допустить их игр с данным устройством.
- Дети возрастом 3–8 лет могут загружать продукты холодильник/морозильник и доставать их оттуда.

1.4 Предупредительные указания – опасности для пользователя

- ПРЕДУПРЕЖДЕНИЕ: не загромождайте вентиляционные отверстия в корпусе устройства и во встроенном корпусе.
- ПРЕДУПРЕЖДЕНИЕ: Для ускорения процесса оттаивания не используйте другие механические устройства или прочие средства, кроме рекомендованных производителем.

- ПРЕДУПРЕЖДЕНИЕ: Не допускайте повреждения контура хладагента.
- ПРЕДУПРЕЖДЕНИЕ: не эксплуатируйте внутри холодильного/морозильного отделения электрические устройства, которые не соответствуют рекомендованной производителем конструкции.
- ПРЕДУПРЕЖДЕНИЕ: при установке устройства следует исключить зажатие или повреждение сетевого кабеля.
- ПРЕДУПРЕЖДЕНИЕ: не размещайте переносные разветвители или сетевые блоки у задней стороны устройств.

После монтажа устройства должна остаться возможность его отключения от сети.

- Доступная сетевая вилка (над/под или рядом с устройством)
- Срабатывание предохранителя в электропроводке здания в соответствии с электромонтажными нормами.



ПРЕДУПРЕЖДЕНИЕ: опасность пожара / пожароопасные вещества.

Этот символ находится на компрессоре и также может быть дополнительно размещен в других местах на устройстве. Он указывает на опасность от пожароопасных веществ. Не удаляйте наклейку.

- Чем больше хладагента находится в устройстве, тем больше должно быть помещение, в котором расположено это устройство. Если объем помещения небольшой, то при вытекании хладагента может образоваться горючая газо-воздушная смесь. На 8 г хладагента должно приходиться не менее 1 м^3 площади помещения. Данные об используемом хладагенте приведены на заводской табличке внутри устройства.
- Необходимо регулярно чистить поверхности, которые могут соприкасаться с пищевыми продуктами и открытыми сливными системами.
- Сырое мясо или сырую рыбу упаковывайте в чистые, закрытые емкости. Таким образом вы предотвратите касание мясом или рыбой других пищевых продуктов или стекание на них.
- Если холодильник/морозильник длительное время стоит пустым, его следует выключить, разморозить, почистить и просушить, и оставить дверь открытой во избежание образования плесени.
- Не допускайте длительного контакта кожи с холодными поверхностями или охлажденными продуктами. Для защиты используйте, например, защитные перчатки.
- Алкогольные напитки и другие емкости, содержащие спирт, храните только плотно закрытыми. Случайно вылившийся спирт может воспламениться при контакте с электрическими узлами.
- Открывайте дверь только на короткое время. Это предотвратит повышение температуры внутри устройства.
- При открытии и закрытии двери не проникайте в зону между дверью и устройством. Можно защемить пальцы.
- ПРЕДУПРЕЖДЕНИЕ: данное устройство необходимо закрепить в соответствии с указаниями из руководства по применению, чтобы исключить опасности из-за плохой устойчивости.
- Соблюдайте инструкции по монтажу, закреплению, данные о требуемых размерах и подключениях. (см. 3 Установка и подключение)

1.5 Неисправности, повреждения и ремонт

- Подключение к сети при помощи штекера стандарта IEC:

  При повреждении сетевого кабеля этого устройства его следует заменить на специальный соединительный кабель, который предоставляется производителем или его сервисной службой. Замена может производиться заказчиком.
- Ремонтные работы и вмешательства в устройство разрешается выполнять только сервисной службе или другим прошедшим соответствующее обучение специалистам.
- При неисправностях или ошибках устройства извлеките вилку из розетки или выключите предохранитель. При извлечении всегда беритесь за вилку. Не тяните за кабель.

1.6 Указания по утилизации



Перечеркнутый символ мусорного бака указывает на то, что устройство нельзя утилизировать с несортированными бытовыми отходами, а нужно передать в пункт раздельного сбора. Оно содержит в себе ценные материалы и при необходимости может быть использовано повторно.



Символ может находиться на компрессоре. Он относится к маслу в компрессоре и указывает на следующую опасность: **проглатывание и попадание в дыхательные пути может привести к смертельному исходу.** Данное указание имеет значение только для утилизации. В обычном режиме работы опасность отсутствует.



Эта или аналогичная наклейка может располагаться на обратной стороне устройства. На ней указано, что в двери и/или корпусе находятся вакуумные изоляционные панели (VIP) или перлитовые панели. Данное указание имеет значение только для утилизации. Не удаляйте наклейку.

- Поэтому утилизацию вышедшего из употребления оборудования необходимо проводить надлежащим образом в соответствии с действующими на месте использования предписаниями и законами. При вывозе устройства, отслужившего свой срок, не повредите контур хладагента, т.к. в результате этого хладагент (тип указан на заводской табличке) и масло могут неконтролируемо выйти наружу.
- Обратите внимание на то, что заказчик должен самостоятельно удалить персональные данные.
- Для Германии: В местных пунктах вторичной переработки / приема вторсырья можно бесплатно утилизировать устройство через сборные контейнеры класса 1. При покупке нового холодильника / морозильника и торговой площади > 400 м^2 старое устройство также бесплатно принимается обратно через торговую сделку.
- ЕС: Информацию о вариантах утилизации старого оборудования можно получить в местных органах власти.

1.7 Декларация соответствия

Контур хладагента проверен на герметичность. Устройство в установленном состоянии отвечает применимым требованиям по технике безопасности и соответствующим директивам.

*** Наличие в зависимости от модели и комплектации**

Для рынка ЕС:	Устройство соответствует требованиям директивы 2014/53/EU.
Для рынка GB:	Устройство соответствует требованиям Radio Equipment Regulations 2017 SI 2017 No. 1206.

Полный текст Декларации соответствия стандартам ЕС доступен по следующему адресу в сети Интернет: www.Liebherr.com

1.8 Климатические классы

Устройство предназначено для эксплуатации в ограниченном диапазоне температуры окружающей среды в зависимости от климатического класса. Климатический класс, соответствующий данному устройству, указан на заводской табличке.

Указание

▶ Для обеспечения безупречной работы соблюдать заданную температуру окружающей среды.

Климатическое исполнение	для температуры окружающего воздуха
SN	от 10 °C до 32 °C
N	от 16 °C до 32 °C
ST	от 16 °C до 38 °C
T	от 16 °C до 43 °C
SN-ST	от 10 °C до 38 °C
SN-T	от 10 °C до 43 °C

1.9 Материалы SVHC согласно регламенту REACH

- По приведенной ниже ссылке можно проверить, содержит ли ваше устройство материалы SVHC согласно регламенту REACH: https://go.liebherr.com/z3eewm

1.10 База данных EPREL

- С 1 марта 2021 года информацию о маркировке класса энергопотребления и требованиях по экологическому проектированию электропотребляющей продукции можно найти в Европейской базе данных для продукции, подлежащей энергетической маркировке (EPREL). Эту базу данных продукта можно открыть по ссылке https://eprel.ec.europa.eu/. Здесь нужно ввести идентификатор модели. Данные об идентификаторе модели см. на заводской табличке.

1.11 Лицензии на ПО с открытым исходным кодом

- Устройства включает в себя программные компоненты, которые используют лицензии на ПО с открытым исходным кодом. Информацию об используемых лицензиях на ПО с открытым исходным кодом см.: home.liebherr.com/open-source-licences

1.12 Запчасти

- Период для заказа запасных частей для функциональных и пригодных для хранения компонентов оснащения составляет 15 лет.

1.13 Уровни предупреждения

ОПАСНОСТЬ	Обозначает непосредственную опасную ситуацию, которая, если не будет предотвращена, приведет к смерти или тяжелым травмам.
ПРЕДУПРЕЖДЕНИЕ	Обозначает опасную ситуацию, которая, если не будет предотвращена, может привести к смерти или тяжелой травме.
ОСТОРОЖНО	Обозначает опасную ситуацию, которая, если не будет предотвращена, может привести к травмам легкой или средней тяжести.
ВНИМАНИЕ	Обозначает опасную ситуацию, которая, если не будет предотвращена, может привести к повреждению имущества.
Указание	Обозначает полезные указания и советы.

2 Основные отличительные особенности устройства

2.1 Комплект поставки

Проверьте все детали на повреждения при транспортировке. В случае наличия претензий обратитесь к дилеру или в сервисную службу. (см. 11.4 Сервисная служба)

Поставка состоит из следующих частей:

- Встраиваемая техника
- Оснащение (в зависимости от модели)
- Монтажный материал (в зависимости от модели)
- «Quick Start Guide»
- «Installation Guide»*
- Сервисная брошюра

2.2 Обзор устройства и оснащения

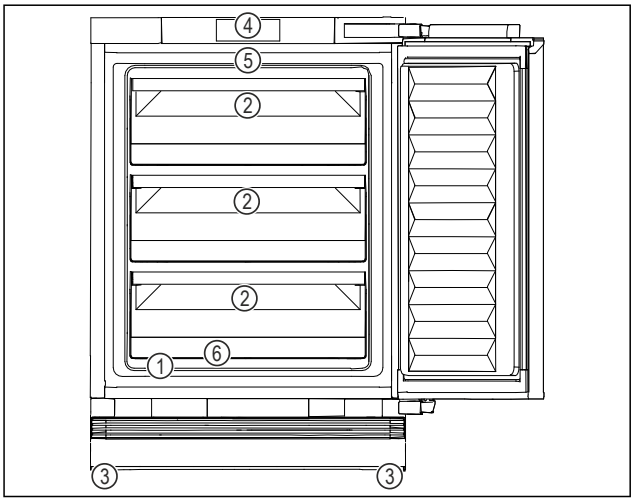

Fig. 1 Вид спереди, примерное изображение

Оснащение

(1) Заводская табличка
(2) Выдвижной ящик
(3) Регулируемая опора
(4) Элементы управления и индикация температуры
(5) Внутреннее освещение*
(6) Сток для талой воды

2.3 SmartDevice

SmartDevice – это решение по подключению вашего морозильного отделения к сети.

Если ваше устройство поддерживает SmartDevice или подготовлено для этого, то можно быстро и просто подключить его к вашей беспроводной локальной сети. С помощью приложения SmartDevice можно обслуживать ваше устройство с мобильного оконечного устройства. Приложение SmartDevice предоставляет в распоряжение дополнительные функции и возможности настройки.

Устройство, поддерживающее SmartDevice:	Ваше устройство поддерживает SmartDevice. Чтобы иметь возможность подключить ваше устройство по беспроводной локальной сети, необходимо скачать приложение SmartDevice.
Дополнительные сведения о SmartDevice:	**smartdevice.liebherr.com**
Скачивание приложения SmartDevice:	После установки и конфигурирования приложения SmartDevice можно с помощью приложения SmartDevice и функции устройства WLAN (см. Беспроводная локальная сеть) интегрировать устройство в вашу сеть WLAN.

Указание
В следующих странах функция SmartDevice недоступна: Россия, Беларусь, Казахстан.

3 Установка и подключение

3.1 Условия установки

Условия установки имеют решающее значение для безопасной, эффективной и бесперебойной эксплуатации устройства.

- Соблюдайте все указания по технике безопасности.
- Примите во внимание место установки и расположение в помещении.

ПРЕДУПРЕЖДЕНИЕ
Опасность пожара из-за неправильной установки!
Если сетевой кабель или вилка соприкасается с задней стенкой устройства, то вибрация устройства может привести к повреждению сетевого кабеля или вилки, что вызовет короткое замыкание.
▶ Проследите за тем, чтобы сетевой кабель не был зажат под устройством, когда производится его установка.
▶ Устанавливайте устройство таким образом, чтобы оно не соприкасалось с вилками или сетевыми кабелями.
▶ Не подключайте устройства к розеткам в области задней стенки.
▶ Планки штепсельных розеток или многоместных блоков зажимов и другие электронные устройства (как, например, галогенные трансформаторы) **нельзя** размещать и эксплуатировать на задней стенке устройства.

ПРЕДУПРЕЖДЕНИЕ
Опасность возгорания из-за влажности!
Если токоведущие узлы или сетевой кабель становятся влажными, то это может привести к короткому замыканию.
▶ Устройство предназначено для использования в закрытых помещениях. Запрещается использовать устройство на открытом воздухе или во влажных помещениях и в зоне разбрызгивания воды.

ПРЕДУПРЕЖДЕНИЕ
Опасность возгорания при выделении хладагента и масла!
Содержащийся в устройстве хладагент не опасен для окружающей среды, но является горючим материалом. Содержащееся в устройстве масло также является горючим материалом. Вытекающий хладагент или масло при соответствующей высокой концентрации и при контакте с внешним источником тепла могут воспламениться.
▶ Не повредите трубопроводы контура хладагента и компрессор.

3.1.1 Место установки

- Устанавливать и применять устройство исключительно в закрытых помещениях.
- Эксплуатация устройства разрешается только во встроенном состоянии.
- Если устройство установлено в очень влажном помещении, то на внешней его стороне может образоваться конденсат.
  Всегда следите за хорошим притоком и оттоком воздуха на месте установки.
- Чем больше хладагента находится в устройстве, тем больше должно быть помещение, в котором расположено это устройство. Если объем помещения небольшой, то при вытекании хладагента может образоваться горючая газо-воздушная смесь. На 8 г хладагента должно приходиться не менее 1 м^3 площади помещения. Данные об используемом хладагенте приведены на заводской табличке внутри устройства.
- Пол на месте установки должен быть горизонтальным и ровным.

3.1.2 Расположение в помещении

- Избегайте монтажа устройства в зоне прямых солнечных лучей, рядом с системой отопления и т.п.
- Вы можете установить устройство непосредственно рядом с духовым шкафом.
- Если смонтировать устройство непосредственно рядом с духовым шкафом, это может незначительно увеличить потребление электроэнергии. Это зависит от продолжительности и интенсивности использования духового шкафа.
- Если устройство устанавливается в кухонный остров, возникает опасность повреждения устройства другими устройствами с встроенной вытяжной системой. Обеспечьте отдельный воздуховод или установите перегородку между устройствами.
- Не допускается использование во взрывоопасных зонах.

3.1.3 Установка под рабочей поверхностью (столешницей)

- Если устройство устанавливается в кухонный гарнитур, который стоит на неровном основании: Выровняйте кухонный гарнитур.

* Наличие в зависимости от модели и комплектации

3.2 Габаритные размеры устройства

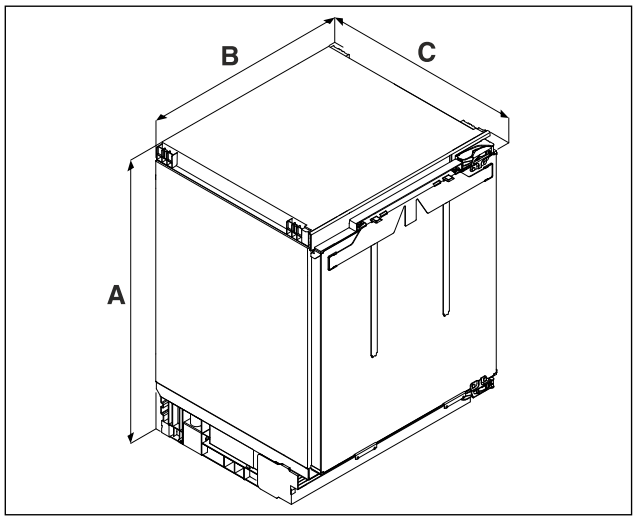

Fig. 2 Примерное изображение

(A) Высота устройства вместе с опорами
(B) Ширина устройства
(C) Глубина устройства

	U.. 36..[A]	U.. 37..[A]
A	819 мм	859 мм
B	597 мм	
C	556 мм	

[A] Обозначение типа устройства

3.3 Размеры ниши

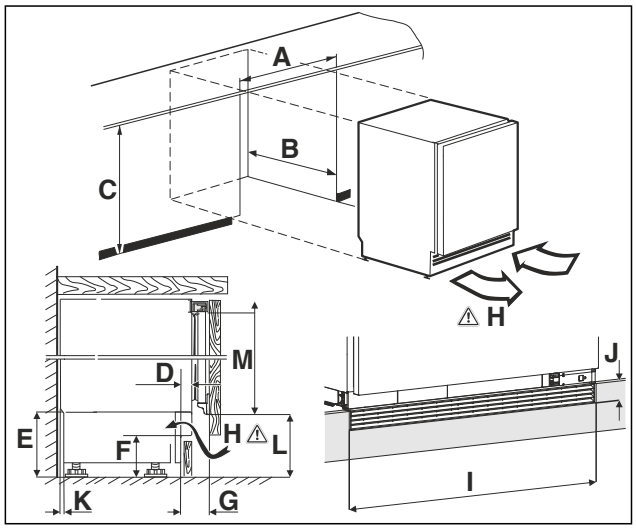

Fig. 3 Примерное изображение

(A) Ширина ниши
(B) Глубина ниши
(C) Высота ниши
(H) Поперечное сечение воздушного канала

A	600 мм	
B	мин. 560 мм	
C	**U.. 36..:**[A] 820 мм - 880 мм	**U.. 37..:**[A] 860 мм - 920 мм
D	11 мм - 66 мм	
E	100 мм - 160 мм	
F	60 мм - 120 мм	
G	54 мм - 109 мм	
H	150 см²	
I	600 мм	
J	40 мм	
K	18 мм	
L	**SDUFD 3603 / DURD 3600 / DuRd 3601:** 99 мм - 159 мм **SUFd 3603 / SUFNd 365i / SUFNc 365i / SUFNh 3653 / URd 3600 / URh 3600 / URD 365i / URd 3601 / URh 365i:** 104 мм - 164 мм **URPh 365i / URPd 356i / SUFNPc 365i:** 126 мм - 186 мм **SUFNc 375i / SUFc 3703 / URc 3700 / URC 375i /URC 3701 / SUBa 375i / URh 375i / URPc 375i:** 104 мм - 164 мм	
M	**SDUFD 3603 / DURD 3600 / DuRd 3601:** 752 мм **SUFd 3603 / SUFNd 365i / SUFNc 365i / SUFNh 3653 / URd 3600 / URh 3600 / URD 365i / URd 3601 / URh 365i:** 705 мм **URPh 365i / URPd 356i / SUFNPc 365i:** 680 мм **SUFNc 375i / SUFc 3703 / URc 3700 / URC 375i /URC 3701 / SUBa 375i / URh 375i / URPc 375i:** 744 мм	

[A] Обозначение типа устройства

3.4 Мебельный фасад

3.4.1 Вес мебельного фасада

ВНИМАНИЕ
Опасность повреждения из-за слишком тяжелой мебельной двери!
Если мебельная дверь слишком тяжелая, то не исключены повреждения шарниров и, как результат, нарушение функционирования.
▶ Перед монтажом мебельной двери убедитесь, что ее допустимый вес не превышен.

Высота ниши	Максимальный вес мебельной двери
.. 36..[A]	10 кг
.. 37..[A]	10 кг

[A] Обозначение типа устройства

3.4.2 Мебельная дверь

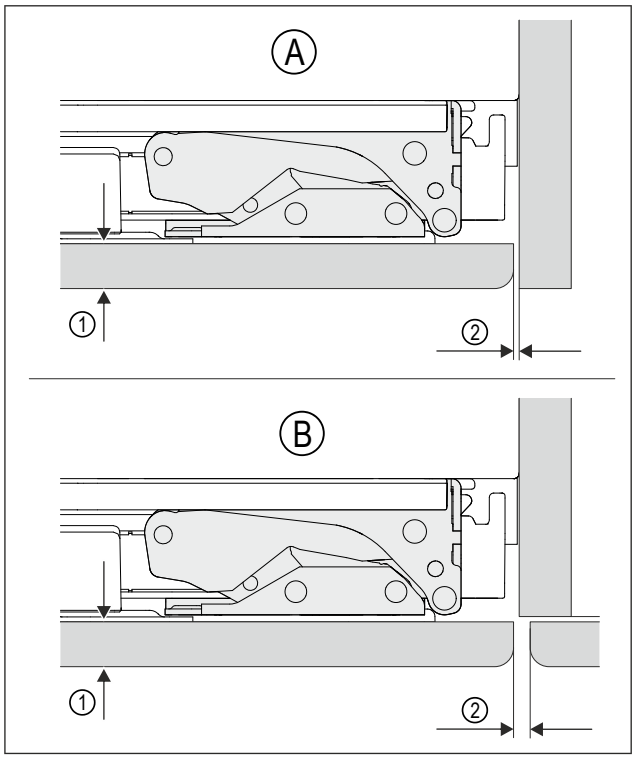

Fig. 4 Примерное изображение

(A) Ниша со стенкой
(B) Ниша с соседней мебелью
(1) Толщина передней стенки холодильника
(2) Величина зазора

Толщина передней стенки холодильника	мин. 16 мм - макс. 19 мм
Величина зазора	мин. 3 мм
Мебельная дверь должна быть ровной и установлена без внутренних напряжений.	

3.4.3 Размер мебельного фасада

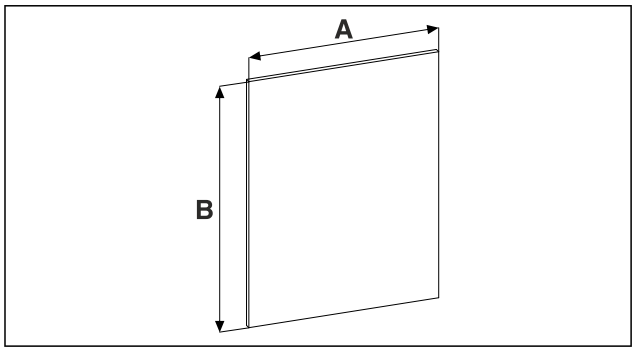

Fig. 5

Высота ниши	.. 36..	.. 37..
A	мин. 595 мм	
B	мин. 711 мм Максимальное значение не должно превышать поперечное сечение воздушного канала 150 см².	мин. 757 мм Максимальное значение не должно превышать поперечное сечение воздушного канала 150 см².

A) Обозначение типа устройства

3.4.4 Размеры декоративной панели

Декоративная панель вставлена в раму, которая уже смонтирована на основании. Основание поставляется с устройством. Основание с декоративной панелью монтируется на устройство.

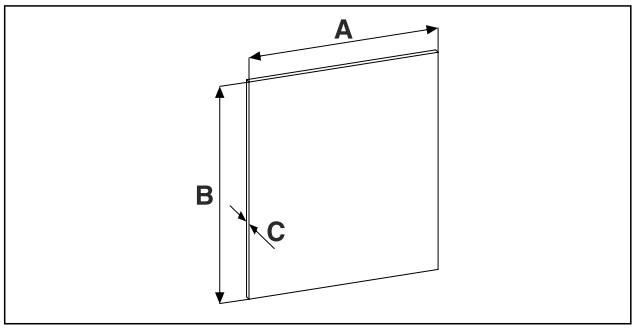

Fig. 6

Высота ниши	.. 36..
A	585 мм
B	678 мм
C	макс. 4 мм

A) Обозначение типа устройства

3.5 Транспортировка устройства

3.5.1 Транспортировка устройства для первого ввода в эксплуатацию

Убедитесь, что выполнены следующие исходные условия:

- ❑ Устройство упаковано.
- ❑ Устройство стоит вертикально.

▶ Транспортировка устройства должна производиться вдвоем.
▶ Распакуйте устройство. (см. 3.6 Распаковка устройства)

3.5.2 Транспортировка устройства после первого ввода в эксплуатацию

Соблюдайте приведенные ниже инструкции, если нужно повторно транспортировать или переместить устройство после первого ввода в эксплуатацию.

Убедитесь, что выполнены следующие исходные условия:

- ❑ Устройство опорожнено.
- ❑ Устройство стоит вертикально.
- ❑ Устройство с дверью (дверьми): Дверь зафиксирована от самопроизвольного открытия.
- ❑ Устройство с выдвижным отсеком: Выдвижной отсек зафиксирован от самопроизвольного открытия.
- ❑ Устройство демонтировано.

▶ Транспортировка устройства должна производиться вдвоем.

3.6 Распаковка устройства

ВНИМАНИЕ
Опасность повреждения в результате перемещения устройства!
Если перемещать устройство по полу без соответствующей защиты, оно может повредить пол.
▶ Перед снятием упаковки устройства необходимо надлежащим образом защитить пол.

▶ Проверьте устройство и упаковку: При подозрении на повреждения при транспортировке обратитесь к поставщику до подключения оборудования.

ВНИМАНИЕ
Повреждение острыми или колющими предметами!
При использовании острых или колющих предметов при снятии упаковочного материала возникает опасность повреждения устройства.
▶ Не используйте острые или колющие предметы для снятия упаковочного материала.

▶ Снимите упаковочный материал.

3.7 Изменение направления открывания двери

3.7.1 Указания по технике безопасности

ПРЕДУПРЕЖДЕНИЕ
Опасность получения травмы из-за неквалифицированного перевешивания двери!
▶ Направление открывания дверей может изменить специалист.

ПРЕДУПРЕЖДЕНИЕ
Опасность физического и материального ущерба из-за веса двери!
▶ Менять направление открывания дверей разрешается только при возможности подъема груза весом 15 кг.
▶ Для замены направления дверей потребуется два человека.

ВНИМАНИЕ
Токопроводящие детали!
Повреждение электрических конструктивных элементов.
▶ Перед перевешиванием двери извлеките электрическую вилку из розетки электросети.

3.7.2 Инструмент



3.7.3 Комплект поставки

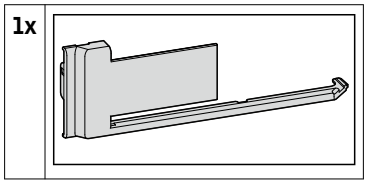

3.7.4 Снятие крышек

▶ Откройте дверь.

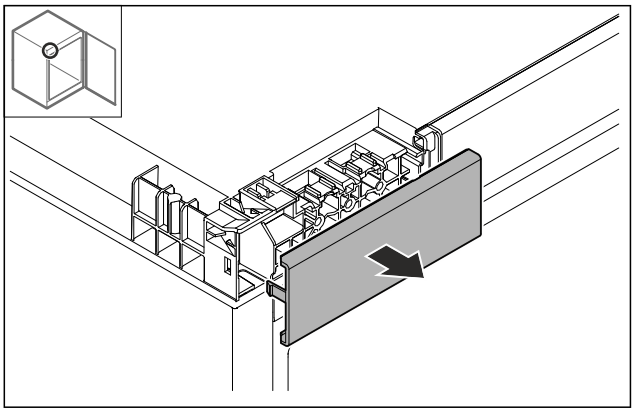

Fig. 7
▶ Снимите крышку.

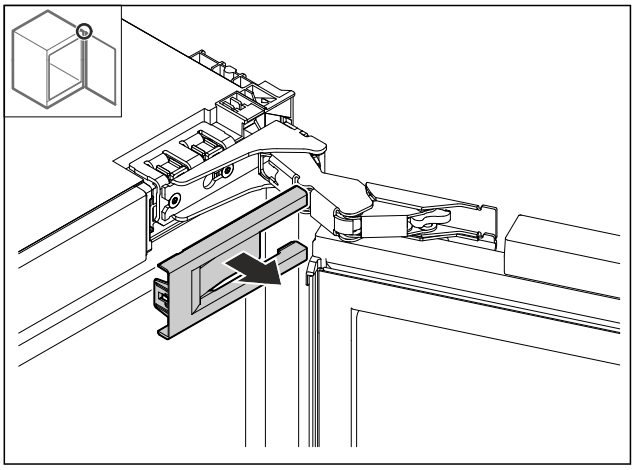

Fig. 8
▶ Снимите крышку.

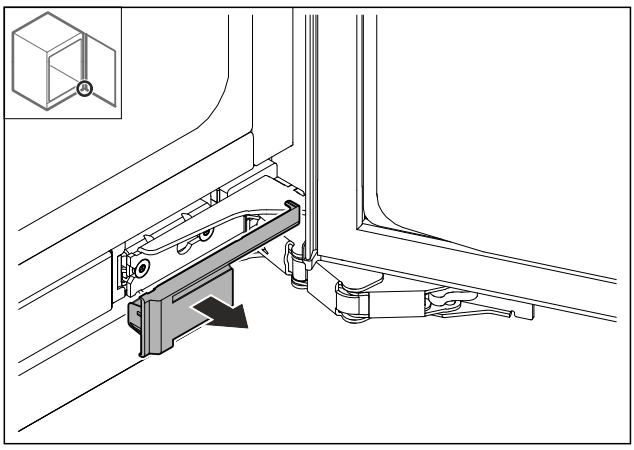

Fig. 9
▶ Снимите крышку.

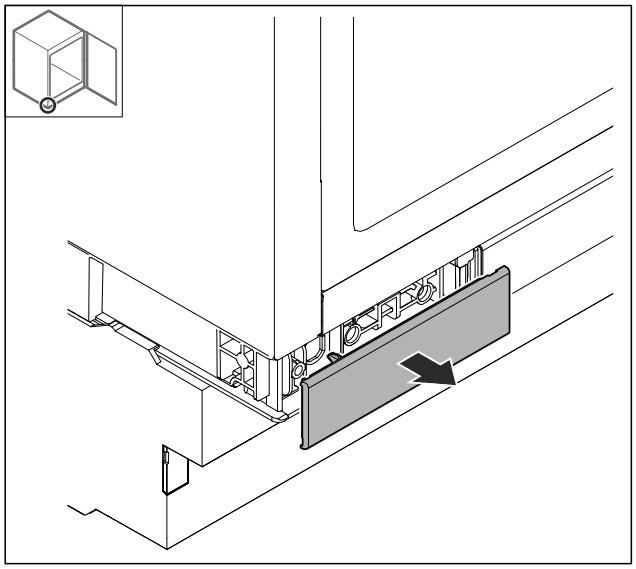

Fig. 10

▶ Снимите крышку.

3.7.5 Снятие двери

ВНИМАНИЕ
Опасность травмы при опрокидывании двери!

▶ Зафиксируйте дверь.

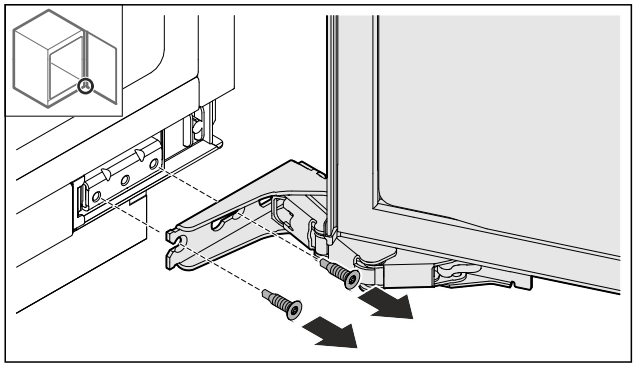

Fig. 11

▶ Извлеките винты.

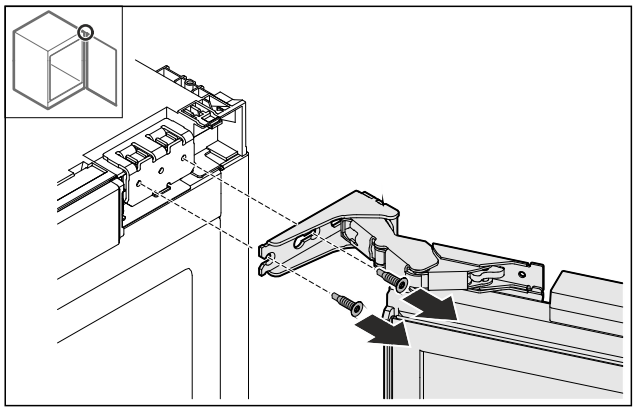

Fig. 12

▶ Извлеките винты.
▶ Снимите дверь.
▶ Уложите дверь на мягкую подкладку.

3.7.6 Демонтаж шарниров

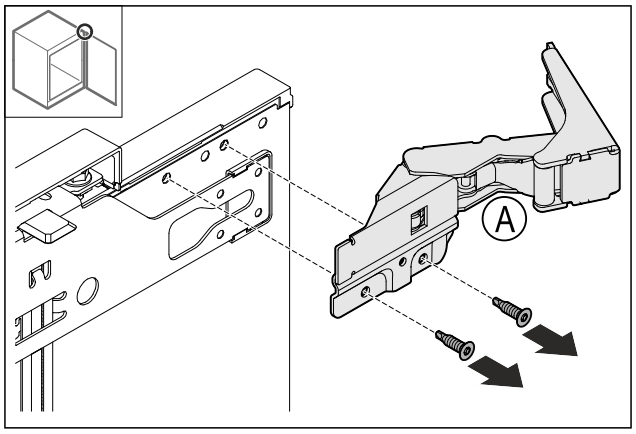

Fig. 13

▶ Извлеките винты.

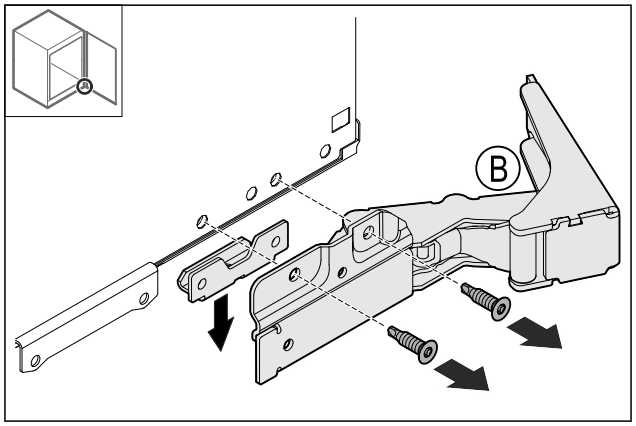

Fig. 14

▶ Извлеките винты.

3.7.7 Перестановка крепежного уголка

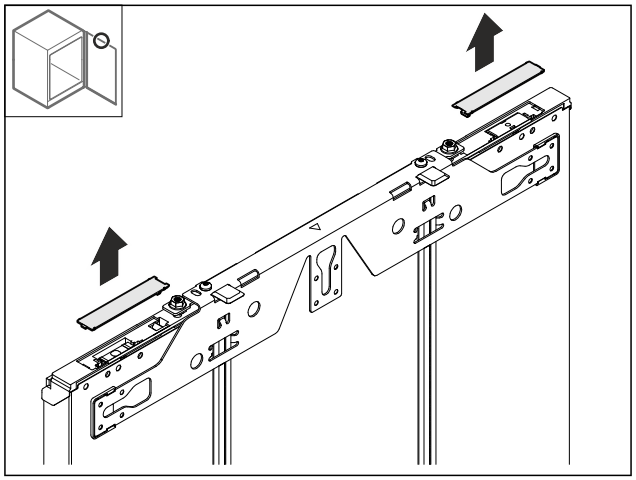

Fig. 15

▶ Демонтируйте крышки.

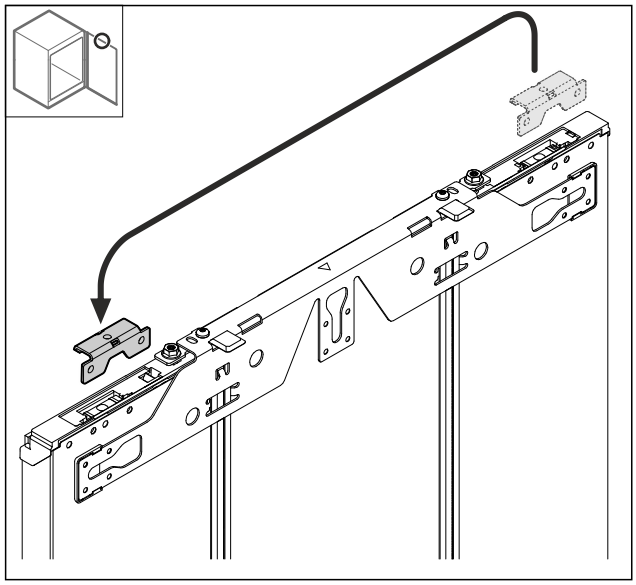

Fig. 16

▶ Переставьте уголок.

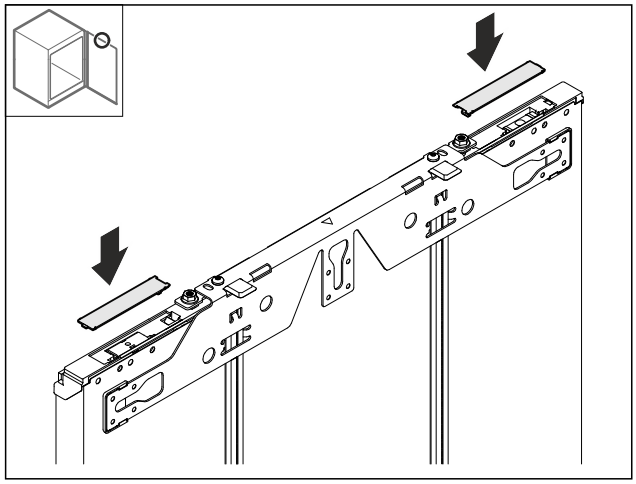

Fig. 17

▶ Смонтируйте крышки.

3.7.8 Монтаж шарниров

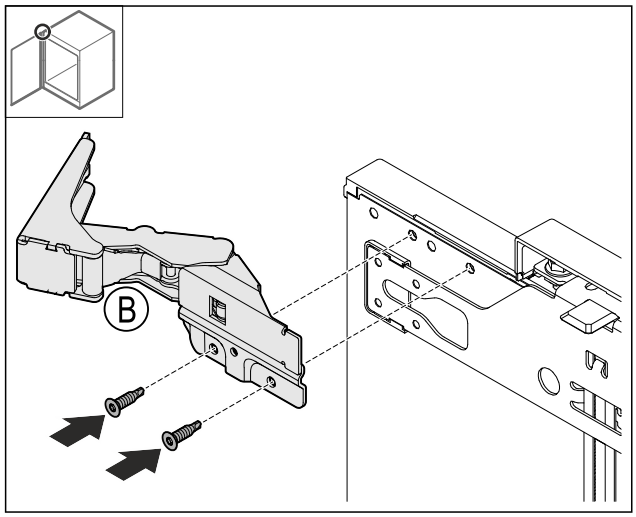

Fig. 18

▶ Привинтите шарнир.

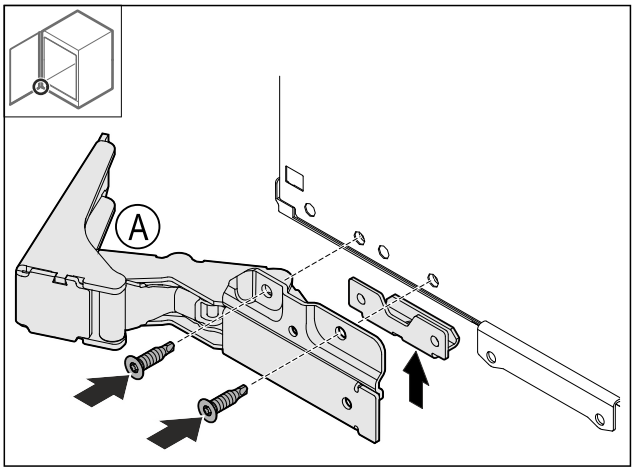

Fig. 19

▶ Привинтите шарнир.

3.7.9 Перестановка верхнего уголка

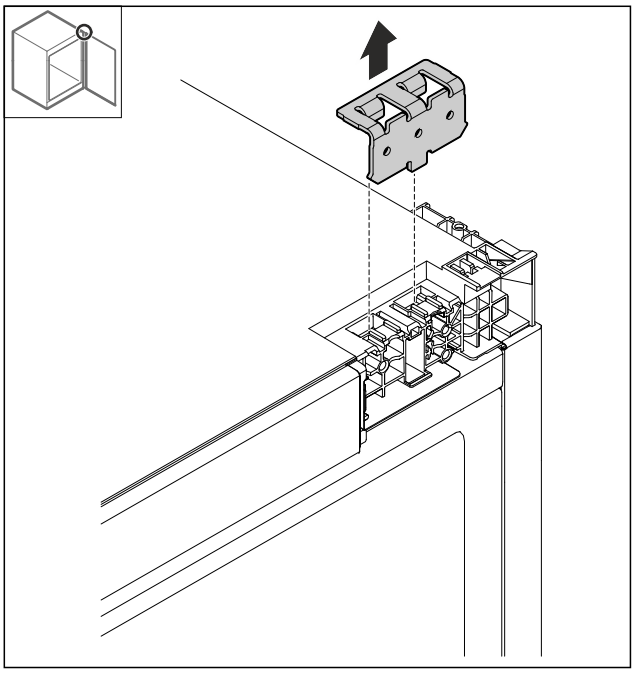

Fig. 20

▶ Демонтируйте уголок.

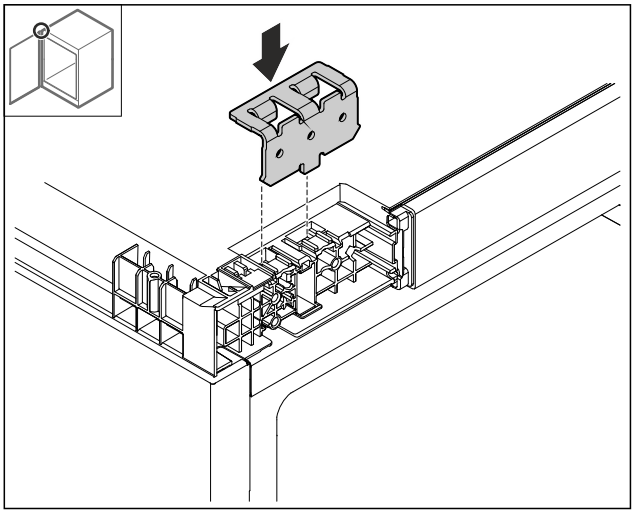

Fig. 21

▶ Установите уголок.

3.7.10 Перестановка нижнего уголка

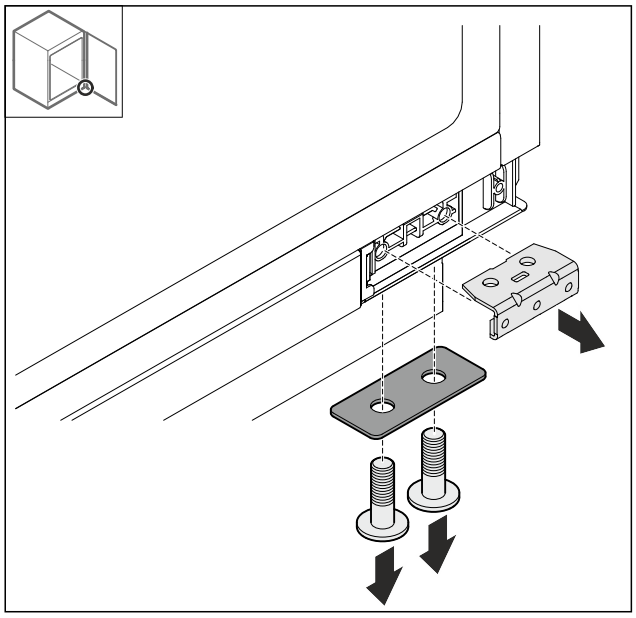

Fig. 22

▶ Демонтируйте уголок.

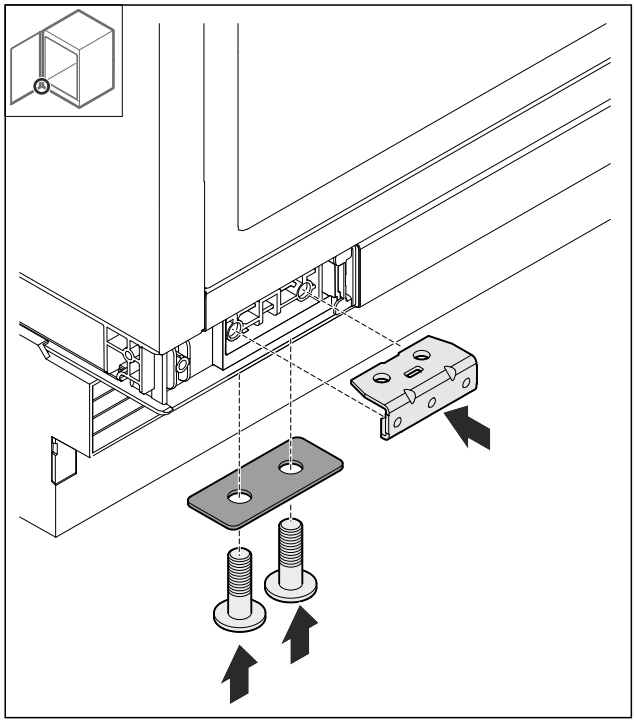

Fig. 23

▶ Смонтируйте уголок.

3.7.11 Перестановка нижнего держателя

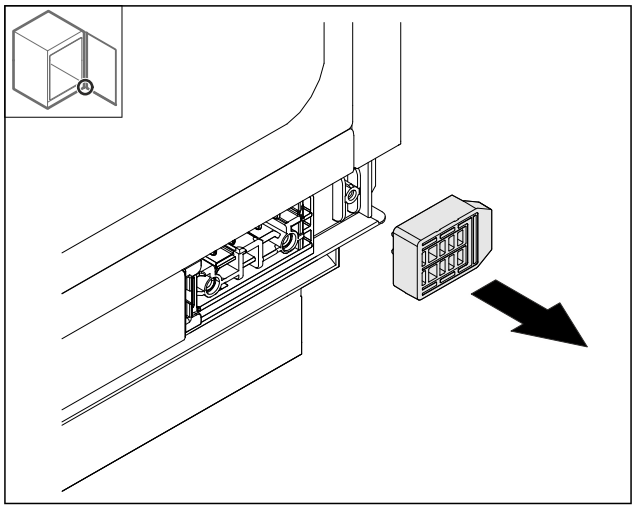

Fig. 24

▶ Демонтируйте держатель.

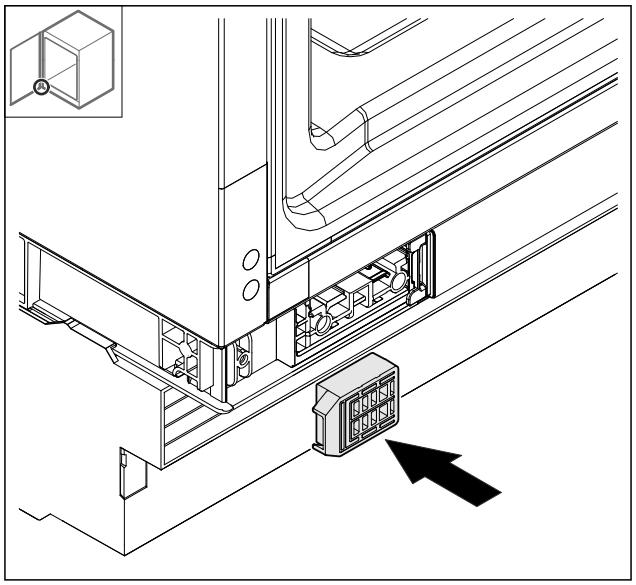

Fig. 25

▶ Установите держатель.

*** Наличие в зависимости от модели и комплектации**

3.7.12 Монтаж двери

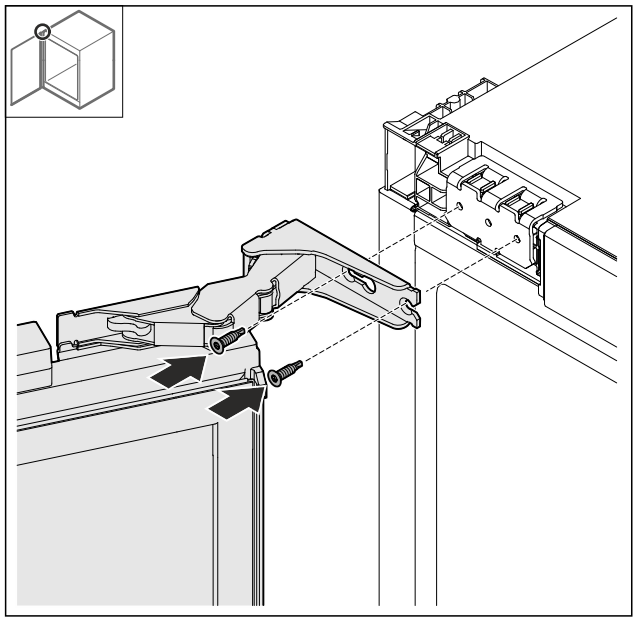

Fig. 26

▶ Привинтите дверь сверху.

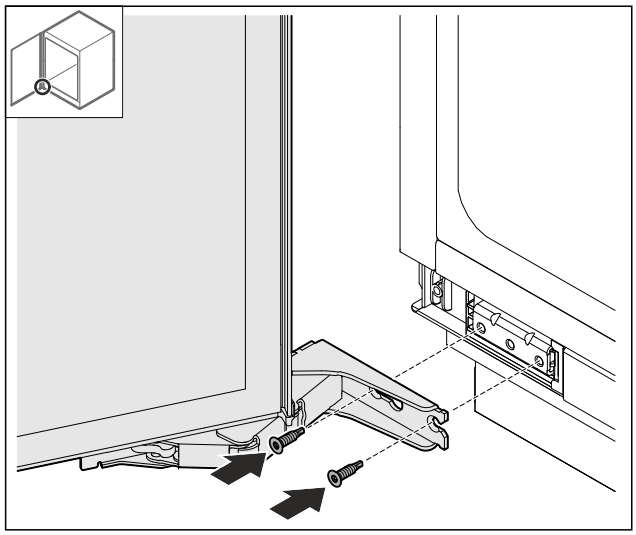

Fig. 27

▶ Привинтите дверь снизу.

3.7.13 Установка крышек

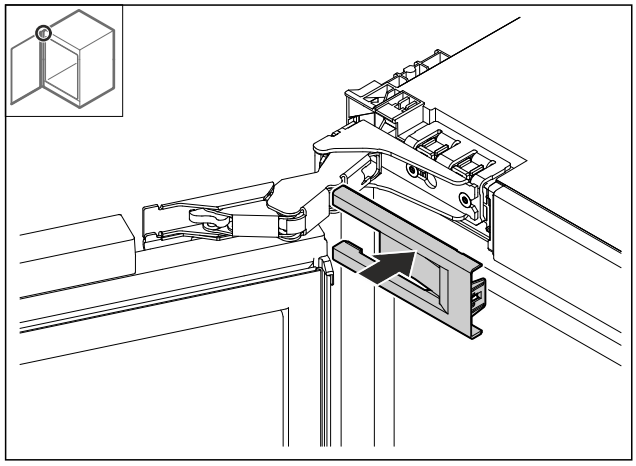

Fig. 28

▶ Установите крышку.

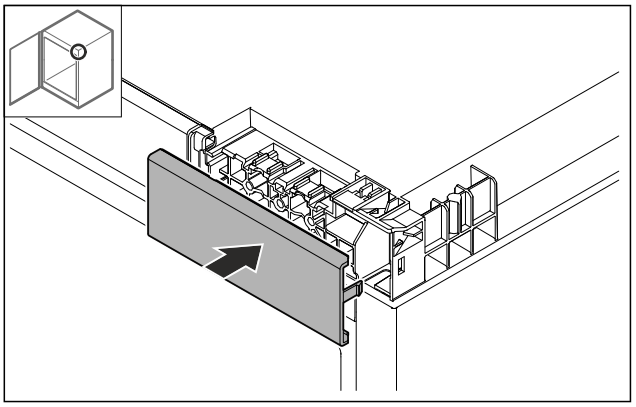

Fig. 29

▶ Установите крышку.

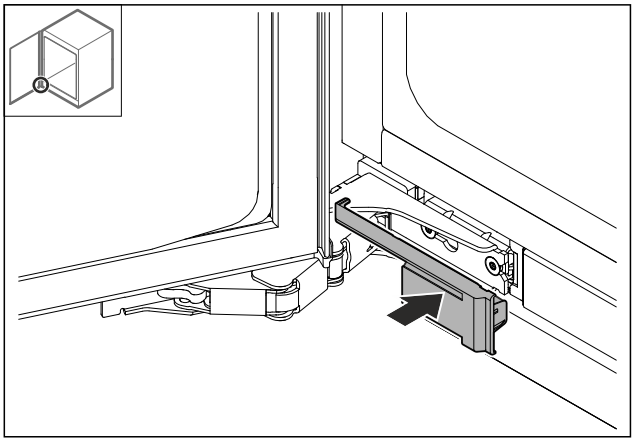

Fig. 30

▶ Установите крышку.

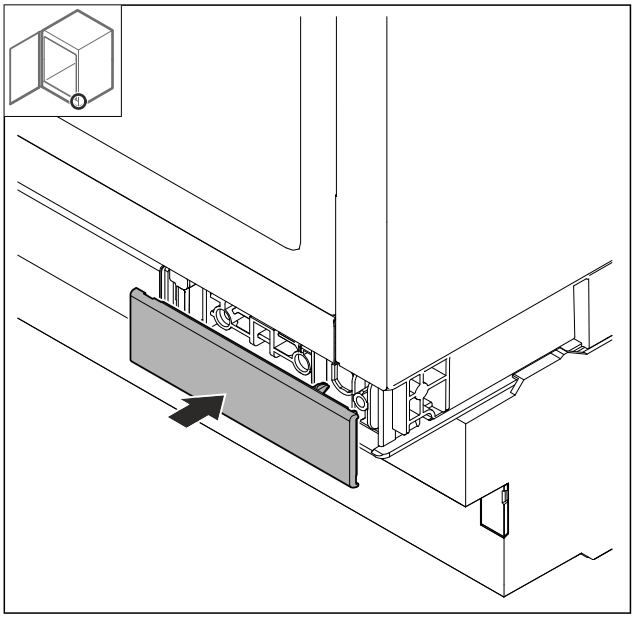

Fig. 31

▶ Установите крышку.

3.8 Установка устройства в нишу

Монтаж устройства в нишу осуществляется посредством следующих основных шагов:

- (см. 3.8.1 Подготовка инструмента)
- (см. 3.8.2 Проверка комплекта поставки)
- (см. 3.8.3 Подготовка устройства)
- (см. 3.8.4 Определение монтажного положения)

- (см. 3.8.5 Подготовка к сетевому подключению)
- (см. 3.8.6 Подготовка устройства)
- (см. 3.8.7 Выравнивание устройства)
- (см. 3.8.8 Закрепление устройства в нише)
- (см. 3.8.9 Монтаж вентиляционной решетки)

3.8.1 Подготовка инструмента

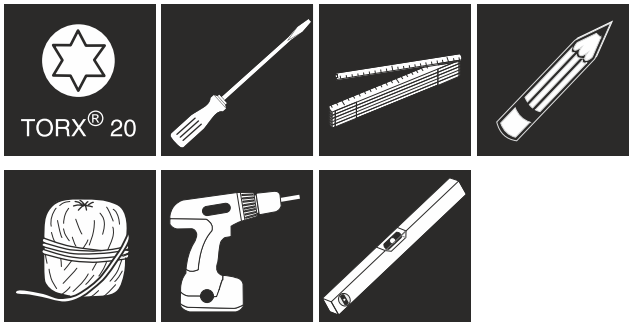

3.8.2 Проверка комплекта поставки

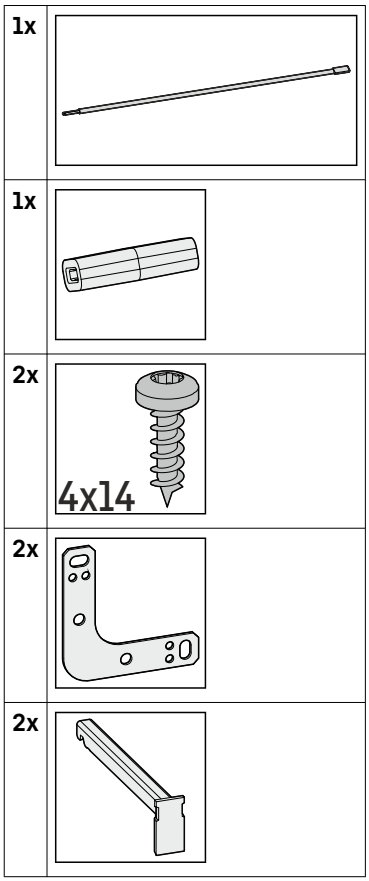

3.8.3 Подготовка устройства

Убедитесь, что выполнены следующие исходные условия, прежде чем встраивать устройство в нишу:

- ❑ Устройство стоит на месте установки.
- ❑ Перенавешивание двери выполнено. Направление открывания двери можно задать только за пределами ниши, так как для этого требуется достаточно свободного пространства.

3.8.4 Определение монтажного положения

Прежде чем установить устройство в нишу, необходимо определить метод закрепления. Существует боковое крепление и верхнее крепление. Также возможна комбинация бокового и верхнего крепления.

Боковое крепление	Верхнее крепление
Установка под твердую столешницу, например, из гранита	Без гранитной столешницы
При полностью выкрученных регулируемых опорах устройство расположено ниже столешницы.	При полностью выкрученных регулируемых опорах устройство слегка зажато под столешницей.
Боковая стенка мебели подготовлена для привинчивания.	

3.8.4 Подготовка монтажного уголка к верхнему креплению

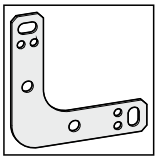

Fig. 32 Комплект поставки

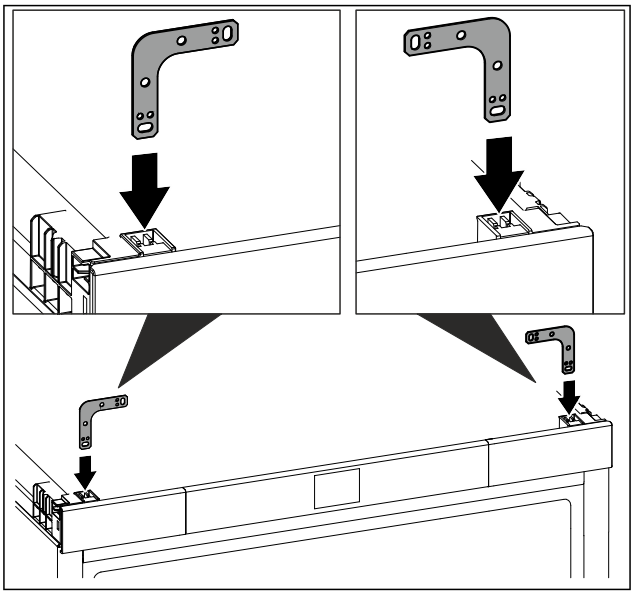

Fig. 33

▶ Вставьте уголок в крепежное отверстие крышки устройства.

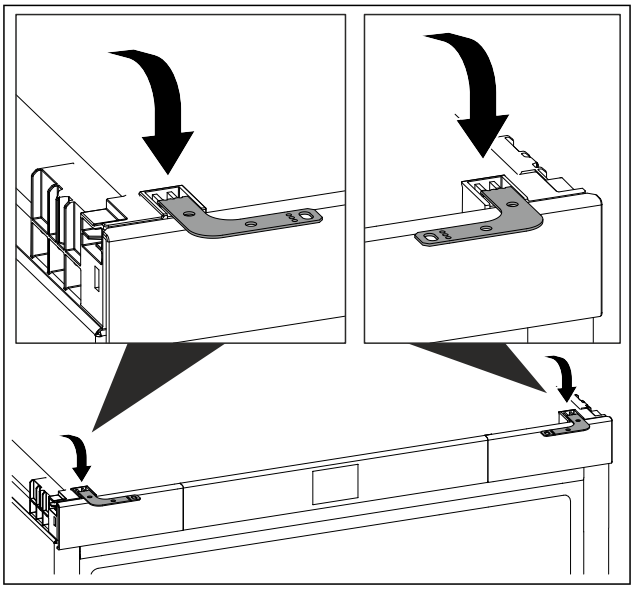

*** Наличие в зависимости от модели и комплектации**

Fig. 34

▶ Отогните уголок вперед.
▷ Уголок остается на устройстве.

3.8.4 Подготовка монтажного уголка к боковому креплению

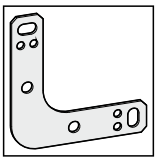

Fig. 35 Комплект поставки

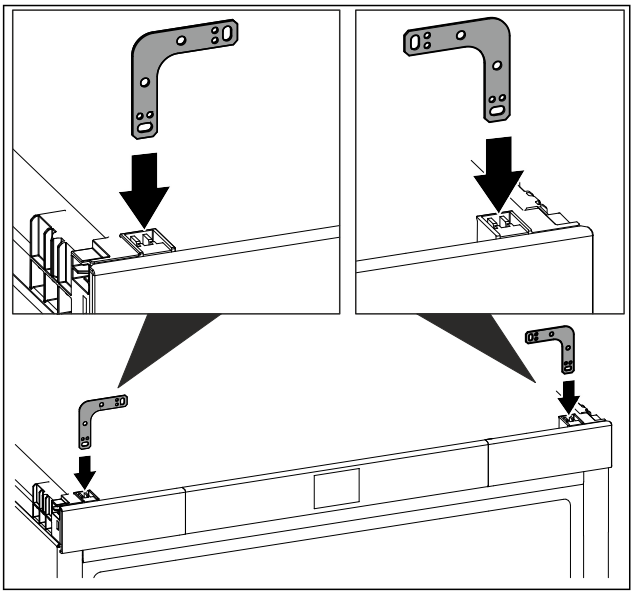

Fig. 36

▶ Вставьте уголок в крепежное отверстие крышки устройства.

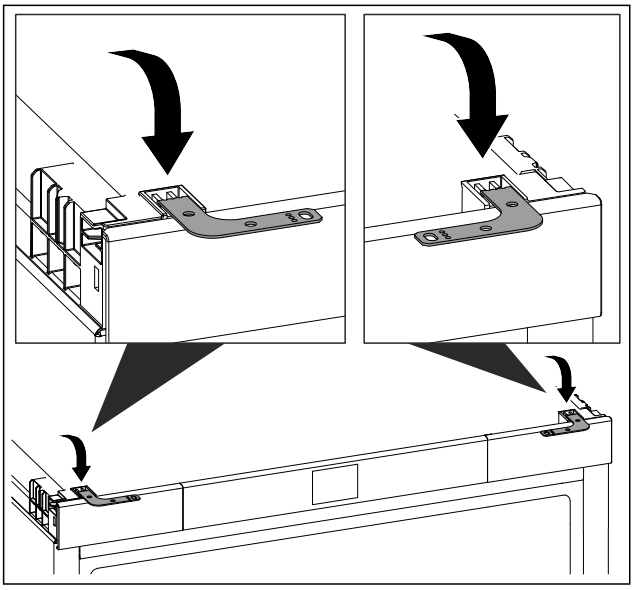

Fig. 37

▶ Отогните уголок вперед.

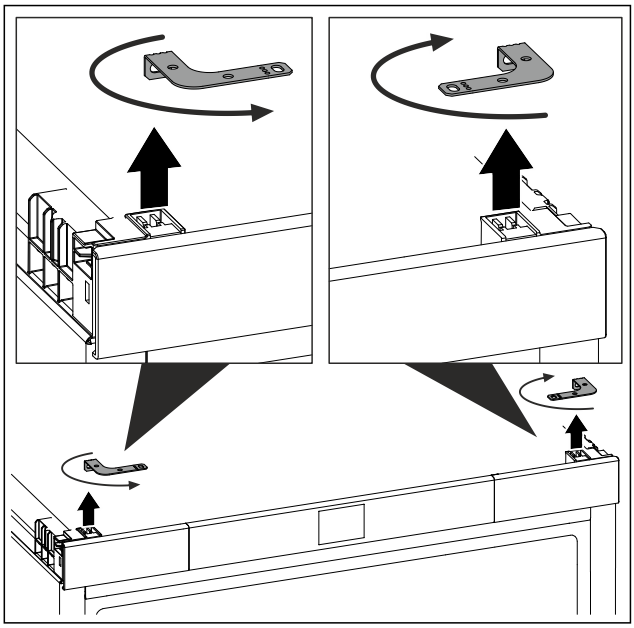

Fig. 38

▶ Вытащите уголок.
▶ Поверните уголок в направлении стрелки.

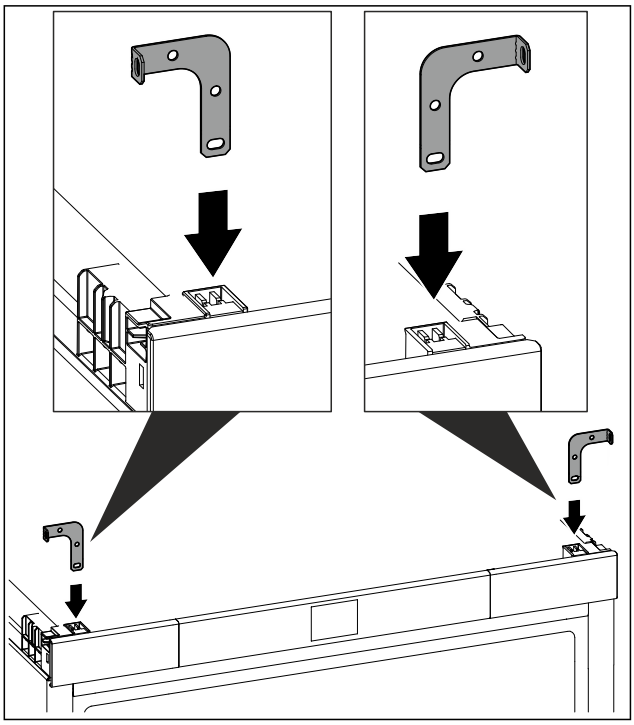

Fig. 39

▶ Вставьте уголок прямым концом.

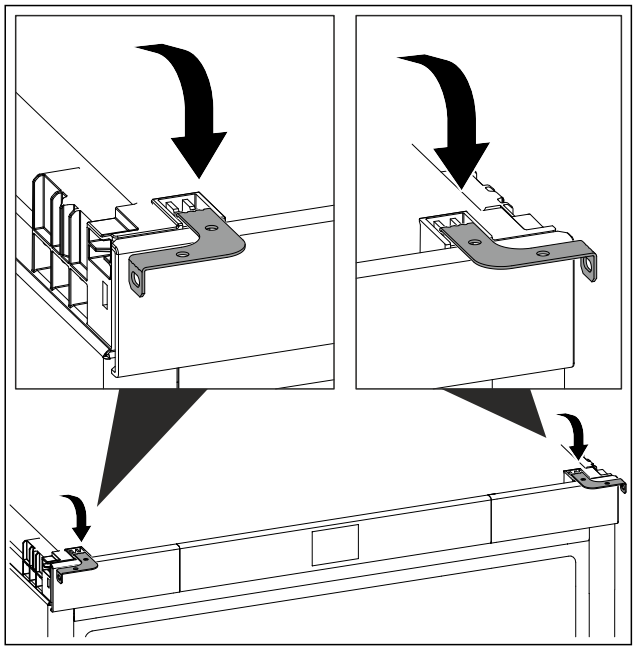

Fig. 40

▶ Отогните уголок вперед.
▷ Уголок остается на устройстве.

3.8.5 Подготовка к сетевому подключению

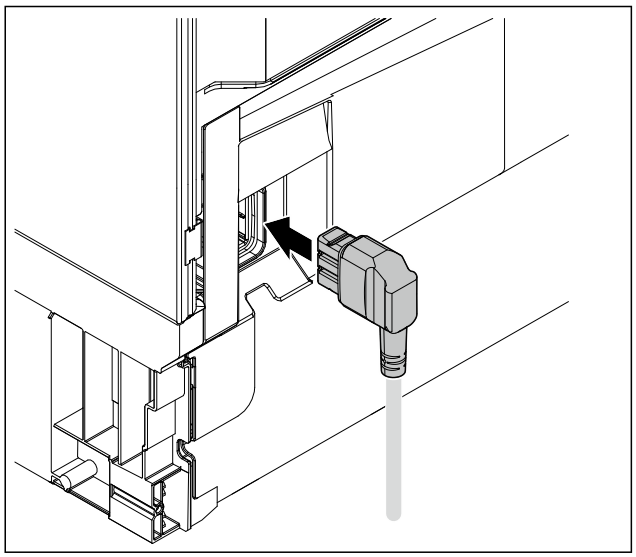

Fig. 41 Примерное изображение

▶ Полностью вставьте разъем сетевого кабеля, предназначенный для устройств, не выделяющих тепла, в штекер устройства с задней стороны устройства.
▶ Следите за прочностью крепления разъема сетевого кабеля, предназначенного для устройств, не выделяющих тепла.
▶ Проложите сетевой штекер с помощью шнура к доступной розетке.

3.8.6 Подготовка устройства

ВНИМАНИЕ
Опасность повреждений из-за перемещения устройства!
При перемещении устройства возникает опасность повреждения днища или регулируемых опор устройства.
Перед перемещением:
▶ Полностью вкрутите регулируемые опоры.
▶ Подложите по одной полоске из картона (например, из упаковочного материала) размером прим. 100 мм x 600 мм под регулируемые опоры.
При перемещении:
▶ Осторожно перемещайте устройство.
▶ При перемещении по неровному полу: Осторожно поднимите устройство.
После перемещения:
▶ Уберите полоски из картона.

ПРЕДУПРЕЖДЕНИЕ
Опасность возгорания вследствие короткого замыкания!
▶ Если устройство устанавливается в нишу: Предотвратите перегибание, защемление или повреждение сетевого кабеля.
▶ Не используйте устройство с поврежденным сетевым кабелем.

▶ Вдвиньте устройство в нишу.

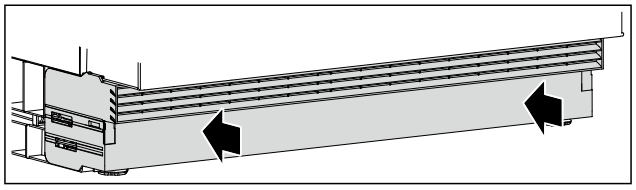

Fig. 42 Примерное изображение

▶ Задвиньте вентиляционную решетку до конца назад.

3.8.7 Выравнивание устройства

3.8.7 Выравнивание устройства по высоте

Убедитесь, что выполнены следующие исходные условия:
❑ Пол на месте размещения устройства горизонтальный и ровный.
❑ Ниша выровнена по горизонтали и вертикали.

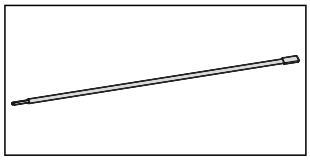

Fig. 43 Комплект поставки

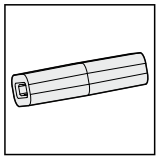

Fig. 44 Комплект поставки

*** Наличие в зависимости от модели и комплектации**

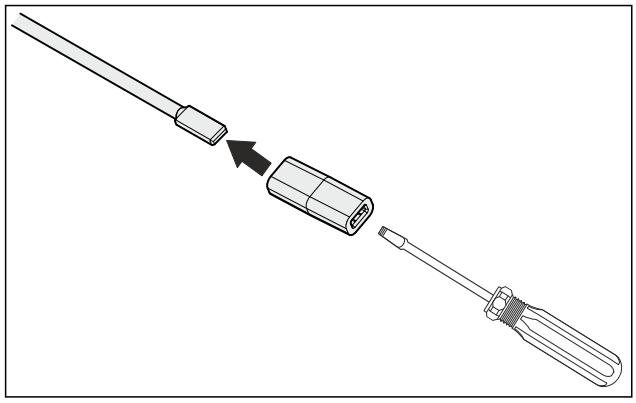

Fig. 45

▶ Регулировка высоты сзади: соедините штангу с адаптером.

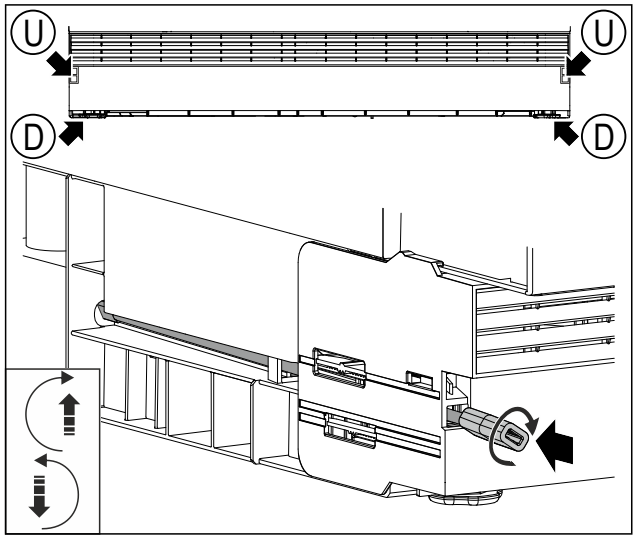

Fig. 46 Примерное изображение

(U) Регулировка высоты сзади **(D)** Регулировка высоты спереди

▶ Вставьте штангу с адаптером в отверстие *Fig. 46 (U)*.
▶ Поверните штангу с адаптером.
▶ При помощи регулируемых опор на каждой стороне поднимите устройство почти под столешницу.
▷ Высота устройства регулируется максимум на 60 мм.

3.8.7 Выравнивание устройства по глубине

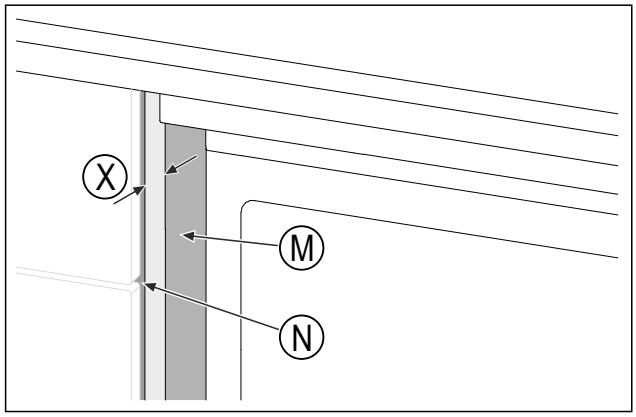

Fig. 47 Примерное изображение

(M) Корпус устройства **(N)** Фасад ниши

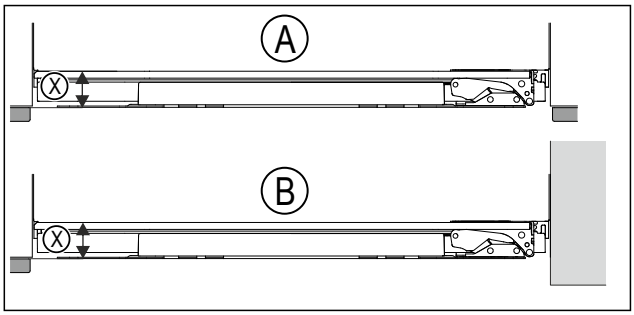

Fig. 48 Пример монтажных условий

(A) Ниша с соседней мебелью **(X)** Расстояние между корпусом устройства и фасадом ниши

(B) Ниша со стенкой

▶ Проверьте, соответствует расстояние (X) монтажным условиям (A) или (B).

(X)	41,5 мм

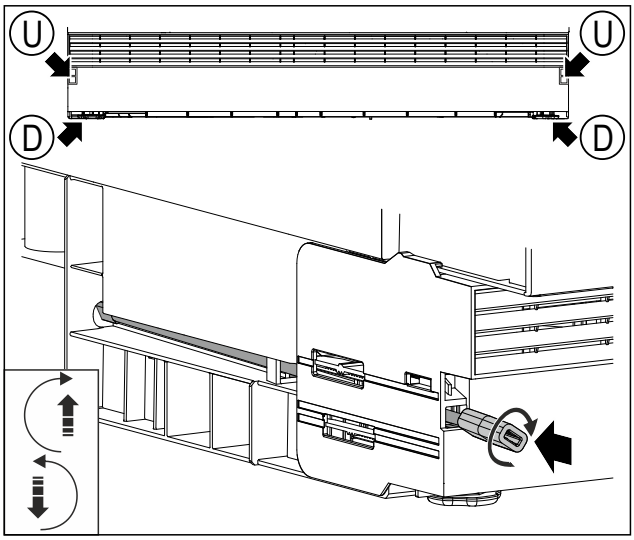

Fig. 49 Примерное изображение

(U) Регулировка высоты сзади **(D)** Регулировка высоты спереди

▶ Выкрутите регулируемые опоры с каждой стороны на максимум.
▶ Сохраните штангу с адаптером для демонтажа устройства.
▷ Устройство выровнено прямо по вертикали.
▷ Устройство слегка зажато в нише между полом и столешницей.

3.8.8 Закрепление устройства в нише

3.8.8 Верхнее крепление

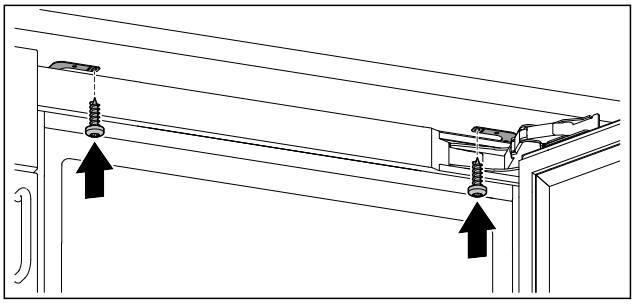

Fig. 50 Примерное изображение

▶ Используя два винта, прикрутите крепежный уголок под столешницей.

3.8.8 Боковое крепление

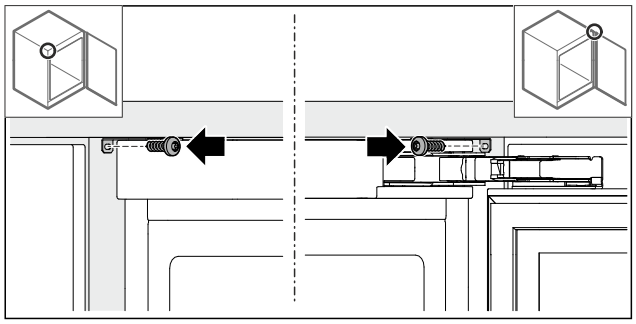

Fig. 51 Примерное изображение: многошарнирная петля с мебельным фасадом

▶ Прикрутите крепежный уголок соответственно одним винтом справа и слева в нише.

3.8.9 Монтаж вентиляционной решетки

Вентиляционная решетка видна: вентиляционная решетка видна по всей высоте.

Вентиляционная решетка скрыта: видны только вентиляционные отверстия. Нижняя часть перекрыта мебельной цокольной панелью. Вентиляционные отверстия нельзя перекрывать.

3.8.9 Выравнивание видимой вентиляционной решетки

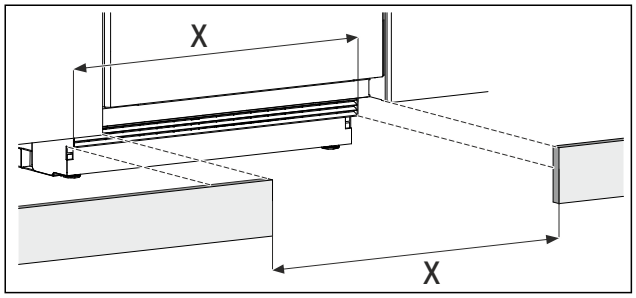

Fig. 52 Примерное изображение

▶ Измерьте вырез в мебельной цоколе.

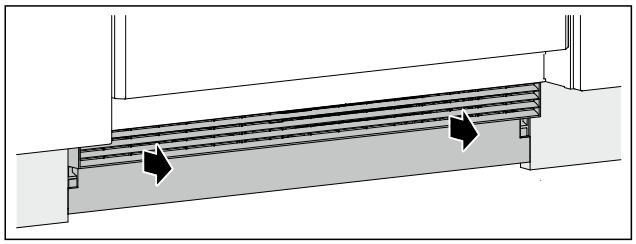

Fig. 53 Примерное изображение

▶ Разместите мебельную цокольную панель.
▶ Вытяните вентиляционную решетку вперед настолько, чтобы она встала вровень с мебельной цокольной панелью.
▷ Вентиляционные отверстия ничем не перекрыты.

3.8.9 Выравнивание скрытой вентиляционной решетки

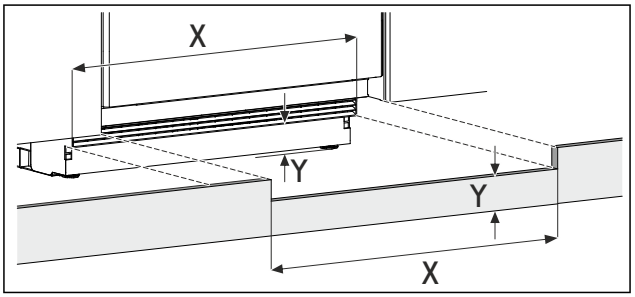

Fig. 54 Примерное изображение

▶ Измерьте вырез в мебельной цоколе.
▶ Обеспечьте, чтобы вентиляционные отверстия ничем не перекрыты: сделайте вырез в мебельной цокольной панели по размерам X / Y.

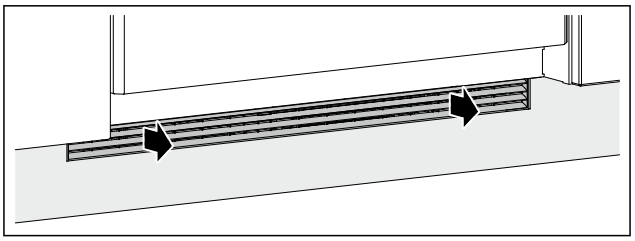

Fig. 55 Примерное изображение

▶ Разместите мебельную цокольную панель для проверки.
▶ Вытяните вентиляционную решетку вперед настолько, чтобы она встала вровень с мебельной цокольной панелью.
▶ Уберите мебельную цокольную панель.
▷ Вентиляционные отверстия ничем не перекрыты.

3.8.9 Фиксация вентиляционной решетки

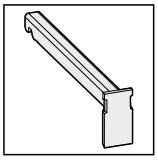

Fig. 56 Комплект поставки

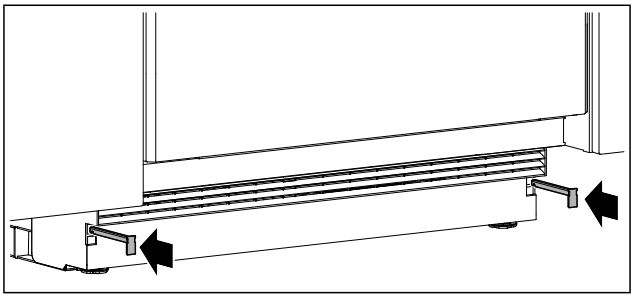

Fig. 57 Примерное изображение

▶ Вставьте фиксатор, при этом придерживайте вентиляционную решетку от смещения.
▷ Смонтируйте мебельный фасад. (см. 3.9 Монтаж мебельной двери)
▷ (см. 3.11 Подключение устройства к электропитанию)

3.9 Монтаж мебельной двери

Инструмент

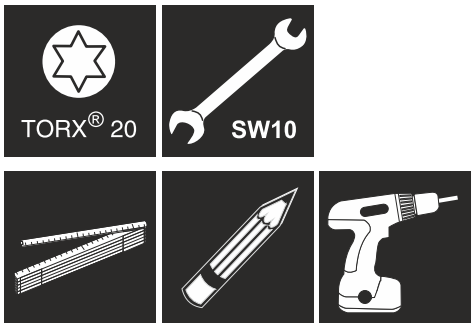

Комплект поставки

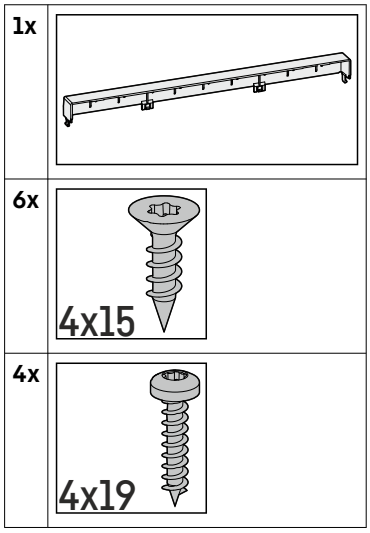

▶ Смонтируйте ручку на мебельной двери.

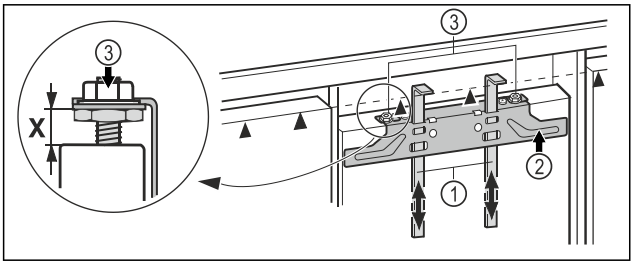

Fig. 58

▶ Проверьте предварительную установку **X = 8 мм**. (расстояние между дверью устройства и нижней кромкой поперечины)
▶ Монтажные приспособления *Fig. 58 (1)* сдвиньте вверх на высоту мебельного фасада. Нижняя упорная кромка ▲ монтажного приспособления = верхней кромке мебельной двери, которую планируется смонтировать.
▶ Открутите крепежную поперечину *Fig. 58 (2)* с помощью контргаек *Fig. 58 (3)*.

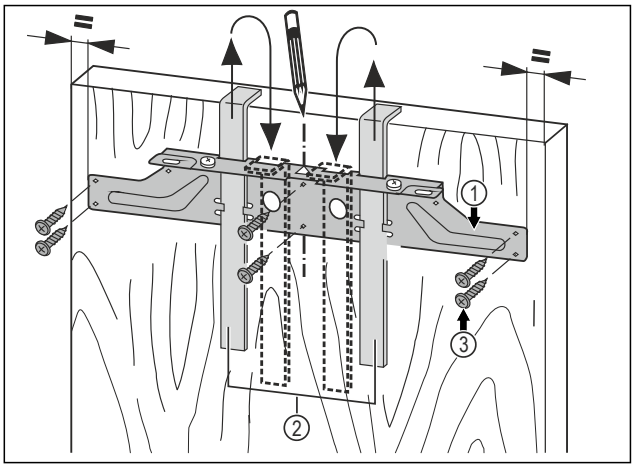

Fig. 59

▶ Навесьте крепежную поперечину *Fig. 59 (1)* с монтажными вспомогательными элементами *Fig. 59 (2)* на внутреннюю сторону мебельной двери.
▶ Выровняйте крепежную поперечину *Fig. 59 (1)* по центру на двери.
▷ Расстояния до наружных кромок справа и слева должны быть одинаковыми.

Для дверей из ДСП:

▶ Прикрутите крепежную поперечину *Fig. 59 (1)* по меньшей мере 6 винтами *Fig. 59 (3)*.

Для ячеистых дверей:

▶ Прикрутите крепежную поперечину *Fig. 59 (1)* 4 винтами *Fig. 59 (3)* по краю.
▶ Вытяните вверх монтажные приспособления *Fig. 59 (2)* и, развернув, вставьте их в расположенные рядом приемные отверстия.

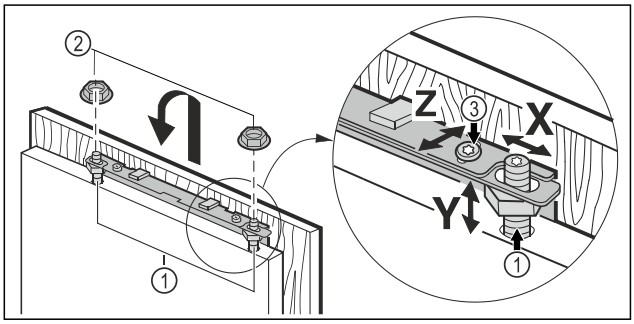

Fig. 60

▶ Навесьте мебельную дверь на регулировочные болты *Fig. 60 (1)* и накрутите контргайки *Fig. 60 (2)* на регулировочные болты, не затягивая.
▶ Закройте дверь.
▶ Проверьте расстояние от двери устройства до мебельных фасадов, расположенных рядом.
▶ Выравнивание бокового положения мебельной двери: сдвиньте мебельную дверцу в направлении **X**.
▶ Выравнивание мебельной двери по высоте **Y** и боковому наклону: с помощью отвертки установите положение регулировочными болтами *Fig. 60 (1)*.
▷ Мебельная дверь установлена заподлицо и в одну линию с расположенными рядом мебельными фасадами.
▶ Затяните контргайки *Fig. 60 (3)*.

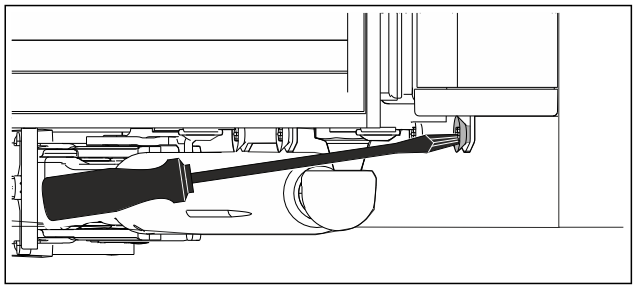

Fig. 61

- ▶ Прикрутите мебельную дверь к двери устройства.
- ▶ Просверлите в мебельной дверце крепежные отверстия (возможно для этого понадобится сначала наметить отверстие шилом).
- ▶ Скрепите вместе дверь устройства и мебельную дверь винтами при помощи крепежного уголка.

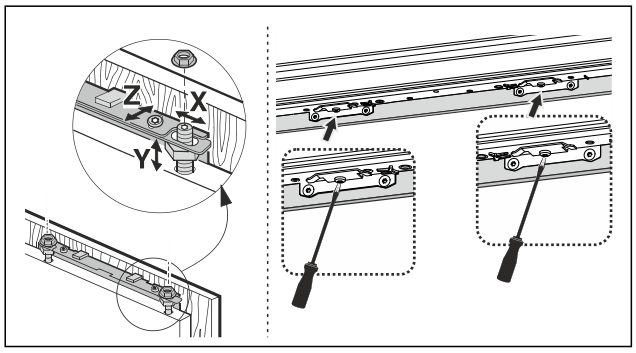

Fig. 62

- ▶ Выровняйте мебельную дверь в глубине **Z** : отпустите винты сверху и снизу на дверце, потом сдвиньте дверцу.
- ▶ Чтобы лучше доставать винты под дверцей, откройте её примерно на 45°.
- ▶ Не допускайте упора в утолщения и уплотнения - это важно для нормального функционирования!
- ▶ Установите между мебельной дверью и корпусом мебели зазор около 2 мм.

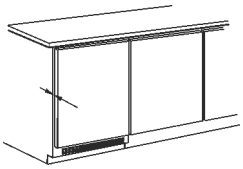

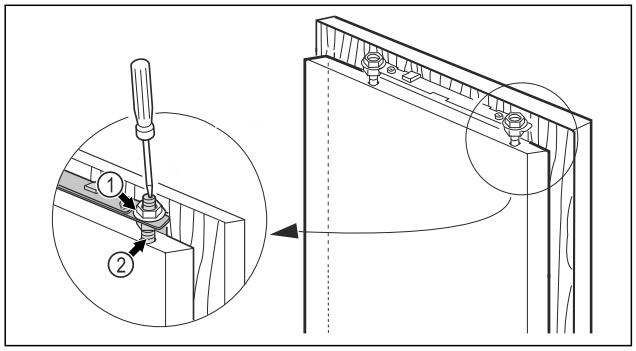

Fig. 63

- ▶ Проверьте посадку двери и при необходимости отрегулируйте.
- ▶ Затяните все винты.
- ▶ Затяните контргайки *Fig. 63 (1)* шестигранным ключом на 13, при этом удерживайте регулировочные болты *Fig. 63 (2)* от проворачивания отверткой.

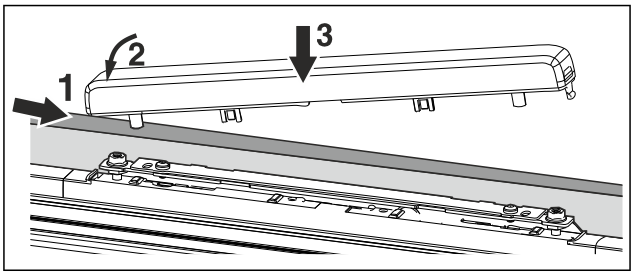

Fig. 64

- ▶ Установите и защелкните верхнюю крышку.

3.10 После установки

- ▶ Удалите из камеры все детали, защищавшие устройство при перевозке.

ВНИМАНИЕ
Повреждение острыми или колющими предметами!
При использовании острых или колющих предметов при снятии упаковочного материала возникает опасность повреждения устройства.
- ▶ Не используйте острые или колющие предметы для снятия упаковочного материала.

- ▶ Уберите из камеры защитную пленку: стяните пленку в горизонтальном направлении вдоль конструктивного узла, чтобы минимизировать ее силу сцепления.
- ▶ Очистите устройство. (см. 10.3 Чистка устройства)
- ▶ Запишите тип (модель, номер), обозначение устройства, номер устройства / серийный номер, дату покупки и адрес продавца.

3.11 Подключение устройства к электропитанию

ПРЕДУПРЕЖДЕНИЕ
Опасность поражения электрическим током и получения травм из-за повреждения устройства или сетевого шнура!
Опасность для жизни и риск получения резаных ран.
Повреждение устройства или сетевого шнура во время транспортировки может стать причиной смертельного поражения электрическим током. Кроме того, можно порезаться о поврежденные части корпуса устройства.
- ▶ После транспортировки проверьте устройство и сетевой шнур на наличие повреждений.
- ▶ Категорически запрещается эксплуатация при повреждении устройства или сетевого шнура.
- ▶ Свяжитесь с сервисной службой.

К сети электропитания вы подключаете ваше устройство при помощи отдельно поставляемого сетевого кабеля. Сетевой кабель на одном конце располагает гнездом «холодного подключения», а на другом конце штепсельной вилкой.

Убедитесь, что выполнены следующие исходные условия:
- Устройство и сетевой кабель не повреждены.
- Устройство смонтировано надлежащим образом. (см. 3.8 Установка устройства в нишу)
- Требования в отношении подключения к электросети соблюдены.
- Величины для осуществления надлежащего подключения известны и соблюдены.
- Сетевое напряжение и частота соответствуют данным, приведенным на заводской табличке.

- Розетка надлежащим образом заземлена и снабжена электрическим предохранителем.
- Ток срабатывания предохранителя составляет от 10 A до 16 A.

ВНИМАНИЕ
Опасность материального ущерба из-за неправильной эксплуатации!
Повреждение электрических компонентов устройства.
▶ Используйте исключительно прилагаемый к изделию сетевой шнур.

ПРЕДУПРЕЖДЕНИЕ
Опасность пожара из-за неправильного подключения!
Ожоги.
Повреждения на устройстве.
▶ Не использовать удлинители кабеля.
▶ Не использовать электрические разветвители.

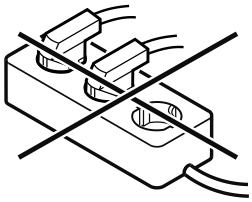

ВНИМАНИЕ
Опасность материального ущерба из-за неправильного подключения!
Повреждения на устройстве.
▶ Не подключайте устройство к автономным инверторам, как, например, установки солнечной энергии, бензиновые генераторы.

▶ Подключите штепсельную вилку сетевого кабеля к сети подачи напряжения. Следите за прочностью крепления штепсельной вилки в розетке.
▷ На дисплее появится логотип фирмы Liebherr.
▷ Индикация сменяется на символ режима ожидания.
▷ Если в течение 60 секунд не будут производиться никакие действия: символ режима ожидания потускнеет или исчезнет.
▷ Устройство подключено. Информацию о первом ввод в эксплуатацию см. в главах далее или в инструкции по эксплуатации.

3.12 Упаковку утилизируйте надлежащим образом

ПРЕДУПРЕЖДЕНИЕ
Опасность удушения упаковочным материалом и пленкой!
▶ Не разрешайте детям играть с упаковочным материалом.

Упаковка изготовлена из материалов, пригодных для вторичного использования:
- Гофрированный картон / картон
- Детали из вспененного полистирола
- Пленки и мешки из полиэтилена
- Обвязочные ленты из полипропилена
- сбитая гвоздями деревянная рама со вставкой из полиэтилена*

▶ Упаковочный материал отнесите в официальное место сбора вторсырья.

4 Принцип функционирования Touch & Swipe-дисплея

Управление вашим устройством осуществляется через Touch & Swipe-дисплей. При помощи Touch & Swipe-дисплея (далее именуемого «дисплей») производится выбор функций устройства посредством нажатия на кнопки или смахивания. Если в течение 10 секунд на дисплее не выполняется никаких действий, индикация либо возвращается в меню более высокого уровня, либо напрямую к индикации статуса.

4.1 Навигация и пояснение к символам

На изображениях используются различные символы для навигации по дисплею. Таблица ниже описывает данные символы.

Символ	Описание
	**Краткое касание дисплея:** Активация / деактивация функции. Подтверждение выбора. Открытие подменю.
	**Касание дисплея в течение указанного времени (например, 3 секунды):** Активация / деактивация функции или значения.
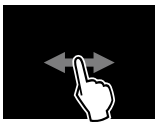	**Смахивание по экрану вправо или влево:** Навигация по меню.
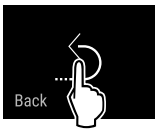	**Краткое касание символа «Назад»:** Переход на один уровень меню назад.
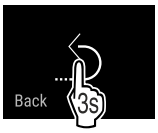	**Касание символа «Назад» в течение 3 секунд:** Возврат к индикации статуса.
	**Стрелка с часами:** Следующая индикация на дисплее появляется по истечении более чем 10 секунд.
	**Стрелка с указанием времени:** Следующая индикация на дисплее появляется по истечении указанного времени.
	**Символ «Открыть меню настроек»:** Перейти к меню настроек и открыть его. Если требуется: Навигация по меню настроек до нужной функции. (см. 4.2.1 Открыть меню настроек)

Символ	Описание
	**Открыть символ «Расширенное меню»:** Перейти к расширенному меню и открыть его. Если требуется: Навигация по расширенному меню до нужной функции. (см. 4.2.2 Открытие расширенного меню)
Отсутствие каких-либо действий в течение 10 секунд	Если в течение 10 секунд на дисплее не выполняется никаких действий, индикация либо возвращается в меню более высокого уровня, либо напрямую к индикации статуса.
Закройте и снова откройте дверь.	Если закрыть и сразу же открыть дверь, то индикация вернется напрямую к индикации статуса.

Примечание: Рисунки на дисплее представлены с английскими понятиями.

4.2 Меню

Функции устройства разделены по различным меню:

Меню	Описание
Главное меню	При включении устройства вы автоматически окажетесь в главном меню. Отсюда можно выполнить навигацию к наиболее важным функциям устройства, в меню настроек и в расширенное меню.
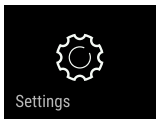 Меню настроек	Меню настроек содержит другие функции для настройки вашего устройства.
Расширенное меню	Расширенное меню содержит специальные функции для настройки вашего устройства. Доступ к расширенному меню защищен числовым кодом **1 5 1**.

4.2.1 Открыть меню настроек

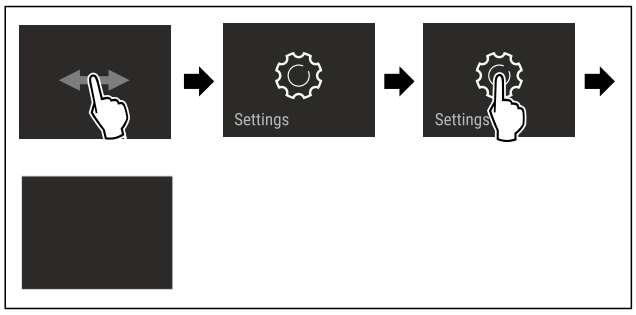

Fig. 65 Примерное изображение

▶ Выполните действия, как показано на рисунке.
▷ Меню настроек открыто.
▶ Если требуется: Выполните навигацию до нужной функции.

4.2.2 Открытие расширенного меню



Fig. 66

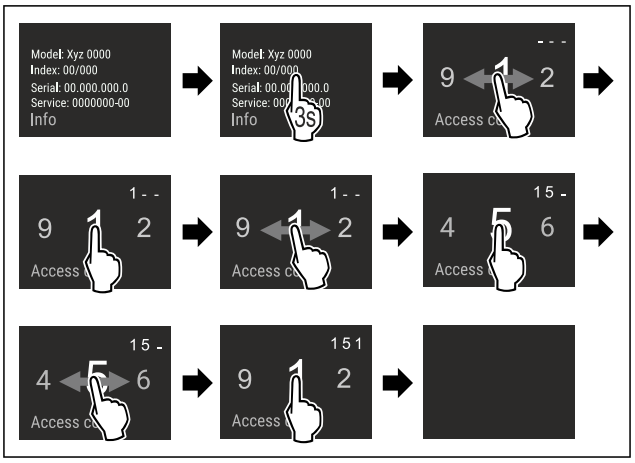

*Fig. 67 Примерное изображение, доступ при помощи числового кода **151***

▶ Выполните действия, как показано на рисунке.
▷ Расширенное меню открыто.
▶ Если требуется: Выполните навигацию до нужной функции.

4.3 Спящий режим

Если вы не касаетесь дисплея в течение 1 минуты, то он переходит в спящий режим. В спящем режиме яркость индикации приглушена.

4.3.1 Завершить спящий режим

▶ Кратко коснитесь дисплея пальцем.
▷ Спящий режим завершен.

5 Ввод в работу

5.1 Включение устройства (первый ввод в эксплуатацию)

Убедитесь, что выполнены следующие исходные условия:

- ❑ Устройство встроено и подсоединено согласно инструкции по монтажу.
- ❑ Все клейкие ленты, клейкие и защитные пленки, а также транспортные крепления в и на устройстве удалены.
- ❑ Все рекламные вкладки удалены из выдвижных ящиков.
- ❑ Принцип функционирования Touch & Swipe-дисплея известен. (см. 4 Принцип функционирования Touch & Swipe-дисплея)

Включите устройство через Touch & Swipe-дисплей:

▶ Если дисплей находится в спящем режиме: кратко коснитесь дисплея.
▶ Выполните действия, как показано на рисунке.

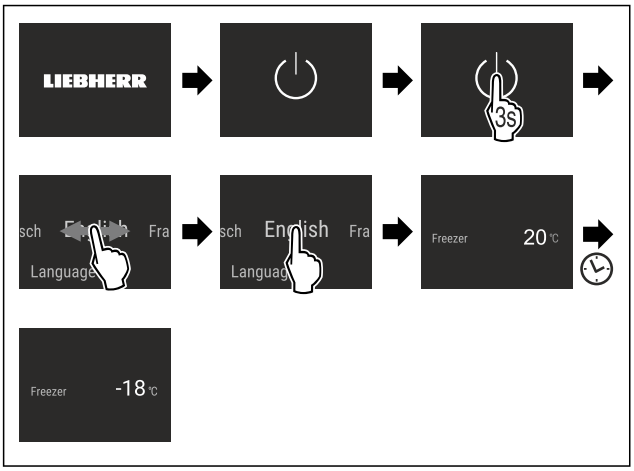

Fig. 68 Примерное изображение

▷ Появляется индикация статуса.
▷ Устройство охлаждает до заданной на заводе-изготовителе целевой температуры.
▷ Устройство запускается в демо-режиме (появляется индикация статуса с DEMO): Когда устройство запускается в демо-режиме, можно деактивировать демо-режим в течение следующих 5 минут. (см. Демо-режим)

Дополнительная информация:

- Введите SmartDevice в эксплуатацию. (см. 2.3 SmartDevice) и (см. Беспроводная локальная сеть)

Указание
Рекомендации производителя:
▶ **Замораживаемые продукты** закладывайте при температуре -18 °C или ниже.
▶ Учитывайте указания по хранению. (см. 6.1 Указания по хранению)

Указание
Принадлежности можно получить в магазине Liebherr-Hausgeräte по ссылке go.liebherr.com/47wtc4.

6 Хранение

6.1 Указания по хранению

ПРЕДУПРЕЖДЕНИЕ
Опасность пожара из-за электрических приборов!
Если использовать электрические приборы в области хранения продуктов в этом устройстве, они могут стать причиной пожара.
▶ В области хранения продуктов запрещается использовать электрические приборы, на которые отсутствует прямая рекомендация изготовителя.

Указание
При недостаточной вентиляции потребление электроэнергии повышается, и производительность охлаждения снижается.
▶ Вентиляционная щель всегда должна оставаться свободной.

Учитывайте следующие предписания по хранению:

- Хорошо упаковывайте пищевые продукты.
- Жидкости храните в закрытых емкостях.
- Храните пищевые продукты на расстоянии, чтобы воздух мог хорошо циркулировать.
- Храните пищевые продукты в соответствии с данными на упаковке.
- Всегда учитывайте минимальный срок пригодности, указанный на упаковке.

Указание
Несоблюдение этих норм может привести к порче пищевых продуктов.

6.2 Морозильная камера

Здесь поддерживается сухой морозный климат для хранения при -18 °C. Морозный климат подходит для хранения свежезамороженных и просто замороженных продуктов в течение нескольких месяцев, для приготовления кубиков льда или замораживания свежих пищевых продуктов.

6.2.1 Замораживание продуктов

Объем замораживания

Можно в течение 24 часов заморозить столько свежих пищевых продуктов, сколько указано на заводской табличке (см. 11.5 Заводская табличка) у значка «Производительность по замораживанию ... кг/24 ч».

Для того, чтобы продукты быстро полностью промерзали, не кладите в упаковку больше следующего количества:

- фрукты и овощи до 1 кг
- мясо до 2,5 кг

Замораживание пищевых продуктов при помощи SuperFrost

В зависимости от объема замораживания вы можете перед замораживанием активировать SuperFrost, чтобы установить более низкие температуры замораживания. (см. SuperFrost)
▶ Активируйте SuperFrost, если замораживаемый объем превышает прибл. 2 кг.

Момент времени, в который производится активация SuperFrost зависит от объема замораживания:

Объем замораживания	Момент времени для активации SuperFrost
Малый объем замораживания	Активируйте SuperFrost примерно за 6 часов до замораживания. Когда устройство автоматически деактивирует SuperFrost, можно переложить пищевые продукты.
Максимальный объем замораживания	Активируйте SuperFrost примерно за 24 часов до замораживания. Когда устройство автоматически деактивирует SuperFrost, можно переложить пищевые продукты.

Сортировка пищевых продуктов

ОСТОРОЖНО
Опасность травмирования осколками стекла!
Бутылки и банки с напитками при заморозке могут взорваться. Это в частности относится к газированным напиткам.
▶ Замораживайте бутылки и банки с напитками только при активации функции BottleTimer в приложении SmartDevice.

Объем замораживания	Сортировка пищевых продуктов
Малый объем замораживания	Распределяйте пищевые продукты в упаковке по всем выдвижным ящикам. По возможности распределяйте пищевые продукты сзади в выдвижном ящике поближе к задней стенке.
Максимальный объем замораживания	Распределяйте пищевые продукты в упаковке по всем выдвижным ящикам. По возможности распределяйте пищевые продукты сзади в выдвижном ящике поближе к задней стенке.

6.2.2 Размораживание пищевых продуктов

ПРЕДУПРЕЖДЕНИЕ

Опасность пищевого отравления!

▶ Размороженные продукты не замораживайте снова.

▶ Размороженные продукты подлежат немедленной переработке.

Пищевые продукты можно размораживать различными способами:

- в охлаждающем устройстве
- в микроволновой печи
- в духовке/в аэрогриле
- при комнатной температуре

▶ Вынимайте только такое количество пищевых продуктов, которое требуется.

6.3 Сроки хранения

Указанные сроки хранения являются ориентировочными.

Для продуктов с указанием минимального срока хранения всегда действует указанная на упаковке дата.

Ориентировочными значениями для сроков хранения различных продуктов могут быть		
Пищевой лед	при -18 °C	от 2 до 6 месяцев
Колбаса, ветчина	при -18 °C	от 2 до 3 месяцев
Хлеб, выпечка	при -18 °C	от 2 до 6 месяцев
Дичь, свинина	при -18 °C	от 6 до 9 месяцев
Рыба, жирная	при -18 °C	от 2 до 6 месяцев
Рыба, постная	при -18 °C	от 6 до 8 месяцев
Сыр	при -18 °C	от 2 до 6 месяцев
Птица, говядина	при -18 °C	от 6 до 12 месяцев
Фрукты, овощи	при -18 °C	от 6 до 12 месяцев

7 Экономия электроэнергии

- Всегда следите за хорошим притоком и оттоком воздуха. Не закрывайте вентиляционные отверстия / решетки.
- Вентиляционный воздушный зазор должен всегда оставаться открытым.
- Избегайте монтажа устройства в зоне прямых солнечных лучей, рядом с системой отопления и т.п.
- Если смонтировать устройство непосредственно рядом с духовым шкафом, это может незначительно увеличить потребление электроэнергии. Это зависит от продолжительности и интенсивности использования духового шкафа.
- Потребление электроэнергии зависит от условий в месте установки, например, от температуры окружающей среды . При более высокой температуре окружающей среды потребление электроэнергии может вырасти.
- Открывайте устройство на предельно короткое время.
- Чем ниже заданная температура, тем больше потребление электроэнергии.
- Храните все продукты хорошо запакованными и закрытыми. Это поможет избежать образования инея.
- Закладка тёплых блюд: сначала дайте им остыть до комнатной температуры.

8 Управление

8.1 Элементы управления и индикации

8.1.1 Индикация состояния

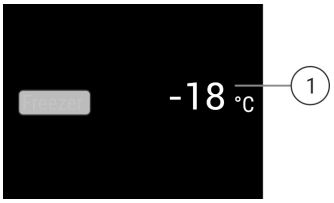

Fig. 69 На индикации статуса отображается фактическая температура.

(1) Индикация температуры

8.1.2 Символы индикации

Символы индикации дают представление о текущем состоянии устройства.

Символ	Состояние устройства
	**Режим готовности к работе (Standby)** Устройство или температурная зона выключены.
 	**Мигающее число** Устройство работает. Температура мигает, пока не будет достигнуто настроенное значение.
 	**Мигающий символ** Устройство работает. Предпринимается настройка.

8.2 Функции устройства

8.2.1 Указания по функциям устройства

Функции устройства были настроены на заводе-изготовителе так, чтобы ваше устройство было полностью работоспособно.

Прежде чем изменять, активировать или деактивировать функции устройства убедитесь, что выполнены следующие исходные условия:

- ❑ Вы прочли и поняли описание принципа функционирования дисплея. (см. 4 Принцип функционирования Touch & Swipe-дисплея)
- ❑ Вы ознакомились с элементами управления и индикации вашего устройства.

Включение и выключение устройства

При помощи данной функции происходит выключение и включение всего устройства.

Выключение устройства

После отключения устройства все выполненные ранее настройки сохраняются.

Убедитесь, что выполнены следующие исходные условия:

- ❑ Выполнены операционные инструкции (см. 12 Отключение) .



Fig. 70

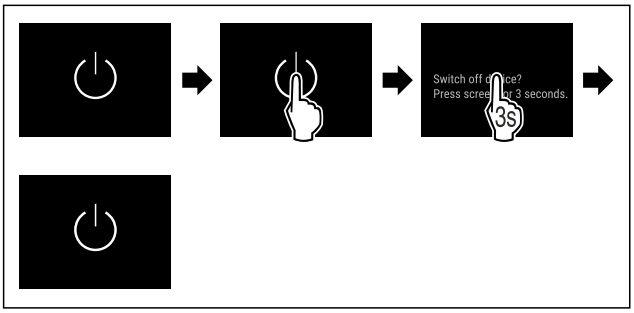

Fig. 71

▶ Выполните действия, как показано на рисунке.
▷ Устройство выключено.
▷ На дисплее появится символ режима ожидания.
▷ Дисплей гаснет.

Включение устройства

Если дисплей находится в спящем режиме:

▶ Кратко коснитесь дисплея.

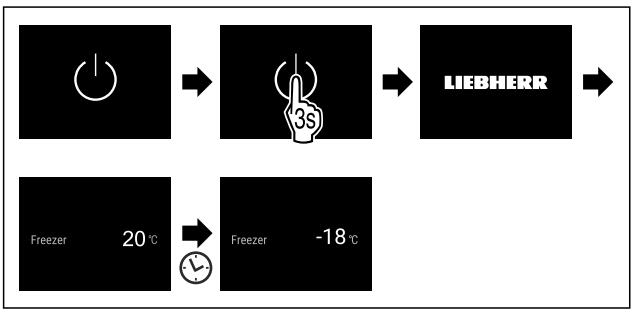

Fig. 72 Примерное изображение

▶ Выполните действия, как показано на рисунке.
Если устройство запускается в демо-режиме:
▶ Деактивация демо-режима. (см. Деактивация демо-режима)
▷ Устройство включено.
▷ Выполненные ранее настройки восстановлены.
▷ Устройство охлаждает до установленной целевой температуры.

-18 °C Температура

При помощи этой функции можно настроить температуру.

Температура зависит от следующих факторов:

- Частота открытия двери
- Длительность открытия двери
- Температура в помещении на месте установки
- Вид, температура и количество продуктов

Морозильная камера	Заводская настройка температуры	Рекомендуемая настройка
-18 °C	-18 °C	-18 °C

Настройка температуры

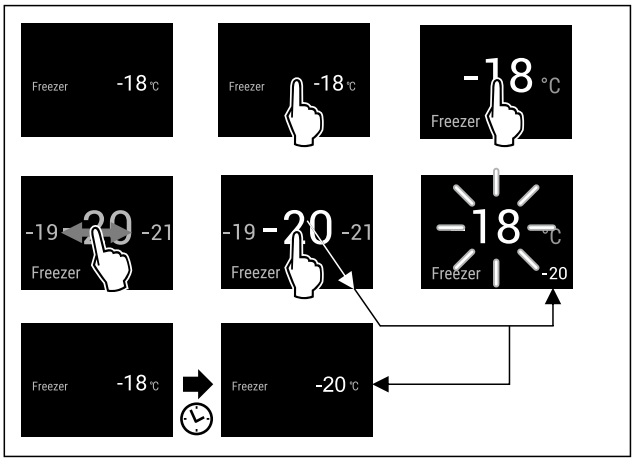

Fig. 73 Примерное изображение

▶ Выполните действия, как показано на рисунке.
▷ Температура настроена.

SuperFrost

При помощи этой функции можно активировать или деактивировать SuperFrost. При активации SuperFrost устройство увеличивает мощность замораживания. Таким образом достигаются более низкие температуры замораживания.

Применение:

- Быстрое полное промораживание свежих продуктов до сердцевины.
  Это позволяет сохранить пищевую ценность, внешний вид и вкус продуктов.
- Увеличение запасов холода в хранящихся замороженных продуктах, пока устройство не разморозится.

Если функция активна, устройство работает с увеличенной мощностью. Из-за этого громкость рабочих шумов устройства может временно усилиться, а потребление электроэнергии увеличится.

Активация SuperFrost

Убедитесь, что выполнены следующие исходные условия:

- ❑ Объем продукции для заморозки и момент времени для активации SuperFrost учтены. (см. Замораживание пищевых продуктов при помощи SuperFrost)

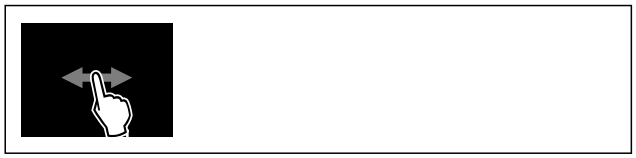

Fig. 74

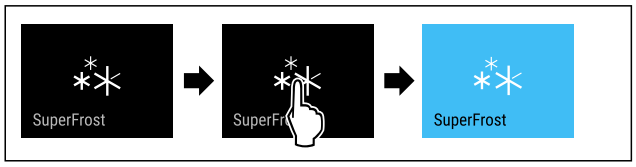

Fig. 75

▶ Выполните действия, как показано на рисунке.

-или-

▶ Активируйте при помощи приложения SmartDevice.

▷ Функция SuperFrost активирована.
▷ Индикация температуры станет синей.

Деактивация SuperFrost

Функция SuperFrost автоматически деактивируется по истечении 56-72 часов в зависимости от объема замораживаемой продукции. Вы можете также в любое время деактивировать SuperFrost вручную:



Fig. 76

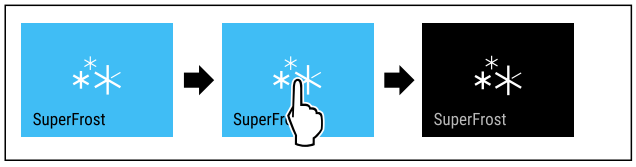

Fig. 77

▶ Выполните действия, как показано на рисунке.

-или-

▶ Деактивируйте при помощи приложения SmartDevice.

▷ Режим SuperFrost деактивирован.
▷ Устройство продолжает работать в обычном режиме.
▷ Устройство охлаждает до предварительно заданной температуры.

SabbathMode

При помощи этой функции можно активировать или деактивировать режим SabbathMode. При активации данной функции происходит отключение некоторых электронных функций. Благодаря этому ваше устройство выполняет требования в такие еврейские праздничные дни, как, например, Шаббат, и соответствует сертификации кошерности STAR-K.

Состояние устройства при активном режиме SabbathMode
Индикация статуса непрерывно показывает SabbathMode.
Все функции на дисплее, за исключением **функции деактивации SabbathMode**, являются заблокированными.
Активные функции остаются активными.
Дисплей продолжает светится при закрытии дверцы.
Внутреннее освещение деактивировано.
Напоминания не выполняются. Заданный интервал времени останавливается.
Напоминания и предупреждения не отображаются.
Сигнал открытой двери не выдается.
Сигнал неправильной температуры отсутствует.
Цикл разморозки работает только в предварительно заданный период времени без учета пользования устройством.
После сбоя электропитания устройство возвращается в режим SabbathMode.

Состояние устройства

Указание
Данное устройство имеет сертификат «Institute for Science and Halacha» (Института науки и Галаха). (www.machonhalacha.co.il)

Список сертифицированных по STAR-K устройств можно найти по ссылке www.star-k.org/appliances.

Активация SabbathMode

ПРЕДУПРЕЖДЕНИЕ
Опасность отравления испорченными продуктами питания!
Если был активирован режим SabbathMode и произошел сбой электропитания, то на индикации статуса не будет сообщения о сбое электропитания. После восстановления электропитания устройство продолжит работать в режиме SabbathMode. В результате перебоя электропитания продукты питания могут испортиться, вызвав пищевое отравление.
После сбоя электропитания:
▶ Не следует употреблять пищевые продукты, которые были замерзшими и растаяли.



Fig. 78

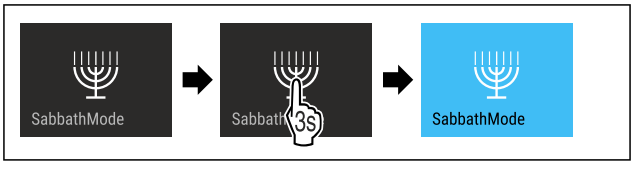

Fig. 79

▶ Выполните действия, как показано на рисунке.
▷ Функция SabbathMode активирована.
▷ Индикация статуса непрерывно показывает SabbathMode.

Деактивация SabbathMode

Режим SabbathMode автоматически деактивируется по истечении 80 часов. Вы можете также в любое время деактивировать SabbathMode вручную:

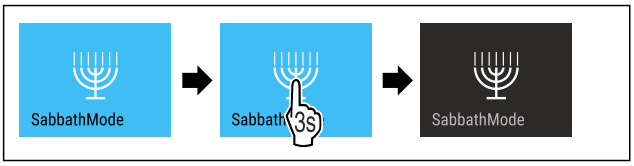

Fig. 80

▶ Выполните действия, как показано на рисунке.
▷ Режим SabbathMode деактивирован.

EnergySaver

При помощи этой функции можно активировать или деактивировать режим экономии энергии. При активации режима экономии энергии потребление электроэнергии снижается, и температура в устройстве повышается. Продукты питания остаются свежими, но их срок годности сокращается.

Температурная зона	Рекомендуемая настройка (см. Настройка температуры)	Температура при активном EnergySaver
-18 °C	-18 °C	-16 °C

Значения температуры

Активация EnergySaver



Fig. 81

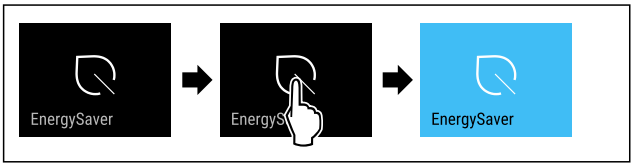

Fig. 82

▶ Выполните действия, как показано на рисунке.
▷ Режим экономии энергии активирован.

Деактивация EnergySaver



Fig. 83

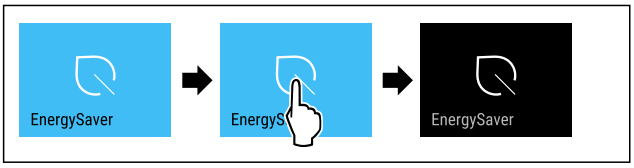

Fig. 84

▶ Выполните действия, как показано на рисунке.
▷ Режим экономии энергии деактивирован.

Блокировка ввода

При помощи этой функции можно активировать или деактивировать блокировку ввода. Блокировка ввода позволяет предотвратить непреднамеренное управление устройством, например, детьми.

Применение:

- Предотвращение непреднамеренного изменения функций.
- Предотвращение непреднамеренного выключения устройства.
- Предотвращение непреднамеренной настройки температуры.

Активация блокировки ввода

При активации блокировки ввода можно переходить по меню, но нельзя выбирать другие функции или менять их.



Fig. 85

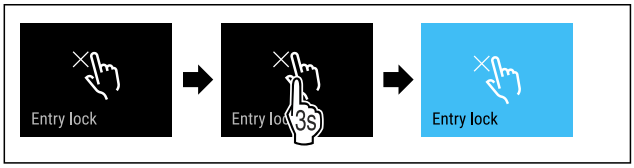

Fig. 86

▶ Выполните действия, как показано на рисунке.
▷ Блокировка ввода активирована.

Деактивация блокировки ввода



Fig. 87

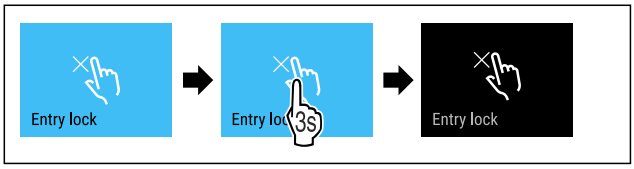

Fig. 88

▶ Выполните действия, как показано на рисунке.
▷ Блокировка ввода деактивирована.

Язык

При помощи этой функции можно настроить язык индикации.

Можно задать следующие языки:

- немецкий
- английский
- французский
- испанский
- итальянский
- нидерландский
- чешский
- польский
- португальский
- болгарский

- русский
- китайский

Настройка языка



Fig. 89

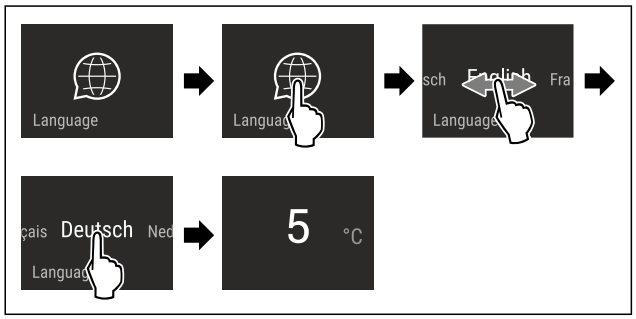

Fig. 90 Примерное изображение в зависимости от языка и температуры

▶ Выполните действия, как показано на рисунке.
▷ Язык настроен.
▷ На дисплее снова появляется индикация состояния.

°C/°F Единица измерения температуры

При помощи этой функции можно настроить единицу измерения температуры. В качестве единицы измерения температуры можно задать градусы Цельсия или градусы Фаренгейта.

Настройка единицы измерения температуры



Fig. 91

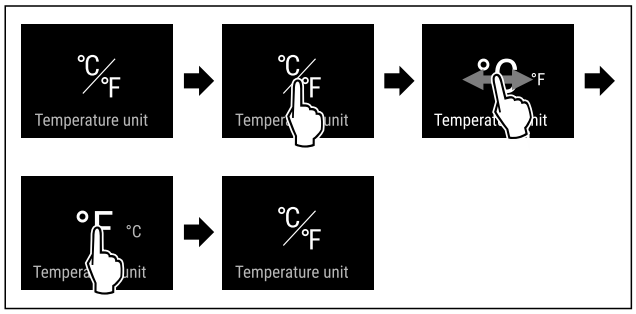

Fig. 93 Примерное изображение: переключение с градусов Цельсия на градусы Фаренгейта.

▶ Выполните действия, как показано на рисунке.
▷ Единица измерения температуры настроена.

Яркость дисплея

При помощи этой функции можно плавно отрегулировать яркость дисплея.

Можно задать следующие ступени яркости:

- 40 %
- 60 %
- 80 %
- 100 % (предварительная настройка)

Регулировка яркости



Fig. 94

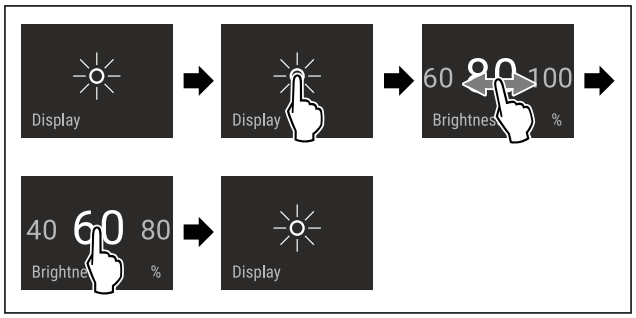

Fig. 95 Примерное изображение: переключение с 80 % на 60 %.

▶ Выполните действия, как показано на рисунке.
▷ Яркость отрегулирована.

Беспроводная локальная сеть

Эта функция позволит подключить ваше устройство к беспроводной локальной сети. Затем можно будет управлять устройством через приложение SmartDevice на мобильном оконечном устройстве. С помощью этой функции можно также снова отключить или сбросить подключение по беспроводной локальной сети.

Дополнительные сведения о SmartDevice:
(см. 2.3 SmartDevice)

Указание
В следующих странах функция SmartDevice недоступна: Россия, Беларусь, Казахстан.

Первая установка соединения по беспроводной локальной сети

Убедитесь, что выполнены следующие исходные условия:

- ❑ Приложение SmartDevice установлено (см. apps.home.liebherr.com).
- ❑ Процесс регистрации в приложении SmartDevice завершен.

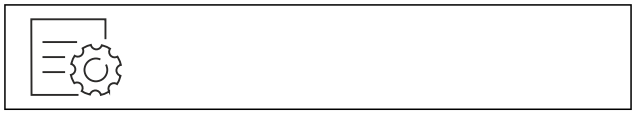

Fig. 96

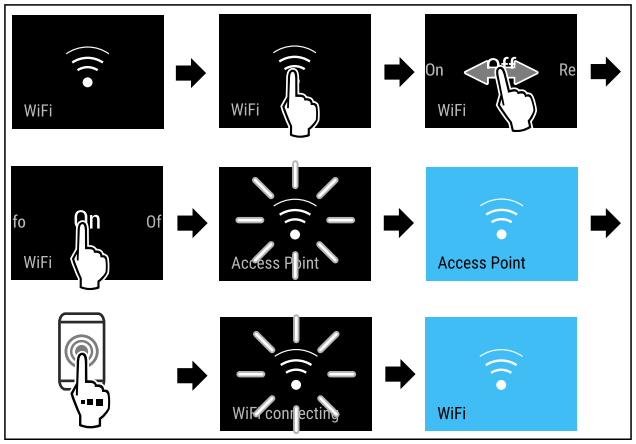

Fig. 97

*** Наличие в зависимости от модели и комплектации**

▶ Выполните действия, как показано на рисунке.
▷ Соединение установлено.

Отключение соединения по беспроводной локальной сети



Fig. 98

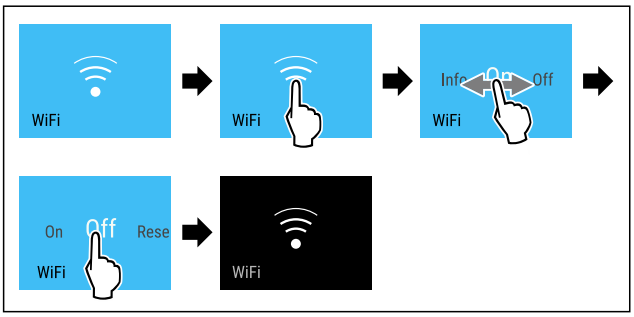

Fig. 99

▶ Выполните действия, как показано на рисунке.
▷ Соединение прервано.

Сброс соединения по беспроводной локальной сети



Fig. 100

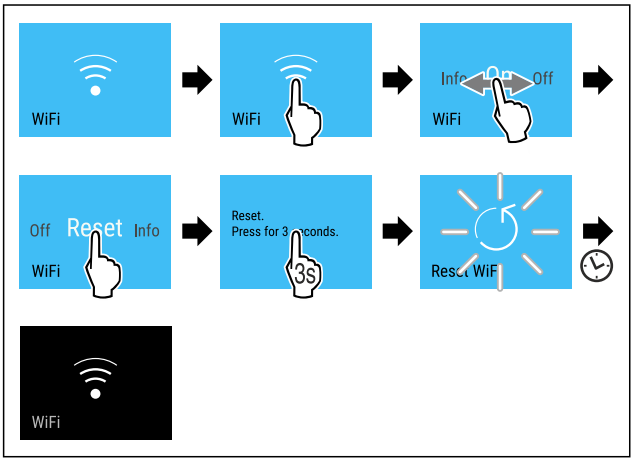

Fig. 101

▶ Выполните действия, как показано на рисунке.
▷ Соединение по беспроводной локальной сети и другие настройки по беспроводной локальной сети сброшены до заводских установок.

Отображение сведений о соединении по беспроводной локальной сети



Fig. 102

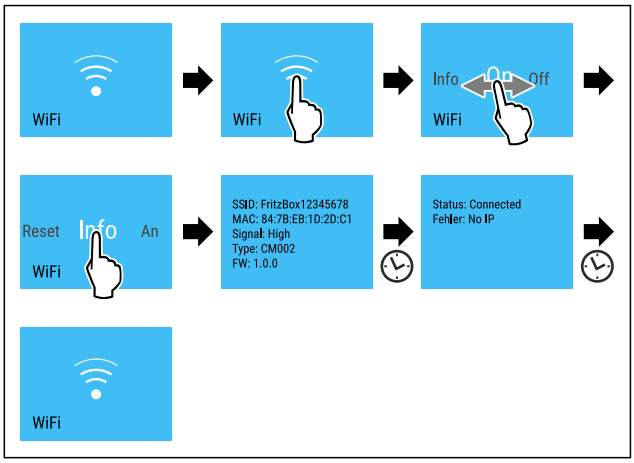

Fig. 103

▶ Выполните действия, как показано на рисунке.

Сведения об устройстве

При помощи этой функции можно вывести на экран наименование модели, индекс, серийный и сервисный номер устройства. Эти сведения об устройстве требуются при обращении в сервисную службу. (см. 11.4 Сервисная служба)

При помощи этой функции можно также открыть дополнительное меню. (см. 4 Принцип функционирования Touch & Swipe-дисплея)

Просмотр сведений об устройстве



Fig. 104

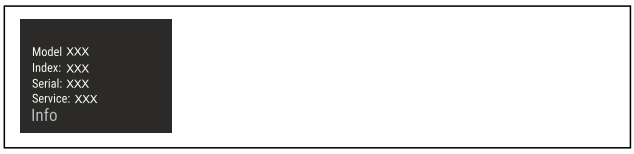

Fig. 105

▶ Выполните действия, как показано на рисунке.
▷ На дисплее отображаются сведения об устройстве.

Программное обеспечение

При помощи этой функции можно вывести на экран информацию о версии программного обеспечения устройства.

Отображение версии программного обеспечения



Fig. 106

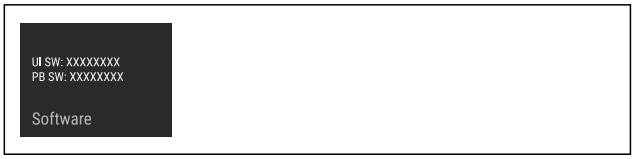

Fig. 107

▶ Выполните действия, как показано на рисунке.

▷ На дисплее отображается версия программного обеспечения.

Запуск цикла разморозки

С помощью данной функции выполняется ручной запуск автоматического цикла разморозки, если цикл разморозки в случае ошибки не запустился автоматически.

Запуск цикла разморозки



Fig. 108

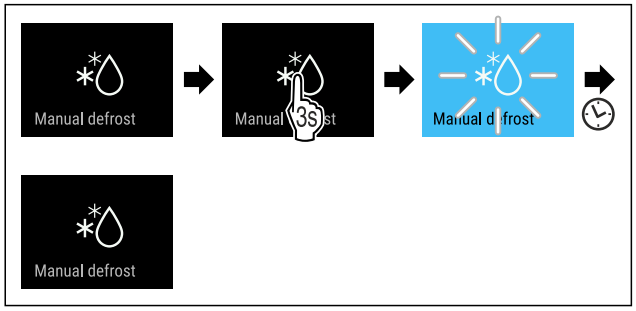

Fig. 109

▶ Выполните действия, как показано на рисунке.
▷ Цикл разморозки запущен: Символ мигает, пока цикл разморозки не будет автоматически завершен.
▷ По завершении цикла разморозки: Устройство продолжает работать в обычном режиме.

Прекращение цикла разморозки

Цикл разморозки завершается автоматически. Но цикл разморозки можно также в любое время прекратить во время процесса разморозки:

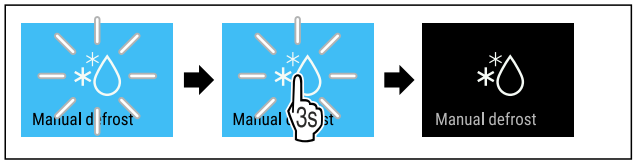

Fig. 110

▶ Выполните действия, как показано на рисунке.
▷ Цикл разморозки прекращен.
▷ Устройство продолжает работать в обычном режиме.

Сигнал открытой двери

При помощи этой функции можно активировать или деактивировать сигнал открытой двери. Сигнал открытой двери раздается, когда дверь открыта слишком долго. Сигнал открытой двери в состоянии при поставке активирован. Можно настроить, насколько долго может быть открыта дверь, прежде чем раздастся сигнал открытой двери.

Можно настроить следующие значения:

- 1 минута
- 2 минуты
- 3 минуты
- Выкл.

Настройка сигнала открытой двери



Fig. 111

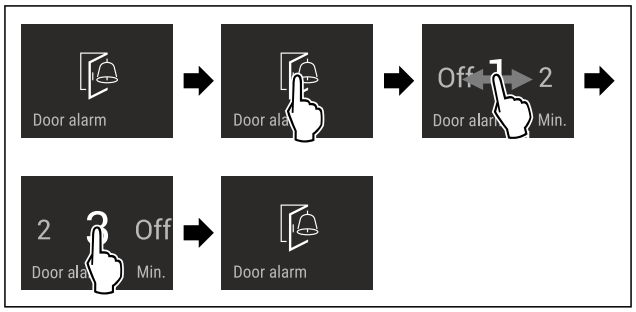

Fig. 112 Примерное изображение: переключение значения для сигнала открытой двери с 1 минуты на 3 минуты.

▶ Выполните действия, как показано на рисунке.
▷ Сигнал открытой двери настроен.

Деактивация сигнала открытой двери



Fig. 114

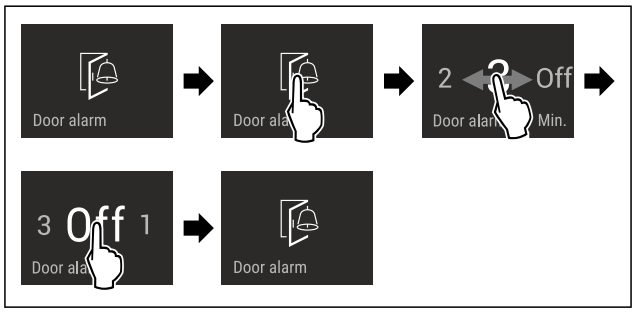

Fig. 115

▶ Выполните действия, как показано на рисунке.
▷ Сигнал открытой двери деактивирован.

Демо-режим

Демо-режим является специальной функцией для продавцов, которые хотят продемонстрировать функции устройства. При активации демо-режима все холодильные функции деактивированы.

Если при включении устройства в индикации статуса вы видите «Demo», значит демо-режим был активирован.

Если активировать и затем снова деактивировать демо-режим, то устройство будет сброшено до заводских настроек. (см. Сброс на заводские настройки)

Активация демо-режима



Fig. 116

*** Наличие в зависимости от модели и комплектации**

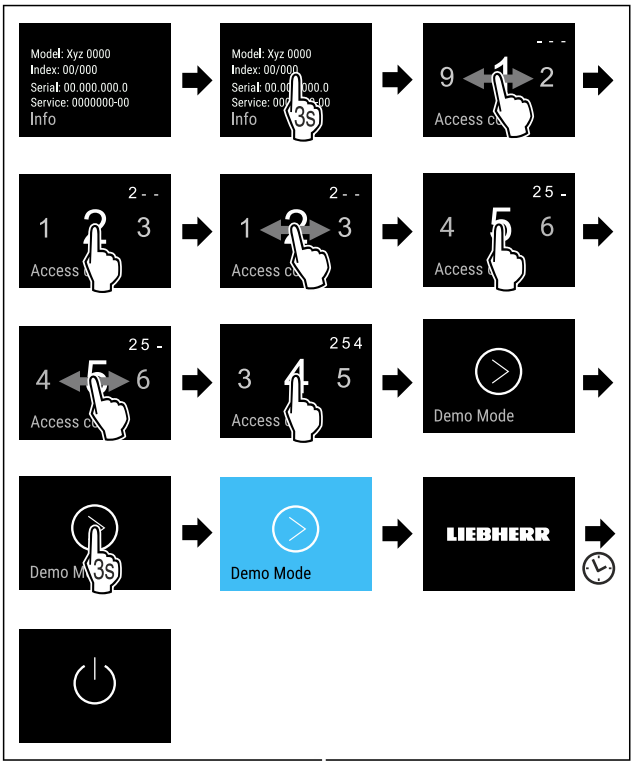

Fig. 117

▶ Выполните действия, как показано на рисунке.
▷ Демо-режим активирован.
▷ Устройство выключено.
▶ Включите устройство. (см. 5.1 Включение устройства (первый ввод в эксплуатацию))
▷ В индикация статуса появится «DEMO».

Деактивация демо-режима



Fig. 118

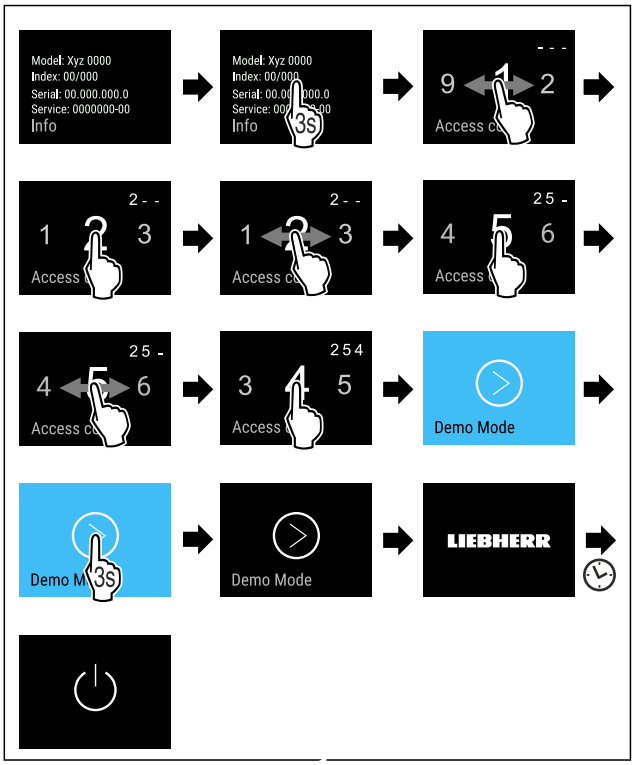

Fig. 119

▶ Выполните действия, как показано на рисунке.
▷ Демо-режим деактивирован.
▷ Устройство выключено.
▶ Включите устройство. (см. 5.1 Включение устройства (первый ввод в эксплуатацию))
▷ Устройство сброшено на заводские настройки.

Сброс на заводские настройки

С помощью данной функции можно сбросить все настройки на заводские. Все ранее выполненные настройки будут сброшены до исходных настроек.

Выполнение сброса



Fig. 120

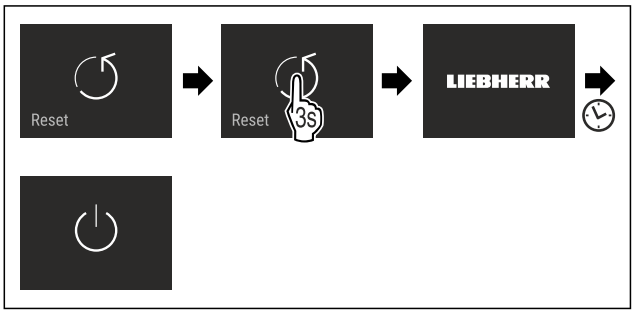

Fig. 121

▶ Выполните действия, как показано на рисунке.
▷ Устройство сброшено.
▷ Устройство выключено.
▶ Перезапустите устройство. (см. 5.1 Включение устройства (первый ввод в эксплуатацию))

8.3 Сообщения

Имеется две категории сообщений:

Категория	Значение
Предупреждение	Предупреждения появляются при сигнале открытой двери или нарушениях функционирования. Более простые предупреждения пользователь может устранить самостоятельно. При наличии существенных предупреждений необходимо связаться с сервисной службой. (см. 11.4 Сервисная служба)
Напоминание	Напоминания уведомляют об общих процессах. Можно выполнить данные процессы и тем самым устранить сообщение.

8.3.1 Обзор предупреждений

Поведение устройства при появлении предупреждений:

- На дисплее появляется красное предупреждение.
- С нарастающей громкостью звучит аварийный сигнал.
- При появлении некоторых предупреждений внутреннее освещение начинает мигать.

Сообщение	Причина	Устранение сообщений
 **Сигнал открытой двери**	Сообщение появляется, когда дверь открыта слишком долго.	Выполните действия. (см. Сигнал открытой двери)
 **Аварийный сигнал отключения электропитания**		
 **Аварийный сигнал температуры**	Сообщение появляется, когда температура замораживания не соответствует установленной температуре.	Выполните действия. (см. Аварийный сигнал температуры)
 **Ошибка**	Сообщение появляется при наличии ошибки устройства. Конструктивный элемент устройства имеет ошибку.	Выполните действия. (см. Ошибка)
 **Ошибка WLAN**	Сообщение появляется, если устройству не удалось установить соединение с WLAN. (см. Первая установка соединения по беспроводной локальной сети) Сообщение появляется только при первичной настройке.	Выполните действия. (см. Ошибка WLAN)

8.3.2 Устранение предупреждений

Сигнал открытой двери

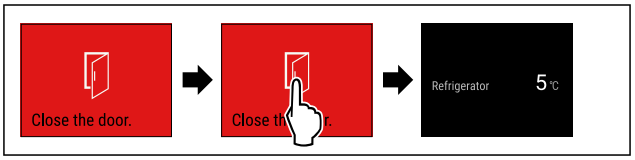

Fig. 122 Примерное изображение

▶ Выполните действия, как показано на рисунке.

-или-

▶ Закройте дверь.

▷ На дисплее появляется индикация состояния.

Можно настроить, насколько долго может быть открыта дверь, прежде чем раздастся сигнал открытой двери. (см. Настройка сигнала открытой двери)

Аварийный сигнал отключения электропитания

После восстановления электропитания устройство автоматически охлаждает до предварительно заданной температуры без подтверждения сообщения. Но чтобы убрать сообщение с дисплея, его необходимо подтвердить.

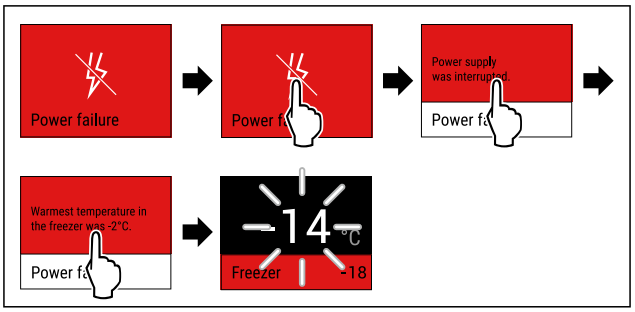

Fig. 123 Примерное изображение

▶ Кратко коснитесь дисплея.
▷ На дисплее появляется информация о предупреждении.
▶ Кратко коснитесь дисплея.
▷ Отобразится самая теплая температура замораживания.
▷ Если температура замораживания ниже -9 °C:
Пищевые продукты можно употреблять в пищу.
Если температура замораживания поднялась выше -9 °C:
▶ Проверьте пищевые продукты.
▶ Кратко коснитесь дисплея.
▷ На дисплее появляется индикация состояния: Отобразится текущая и заданная температура.

*** Наличие в зависимости от модели и комплектации**

Аварийный сигнал температуры

Причиной различия температуры может быть следующая:

- Были заложены теплые свежие пищевые продукты.
- При сортировке и извлечении пищевых продуктов внутрь попало слишком много теплого комнатного воздуха.
- В течение долгого времени отсутствовало электроснабжение.
- Устройство неисправно.

▶ Устраните причину.
▷ Устройство охлаждает до предварительно заданной температуры.

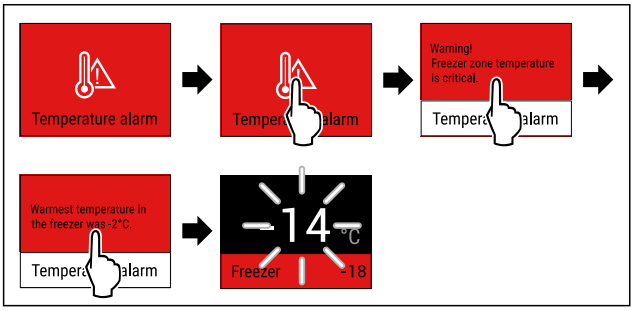

Fig. 124 Примерное изображение

▶ Кратко коснитесь дисплея.
▷ На дисплее появляется информация о предупреждении.
▶ Кратко коснитесь дисплея.
▷ Отобразится самая теплая температура замораживания.
▷ Если температура замораживания ниже -9 °C: Пищевые продукты можно употреблять в пищу. Если температура замораживания поднялась выше -9 °C:
▶ Проверьте пищевые продукты.
▶ Кратко коснитесь дисплея.
▷ На дисплее появляется индикация состояния: Отобразится текущая и заданная температура.

Ошибка

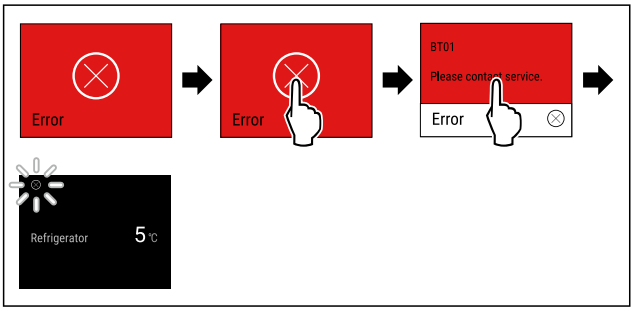

Fig. 125 Примерное изображение

▶ Кратко коснитесь дисплея.
▷ Отобразится код ошибки.
▶ Запишите код ошибки.
▶ Кратко коснитесь дисплея.
▷ На дисплее появляется индикация состояния.
▶ Обратитесь в сервисную службу. (см. 11.4 Сервисная служба)

Ошибка WLAN

▶ Проверьте соединение с WLAN.
▶ Заново соедините устройство с WLAN. (см. Беспроводная локальная сеть)

8.3.3 Обзор напоминаний

Поведение устройства при появлении напоминаний:

- На дисплее появляется желтое напоминание.
- Раздается аварийный звуковой сигнал.
- При появлении некоторых напоминаний внутреннее освещение начинает мигать.

9 Оснащение

9.1 Выдвижные ящики

Вы можете извлечь выдвижные ящики для очистки.

Вы можете извлечь выдвижные ящики, чтобы использовать VarioSpace.

Извлечение и вставка выдвижных ящиков отличаются в зависимости от выдвижной системы. Ваше устройство может иметь разные выдвижные системы.

Указание
При недостаточной вентиляции потребление электроэнергии повышается, и производительность охлаждения снижается.

▶ Оставьте самый нижний выдвижной ящик в устройстве.
▶ Вентиляционный воздушный зазор внутри на задней стенке всегда должен оставаться свободным.

9.1.1 Выдвижной ящик на контейнерном ребре

Выдвижной ящик движется прямо по контейнерному ребру. Направляющих нет.

Извлечение выдвижного ящика

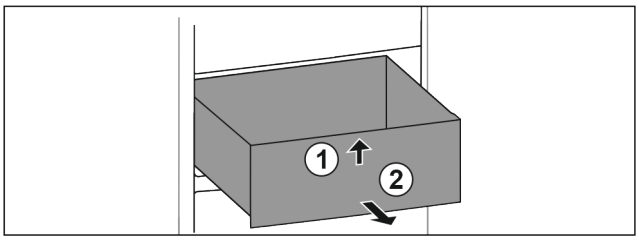

Fig. 126

▶ Вытяните выдвижной ящик до упора.
▶ Приподнимите выдвижной ящик спереди. *Fig. 126 (1)*
▶ Извлеките выдвижной ящик движением вперед. *Fig. 126 (2)*

Вставка выдвижного ящика

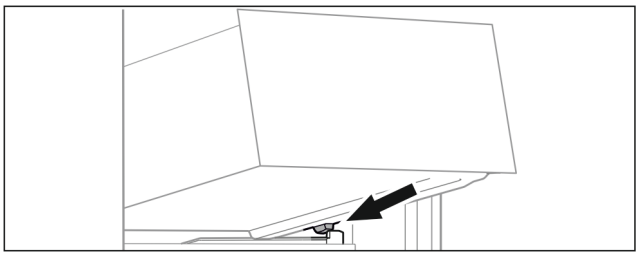

Fig. 127

▶ Наклоняя вниз, установите выдвижной ящик за стопоры на контейнерное ребро. (см. Fig. 127)
▶ Опустите выдвижной ящик.
▶ Вставьте выдвижной ящик движением назад.

9.2 Аккумулятор холода

При отсутствии напряжения аккумуляторы холода предотвращают слишком быстрое повышение температуры.

Аккумуляторы холода находятся в выдвижном ящике.

9.2.1 Использование аккумулятора холода

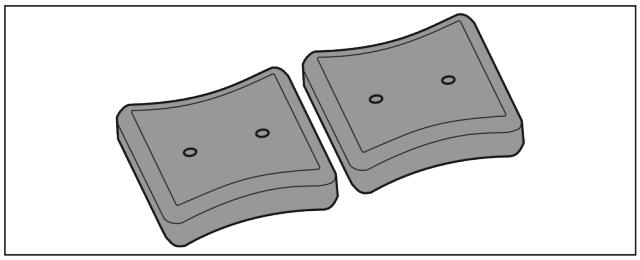

Fig. 128

Если аккумуляторы холода промерзли:

▶ Уложите в верхний передний отсек морозильного отделения на продукты для замораживания.

9.3 Ванночка для кубиков льда с крышкой

9.3.1 Использование ванночки для кубиков льда

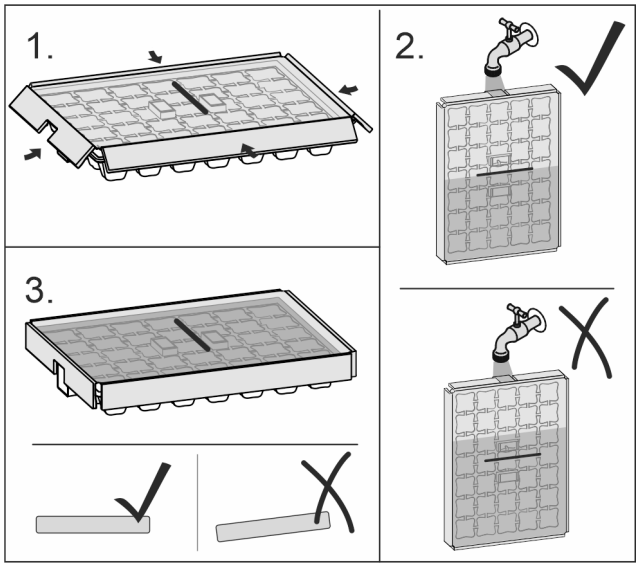

Fig. 129

Если замораживается вода:

▶ Немного подержать ванночку для кубиков льда под теплой водой.
▶ Снятие крышки.
▶ Слегка поверните концы ванночки для кубиков льда в противоположном направлении.
▶ Извлеките кубики льда.

9.3.2 Разборка ванночки для кубиков льда

Ванночку для кубиков льда можно разобрать, чтобы выполнить очистку.

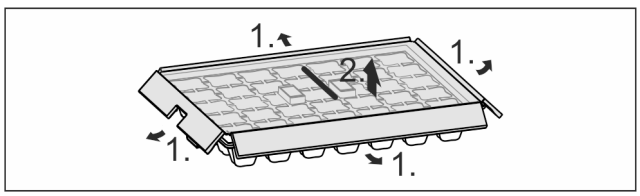

Fig. 130

▶ Разборка ванночки для кубиков льда.

10 Уход

10.1 Разборка/сборка выдвижных систем

10.1.1 Указания по разборке

Вы можете разобрать некоторые выдвижные системы для очистки. Ваше устройство может иметь разные выдвижные системы.

Следующие выдвижные системы являются разборными или неразборными:

Выдвижная система	разборная / неразборная
Выдвижной ящик на контейнерном ребре	неразборная

10.2 Размораживание устройства

10.2.1 Размораживание с помощью NoFrost

Размораживание происходит автоматически посредством системы NoFrost. Влага конденсируется на испарителе, периодически размораживается и испаряется.

Размораживать устройство не требуется.

10.3 Чистка устройства

10.3.1 Подготовка

ПРЕДУПРЕЖДЕНИЕ

Опасность электрического удара!

▶ Вытащите штекер холодильник из розетки или иным способом прервите подачу электропитания.

ПРЕДУПРЕЖДЕНИЕ

Опасность пожара!

▶ Не допускайте повреждения контура хладагента.

▶ Опорожните устройство.
▶ Извлеките сетевую вилку.

10.3.2 Очистка внутреннего пространства

ВНИМАНИЕ

Не надлежащая очистка!

Повреждения на устройстве.

▶ Использовать исключительно мягкие салфетки и ph-нейтральные универсальные чистящие средства.
▶ Запрещается использовать губки с трущим или царапающим покрытием, а также стальную вату.
▶ Не используйте едкие, порошковые чистящие средства, а также чистящие средства, содержащие песок, хлористые соединения или кислоту.

▶ Пластмассовые поверхности: ручная очистка мягкой чистой тканью с чуть теплой водой и небольшим количеством моющего средства.
▶ Металлические поверхности: ручная очистка мягкой чистой тканью с чуть теплой водой и небольшим количеством моющего средства.
▶ Отверстие для слива: удалите отложения, используя тонкое вспомогательное средство, например, ватную палочку.

* Наличие в зависимости от модели и комплектации

10.3.3 Очистка оснащения

ВНИМАНИЕ
Не надлежащая очистка!
Повреждения на устройстве.
▶ Использовать исключительно мягкие салфетки и ph-нейтральные универсальные чистящие средства.
▶ Запрещается использовать губки с трущим или царапающим покрытием, а также стальную вату.
▶ Не используйте едкие, порошковые чистящие средства, а также чистящие средства, содержащие песок, хлористые соединения или кислоту.

Очистка мягкой чистой тканью с чуть теплой водой и небольшим количеством средства для мытья посуды:

- Выдвижная секция складирования

Очистка в мойке при 60 °C:

- Ванночка для кубиков льда

▶ Разобрать оснащение, см. соответствующую главу.
▶ Очистка оснащения.

10.3.4 После очистки

▶ Протрите насухо устройство и детали оборудования.
▶ Подсоедините устройство и включите.
▶ SuperFrost активировать (см. 8.2 Функции устройства) .
Если температура достаточно низкая:
▶ Вложить продукт питания.
▶ Чистку повторять регулярно.

11 Поддержка клиентов

11.1 Технические данные

Температурные зоны	
Замораживание	от -28 °C до -15 °C

Максимальный замораживаемый объем / 24 часа	
Морозильное отделение	см. заводскую табличку в п. «Производительность по замораживанию .../ 24 ч»

Оснащение	Максимальный объем загрузки
Самый верхний выдвижной ящик	15 кг
Средний выдвижной ящик	15 кг
Самый нижний выдвижной ящик	10 кг

Освещение	
Класс энергосбережения[1]	Источник света
Данное изделие содержит один или несколько источников света класса энергосбережения G.	Светодиод

[1] *Устройство может содержать источники света различных классов энергосбережения. Низший класс энергосбережения указан.*

Для устройств с WLAN-соединением:

Указание частоты	
Диапазон частот	2,4 ГГц
Максимальная мощность излучения	< 100 мВт
Цель применения радиоустройства	Внедрение в местную сеть WLAN для обмена данными

11.2 Рабочие шумы

Устройство стает причиной разных шумов во время работы.

- При **незначительной производительности охлаждения** устройство работает экономно, но дольше. Громкость **меньше**.
- При **сильной холодопроизводительности** пищевые продукты охлаждаются быстрее. Громкость **выше**.

Примеры:

- функции активированы (см. 8.2 Функции устройства)
- работающий вентилятор
- вложенные свежие пищевые продукты
- высокая температура окружающей среды
- долгое время открытая дверь

Шум	Возможная причина	Тип шума
Бульканье и плеск	Хладагент течет в контуре охлаждения.	нормальный шум при работе
Фырканье и шипение	Хладагент входит в контур охлаждения.	нормальный шум при работе
Жужжание	Устройство охлаждает. Громкость зависит от производительности охлаждения.	нормальный шум при работе
Гудение и рокот	Работает вентилятор.	нормальный рабочий шум
Щелчок	Осуществляется включение и выключение компонентов.	нормальный шум переключения
Треск или жужжание	Клапаны или заслонки активны.	нормальный шум переключения

Шум	Возможная причина	Тип шума	Устранение
Вибрация	Неправильное встраивание	Ошибка-шум	Проверить монтаж. Выровнять устройство.
Стук	Оснащение, Предметы внутри устройства	Ошибка-шум	Фиксирование частей оснащения. Оставить расстояние между предметами.

11.3 Техническая неисправность

Данное устройство сконструировано и изготовлено так, чтобы обеспечить безопасность функционирования и длительный срок службы. Тем не менее, если при эксплуатации возникла неисправность, проверьте, не вызвана ли она ошибкой в управлении. В этом случае возникшие расходы должны лечь на пользователя даже в период гарантийного обслуживания.

Следующие неисправности можно устранить самостоятельно.

11.3.1 Функционирование устройства

Неисправность	Причина	Устранение
Устройство не работает.	→ Устройство не включено.	▶ Включите устройство.
	→ Сетевая вилка неправильно вставлена в розетку.	▶ Проверьте сетевую вилку.
	→ Предохранитель розетки не в порядке.	▶ Проверьте предохранитель.
	→ Нарушение электроснабжения	▶ Устройство держите закрытым. ▶ Защита продуктов питания: положите сверху на продукты аккумуляторы холода или используйте другое морозильное устройство, если отключение электропитания оказывается продолжительным. ▶ Размороженные продукты не замораживайте повторно.
	→ Разъем, предназначенный для устройств, не выделяющих тепла, вставлен неправильно в устройство.	▶ Проверьте разъем, предназначенный для устройств, не выделяющих тепла.
Температура недостаточно низкая.	→ Дверь устройства неплотно закрыта.	▶ Закройте дверцу устройства.
	→ Недостаточный приток и отток воздуха.	▶ Высвободите вентиляционную решетку и очистите ее.
	→ Окружающая температура слишком высокая.	▶ Решение проблемы: (см. 1.8 Климатические классы)
	→ Устройство открывали слишком часто или надолго.	▶ Подождите – возможно, необходимая температура восстановится сама собой. Если это не происходит, обратитесь в сервисную службу. (см. 11.4 Сервисная служба)
	→ Было положено слишком большое количество свежих продуктов без включения SuperFrost.	▶ Решение проблемы: (см. SuperFrost)
	→ Температура установлена неправильно.	▶ Установите более низкую температуру и проверьте через 24 часа.
	→ Устройство установлено вблизи источника тепла (плита, система отопления и т. д.).	▶ Измените место установки устройства или источника тепла.
	→ Устройство неверно установлено в нише.	▶ Убедитесь, что устройство установлено правильно, а дверь плотно закрывается.
Уплотнение двери необходимо заменить из-за повреждения или по другой причине.	→ Уплотнение двери является сменным. Его можно заменить без какого-либо вспомогательного инструмента.	▶ Обратитесь в сервисную службу. (см. 11.4 Сервисная служба)
На устройстве образовался лед или конденсат.	→ Дверное уплотнение может выйти из паза.	▶ Проконтролируйте дверное уплотнение на правильность посадки в пазу.

11.3.2 Оснащение

Неисправность	Причина	Устранение
Внутреннее освещение не работает.	→ Устройство не включено.	▶ Включите устройство.
	→ Дверь была открыта дольше 15 минут.	▶ При открытой двери внутреннее освещение автоматически выключается приблизительно через 15 минут.
	→ Неисправен светодиод освещения, или повреждена крышка.	▶ Обратитесь в сервисную службу. (см. 11.4 Сервисная служба)

11.4 Сервисная служба

Сначала проверьте, можно ли устранить дефект самостоятельно (см. 11 Поддержка клиентов) . Если нет, то следует обратиться в сервисную службу.

Адрес имеется в прилагаемой брошюре «Сервисная служба Liebherr» или по ссылке home.liebherr.com/service.

ПРЕДУПРЕЖДЕНИЕ

Неквалифицированно выполненный ремонт!
Травмы.

- ▶ Ремонт и вмешательство в устройство и работы на сетевом кабеле, не указанные однозначно (см. 10 Уход) , разрешается выполнять только специалисту сервисной службы.
- ▶ Замена поврежденных сетевых кабелей осуществляется только производителем, его сервисной службой или лицом с аналогичной квалификацией.
- ▶ В устройствах со штекером для слаботочных устройств замена может производиться заказчиком.

11.4.1 Обращение в сервисную службу

Убедитесь в том, что подготовлена следующая информация об устройстве:

- ❑ Обозначение устройства (модель и индекс)
- ❑ Сервисный номер (сервис)
- ❑ Серийный номер (S-Nr.)

- ▶ Вызовите информацию об устройстве через дисплей. (см. Сведения об устройстве)

-или-

- ▶ Возьмите информацию об устройстве с заводской таблички. (см. 11.5 Заводская табличка)

- ▶ Записать информацию о приборе.
- ▶ Обратитесь в сервисную службу: Сообщите о неисправности и информацию об устройстве.
- ▷ Это позволит выполнить быстрое и целенаправленное обслуживание.
- ▶ Следуйте последующим инструкциям сервисной службы.

11.5 Заводская табличка

Заводская табличка находится снизу на внутренней стороне устройства.

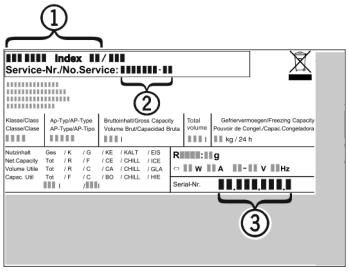

Fig. 131

(1) Название устройства **(3)** Серийный номер
(2) Сервисный номер

- ▶ Считать информацию с заводской таблички.

12 Отключение

- ▶ Опорожнить устройство.
- ▶ Выключите устройство. (см. Включение и выключение устройства)
- ▶ Извлеките сетевой штекер из розетки.
- ▶ При необходимости извлеките разъем, предназначенный для устройств, не выделяющих тепла: Извлеките разъем, предназначенный для устройств, не выделяющих тепла, и одновременно переместите его влево и вправо.
- ▶ Очистите устройство. (см. 10.3 Чистка устройства)
- ▶ Оставьте дверь устройства открытой, чтобы не возникали неприятные запахи.

13 Утилизация

Убедитесь, что выполнены следующие исходные условия:

- ❑ Значение символов на устройстве изучено.
- ❑ Указания по утилизации изучены. (см. 1.6 Указания по утилизации)

13.1 Подготовка устройства к утилизации

- ▶ Выведите устройство из эксплуатации. (см. 12 Отключение)

13.2 Экологичная утилизация устройства

ПРЕДУПРЕЖДЕНИЕ
Опасность возгорания при выделении хладагента и масла!
Содержащийся в устройстве хладагент не опасен для окружающей среды, но является горючим материалом. Содержащееся в устройстве масло также является горючим материалом. Вытекающий хладагент или масло при соответствующей высокой концентрации и при контакте с внешним источником тепла могут воспламениться.
▶ Не повредите трубопроводы контура хладагента и компрессор.

▶ Соблюдайте указания по транспортировке устройства. (см. 3.5 Транспортировка устройства)
▶ Не допускайте повреждения устройства в процессе возврата.
▶ Утилизируйте устройство в соответствии с требованиями.

14 Информация о производителе

Liebherr-Hausgeraete Lienz GmbH
A-9900 Лиенц
Др.-Ханс-Либхерр-Штрассе 1
Австрия

Scan QR Code and find digital operating and installation instructions.



home.liebherr.com

20261006 7083976-00

Liebherr-Hausgeräte GmbH
Memminger Straße 77-79
88416 Ochsenhausen
Deutschland