Instrucciones de uso y montaje



ES **MANUAL ORIGINAL DEL CONDUCTOR**

LIEBHERR

Contenido

1 Advertencias generales de seguridad..... 3
1.1 Uso previsto..... 3
1.2 Uso inadecuado previsible..... 3
1.3 Grupo de usuarios..... 4
1.4 Indicaciones de advertencia: peligros para el usuario..... 4
1.5 Averías, daños y reparaciones..... 4
1.6 Instrucciones de eliminación de residuos..... 4
1.7 Conformidad..... 5
1.8 Tipos climatológicos..... 5
1.9 Sustancias SVHC de conformidad con el reglamento REACH..... 5
1.10 Base de datos EPREL..... 5
1.11 Licencias de código abierto..... 5
1.12 Piezas de repuesto..... 5
1.13 Niveles de alerta..... 5

2 Visión general del aparato..... 5
2.1 Volumen de suministro..... 5
2.2 Vista general del electrodoméstico y del equipamiento..... 6
2.3 SmartDevice..... 6

3 Instalación y conexión..... 6
3.1 Condiciones de instalación..... 6
3.2 Dimensiones del electrodoméstico..... 7
3.3 Requisitos de ventilación..... 8
3.4 Dimensiones para la conexión del suministro de corriente..... 8
3.5 Transporte del electrodoméstico..... 9
3.6 Desembalar el aparato..... 9
3.7 Cambio del sentido de apertura de la puerta..... 9
3.8 Montaje de los distanciadores de pared*..... 16
3.9 Instalación del aparato..... 16
3.10 Alineación del aparato..... 17
3.11 Instalación de varios electrodomésticos..... 17
3.12 Integración del electrodoméstico en una fila de cocina..... 18
3.13 Después de la colocación..... 19
3.14 Conectar el electrodoméstico al suministro eléctrico..... 19
3.15 Eliminación del embalaje..... 19

4 Funcionamiento de la pantalla Touch..... 20
4.1 Navegación y explicación de los símbolos..... 20
4.2 Menús..... 20
4.3 Modo de reposo..... 21

5 Puesta en marcha..... 21
5.1 Encendido del electrodoméstico (primera puesta en servicio)..... 21
5.2 Poner en servicio el EasyTwist-Ice*..... 21

6 Conservación..... 21
6.1 Notas sobre la conservación..... 21
6.2 Compartimento del frigorífico..... 22
6.3 EasyFresh 22
6.4 Compartimento del congelador..... 22
6.5 Tiempos de conservación..... 23

7 Ahorrar energía..... 23

8 Uso..... 23
8.1 Componentes de manejo y visualización..... 23
8.1.1 Indicación de Status..... 23
8.1.2 Símbolos de visualización..... 23
8.2 Funciones del electrodoméstico..... 24
8.2.1 Indicaciones sobre las funciones del electrodoméstico..... 24
Apagar y encender el electrodoméstico..... 24
Apagar y encender la zona de temperatura..... 24
Temperatura..... 25
D-Value*..... 25
SuperCool..... 26
PowerCool 26
SuperFrost..... 27
PartyMode 27
HolidayMode..... 28
SabbathMode..... 28
E-Saver 29
CleaningMode..... 29
Bloqueo de entrada..... 30
Recordatorio..... 30
Unidad de temperatura..... 30
Brillo de pantalla..... 31
WiFi..... 31
Información sobre el electrodoméstico..... 32
Software..... 32
Inicio del ciclo de descongelación..... 32
Alarma de puerta..... 33
Modo de demostración..... 33
Restablecer a los valores de fábrica..... 34
8.3 Mensajes..... 34
8.3.1 Resumen de advertencias..... 34
8.3.2 Finalizar advertencias..... 34
8.3.3 Resumen de recordatorios..... 35
8.3.4 Finalizar recordatorios..... 35

9 Equipamiento..... 36
9.1 Estantes en la contrapuerta..... 36
9.2 Estantes..... 36
9.3 VarioSafe *..... 38
9.4 Cajones..... 41
9.5 Tapa del compartimento del cajón EasyFresh..... 41
9.6 Placas de vidrio..... 42
9.7 EasyTwist-Ice*..... 42
9.8 VarioSpace..... 44
9.9 Soporte para botellas..... 44
9.10 Acumulador de refrigeración*..... 44
9.11 FlexCube*..... 44

10 Mantenimiento..... 44
10.1 Filtro de carbón activo FreshAir..... 44

10.2 Retirada / colocación del soporte para botellas*.. 45
10.3 Desmontaje del estante en la contrapuerta*..... 45
10.4 Montaje del estante en la contrapuerta*..... 46
10.5 Desmontaje / montaje de los sistemas de extracción..... 46
10.6 Tapa del compartimento del cajón EasyFresh..... 46
10.7 Descongelación del aparato..... 46
10.8 Limpiar el aparato..... 47

11 Asistencia al cliente..... 49
11.1 Datos técnicos..... 49
11.2 Ruidos de funcionamiento..... 50
11.3 Avería técnica..... 50
11.4 Servicio de atención al cliente..... 51
11.5 Placa de identificación..... 52

12 Puesta fuera de servicio..... 52

13 Eliminación..... 52
13.1 Preparación del electrodoméstico para la eliminación..... 52
13.2 Eliminación del electrodoméstico de forma respetuosa del medioambiente..... 52

El fabricante trabaja continuamente para seguir desarrollando todos los tipos y modelos. Por lo tanto, rogamos su comprensión por posibles modificaciones en la forma, el equipamiento y la técnica.

Icono	Explicación
	**Leer las instrucciones** Para conocer todas las prestaciones de su nuevo aparato, lea detenidamente las notas de estas instrucciones.
	**Más información en Internet.** Podrá encontrar las instrucciones en formato digital con información adicional y en otros idiomas en Internet a través del código QR en la portada de las instrucciones o introduciendo el número de servicio en **home.liebherr.com/fridge-manuals**. Encontrará el número de servicio en la placa de características: 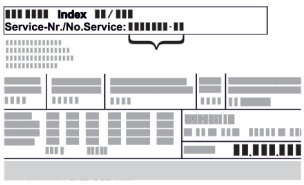 *Fig.* Representación a modo de ejemplo
	**Comprobar el aparato** Compruebe que ninguna pieza presente daños de transporte. En caso de reclamaciones, debe dirigirse al distribuidor o al servicio técnico.
	**Variaciones** Las instrucciones son válidas para varios modelos; pueden producirse variaciones. Las secciones solo aplicables a determinados aparatos aparecen marcadas con un asterisco (*).
	**Instrucciones de manejo y resultados de manejo** Las instrucciones de manejo aparecen marcadas con ▶, mientras que los resultados de manejo se indican con ▷.

Icono	Explicación
	**Vídeos** En el canal de YouTube de Liebherr-Hausgeräte hay disponibles vídeos sobre los aparatos.

Licencias de código abierto:

El electrodoméstico contiene componentes de software que utilizan licencias de código abierto. Aquí encontrará información sobre las licencias de código abierto utilizadas: **home.liebherr.com/open-source-licences**

Esta información para el usuario se aplica a los siguientes electrodomésticos:

CN...*	50.. / 52.. / 57.. / 76.. / 77..*
KGN...*	52Z03 / 57Z03*
KGN...*	52Vc03 / 52Vd03 / 57Vc03 / 57Vd03 / 57Va03*
KGN..*	1863 / 2063*
KGN*	52Vc03*
KGN*	52Vb03*

Nota
Si su aparato contiene una N en la denominación, se trata de un aparato NoFrost.*

1 Advertencias generales de seguridad

Guarde esta información de usuario en un lugar seguro para poder consultarla en cualquier momento.

En caso de ceder el electrodoméstico, haga llegar esta información de usuario a los siguientes propietarios.

Con el fin de utilizar el electrodoméstico de forma correcta y segura, lea atentamente esta información de usuario antes de instalarlo y utilizarlo. Siga siempre las instrucciones, indicaciones de seguridad y advertencias que contiene. Son importantes para poder instalar y utilizar el electrodoméstico de forma segura y correcta.

1.1 Uso previsto

- Este electrodoméstico está destinado al uso doméstico y a ámbitos de aplicación similares, p. ej:
  - área de cocina del personal de tiendas, oficinas y otras áreas de trabajo
  - en agricultura y para clientes de hoteles, moteles y otros alojamientos
  - pensiones con desayuno
  - restauración y operaciones similares al por mayor
- Otros usos:
  - Quedan prohibidos todos los demás tipos de aplicación.

1.2 Uso inadecuado previsible

Se prohíben expresamente las aplicaciones siguientes:

- Almacenamiento y refrigeración de:
  - Sustancias químicamente inestables, inflamables o corrosivas
  - Sustancias explosivas, como aerosoles con gas propelente inflamable
  - Medicamentos, plasma sanguíneo, preparados de laboratorio o sustancias y productos similares

sujetos a la Directiva 2007/47/CE sobre productos sanitarios
- Uso en atmósferas potencialmente explosivas

Un uso indebido del electrodoméstico provoca daños o descomposición de los alimentos almacenados.

1.3 Grupo de usuarios

- Este electrodoméstico no debe ser utilizado por personas (incluidos niños) con capacidades físicas, sensoriales o mentales reducidas, o por personas con falta de experiencia y conocimientos, a menos que sean supervisadas por una persona responsable de su seguridad o que se les haya explicado el uso del electrodoméstico. Los niños deben estar bajo supervisión para asegurarse de que no jueguen con el electrodoméstico.
- Los niños de entre 3 y 8 años pueden cargar y descargar el frigorífico/congelador.

1.4 Indicaciones de advertencia: peligros para el usuario

- ADVERTENCIA: Mantener libres de obstáculos las aberturas de ventilación de la carcasa del electrodoméstico o de los componentes integrados.
- ADVERTENCIA: Para acelerar el proceso de descongelación, no emplear otros dispositivos mecánicos u otros medios que los recomendados por el fabricante.
- ADVERTENCIA: No dañar el circuito de refrigerante.
- ADVERTENCIA: No poner en funcionamiento equipos eléctricos dentro del compartimiento frigorífico/congelador que no cumplan el tipo de construcción recomendado por el fabricante.
- ADVERTENCIA: Al instalar el electrodoméstico, se debe asegurar que el cable de conexión a la red no quede atrapado ni dañado.
- ADVERTENCIA: No coloque tomas múltiples portátiles ni fuentes de alimentación en la parte trasera del electrodoméstico.

Una vez realizada la instalación del electrodoméstico, debe seguir siendo posible desconectar el electrodoméstico de la red eléctrica.

- Enchufe de red accesible (por encima, por debajo o al lado del electrodoméstico)
- Activación del fusible en la instalación del edificio de acuerdo con las normas de instalación.



ADVERTENCIA: Peligro de incendio/sustancias inflamables.

El símbolo se encuentra en el compresor y también puede estar representado en otros lugares del electrodoméstico. Indica el peligro por sustancias inflamables. No retirar el adhesivo.

- Cuanto más refrigerante se encuentre en el electrodoméstico, mayor tamaño debe tener la estancia en la que se ubique el electrodoméstico. En estancias demasiado pequeñas puede producirse en caso de fuga una mezcla inflamable de gas y aire. Por cada 8 g de refrigerante, el espacio de instalación debe ser de al menos 1 m^3. Los datos sobre el refrigerante contenido figuran en la placa de características situada en el interior del electrodoméstico.
- Limpie con regularidad las superficies que puedan entrar en contacto con alimentos y sistemas de evacuación accesibles.
- Envasar la carne o pescado crudos en recipientes limpios y cerrados. Así evitará que la carne o el pescado entren en contacto con otros alimentos o que goteen sobre ellos.
- Si el frigorífico/congelador permanece vacío durante mucho tiempo, apague el electrodoméstico, descongélelo, límpielo, séquelo y deje la puerta abierta para evitar la formación de moho.
- Evite el contacto prolongado de la piel con superficies frías o productos refrigerados. Utilice, p. ej., guantes para protegerse.
- Guarde las bebidas alcohólicas u otros recipientes con contenido alcohólico siempre bien cerrados. Cualquier escape de alcohol puede inflamarse a causa de los componentes eléctricos.
- Abra la puerta solo brevemente. Así evitará que aumente la temperatura en el interior del electrodoméstico.
- No introduzca las manos entre la puerta y el electrodoméstico al abrirlo y cerrarlo. Los dedos pueden quedar atrapados.
- No colocar objetos en la zona delantera de la placa de vidrio inferior para garantizar el cierre correcto de la puerta del electrodoméstico. (consulte 6.2 Compartimento del frigorífico) (consulte 9.1 Estantes en la contrapuerta)
- ADVERTENCIA: Este electrodoméstico debe fijarse de acuerdo con las instrucciones de uso para excluir peligros debidos a una estabilidad deficiente.
- Observar las instrucciones de colocación y conexión. (consulte 3 Instalación y conexión)

Electrodomésticos con depósito de agua:

- ADVERTENCIA: Llenar exclusivamente con agua potable.
- Llene el depósito de agua EasyTwist-Ice exclusivamente con agua potable para evitar intoxicaciones por agua contaminada.*
- Limpiar el depósito de agua si este no se ha utilizado durante más de 48 horas.

1.5 Averías, daños y reparaciones

- Conexión a la red con conector para dispositivos fríos: Si el cable de conexión a la red de este electrodoméstico se daña, debe reemplazarse por un cable de conexión especial disponible a través del fabricante o de su servicio de atención al cliente. El cambio puede ser realizado por el cliente.
- Las reparaciones e intervenciones en el electrodoméstico solo pueden ser realizadas por el servicio de atención al cliente u otros especialistas formados.
- En caso de averías y fallos en el electrodoméstico, desenchufe el cable de alimentación o desconecte el fusible. Agarre siempre la clavija al extraer el enchufe de red. No tire del cable.

1.6 Instrucciones de eliminación de residuos

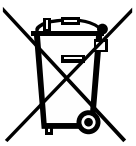

El contenedor de basura tachado indica que el electrodoméstico no debe desecharse junto con los residuos urbanos no seleccionados y que debe llevarse a un punto de recogida selectiva. Contiene materiales reciclables y, si procede, reutilizables.



El símbolo se puede encontrar sobre el compresor. Este se refiere al aceite del interior del compresor y advierte del peligro siguiente: **Puede resultar mortal al ingerirse y penetrar en las vías respiratorias.** Esta observación solo es importante para el reciclaje. Durante el funcionamiento normal, no existe ningún peligro.



Este adhesivo, u otro similar, puede localizarse en el lado posterior del electrodoméstico. Indica que hay paneles de aislamiento al vacío (VIP) o paneles de perlita en la puerta y/o la carcasa. Esta observación solo es importante para el reciclaje. No retirar el adhesivo.

- Por lo tanto, la eliminación de electrodomésticos inservibles debe efectuarse de manera apropiada y conforme a las disposiciones y a la legislación locales vigentes. No dañar el electrodoméstico inservible en el circuito de refrigeración durante el transporte, para que no puedan salir de forma descontrolada el refrigerante y el aceite incluidos (especificaciones en la placa de características).
- Tenga en cuenta que el borrado de los datos personales que pudieran existir es responsabilidad del cliente.
- Para Alemania: En los puntos locales de reciclaje y material reutilizable, puede desecharse el electrodoméstico gratuitamente a través de los recipientes colectores de la clase 1. Con la compra de un nuevo frigorífico/congelador y una superficie de venta de > 400 m^2, el electrodoméstico inservible lo retirará también gratuitamente la entidad comercializadora.
- UE: Infórmese sobre las opciones de eliminación de electrodomésticos usados en sus autoridades locales.

1.7 Conformidad

La estanqueidad del circuito de frío ha sido sometida a prueba. El electrodoméstico cumple la normativa de seguridad pertinente y las directivas correspondientes.

Para el mercado europeo:	El electrodoméstico cumple la Directiva 2014/53/UE.
Para el mercado GB:	El electrodoméstico cumple Radio Equipment Regulations 2017 SI 2017 No. 1206.

El texto completo de la declaración de conformidad de la UE está disponible en la siguiente dirección de Internet: www.Liebherr.com

1.8 Tipos climatológicos

El electrodoméstico está previsto, dependiendo del tipo climatológico, para el funcionamiento a temperaturas ambiente limitadas. El tipo climatológico correspondiente a su electrodoméstico figura en la placa de características.

Nota

▶ A fin de garantizar un funcionamiento impecable, se deben cumplir las temperaturas ambiente especificadas.

Tipo climatológico	Para temperaturas ambiente de
SN	10 °C a 32 °C
N	16 °C a 32 °C
ST	16 °C a 38 °C
T	16 °C a 43 °C
SN-ST	10 °C a 38 °C
SN-T	10 °C a 43 °C

1.9 Sustancias SVHC de conformidad con el reglamento REACH

- En el siguiente enlace, podrá comprobar si su electrodoméstico contiene sustancias SVHC de conformidad con el Reglamento REACH: https://go.liebherr.com/z3eewm

1.10 Base de datos EPREL

- A partir del 1 de marzo de 2021 se puede consultar la información relativa al etiquetado para el consumo de energía y a los requisitos de diseño ecológico en la base de datos de productos europeos (EPREL). Puede consultar la base de datos de productos en el enlace https://eprel.ec.europa.eu/. Aquí se solicita la identificación del modelo. La identificación del modelo se encuentra en la placa de características.

1.11 Licencias de código abierto

- El electrodoméstico contiene componentes de software que utilizan licencias de código abierto. Aquí encontrará información sobre las licencias de código abierto utilizadas: home.liebherr.com/open-source-licences

1.12 Piezas de repuesto

- La disponibilidad de piezas de repuesto para las partes funcionales y almacenables del equipamiento es de 15 años.

1.13 Niveles de alerta

PELIGRO	Indica una situación de peligro inminente que, si no se evita, tiene como consecuencia lesiones graves o la muerte.
ADVERTENCIA	Indica una situación peligrosa que, si no se evita, podría provocar lesiones graves o la muerte.
PRECAUCIÓN	Indica una situación peligrosa que, si no se evita, podría provocar lesiones leves o moderadas.
ATENCIÓN	Indica una situación peligrosa que puede provocar daños materiales si no se evita.
Observación	Indica consejos y observaciones útiles.

2 Visión general del aparato

2.1 Volumen de suministro

Compruebe que ninguna pieza haya sufrido daños por transporte. En caso de reclamación, póngase en contacto con el distribuidor o con el servicio de atención al cliente. (consulte 11.4 Servicio de atención al cliente)

El volumen de suministro incluye las siguientes piezas:
- Aparato independiente
- Equipamiento (según el modelo)
- Material de montaje (según el modelo)
- “Quick Start Guide”
- “Installation Guide”*
- Catálogo de servicio

2.2 Vista general del electrodoméstico y del equipamiento

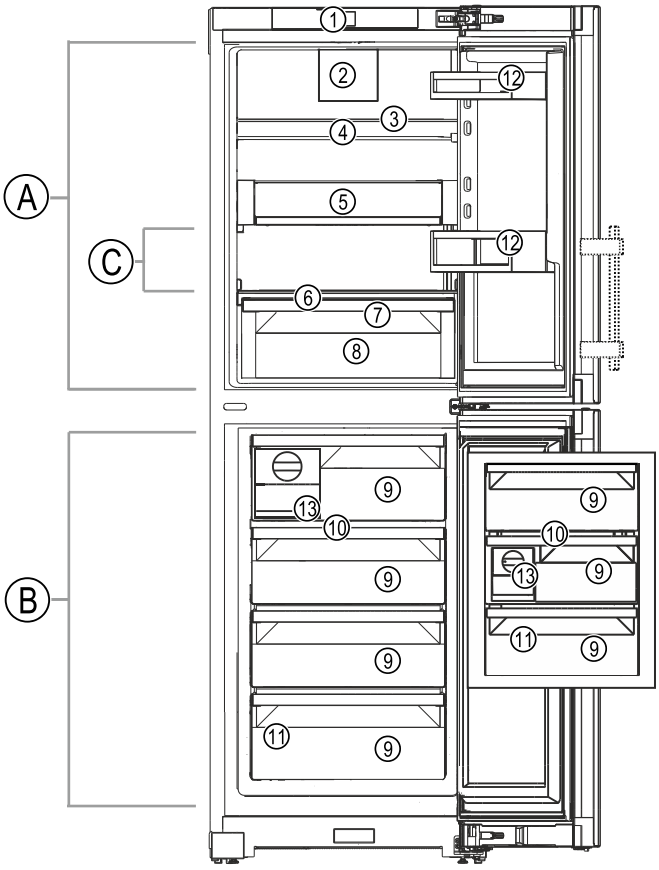

Fig. 1 Representación a modo de ejemplo

Rango de temperatura

(A) Componente frigorífico
(B) Componente congelador
(C) Zona más fría

Equipamiento

(1) Controles
(2) Ventilador con filtro de carbón activado FreshAir
(3) Estante divisible*
(4) Estante
(5) VarioSafe*
(6) Tapa del compartimento del cajón EasyFresh
(7) Sistema evacuador del agua de condensación
(8) Cajón EasyFresh
(9) Cajón
(10) VarioSpace
(11) Placa de características
(12) Estantes en la contrapuerta
(13) EasyTwist-Ice*

2.3 SmartDevice

SmartDevice es la solución de interconexión para su combinación de frigorífico y congelador.

Si su electrodoméstico admite SmartDevice o está preparado para incorporarlo, puede conectarlo de forma rápida y sencilla a su WiFi. Con la app SmartDevice puede manejar su electrodoméstico desde un terminal móvil. En la app SmartDevice tiene a su disposición funciones y opciones de ajuste adicionales.

Electrodoméstico preparado para SmartDevice:	Su electrodoméstico está preparado para el uso con la caja SmartDeviceBox. Primero debe adquirir e instalar la caja SmartDeviceBox. Para poder conectar su electrodoméstico a la WiFi, se debe descargar la app SmartDevice.
Para más información acerca de SmartDevice:	**smartdevice.liebherr.com**
Adquirir la caja SmartDeviceBox en la tienda Liebherr-Hausgeräte:	**home.liebherr.com/shop/de/deu/smartdevicebox.html**
Descargar la app SmartDevice:	

Después de instalar y configurar la aplicación del SmartDevice, puede conectar su electrodoméstico a su WLAN utilizando la aplicación SmartDevice y la función WLAN del electrodoméstico (consulte WiFi) .

Nota
La función SmartDevice no está disponible en los siguientes países: Rusia, Bielorrusia, Kazajistán.

No puede utilizar el SmartDeviceBox.

3 Instalación y conexión

3.1 Condiciones de instalación

Las condiciones de instalación son cruciales para garantizar un funcionamiento seguro, eficaz y sin problemas del electrodoméstico.
- Respete todas las instrucciones de seguridad.
- Tenga en cuenta el lugar de instalación y la posición en la habitación.

ADVERTENCIA
¡Peligro de incendio por colocación indebida!
Si un cable de red o un conector entra en contacto con la parte trasera del electrodoméstico, la vibración del electrodoméstico puede dañar el cable de red o el conector provocando un cortocircuito.
- ▶ Asegurarse de que ningún cable de red quede atrapado debajo del electrodoméstico al colocarlo.
- ▶ Coloque el aparato de tal forma que no entre en contacto con ningún conector o cable de red.
- ▶ No se deben conectar otros aparatos en los enchufes situados en la parte posterior del aparato.
- ▶ Los enchufes múltiples y las regletas de conexión, así como otros equipos electrónicos (como, p. ej., los transformadores para halógenos), **no** se deben colocar ni utilizar en la parte posterior del electrodoméstico.

*** según modelo y dotación**

ADVERTENCIA
Riesgo de incendio derivado de la humedad
Si las piezas conductoras de electricidad o la línea de alimentación eléctrica se humedecen, puede producirse un cortocircuito.
▶ El aparato está diseñado para utilizarse en espacios cerrados. No ponga en funcionamiento el aparato en un lugar al aire libre, expuesto a la humedad ni a las salpicaduras de agua.

ADVERTENCIA
Peligro de incendio por fuga de refrigerante y aceite.
El refrigerante que contiene es respetuoso con el medio ambiente, sin embargo es inflamable. El aceite que contiene también es inflamable. El refrigerante y el aceite que se escapan pueden inflamarse en altas concentraciones y en contacto con una fuente de calor externa.
▶ No dañar las tuberías del circuito de refrigeración ni del compresor.

3.1.1 Lugar de instalación

- Instale y utilice el electrodoméstico únicamente en espacios cerrados.
- El lugar de instalación óptimo es una habitación seca y bien ventilada.
- Si se coloca el electrodoméstico en un entorno muy húmedo, se puede formar agua de condensación en el lado exterior del electrodoméstico.
  Procurar que siempre exista una buena ventilación en el lugar de emplazamiento.
- Cuanto más refrigerante se encuentre en el electrodoméstico, mayor tamaño debe tener la estancia en la que se ubique el electrodoméstico. En estancias demasiado pequeñas puede producirse en caso de fuga una mezcla inflamable de gas y aire. Por cada 8 g de refrigerante, el espacio de instalación debe ser de al menos 1 m^3.
  Los datos sobre el refrigerante contenido figuran en la placa de características situada en el interior del electrodoméstico.
- El suelo del emplazamiento debe ser horizontal y liso.

3.1.2 Posición en la sala

- No colocar el electrodoméstico ni en la zona de una radiación solar directa ni al lado de una calefacción o similar.
- Sí puede colocar el electrodoméstico al lado de un horno.
- Si coloca el electrodoméstico al lado de un horno el consumo de energía puede aumentar ligeramente. Esto dependerá de la duración e intensidad de uso del horno.
- Colocar el electrodoméstico con el lado posterior y, en caso de emplearse distanciadores de pared adjuntos (véase abajo) con estos siempre directamente a la pared.*
- Colocar el electrodoméstico con la parte posterior siempre directamente contra la pared.*
- No está permitido su uso en atmósferas potencialmente explosivas.

3.1.3 Integración en una fila de cocina

- Puede convertir el electrodoméstico con armarios de cocina. (consulte 3.12 Integración del electrodoméstico en una fila de cocina)

3.2 Dimensiones del electrodoméstico

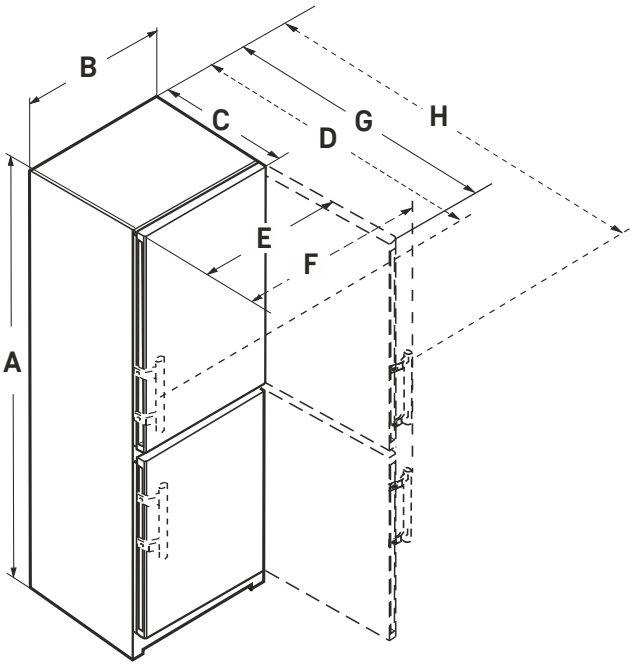

Fig. 2

CN.. 521..	
A (mm)	1855
B (mm)	597
C (mm)	675
D (mm)	719
E (mm)	609
F (mm)	654
G (mm)	1215
H (mm)	1222

Para electrodomésticos con tirador de palanca

CN.. 571..	
A (mm)	2015
B (mm)	597
C (mm)	675
D (mm)	719
E (mm)	609
F (mm)	654
G (mm)	1215
H (mm)	1222

Para electrodomésticos con tirador de palanca

CN.. 50.. / KGN.. 52..03 / KGN.. 1863.. / CN.. 1853..	
A (mm)	1655
B (mm)	597
C (mm)	675
E (mm)	609
G (mm)	1217

Para electrodomésticos con empuñadura empotrada

CN.. 520.. / CN.. 522.. / KGN.. 52..03 / KGN.. 1863.. / CN.. 1853..	
A (mm)	1855
B (mm)	597
C (mm)	675
E (mm)	609
G (mm)	1217

Para electrodomésticos con empuñadura empotrada

CN.. 57.. / KGN.. 57V..03 / KGN.. 2063 / CN.. 2003..	
A (mm)	2015
B (mm)	597
C (mm)	675
E (mm)	609
G (mm)	1217

Para electrodomésticos con empuñadura empotrada

CNg.. 57..	
A (mm)	2015
B (mm)	597
C (mm)	682
E (mm)	609
G (mm)	1217

Para electrodomésticos con empuñadura empotrada

CN.. 77.. /	
A (mm)	2015
B (mm)	747
C (mm)	675
E (mm)	759
G (mm)	1217

Para electrodomésticos con empuñadura empotrada

3.3 Requisitos de ventilación

AVISO
¡Peligro de daños por sobrecalentamiento como consecuencia de una ventilación insuficiente!
Una ventilación insuficiente puede hacer que el compresor sufra daños.
▶ Preste atención a que haya suficiente ventilación.
▶ Tenga en cuenta los requisitos de ventilación.

Si el electrodoméstico está integrado en la fila de cocina, deben respetarse los siguientes requisitos de ventilación:*

- En principio, es válido lo siguiente: cuanto más grande sea la sección de ventilación, tanto más energía ahorra el electrodoméstico al funcionar.*

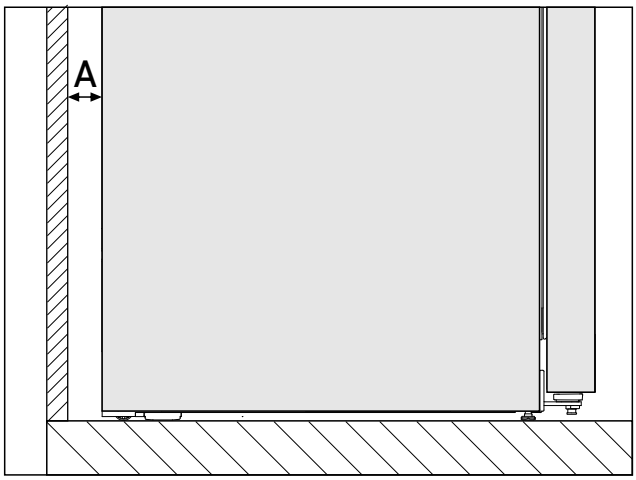

*Fig. 3 **

Distancia a la pared A*
25 mm*

El consumo de energía se ha determinado con una distancia a la pared de *Fig. 3 (A)* entre la parte posterior del electrodoméstico y la pared. Si la distancia a la pared es inferior a *Fig. 3 (A)*, esto no influye en la funcionalidad del electrodoméstico. Con una menor distancia a la pared, el consumo de energía puede aumentar ligeramente y puede formarse condensación en la parte trasera del electrodoméstico.*

3.4 Dimensiones para la conexión del suministro de corriente

La conexión al suministro de corriente se encuentra en la parte trasera del electrodoméstico. Para conectar su electrodoméstico de forma segura, asegúrese de que se cumplan los siguientes requisitos:

- ❑ Las dimensiones para la conexión al suministro de corriente son conocidas y se respetan. Véase la tabla a continuación.
- ❑ La conexión al suministro de corriente se realiza según las instrucciones. (consulte 3.14 Conectar el electrodoméstico al suministro eléctrico)

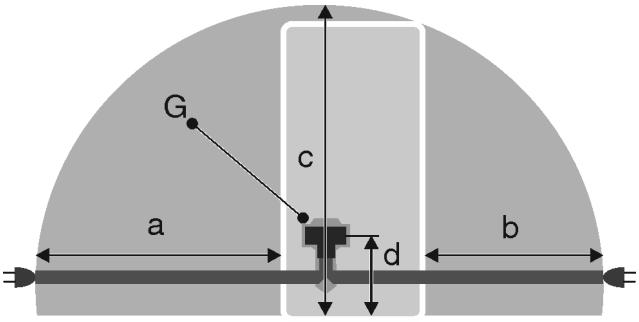

Fig. 4 Combinaciones frigorífico/congelador / congeladores / electrodomésticos BioFresh de capacidad total

(a) Longitud máxima disponible del cable de conexión a la red
(b) Longitud máxima disponible del cable de conexión a la red
(c) Longitud vertical máxima disponible del cable de conexión a la red
(d) Distancia entre el conector y el suelo
(G) Conector

Para electrodomésticos de 600 mm de anchura:*	
a	~ 1800 mm
b	~ 1400 mm
c	~ 2100 mm
d	~ 200 mm

Para electrodomésticos de 750 mm de anchura:*	
a	~ 1725 mm
b	~ 1325 mm
c	~ 2100 mm
d	~ 200 mm

3.5 Transporte del electrodoméstico

3.5.1 Transporte del electrodoméstico para la primera puesta en servicio

Asegurarse de que se cumplan los siguientes requisitos:

- ❑ El electrodoméstico está embalado.
- ❑ El electrodoméstico se encuentra posición vertical.

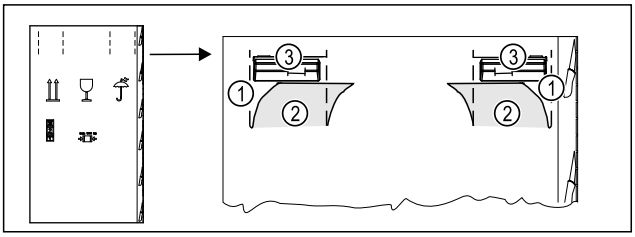

Fig. 5

- ▶ Presionar el cartón de embalaje en la parte superior de la perforación *Fig. 5 (1)*.
- ▶ Extraer las bridas prensadas *Fig. 5 (2)*.
- ▷ El mango de transporte *Fig. 5 (3)* es visible a la derecha y a la izquierda.
- ▶ Sujetar el electrodoméstico por los mangos de transporte *Fig. 5 (3)*.
- ▶ Transportar el electrodoméstico siempre con la ayuda de dos personas.
- ▶ Desembalar el electrodoméstico. (consulte 3.6 Desembalar el aparato)

3.5.2 Transporte del electrodoméstico después de la primera puesta en servicio

Observe las siguientes instrucciones si desea volver a transportar o mover el electrodoméstico después de la primera puesta en servicio.

Asegurarse de que se cumplan los siguientes requisitos:

- ❑ El electrodoméstico está vacío.
- ❑ El electrodoméstico se encuentra posición vertical.
- ❑ Electrodoméstico con puerta(s): La puerta está asegurada para que no se abra accidentalmente.
- ❑ Electrodoméstico con carro extraíble: El carro extraíble está protegido para que no se abra accidentalmente.
- ❑ Electrodoméstico con patas de ajuste: Las patas de ajuste están atornilladas.

- ▶ Sujetar el electrodoméstico por los mangos de transporte.
- ▶ Transportar el electrodoméstico siempre con la ayuda de dos personas.

Después del transporte:

- ▶ Desatornillar las patas de ajuste en el electrodoméstico.
- ▶ Alinear el electrodoméstico. (consulte 3.10 Alineación del aparato)

3.6 Desembalar el aparato

AVISO
Peligro de daños por el movimiento del electrodoméstico.
Si mueve el electrodoméstico por el suelo sin ninguna protección, este puede dañar el suelo.

- ▶ Cubra el suelo lo suficiente antes de retirar el embalaje del electrodoméstico.

- ▶ Comprobar el electrodoméstico y el embalaje: Si hay sospechas de daños de transporte, contactar con el proveedor antes de conectar el electrodoméstico.

AVISO
Daños materiales por objetos punzantes o cortantes.
Si utiliza objetos punzantes o cortantes para retirar el material de embalaje, puede dañar el electrodoméstico.

- ▶ No utilizar objetos punzantes o cortantes para retirar el material de embalaje.

- ▶ Retirar los materiales de embalaje.
- ▶ El electrodoméstico está colocado en la posición correcta: Retirar las películas protectoras de la puerta y las paredes laterales.

3.7 Cambio del sentido de apertura de la puerta

Herramientas

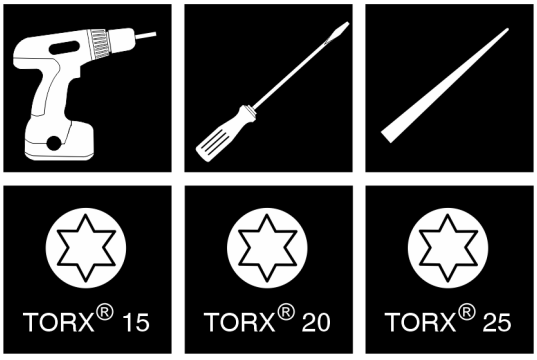

Fig. 6

AVISO
¡Peligro de daños materiales por colisión de la puerta!
Daños en los electrodomésticos durante la instalación Side-by-Side. Si coloca dos electrodomésticos uno junto al otro en una disposición Side-by-Side determinada, el tope de puerta de ambos electrodomésticos viene preajustado de fábrica.

- ▶ Instalación Side-by-Side: No cambie el tope de puerta.

Para aparatos **sin amortiguador de cierre** serán aplicables las secciones:

- ❑ Para aparatos **sin** amortiguador de cierre
- ❑ Para todos los aparatos

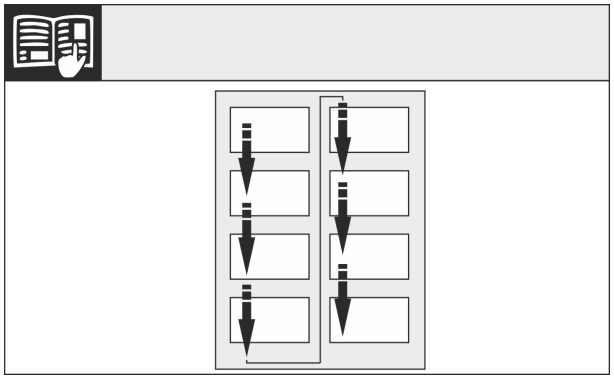

Fig. 7

Téngase en cuenta la dirección de lectura.

3.7.1 Vaciado de los estantes en la contrapuerta

▶ Retire los alimentos de los estantes en la contrapuerta.
▷ Los alimentos no se caen al desmontar la puerta.

3.7.2 Electrodomésticos sin amortiguador de cierre: Retirada de las cubiertas

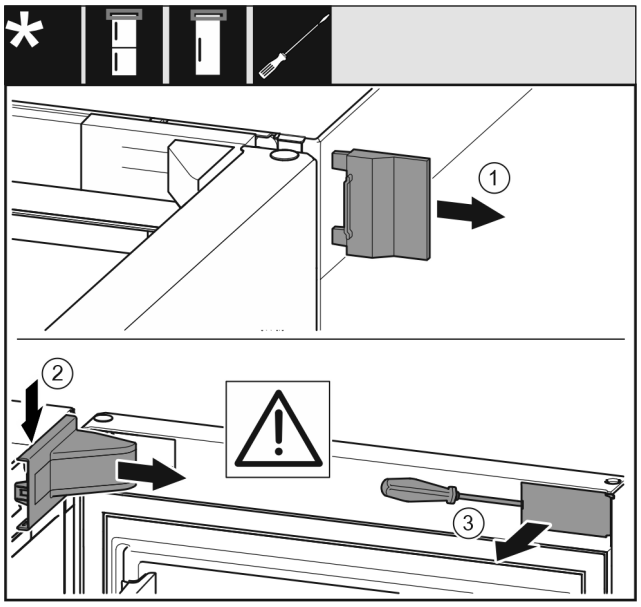

Fig. 8

▶ Abra la puerta.
▶ Retire la cubierta exterior *(1)*.
▶ Desencaje y retire la cubierta del caballete *(2)*.

AVISO
¡Peligro de daños materiales provocados por el destornillador!
En caso de dañar la junta de la puerta, la puerta dejará de cerrar correctamente, por lo que la refrigeración pasará a ser insuficiente.
▶ Utilice el destornillador con cuidado.
▶ No dañe la junta de la puerta con el destornillador.

▶ Desencaje la cubierta *(3)* exterior de la puerta con el destornillador y gírela hacia un lado.

3.7.3 Desmontaje de la puerta superior

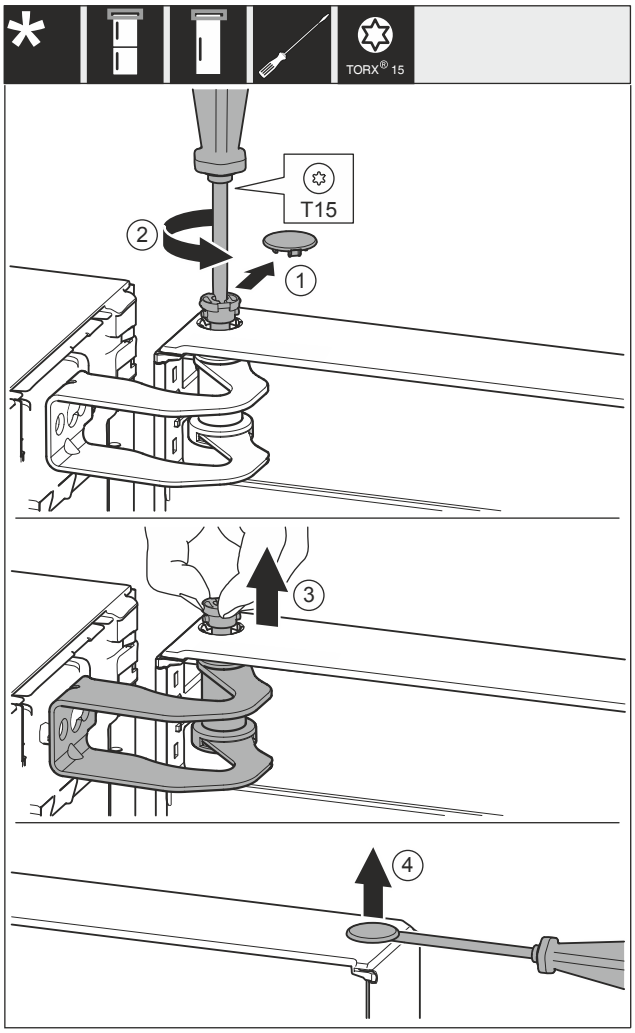

Fig. 9

▶ Retire con cuidado la cubierta *Fig. 9 (1)*.
▶ Desatornille ligeramente el perno *Fig. 9 (2)* con un destornillador.

ATENCIÓN
¡Riesgo de lesiones debido al vuelco de la puerta!
En caso de retirar completamente el perno de la puerta, ésta puede volcarse y llegar a provocar lesiones.
▶ Sujete bien la puerta antes de retirar el perno.

▶ Sujete la puerta.
▶ Extraiga el perno *Fig. 9 (3)* con los dedos.
▶ Levante y coloque la puerta.
▶ Levante cuidadosamente la cubierta *Fig. 9 (4)* con un destornillador y retírela.

3.7.4 Desmontaje de la puerta inferior

ATENCIÓN
¡Riesgo de lesiones debido al vuelco de la puerta!
En caso de retirar completamente el perno de la puerta, ésta puede volcarse y llegar a provocar lesiones.
▶ Sujete bien la puerta antes de retirar el perno.

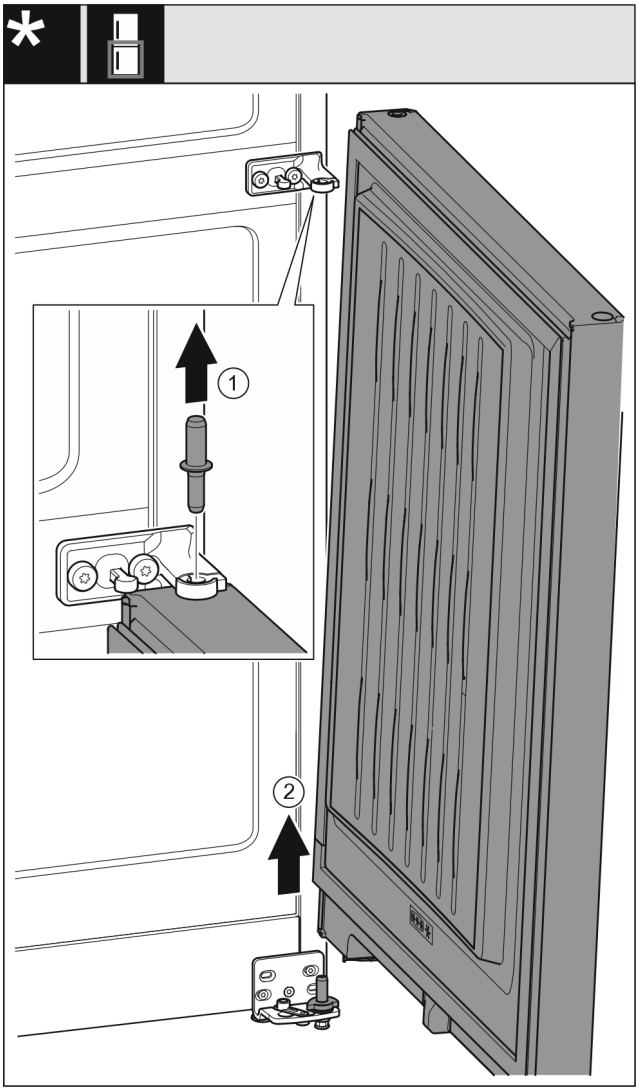

Fig. 10 Sin amortiguador de cierre

- ▶ Extraiga el perno *Fig. 10 (1)* hacia arriba.
- ▶ Gire hacia fuera la puerta *Fig. 10 (2)*, tire de ella hacia arriba y apártela.

3.7.5 Cambio de las piezas de apoyo superiores

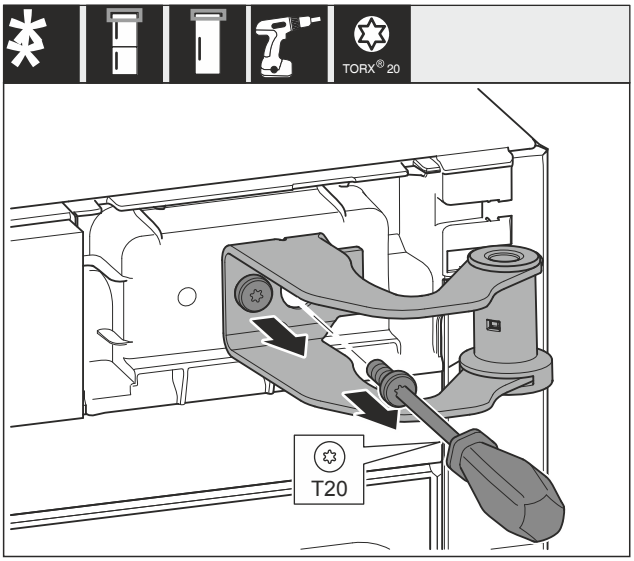

Fig. 11

- ▶ Desenrosque ambos tornillos.
- ▶ Levante y retire el caballete.

ADVERTENCIA

¡Peligro de lesiones al caerse la puerta!
Si las piezas de apoyo no están suficientemente atornilladas, la puerta se puede caer. Esto puede causar lesiones graves. Además, puede ocurrir que la puerta no cierre de manera que el electrodoméstico no refrigere correctamente.

- ▶ Atornillar los soportes de apoyo a 4 Nm.
- ▶ Comprobar todos los tornillos y, si fuera necesario, apretarlos de nuevo.

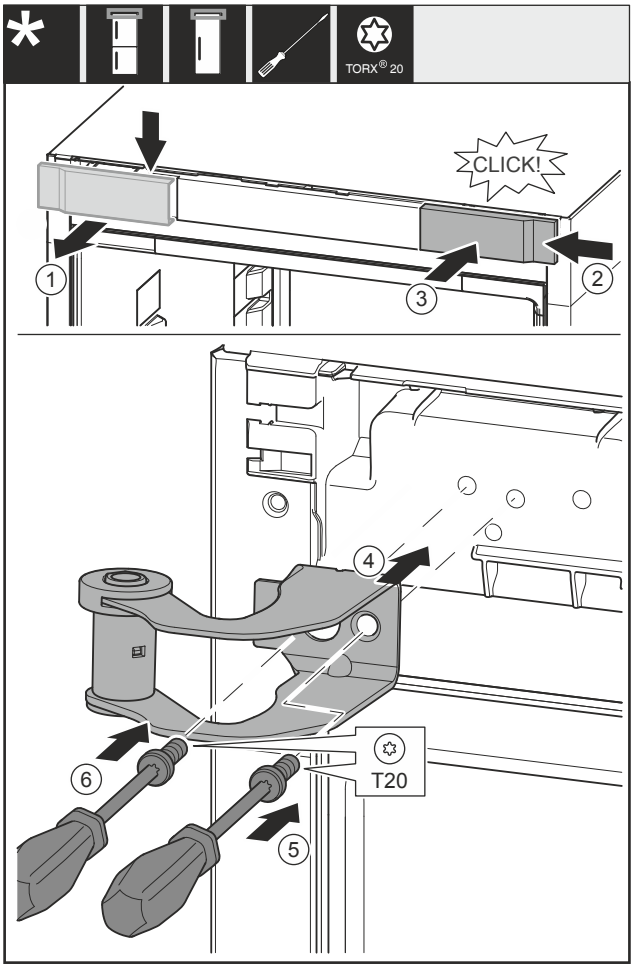

Fig. 12

- ▶ Retire la cubierta *Fig. 12 (1)* de arriba hacia delante.
- ▶ Gire la cubierta *Fig. 12 (2)* 180° y engánchela por el otro lado de la derecha.
- ▶ Encaje la cubierta *Fig. 12 (3)*.
- ▶ Coloque el caballete superior *Fig. 12 (4)*.
- ▶ Apriete el tornillo *Fig. 12 (5)*.
- ▶ Apriete el tornillo *Fig. 12 (6)*.

3.7.6 Cambio de sitio las piezas de apoyo centrales

ADVERTENCIA

¡Peligro de lesiones al caerse la puerta!
Si las piezas de apoyo no están suficientemente atornilladas, la puerta se puede caer. Esto puede causar lesiones graves. Además, puede ocurrir que la puerta no cierre de manera que el electrodoméstico no refrigere correctamente.

- ▶ Atornillar los soportes de apoyo a 4 Nm.
- ▶ Comprobar todos los tornillos y, si fuera necesario, apretarlos de nuevo.

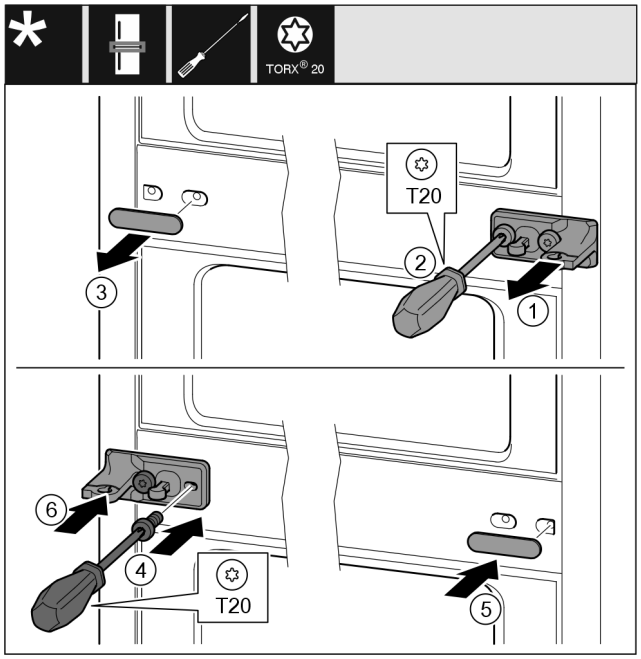

Fig. 13

- ▶ Retire el disco *Fig. 13 (1)*.
- ▶ Desatornille los tornillos *Fig. 13 (2)* con el destornillador.
- ▶ Quite con cuidado la cubierta *Fig. 13 (3)*.
- ▶ Atornille el soporte del cojinete con película *Fig. 13 (4)* en el otro lado, girado 180°.
- ▶ Gire la cubierta *Fig. 13 (5)* 180° y colóquela por el otro lado.
- ▶ Coloque por deslizamiento el disco *Fig. 13 (6)* por delante.

3.7.7 Cambio de sitio las piezas de apoyo inferiores

Para todos los aparatos:

ADVERTENCIA
¡Peligro de lesiones al caerse la puerta!
Si las piezas de apoyo no están suficientemente atornilladas, la puerta se puede caer. Esto puede causar lesiones graves. Además, puede ocurrir que la puerta no cierre de manera que el electrodoméstico no refrigere correctamente.

- ▶ Atornillar los soportes de apoyo a 4 Nm.
- ▶ Comprobar todos los tornillos y, si fuera necesario, apretarlos de nuevo.

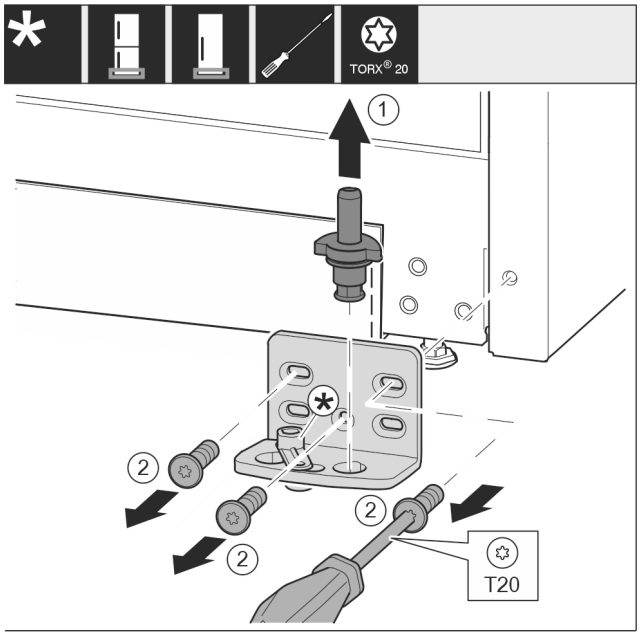

Fig. 14

- ▶ Extraiga el perno del cojinete *Fig. 14 (1)* por completo hacia arriba.
- ▶ Desatornille los tornillos *Fig. 14 (2)* con un destornillador y retire el soporte del cojinete.

Para aparatos sin amortiguador de cierre:

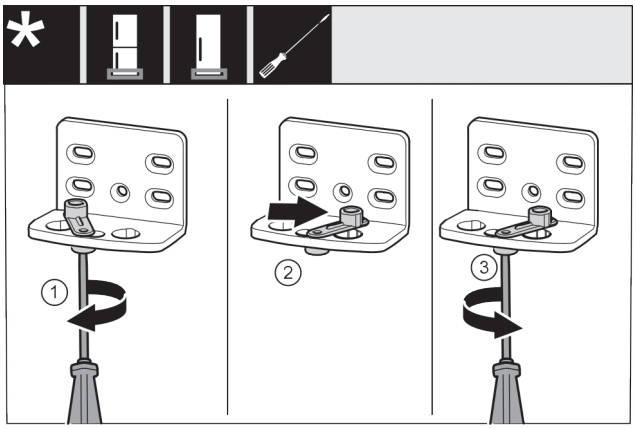

Fig. 15

- ▶ Afloje el tornillo *Fig. 15 (1)* con el destornillador.
- ▶ Levante el dispositivo de cierre de la puerta *Fig. 15 (2)* y gírelo 90° a la derecha hacia el orificio.
- ▶ Apriete el tornillo *Fig. 15 (3)* con el destornillador.

Para todos los aparatos:

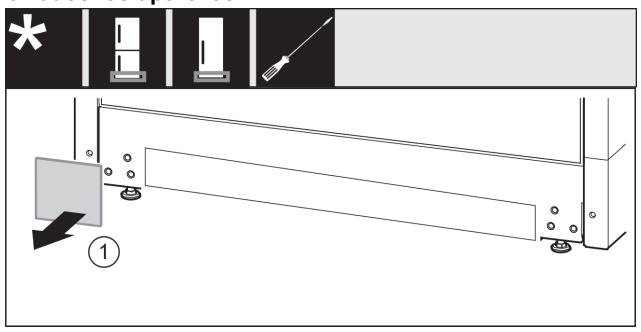

Fig. 16

- ▶ Retire la cubierta *Fig. 16 (1)*.

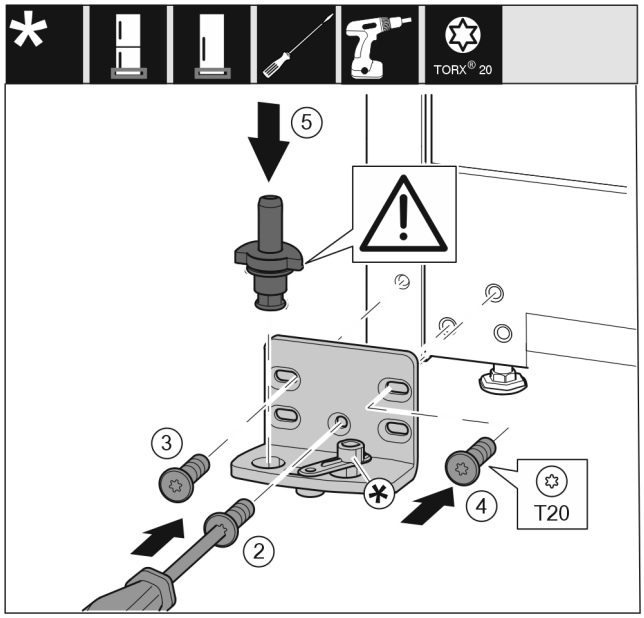

Fig. 17

- ▶ Coloque el soporte del cojinete en el otro lado y atorníllelo con un destornillador. Comience con el tornillo *Fig. 17 (2)* en la parte inferior central.
- ▶ Atornille el tornillo *Fig. 17 (3)* y el tornillo *Fig. 17 (4)*.
- ▶ Inserte completamente los pernos del cojinete *Fig. 17 (5)*. Asegúrese de que la leva de bloqueo apunte hacia atrás.

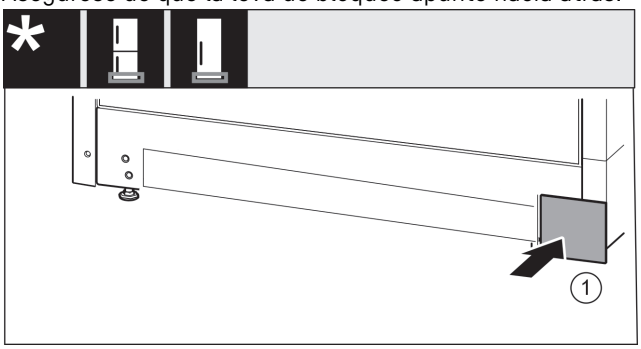

Fig. 18

- ▶ Vuelva a colocar la cubierta *Fig. 18 (1)* en el otro lado.

3.7.8 Cambio de sitio las piezas de apoyo de la puerta

Para aparatos sin amortiguador de cierre:

ADVERTENCIA

¡Peligro de lesiones al caerse la puerta!
Si las piezas de apoyo no están suficientemente atornilladas, la puerta se puede caer. Esto puede causar lesiones graves. Además, puede ocurrir que la puerta no cierre de manera que el electrodoméstico no refrigere correctamente.

- ▶ Atornillar los soportes de apoyo a 4 Nm.
- ▶ Comprobar todos los tornillos y, si fuera necesario, apretarlos de nuevo.

Puerta abajo

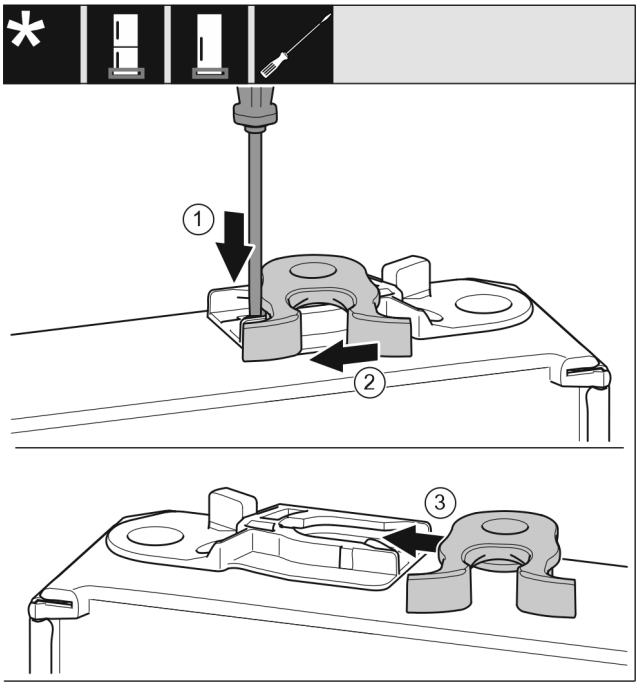

Fig. 19

- ▶ La parte inferior de la puerta está orientada hacia arriba: Girar la puerta.
- ▶ Presione hacia atrás la pestaña *Fig. 19 (1)* con el destornillador de punta ranurada.
- ▶ Retire el gancho de cierre *Fig. 19 (2)* de la guía.
- ▶ Deslice el gancho de cierre *Fig. 19 (3)* hacia la guía sobre el lado opuesto.
- ▶ La parte superior de la puerta está orientada hacia arriba: Girar la puerta.

Puerta arriba

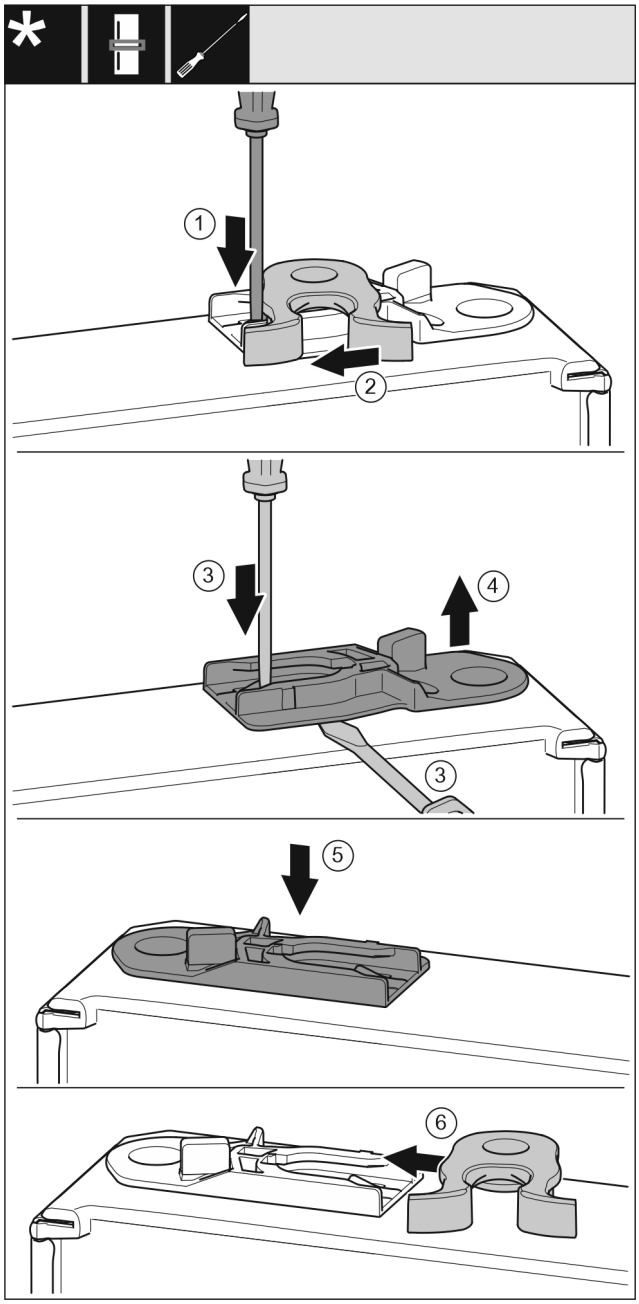

Fig. 20

- ▶ La parte inferior de la puerta está orientada hacia arriba: Girar la puerta.
- ▶ Presione hacia atrás la pestaña *Fig. 20 (1)* con el destornillador de punta ranurada.
- ▶ Retire el gancho de cierre *Fig. 20 (2)* de la guía.
- ▶ Extraiga el casquillo guía *Fig. 20 (3, 4)*: Presione la pestaña con un destornillador de punta plana y, al mismo tiempo, desplace el destornillador de punta plana por debajo del casquillo guía.
- ▶ Inserte el casquillo guía *Fig. 20 (5)* incluido en el volumen de suministro en el otro lado de la carcasa.

Electrodomésticos sin amortiguador de cierre:

- ▶ Deslice el gancho de cierre *Fig. 20 (6)* en la guía.
- ▶ La parte superior de la puerta está orientada hacia arriba: Girar la puerta.

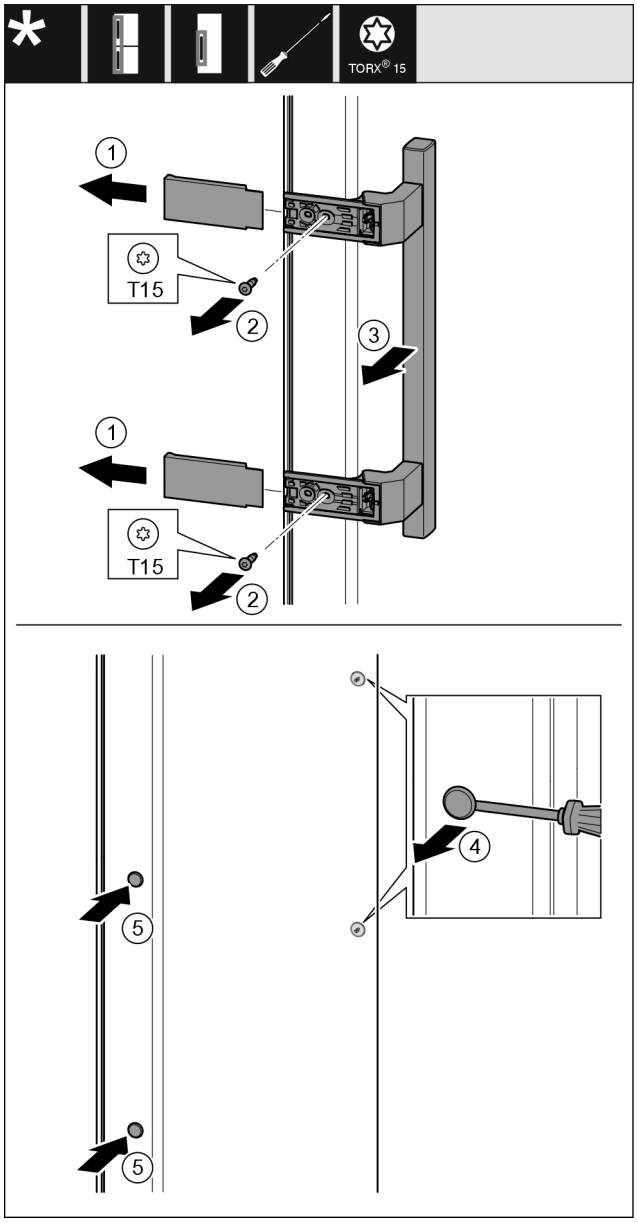

Fig. 21

- ▶ Levante la cubierta *Fig. 21 (1)*.
- ▶ Desatornille los tornillos *Fig. 21 (2)* con el destornillador.
- ▶ Retire el tirador *Fig. 21 (3)*.
- ▶ Levante con cuidado el tapón lateral *Fig. 21 (4)* con un destornillador de punta plana y extráigalo.
- ▶ Vuelva a colocar el tapón *Fig. 21 (5)* en el otro lado.

3.7.9 Cambio de sitio los tiradores*

Para todos los aparatos:

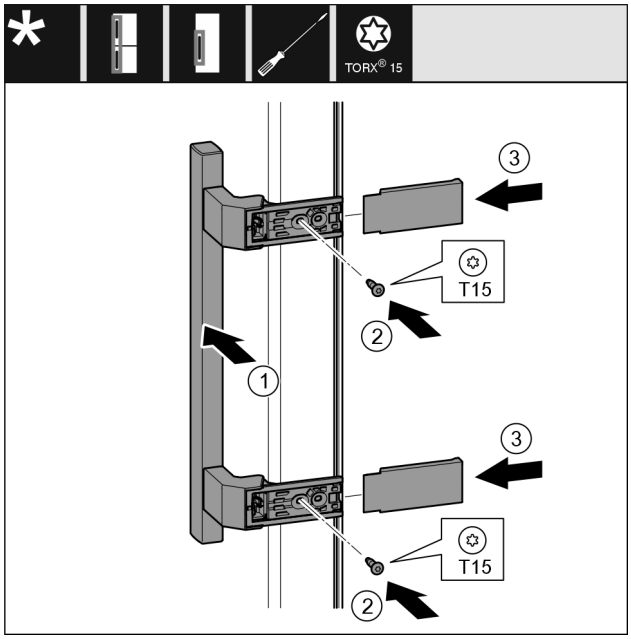

Fig. 22

▶ Coloque el tirador *Fig. 22 (1)* en el lado opuesto.
▷ Los orificios deben quedar superpuestos con exactitud.
▶ Apriete los tornillos *Fig. 22 (2)* con el destornillador.
▶ Coloque las cubiertas *Fig. 22 (3)* lateralmente y empújelas.
▷ Asegurarse de que encaje correctamente.

3.7.10 Sin amortiguador de cierre: Montaje de la puerta inferior

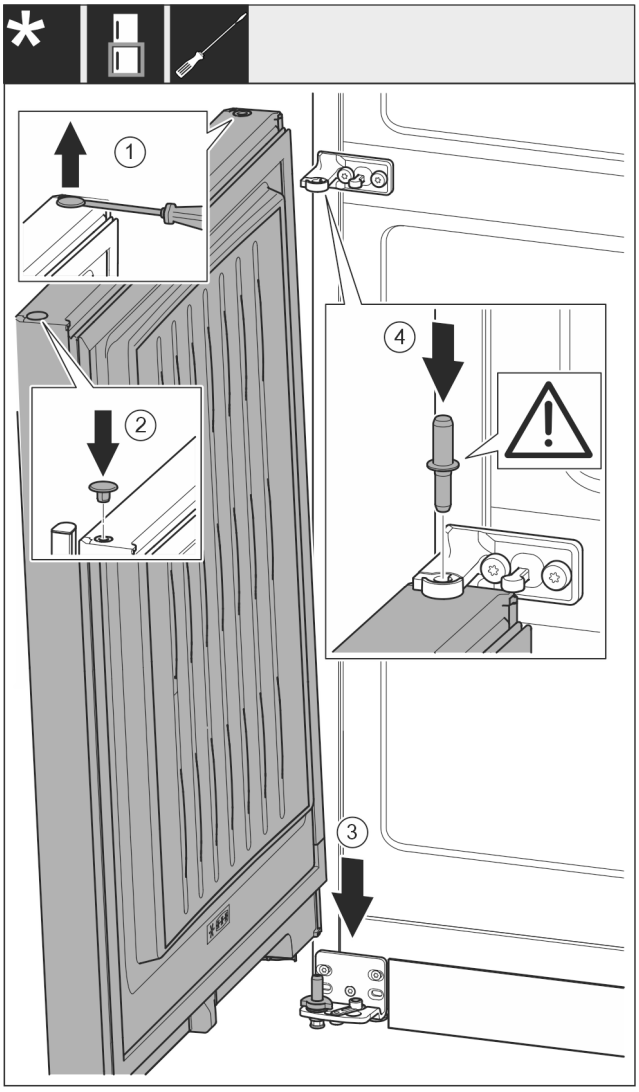

Fig. 23

▶ Levante con cuidado el tapón *Fig. 23 (1)* con un destornillador de punta plana y extráigalo.
▶ Vuelva a colocar el tapón *Fig. 23 (2)* en el otro lado de la puerta.
▶ Coloque la puerta *Fig. 23 (3)* en el perno del cojinete inferior desde arriba.
▶ Inserte el perno del cojinete central *Fig. 23 (4)* a través del soporte del cojinete central en la puerta inferior. Asegúrese de que la leva de bloqueo apunte hacia atrás.

3.7.11 Montaje de la puerta superior

▶ Coloque la puerta sobre el pivote roscado central.

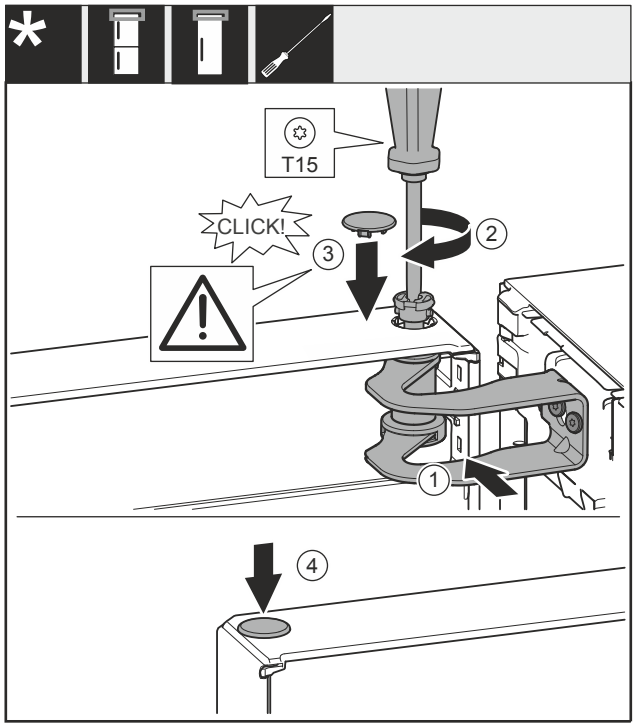

Fig. 24

- ▶ Alinee la puerta con el orificio del caballete *Fig. 24 (1)*.
- ▶ Inserte el perno *Fig. 24 (2)* y apriételo con un destornillador.
- ▶ Coloque la cubierta *Fig. 24 (3)*.
- ▶ Compruebe que la cubierta *Fig. 24 (3)* se apoye sobre la puerta.
- ▶ Coloque la cubierta *Fig. 24 (4)*.

3.7.12 Alineación de las puertas

Para todos los aparatos:

ADVERTENCIA
¡Peligro de lesiones al caerse la puerta!
Si las piezas de apoyo no están suficientemente atornilladas, la puerta se puede caer. Esto puede causar lesiones graves. Además, puede ocurrir que la puerta no cierre de manera que el electrodoméstico no refrigere correctamente.

- ▶ Atornillar los soportes de apoyo a 4 Nm.
- ▶ Comprobar todos los tornillos y, si fuera necesario, apretarlos de nuevo.

- ▶ Dado el caso, alinear la puerta a través de los dos agujeros oblongos en el soporte de apoyo inferior y el soporte de apoyo central a ras de la carcasa del aparato. Para ello, desenroscar el tornillo central del soporte de apoyo inferior con la herramienta T20 suministrada. Soltar un poco los tornillos restantes con la herramienta T20 o con un destornillador T20 y alinearlos a través de los agujeros oblongos. Soltar los tornillos en el soporte de apoyo central con la herramienta T20 y alinear el soporte de apoyo central a través de los agujeros oblongos.
- ▶ Apoyar la puerta: desenroscar la pata de ajuste con la llave de boca SW10 en el soporte de apoyo inferior hasta que descanse sobre el suelo; a continuación, girar otros 90°.

3.7.13 Colocación de las cubiertas

Para aparatos sin amortiguador de cierre:

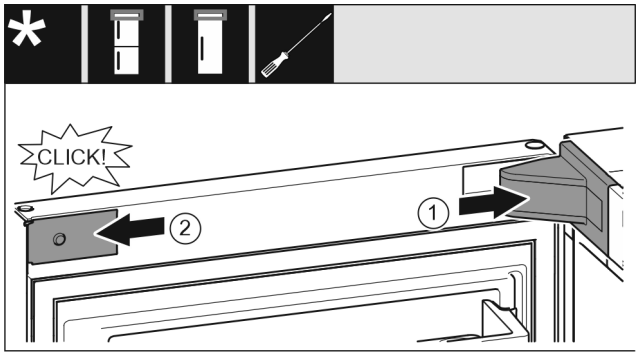

Fig. 25

La puerta está abierta 90°.

- ▶ Coloque la cubierta del soporte del cojinete *Fig. 25 (1)* y encájela en su sitio, separándola con cuidado si es necesario.
- ▶ Coloque la tapa ciega *Fig. 25 (2)* lateralmente y encájela.

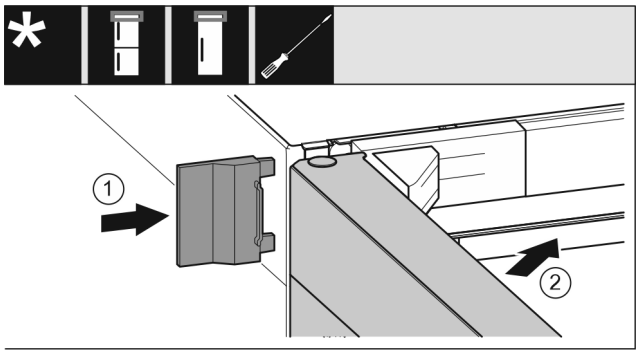

Fig. 26

- ▶ Coloque por deslizamiento la cubierta exterior *Fig. 26 (1)*.
- ▶ Cierre la puerta superior *Fig. 26 (2)*.

3.8 Montaje de los distanciadores de pared*

Con los distanciadores de pared, su electrodoméstico alcanza el consumo de energía declarado y no se forma condensación en caso de humedad ambiente elevada. El electrodoméstico es totalmente operativo sin el uso de los distanciadores de pared, pero ofrece un consumo energético ligeramente superior.

Si inserta los distanciadores de pared, la profundidad del electrodoméstico aumenta aproximadamente 15 mm.*

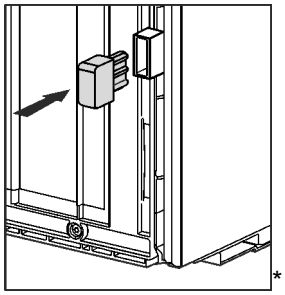

*

- ▶ Electrodoméstico con distanciadores de pared cerrados: Inserte el distanciador de pared en la parte trasera inferior izquierda y derecha del electrodoméstico.

3.9 Instalación del aparato

ATENCIÓN
¡Peligro de lesiones debido al electrodoméstico pesado!

- ▶ Transportar el electrodoméstico a su lugar de instalación entre dos personas.

ADVERTENCIA
Peligro de incendio por cortocircuito.
▶ Cuando coloque el electrodoméstico: No retorcer, pellizcar ni dañar el cable de conexión a la red eléctrica.
▶ No poner en marcha el electrodoméstico con un cable conector defectuoso.

ADVERTENCIA
Peligro de incendio y de sobrecalentamiento
▶ No coloque aparatos que emiten calor como, por ej. microondas, tostadoras etc. sobre el aparato.

Asegurar que se cumplen los siguientes requisitos:
❑ Desplazar el aparato únicamente descargado.
❑ Colocar el aparato únicamente con ayuda.

▶ Extraer el cable de conexión a la red del paquete.
▶ Insertar el conector para aparatos de frío del cable de conexión a la red completamente en el conector en la parte posterior del electrodoméstico. Asegurarse de que el conector para aparatos de frío esté firmemente asentado.
▶ Si es necesario, llevar el enchufe de la red a una toma de corriente de libre acceso utilizando un cordón.

3.10 Alineación del aparato

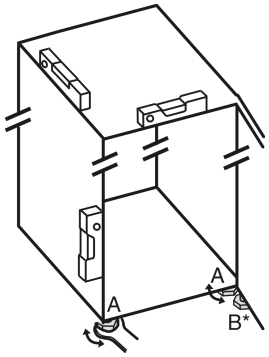

Fig. 27

▶ Atornillar las patas regulables *Fig. 27 (A)* con la llave fija adjunta y un nivel de burbuja hasta que el electrodoméstico quede bien alineado y nivelado.
▷ El electrodoméstico está alineado.

ATENCIÓN
Peligro de lesiones y daños debido al vuelco del electrodoméstico.
Si la pata de ajuste **B** del caballete inferior no se apoya correctamente en el suelo, el electrodoméstico puede volcar. Esto podría provocar daños materiales y lesiones.
▶ Desenroscar la pata de ajuste **B** en el caballete según las instrucciones.

▶ Desenroscar la pata regulable *Fig. 27 (B)* en el soporte de cojinete con la llave fija adjunta hasta que se pose en el suelo.
▶ Girar la pata de ajuste *Fig. 27 (B)* como máximo otros 90° para evitar daños en la puerta.
▷ El electrodoméstico está asegurado contra el vuelco.

3.11 Instalación de varios electrodomésticos

Los electrodomésticos están diseñados para diferentes tipos de instalación. Si desea instalar varios electrodomésticos uno al lado del otro o uno encima del otro, hay que asegurarse de que se cumplan los siguientes requisitos:
❑ Colocar uno al lado del otro o uno encima del otro solo los electrodomésticos diseñados para ello.
❑ Observar las notas y la tabla siguiente.

AVISO
Riesgo de daños derivado de agua de condensación
▶ No instalar el electrodoméstico directamente al lado de otro frigorífico/congelador.

Modelo	Tipo de instalación
Todos los modelos	Individualmente
Los modelos cuya designación comienza por **S**.	Side-by-Side (SBS)
Modelos sin calefacción de pared lateral	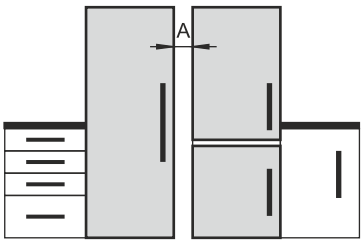 **Uno al lado del otro:** Con una distancia **A** de 70 mm entre los electrodomésticos. Si no mantiene esta distancia, se formará condensación en las paredes laterales entre los electrodomésticos. 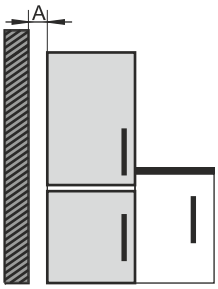 **En una pared exterior:** Colocarlos uno al lado del otro con la distancia **A** como en una instalación. Si no mantiene esta distancia, puede formarse agua de condensación en la pared lateral del electrodoméstico.

Modelos y tipo de instalación

Montar los electrodomésticos de acuerdo con las instrucciones de montaje separadas.

3.12 Integración del electrodoméstico en una fila de cocina

Puede integrar el electrodoméstico en una fila de cocina. Respete las siguientes condiciones de instalación:

- Si instala un armario complementario sobre el electrodoméstico, debe prever una sección de ventilación con la profundidad correspondiente en la parte trasera del armario superior.
- Si coloca el electrodoméstico con las bisagras junto a una pared, debe tener en cuenta la distancia hasta el lado del electrodoméstico.
- Para que la puerta pueda abrirse completamente, el electrodoméstico debe sobresalir por el grosor frontal. Dependiendo de la profundidad del hueco, el electrodoméstico puede sobresalir más.

ADVERTENCIA

Peligro de incendio por cortocircuito.

▶ Cuando coloque el electrodoméstico: No retorcer, pellizcar ni dañar el cable de conexión a la red eléctrica.

▶ No poner en marcha el electrodoméstico con un cable conector defectuoso.

Asegurarse de que se cumplan los siguientes requisitos:

- ❑ La toma de corriente es fácilmente accesible y no está detrás del electrodoméstico.
- ❑ Se cumplen los requisitos de ventilación. (consulte 3.3 Requisitos de ventilación) .
- ❑ Se tienen en cuenta las dimensiones de la conexión. (consulte 3.14 Conectar el electrodoméstico al suministro eléctrico)
- ❑ Los distanciadores de pared están montados.*

3.12.1 Dimensiones del hueco para electrodomésticos con empuñadura empotrada*

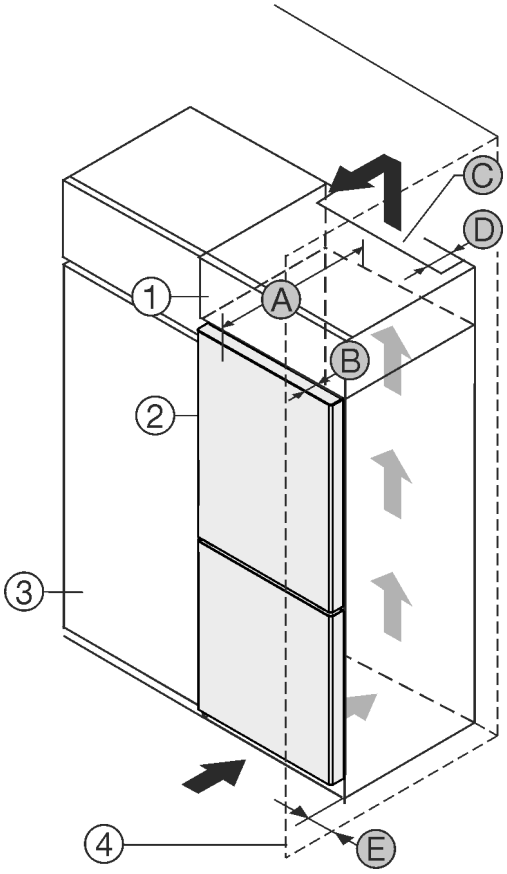

Fig. 28

(1) Armario complementario
(2) Electrodoméstico
(3) Armario de cocina
(4) Pared
(A) Profundidad del electrodoméstico
(B) Profundidad de la puerta
(C) Sección de ventilación
(D) Distancia de la parte posterior del electrodoméstico
(E) Distancia al lado del electrodoméstico

Electrodomésticos con empuñadura empotrada:	
A	675 mm[x]
B	75 mm
C	mín. 300 cm²
D	mín. 50 mm
E	mín. 13 mm

Electrodomésticos con empuñadura empotrada y frente del vidrio / frente de piedra:	
A	682 mm[x]
B	82 mm
C	mín. 300 cm²
D	mín. 50 mm
E	mín. 20 mm

[x] En los electrodomésticos con distanciadores de pared, la dimensión aumenta en 15 mm.*

3.12.2 Dimensiones del hueco para electrodomésticos con tirador de palanca*

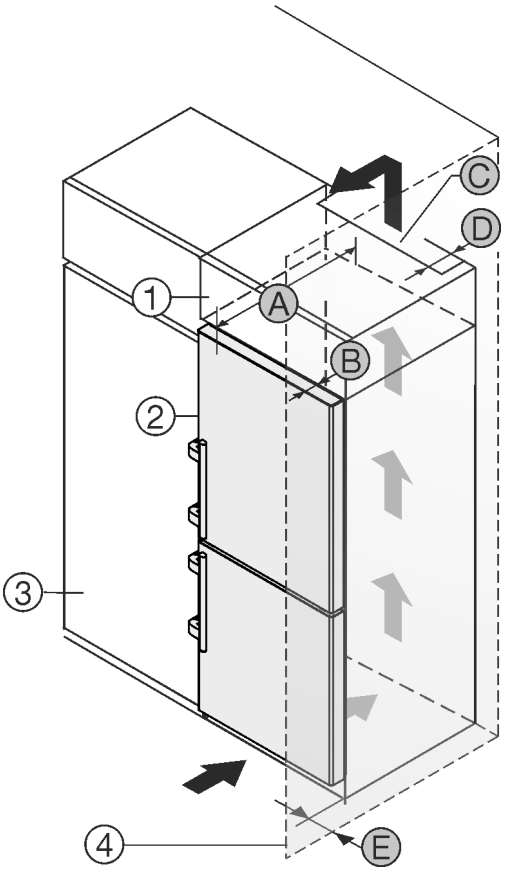

Fig. 29

(1) Armario complementario
(2) Electrodoméstico
(3) Armario de cocina
(4) Pared
(A) Profundidad del electrodoméstico
(B) Profundidad de la puerta
(C) Sección transversal de ventilación
(D) Distancia de la parte posterior del electrodoméstico
(E) Distancia al lado del electrodoméstico

Electrodomésticos con tirador de palanca:	
A	675 mm[x]
B	75 mm
C	mín. 300 cm^2
D	mín. 50 mm
E	mín. 57 mm

[x] En los electrodomésticos con distanciadores de pared, la dimensión aumenta en 15 mm.*

3.13 Después de la colocación

▶ Retirar todas las piezas de seguridad para el transporte del interior.

AVISO
Daños materiales por objetos punzantes o cortantes.
Si utiliza objetos punzantes o cortantes para retirar el material de embalaje, puede dañar el electrodoméstico.
▶ No utilizar objetos punzantes o cortantes para retirar el material de embalaje.

▶ Retirar las láminas protectoras del interior: Retirar la lámina de forma plana a lo largo del componente para minimizar la fuerza de adherencia de la lámina.
▶ Limpiar el electrodoméstico. (consulte 10.8 Limpiar el aparato)
▶ Anotar el tipo (modelo, número), la denominación del electrodoméstico, el número de electrodoméstico/de serie, la fecha de compra y la dirección del distribuidor.

3.14 Conectar el electrodoméstico al suministro eléctrico

ADVERTENCIA
¡Peligro de descarga eléctrica y de sufrir lesiones por estar el electrodoméstico o el cable de alimentación eléctrica dañados!
Peligro de muerte y de lesiones por cortes. Si el electrodoméstico o el cable de alimentación eléctrica han sufrido daños durante el transporte, usted puede recibir una descarga eléctrica. Además, puede cortarse con piezas dañadas de la carcasa del electrodoméstico.
▶ Tras el transporte, comprobar que el electrodoméstico y el cable de alimentación eléctrica no presenten daños.
▶ No poner en ningún caso en funcionamiento el electrodoméstico si este o el cable de alimentación eléctrica presentan daños.
▶ Ponerse en contacto con el servicio al cliente.

Conecte el electrodoméstico al suministro eléctrico mediante el cable de alimentación suministrado por separado. El cable de alimentación tiene un conector para aparatos de frío en un extremo y un enchufe en el otro.

Asegurar que se cumplen los siguientes requisitos:
- El equipo y el cable de alimentación no están dañados.
- El electrodoméstico se ha colocado correctamente. (consulte 3.8 Montaje de los distanciadores de pared*)
- Se han cumplido los requisitos de conexión eléctrica.
- Se conocen y se cumplen las medidas para la conexión conforme a las especificaciones. (consulte 3.4 Dimensiones para la conexión del suministro de corriente)
- La tensión y frecuencia de red se corresponden con las indicaciones de la placa de características.
- La caja de enchufe está debidamente conectada a tierra y protegida eléctricamente mediante fusible.
- La corriente de activación del fusible se sitúa entre 10 y 16 A.
- La toma de corriente es fácilmente accesible y no está detrás del electrodoméstico. (consulte 3.4 Dimensiones para la conexión del suministro de corriente)

AVISO
¡Peligro de daños por funcionamiento indebido!
Daños en los componentes eléctricos del electrodoméstico.
▶ Utilizar únicamente el cable de alimentación eléctrica suministrado.

ADVERTENCIA
¡Peligro de incendio por conexión indebida!
Quemaduras.
Daños en el electrodoméstico.
▶ No utilice ningún cable prolongador.
▶ No utilice ninguna regleta de contactos.

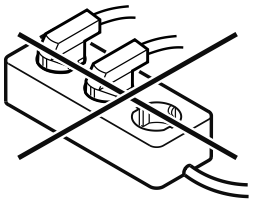

AVISO
¡Peligro de daños por conexión indebida!
Daños en el electrodoméstico.
▶ No conecte el aparato a inversores para sistemas aislados como instalaciones solares o generadores de gasolina.

▶ Conectar la clavija del cable conector a la red a la alimentación de tensión eléctrica. Prestar atención al asiento firme de la clavija en la toma de corriente.
▷ El logotipo de Liebherr aparece en la pantalla.
▷ La pantalla cambia al símbolo de standby.
▷ Si no sucede nada en 60 segundos: El símbolo de reposo empalidece o desaparece.
▷ El electrodoméstico está conectado. Para la primera puesta en marcha, véanse las instrucciones de uso.

3.15 Eliminación del embalaje

ADVERTENCIA
Peligro de asfixia derivado del material de embalaje y las láminas
▶ No permita que los niños jueguen con el material de embalaje.

El embalaje está fabricado con materiales reciclables:
- Cartón paja/cartón
- Piezas de poliestireno expandido
- Láminas y bolsa de polietileno

- Flejes para bandaje de polipropileno
- Marco de madera clavado con plancha de polietileno*

▶ Deposite el material de embalaje en un punto de recogida oficial.

4 Funcionamiento de la pantalla Touch

Puede manejar su electrodoméstico con la pantalla Touch. Con la pantalla Touch (de aquí en adelante, la pantalla), puede seleccionar las funciones del electrodoméstico tocando. Si no realiza ninguna acción en la pantalla durante 10 segundos, la pantalla salta al menú superior o directamente al indicador de estado.

4.1 Navegación y explicación de los símbolos

En las ilustraciones se utilizan distintos símbolos para la navegación con la pantalla. En la siguiente tabla se describen estos símbolos.

Símbolo	Descripción
	**Pulsar la flecha de navegación hacia delante:** Seguir navegando en el primer menú.
	**Pulsar la flecha de navegación hacia atrás:** Volver al primer menú.
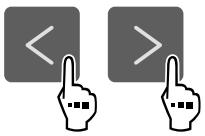	**Pulsar varias veces seguidas la flecha de navegación:** Navegar hasta la función deseada del menú.
	**Pulsar el símbolo de confirmación:** Activar/desactivar la función. Abrir submenú.
	**Pulsar el símbolo de confirmación junto con el símbolo de retroceso:** Volver al menú inmediatamente superior.
	**Flecha con reloj:** La siguiente visualización en pantalla tarda más de 10 segundos en aparecer.
	**Flecha con indicación de tiempo:** La siguiente visualización en pantalla tarda en aparecer el tiempo indicado.
	**Símbolo "Abrir el menú de ajustes":** Navegar al menú de ajustes y abrirlo. De ser necesario: Navegar a la función deseada del menú de ajustes. (consulte 4.2.1 Abrir el menú de ajustes)
	**Símbolo "Abrir el menú avanzado":** Navegar al menú avanzado y abrirlo. De ser necesario: Navegar a la función deseada del menú avanzado. (consulte 4.2.2 Abrir el menú avanzado)
Ninguna acción en 10 segundos	Si no realiza ninguna acción en la pantalla durante 10 segundos, la pantalla salta al menú superior o directamente al indicador de estado.
Cerrar y volver a abrir la puerta.	Si se cierra y se vuelve a abrir la puerta inmediatamente, la pantalla vuelve directamente al indicador de estado.

Nota: Las ilustraciones de la pantalla se representan con los conceptos en inglés.

4.2 Menús

Las funciones del electrodoméstico se distribuyen en distintos menús.

Menú	Descripción
Menú principal	Cuando enciende el dispositivo, se encontrará automáticamente en el menú principal. Desde aquí podrá acceder a las funciones más importantes del electrodoméstico, al menú de ajustes y al menú avanzado.
 Menú de ajustes	El menú de ajustes contiene otras funciones que permiten configurar el electrodoméstico. (consulte 4.2.1 Abrir el menú de ajustes)
Menú avanzado	El menú avanzado incluye funciones especiales del electrodoméstico para configurarlo. El acceso al menú avanzado está protegido por el código numérico **1 5 1**. (consulte 4.2.2 Abrir el menú avanzado)

4.2.1 Abrir el menú de ajustes

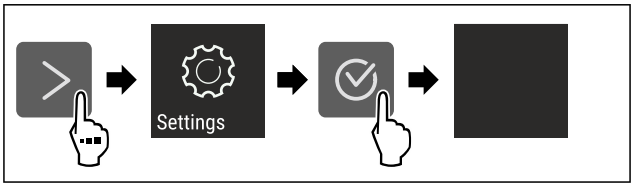

Fig. 30 Representación a modo de ejemplo

▶ Siga los pasos de procedimiento según la figura.
▷ El menú de ajustes está abierto.
▶ De ser necesario: Navegar a la función deseada.

4.2.2 Abrir el menú avanzado



Fig. 31

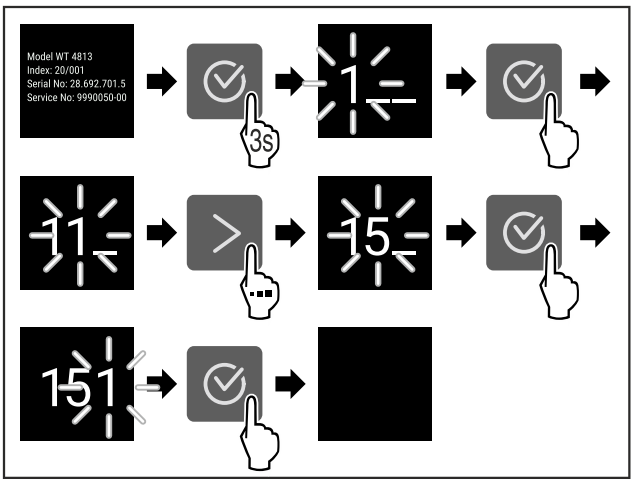

*Fig. 32 Representación a modo de ejemplo del acceso con el código numérico **151***

▶ Siga los pasos de procedimiento según la figura.
▷ El menú ampliado está abierto.
▶ De ser necesario: Navegar a la función deseada.

4.3 Modo de reposo

Si no toca la pantalla durante 1 minuto, la pantalla entrará en modo de reposo. En el modo de reposo se atenúa la luminosidad de visualización.

4.3.1 Salir del modo de reposo

▶ Pulse cualquier tecla de navegación.
▷ El modo de reposo finaliza.

5 Puesta en marcha

5.1 Encendido del electrodoméstico (primera puesta en servicio)

Asegurar que se cumplen los siguientes requisitos:

❑ El aparato está fijado y conectado según las instrucciones de montaje.
❑ Se han retirado del electrodoméstico todas las cintas adhesivas, láminas protectoras y adhesivas, así como las protecciones para el transporte de dentro y fuera del electrodoméstico.
❑ Se han retirado de los cajones todas las inserciones publicitarias.
❑ Se conoce el funcionamiento de la pantalla Touch. (consulte 4 Funcionamiento de la pantalla Touch)

Encender el electrodoméstico mediante la pantalla Touch:

▶ Si la pantalla está en modo de reposo: Pulse el símbolo de confirmación.
▶ Siga los pasos de procedimiento según la figura.

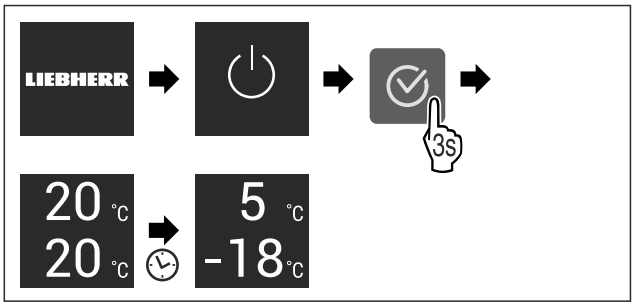

Fig. 33 Representación a modo de ejemplo

▷ Aparece el indicador de estado.
▷ El electrodoméstico se enfría a la temperatura objetivo ajustada de fábrica.
▷ El electrodoméstico se inicia en el modo de demostración (aparece el indicador de estado con DEMO): Cuando el electrodoméstico arranca en el modo de demostración, puede desactivar este modo dentro de los siguientes 5 minutos. (consulte Modo de demostración)

Información adicional:

- Poner en servicio el EasyTwist-Ice. (consulte 5.2 Poner en servicio el EasyTwist-Ice*) *
- Poner en servicio el SmartDevice. (consulte 2.3 SmartDevice) y (consulte WiFi)

Nota
El fabricante recomienda:

▶ Introducir los alimentos: Esperar aprox. 6 horas hasta que se alcance la temperatura ajustada.
▶ Introducir los **alimentos para congelar** a -18 °C o a una temperatura inferior.
▶ Tener en cuenta las indicaciones sobre la conservación. (consulte 6.1 Notas sobre la conservación)

Nota
Puede obtener accesorios en la tienda Liebherr-Hausgeräte en go.liebherr.com/47wtc4.

5.2 Poner en servicio el EasyTwist-Ice*

Si el electrodoméstico está equipado con un EasyTwist-Ice, debe limpiar el EasyTwist-Ice **antes de utilizarlo por primera vez**.

Asegurar que se cumplen los siguientes requisitos:

❑ El aparato está completamente conectado.

▶ Limpie el EasyTwist-Ice. (consulte 10.8.6 Limpiar el EasyTwist-Ice*)
▶ Llene del depósito de agua. (consulte Llenado del depósito de agua)

6 Conservación

6.1 Notas sobre la conservación

ADVERTENCIA
Peligro de incendio debido a la presencia de aparatos eléctricos.
En caso de utilizar aparatos eléctricos en la zona de alimentos de su electrodoméstico, puede producirse un incendio.

▶ No utilice aparatos eléctricos en la zona de alimentos del electrodoméstico a menos que lo recomiende el fabricante.

Nota
El consumo de energía aumenta y la potencia de refrigeración se reduce si la ventilación es insuficiente.
▶ Deje siempre libres las ranuras de aire.

Deben tenerse en cuenta las siguientes indicaciones para la conservación:

- En el compartimento del congelador: Envasar bien los alimentos.
- Envasar o cubrir en envases cerrados los alimentos que fácilmente puedan despedir o absorber olores o sabores.
- Guardar los líquidos en recipientes cerrados.
- Distanciar los alimentos para que el aire pueda circular bien.
- Almacenar los alimentos en el envase, tal como se indica.
- Observar siempre la fecha de caducidad indicada en el embalaje.

Nota
Si no se siguen estas indicaciones, se pueden deteriorar los alimentos.

6.2 Compartimento del frigorífico

Debido a la circulación de aire en el electrodoméstico se ajustan diferentes zonas de temperatura. Encontrará las diferentes zonas de temperatura en la vista general del electrodoméstico y del equipamiento. (consulte 2.2 Vista general del electrodoméstico y del equipamiento)

6.2.1 Clasificación de los alimentos

ATENCIÓN
¡Peligro de lesiones y daños por alimentos u objetos mal colocados!
Si coloca alimentos u objetos sobre la placa de vidrio inferior, la puerta no puede cerrar correctamente. Al hacerlo, los estantes en la contrapuerta pueden romperse, y los alimentos u objetos pueden caerse y causar lesiones.
▶ Mantener despejada la zona delantera de la placa de vidrio inferior.

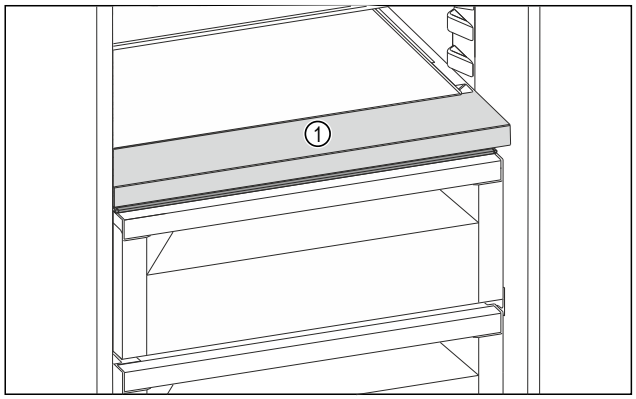

Fig. 34 Representación a modo de ejemplo
(1) Zona delantera
▶ Zona superior y puerta: Almacenamiento de mantequilla, queso, conservas y tubos.
▶ Zona de temperatura más fría: Almacenamiento de alimentos perecederos como platos cocinados, carne y embutidos.
▶ Estante inferior: Almacenamiento de carne o pescado crudos.

6.3 EasyFresh

EasyFresh resulta adecuado para alimentos no envasados, como fruta y verdura.

Nota
▶ Guardar los cítricos en rodajas (p. ej., rodajas de limón o naranja) en un recipiente.

La humedad del aire en el compartimento depende del contenido de humedad de los alimentos a refrigerar, así como de la frecuencia de apertura. La humedad se puede regular. (consulte 9.5 Tapa del compartimento del cajón EasyFresh)

6.3.1 Clasificación de los alimentos

▶ Introduzca fruta y verdura sin envasar.
Si la humedad del aire es demasiado alta:
▶ Regule la humedad del aire.

6.4 Compartimento del congelador

Aquí se establece un clima de conservación seco y helado a -18 °C. Un clima de conservación helado es adecuado para guardar alimentos y productos congelados durante varios meses, para hacer cubitos de hielo o para congelar alimentos frescos.

6.4.1 Congelar los alimentos

Cantidad para congelar

Puede congelar todos los alimentos que desee en un espacio de 24 horas, como se indica en la placa de características (consulte 11.5 Placa de identificación) en "Capacidad de congelación... kg/24h".

Para que los alimentos se congelen rápidamente hasta el núcleo, deben respetarse las siguientes cantidades por paquete:

- Frutas y verduras hasta 1 kg
- Carne hasta 2,5 kg

Congelar los alimentos con SuperFrost

Según la cantidad a congelar, puede activar SuperFrost antes de congelar, para lograr una temperatura de congelación más baja. (consulte SuperFrost)
▶ Activar SuperFrost si la cantidad de congelación es superior a aprox. 2 kg.

El momento en el que se activa SuperFrost depende de la cantidad que se congele:

Cantidad para congelar	Momento de activación de SuperFrost
Congelación de pequeñas cantidades	Activar SuperFrost aproximadamente 6 horas antes de la congelación. En cuanto el electrodoméstico desactiva automáticamente el SuperFrost, puede volver a clasificar la comida.
Cantidad máxima de congelación	Activar SuperFrost aproximadamente 24 horas antes de la congelación. En cuanto el electrodoméstico desactiva automáticamente el SuperFrost, puede volver a clasificar la comida.

Clasificación de los alimentos

ATENCIÓN
¡Peligro de lesiones por fragmentos de vidrio!
Las botellas y latas con bebidas pueden reventar durante la congelación. Esto es especialmente cierto en el caso de las bebidas carbonatadas.
▶ Congelar botellas y latas con bebida solo si ha activado la función BottleTimer en la aplicación SmartDevice.

Cantidad para congelar	Clasificación de los alimentos
Congelación de pequeñas cantidades	Colocar los alimentos envasados en el cajón superior. Si es posible, colocar los alimentos al fondo del cajón, cerca de la pared trasera.
Cantidad máxima de congelación	Distribuir los alimentos envasados entre todos los cajones teniendo en cuenta que el cajón inferior solo debe contener alimentos ya congelados. Si es posible, colocar los alimentos al fondo del cajón, cerca de la pared trasera.

6.4.2 Descongelar los alimentos

ADVERTENCIA
Peligro de intoxicación alimentaria
▶ No vuelva a congelar los alimentos descongelados.
▶ Consumir lo antes posible los alimentos descongelados.

Puede descongelar los alimentos de diferentes maneras:
- En el compartimento del frigorífico
- En el microondas
- En el horno u horno de convección
- A temperatura ambiente

▶ Retirar solo tantos alimentos como sea necesario.

6.5 Tiempos de conservación

Los tiempos de conservación indicados son valores orientativos.

En el caso de los alimentos que llevan impresa la fecha de caducidad, ésta se refiere siempre a la fecha indicada en el envase.

6.5.1 Compartimiento frigorífico

Se aplica la fecha de caducidad indicada en el envase.

6.5.2 Compartimiento congelador

Valores orientativos del periodo de conservación de diferentes alimentos		
Helado	a -18 °C	2 a 6 meses
Salchichas, jamón	a -18 °C	2 a 3 meses
Pan, productos de pastelería	a -18 °C	2 a 6 meses
Caza, cerdo	a -18 °C	6 a 9 meses
Pescado, graso	a -18 °C	2 a 6 meses
Pescado, magro	a -18 °C	6 a 8 meses
Queso	a -18 °C	2 a 6 meses
Aves, carne de vaca	a -18 °C	6 a 12 meses
Verdura, fruta	a -18 °C	6 a 12 meses

7 Ahorrar energía

- Preste siempre atención a que exista una buena ventilación y escape de aire. No cubra los orificios de ventilación ni las rejillas de aire.
- Deje siempre libres los canales de circulación del ventilador.
- No colocar el electrodoméstico ni en la zona de una radiación solar directa ni al lado de una calefacción o similar.
- Si coloca el electrodoméstico al lado de un horno el consumo de energía puede aumentar ligeramente. Esto dependerá de la duración e intensidad de uso del horno.
- El consumo de energía depende de las condiciones de instalación como, por ejemplo, la temperatura ambiente . Si la temperatura ambiente aumenta, también puede ser mayor el consumo de energía.
- Abra el aparato durante el menor tiempo posible.
- Cuanto más baja se ajuste la temperatura, mayor será el consumo de energía.
- Disponga los alimentos por orden: home.liebherr.com/food.
- Almacenar todos los alimentos bien envasados y cubiertos. De este modo se evita la formación de escarcha.
- Extraiga los alimentos únicamente mientras sea necesario para que no se calienten en exceso.
- Al guardar alimentos calientes: dejarlos enfriar primero a temperatura ambiente.
- Descongele los alimentos congelados en la cámara frigorífica.
- En periodos vacacionales prolongados, utilice el HolidayMode (consulte HolidayMode) .

8 Uso

8.1 Componentes de manejo y visualización

8.1.1 Indicación de Status

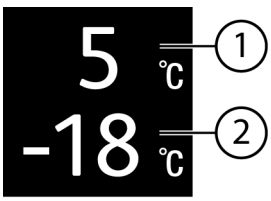

Fig. 35
(1) Indicador de temperatura del compartimiento frigorífico
(2) Indicador de temperatura del congelador

La indicación de Status muestra la temperatura ajustada y es el punto de partida. Desde allí, se navega a las funciones y ajustes.

8.1.2 Símbolos de visualización

Los símbolos de visualización facilitan información sobre el estado actual del aparato.

Símbolo	Estado del aparato
	Espera El aparato o la zona de temperatura están desactivados.
	Número intermitente El aparato está funcionando. La temperatura parpadea hasta que se alcanza el valor ajustado.
	Símbolo intermitente El aparato está funcionando. Se está realizando el ajuste.
	La barra se forma La función se activa.

8.2 Funciones del electrodoméstico

8.2.1 Indicaciones sobre las funciones del electrodoméstico

Las funciones del electrodoméstico están configuradas de fábrica para que este funcione correctamente.

Antes de modificar, activar o desactivar las funciones del electrodoméstico, asegúrese de que se cumplan los siguientes requisitos:

- ❑ Ha leído y comprendido las descripciones sobre el funcionamiento de la pantalla. (consulte 4 Funcionamiento de la pantalla Touch)
- ❑ Se ha familiarizado con los elementos de control e indicación de su electrodoméstico.

Apagar y encender el electrodoméstico

Con esta función podrá encender y apagar todo el electrodoméstico.

Apagar el electrodoméstico

Si apaga el electrodoméstico, se guardarán todos los ajustes realizados anteriormente.

Asegúrese de que se cumplan los siguientes requisitos:

- ❑ Las indicaciones de manejo (consulte 12 Puesta fuera de servicio) se han ejecutado.



Fig. 36

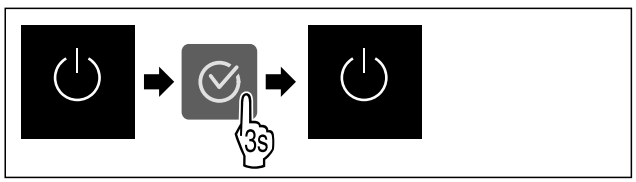

Fig. 37

▶ Siga los pasos de procedimiento según la figura.
▷ El electrodoméstico está apagado.
▷ El símbolo de reposo aparece en la pantalla.
▷ La pantalla se pone en negro.

Encender el electrodoméstico

Si la pantalla está en modo de reposo:

▶ Pulse cualquier tecla de navegación.

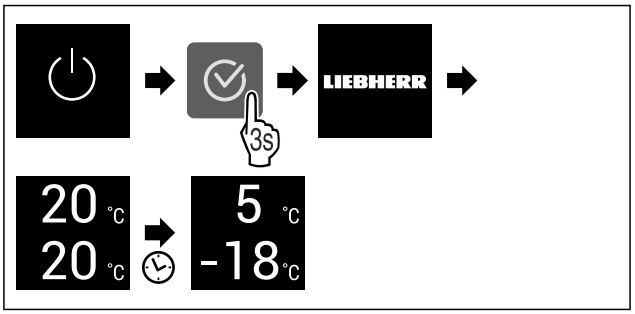

Fig. 38 Representación a modo de ejemplo

▶ Siga los pasos de procedimiento según la figura.
Cuando el electrodoméstico se inicia en modo de demostración:
▶ Desactivar el modo de demostración. (consulte Desactivar el modo de demostración)
▷ El electrodoméstico está encendido.
▷ Se restablecen los ajustes realizados anteriormente.
▷ El electrodoméstico se enfría a la temperatura objetivo establecida.

Apagar y encender la zona de temperatura

Puede desactivar zonas de temperatura individuales del electrodoméstico de manera independiente.

Aplicación:

- Limpieza
- Descongelación

Desconectar el compartimento del frigorífico

Asegurar que se cumplen los siguientes requisitos:

- ❑ El compartimento del frigorífico está vacío.

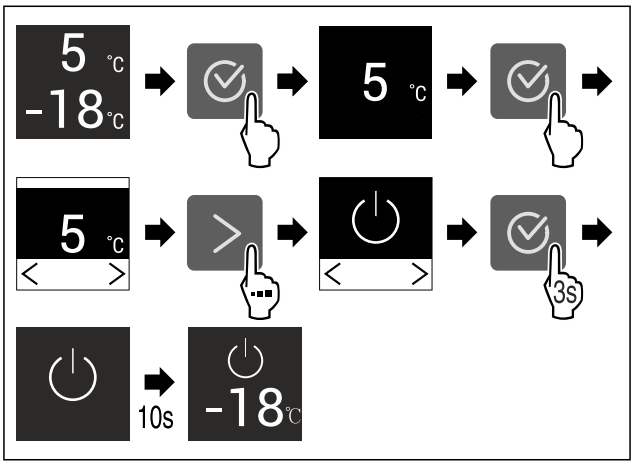

Fig. 39 Representación a modo de ejemplo

▶ Siga los pasos de procedimiento según la figura.
▷ El compartimento del frigorífico está desconectado.

Conectar el compartimento del frigorífico

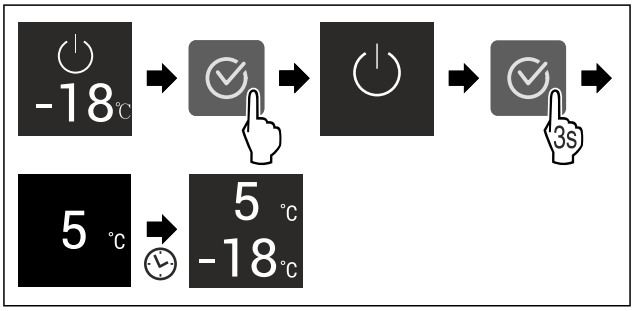

Fig. 40 Representación a modo de ejemplo

▶ Siga los pasos de procedimiento según la figura.

▷ El compartimento del frigorífico está conectado.
▷ El electrodoméstico se enfría hasta la última temperatura ajustada.

5 °C Temperatura

Con esta función se ajusta la temperatura.

La temperatura depende de los siguientes factores:
- Frecuencia de apertura de la puerta
- Duración de la apertura de la puerta
- Temperatura ambiente del lugar de instalación
- Tipo, temperatura y cantidad de alimentos

Zona de temperatura	Temperatura ajustada de fábrica	Ajuste recomendado
5 °C Frigorífico	5 °C	4 °C
-18 °C Compartimiento del congelador	-18 °C	-18 °C

Ajustar la temperatura en el compartimiento del frigorífico

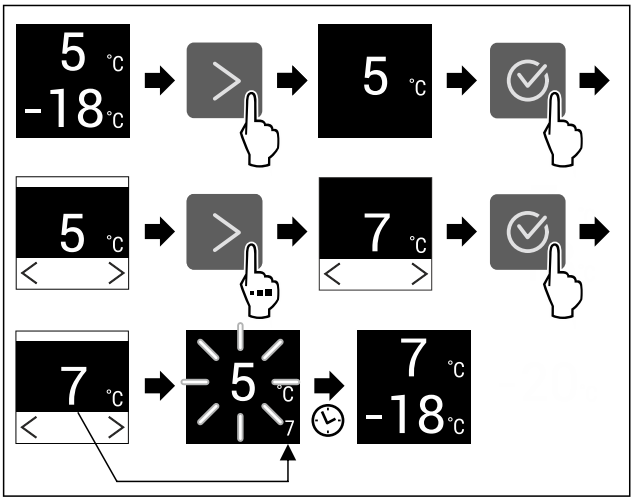

Fig. 41 Representación a modo de ejemplo

▶ Siga los pasos de procedimiento según la figura.
▷ La temperatura está ajustada.

Ajustar la temperatura en el compartimiento de refrigeración

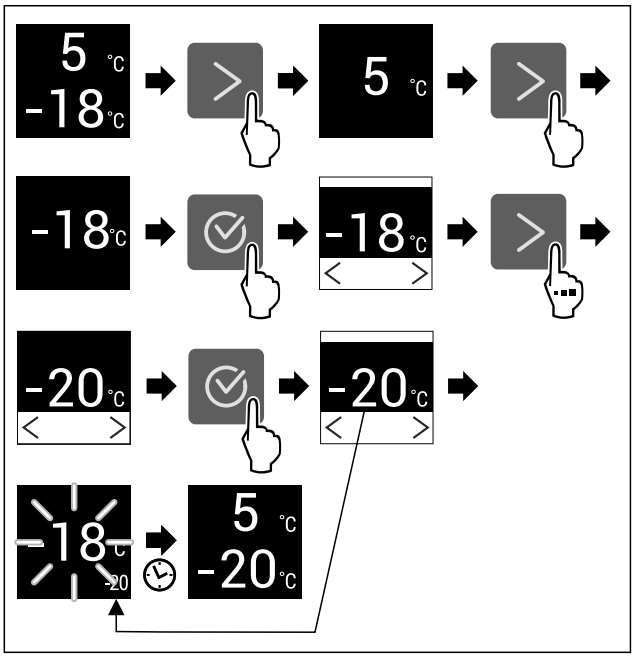

Fig. 42 Representación a modo de ejemplo

▶ Siga los pasos de procedimiento según la figura.
▷ La temperatura está ajustada.

D1 D-Value*

Con esta función se ajusta D-Value.

El D-Value indica si el compartimiento del frigorífico funciona con o sin pared seca. La pared trasera viene montada en el electrodoméstico a su entrega. El D-Value está preajustado a D1.

Puede quitar la pared trasera para su limpieza. (consulte 10.8.4 Limpieza de la pared trasera seca*) Para poner el electrodoméstico en funcionamiento sin la pared trasera, debe ajustar el D-Value a D2.

Nota
El consumo de energía declarado se determinó sin la pared trasera seca. El electrodoméstico es totalmente operativo sin pared trasera seca, pero ofrece un consumo energético ligeramente superior.
Liebherr recomienda:
▶ Poner el electrónico a funcionar con las pared trasera seca para evitar la condensación visible y que los alimentos se congelen.

Ajustar el D-Value



Fig. 43

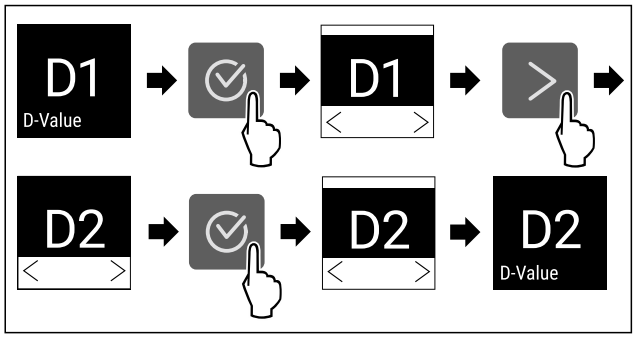

Fig. 44 Representación a modo de ejemplo: Cambiar de D1 a D2.

▶ Siga los pasos de procedimiento según la figura.
▷ El D-Value está ajustado.

SuperCool

Con esta función puede activar o desactivar el SuperCool. Si activa el SuperCool el electrodoméstico aumentará la potencia de refrigeración. Esto permite alcanzar temperaturas de refrigeración más bajas. Puede activar el SuperCool si desea refrigerar rápidamente grandes cantidades de alimentos.

Si la función está activa, el electrodoméstico trabaja con más potencia. Esto puede hacer que los ruidos de funcionamiento del electrodoméstico sean más altos por el momento y que el consumo energético suba.

Activar el SuperCool

Momento de activación de la función:

- Si desea almacenar alimentos frescos en el compartimento de refrigeración: Active la función al introducir los alimentos.

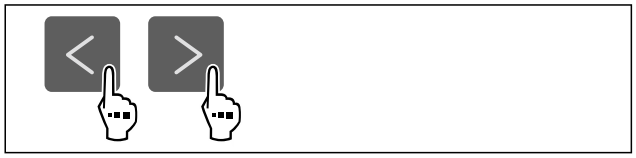

Fig. 46

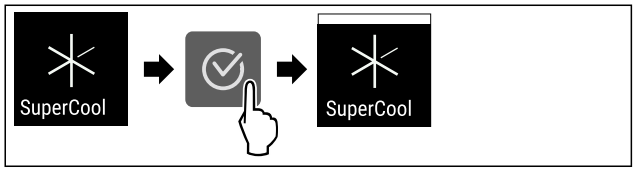

Fig. 47

▶ Siga los pasos de procedimiento según la figura.
▷ El SuperCool está activado.

Desactivar el SuperCool

El SuperCool se desactiva automáticamente después 18 horas. No obstante, también puede desactivar el SuperCool manualmente en cualquier momento:

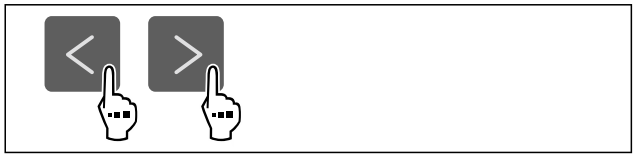

Fig. 48

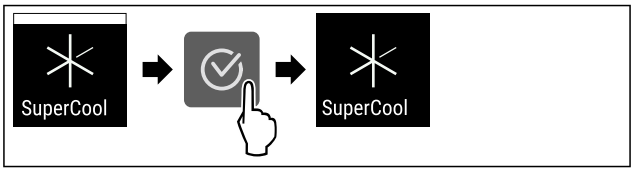

Fig. 49

▶ Siga los pasos de procedimiento según la figura.
▷ El SuperCool está desactivado.
▷ El electrodoméstico continúa funcionando en modo normal.
▷ El electrodoméstico enfría a la temperatura previamente ajustada.

PowerCool

Con esta función puede activar o desactivar el PowerCool. El PowerCool proporciona una estratificación térmica óptima para enfriar sus alimentos.

La función se refiere al compartimiento del frigorífico.

Aplicación:

- si la temperatura ambiente elevada (a partir de aprox. 35 °C)
- si la humedad del aire es elevada, como p. ej. durante los días de verano
- si se almacenan alimentos húmedos para evitar la formación de condensación en el interior

Nota
El ventilador puede funcionar aunque la función esté apagada. Esto proporciona el reparto óptimo de la temperatura en el electrodoméstico.

Si la función está activa, el electrodoméstico trabaja con más potencia. Esto puede hacer que los ruidos de funcionamiento del electrodoméstico sean más altos por el momento y que el consumo energético suba.

Activar el PowerCool

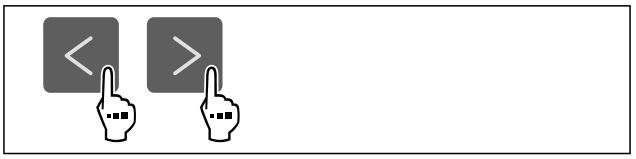

Fig. 50

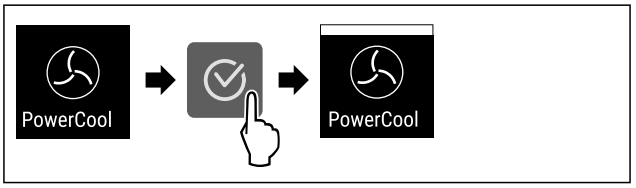

Fig. 51

▶ Siga los pasos de procedimiento según la figura.
▷ El PowerCool está activado.

Desactivar el PowerCool

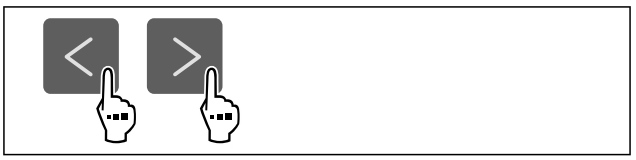

Fig. 52

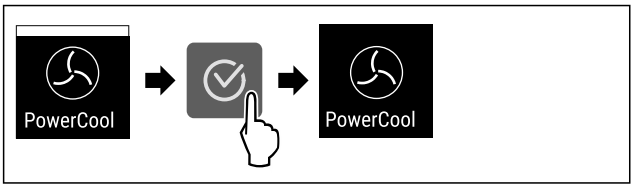

Fig. 53

▶ Siga los pasos de procedimiento según la figura.
▷ El PowerCool está desactivado.

SuperFrost

Con esta función puede activar o desactivar el SuperFrost. Si activa el SuperFrost el electrodoméstico aumentará la potencia de congelación. Esto le permite alcanzar temperaturas de congelación más bajas.

Aplicación:

- Congelar rápidamente los alimentos frescos hasta lo más profundo.
  Esto garantiza la conservación del valor nutritivo, el buen aspecto y el sabor natural de los alimentos.
- Aumente las reservas de frío en los alimentos congelados almacenados antes de descongelar el electrodoméstico.

Si la función está activa, el electrodoméstico trabaja con más potencia. Esto puede hacer que los ruidos de funcionamiento del electrodoméstico sean más altos por el momento y que el consumo energético suba.

Si la puerta permanece abierta durante demasiado tiempo, por ejemplo, en caso de estar guardando alimentos, el electrodoméstico comprueba automáticamente si su temperatura real coincide con la temperatura ajustada en el mismo. Si la diferencia supera un valor determinado, el electrodoméstico pasa a enfriar más automáticamente. En consecuencia, la temperatura que aparece en la pantalla puede ser superior a la temperatura real del electrodoméstico. Esto es normal y no indica ningún fallo de su electrodoméstico.

Activar el SuperFrost

Asegúrese de que se cumplan los siguientes requisitos:

❑ La cantidad a refrigerar y el momento de la activación del SuperFrost deben tenerse en cuenta. (consulte Congelar los alimentos con SuperFrost)

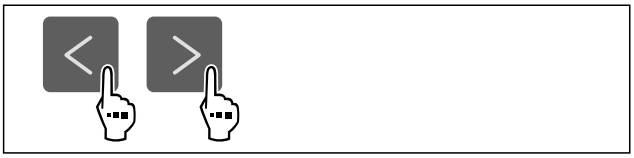

Fig. 54

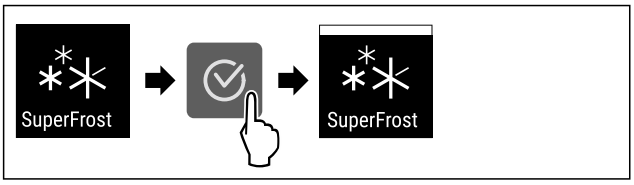

Fig. 55

▶ Siga los pasos de procedimiento según la figura.
▷ El SuperFrost está activado.

Desactivar el SuperFrost

El SuperFrost se desactiva automáticamente pasadas entre 56 y 72 horas dependiendo de la cantidad de alimentos introducidos. No obstante, también puede desactivar el SuperFrost manualmente en cualquier momento:

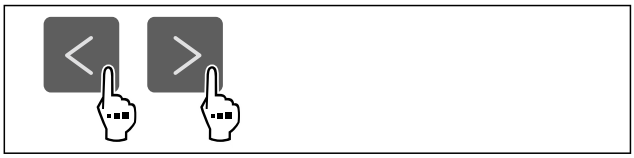

Fig. 56

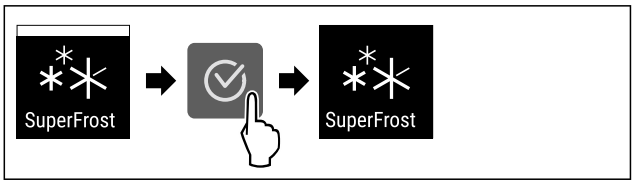

Fig. 57

▶ Siga los pasos de procedimiento según la figura.
▷ El SuperFrost está desactivado.
▷ El electrodoméstico continúa funcionando en modo normal.
▷ El electrodoméstico enfría a la temperatura previamente ajustada.

PartyMode

Con esta función puede activar o desactivar el PartyMode. El PartyMode activa funciones diferentes que resultan útiles en una fiesta.

PartyMode activa las siguientes funciones:

- SuperCool (consulte SuperCool)
- SuperFrost (consulte SuperFrost)

Puede configurar todas las funciones enumeradas de forma individual y flexible. Si desactiva el PartyMode todas las modificaciones desaparecerán.

Si la función está activa, el electrodoméstico trabaja con más potencia. Esto puede hacer que los ruidos de funcionamiento del electrodoméstico sean más altos por el momento y que el consumo energético suba.

Activar el PartyMode



Fig. 58

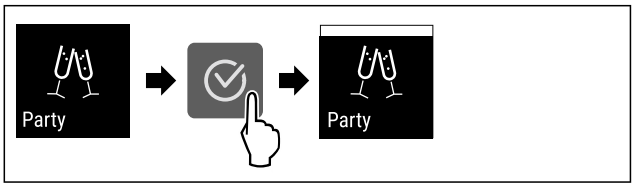

Fig. 59

▶ Siga los pasos de procedimiento según la figura.
▷ PartyMode y las funciones respectivas están activados.
▷ La temperatura actual parpadea hasta que se alcanza la temperatura final.

Desactivar el PartyMode

PartyMode se desactiva automáticamente después 24 horas. No obstante, también puede desactivar el PartyMode manualmente en cualquier momento:

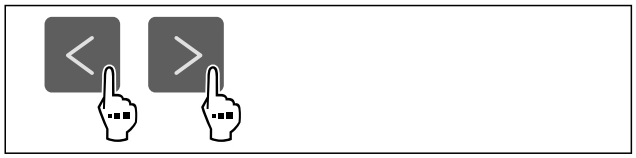

Fig. 60

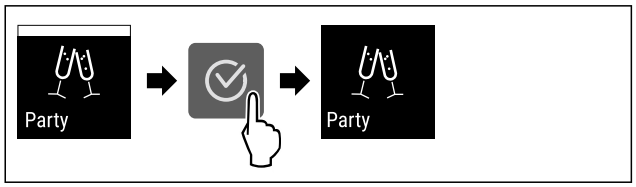

Fig. 61

▶ Siga los pasos de procedimiento según la figura.
▷ El PartyMode está desactivado.
▷ El electrodoméstico enfría a la temperatura previamente ajustada: La temperatura actual parpadea hasta que se alcanza la temperatura final.

HolidayMode

Con esta función puede activar o desactivar el HolidayMode. Si activa la HolidayMode el compartimiento de refrigeración se ajustará a 15 °C. Así ahorrará energía durante largos periodos de ausencia y evitará los malos olores y la aparición de moho.

Estado del electrodoméstico con HolidayMode activo
El compartimiento de refrigeración se enfría a 15 °C.
EasyFresh se enfría a 15 °C.
La temperatura ajustada se mantiene en el compartimiento de refrigeración.
El PartyMode está desactivado.
El SuperCool está desactivado.
El PowerCool está desactivado.

Activar el HolidayMode

▶ Vacíe el compartimiento de refrigeración al completo.
▶ Vacíe el EasyFresh al completo.

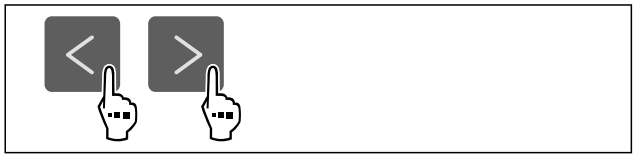

Fig. 62

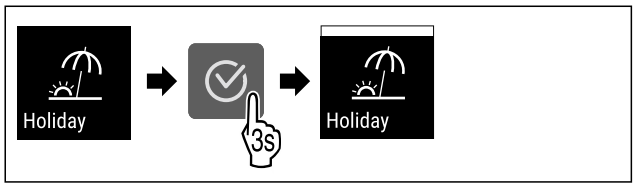

Fig. 63

▶ Siga los pasos de procedimiento según la figura.
▷ El HolidayMode está activado.
▷ El indicador de temperatura muestra el símbolo HolidayMode.

Desactivar el HolidayMode

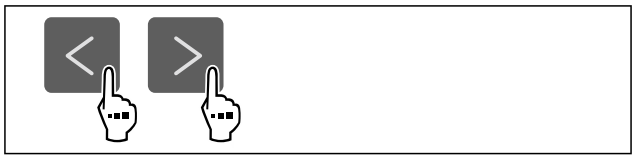

Fig. 64

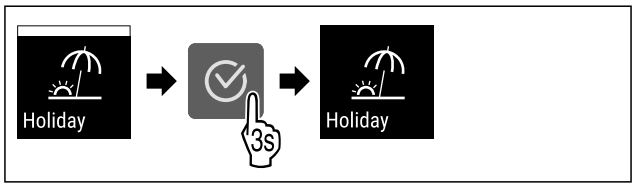

Fig. 65

▶ Siga los pasos de procedimiento según la figura.
▷ El HolidayMode está desactivado.
▷ El electrodoméstico enfría a la temperatura previamente ajustada.

SabbathMode

Con esta función puede activar o desactivar el SabbathMode. Si activa esta función, algunas funciones electrónicas se desconectan. Esto significa que su electrodoméstico cumple los requisitos religiosos en festividades judías como el Sabbat y cumple con la certificación STAR-K Kosher.

Estado del electrodoméstico con SabbathMode activo
El indicador de estado muestra continuamente el SabbathMode.
Todas las funciones de la pantalla excepto **función desactivar el SabbathMode** están bloqueadas.
Las funciones activas permanecen activas.
La pantalla permanece luminosa cuando se cierra la puerta.
La iluminación interior está desactivada.
Los recordatorios no se ejecutan. El intervalo de tiempo establecido se para.
Los recordatorios y avisos no se muestran.
No hay alarma de puerta.
No hay alarma de temperatura.
El ciclo de descongelación trabaja solo durante el tiempo especificado sin tener en cuenta el uso del electrodoméstico.
Tras un corte de corriente, el electrodoméstico vuelve al modo SabbathMode.

Estado del electrodoméstico

Nota
Este electrodoméstico cuenta con la certificación del instituto “Institute for Science and Halacha”. (www.machonha-lacha.co.il)

En www.star-k.org/appliances encontrará una lista de los electrodomésticos con certificación STAR-K.

Activar el SabbathMode

ADVERTENCIA
¡Peligro de intoxicación por alimentos en mal estado!
Si ha activado SabbathMode y se produce un fallo de corriente, no aparecerá ningún mensaje en la indicación de estado acerca del fallo de corriente. Al finalizar el fallo de corriente, el electrodoméstico continuará funcionando en SabbathMode. Debido al fallo de corriente los alimentos pueden estropearse y su consumo puede provocar una intoxicación alimentaria.
Tras un fallo de corriente:
▶ No consumir los alimentos que estaban congelados y se han descongelado.



Fig. 66

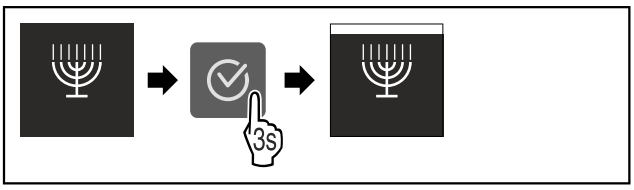

Fig. 67

▶ Siga los pasos de procedimiento según la figura.
▷ El SabbathMode está activado.
▷ El indicador de estado muestra continuamente el SabbathMode.

Desactivar el SabbathMode

SabbathMode se desactiva automáticamente después 80 horas. No obstante, también puede desactivar el SabbathMode manualmente en cualquier momento:

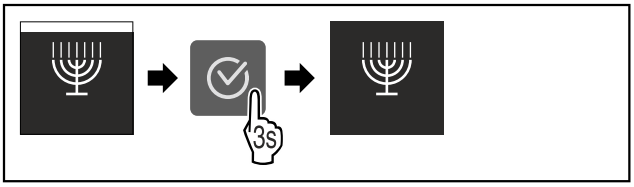

Fig. 68

▶ Siga los pasos de procedimiento según la figura.
▷ El SabbathMode está desactivado.

E-Saver

Con esta función puede activar o desactivar el modo ahorro de energía. Si activa el modo ahorro de energía, el consumo de energía bajará y la temperatura del electrodoméstico subirá. Los alimentos permanecen frescos pero su durabilidad se acorta.

Zona de temperatura	Ajuste recomendado (consulte Ajustar la temperatura en el compartimiento del frigorífico)	Temperatura con E-Saver activo
5 °C Frigorífico	4 °C	7 °C
-18 °C Congelador	-18 °C	-16 °C

Temperaturas

Activar el E-Saver

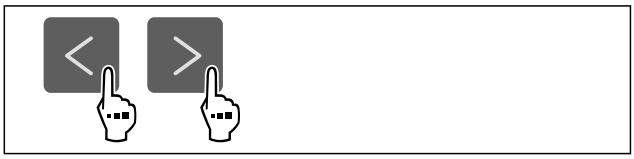

Fig. 69

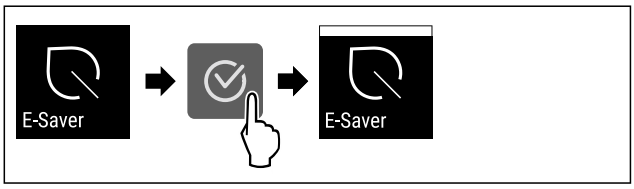

Fig. 70

▶ Siga los pasos de procedimiento según la figura.
▷ El modo ahorro de energía está activado.

Desactivar el E-Saver

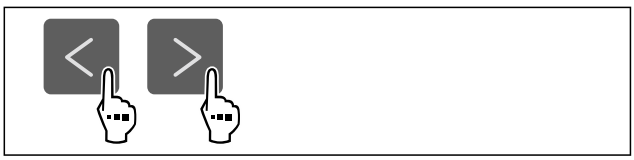

Fig. 71

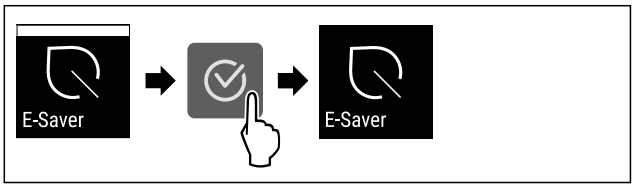

Fig. 72

▶ Siga los pasos de procedimiento según la figura.
▷ El modo de ahorro de energía está desactivado.

CleaningMode

Con esta función puede activar o desactivar el CleaningMode. El CleaningMode permite limpiar cómodamente el electrodoméstico.

Este ajuste se refiere al compartimiento del frigorífico.

Aplicación:

- Limpiar compartimiento del frigorífico. (consulte 10.8 Limpiar el aparato)

Estado del electrodoméstico con CleaningMode activo
El indicador de estado muestra continuamente el CleaningMode.
El compartimiento del frigorífico está apagado.
La iluminación interior está activada.
Los recordatorios y avisos no se muestran. Suena una señal.

Estado del electrodoméstico

Activar el CleaningMode



Fig. 73

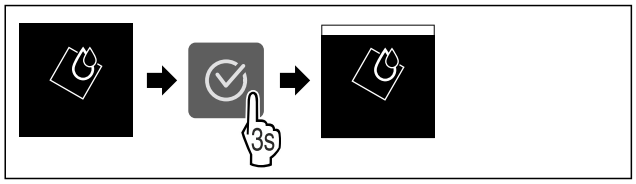

Fig. 74

▶ Siga los pasos de procedimiento según la figura.
▷ El CleaningMode está activado.
▷ El indicador de estado muestra continuamente el CleaningMode.

Desactivar el CleaningMode

El CleaningMode se desactiva automáticamente después 60 horas. No obstante, también puede desactivar el CleaningMode manualmente en cualquier momento:

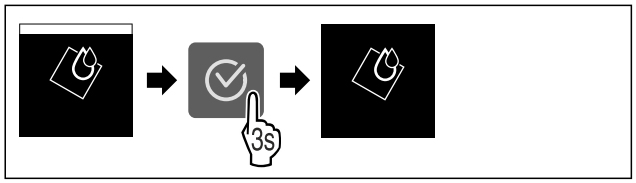

Fig. 75

▶ Siga los pasos de procedimiento según la figura.
▷ El CleaningMode está desactivado.
▷ El electrodoméstico enfría a la temperatura previamente ajustada.

Bloqueo de entrada

Con esta función puede activar o desactivar el bloqueo de entrada. El bloqueo de entrada impide que el electrodoméstico sea accionado accidentalmente, p. ej., por niños.

Aplicación:

- Evitar la modificación involuntaria de las funciones.
- Evitar la desconexión involuntaria del electrodoméstico.
- Evitar el ajuste involuntario de la temperatura.

Activar el bloqueo de entrada

Si activa el bloqueo de entrada, podrá seguir navegando por los menús, pero no podrá seleccionar ni modificar otras funciones.



Fig. 76

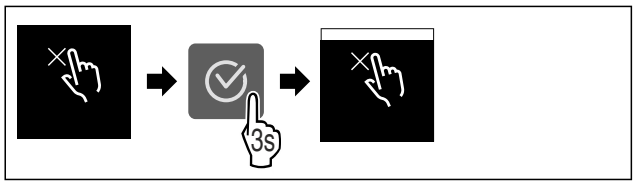

Fig. 77

▶ Siga los pasos de procedimiento según la figura.
▷ El bloqueo de entrada está activado.

Desactivar el bloqueo de entrada



Fig. 78

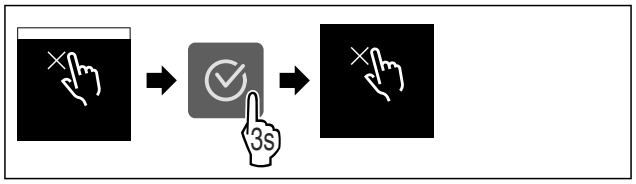

Fig. 79

▶ Siga los pasos de procedimiento según la figura.
▷ El bloqueo de entrada está desactivado.

Recordatorio

Con esta función puede activar o desactivar los recordatorios. La función está activada a su entrega.

Si la función está activada, aparecerán los siguientes recordatorios:

- Sustituir filtro de carbono activo del FreshAir (consulte Sustituir filtro de carbono activo del FreshAir)

Activar recordatorio



Fig. 80

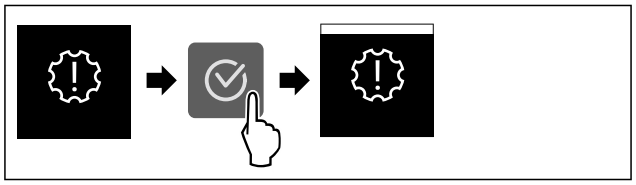

Fig. 81

▶ Siga los pasos de procedimiento según la figura.
▷ Recordatorio activado.

Desactivar recordatorio



Fig. 82

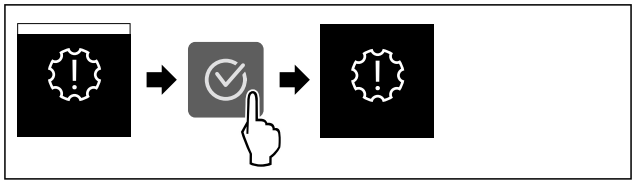

Fig. 83

▶ Siga los pasos de procedimiento según la figura.
▷ Recordatorio desactivado.

Unidad de temperatura

Con esta función se ajusta la unidad de temperatura. Puede ajustar la unidad de temperatura en grados Celsius o Fahrenheit.

Ajustar unidad de temperatura



Fig. 84

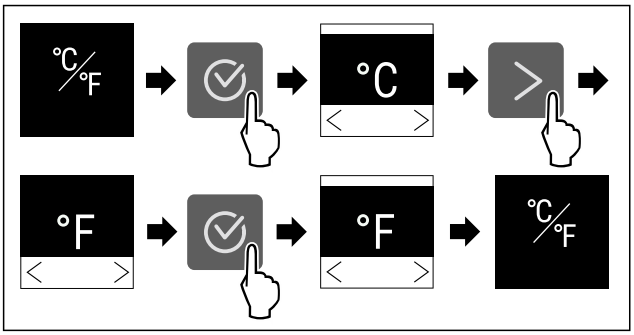

Fig. 85 Representación a modo de ejemplo: Cambiar de grados Celsius a Fahrenheit.

▶ Siga los pasos de procedimiento según la figura.
▷ La unidad de temperatura está ajustada.

Brillo de pantalla

Con esta función se ajusta gradualmente el brillo de la pantalla.

Puede ajustar los siguientes niveles de brillo:

- 40 %
- 60 %
- 80 %
- 100 % (preajuste)

Ajustar brillo



Fig. 86

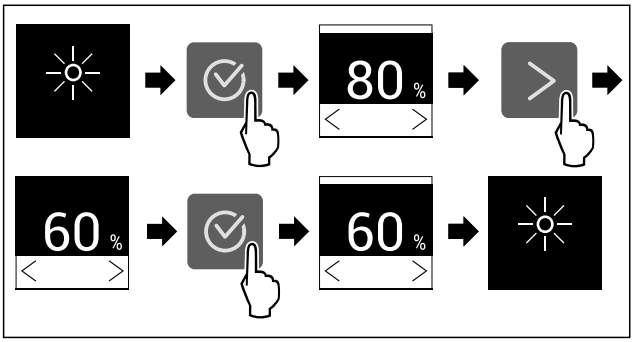

Fig. 87 Representación a modo de ejemplo: Cambiar de 80 % a 60 %.

▶ Siga los pasos de procedimiento según la figura.
▷ El brillo está ajustado.

WiFi

Esta función le permite conectar el aparato a la WiFi. A continuación, puede utilizarlo mediante la aplicación SmartDevice en un dispositivo móvil. Con esta función también puede volver a desconectar o restablecer la conexión WiFi.

Para conectar el aparato a la WiFi, necesita el SmartDeviceBox.

Para obtener más información sobre SmartDevice: (consulte 2.3 SmartDevice)

Nota
La función SmartDevice no está disponible en los siguientes países: Rusia, Bielorrusia, Kazajistán.

No puede utilizar el SmartDeviceBox.

Establecer la conexión WiFi por primera vez

Asegurar que se cumplen los siguientes requisitos:

- ❑ Se ha adquirido e instalado la SmartDeviceBox. (consulte 2.3 SmartDevice)
- ❑ Se ha instalado la app SmartDevice (véase apps.home.liebherr.com).
- ❑ El registro en la app SmartDevice ha finalizado.



Fig. 88

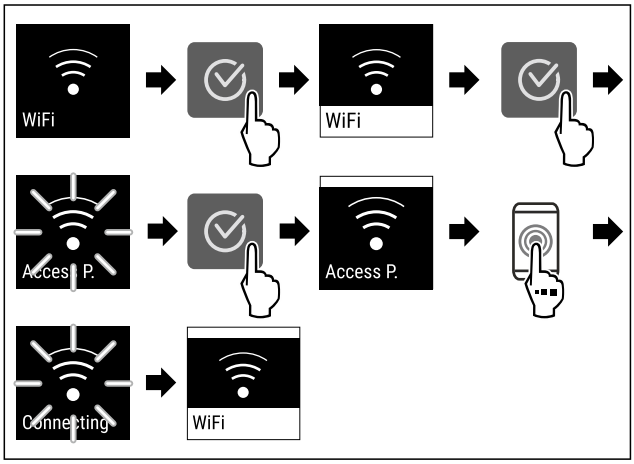

Fig. 89

▶ Siga los pasos de procedimiento según la figura.
▷ Se ha establecido la conexión.

Interrupción de la conexión WiFi



Fig. 90

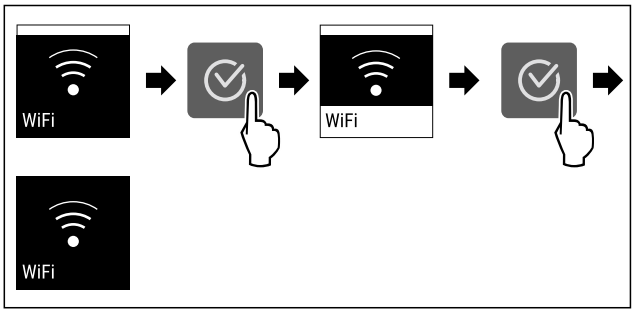

Fig. 91

▶ Siga los pasos de procedimiento según la figura.
▷ Se ha interrumpido la conexión.

Restablecimiento de la conexión WiFi



Fig. 92

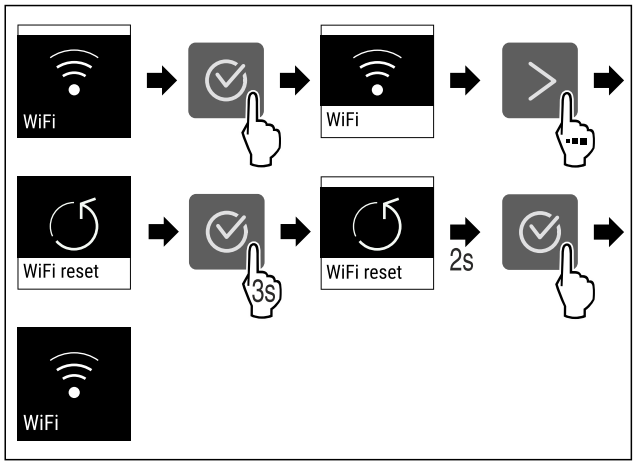

Fig. 93

▶ Siga los pasos de procedimiento según la figura.
▷ La conexión WiFi y otros ajustes WiFi se restablecen a los ajustes de fábrica.

Mostrar información sobre la conexión WiFi



Fig. 94

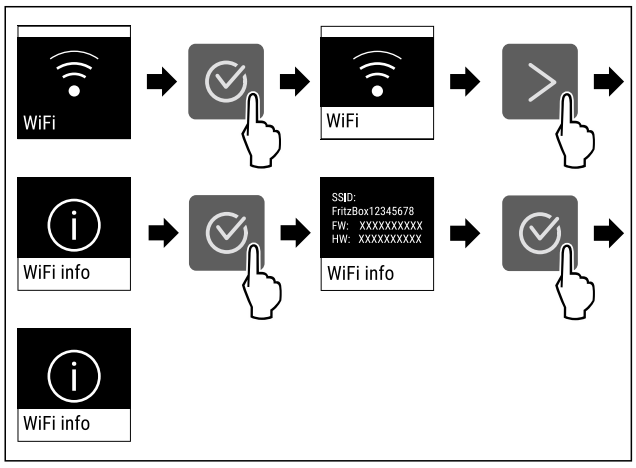

Fig. 95

▶ Siga los pasos de procedimiento según la figura.

Información sobre el electrodoméstico

Con esta función se muestra el nombre del modelo, el índice, el número de serie y el número de servicio de su electrodoméstico. Necesitará la información sobre el electrodoméstico cuando se ponga en contacto con el servicio de atención al cliente. (consulte 11.4 Servicio de atención al cliente)

Mostrar información sobre el electrodoméstico

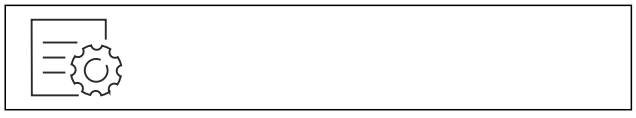

Fig. 96



Fig. 97

▶ Siga los pasos de procedimiento según la figura.
▷ La pantalla muestra la información sobre el electrodoméstico.

Software

Con esta función se muestra la versión del software de su electrodoméstico.

Mostrar versión del software



Fig. 98

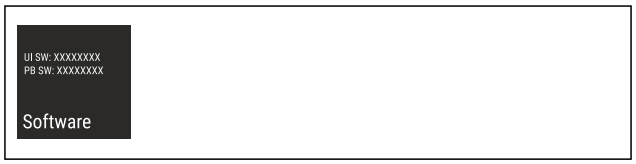

Fig. 99

▶ Siga los pasos de procedimiento según la figura.
▷ La pantalla muestra la versión del software.

Inicio del ciclo de descongelación

Utilice esta función para iniciar manualmente el ciclo de descongelación automático, si este no se inicia automáticamente en caso de fallo.

Iniciar ciclo de descongelación



Fig. 100

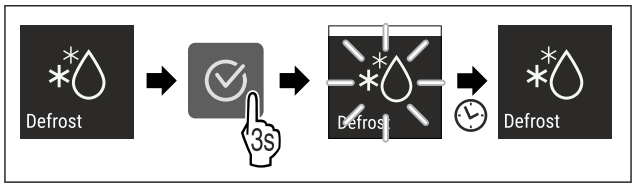

Fig. 101

▶ Siga los pasos de procedimiento según la figura.
▷ Se ha iniciado el ciclo de descongelación: El símbolo parpadea hasta que finaliza automáticamente el ciclo de descongelación.
▷ Cuando finalice el ciclo de descongelación: El electrodoméstico continúa funcionando en modo normal.

Cancelar ciclo de descongelación

El ciclo de descongelación finaliza automáticamente. Sin embargo, también puede cancelar el ciclo de descongelación en cualquier momento durante el proceso de descongelación:

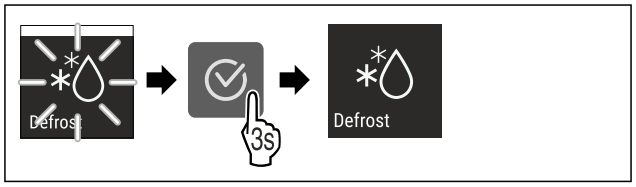

Fig. 102

▶ Siga los pasos de procedimiento según la figura.

▷ Se ha cancelado el ciclo de descongelación.
▷ El electrodoméstico continúa funcionando en modo normal.

Alarma de puerta

Con esta función puede activar o desactivar la alarma de puerta. La alarma de puerta sonará si la puerta está abierta durante demasiado tiempo. La alarma de puerta está activada a su entrega. Puede ajustar el tiempo en que la puerta puede estar abierta antes de que suene la alarma.

Puede ajustar los siguientes valores:

- 1 minuto
- 2 minutos
- 3 minutos
- Desconectada

Ajustar alarma de puerta



Fig. 103

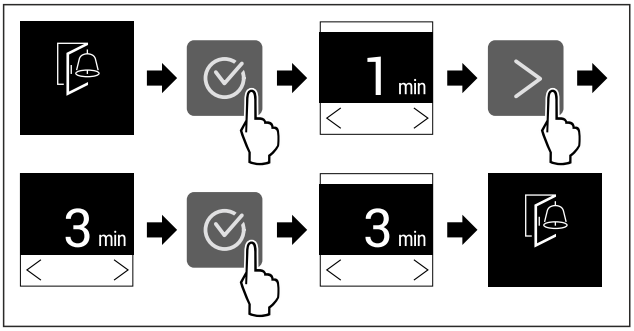

Fig. 104 Representación a modo de ejemplo: Cambiar alarma de puerta de 1 minuto a 3 minutos.

▶ Siga los pasos de procedimiento según la figura.
▷ La alarma de puerta está ajustada.

Desactivar alarma de puerta



Fig. 106

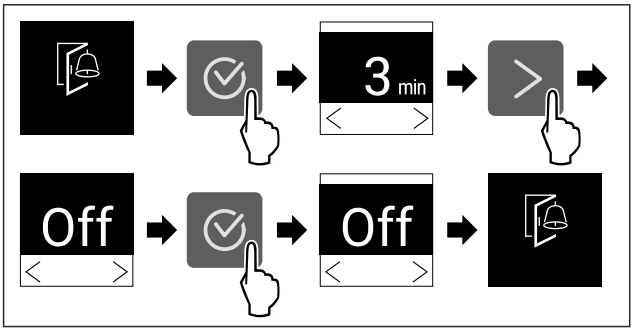

Fig. 107

▶ Siga los pasos de procedimiento según la figura.
▷ La alarma de puerta está desactivada.

Modo de demostración

El modo de demostración es una función especial para los comercios que desean realizar una demostración de las funciones del dispositivo. Si activa el modo de demostración, todas las funciones técnicas de frío estarán desactivadas.

Si enciende el dispositivo y aparece "Demo" en el indicador de estado, esto también significa que el modo de demostración ya está activado.

Si activa el modo de demostración y, a continuación, lo vuelve a desactivar, el dispositivo se restablecerá a los valores predeterminados de fábrica. (consulte Restablecer a los valores de fábrica)

Activar el modo de demostración



Fig. 108

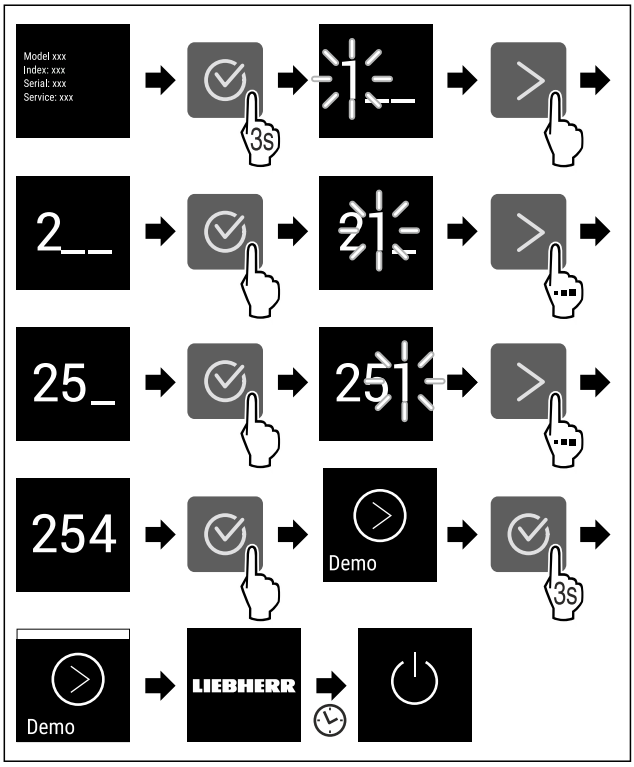

Fig. 109

▶ Siga los pasos de procedimiento según la figura.
▷ El modo de demostración está activado.
▷ El electrodoméstico está apagado.
▶ Encender el electrodoméstico. (consulte 5.1 Encendido del electrodoméstico (primera puesta en servicio))
▷ En el indicador de estado aparece "DEMO".

Desactivar el modo de demostración



Fig. 110

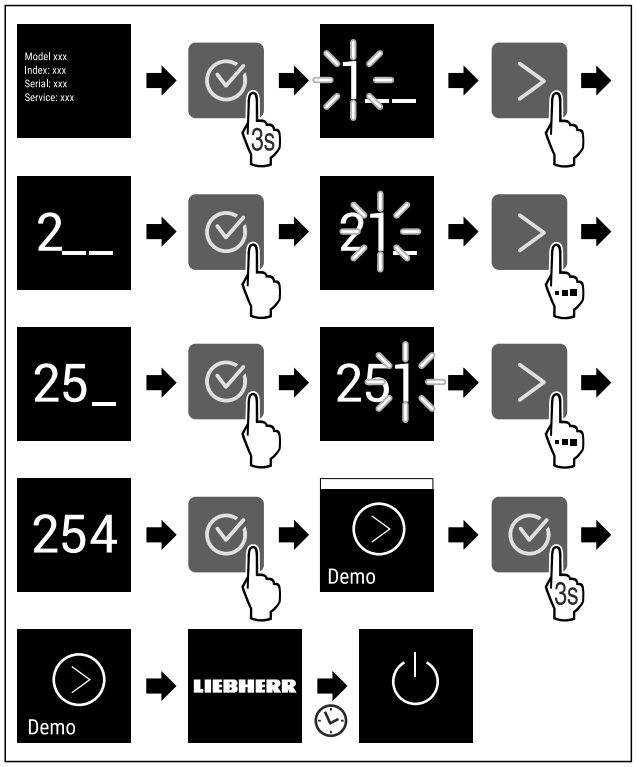

Fig. 111

▶ Siga los pasos de procedimiento según la figura.
▷ El modo de demostración está desactivado.
▷ El electrodoméstico está apagado.
▶ Encender el electrodoméstico. (consulte 5.1 Encendido del electrodoméstico (primera puesta en servicio))
▷ El electrodoméstico se ha restablecido a los ajustes de fábrica.

Restablecer a los valores de fábrica

Utilizar esta función para restablecer todos los ajustes a los valores predeterminados de fábrica. Todos los ajustes que haya realizado hasta el momento se restablecerán a su ajuste original.

Ejecutar el restablecimiento



Fig. 112

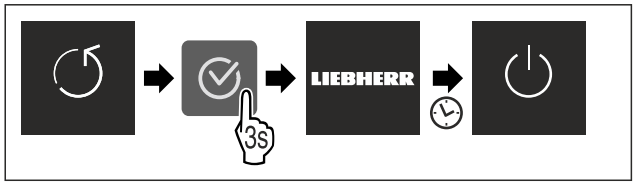

Fig. 113

▶ Siga los pasos de procedimiento según la figura.
▷ El electrodoméstico se ha restablecido.
▷ El electrodoméstico está apagado.
▶ Reiniciar el electrodoméstico. (consulte 5.1 Encendido del electrodoméstico (primera puesta en servicio))

8.3 Mensajes

Existen dos categorías de mensajes:

Categoría	Significado
Advertencia	Las advertencias aparecen en caso de alarma de puerta o averías de funcionamiento. Usted mismo puede finalizar los mensajes leves. Para averías de funcionamiento graves, debe ponerse en contacto con el servicio de atención al cliente. (consulte 11.4 Servicio de atención al cliente)
Recordatorio	Los recordatorios se refieren a procesos generales. Usted mismo puede realizar estos procesos para finalizar el mensaje.

8.3.1 Resumen de advertencias

Comportamiento del electrodoméstico en caso de advertencias:

- La advertencia aparece en la pantalla.
- El tono de la alarma incrementa su potencia.
- En algunas advertencias, la iluminación interior parpadea.

Mensaje	Causa	Finalizar mensajes
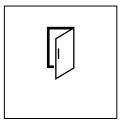 **Alarma de puerta**	El mensaje aparece si la puerta está abierta durante demasiado tiempo.	Siga los pasos de procedimiento. (consulte Alarma de puerta)
 **Alarma de corte de corriente**	El mensaje aparece si la temperatura del congelador sube por un corte de corriente.	Siga los pasos de procedimiento. (consulte Alarma de corte de corriente)
 **Alarma de temperatura**	El mensaje aparece si la temperatura del congelador no se corresponde con la temperatura ajustada.	Siga los pasos de procedimiento. (consulte Alarma de temperatura)
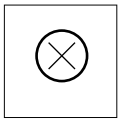 **Error**	El mensaje aparece si hay un error en el electrodoméstico. Un componente del electrodoméstico presenta un error.	Siga los pasos de procedimiento. (consulte Error)

8.3.2 Finalizar advertencias

Alarma de puerta

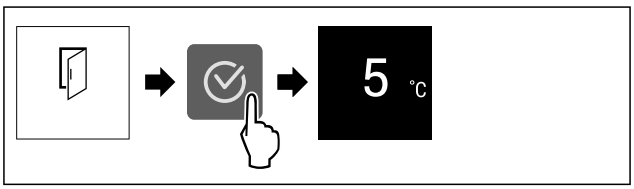

Fig. 114 Representación a modo de ejemplo

▶ Siga los pasos de procedimiento según la figura.

-o-

▶ Cerrar la puerta.

▷ La visualización salta al indicador de estado.

▷ El electrodoméstico se enfría más, por lo que la temperatura indicada en la pantalla puede ser superior a la temperatura real del interior del electrodoméstico.
▷ Los ruidos de los electrodomésticos pueden ser más fuertes.

Puede ajustar el tiempo en que la puerta puede estar abierta antes de que suene la alarma. (consulte Ajustar alarma de puerta)

Alarma de corte de corriente

Cuando se restablezca el suministro eléctrico, el electrodoméstico se enfriará automáticamente a la temperatura objetivo previamente ajustada sin tener que confirmar el mensaje. Sin embargo, para que el mensaje desaparezca de la pantalla, hay que confirmarlo.

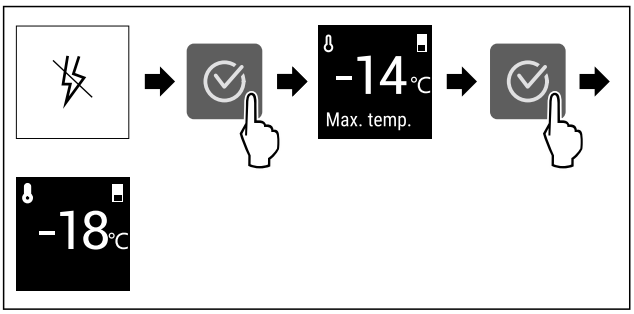

Fig. 115 Representación a modo de ejemplo

▶ Pulse el símbolo de confirmación.
▷ Se mostrará a temperatura del congelador más caliente.
▷ Si la temperatura del congelador estaba por debajo de los -9 °C: Los alimentos pueden seguir consumiéndose. Si la temperatura del congelador estaba por encima de los -9 °C:
▶ Revisar la comida.
▶ Pulse el símbolo de confirmación.
▷ La visualización salta al indicador de estado: Se muestra la temperatura actual y la temperatura objetivo.

Alarma de temperatura

La causa de diferentes temperaturas puede ser:

- Ha colocado comida caliente y fresca.
- Al reordenar y retirar alimentos ingresó demasiado aire caliente del exterior.
- Hubo un corte de corriente prolongado.
- El electrodoméstico presenta un fallo.

▶ Eliminar la causa.
▷ El electrodoméstico enfría a la temperatura objetivo previamente ajustada.

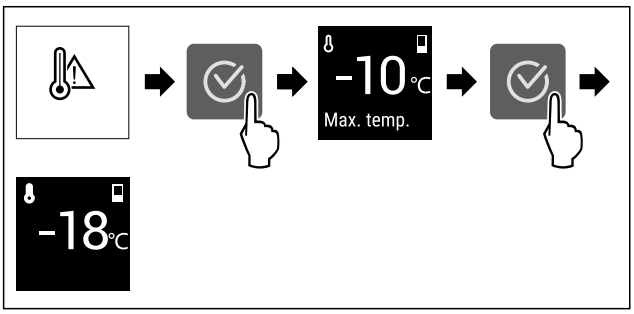

Fig. 116 Representación a modo de ejemplo

▶ Pulse el símbolo de confirmación.
▷ Se mostrará a temperatura del congelador más caliente.
▷ Si la temperatura del congelador estaba por debajo de los -9 °C: Los alimentos pueden seguir consumiéndose. Si la temperatura del congelador estaba por encima de los -9 °C:
▶ Revisar la comida.
▶ Pulse el símbolo de confirmación.
▷ La visualización salta al indicador de estado: Se muestra la temperatura actual y la temperatura objetivo.

Error

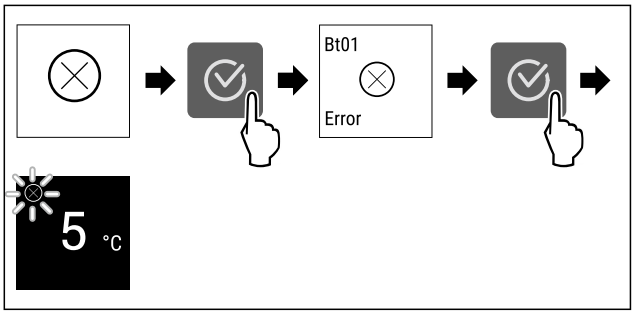

Fig. 117 Representación a modo de ejemplo

▶ Pulse el símbolo de confirmación.
▷ Se mostrará el código del error.
▶ Anote el código del error.
▶ Pulse el símbolo de confirmación.
▷ La visualización salta al indicador de estado.
▶ Póngase en contacto con el servicio de atención al cliente. (consulte 11.4 Servicio de atención al cliente)

8.3.3 Resumen de recordatorios

Comportamiento del electrodoméstico en caso de recordatorios:

- El recordatorio aparece en la pantalla.
- Tono de alarma aumentado.
- En algunos recordatorios, la iluminación interior parpadea.

Los siguientes recordatorios pueden desactivarse (consulte Desactivar recordatorio) :

- Sustituir filtro de carbono activo de FreshAir

Mensaje	Causa	Finalizar mensajes
FreshAir **Sustituir filtro de carbono activo de FreshAir**	El mensaje aparece si hay que sustituir el filtro de carbono activo FreshAir.	Siga los pasos de procedimiento. (consulte Sustituir filtro de carbono activo del FreshAir)

8.3.4 Finalizar recordatorios

Sustituir filtro de carbono activo del FreshAir

Liebherr recomienda: Sustituir el filtro de carbono activo del FreshAir cada 6 meses.

Nota
Puede obtener el filtro de carbón activo FreshAir en la tienda Liebherr-Hausgeräte en go.liebherr.com/47wtc4.

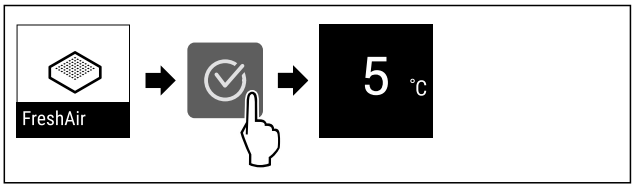

Fig. 118 Representación a modo de ejemplo

▶ Pulse el símbolo de confirmación.
▶ Sustituir filtro de carbono activo. (consulte 10.1 Filtro de carbón activo FreshAir)
▷ El filtro de carbono activo garantiza una calidad de aire óptima en el frigorífico.
▷ El recordatorio vuelve a aparecer transcurridos 6 meses.

Si no desea volver a recibir este recordatorio, puede desactivarlo. (consulte Desactivar recordatorio)

9 Equipamiento

9.1 Estantes en la contrapuerta

Los estantes en la contrapuerta son adecuados para almacenar bebidas y alimentos. Puede desplazar los estantes en la contrapuerta para un uso personalizado y desmontarlos para su limpieza. No obstante, Liebherr recomienda utilizar los estantes en la contrapuerta en la posición suministrada de fábrica en la puerta.

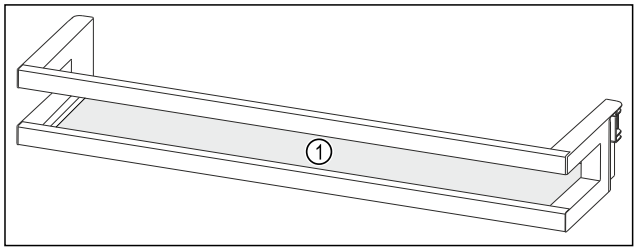

Fig. 119 Representación a modo de ejemplo del estante en la contrapuerta

(1) Estante

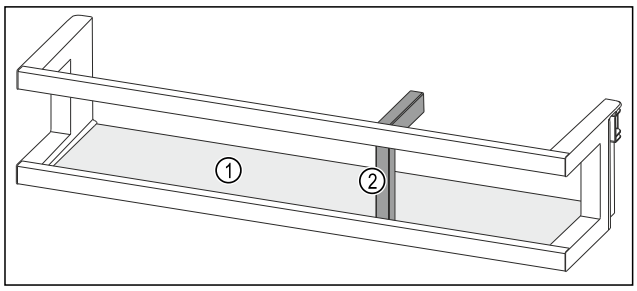

Fig. 120 Representación a modo de ejemplo del estante en la contrapuerta con soporte para botellas

(1) Estante **(2)** Soporte para botellas

La siguiente tabla muestra ejemplos de lo que se puede almacenar en cada estante en la contrapuerta.

Estantes en la contrapuerta	Alimentos
Estantes en la contrapuerta (consulte Fig. 119)	Mantequilla, queso, conservas, tubos
Estante en la contrapuerta con soporte para botellas (consulte Fig. 120)	Botellas El soporte para botellas deslizante fija las botellas en el estante en la contrapuerta.

9.1.1 Retirada del estante en la contrapuerta

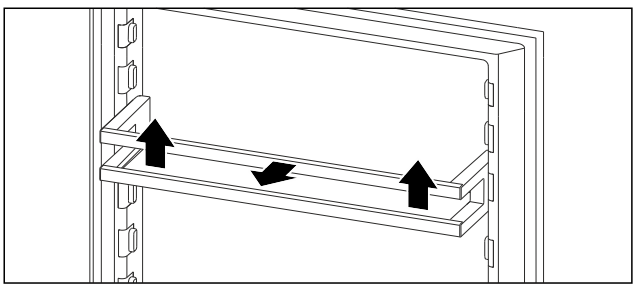

Fig. 121 Representación a modo de ejemplo

▶ Empuje el estante en la contrapuerta hacia arriba.
▶ Extraiga el estante en la contrapuerta hacia delante.

9.1.2 Inserción del estante en la contrapuerta

ATENCIÓN

¡Peligro de lesiones y daños por alimentos u objetos mal colocados!
Si coloca alimentos u objetos sobre la placa de vidrio inferior, la puerta no puede cerrar correctamente. Al hacerlo, los estantes en la contrapuerta pueden romperse, y los alimentos u objetos pueden caerse y causar lesiones.

▶ Mantener despejada la zona delantera de la placa de vidrio inferior.

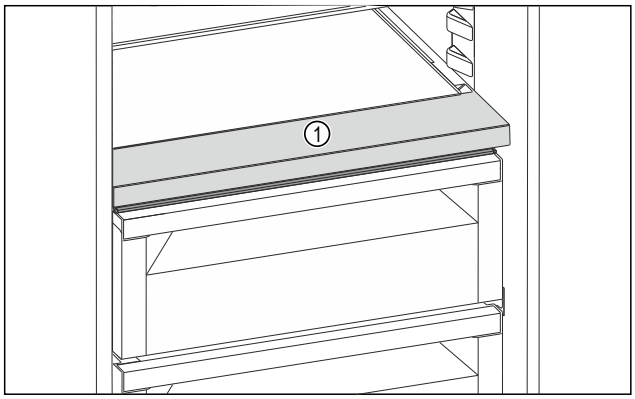

Fig. 122 Representación a modo de ejemplo

(1) Zona delantera

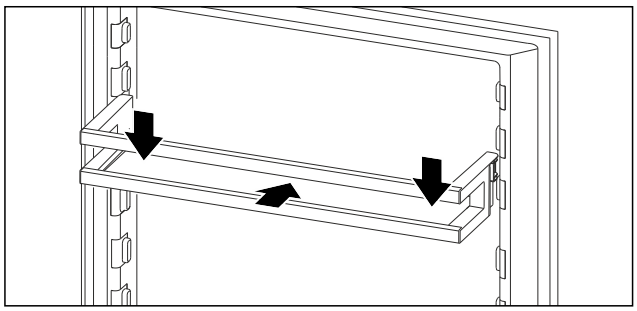

Fig. 123 Representación a modo de ejemplo

▶ Deslice el estante en la contrapuerta.
▶ Presione el estante en la contrapuerta hacia abajo.

9.2 Estantes

Existen diferentes estantes según el tipo de electrodoméstico:

- Estante de una pieza
- Estante divisible*
- Estante sobre el cajón EasyFresh

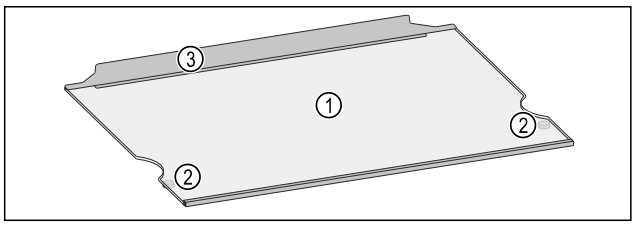

Fig. 124 Representación de ejemplo de estante con borde de tope

(1) Estante **(3)** Borde de tope
(2) Tope de extracción

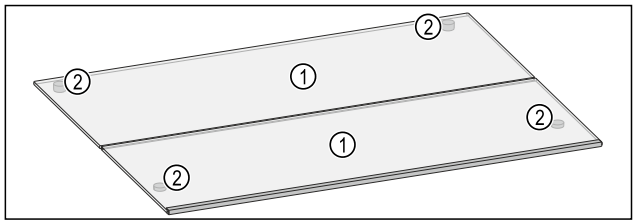

*Fig. 125 Representación de ejemplo del estante divisible**
(1) Estante **(2)** Tope de extracción

9.2.1 Utilización de los estantes en el componente frigorífico

Puede desplazar los estantes en altura, extraerlos completamente o extraerlos para limpiarlos.

Asegurarse de que se cumplen los siguientes requisitos:

❑ Los estantes están vacíos.

Retiro del estante

Los estantes están protegidos contra la extracción involuntaria mediante topes de extracción.

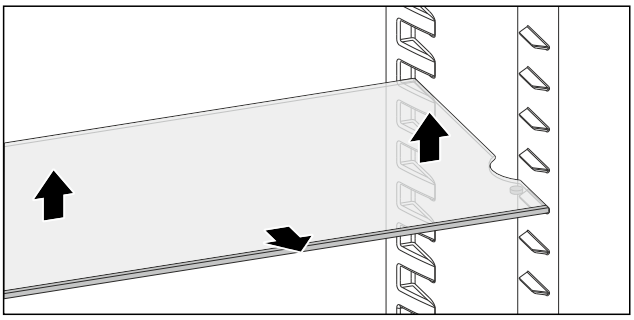

Fig. 126

▶ Levantar el estante.
▶ Extraer el estante hacia delante.

-o-

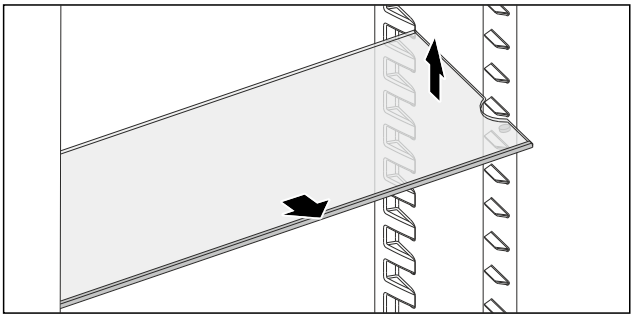

Fig. 127

▶ Extracción facilitada: Inclinar el estante y extraerlo hacia delante.

▷ Los estantes se han extraído.
▷ Puede colocar los estantes a otra altura.

Inserción de los estantes

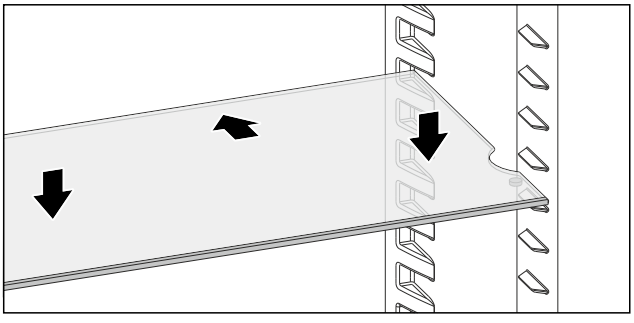

Fig. 128

Si los topes de extracción apuntan hacia abajo:

▶ Introducir el estante hasta el tope.
▶ Bajar el estante.

-o-

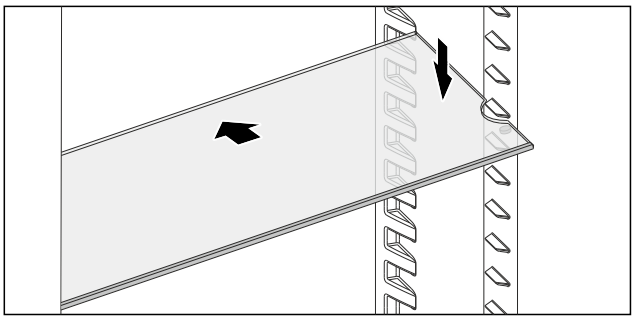

Fig. 129

▶ Introducir el estante en diagonal y bajarlo.

▷ Los topes de extracción quedan detrás de la superficie de apoyo delantera.

9.2.2 Utilización de los estantes divisibles*

Puede desplazar el estante divisible hasta la posición suministrada de fábrica, ajustar su altura o retirarlo para su limpieza.

Asegurarse de que se cumplen los siguientes requisitos:

❑ Los estantes están vacíos.

Deslizamiento del estante divisible

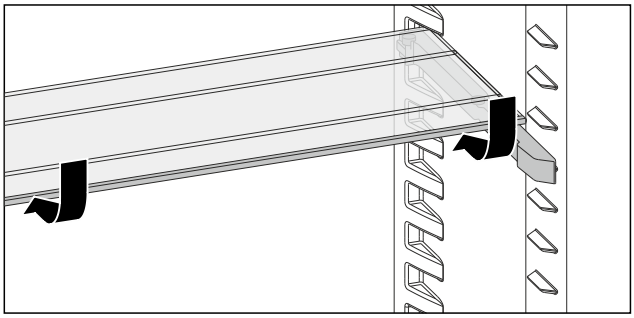

Fig. 130

▶ Deslizar el estante delantero por debajo según la ilustración.
▷ El estante divisible está deslizado.
▷ Hay espacio para alimentos más altos en el estante insertado debajo.

Utilización de ambos estantes divisibles

▶ Sujetar con una mano el estante deslizado por debajo y tirarlo hacia delante.
▷ La moldura queda en la parte delantera.
▷ Los topes de extracción apuntan hacia abajo.

Desplazamiento los estantes divisibles en altura

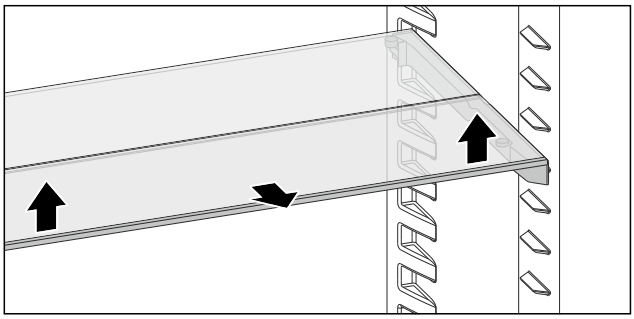

Fig. 131

▶ Levantar el estante delantero por la parte delantera.

▶ Extraer el estante delantero hacia delante.

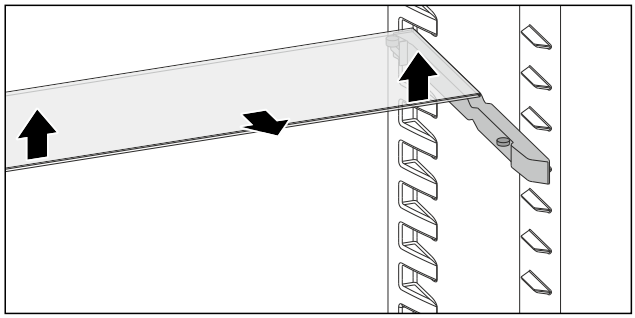

Fig. 132

▶ Realizar también los pasos indicados para el estante trasero.

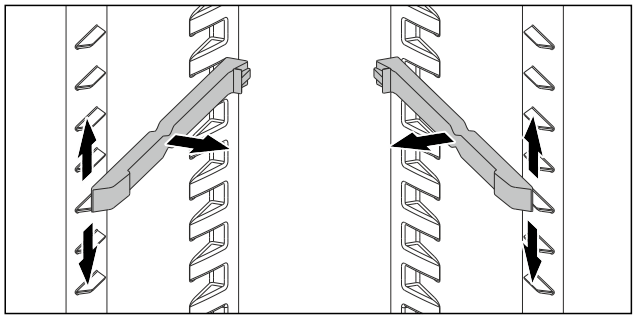

Fig. 133

▶ Retirar los raíles de apoyo.
▶ Insertar los raíles de apoyo a la altura deseada.

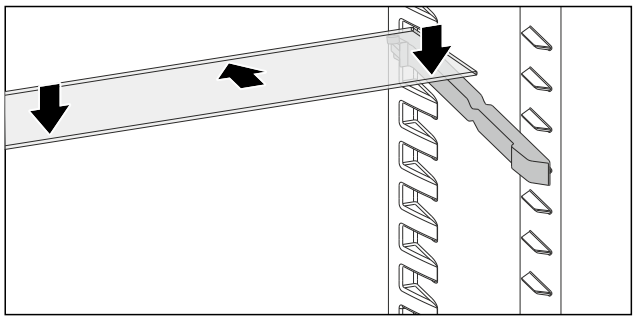

Fig. 134

▶ Introducir el estante con los topes de extracción altos hasta el tope.
▶ Bajar el estante.
▷ Los topes de extracción quedan detrás de la superficie de apoyo trasera.

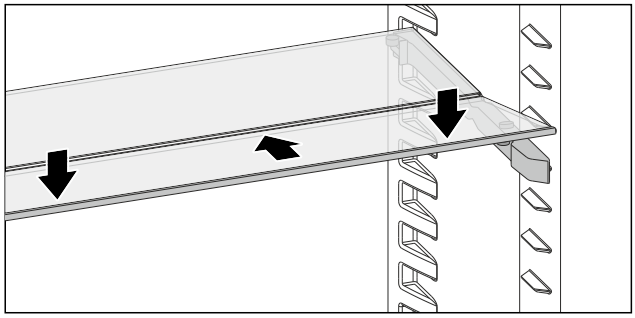

Fig. 135

▶ Realizar también los pasos indicados para el estante delantero.

Extracción del estante divisible

Extraiga los estantes divisibles del mismo modo que desplaza los estantes. (consulte Desplazamiento los estantes divisibles en altura)

9.2.3 Extracción / inserción del estante sobre el cajón EasyFresh

Puede extraer el estante sobre el cajón EasyFresh para limpiarlo.

Retiro del estante

Asegurarse de que se cumplen los siguientes requisitos:

❑ El estante está vacío.

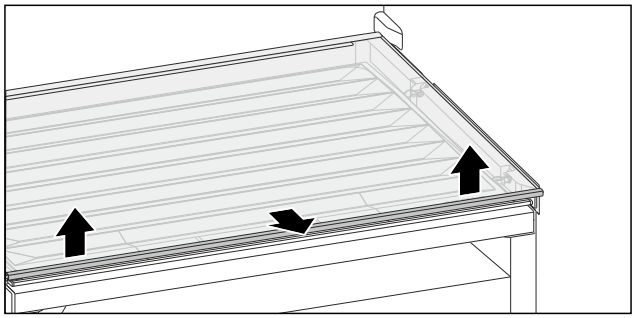

Fig. 136

▶ Levantar el estante por la parte delantera.
▶ Extraer el estante hacia delante.
▷ La tapa del compartimiento está visible.

Nota

Liebherr recomienda:

No coloque ninguna mercancía en la tapa del compartimento inferior.

Inserción del estante

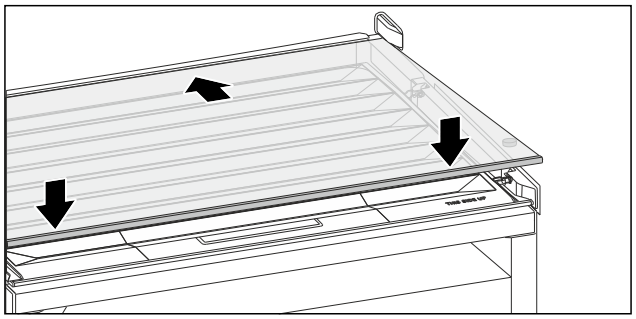

Fig. 137

Si los topes de extracción apuntan hacia abajo:

▶ Colocar el estante en diagonal, inclinado hacia atrás y hacia abajo.
▶ Bajar la parte delantera.
▷ Los topes de extracción quedan detrás de la superficie de apoyo delantera.

9.3 VarioSafe *

En el compartimento del frigorífico, VarioSafe ofrece espacio para, p. ej., alimentos, paquetes, tubos y vasos de pequeñas dimensiones.

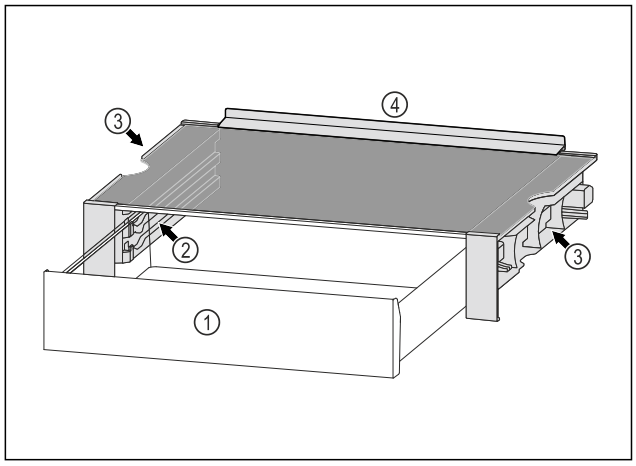

Fig. 138

(1) Cajón VarioSafe

(2) Paredes laterales con nervaduras para cajón VarioSafe

(3) Huecos en las paredes laterales izquierda y derecha

(4) Borde de tope

9.3.1 Introduir el VarioSafe

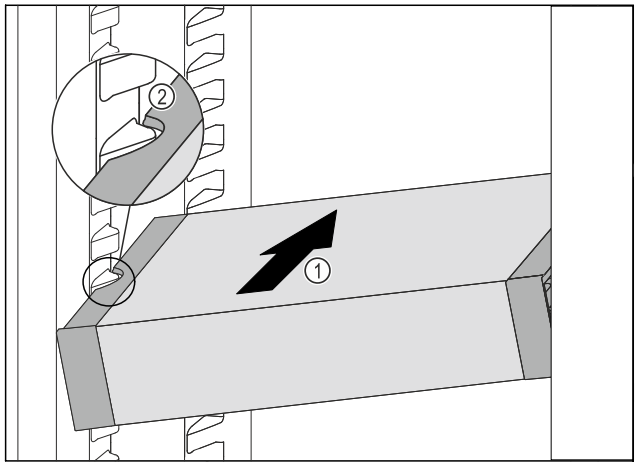

Fig. 139

▶ Introduzca el VarioSafe en posición oblicua en el compartimiento del frigorífico *Fig. 139 (1)* hasta que los huecos laterales *Fig. 139 (2)* del VarioSafe se encuentren a la altura de la nervadura del recipiente en el compartimento frigorífico.

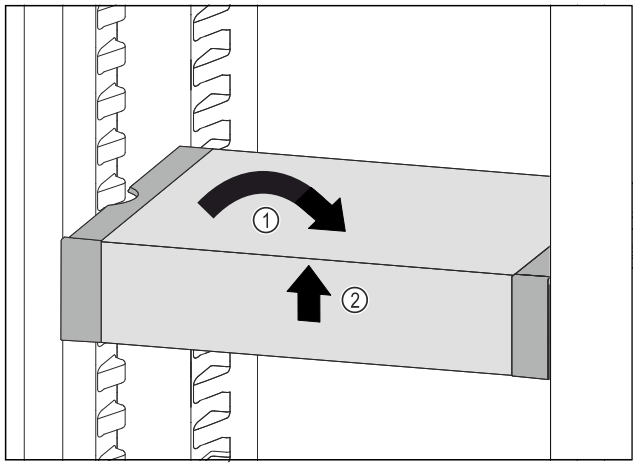

Fig. 140

▶ Coloque el VarioSafe en posición recta. *Fig. 140 (1)*
▶ Levante el VarioSafe por delante. *Fig. 140 (2)*

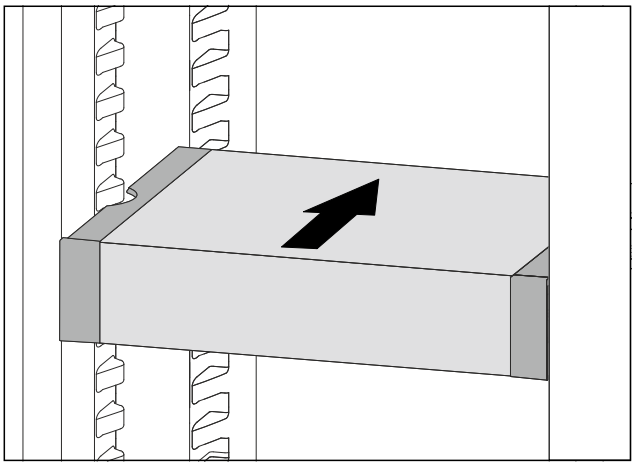

Fig. 141

▶ Levante el VarioSafe hacia delante.
▶ Deslice el VarioSafe hacia atrás.
▶ Baje el VarioSafe.
▷ El VarioSafe encaja de forma audible en la parte delantera.
▷ El VarioSafe queda colocado.

9.3.2 Desplazar el VarioSafe

Puede desplazar el VarioSafe en bloque al compartimento del frigorífico.

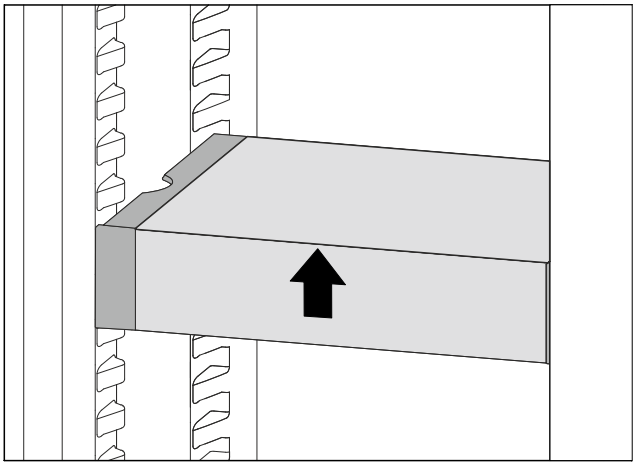

Fig. 142

▶ Levante el VarioSafe por delante.

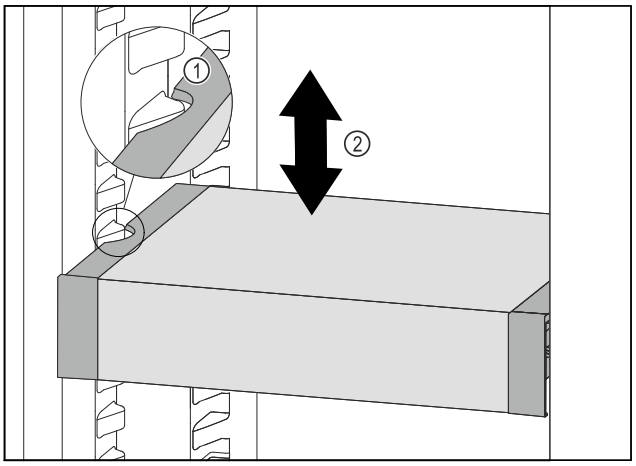

Fig. 143

▶ Tire del VarioSafe hacia delante hasta que los huecos laterales del VarioSafe se encuentren a la altura de la nervadura del recipiente en el compartimento del frigorífico. *Fig. 143 (1)*

▶ Mueva el VarioSafe hacia arriba o hacia abajo en el compartimento del frigorífico hasta alcanzar la altura deseada. *Fig. 143 (2)*

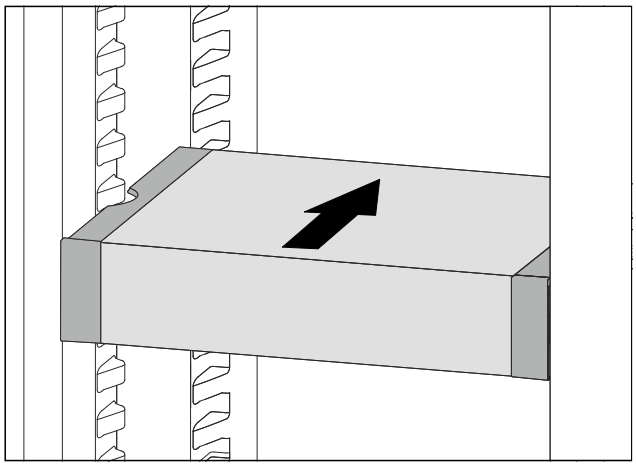

Fig. 144

▶ Levante el VarioSafe por delante.
▶ Deslice el VarioSafe hacia atrás.
▷ El VarioSafe encaja de forma audible en la parte delantera.
▷ El VarioSafe se ha desplazado en altura.

9.3.3 Desplazar el cajón VarioSafe

Puede introducir el cajón VarioSafe a dos alturas distintas. Si desea almacenar alimentos de tamaño grande en el cajón VarioSafe, introduzca el cajón VarioSafe en la nervadura inferior. Si desea almacenar alimentos de tamaño más reducido en el cajón VarioSafe, desplace el cajón VarioSafe a la nervadura superior.

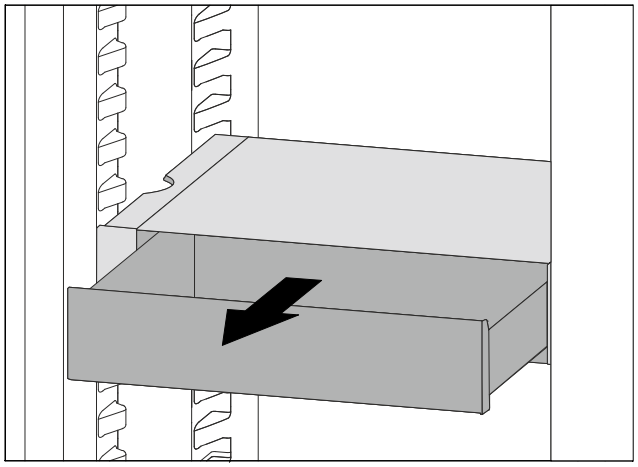

Fig. 145

▶ Extraiga el cajón VarioSafe hasta el tope.
▶ Levante el cajón VarioSafe por delante.
▶ Retire el cajón VarioSafe hacia delante.

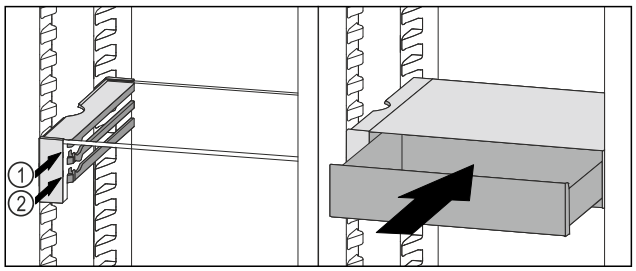

Fig. 146

▶ Levante el cajón VarioSafe por delante.
▶ Coloque el cajón VarioSafe en la nervadura deseada *Fig. 146 (1)* o *Fig. 146 (2)* detrás de los topes.
▷ El cajón VarioSafe está desplazado en altura.

9.3.4 Extraer el VarioSafe

Puede extraer el VarioSafe entero.

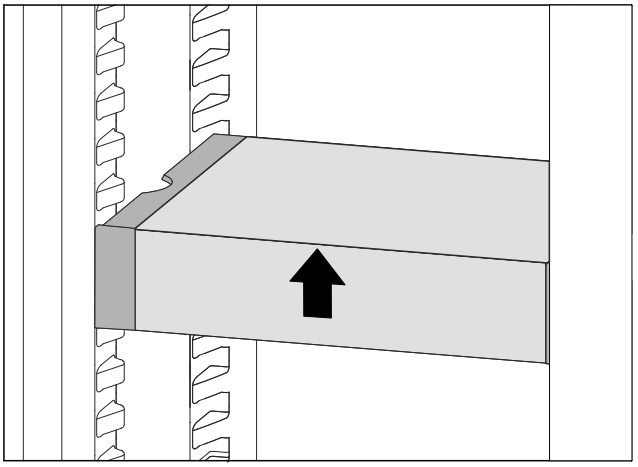

Fig. 147

▶ Levante el VarioSafe por delante.

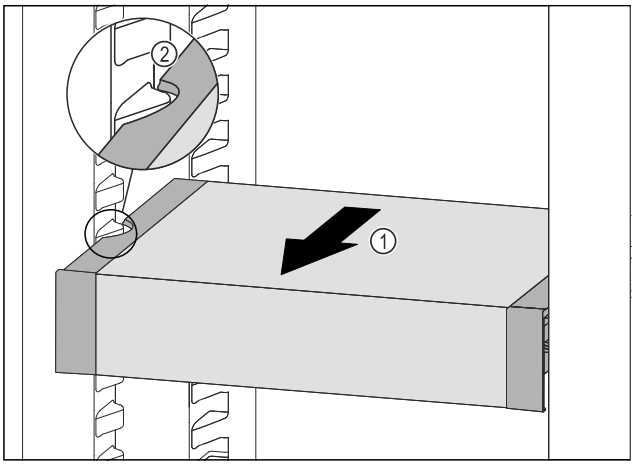

Fig. 148

▶ Tire del VarioSafe hacia delante *Fig. 148 (1)* hasta que los huecos laterales del VarioSafe se encuentren a la altura de la nervadura del recipiente en el compartimento del frigorífico. *Fig. 148 (2)*

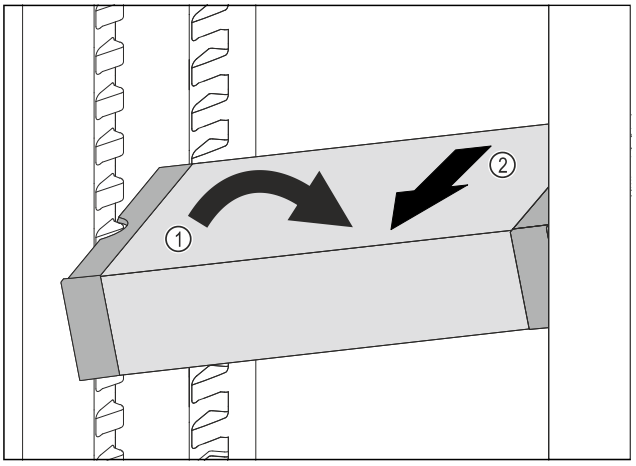

Fig. 149

▶ Coloque el VarioSafe en el compartimento del frigorífico en posición oblicua. *Fig. 149 (1)*
▶ Extraiga el VarioSafe hacia delante. *Fig. 149 (2)*
▷ El VarioSafe se ha retirado.

9.3.5 Desarmar el VarioSafe

Puede desarmar el VarioSafe si desea limpiar el VarioSafe o si desea montar o desmontar piezas de repuesto.

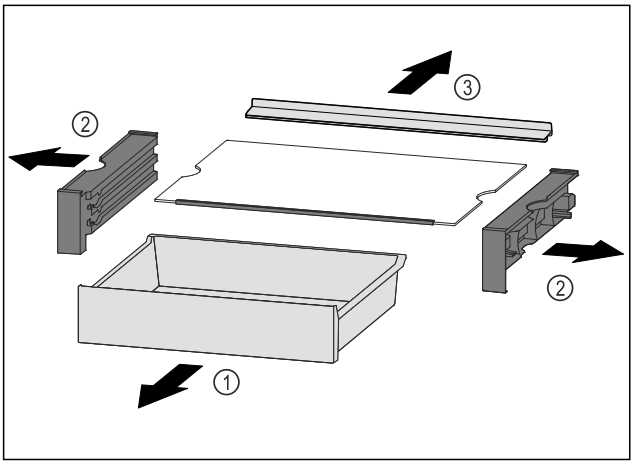

Fig. 150

▶ Extraiga el VarioSafe en bloque. (consulte 9.3.4 Extraer el VarioSafe)
▶ Desarme el VarioSafe teniendo en cuenta la figura.

9.4 Cajones

Los cajones se pueden retirar para la limpieza.

Puede retirar los cajones para utilizar VarioSpace.

La forma de retirar y colocar los cajones varía en función del sistema de extracción. Su aparato puede incluir diferentes sistemas de extracción.

Nota
El consumo de energía aumenta y la potencia de refrigeración se reduce si la ventilación es insuficiente.
▶ Deje el cajón inferior en el electrodoméstico.
▶ Mantenga siempre despejadas las ranuras del ventilador situadas en la pared trasera interior.

9.4.1 Cajón sobre la base del aparato o sobre una placa de vidrio

El cajón se desplaza directamente sobre la base del aparato o sobre una placa de vidrio. No hay guías.

Retirando los cajones puede utilizar las placas de vidrio situadas debajo como estantes.

Retirar un cajón

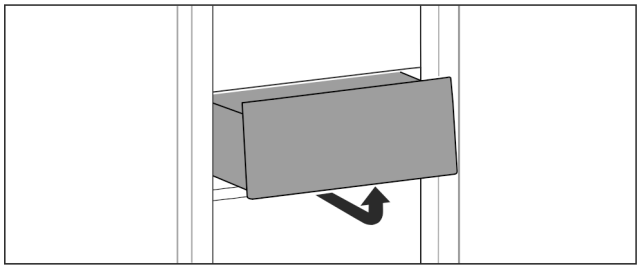

Fig. 151

▶ Extraiga el cajón según se indica en la ilustración.

Colocar un cajón

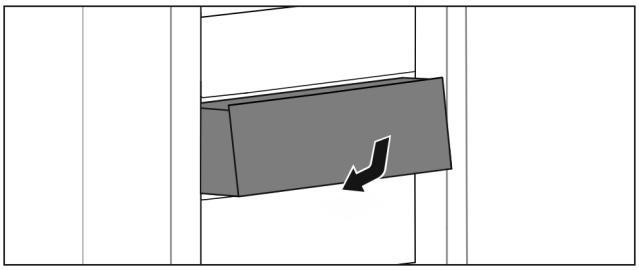

Fig. 152

▶ Introduzca el cajón tal como se muestra en la ilustración.

9.4.2 Cajón sobre guías deslizantes

Retirar un cajón

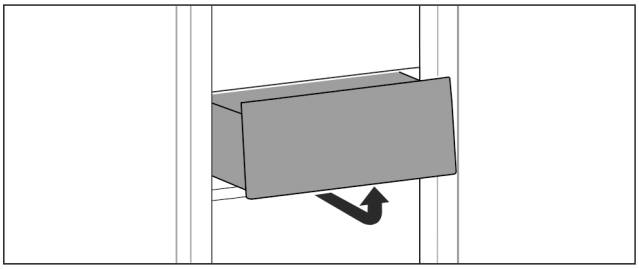

Fig. 153

▶ Extraiga el cajón según se indica en la ilustración.

Colocar un cajón

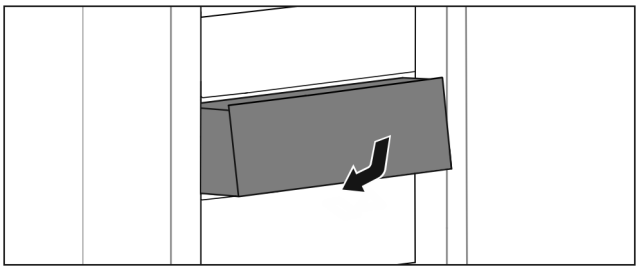

Fig. 154

▶ Introduzca el cajón tal como se muestra en la ilustración.

9.4.3 Cajón sobre guías telescópicas

El cajón se desplaza sobre guías extraíbles (telescópicas). Hay guías telescópicas con extracción total y otras con extracción parcial. Los cajones con extracción total pueden extraerse por completo del aparato. Los cajones con extracción parcial no pueden extraerse completamente del aparato. El sistema que tiene el aparato depende del tipo de electrodoméstico.

9.5 Tapa del compartimento del cajón EasyFresh

La tapa del compartimento garantiza una humedad permanente.

La tapa del compartimento se encuentra justo encima del compartimento y puede ocultarse con estantes o compartimentos adicionales.

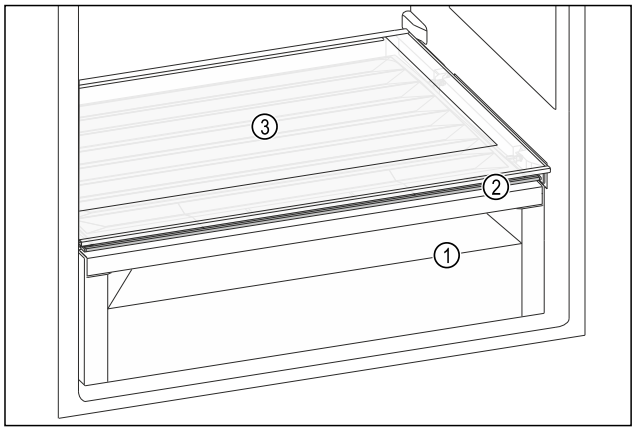

Fig. 155 Representación a modo de ejemplo de la tapa del compartimento del cajón EasyFresh

(1) Cajón EasyFresh
(2) Tapa del compartimento del cajón EasyFresh
(3) Estante

9.5.1 Reducción de la humedad del aire en el compartimento

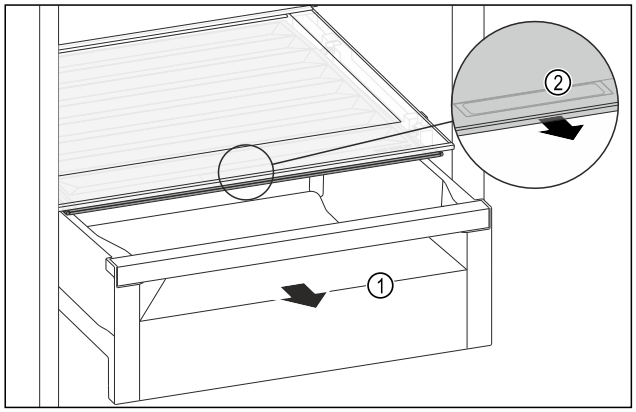

Fig. 156

▶ Extraer el compartimento *Fig. 156 (1)*.
▶ Agarrar el tirador empotrado *Fig. 156 (2)* en la tapa del compartimento y tirar de la tapa del compartimento hacia delante al mismo tiempo.
▷ Cuando el compartimento está cerrado, queda un pequeño espacio entre la tapa del compartimento y el compartimento.

9.5.2 Aumento de la humedad del aire en el compartimento

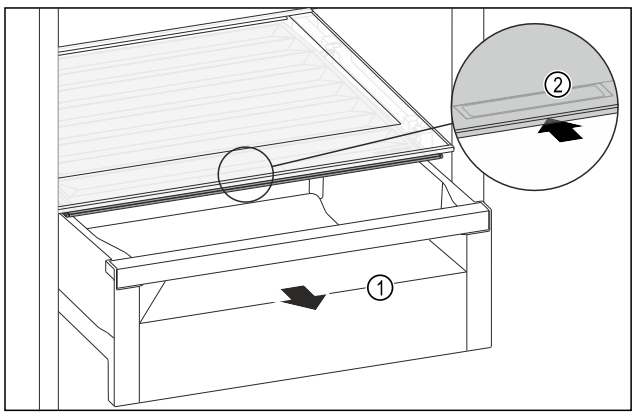

Fig. 157

▶ Extraer el compartimento *Fig. 157 (1)*.
▶ Agarrar el tirador empotrado *Fig. 157 (2)* en la tapa del compartimento y tirar de la tapa del compartimento hacia atrás al mismo tiempo.
▷ Cuando el compartimento está cerrado, la tapa del compartimento se sella herméticamente con el compartimento.

9.6 Placas de vidrio

La placa de vidrio situada debajo de los cajones se puede retirar para la limpieza.

Puede retirar la placa de vidrio situada debajo de los cajones para utilizar VarioSpace.

9.6.1 Retirada / colocación del estante de cristal

Asegurar que se cumplen los siguientes requisitos:

❑ Estante de cristal debajo del cajón: El cajón se ha retirado. (consulte 9.4 Cajones)

Retirada de una placa de vidrio

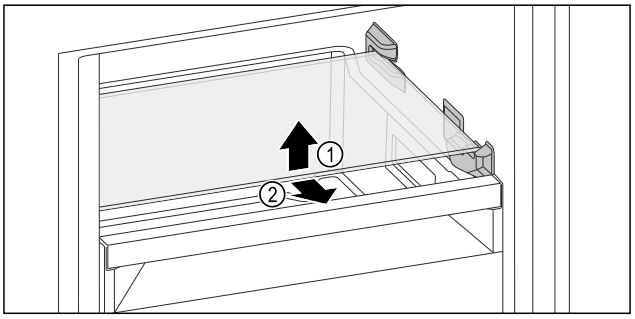

Fig. 158 Representación a modo de ejemplo de la placa de vidrio

▶ Levante la placa de vidrio por la parte delantera.
▶ Extraiga la placa de vidrio hacia delante.

Colocación de una placa de vidrio

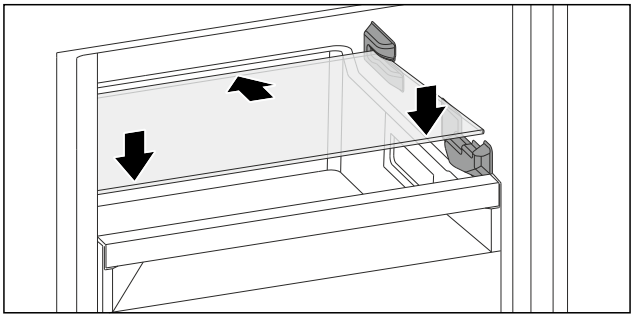

Fig. 159 Representación a modo de ejemplo de la placa de vidrio

▶ Coloque la placa de vidrio en ángulo detrás de los topes.
▶ Baje la placa de vidrio.
▶ Deslice la placa de vidrio hacia atrás.

9.7 EasyTwist-Ice*

Con el EasyTwist-Ice se pueden fabricar cubitos de hielo en cantidades normales. El EasyTwist-Ice recibe agua de un depósito de agua.

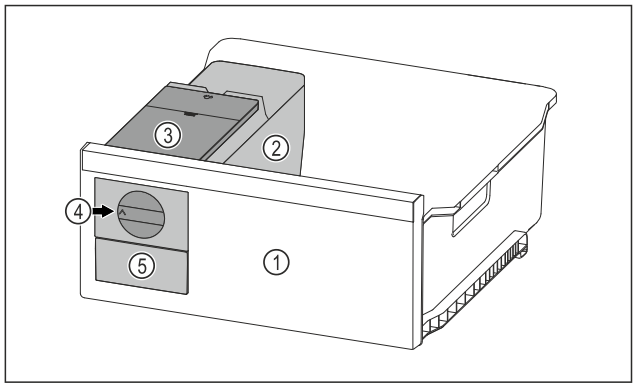

Fig. 160 Representación a modo de ejemplo

(1) Cajón del congelador con EasyTwist-Ice
(2) Módulo con cubitera
(3) Depósito de agua
(4) Botón giratorio
(5) Compartimento de cubitos de hielo

Nota
No cambiar la posición del compartimento del congelador con EasyTwist-Ice en el aparato.

9.7.1 Fabricar cubitos de hielo

La cantidad de cubitos de hielo que se puede producir con el EasyTwist-Ice durante un período de tiempo determinado depende de la temperatura de congelación del electrodoméstico. Cuanto más baja sea la temperatura del electrodoméstico, más cubos de hielo podrá fabricar.

Cantidad máxima de cubitos de hielo de la cubitera:	20 cubitos de hielo
Capacidad máxima del compartimento de cubitos de hielo:	40 cubitos de hielo (equivale a dos producciones de cubitos de hielo)
Más información sobre el tiempo necesario para la producción de cubitos de hielo:	(consulte 11.1 Datos técnicos)

Asegurar que se cumplen los siguientes requisitos:

❑ Se han limpiado los componentes del EasyTwist-Ice.

Llenado del depósito de agua

ADVERTENCIA
¡Peligro de intoxicación por agua contaminada!
▶ Llenar el depósito de agua exclusivamente con agua potable.

AVISO
¡Líquidos azucarados!
Daños en el EasyTwist-Ice.
▶ Llenar únicamente con agua potable fría.

Nota
Mediante el uso de agua descarbonatada filtrada se obtiene agua potable con la mejor calidad de sabor para fabricar cubitos de hielo sin contratiempos.
Esta calidad de agua se puede obtener con un filtro de agua de mesa disponible en su distribuidor especializado.
▶ Llene el depósito de agua únicamente con agua potable descarbonatada y filtrada.

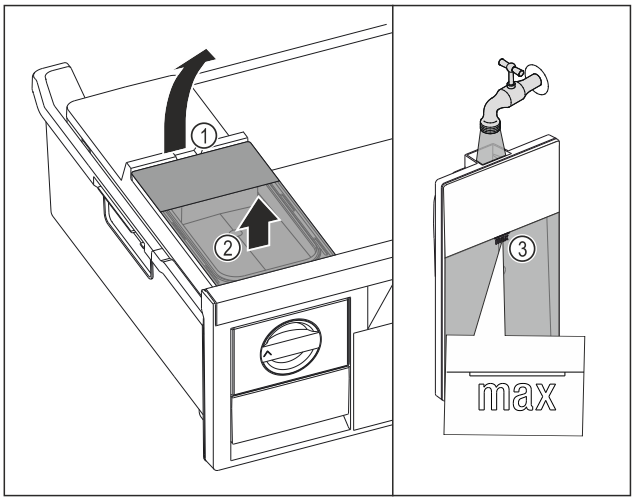

Fig. 161

▶ Extraer el cajón del congelador hasta el tope.
▶ Elevar el depósito de agua por la entalladura *Fig. 161 (1)*.
▶ Extraer el depósito de agua hacia arriba. *Fig. 161 (2)*
▶ Llenar el depósito de agua con agua potable hasta la marca *Fig. 161 (3)*.

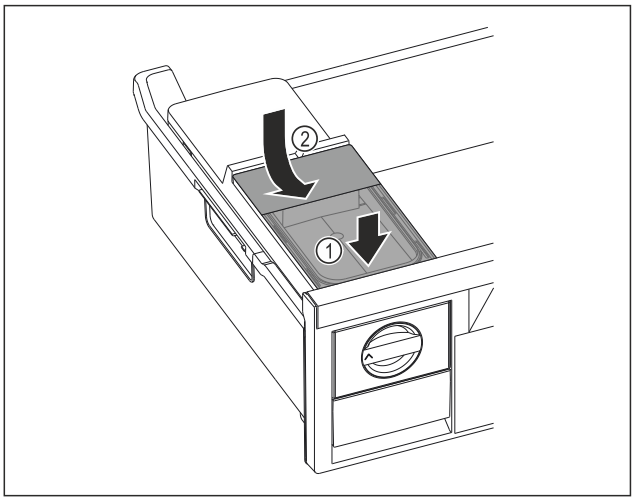

Fig. 162

▶ Colocar el depósito de agua por delante. *Fig. 162 (1)*
▶ Bajar el depósito de agua por detrás. *Fig. 162 (2)*
▶ Introducir el cajón del congelador.

Extracción de los cubitos

Asegurar que se cumplen los siguientes requisitos:

❑ Se ha respetado el tiempo necesario para la producción de cubitos de hielo. (consulte 11.1 Datos técnicos)
❑ El cajón del congelador está completamente insertado.
❑ El compartimento de cubitos de hielo está completamente insertado.

▶ Girar el botón giratorio *Fig. 160 (4)* en el sentido de las agujas del reloj hasta el tope.
▷ Los cubitos de hielo caen de la cubitera al compartimento de cubitos de hielo *Fig. 160 (5)*.
Si no se sueltan todos los cubitos de hielo de la cubitera:
▶ Girar varias veces el botón giratorio en el sentido de las agujas del reloj hasta el tope.

9.8 VarioSpace

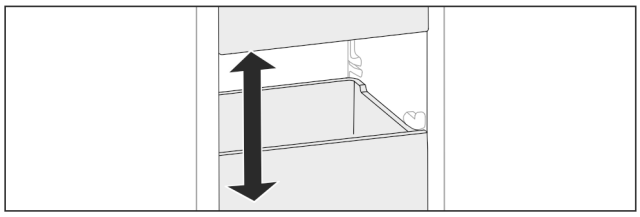

Fig. 163

Puede retirar cajones y placas de vidrio del aparato. De este modo obtendrá espacio para alimentos de gran tamaño como aves, carne, piezas de caza grandes y productos de pastelería de altura considerable, que de este modo se pueden congelar de una pieza para su posterior preparación.

▶ Tenga en cuenta los límites de carga de los cajones y las placas de vidrio (consulte 11.1 Datos técnicos) .

9.9 Soporte para botellas

9.9.1 Utilizar el soporte para botellas

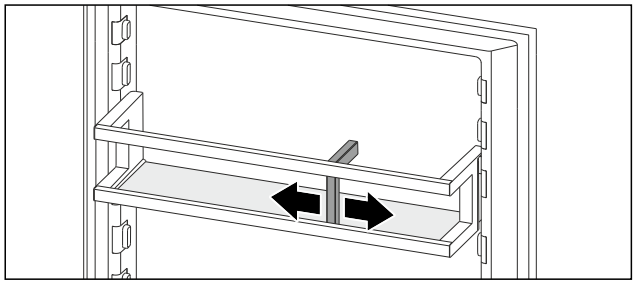

Fig. 164

▶ Desplace el soporte hasta las botellas.
▷ Esto evita que vuelquen las botellas.

9.10 Acumulador de refrigeración*

Los acumuladores de refrigeración evitan que la temperatura aumente con demasiada rapidez si se produce un fallo de corriente.

Los acumuladores de refrigeración se encuentran en el cajón.

9.10.1 Utilizar el acumulador de refrigeración

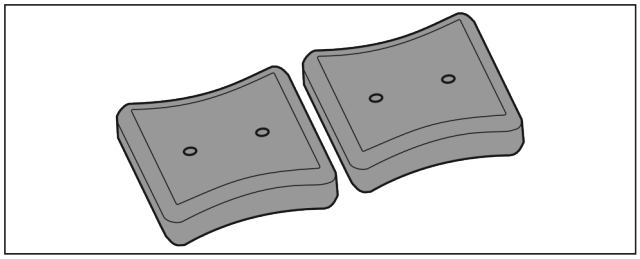

Fig. 165

Si los acumuladores de refrigeración están congelados:

▶ Colóquelos en la parte delantera superior del compartimiento congelador sobre los alimentos congelados.

9.11 FlexCube*

El FlexCube tiene aberturas de distintos tamaños para que pueda guardar en él objetos pequeños como tubos, tarros de yogur abiertos o huevos de codorniz. El FlexCube encaja, por ejemplo, en todos los estantes en la contrapuerta Liebherr. Si es necesario, también puede instalar varios FlexCubes uno al lado del otro.

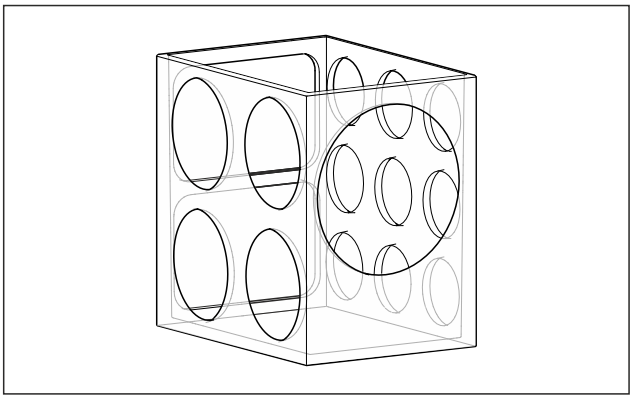

Fig. 166 Representación a modo de ejemplo

Nota
Puede obtener este accesorio en la tienda Liebherr-Hausgeräte, en go.liebherr.com/47wtc4.

9.11.1 Uso del FlexCube

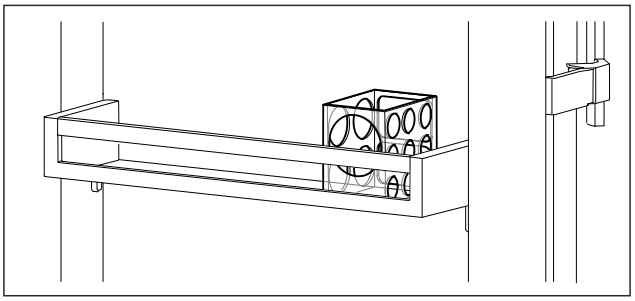

Fig. 167 Representación a modo de ejemplo

▶ Inserte el FlexCube en el estante en la contrapuerta.

-o-

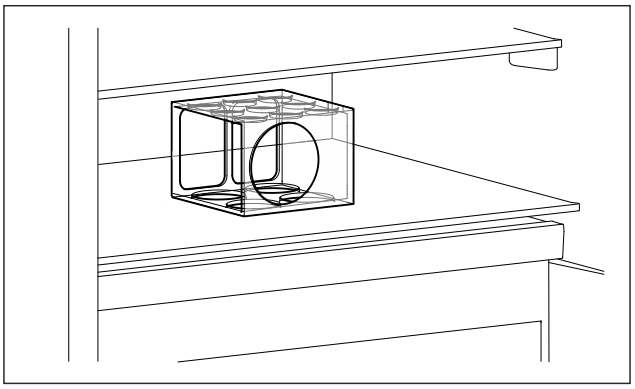

Fig. 168 Representación a modo de ejemplo

▶ Coloque el FlexCube en el estante.

▶ Clasifique las piezas pequeñas en el FlexCube para guardarlas.

10 Mantenimiento

10.1 Filtro de carbón activo FreshAir

El filtro de carbón activo FreshAir se encuentra en el compartimiento situado sobre el ventilador.

Garantiza una calidad óptima del aire.

❑ Cambie el filtro de carbón activo cada 6 meses.
Si el recordatorio está activado, aparece en pantalla un mensaje solicitando el cambio.
❑ El filtro de carbón activo se puede eliminar junto con la basura doméstica normal.

Nota
Puede obtener el filtro de carbón activo FreshAir en la tienda Liebherr-Hausgeräte en go.liebherr.com/47wtc4.

10.1.1 Retirar el filtro de carbón activo FreshAir

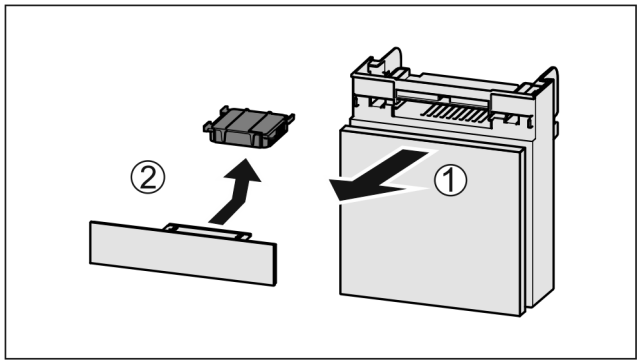

Fig. 169

▶ Retire el compartimiento hacia delante *Fig. 169 (1)*.
▶ Retire el filtro de carbón activo *Fig. 169 (2)*.

10.1.2 Colocar el filtro de carbón activo FreshAir

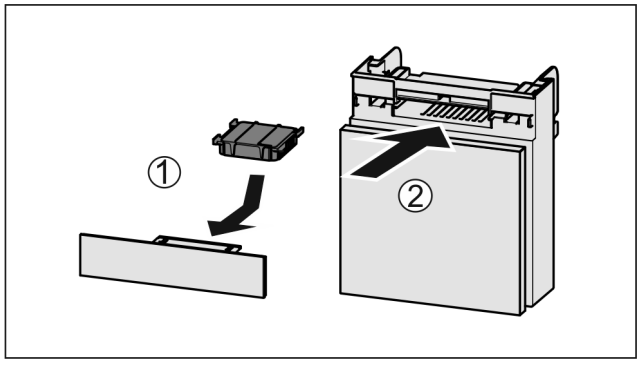

Fig. 170

▶ Coloque el filtro de carbón activo según se indica en la ilustración *Fig. 170 (1)*.
▷ El filtro de carbón activo queda encajado.
Cuando el filtro de carbón activo está orientado hacia abajo:
▶ Introduzca el compartimiento *Fig. 170 (2)*.
▷ Ahora el filtro de carbón activo está listo para funcionar.

10.2 Retirada / colocación del soporte para botellas*

10.2.1 Retirada del soporte para botellas

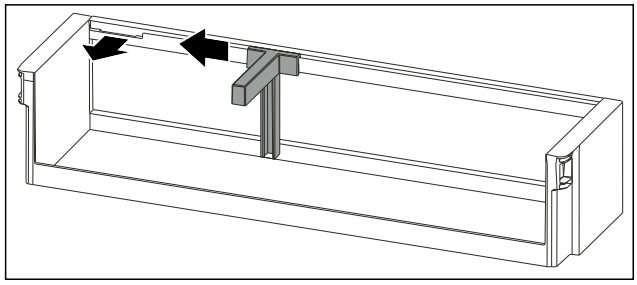

Fig. 171

▶ Empuje el soporte para botellas hacia un lado hasta la entalladura.
▶ Retire el soporte para botellas hacia delante.

10.2.2 Inserción del soporte para botellas

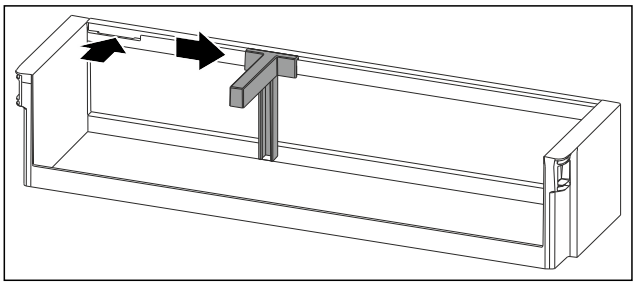

Fig. 172

▶ Inserte el soporte para botellas en la entalladura.
▶ Deslice el soporte para botellas hacia un lado a la posición deseada.

10.3 Desmontaje del estante en la contrapuerta*

Puede desmontar algunos de los estantes en la contrapuerta si desea limpiarlos o instalar o retirar piezas de repuesto.

10.3.1 Desmontaje del estante en la contrapuerta

Asegúrese de que se cumplan los siguientes requisitos:
❑ Se ha sacado el estante de la contrapuerta.
(consulte 9.1.1 Retirada del estante en la contrapuerta)

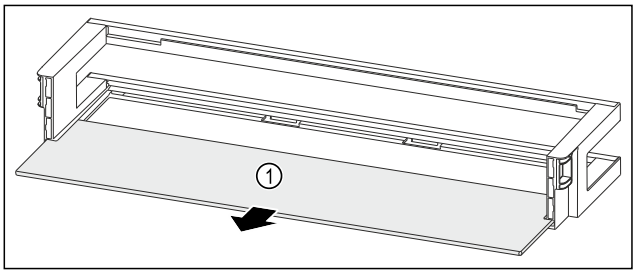

Fig. 173 Estantes en la contrapuerta con estante

▶ Retire el estante *Fig. 173 (1)*.

10.3.2 Desmontaje del estante en la contrapuerta con soporte para botellas

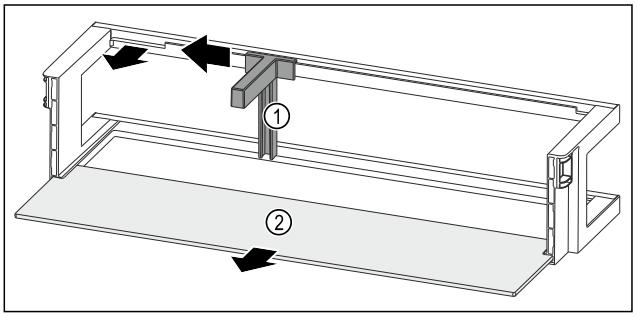

Fig. 174 Estante en la contrapuerta con soporte para botellas y estante

▶ Empuje el soporte para botellas *Fig. 174 (1)* hacia un lado hasta la entalladura.
▶ Retire el soporte para botellas *Fig. 174 (1)*.
▶ Retire el estante *Fig. 174 (2)*.

10.4 Montaje del estante en la contrapuerta*

10.4.1 Montaje del estante en la contrapuerta

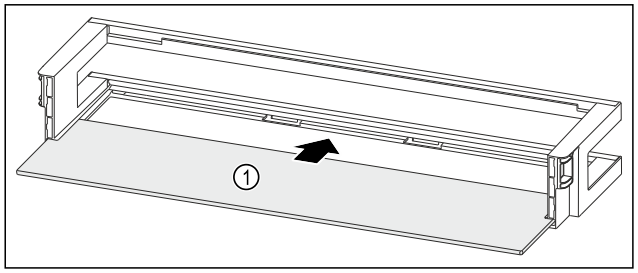

Fig. 175 Estantes en la contrapuerta con estante

▶ Introduzca el estante *Fig. 175 (1)* en las entalladuras laterales.

10.4.2 Montaje del estante en la contrapuerta con soporte para botellas

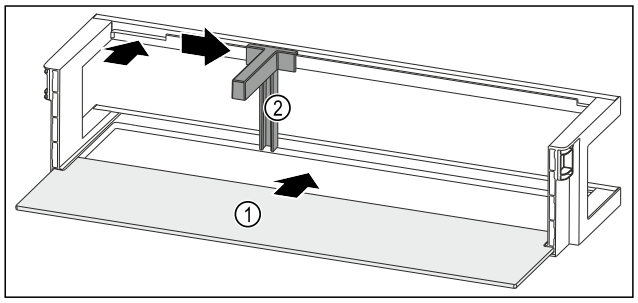

Fig. 176 Estantes en la contrapuerta con estante

▶ Introduzca el estante *Fig. 176 (1)* en las entalladuras laterales.
▶ Inserte el soporte para botellas *Fig. 176 (2)* en la entalladura.
▶ Deslice el soporte para botellas *Fig. 176 (2)* hacia un lado a la posición deseada.

10.5 Desmontaje / montaje de los sistemas de extracción

10.5.1 Indicaciones para el desmontaje

Algunos sistemas extraíbles se pueden desmontar para su limpieza. Su electrodoméstico puede incluir diferentes sistemas extraíbles.

Los siguientes sistemas extraíbles pueden o no desmontarse:

Sistema extraíble	desmontable / no desmontable
Cajón sobre la base del electrodoméstico o sobre un estante de cristal	no desmontable
Cajón sobre guías deslizantes	no desmontable
Cajón superior abatible	non démontable

10.6 Tapa del compartimento del cajón EasyFresh

Puede retirar la tapa del compartimento para su limpieza.

10.6.1 Retirada de la tapa del compartimento

Asegurarse de que se cumplan los siguientes requisitos:

- ❑ Se ha retirado el estante justo encima del compartimento. (consulte 9.2 Estantes)
- ❑ Se ha retirado el cajón justo debajo de la tapa del compartimento. (consulte 9.4 Cajones)

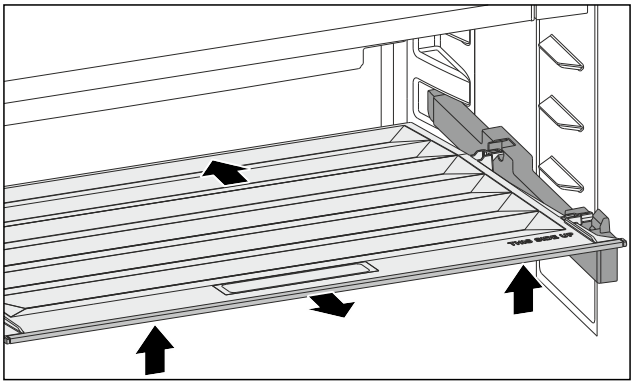

Fig. 177

▶ Empujar la tapa del compartimento hacia atrás.
▶ Levantar la tapa del compartimento por la parte delantera.
▶ Extraer la tapa del compartimento por la parte delantera en ángulo hacia arriba.

10.6.2 Inserción de la tapa del compartimento

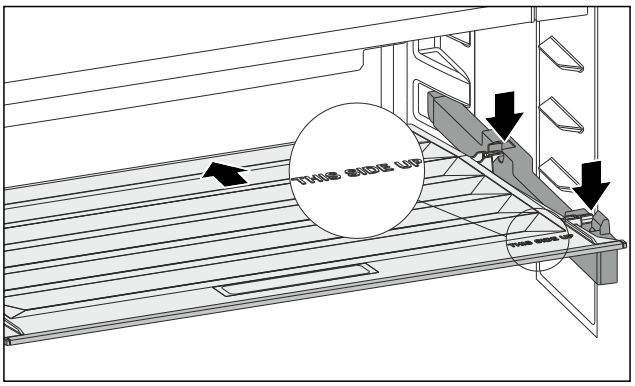

Fig. 178

Si la inscripción THIS SIDE UP está arriba:

▶ Insertar las piezas de retención traseras en las respectivas aberturas traseras.
▶ Empujar la tapa del compartimento hacia atrás.
▶ Bajar la tapa del compartimento por la parte delantera y encajar las piezas de retención delanteras en las aberturas.
▶ Colocar la tapa del compartimento en la posición deseada.

10.7 Descongelación del aparato

10.7.1 Descongelación del compartimento frigorífico

La descongelación se realiza automáticamente. El agua de condensación sale por el orificio de vaciado y se evapora.

Las gotas de agua o incluso la formación de una fina capa de escarcha o hielo en la pared trasera son consecuencia del funcionamiento y completamente normales. No es necesario eliminarlas.*

Debido a la regulación optimizada desde el punto de vista energético del aparato, también puede llegar a formarse una capa de escarcha o hielo.*

▶ Limpiar regularmente el orificio de desagüe. (consulte 10.8 Limpiar el aparato)

10.7.2 Descongelación del compartimento congelador con NoFrost

El sistema NoFrost se encarga automáticamente de la descongelación. La humedad se condensa en el evaporador y periódicamente se descongela y evapora.

El electrodoméstico no debe descongelarse.

10.8 Limpiar el aparato

10.8.1 Preparación

ADVERTENCIA
Peligro de descarga eléctrica
▶ Retire el conector del frigorífico o interrumpa el suministro de corriente.

ADVERTENCIA
Peligro de incendio.
▶ No dañar el circuito de refrigeración.

▶ Vaciar el electrodoméstico.
▶ Retirar la clavija del cable de red.
-o-
▶ Activar CleaningMode. (consulte CleaningMode)

10.8.2 Limpieza de la carcasa

AVISO
¡Limpieza indebida!
Daños en el aparato.
▶ Utilice únicamente paños de limpieza suaves y limpiadores universales con pH neutro.
▶ No utilice esponjas ni estropajos metálicos que sean abrasivos o puedan provocar arañazos.
▶ No utilice productos de limpieza cáusticos, abrasivos o que contengan arena, cloro o ácido.

ADVERTENCIA
Riesgo de daños y lesiones derivado del vapor caliente
El vapor caliente puede causar quemaduras y dañar las superficies.
▶ No emplee nunca aparatos de limpieza a vapor

▶ Limpiar el aparato con un paño suave y limpio. En caso de suciedad persistente, utilizar agua tibia con un limpiador neutro. Las botellas de vidrio se pueden limpiar adicionalmente con limpiacristales.

10.8.3 Limpiar el interior

AVISO
¡Limpieza indebida!
Daños en el aparato.
▶ Utilice únicamente paños de limpieza suaves y limpiadores universales con pH neutro.
▶ No utilice esponjas ni estropajos metálicos que sean abrasivos o puedan provocar arañazos.
▶ No utilice productos de limpieza cáusticos, abrasivos o que contengan arena, cloro o ácido.

▶ Superficies de plástico: limpie a mano con un paño limpio y suave, agua tibia y un poco de líquido lavavajillas.
▶ Superficies de metal: limpie a mano con un paño limpio y suave, agua tibia y un poco de líquido lavavajillas.
▶ Orificio de vaciado: eliminar las acumulaciones con una herramienta auxiliar delgada, por ejemplo, un bastoncillo de algodón.

10.8.4 Limpieza de la pared trasera seca*

Puede retirar la pared trasera seca para su limpieza.

Retirada de la pared trasera

▶ Retirar todas las piezas del equipamiento.

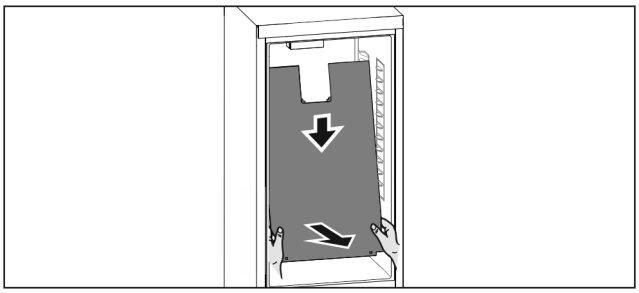

Fig. 179

▶ Agarrar con las dos manos la pared trasera por la parte inferior y, simultáneamente, tirar hacia abajo con fuerza.
▶ Extraer la pared trasera por el extremo inferior tirando de ella hacia delante.
▷ La pared trasera se ha retirado.
Si continúa utilizando el aparato con la pared trasera desmontada:
▶ Ajustar el *D-Value* en la posición *D2*. (consulte D-Value*)

Colocación de la pared trasera

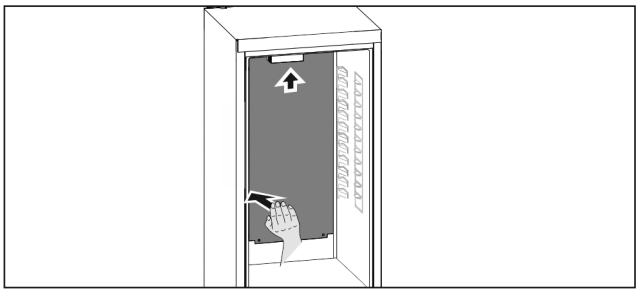

Fig. 180

▶ Asegurarse de que el aparato esté totalmente vacío.
▶ Introducir la pared trasera desde abajo hacia arriba.
▶ Presionar hacia atrás la pared trasera por el lado izquierdo con fuerza.
▷ La pared trasera encaja de forma audible.
▶ Colocar las piezas del equipamiento.
▶ Ajustar el *D-Value* en la posición *D1*. (consulte D-Value*)

10.8.5 Limpiar el equipamiento

AVISO
¡Limpieza indebida!
Daños en el aparato.
▶ Utilice únicamente paños de limpieza suaves y limpiadores universales con pH neutro.
▶ No utilice esponjas ni estropajos metálicos que sean abrasivos o puedan provocar arañazos.
▶ No utilice productos de limpieza cáusticos, abrasivos o que contengan arena, cloro o ácido.

Limpieza con un paño limpio y suave, agua tibia y un poco de líquido lavavajillas:

- Compartimientos de la puerta*
- Superficie de depósito
- Superficie de depósito divisible*
- VarioSafe*
- Tapa del compartimento del cajón EasyFresh

- Cajón
- Componentes del EasyTwist-Ice*

Limpieza con un paño húmedo:

- Rieles telescópicos
  Tenga en cuenta que la grasa de las pistas de rodadura sirve de lubricación y no se debe retirar.

Limpieza en el lavavajillas hasta 60 °C:

- Compartimientos de la puerta*
- Soporte para botellas
- Pieza de sujeción de superficie de depósito divisible*
- Bandeja de cubitos de hielo*
- FlexCube*

▶ Desarme el equipamiento: véase el respectivo capítulo.
▶ Limpie el equipamiento.

10.8.6 Limpiar el EasyTwist-Ice*

Limpiar el EasyTwist-Ice en los casos siguientes:

- Primera puesta en marcha
- Si no se utiliza durante más de 48 horas
- Si se requiere su limpieza

Desmontar el EasyTwist-Ice

Asegúrese de que se cumplan los siguientes requisitos:

❑ Se ha sacado el cajón. (consulte 9.4 Cajones)
❑ Se ha colocado el cajón sobre una mesa.

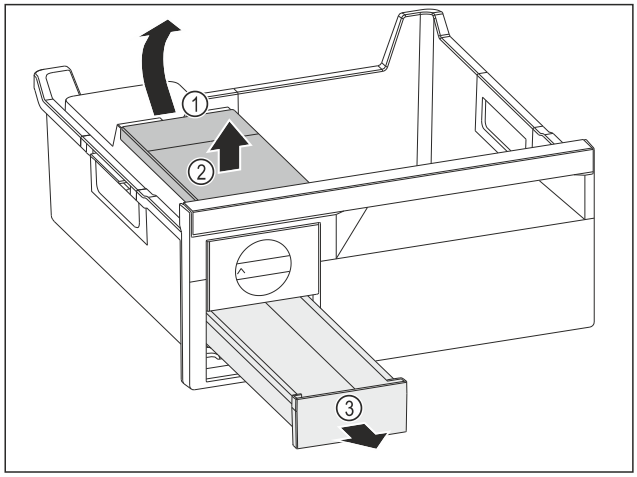

Fig. 181

▶ Sacar el depósito de agua: Subir el depósito de agua por la entalladura *Fig. 181 (1)*.
▶ Extraer el depósito de agua *Fig. 181 (2)* por arriba.
▶ Extraer el cajón para cubitos de hielo *Fig. 181 (3)* por delante.

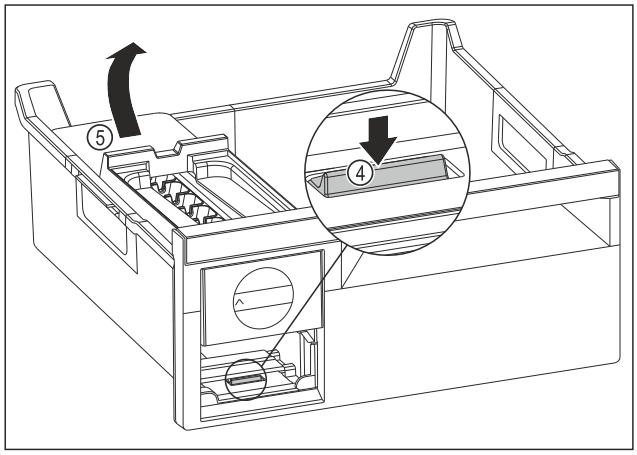

Fig. 182

▶ Extraer el cuerpo del EasyTwist-Ice: Presionar la lengüeta *Fig. 182 (4)* con los dedos hacia abajo subiendo al mismo tiempo por detrás con la otra mano el cuerpo del EasyTwist-Ice *Fig. 182 (5)*.
▶ Extraer del cajón para congelados el cuerpo del EasyTwist-Ice.

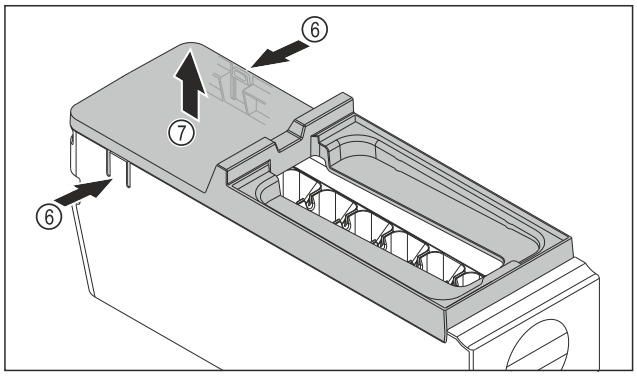

Fig. 183

▶ Extraer la cubierta del EasyTwist-Ice: Presionar con la mano las lengüetas *Fig. 183 (6)* a ambos lados del cuerpo del EasyTwist-Ice.
▶ Sacar la cubierta *Fig. 183 (7)* con la otra mano tirando hacia arriba.
▷ El EasyTwist-Ice está desmontado en cuatro piezas. (consulte Fig. 184)

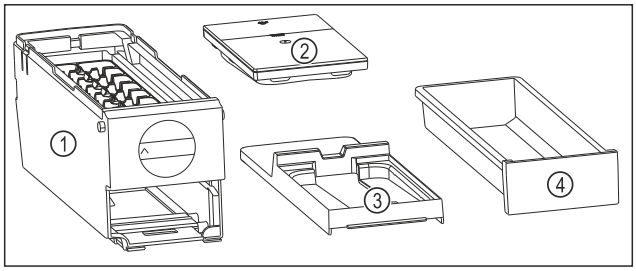

Fig. 184 Componentes del EasyTwist-Ice

(1) Cuerpo del EasyTwist-Icecon bandeja para cubitos de hielo
(2) Depósito de agua
(3) Cubierta
(4) Cajón para cubitos de hielos

AVISO

¡Peligro de daños materiales por desmontaje incorrecto! Rotura, resquebrajado y astillado del equipamiento. Si continúa desmontando el cuerpo del EasyTwist-Ice, podría dañar el cabezal giratorio u otras piezas del cuerpo del EasyTwist-Ice.

▶ Desmontar el EasyTwist-Ice solo en los componentes mostrados. (consulte Fig. 184)
▶ Limpiar el cuerpo del EasyTwist-Ice *Fig. 184 (1)* en su totalidad.

Limpiar el EasyTwist-Ice

Asegúrese de que se cumplan los siguientes requisitos:

❑ El EasyTwist-Ice está desmontado. (consulte Desmontar el EasyTwist-Ice)

▶ Limpiar el cajón para cubitos de hielo, el depósito de agua y el cuerpo del EasyTwist-Icecon un producto limpiahogar disuelto en agua templada.
▶ Secar completamente todos los componentes limpios con un paño seco.
▷ El EasyTwist-Ice está limpio.

Montar el EasyTwist-Ice

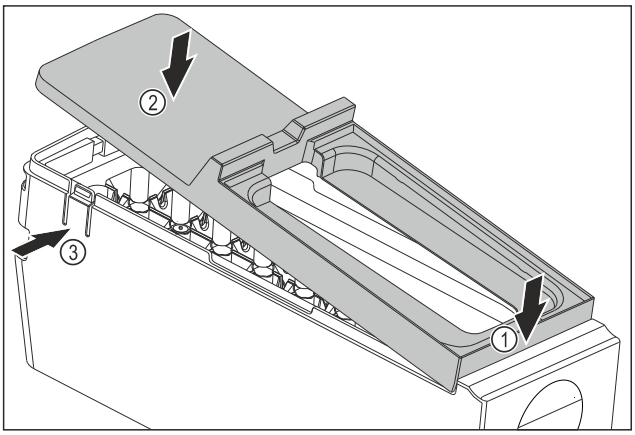

Fig. 185

▶ Montar la cubierta del EasyTwist-Ice: Colocar la cubierta por delante. *Fig. 185 (1)*
▶ Bajar la cubierta por detrás. *Fig. 185 (2)*
▷ La cubierta encaja en ambas lengüetas *Fig. 185 (3)* de forma audible.

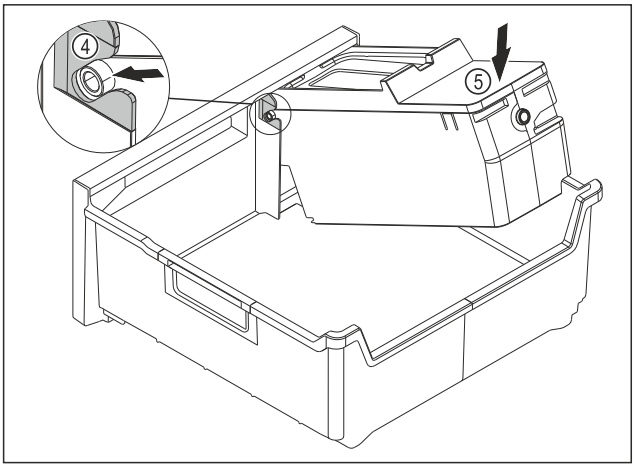

Fig. 186

▶ Montar el cuerpo del EasyTwist-Ice: Introducir los ejes del cuerpo del EasyTwist-Ice en las guías *Fig. 186 (4)*.
▶ Presionar el cuerpo del EasyTwist-Ice *Fig. 186 (5)* hacia abajo por detrás.
▷ El cuerpo del EasyTwist-Ice encaja de forma audible.

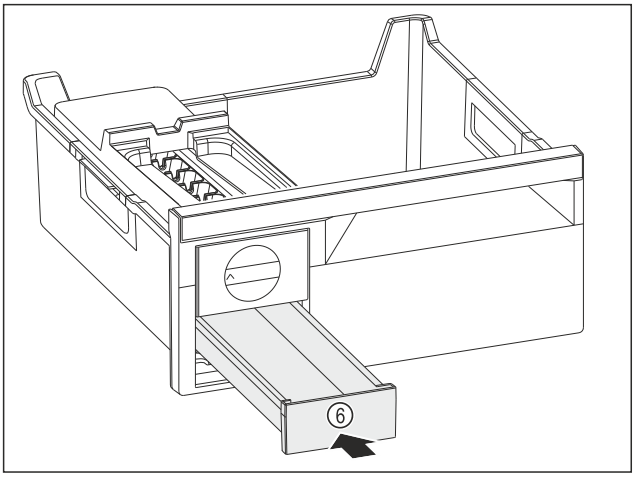

Fig. 187

▶ Introducir el cajón para cubitos de hielo *Fig. 187 (6)*.

ADVERTENCIA
¡Peligro de intoxicación por agua contaminada!
▶ Llenar el depósito de agua exclusivamente con agua potable.

▶ Rellenar el depósito con agua.
▶ Introducir el depósito de agua.
▶ Introducir el cajón. (consulte 9.4 Cajones)
Si utiliza agua no filtrada:
▶ Desechar los cubitos de hielo pasadas 24 horas.
-o-
Si utiliza agua filtrada:
▶ Desechar los cubitos de hielo pasadas 48 horas.

10.8.7 Después de la limpieza

▶ Seque el aparato y las piezas de equipamiento
▶ Conecte y ponga en marcha el aparato.
▶ Active SuperFrost (consulte 8.2 Funciones del electrodoméstico) .
Cuando la temperatura sea lo suficientemente baja:
▶ Introduzca los alimentos.
▶ Repita periódicamente la limpieza.

11 Asistencia al cliente

11.1 Datos técnicos

Rango de temperatura	
Refrigeración	2 °C a 9 °C
Congelación	-26 °C a -15 °C

Cantidad máxima de congelación / 24 horas	
Congelador	véase en la placa de características la “capacidad de congelación .../ 24 h”

Peso de carga máximo del equipamiento			
Equipamiento	Anchura del electrodoméstico 600 mm (véanse Instrucciones de instalación, medidas del aparato)	Anchura del electrodoméstico 700 mm (véanse Instrucciones de instalación, medidas del aparato)	Anchura del electrodoméstico 750 mm (véanse Instrucciones de instalación, medidas del aparato)
Cajón con placa de vidrio (consulte 9.4.1 Cajón sobre la base del aparato o sobre una placa de vidrio)	15 kg	--	23 kg
Cajón superior abatible	19 kg	19 kg	--

Producción de cubitos de hielo con EasyTwist-Ice*	
Tiempo requerido a -18 °C	aprox. 5,5 horas

Producción de cubitos de hielo con EasyTwist-Ice*	
Tiempo requerido con SuperFrost activado	aprox. 3 horas

Iluminación	
Clase de eficiencia energética[1]	Fuente de luz
Este producto contiene una o varias fuentes de luz de la clase de eficiencia energética G.	LED

[1] *El aparato puede incluir fuentes de luz con diferentes clases de eficiencia energética. Se indica la clase de eficiencia energética más baja.*

11.2 Ruidos de funcionamiento

El aparato produce diferentes ruidos durante el funcionamiento.

- Con una **baja potencia de refrigeración**, el aparato ahorra energía, pero tarda más en refrigerar los alimentos. El nivel de sonido **disminuye**.
- Con una **potencia de refrigeración alta**, los alimentos se enfrían más rápidamente. El volumen es **mayor**.

  Ejemplos:
  - Funciones activadas (consulte 8.2 Funciones del electrodoméstico)
  - Ventilador en funcionamiento
  - Introducción de alimentos frescos
  - Alta temperatura ambiente
  - Puerta abierta prolongadamente

Ruido	Posible causa	Tipo de ruido
Gorgoteo y chapoteo	El refrigerante fluye por el circuito frigorífico.	Ruido de trabajo normal
Silbido y chisporroteo	El refrigerante se inyecta en el circuito frigorífico.	Ruido de trabajo normal
Gruñido	El aparato refrigera. El nivel de sonido depende de la potencia de refrigeración.	Ruido de trabajo normal

Ruido	Posible causa	Tipo de ruido
Murmullo y ronroneo	El ventilador está funcionando.	Ruido normal durante el funcionamiento
Clic	Los componentes se conectan y desconectan.	Ruido normal de conmutación
Traqueteo o zumbido	Las válvulas o chapaletas están activas.	Ruido normal de conmutación

Ruido	Posible causa	Tipo de ruido	Solución
Vibración	Instalación inadecuada	Ruido erróneo	Alinee el aparato en posición horizontal mediante las patas de ajuste.
Repiqueteo	Equipamiento, objetos en el interior del aparato	Ruido erróneo	Fije las piezas de equipamiento. Deje una distancia entre los objetos.

11.3 Avería técnica

El aparato se ha construido y fabricado para proporcionar una alto nivel de fiabilidad y durabilidad. No obstante, si durante el funcionamiento se produce una avería, compruebe si se trata de un fallo de uso. En este caso, los costes de reparación correrán a cargo del usuario aunque el aparato se encuentre dentro del periodo de garantía

El usuario puede subsanar las siguientes averías.

11.3.1 Funcionamiento del aparato

Fallo	Causa	Solución
El aparato no funciona	→ El aparato no se conecta.	▶ Conecte el aparato.
	→ El enchufe de alimentación de red no entra correctamente en la toma de corriente	▶ Control el enchufe de alimentación de red
	→ El fusible de la toma de corriente no funciona	▶ Controle el fusible
	→ Corte de corriente	▶ Mantenga el aparato cerrado ▶ Proteja los alimentos: coloque compresas frías sobre los alimentos o utilice otro congelador si el corte de corriente dura más tiempo. ▶ No vuelva a congelar los alimentos descongelados.
	→ El conector para aparatos de frío no está correctamente insertado en el electrodoméstico.	▶ Comprobar el conector para aparatos de frío.

Fallo	Causa	Solución
La temperatura no es suficientemente baja	→ La puerta del aparato no se ha cerrado correctamente	▶ Cierre la puerta del aparato
	→ La temperatura ambiente es demasiado alta	▶ Solución de problemas: (consulte 1.8 Tipos climatológicos)
	→ El aparato se abre con demasiada frecuencia o durante mucho tiempo	▶ Esperar a que la temperatura necesaria se vuelva a ajustar automáticamente. En caso contrario, dirigirse al servicio atención al cliente. (consulte 11.4 Servicio de atención al cliente)
	→ Se ha cargado una cantidad demasiado grande de alimentos frescos sin la función SuperFrost.	▶ Resolución del problema: (consulte SuperFrost)
	→ La temperatura se ha ajustado incorrectamente	▶ Reduzca el ajuste de temperatura y compruébelo transcurridas 24 horas.
	→ El aparato está situado demasiado cerca de una fuente de calor (cocina, calefacción, etc.).	▶ Cambie el lugar de instalación del aparato o de la fuente de calor.
La temperatura indicada en la pantalla es superior a la temperatura real del electrodoméstico.	→ La puerta del electrodoméstico ha estado abierta durante mucho tiempo, por lo que la alarma de la puerta se ha activado automáticamente. Como consecuencia, el electrodoméstico enfría más.	▶ Cierre la puerta del electrodoméstico.
La junta de la puerta es defectuosa o se debe sustituir por otros motivos.	→ La junta de la puerta es intercambiable. Se puede cambiar sin necesidad de herramientas auxiliares.	▶ Ponerse en contacto con el servicio de atención al cliente. (consulte 11.4 Servicio de atención al cliente)
El aparato está helado o se forma agua de condensación.	→ La junta de la puerta se puede haber salido de la ranura.	▶ Compruebe si la junta de la puerta está bien asentada en la ranura.
El electrodoméstico está caliente en las superficies exteriores.*	→ El calor del circuito frigorífico se utiliza para impedir que se produzca agua de condensación	▶ Esto es normal.

11.3.2 Equipamiento

Fallo	Causa	Solución
La iluminación interior no se enciende.	→ El aparato no se conecta.	▶ Conecte el aparato.
	→ La puerta se mantuvo abierta durante más de 15 minutos.	▶ La iluminación interior se apaga automáticamente al cabo de unos 15 minutos cuando la puerta está abierta.
	→ El LED de iluminación está defectuoso o la cubierta está dañada.	▶ Ponerse en contacto con el servicio de atención al cliente. (consulte 11.4 Servicio de atención al cliente)

11.4 Servicio de atención al cliente

En primer lugar, comprobar si puede eliminar el fallo por su cuenta (consulte 11 Asistencia al cliente) . Si no es posible, dirigirse al servicio de atención al cliente.

Puede encontrar la dirección en el folleto del “servicio de atención al cliente de Liebherr” adjunto o en home.liebherr.com/service.

ADVERTENCIA
¡Reparación no profesional!
Lesiones.
- ▶ Las reparaciones e intervenciones en el aparato y la línea de alimentación eléctrica que no se nombran expresamente (consulte 10 Mantenimiento) sólo se deben realizar a través del servicio postventa.
- ▶ Las líneas de alimentación eléctrica dañadas deben ser sustituidas únicamente por el fabricante o por su servicio técnico o por personal con una cualificación similar.
- ▶ En aparatos con enchufes con puesta a tierra, el propio cliente puede realizar el cambio.

11.4.1 Ponerse en contacto con el servicio de atención al cliente

Asegurarse de que se dispone de la siguiente información del electrodoméstico:

- ❑ Designación del electrodoméstico (modelo e índice)
- ❑ N.° de servicio (Service)
- ❑ N.° de serie (S-Nr.)

- ▶ Acceder a la información sobre el electrodoméstico a través de la pantalla. (consulte Información sobre el electrodoméstico)

-o-

- ▶ Obtener la información sobre el electrodoméstico en la placa de características. (consulte 11.5 Placa de identificación)

- ▶ Anote dicha información.
- ▶ Notificar al servicio de atención al cliente: indicar el fallo y facilitar la información sobre el electrodoméstico.
- ▷ Esto permite un servicio rápido y preciso.
- ▶ Seguir las instrucciones adicionales del servicio de atención al cliente.

11.5 Placa de identificación

La placa de identificación se encuentra detrás de los cajones en la parte interior del aparato.

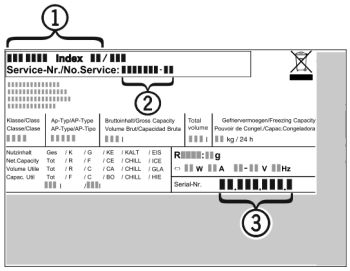

Fig. 188

(1) Denominación del aparato
(2) N.° de servicio
(3) N.° de serie

- ▶ Lea la información en la placa de identificación.

12 Puesta fuera de servicio

- ▶ Vacíe el aparato.
- ▶ Apagar el electrodoméstico. (consulte Apagar y encender el electrodoméstico)
- ▶ Sacar el enchufe de la toma de corriente.
- ▶ Retirar el conector para aparatos de frío si es necesario: Extraer el conector para aparatos de frío del enchufe del aparato y moverlo hacia la izquierda y hacia la derecha al mismo tiempo.
- ▶ Limpiar el electrodoméstico. (consulte 10.8 Limpiar el aparato)
- ▶ Dejar la puerta abierta para que no se formen malos olores.

13 Eliminación

Asegurarse de que se cumplan los siguientes requisitos:

- ❑ Se conoce el significado de los símbolos del electrodoméstico.
- ❑ Se conocen las indicaciones de eliminación. (consulte 1.6 Instrucciones de eliminación de residuos)

13.1 Preparación del electrodoméstico para la eliminación

- ▶ Poner el electrodoméstico fuera de servicio. (consulte 12 Puesta fuera de servicio)

13.2 Eliminación del electrodoméstico de forma respetuosa del medioambiente

ADVERTENCIA
Peligro de incendio por fuga de refrigerante y aceite.
El refrigerante que contiene es respetuoso con el medio ambiente, sin embargo es inflamable. El aceite que contiene también es inflamable. El refrigerante y el aceite que se escapan pueden inflamarse en altas concentraciones y en contacto con una fuente de calor externa.
- ▶ No dañar las tuberías del circuito de refrigeración ni del compresor.

- ▶ Observar las indicaciones para el transporte del electrodoméstico. (consulte 3.5 Transporte del electrodoméstico)
- ▶ Retirar el electrodoméstico sin dañarlo.
- ▶ Desechar el electrodoméstico de acuerdo con las especificaciones.

Scan QR Code and find digital operating and installation instructions.



home.liebherr.com

20260824 7083936-00

Liebherr-Hausgeräte Marica EOOD
Bezirk Plovdiv
4202 Radinovo
Bulgarien