# Návod k použití a montáži

CS **ORIGINÁLNÍ PROVOZNÍ NÁVOD**

LIEBHERR

# Obsah


**1 Všeobecné bezpečnostní pokyny ... 3**
1.1 Použití v souladu s určením ... 3
1.2 Předvídatelné chybné použití ... 3
1.3 Skupina uživatelů ... 3
1.4 Výstražná upozornění – Nebezpečí pro uživatele ... 3
1.5 Poruchy, poškození a opravy ... 4
1.6 Pokyny k likvidaci ... 4
1.7 Shoda ... 4
1.8 Klimatické třídy ... 4
1.9 Látky SVHC v souladu s nařízením REACH ... 5
1.10 Databáze EPREL ... 5
1.11 Licence open source ... 5
1.12 Náhradní díly ... 5
1.13 Stupně výstrahy ... 5

**2 Celkový pohled na přístroj ... 5**
2.1 Rozsah dodávky ... 5
2.2 Přehled přístrojů a vybavení ... 5
2.3 SmartDevice ... 5

**3 Ustavení a připojení ... 6**
3.1 Podmínky instalace ... 6
3.2 Rozměry spotřebiče ... 7
3.3 Požadavky na větrání ... 7
3.4 Připojovací rozměry napájecího zdroje ... 7
3.5 Přeprava spotřebiče ... 8
3.6 Vybalení přístroje ... 8
3.7 Přesazení dveřního dorazu dvířek 4hvězdičkového mrazicího oddílu* ... 8
3.8 Změna strany otvírání dveří ... 8
3.9 Montáž vymezovačů odstupu od stěny* ... 14
3.10 Instalace přístroje ... 14
3.11 Vyrovnání přístroje ... 14
3.12 Instalace více spotřebičů ... 14
3.13 Zabudování spotřebiče do kuchyňské linky ... 15
3.14 Po instalaci ... 16
3.15 Připojení spotřebiče k elektrickému napájení ... 16
3.16 Likvidace obalu ... 16

**4 Princip funkce displeje Touch ... 16**
4.1 Navigace a vysvětlení symbolů ... 16
4.2 Menu ... 17
4.3 Klidový režim ... 17

**5 Uvedení do provozu ... 18**
5.1 Zapnutí spotřebiče (první uvedení do provozu) ... 18

**6 Uskladnění ... 18**
6.1 Pokyny ke skladování ... 18
6.2 Chladnička ... 18
6.3 BioFresh ... 19
6.4 4hvězdičkový mrazicí oddíl* ... 19
6.5 Doba skladování ... 19

**7 Úspora energie ... 20**

**8 Obsluha ... 20**
8.1 Ovládací a indikační prvky ... 20
8.1.1 Zobrazení Status ... 20
8.1.2 Symboly indikace ... 20
8.2 Funkce spotřebiče ... 21
8.2.1 Poznámky k funkcím spotřebiče ... 21
Vypnutí a zapnutí spotřebiče ... 21
Teplota ... 21
BioFresh B-Value ... 21
C-Value* ... 22
D-Value ... 22
SuperCool ... 22
PartyMode ... 22
HolidayMode ... 23
SabbathMode ... 23
E-Saver ... 24
CleaningMode ... 24
Zablokování zadávání ... 25
Připomínka ... 25
Jednotka teploty ... 25
Jas displeje ... 26
WLAN ... 26
Informace o spotřebiči ... 27
Software ... 27
Dveřní alarm ... 27
Demo režim ... 28
Resetování na tovární nastavení ... 28
8.3 Hlášení ... 29
8.3.1 Přehled výstrah ... 29
8.3.2 Ukončení výstrah ... 29
8.3.3 Přehled připomínek ... 29
8.3.4 Ukončení připomínek ... 29

**9 Vybavení ... 30**
9.1 4hvězdičková mraznička* ... 30
9.2 Dveřní přihrádka ... 30
9.3 Odkládací plochy ... 31
9.4 VarioSafe * ... 32
9.5 Variabilní přihrádka na láhve ... 35
9.6 Zásuvky ... 35
9.7 Víko zásuvky schránky Fruit & Vegetable ... 36
9.8 Držák lahví ... 37
9.9 FlexCube ... 37

**10 Údržba ... 38**
10.1 Filtr s aktivním uhlím FreshAir ... 38
10.2 Odstranění / vložení držáku lahví ... 38
10.3 Rozebrání / montáž vysouvacích systémů ... 38
10.4 Vyjmutí / vložení variabilní přihrádky na láhve ... 38
10.5 Víko zásuvky schránky Fruit & Vegetable ... 39
10.6 Odmrazování přístroje ... 39
10.7 Ruční odmrazování přihrádky mrazničky* ... 39
10.8 Čištění přístroje ... 40

**11 Zákaznická pomoc ... 40**
11.1 Technické údaje ... 40
11.2 Provozní hluk ... 41
11.3 Technická porucha ... 41

11.4 Zákaznický servis ..... 42
11.5 Typový štítek ..... 42

**12 Odstavení z provozu ..... 42**

**13 Likvidace ..... 43**
13.1 Příprava spotřebiče k likvidaci ..... 43
13.2 Ekologická likvidace spotřebiče ..... 43

Výrobce trvale pracuje na dalším vývoji všech typů a modelů. Mějte proto laskavě pochopení pro to, že si musíme vyhradit právo na změny tvaru, vybavení a technické části.

| Symbol | Vysvětlení |
|---|---|
| | **Přečtení návodu**<br>Abyste se seznámili se všemi výhodami nového spotřebiče, přečtěte si prosím pozorně pokyny v tomto návodu k obsluze. |
| | **Doplňující informace na internetu**<br>Digitální návod s dalšími informacemi a v jiných jazycích najdete online pomocí QR kódu na přední straně návodu nebo po zadání servisního čísla na **home.liebherr.com/fridge-manuals**.<br>Servisní číslo najdete na typovém štítku:<br> 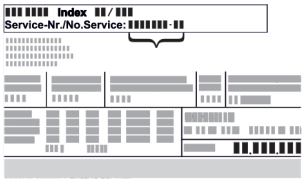 <br>*Fig.* Zobrazení příkladu |
| | **Kontrola přístroje**<br>Zkontrolujte všechny části, zda nejsou po přepravě poškozené. V případě reklamací se obraťte na prodejce nebo zákaznický servis. |
| | **Odchylky**<br>Tento návod je určen pro více modelů, takže jsou možné odchylky. Části návodu, které se týkají pouze některých přístrojů, jsou označeny hvězdičkou (*). |
| | **Pokyny pro jednotlivé činnosti a výsledky těchto činností**<br>Pokyny pro jednotlivé činnosti jsou označeny ▶.<br>Výsledky těchto činností jsou označeny ▷. |
| | **Videa**<br>Videa týkající se přístrojů jsou k dispozici na kanálu YouTube Liebherr-Hausgeräte. |

**Licence open source:**

Spotřebič obsahuje softwarové komponenty, které využívají licence open source. Informace o použitých open source licencích naleznete zde: **home.liebherr.com/open-source-licences**

Tyto informace pro uživatele platí pro následující spotřebiče:

| | |
|---|---|
| (S)RB.. | 52.. |
| KB 52Vc20 | |

# 1 Všeobecné bezpečnostní pokyny

Tyto informace pro uživatele pečlivě uschovejte, abyste do nich mohli kdykoliv nahlédnout.

Pokud spotřebič předáte dalšímu uživateli, předejte mu také tyto informace pro uživatele.

Pro řádné a bezpečné použití spotřebiče si tyto informace pro uživatele pečlivě přečtěte před jeho instalací a použitím. Vždy dodržujte pokyny, bezpečnostní pokyny a výstražné pokyny, které jsou v něm uvedeny. Jsou důležité, abyste mohli zařízení bezpečně a bezchybně instalovat a provozovat.

## 1.1 Použití v souladu s určením

- Spotřebič je koncipován pro použití v domácnosti a v podobných oblastech použití, jako např.:
  - Kuchyně pro zaměstnance v obchodech, kancelářích a jiných pracovních prostorách
  - V zemědělství a hosty v hotelech, motelech a jiných ubytovacích zařízeních
  - Penziony se snídaní
  - V cateringu a podobných velkoobchodních provozech
- Další použití:
  - Tento spotřebič není vhodný pro mražení potravin.*
  - Všechny ostatní druhy využití jsou nepřípustné.

## 1.2 Předvídatelné chybné použití

Následující způsoby použití jsou výslovně zakázány:

- Skladování a chlazení:
  - chemicky nestabilních, hořlavých nebo žíravých látek
  - Výbušné materiály, jako např. aerosolové nádoby s hořlavým hnacím plynem
  - léků, krevní plazmy, laboratorních preparátů nebo podobných látek a výrobků, které vyplývají ze směrnice 2007/47/ES o zdravotnických prostředcích
- Použití v oblastech ohrožených výbuchem

Nesprávné použití spotřebiče vede k poškození nebo zkažení uložených potravin.

## 1.3 Skupina uživatelů

- Tento spotřebič nesmí používat osoby (včetně dětí) s omezenými tělesnými, smyslovými nebo duševními schopnostmi ani osoby s nedostatečnými zkušenostmi a znalostmi, ledaže by byly pod dohledem osoby odpovědné za jejich bezpečnost nebo jim bylo použití spotřebiče vysvětleno. Je nutné dohlížet na děti, aby bylo zajištěno, že si se spotřebičem nebudou hrát.
- Děti ve věku od 3 do 8 let mohou chladničku / mrazničku plnit a vykládat.

## 1.4 Výstražná upozornění – Nebezpečí pro uživatele

- VÝSTRAHA: Větrací otvory v plášti spotřebiče nebo ve vestavěných částech udržujte volné.
- VÝSTRAHA: K urychlení rozmrazování nepoužívejte žádná jiná mechanická zařízení nebo jiné prostředky než doporučené výrobcem.
- VÝSTRAHA: Nepoškoďte okruh chladiva.
- VÝSTRAHA: V chladicím / mrazicím oddílu neprovozujte žádné elektrické spotřebiče, které svou konstrukcí neodpovídají doporučením výrobce.
- VÝSTRAHA: Při ustavení spotřebiče je třeba dbát na to, aby se napájecí kabel nezachytil ani nepoškodil.
- VÝSTRAHA: Nepřipojujte přenosné rozvodné zásuvky ani napájecí zdroje na zadní straně spotřebiče.

Po dokončení vestavby spotřebiče musí být i nadále možné spotřebič odpojit od sítě.

- Přístupná síťová zástrčka (nad, pod nebo vedle spotřebiče)
- Vypnutí pojistky v instalaci v budově v souladu s předpisy pro provádění instalací.

VÝSTRAHA: Nebezpečí požáru v důsledku hořlavých látek.

Symbol se nachází na kompresoru a může být vyobrazen také na dalších místech spotřebiče. Upozorňuje na nebezpečí spojené s hořlavými látkami. Nálepku neodstraňujte.

- Čím více chladiva je v přístroji, tím větší musí být prostor, ve kterém je přístroj umístěn. V příliš malých prostorách může při netěsnosti dojít ke vzniku hořlavé směsi plynu a vzduchu. Na 8 g chladiva musí být prostor pro instalaci velký minimálně 1 $m^3$. Údaje o obsaženém chladivu jsou uvedeny na typovém štítku ve vnitřním prostoru spotřebiče.
- Pravidelně čistěte plochy, které mohou přicházet do styku s potravinami a přístupnými odtokovými systémy.
- Syrové maso nebo ryby zabalte do čistých, uzavřených nádob. Tím se zabrání tomu, aby se maso nebo ryby dotýkaly jiných potravin nebo na ně kapaly.
- Pokud bude chladnička / mraznička delší dobu prázdná, spotřebič vypněte, odmrazte, vyčistěte, vysušte a nechte dveře otevřené, abyste zabránili vzniku plísně.
- Zamezte trvalému styku kůže se studeným povrchem nebo s chlazenými produkty. K ochraně použijte např. rukavice.
- Alkoholické nápoje nebo jiné nádoby obsahující alkohol skladujte pouze těsně uzavřené. V případě úniku by elektrické součástky mohly alkohol zapálit.
- Dveře otevírejte pouze na krátkou dobu. Tím zabráníte zvýšení teploty uvnitř spotřebiče.
- Při otevírání a zavírání nesahejte mezi dveře a spotřebič. Mohlo by dojít ke skřípnutí prstů.
- Do přední oblasti spodní skleněné desky neukládejte žádné předměty, aby bylo zajištěno bezproblémové zavření dveří spotřebiče. (viz 6.2 Chladnička) (viz 9.2 Dveřní přihrádka)
- VÝSTRAHA: Tento spotřebič je třeba upevnit v souladu s návodem k použití, aby se předešlo nebezpečí způsobenému nedostatečnou stabilitou.
- Dodržujte pokyny k ustavení a připojení. (viz 3 Ustavení a připojení)

## 1.5 Poruchy, poškození a opravy

- Připojení k síti pomocí zástrčky pro studené spotřebiče: Pokud dojde k poškození napájecího kabelu tohoto spotřebiče, je nutné jej vyměnit za speciální napájecí kabel, který je k dispozici u výrobce nebo v jeho servisu. Výměnu může provést zákazník.
- Opravy a zásahy do spotřebiče smí provádět pouze zákaznický servis nebo jiný k tomu vyškolený odborný personál.
- V případě poruchy nebo chyby spotřebiče odpojte síťovou zástrčku nebo vypněte pojistku. Při odpojování síťové zástrčky vždy uchopte zástrčku. Netahejte za kabel.

## 1.6 Pokyny k likvidaci

Přeškrtnutá popelnice upozorňuje, že spotřebič nesmí být likvidován spolu s netříděným komunálním odpadem a musí být odevzdán k oddělenému sběru. Obsahuje recyklovatelné materiály a v některých případech je možné jej znovu použít.

Symbol se může nacházet na kompresoru. Vztahuje se na olej v kompresoru a upozorňuje na toto nebezpečí: **Může způsobit smrt, jestliže dojde ke spolknutí nebo vniknutí do dýchacích cest.** Tato poznámka je důležitá pouze pro recyklaci. Při normálním režimu neexistuje nebezpečí.

Tato nebo podobná nálepka se může nacházet na zadní straně spotřebiče. Upozorňuje na to, že se ve dveřích a/nebo v krytu nacházejí vakuové izolační panely (VIP) nebo perlitové panely. Tato poznámka je důležitá pouze pro recyklaci. Nálepku neodstraňujte.

- Likvidaci vysloužilých spotřebičů je proto třeba provádět odborně i věcně správně podle místně platných předpisů a zákonů. Při dopravě vysloužilého spotřebiče nepoškoďte chladicí okruh, aby obsažené chladivo (údaje na typovém štítku) a olej nemohly nekontrolovaně uniknout.
- Vezměte na vědomí, že vymazání případných osobních údajů je povinností zákazníka.
- Pro Německo: U místních recyklačních / sběrných dvorů lze spotřebič zlikvidovat ve sběrných nádobách třídy 1. Při nákupu nové chladničky / mrazničky a prodejní ploše > 400 $m^2$ bude přístroj bezplatně odebrán zpět prostřednictvím obchodu.
- EU: Informace o možnostech likvidace vyřazených spotřebičů si vyžádejte u místních úřadů.

## 1.7 Shoda

Těsnost chladicího okruhu je zkontrolována. Spotřebič odpovídá příslušným bezpečnostním podmínkám a odpovídajícím směrnicím.

| | |
|---|---|
| Pro trh EU: | Přístroj odpovídá směrnici 2014/53/EU. |
| Pro trh GB: | Přístroj odpovídá Radio Equipment Regulations 2017 SI 2017 No. 1206. |

Úplný text EU prohlášení o shodě lze nalézt na následující internetové adrese: www.Liebherr.com

Zásuvka BioFresh splňuje požadavky zásuvky pro skladování v chladu podle DIN EN 62552:2020.

## 1.8 Klimatické třídy

V závislosti na klimatu je spotřebič konstruován pro provoz při omezeném rozsahu okolních teplot. Klimatická třída, pro kterou je spotřebič určen, je uvedena na typovém štítku.

**Poznámka**

▶ Aby byl zaručen bezvadný provoz, dodržujte uvedené teploty prostředí.

| Třída klimatu | pro teploty prostředí |
|---|---|
| SN | 10 °C až 32 °C |
| N | 16 °C až 32 °C |
| ST | 16 °C až 38 °C |
| T | 16 °C až 43 °C |

| Třída klimatu | pro teploty prostředí |
|---|---|
| SN-ST | 10 °C až 38 °C |
| SN-T | 10 °C až 43 °C |

## 1.9 Látky SVHC v souladu s nařízením REACH

- Na následujícím odkazu můžete zkontrolovat, zda váš spotřebič obsahuje látky SVHC podle nařízení REACH: https://go.liebherr.com/z3eewm

## 1.10 Databáze EPREL

- Od 1. března 2021 jsou informace týkající se označení spotřeby elektrické energie a požadavků na ekodesign k nalezení v evropské databázi pro registraci výrobků (EPREL). Databázi pro registraci výrobků najdete na tomto odkazu https://eprel.ec.europa.eu/. Zde budete vyzváni k zadání identifikátoru modelu. Identifikátor modelu je uveden na identifikačním štítku.

## 1.11 Licence open source

- Spotřebič obsahuje softwarové komponenty, které využívají licence open source. Informace o použitých open source licencích naleznete zde: home.liebherr.com/open-source-licences

## 1.12 Náhradní díly

- Dostupnost náhradních dílů pro funkční díly a skladovatelné díly vybavení je 15 let.

## 1.13 Stupně výstrahy

| | |
|---|---|
| ⚠ **NEBEZPEČÍ** | Označuje bezprostředně nebezpečnou situaci, která může mít za následek úmrtí nebo vážná tělesná zranění, pokud jí nezamezíte. |
| ⚠ **VÝSTRAHA** | Označuje nebezpečnou situaci, která může mít za následek úmrtí nebo vážné tělesné zranění, pokud jí nezamezíte. |
| ⚠ **UPOZORNĚNÍ** | Označuje nebezpečnou situaci, která může mít za následek lehká nebo střední tělesná zranění, pokud jí nezamezíte. |
| **POZOR** | Označuje nebezpečnou situaci, která může mít za následek věcné škody, pokud jí nezamezíte. |
| **Poznámka** | Označuje užitečné pokyny a tipy. |

# 2 Celkový pohled na přístroj

## 2.1 Rozsah dodávky

Zkontrolujte všechny části, zda nejsou po přepravě poškozené. V případě reklamací se obraťte na obchodníka nebo zákaznický servis. (viz 11.4 Zákaznický servis)

Dodávka sestává z těchto částí:

- Hlavní spotřebič
- Vybavení (podle modelu)
- Montážní materiál (podle modelu)
- „Quick Start Guide“
- „Installation Guide“*
- Servisní příručka

## 2.2 Přehled přístrojů a vybavení

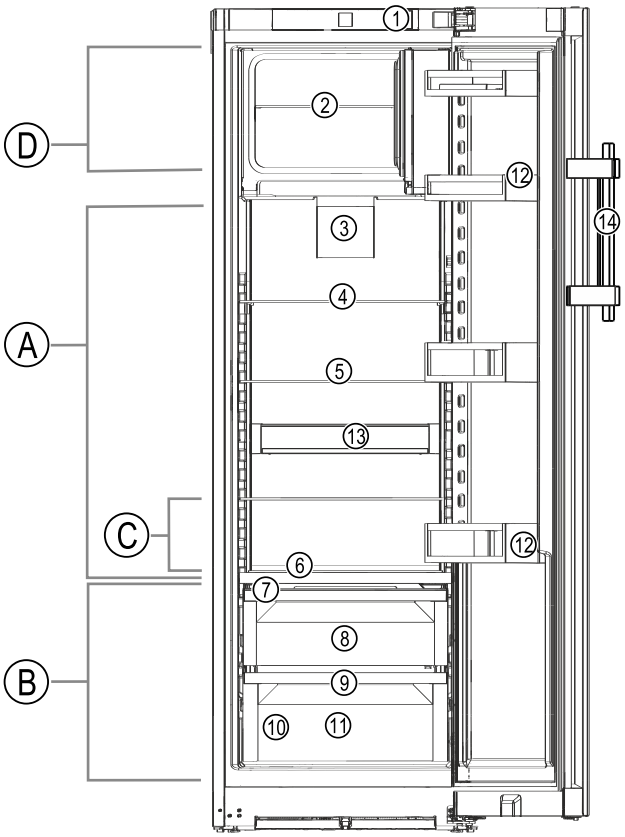


*Fig. 1 Zobrazení příkladu*

**Teplotní rozsah**

**(A)** Chladnička
**(B)** BioFresh
**(C)** Nejchladnější zóna
**(D)** 4hvězdičková mraznička*

**Vybavení**

**(1)** Ovládací prvky
**(2)** Skleněná deska 4hvězdičková mraznička*
**(3)** Ventilátor s filtrem s aktivním uhlím FreshAir
**(4)** Dělitelná odkládací plocha
**(5)** Odkládací plocha
**(6)** Variabilní přihrádka na láhve
**(7)** Víko zásuvky schránky Fruit & Vegetable
**(8)** Schránka Fruit & Vegetable
**(9)** Odtokový otvor
**(10)** Typový štítek
**(11)** Schránka Meat & Dairy
**(12)** Dveřní přihrádka
**(13)** VarioSafe*
**(14)** Páková rukojeť*

## 2.3 SmartDevice

SmartDevice je síťové řešení pro vaše chladicí zařízení.

Pokud je váš spotřebič schopný nebo připravený na provoz se SmartDevice, můžete jej rychle a snadno zapojit do sítě WLAN. Pomocí aplikace SmartDevice můžete své zařízení ovládat z mobilního přístroje. V aplikaci SmartDevice máte navíc k dispozici další funkce a možnosti nastavení.

| | |
|---|---|
| Spotřebič s připraveným SmartDevice: | Váš spotřebič je připravený pro použití s SmartDeviceBox. Nejdříve je nutné zakoupit a nainstalovat SmartDeviceBox. Abyste mohli připojit svůj spotřebič k WLAN, musíte si stáhnout aplikaci SmartDevice. |
| Další informace k SmartDevice: | **smartdevice.liebherr.com** |
| Zakoupení SmartDeviceBox v obchodě Liebherr-Hausgeräte: | **home.liebherr.com/shop/de/deu/smartdevicebox.html** |
| Stažení SmartDevice aplikace: | Po instalaci a konfiguraci aplikace SmartDevice můžete spotřebič připojit k WLAN pomocí aplikace SmartDevice a funkce spotřebiče WLAN (viz WLAN) . |

**Poznámka**
Funkce SmartDevice není k dispozici v následujících zemích: Rusko, Bělorusko, Kazachstán.

SmartDeviceBox nelze použít.

# 3 Ustavení a připojení

## 3.1 Podmínky instalace

Podmínky instalace jsou rozhodující pro zajištění bezpečného, efektivního a bezporuchového provozu spotřebiče.

- Dodržujte všechny bezpečnostní pokyny.
- Vezměte v úvahu místo instalace a polohu v místnosti.

**VÝSTRAHA**
Nebezpečí požáru v důsledku nesprávné instalace!
Pokud se síťový kabel nebo zástrčka dotkne zadní strany přístroje, může dojít vlivem vibrací přístroje k poškození síťového kabelu nebo zástrčky a ke zkratu.

▶ Ujistěte se při nastavování přístroje, že pod ním není zaseknutý žádný síťový kabel.
▶ Umístěte přístroj tak, aby se nedotýkal zástrčky nebo síťových kabelů.
▶ Do zásuvek v oblasti zadní strany přístroje nezapojujte žádné přístroje.
▶ Vícenásobné zásuvky nebo rozvodné lišty a další elektronické přístroje (jako např. halogenové transformátory) **neumisťujte a neprovozujte** na zadní straně přístrojů.

**VÝSTRAHA**
Nebezpečí požáru při vlhkosti!
Když díly vedoucí elektrický proud nebo přívodní elektrický kabel zvlhnou, může dojít ke zkratu.

▶ Přístroj je koncipován pro instalaci v uzavřeném prostoru. Přístroj neprovozujte venku, ani ve vlhkých prostorách či v místech se stříkající vodou.

**VÝSTRAHA**
Nebezpečí požáru v důsledku úniku chladiva a oleje!
Obsažené chladivo je ekologické, ale hořlavé. Obsažený olej je rovněž hořlavý. Unikající chladivo a olej se mohou při příslušně vysoké koncentraci a v kontaktu se externím tepelným zdrojem vznítit.

▶ Nepoškoďte potrubí okruhu chladiva a kompresor.

### 3.1.1 Místo instalace

- Spotřebič instalujte a používejte výhradně v uzavřených místnostech.
- Optimálním místem instalace je suchá a dobře větraná místnost.
- Když se spotřebič instaluje ve velmi vlhkém prostředí, může se na vnější straně spotřebiče tvořit kondenzát. Je třeba dbát na správný přívod vzduchu a větrání v místě instalace.
- Čím více chladiva je v přístroji, tím větší musí být prostor, ve kterém je přístroj umístěn. V příliš malých prostorách může při netěsnosti dojít ke vzniku hořlavé směsi plynu a vzduchu. Na 8 g chladiva musí být prostor pro instalaci velký minimálně 1 $m^3$. Údaje o obsaženém chladivu jsou uvedeny na typovém štítku ve vnitřním prostoru spotřebiče.
- Podlaha v místě instalace musí být vodorovná a hladká.

### 3.1.2 Poloha v místnosti

- Spotřebič nestavte na přímé sluneční světlo nebo vedle topení apod.
- Spotřebič ustavit instalovat přímo vedle trouby.
- Pokud spotřebič ustavíte přímo vedle trouby, může se spotřeba energie mírně zvýšit. To závisí na délce a intenzitě používání trouby.
- Spotřebič přistavte zadní stranou a při použití dodaných distančních prvků pro odstup od stěny (viz dole) vždy těmito distančními prvky přímo ke stěně.*
- Spotřebič vždy přistavte zadní stranou přímo ke stěně.*
- Použití v oblastech ohrožených výbuchem není přípustné.

### 3.1.3 Integrace do kuchyňské linky

- Spotřebič můžete s kuchyňskými skříňkami přestavět. (viz 3.13 Zabudování spotřebiče do kuchyňské linky)



* podle modelu a vybavení

## 3.2 Rozměry spotřebiče

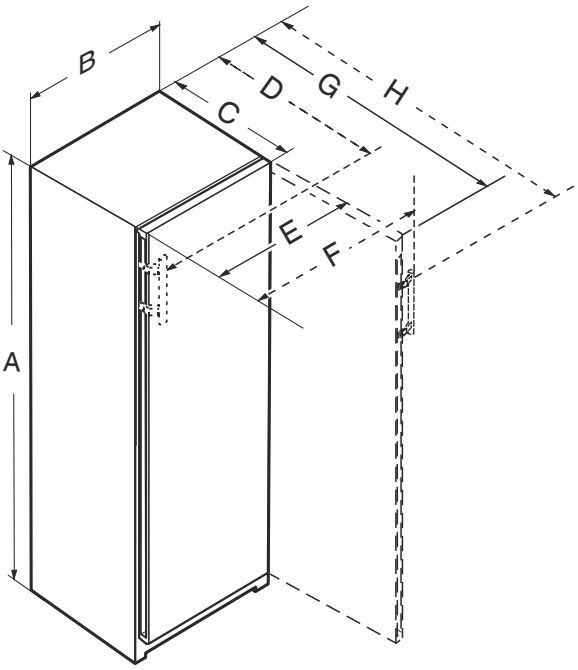


*Fig. 2*

| (S)RB.. 522.. / KB 52Vc20 | |
|---|---|
| **A (mm)** | 1855 |
| **B (mm)** | 597 |
| **C (mm)** | 675[x] |
| **E (mm)** | 609 |
| **G (mm)** | 1217[x] |

*Pro spotřebiče s prohlubní pro rukojeť*

[x] U spotřebičů s přiloženými vymezovači odstupu od stěny se rozměr zvětší o 15 mm (viz 3.9 Montáž vymezovačů odstupu od stěny*) .

## 3.3 Požadavky na větrání

**POZOR**
Nebezpečí poškození přehřátím v důsledku nedostatečného větrání!
Při nedostatečném větrání se může poškodit kompresor.
▶ Dbejte na dostatečné větrání.
▶ Dodržujte požadavky na větrání.

Je-li přístroj integrován do kuchyňské linky, je bezpodmínečně nutné dodržet následující požadavky na větrání:*

- Obecně platí: čím větší je větrací profil, tím úsporněji spotřebič funguje.*

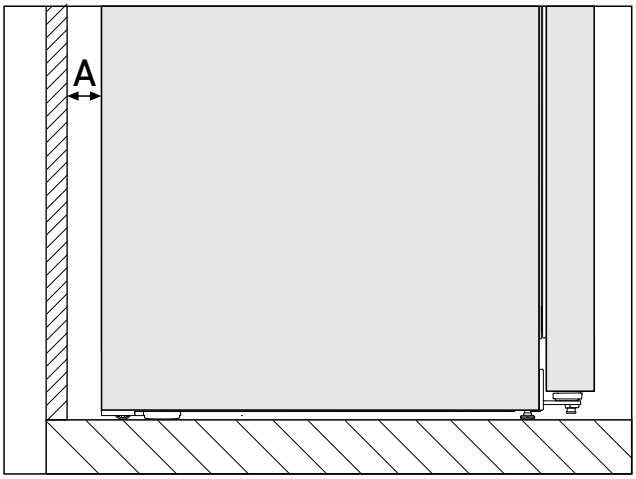


*Fig. 3 **

| Vzdálenost od stěny A* |
|---|
| 25 mm* |

Spotřeba energie byla zjištěna s ohledem na vzdálenost od stěny *Fig. 3 (A)* mezi zadní stranou spotřebiče a stěnou. Pokud je vzdálenost od stěny menší než *Fig. 3 (A)*, nemá to žádný vliv na funkčnost spotřebiče. Při menší vzdálenosti od stěny se může spotřeba energie mírně zvýšit a na zadní stěně spotřebiče může docházet ke kondenzaci.*

## 3.4 Připojovací rozměry napájecího zdroje

Přípojka k napájecímu zdroji je na zadní straně spotřebiče. Pro bezpečné připojení vašeho spotřebiče zajistěte, aby byly splněny následující předpoklady:

- ❑ Rozměry pro připojení k napájecímu zdroji jsou známé a dodrží se. Viz tabulka dole.
- ❑ Připojení k napájecímu zdroji se provádí podle návodu. (viz 3.15 Připojení spotřebiče k elektrickému napájení)

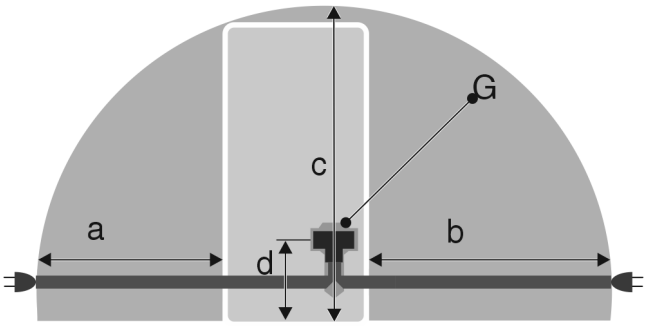


*Fig. 4 Chladničky*

**(a)** Maximální dostupná délka přívodního síťového kabelu
**(b)** Maximální dostupná délka přívodního síťového kabelu
**(c)** Maximální dostupná svislá délka síťového připojovacího kabelu
**(d)** Vzdálenost zástrčky spotřebiče od podlahy
**(G)** Zástrčka spotřebiče

| Pro spotřebiče široké 600 mm: | |
|---|---|
| **a** | ~ 1350 mm |
| **b** | ~ 1800 mm |
| **c** | ~ 2050 mm |

| Pro spotřebiče široké 600 mm: | |
|---|---|
| **d** | ~ 150 mm |

## 3.5 Přeprava spotřebiče

### 3.5.1 Přeprava spotřebiče pro první uvedení do provozu

Zajistěte, aby byly splněny následující předpoklady:

- ❑ Spotřebič je zabalený.
- ❑ Spotřebič stojí vzpřímeně.

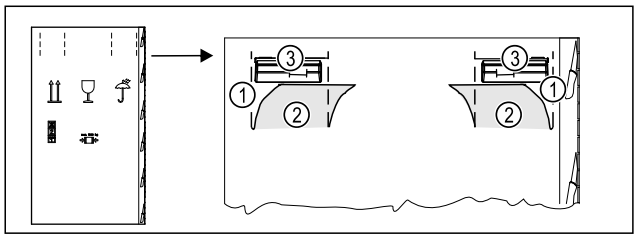


*Fig. 5*

- ▶ Vtlačte obalový karton nahoře na perforaci *Fig. 5 (1)*.
- ▶ Vytáhněte vtlačené spojky *Fig. 5 (2)*.
- ▷ Pravá a levá rukojeť *Fig. 5 (3)* je viditelná.
- ▶ Držte spotřebič za rukojeti *Fig. 5 (3)*.
- ▶ Spotřebič přepravujte pomocí dvou osob.
- ▶ Vybalte spotřebič. (viz 3.6 Vybalení přístroje)

### 3.5.2 Přeprava spotřebiče po prvním uvedení do provozu

Při opětovné přepravě nebo přemístění spotřebiče po prvním uvedení do provozu dodržujte následující pokyny.

Zajistěte, aby byly splněny následující předpoklady:

- ❑ Spotřebič je vyprázdněný.
- ❑ Spotřebič stojí vzpřímeně.
- ❑ Spotřebič s dveřmi: Dveře jsou zajištěné proti nechtěnému otevření.
- ❑ Spotřebič s vysouvacím vozíkem: Vysouvací vozík je zajištěný proti nechtěnému otevření.
- ❑ Spotřebič se seřizovacími nožkami: Seřizovací nožky jsou zašroubované.

- ▶ Držte spotřebič za rukojeti.
- ▶ Spotřebič přepravujte pomocí dvou osob.

Po přepravě:

- ▶ Vyšroubujte seřizovací nožky na spotřebiči.
- ▶ Vyrovnejte spotřebič. (viz 3.11 Vyrovnání přístroje)

## 3.6 Vybalení přístroje

**POZOR**
Nebezpečí poškození pohybem spotřebiče!
Pokud budete se spotřebičem pohybovat po podlaze bez ochrany, může spotřebič poškodit podlahu.

- ▶ Než odstraníte obal spotřebiče, dostatečně zakryjte podlahu.

- ▶ Zkontrolujte spotřebič a obal: Pokud máte podezření na poškození při přepravě, kontaktujte dodavatele ještě před připojením.

**POZOR**
Věcné poškození špičatými nebo ostrými předměty!
Pokud při odstraňování obalového materiálu použijete špičaté nebo ostré předměty, můžete spotřebič poškodit.

- ▶ K odstranění obalového materiálu nepoužívejte žádné špičaté nebo ostré předměty.

- ▶ Odstraňte obalové materiály.
- ▶ Spotřebič je umístěn ve správné poloze: Odstraňte ochranné fólie z dveří a bočních stěn.

## 3.7 Přesazení dveřního dorazu dvířek 4hvězdičkového mrazicího oddílu*

Dvířka 4hvězdičkového mrazicího oddílu můžete při výměně dveřního dorazu přesadit pomocí jednoduchého úkonu. Pokud lze dveře chladničky otevřít na více než 115° (1), můžete mrazicí oddíl otevřít i bez výměny dveřního dorazu. Pokud je úhel otevření (2) dveří spotřebiče menší, je třeba změnit polohu dveřního dorazu.

Posuvník pro přesazení dveřního dorazu se nachází ve spodní části zadní strany dvířek 4hvězdičkového mrazicího oddílu.

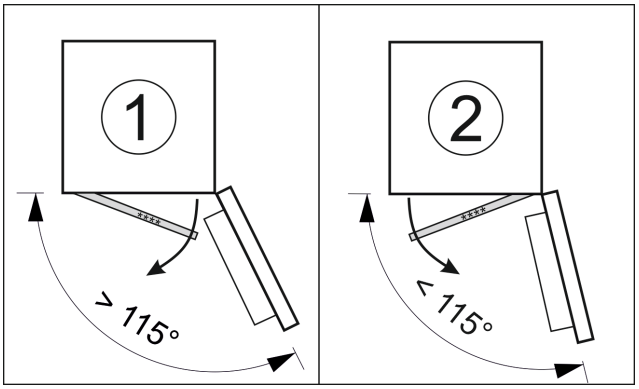


*Fig. 6*

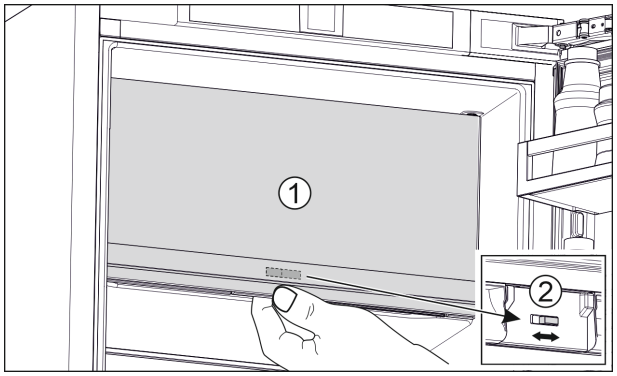


*Fig. 7*

- ▶ Zavřete dvířka 4hvězdičkového mrazicího oddílu (1).
- ▶ Uchopte zdola dvířka 4hvězdičkového mrazicího oddílu.
- ▶ Posuňte posuvník (2) buď doprava nebo doleva.

## 3.8 Změna strany otvírání dveří

**Nástroj**

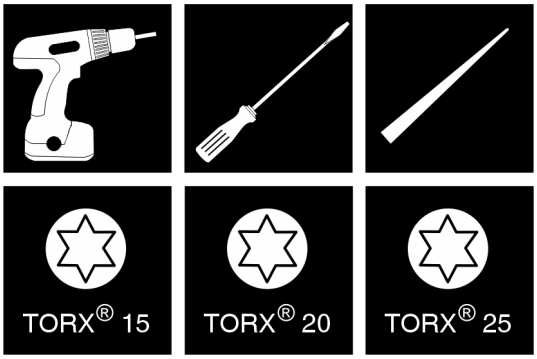


*Fig. 8*



*** podle modelu a vybavení**

**POZOR**
Nebezpečí poškození v důsledku kolize dveří!
Poškození spotřebičů při instalaci Side-by-Side. Nainstalujete-li dva spotřebiče vedle sebe v určitém uspořádání Side-by-Side, je dveřní doraz obou spotřebičů dán z výroby.
▶ InstalaceSide-by-Side: Neměňte dveřní doraz.

U přístrojů **bez tlumiče zavírání** platí odstavce:
❑ U přístrojů **bez** tlumiče zavírání
❑ U všech přístrojů

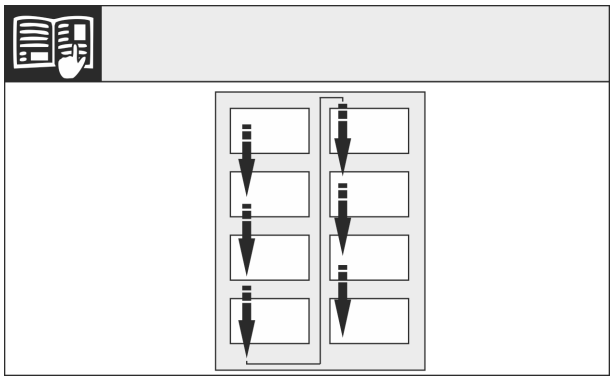

*Fig. 9*

Dodržujte směr čtení.

### 3.8.1 Vyprázdnění dveřní přihrádky

▶ Vyjměte potraviny z dveřních přihrádek.
▷ Potraviny nevypadnou z dveří, když je demontujete.

### 3.8.2 Spotřebiče bez tlumiče zavírání: Odstranění krytů

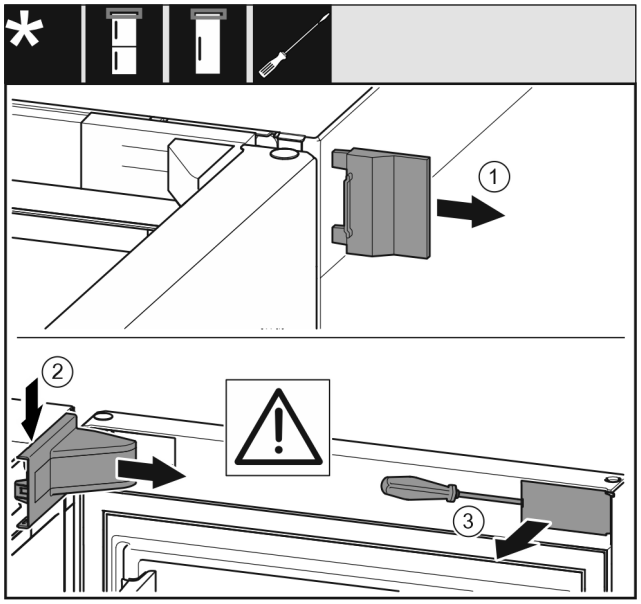


*Fig. 10*

▶ Otevřete dveře.
▶ Vnější kryt *(1)* odstraňte.
▶ Kryt stojanu ložiska *(2)* uvolněte ze západek a odstraňte.

**POZOR**
Nebezpečí poškození šroubovákem!
Pokud poškodíte těsnění dveří, dveře se nebudou správně zavírat a chlazení nebude dostatečné.
▶ Používejte šroubovák jako pomůcku opatrně.
▶ Nepoškoďte těsnění dveří šroubovákem.

▶ Kryt *(3)* vně na dveřích vyklesněte šroubovákem a otočte ke straně.

### 3.8.3 Demontáž dveří*

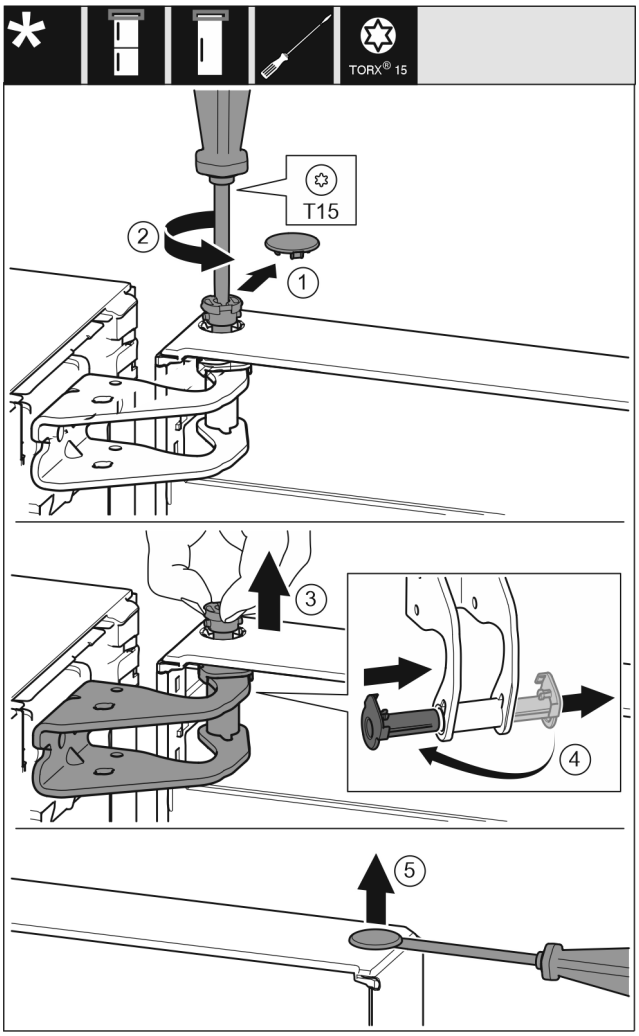


*Fig. 11*

▶ Opatrně sejměte kryt *(1)*.
▶ Šroubovákem o kousek vyšroubujte čep *(2)*.

**UPOZORNĚNÍ**
Nebezpečí zranění vyklopenými dveřmi!
Pokud čep zcela odstraníte, dveře se mohou vyklopit a můžete se zranit.
▶ Před odstraněním čepu dveře přidržte.

▶ Dveře držte pevně.
▶ Čep *(3)* vytáhněte prsty.
▶ Vytáhněte ložiskové pouzdro *(4)* z vedení.
▶ Ložiskové pouzdro *(4)* vložte na druhé straně a zaklesněte.
▶ Zvedněte dveře a odstavte je.
▶ Kryt *(5)* opatrně nadzvedněte šroubovákem a odstraňte.

### 3.8.4 Demontáž dveří*

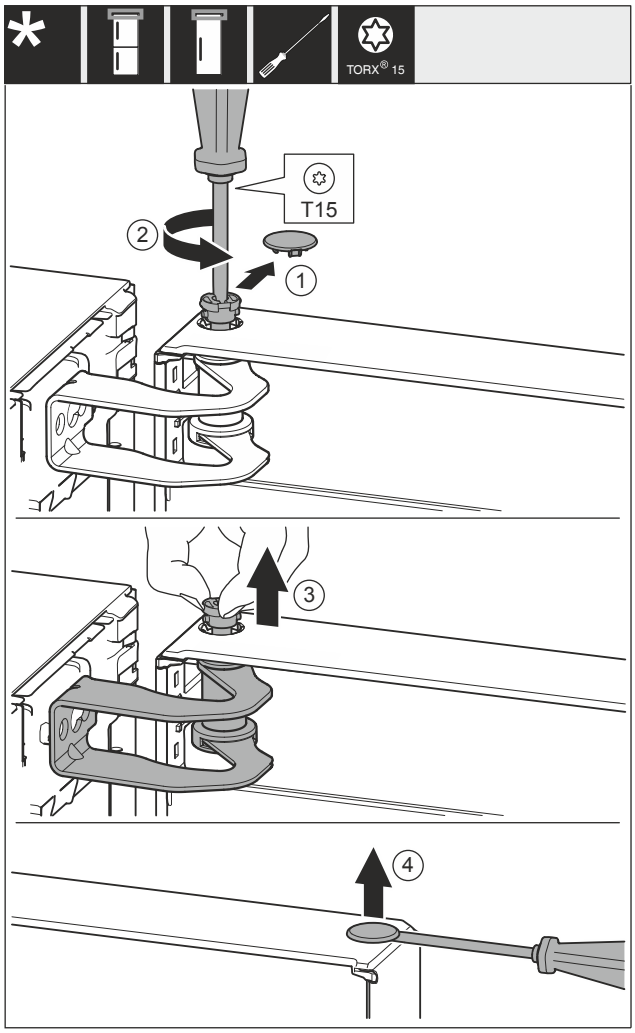


*Fig. 12*

▶ Opatrně sejměte kryt *Fig. 12 (1)*.
▶ Šroubovákem o kousek vyšroubujte čep *Fig. 12 (2)*.

**UPOZORNĚNÍ**
Nebezpečí zranění vyklopenými dveřmi!
Pokud čep zcela odstraníte, dveře se mohou vyklopit a můžete se zranit.
▶ Před odstraněním čepu dveře přidržte.

▶ Dveře držte pevně.
▶ Čep *Fig. 12 (3)* vytáhněte prsty.
▶ Zvedněte dveře a odstavte je.
▶ Kryt *Fig. 12 (4)* opatrně nadzvedněte šroubovákem a odstraňte.

### 3.8.5 Výměna dvířek mrazicí schránky*

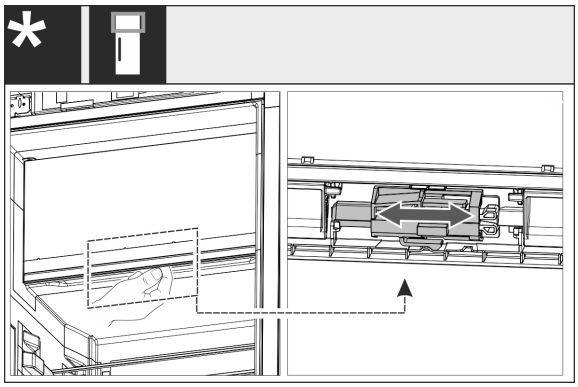

*Fig. 13*

▶ U jednodvířkových přístrojů: Změňte dveřní doraz 4hvězdičkové zásuvky přesunutím páčky. Dvířka 4hvězdičkové zásuvky k tomu musí být zavřená. Přesuňte páčku zdola na zadní straně dvířek.

### 3.8.6 Přemontování horních dílů ložiska*

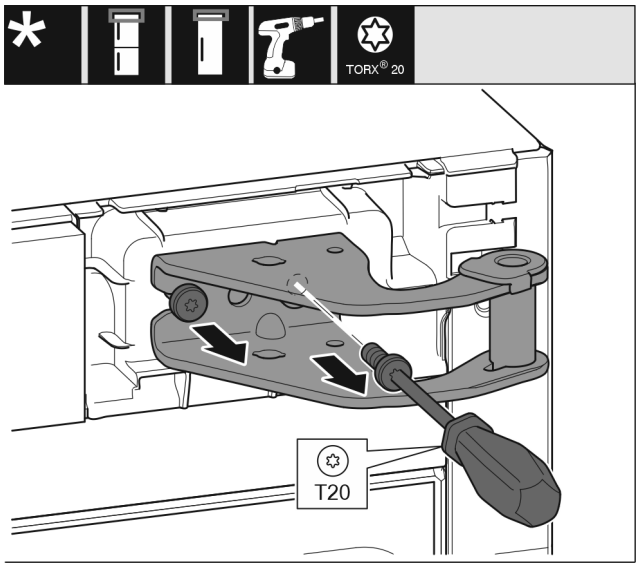


*Fig. 14*

▶ Vyšroubujte šrouby.
▶ Stojan ložiska nadzvedněte a odstraňte.

**VÝSTRAHA**
Nebezpečí zranění vypadávajícími dvířky!
Pokud nejsou díly ložiska dostatečně pevně přišroubovány, mohou dveře vypadnout. To může vést k vážným zraněním. Dvířka se navíc řádně nedovírají, takže chlazení pak není dostatečné.
▶ Stojany ložiska / ložiskové čepy přišroubujte momentem 4 Nm.
▶ Zkontrolujte všechny šrouby a popř. je dotáhněte.

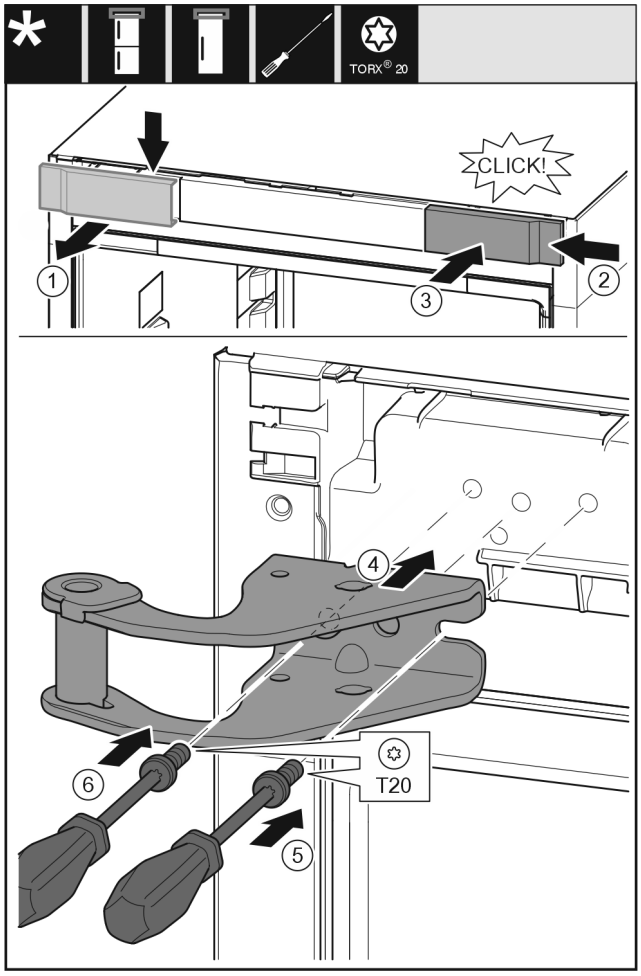


*Fig. 15*

- ▶ Odeberte kryt *(1)* shora dopředu.
- ▶ Kryt *(2)* otočený o 180° zavěste na druhé straně zprava.
- ▶ Zaklapněte kryt *(3)*.
- ▶ Nasaďte horní stojan ložiska *(4)*.
- ▶ Utáhněte šroub *(5)*.
- ▶ Utáhněte šroub *(6)*.

### 3.8.7 Přemontování horních dílů ložiska*

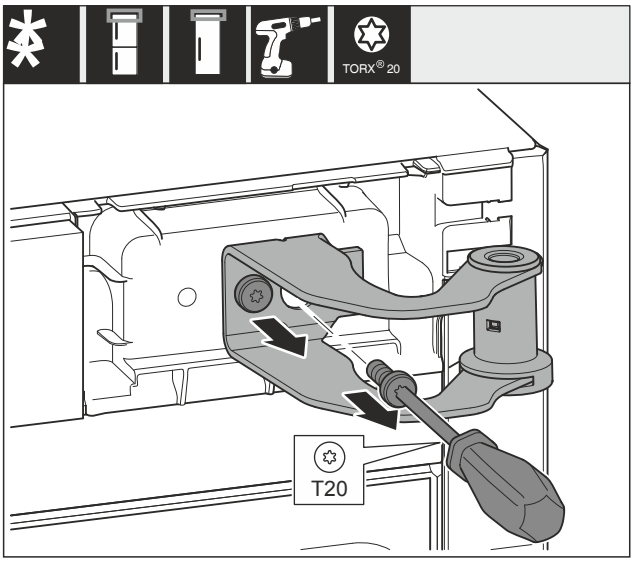


*Fig. 16*

- ▶ Vyšroubujte oba šrouby.
- ▶ Stojan ložiska nadzvedněte a odstraňte.

**VÝSTRAHA**

Nebezpečí zranění vypadávajícími dvířky!
Pokud nejsou díly ložiska dostatečně pevně přišroubovány, mohou dveře vypadnout. To může vést k vážným zraněním. Dvířka se navíc řádně nedovírají, takže chlazení pak není dostatečné.

- ▶ Stojany ložiska / ložiskové čepy přišroubujte momentem 4 Nm.
- ▶ Zkontrolujte všechny šrouby a popř. je dotáhněte.

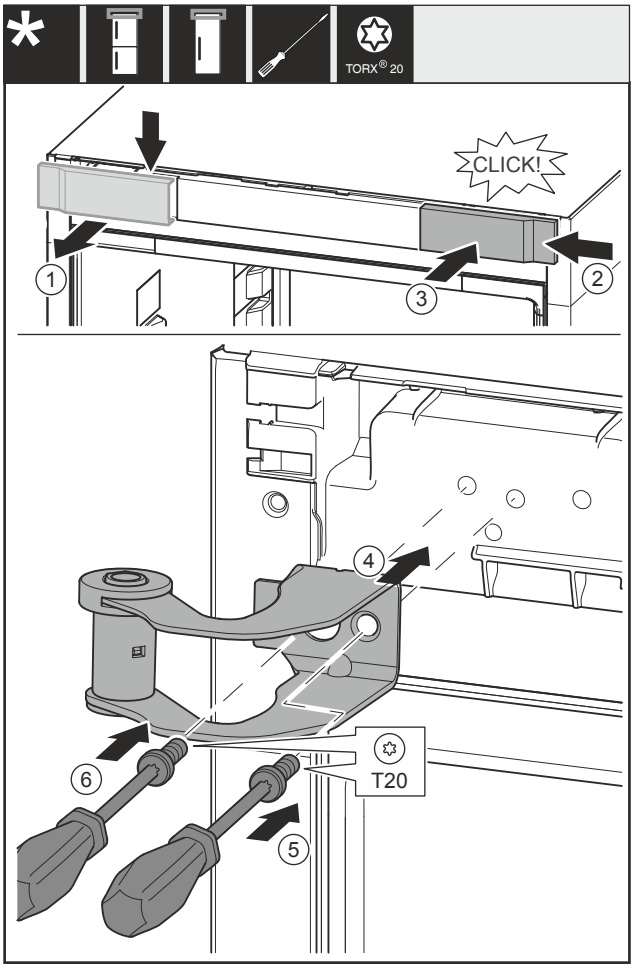


*Fig. 17*

- ▶ Odeberte kryt *Fig. 17 (1)* shora dopředu.
- ▶ Kryt *Fig. 17 (2)* otočený o 180° zavěste na druhé straně zprava.
- ▶ Zaklapněte kryt *Fig. 17 (3)*.
- ▶ Nasaďte horní stojan ložiska *Fig. 17 (4)*.
- ▶ Utáhněte šroub *Fig. 17 (5)*.
- ▶ Utáhněte šroub *Fig. 17 (6)*.

### 3.8.8 Přemontování spodního dílu ložiska

**U všech přístrojů:**

**VÝSTRAHA**

Nebezpečí zranění vypadávajícími dvířky!
Pokud nejsou díly ložiska dostatečně pevně přišroubovány, mohou dveře vypadnout. To může vést k vážným zraněním. Dvířka se navíc řádně nedovírají, takže chlazení pak není dostatečné.

- ▶ Stojany ložiska / ložiskové čepy přišroubujte momentem 4 Nm.
- ▶ Zkontrolujte všechny šrouby a popř. je dotáhněte.

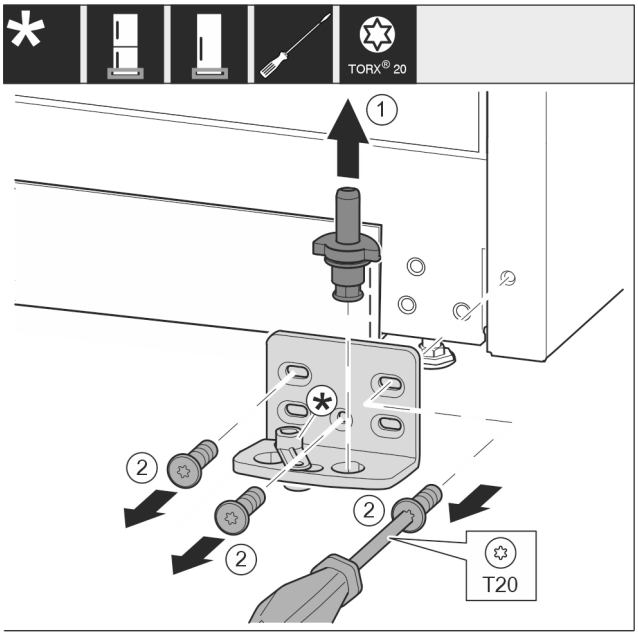


*Fig. 18*

▶ Ložiskový čep *Fig. 18 (1)* celý vytáhněte nahoru.
▶ Šroubovákem vyšroubujte šrouby *Fig. 18 (2)* a sejměte stojan ložiska.

**U přístrojů bez tlumiče zavírání:**

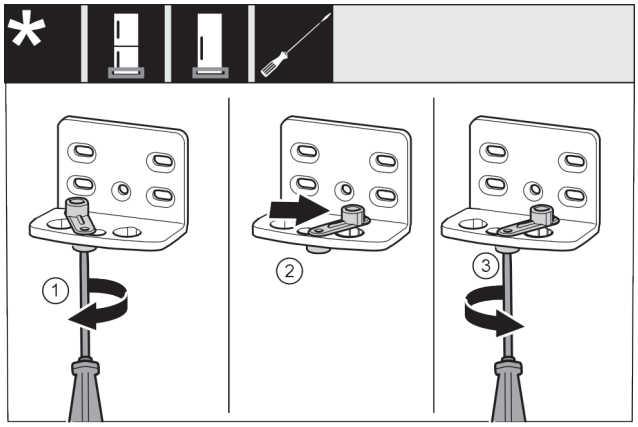


*Fig. 19*

▶ Šroubovákem volně přišroubujte šroub *Fig. 19 (1)*.
▶ Zvedněte pomůcku zavírání dveří *Fig. 19 (2)* a v otvoru ji otočte o 90° doprava.
▶ Šroubovákem šroub *Fig. 19 (3)* pevně utáhněte.

**U všech přístrojů:**

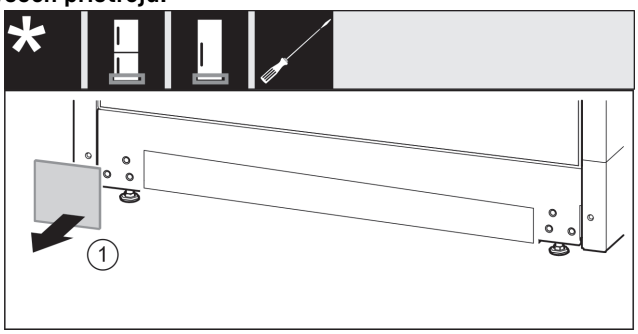


*Fig. 20*

▶ Sejměte kryt *Fig. 20 (1)*.

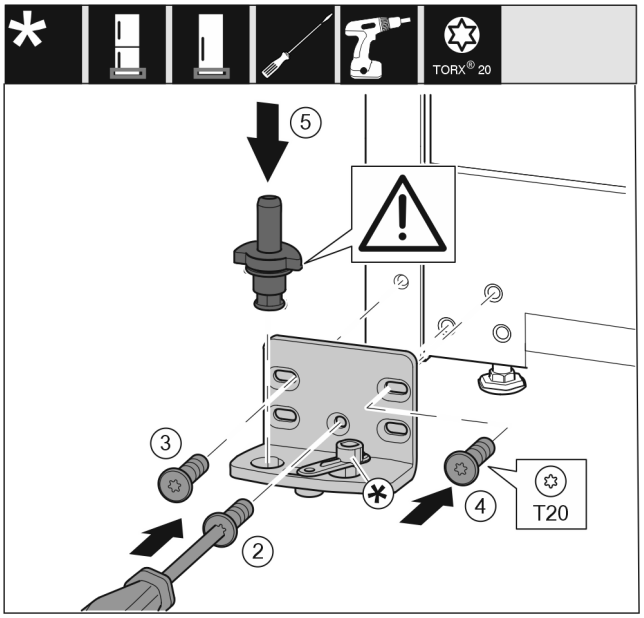


*Fig. 21*

▶ Nasaďte stojan ložiska na druhé straně a přišroubujte pomocí šroubováku. Začněte šroubem *Fig. 21 (2)* dole uprostřed.
▶ Utáhněte šroub *Fig. 21 (3)* a šroub *Fig. 21 (4)*.
▶ Zcela vložte ložiskový čep *Fig. 21 (5)*. Přitom dávejte pozor, aby zajišťovací vačka směřovala dozadu.

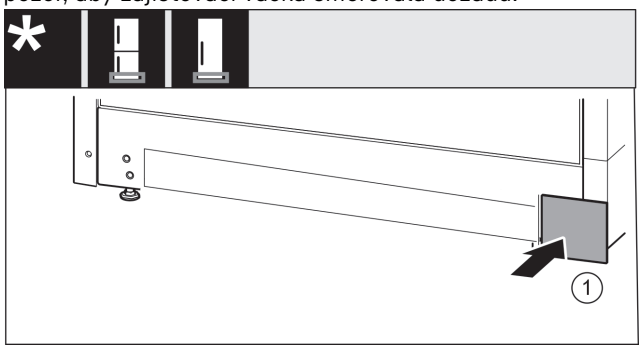


*Fig. 22*

▶ Kryt *Fig. 22 (1)* opět nasaďte na druhé straně.

### 3.8.9 Přemontování dílů ložiska dveří

**U přístrojů bez tlumiče zavírání:**

**VÝSTRAHA**

Nebezpečí zranění vypadávajícími dvířky!
Pokud nejsou díly ložiska dostatečně pevně přišroubovány, mohou dveře vypadnout. To může vést k vážným zraněním. Dvířka se navíc řádně nedovírají, takže chlazení pak není dostatečné.

▶ Stojany ložiska / ložiskové čepy přišroubujte momentem 4 Nm.
▶ Zkontrolujte všechny šrouby a popř. je dotáhněte.

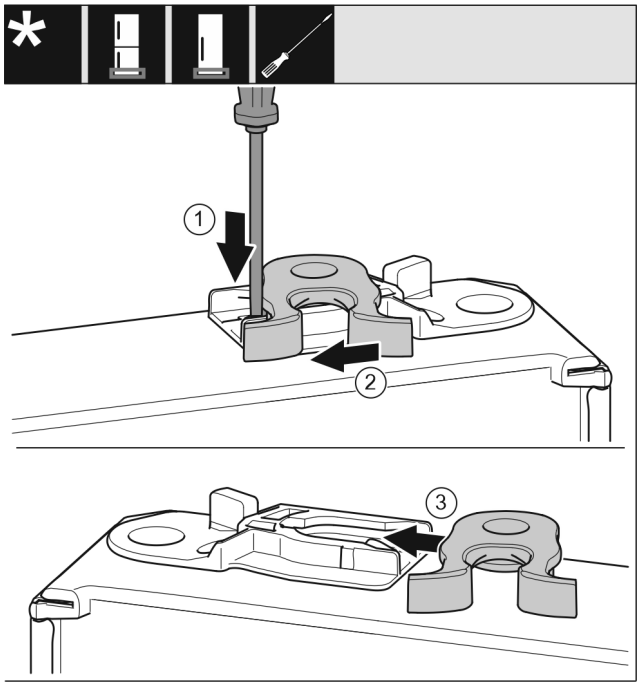


*Fig. 23*

- ▶ Spodní strana dveří směřuje nahoru: Dveře otočte.
- ▶ Plochým šroubovákem přitlačte lamelu *Fig. 23 (1)* dolů.
- ▶ Vytáhněte petlici *Fig. 23 (2)* z vedení.
- ▶ Petlici *Fig. 23 (3)* zasuňte do vedení na druhé straně.
- ▶ Horní strana dveří směřuje nahoru: Dveře otočte.

### 3.8.10 Montáž dveří*

- ▶ Dveře usaďte na spodním ložiskovém čepu.

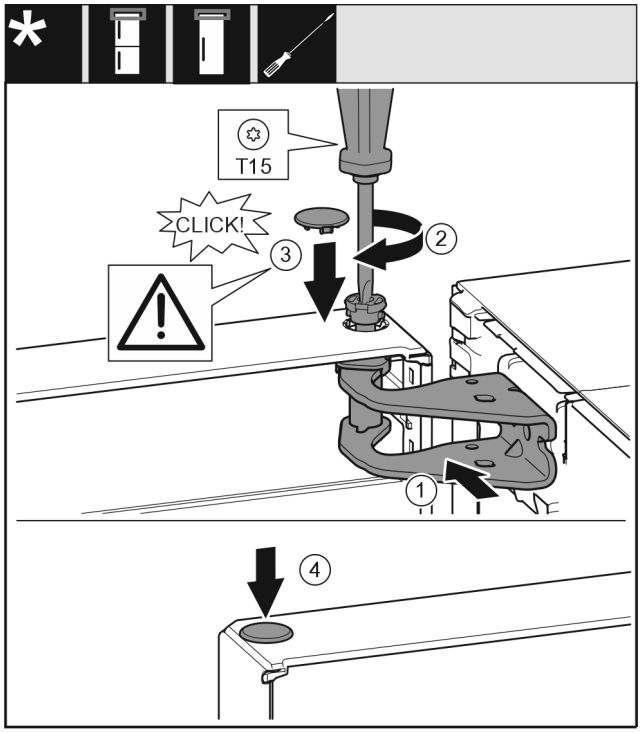


*Fig. 24*

- ▶ Dveře nahoře vyrovnejte s otvorem ve stojanu ložiska *Fig. 24 (1)*.
- ▶ Vložte čep *Fig. 24 (2)* a pevně jej utáhněte šroubovákem.
- ▶ Nasaďte kryt *Fig. 24 (3)*.
- ▶ Zkontrolujte, zda kryt *Fig. 24 (3)* doléhá na dveře.
- ▶ Nasaďte kryt *Fig. 24 (4)*.

### 3.8.11 Montáž dveří*

- ▶ Dveře usaďte na spodním ložiskovém čepu.

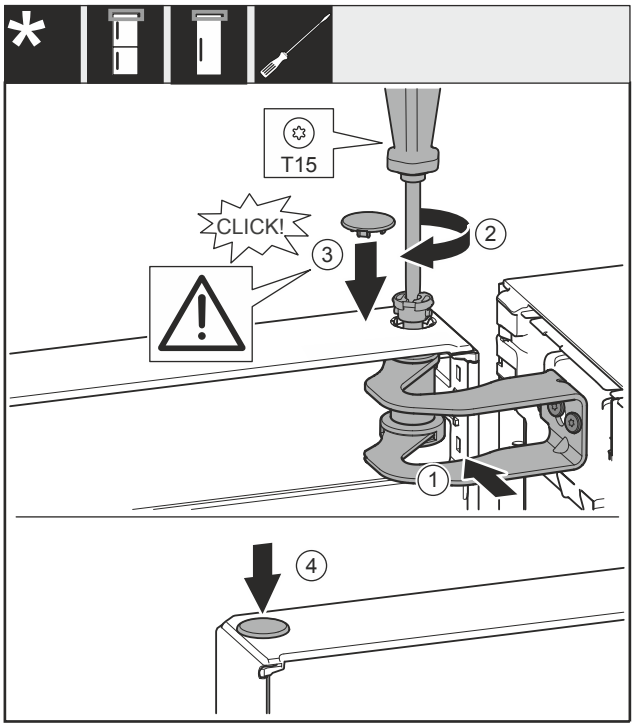


*Fig. 25*

- ▶ Dveře vyrovnejte s otvorem ve stojanu ložiska *Fig. 25 (1)*.
- ▶ Vložte čep *Fig. 25 (2)* a pevně jej utáhněte šroubovákem.
- ▶ Nasaďte kryt *Fig. 25 (3)*.
- ▶ Zkontrolujte, zda kryt *Fig. 25 (3)* doléhá na dveře.
- ▶ Nasaďte kryt *Fig. 25 (4)*.

### 3.8.12 Vyrovnání dveří

**U všech přístrojů:**

**VÝSTRAHA**

Nebezpečí zranění vypadávajícími dvířky!
Pokud nejsou díly ložiska dostatečně pevně přišroubovány, mohou dveře vypadnout. To může vést k vážným zraněním. Dvířka se navíc řádně nedovírají, takže chlazení pak není dostatečné.

- ▶ Stojany ložiska přišroubujte momentem 4 Nm.
- ▶ Zkontrolujte všechny šrouby a popř. je dotáhněte.

- ▶ Dveře případně pomocí obou podélných otvorů ve spodním stojanu ložiska vyrovnejte tak, aby lícovaly se skříní přístroje. Přiloženým nástrojem T20 k tomu vyšroubujte prostřední šroub ve spodním stojanu ložiska. Nástrojem T20 nebo šroubovákem T20 trochu povolte zbývající šrouby a vyrovnejte přes podélné otvory.
- ▶ Podepření dveří: Seřizovací nožku pomocí vidlicového klíče SW10 dole na stojanu ložiska vyšroubujte, až přilehne na podlaze, pak šroubujte dále o 90°.

### 3.8.13 Připevnění krytů

**U přístrojů bez tlumiče zavírání:**

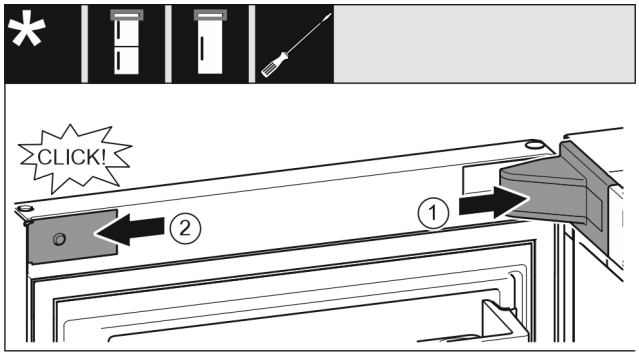


*Fig. 26*

Dveře jsou otevřené o 90°.

▶ Nasaďte a zaklapněte kryt stojanu ložiska *Fig. 26 (1)*, příp. opatrně přitlačte od sebe.

▶ Z boku nasaďte záslepku *Fig. 26 (2)* a zaklapněte.

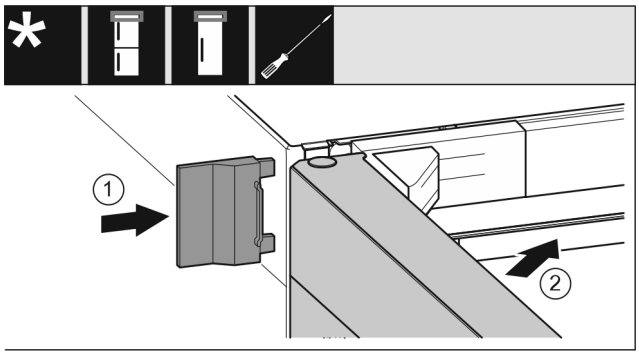


*Fig. 27*

▶ Vnější kryt *Fig. 27 (1)* nasuňte.

▶ Zavřete horní dveře *Fig. 27 (2)*.

## 3.9 Montáž vymezovačů odstupu od stěny*

S vymezovači odstupu od stěny docílí váš spotřebič deklarované spotřeby energie a při vyšší vlhkosti okolí se netvoří žádná kondenzační voda. Spotřebič je bez použití vymezovačů odstupu od stěny zcela funkční, má však nepatrně vyšší spotřebu energie.

Pokud vložíte vymezovače odstupu od stěny, hloubka spotřebiče se zvětší o cca 15 mm.*

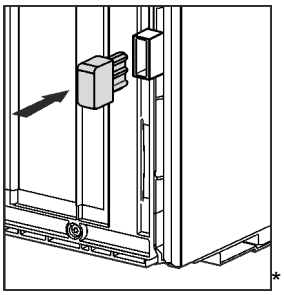

*

▶ Spotřebič s přiloženými vymezovači odstupu od stěny: Namontujte vymezovače odstupu od stěny na zadní stranu spotřebiče nalevo i napravo dolů.

## 3.10 Instalace přístroje

**UPOZORNĚNÍ**

Nebezpečí zranění těžkým spotřebičem!

▶ Spotřebič musí na místo instalace přepravovat dvě osoby.

**VÝSTRAHA**

Nebezpečí požáru z důvodu zkratu!

▶ Když nainstalujete spotřebič: Neohýbejte, neskřípněte nebo nepoškozujte přívodní síťový kabel.

▶ Spotřebič neprovozujte s vadným přívodním kabelem.

**VÝSTRAHA**

Nebezpečí požáru a poškození!

▶ Na přístroj nepokládejte přístroje produkující teplo, např. mikrovlnou troubu, opékač topinek apod.!

Zajistěte, aby byly dodrženy následující předpoklady:

❑ Přístroj přesouvejte výhradně nenaplněný.

❑ Přístroj instalujte výhradně s pomocí.

▶ Z přiloženého balení vyjměte přívodní síťový kabel.

▶ Zapojte zásuvku chladicího zařízení přívodního síťového kabelu zcela do zástrčky spotřebiče na zadní straně spotřebiče. Dbejte na pevné usazení zásuvky chladicího zařízení.

▶ Síťovou zástrčku v případě potřeby položte s pomocí kabelu k volné zásuvce.

## 3.11 Vyrovnání přístroje

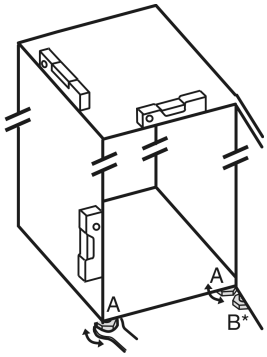


*Fig. 28*

▶ Seřizovací nožky *Fig. 28 (A)* vyšroubujte pomocí přiloženého vidlicového klíče a pomocí vodováhy, dokud nebude spotřebič pevně vyrovnaný.

▷ Spotřebič je vyrovnaný.

**UPOZORNĚNÍ**

Nebezpečí zranění a poškození v důsledku převržení spotřebiče!

Nedoléhá-li seřizovací nožka **B** na dolním stojanu ložiska správně na zem, může se spotřebič převrhnout. To může vést k věcným škodám a zraněním.

▶ Seřizovací nožku **B** na stojanu ložiska vyšroubujte podle pokynu.

▶ Seřizovací nožku *Fig. 28 (B)* na stojanu ložiska vytáčejte pomocí přiloženého vidlicového klíče, až dosedne na zem.

▶ Seřizovací nožku *Fig. 28 (B)* otočte maximálně o dalších 90°, abyste zabránili poškození dveří.

▷ Spotřebič je zajištěn proti převržení.

## 3.12 Instalace více spotřebičů

Spotřebiče jsou vyvinuty pro různé druhy instalace. Pokud chcete umístit více spotřebičů vedle sebe nebo na sebe, zajistěte, aby byly splněny následující předpoklady:

❑ Vedle sebe nebo na sebe umisťujte výhradně takové spotřebiče, které byly pro tento účel vyvinuty.

❑ Všímejte si poznámek a následující tabulky.

**POZOR**
Nebezpečí poškození vlivem kondenzátu!
▶ Spotřebič neinstalujte přímo vedle jiného chladicího nebo mrazicího přístroje.

| Model | Druh instalace |
|---|---|
| všechny modely | jednotlivě |
| Modely, jejichž modelové označení začíná na **S...**. | vedle sebe „Side-by-Side“ (SBS) |
| Modely bez vyhřívání boční stěny | 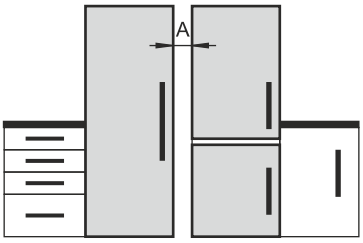 **Vedle sebe:** Umístěte spotřebiče od sebe ve vzdálenosti **A** 70 mm.<br>Pokud tuto vzdálenost nedodržíte, na bočních stěnách mezi spotřebiči se vytvoří kondenzační voda.<br> 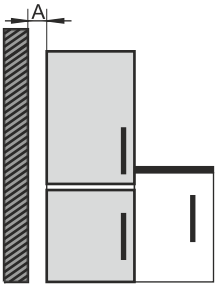 **Na vnější stěně:** Ve vzdálenosti **A** proveďte umístění jako u umístění vedle sebe.<br>Pokud tuto vzdálenost nedodržíte, může se na boční stěně spotřebiče vytvářet kondenzační voda. |

*Modely a jejich druh instalace*

Přístroje sestavte podle samostatných návodů k montáži.

## 3.13 Zabudování spotřebiče do kuchyňské linky

Spotřebič můžete zabudovat do kuchyňské linky. Dodržujte při tom následující podmínky instalace:

- Pokud nad spotřebič montujete nástavnou skříňku, musíte na zadní straně nástavné skříňky zajistit průřez ventilace s odpovídající hloubkou.
- Pokud spotřebič se závěsem umístíte vedle stěny, musíte dodržet odstup od stěny.
- Aby bylo možné dveře zcela otevřít, musí spotřebič vyčnívat o tloušťku přední strany. V závislosti na hloubce výklenku může spotřebič vyčnívat dále.

**VÝSTRAHA**
Nebezpečí požáru z důvodu zkratu!
▶ Když nainstalujete spotřebič: Neohýbejte, neskřípněte nebo nepoškozujte přívodní síťový kabel.
▶ Spotřebič neprovozujte s vadným přívodním kabelem.

Zajistěte, aby byly splněny následující předpoklady:
- ❑ Zásuvka je snadno přístupná a není umístěná za spotřebičem.
- ❑ Jsou dodrženy požadavky na větrání. (viz 3.3 Požadavky na větrání)
- ❑ Jsou zohledněny připojovací rozměry. (viz 3.15 Připojení spotřebiče k elektrickému napájení)
- ❑ Jsou namontovány vymezovače odstupu od stěny.*

### 3.13.1 Rozměry výklenku pro spotřebiče s prohlubní pro rukojeť

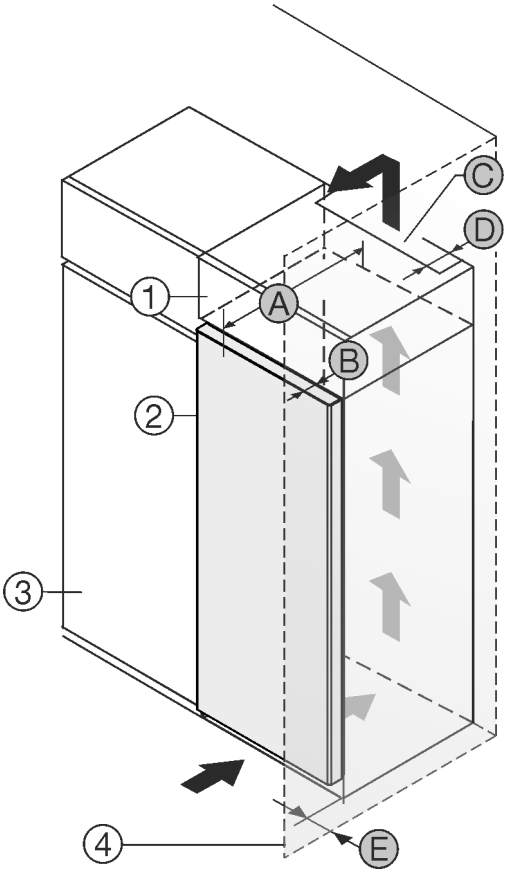


*Fig. 29*

**(1)** Nástavná skříňka
**(2)** Přístroj
**(3)** Kuchyňská skříň
**(4)** Stěna
**(A)** Hloubka spotřebiče
**(B)** Hloubka dvířek
**(C)** Ventilační průřez
**(D)** Vzdálenost zadní strany spotřebiče
**(E)** Vzdálenost ke straně přístroje

| Spotřebiče s prohlubní pro rukojeť: | |
|---|---|
| A | 675 mm[x] |
| B | 75 mm |
| C | min. 300 cm² |
| D | min. 50 mm |
| E | min. 13 mm |

| Spotřebiče se zapuštěnou rukojetí a skleněným čelem / kamenným čelem: | |
|---|---|
| A | 682 mm[x] |
| B | 82 mm |
| C | min. 300 cm² |

| Spotřebiče se zapuštěnou rukojetí a skleněným čelem / kamenným čelem: | |
|---|---|
| D | min. 50 mm |
| E | min. 20 mm |

x U spotřebičů s vymezovači odstupu od stěny se rozměr zvětší o 15 mm.*

## 3.14 Po instalaci

▶ Odstraňte všechny přepravní pojistky ve vnitřním prostoru.

**POZOR**
Věcné poškození špičatými nebo ostrými předměty!
Pokud při odstraňování obalového materiálu použijete špičaté nebo ostré předměty, můžete spotřebič poškodit.
▶ K odstranění obalového materiálu nepoužívejte žádné špičaté nebo ostré předměty.

▶ Odstraňte ochranné fólie ve vnitřním prostoru: Fólii odstraňujte plošně podél součásti, aby se minimalizovala její přilnavost.
▶ Vyčistěte spotřebič. (viz 10.8 Čištění přístroje)
▶ Poznamenejte si typ (model, číslo), název spotřebiče, číslo spotřebiče/sériové číslo, datum nákupu a adresu prodejce.

## 3.15 Připojení spotřebiče k elektrickému napájení

**VÝSTRAHA**
Nebezpečí úrazu elektrickým proudem a zranění v důsledku poškození spotřebiče nebo poškozeného přívodního kabelu!
Ohrožení života a řezná poranění. Pokud došlo během přepravy k poškození spotřebiče nebo přívodního kabelu, můžete být usmrceni zásahem elektrickým proudem. Kromě toho se můžete přivodit řezné poranění o poškozené části skříně spotřebiče.
▶ Po přepravě zkontrolujte spotřebič a přívodní kabel, zda u nich nedošlo k poškození.
▶ Spotřebič za žádných okolností neuvádějte do provozu, pokud je spotřebič nebo přívodní kabel poškozen.
▶ Kontaktujte zákaznický servis.

Spotřebič připojíte k elektrické síti pomocí samostatně dodávaného přívodního síťového kabelu. Přívodní síťový kabel má na jednom konci zásuvku chladicího zařízení a na druhém konci síťovou zástrčku.

Zajistěte, aby byly splněny následující předpoklady:
- Spotřebič ani přívodní síťový kabel jsou nepoškozené.
- Spotřebič je předpisově ustavený. (viz 3.9 Montáž vymezovačů odstupu od stěny*)
- Požadavky na elektrické připojení jsou splněny.
- Rozměry pro předpisové připojení jsou známy a dodrženy. (viz 3.4 Připojovací rozměry napájecího zdroje)
- Síťové napětí a frekvence odpovídají údajům na typovém štítku.
- Zásuvka má předpisové uzemnění a elektrické jištění.
- Vybavovací proud jističe je mezi 10 A a 16 A.
- Zásuvka je snadno přístupná a není umístěná za spotřebičem. (viz 3.4 Připojovací rozměry napájecího zdroje)

**POZOR**
Nebezpečí poškození v důsledku nesprávného provozu!
Poškození elektrických komponent spotřebiče.
▶ Používejte pouze dodané přívodní kabely.

**VÝSTRAHA**
Nebezpečí požáru v důsledku nesprávného připojení!
Popáleniny.
Poškození spotřebiče.
▶ Nepoužívejte prodlužovací kabely.
▶ Nepoužívejte rozvodné lišty.

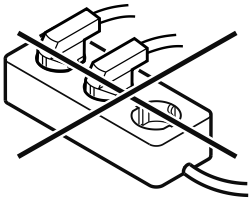

**POZOR**
Nebezpečí poškození v důsledku nesprávného připojení!
Poškození spotřebiče.
▶ Přístroj nepřipojujte k ostrůvkovým střídačům, jako např. solárním elektrárnám a benzínovým generátorům.

▶ Síťovou zástrčku přívodního síťového kabelu připojte na zdroj napětí. Dbejte na pevné usazení síťové zástrčky v zásuvce.
▷ Na displeji se zobrazí logo Liebherr.
▷ Zobrazení přejde do symbolu Standby.
▷ Pokud není do 60 sekund provedená žádná akce: Symbol Standby vybledne nebo zmizí.
▷ Spotřebič je připojený. První uvedení do provozu viz následující kapitola nebo návod k použití.

## 3.16 Likvidace obalu

**VÝSTRAHA**
Nebezpečí udušení balicím materiálem a fólií!
▶ Nenechte děti, aby si hrály s balicím materiálem.

Obal je vyroben z recyklovatelného materiálu:
- Vlnitá lepenka/lepenka
- Díly z napěněného polystyrénu
- Fólie a sáčky z polyetylénu
- Stahovací pásky z polypropylénu
- přibitý dřevěný rám s podložkou z polyetylenu*
▶ Balicí materiál dopravte na oficiální sběrné místo.

# 4 Princip funkce displeje Touch

Spotřebič ovládáte displejem Touch. Pomocí displeje Touch (dále jen „displej“) vybíráte funkce spotřebiče klepnutím na ně. Pokud po dobu 10 sekund neprovedete na displeji žádnou akci, přejde displej buď zpět do nadřazeného menu, nebo přímo na zobrazení stavu.

## 4.1 Navigace a vysvětlení symbolů

Na obrázcích jsou použity různé symboly pro navigaci pomocí displeje. Následující tabulka tyto symboly popisuje.

| Symbol | Popis |
|---|---|
| | **Stiskněte navigační šipku vpřed:**<br>Pokračujte v navigaci v menu jedna. |



* podle modelu a vybavení

| Symbol | Popis |
|---|---|
| | **Stiskněte navigační šipku vzad:** Skočte zpět do prvního menu. |
| | **Stiskněte několikrát po sobě navigační šipku:** Přejděte v menu na požadovanou funkci. |
| | **Stiskněte potvrzovací symbol:** Aktivuje/deaktivuje funkci. Otevřete podmenu. |
| Back | **Stiskněte potvrzovací symbol ve spojení se symbolem zpět:** Skok o jednu úroveň menu zpět. |
| | **Šipka s hodinami:** Trvá déle než 10 sekund, než se na displeji zobrazí následující zobrazení. |
| 2s 5s 10s | **Šipka s časovým údajem:** Trvá uvedený čas, než se na displeji zobrazí následující zobrazení. |
| | **Otevřete symbol „Menu nastavení“:** Přejděte do menu nastavení a otevřete menu nastavení. V případě potřeby: Přejděte v menu nastavení na požadovanou funkci. (viz 4.2.1 Otevření menu nastavení) |
| | **Otevřete symbol „Rozšířené menu“:** Přejděte do rozšířeného menu a otevřete rozšířené menu. V případě potřeby: Přejděte v rozšířeném menu na požadovanou funkci. (viz 4.2.2 Otevření rozšířeného menu ) |
| Žádná akce po dobu 10 sekund | Pokud po dobu 10 sekund neprovedete na displeji žádnou akci, přejde displej buď zpět do nadřazeného menu, nebo přímo na zobrazení stavu. |
| Zavřete a znovu otevřete dveře. | Zavřete-li dveře a ihned je opět otevřete, přejde zobrazení přímo zpět na zobrazení stavu. |

*Poznámka: Obrázky displeje jsou uvedeny s anglickými výrazy.*

## 4.2 Menu

Funkce spotřebiče jsou rozděleny do různých menu.

| Menu | Popis |
|---|---|
| Hlavní menu | Po zapnutí spotřebiče se automaticky zobrazí hlavní menu. Odtud přejdete k nejdůležitějším funkcím spotřebiče, menu nastavení a rozšířenému menu. |
| Settings<br>Menu pro nastavení | Menu nastavení obsahuje další funkce pro nastavení spotřebiče. (viz 4.2.1 Otevření menu nastavení) |
| Rozšířené menu | Rozšířené menu obsahuje speciální funkce pro nastavení spotřebiče. Přístup do rozšířeného menu je chráněný číselným kódem **1 5 1**. (viz 4.2.2 Otevření rozšířeného menu ) |

### 4.2.1 Otevření menu nastavení

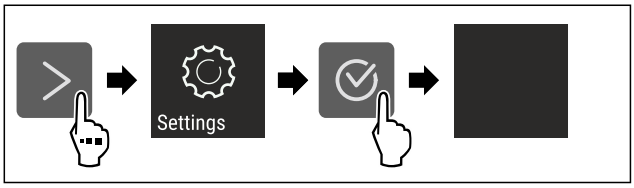


*Fig. 30 Ilustrační zobrazení*

▶ Proveďte kroky manipulace podle obrázku.
▷ Menu nastavení je otevřené.
▶ V případě potřeby: Přejděte na požadovanou funkci.

### 4.2.2 Otevření rozšířeného menu

*Fig. 31*

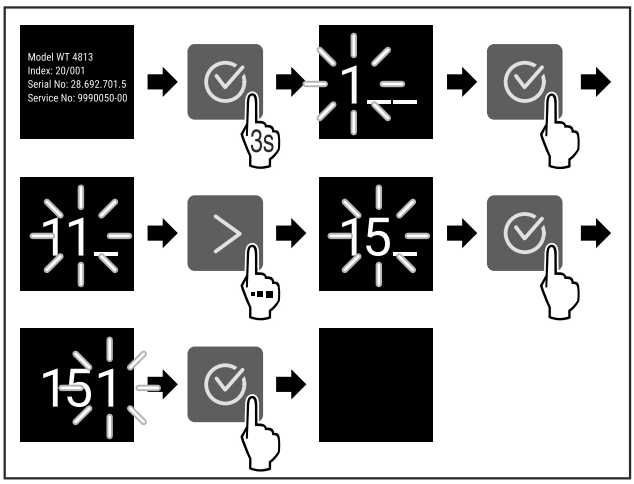


*Fig. 32 Ilustrační zobrazení, přístup s číselným kódem **151***

▶ Proveďte kroky manipulace podle obrázku.
▷ Rozšířené menu je otevřené.
▶ V případě potřeby: Přejděte na požadovanou funkci.

## 4.3 Klidový režim

Pokud se displeje nedotknete po dobu 1 minuty, přepne se do klidového režimu. V klidovém režimu je jas zobrazení ztlumený.

### 4.3.1 Ukončení klidového režimu

▶ Stiskněte libovolné navigační tlačítko.
▷ Klidový režim je ukončený.

# 5 Uvedení do provozu

## 5.1 Zapnutí spotřebiče (první uvedení do provozu)

Zajistěte, aby byly splněny následující předpoklady:

- ❑ Přístroj je nainstalovaný a připojený podle návodu k montáži.
- ❑ Všechny lepicí pásky, lepicí a ochranné fólie a rovněž přepravní pojistky ve spotřebiči a na něm jsou odstraněny.
- ❑ Všechny reklamní letáky jsou ze zásuvek vyjmuté.
- ❑ Princip funkce displeje Touch je známý. (viz 4 Princip funkce displeje Touch)

**Zapněte spotřebič přes displej Touch:**

▶ Když je displej v klidovém režimu: Stiskněte potvrzovací symbol.
▶ Proveďte akční kroky podle obrázku.

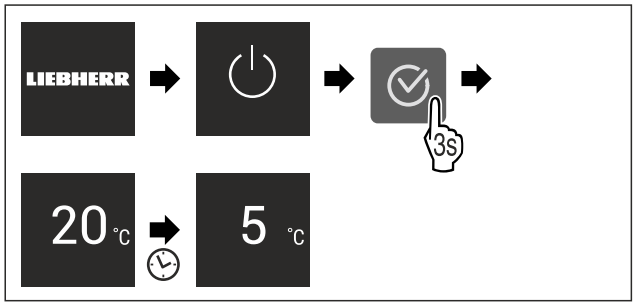


*Fig. 33 Ilustrační zobrazení*

▷ Zobrazí se zobrazení stavu.
▷ Spotřebič chladí na cílovou teplotu nastavenou z výroby.
▷ Spotřebič se spustí v demo režimu (zobrazí se zobrazení stavu s nápisem DEMO): Pokud se spotřebič spustí v demo režimu, můžete demo režim během následujících 5 minut deaktivovat. (viz Demo režim)

**Další informace:**

- SmartDevice uveďte do provozu. (viz 2.3 SmartDevice) a (viz WLAN)

**Poznámka**
Výrobce doporučuje:
▶ Vkládání potravin: Počkejte cca 6 hodin, až bude dosažena nastavená teplota.
▶ **Mražené výrobky** vkládejte při teplotě -18 °C nebo nižší.*
▶ Dodržujte pokyny ke skladování. (viz 6.1 Pokyny ke skladování)

**Poznámka**
Příslušenství dostanete v obchodě Liebherr-Hausgeräte na adrese go.liebherr.com/47wtc4.

# 6 Uskladnění

## 6.1 Pokyny ke skladování

**VÝSTRAHA**
Nebezpečí požáru způsobené elektrickými spotřebiči!
Pokud používáte elektrické spotřebiče v části spotřebiče určené pro potraviny, může dojít k požáru.
▶ Nepoužívejte v potravinovém prostoru spotřebiče žádné elektrické spotřebiče, pokud nejsou doporučené výrobcem.

**Poznámka**
Spotřeba energie stoupá a chladicí výkon se zmenšuje, pokud nestačí ventilace.
▶ Nechte vždy volnou vzduchovou štěrbinu.

Dodržujte následující zadání pro skladování:

- Nechte volnou vzduchovou štěrbinu na ventilátoru.
- V mrazicím oddílu: Potraviny dobře zabalte.*
- Potraviny, které snadno přijímají nebo uvolňují zápach nebo chuť, zabalte do uzavřených nádob nebo zakryjte.
- Tekutiny uchovávejte v uzavřených nádobách.
- Potraviny skladujte s odstupy, aby vzduch mohl dobře cirkulovat.
- Potraviny skladujte podle pokynů na obalu.
- Vždy dodržujte minimální datum spotřeby uvedené na obalu.

**Poznámka**
Nedodržení těchto zásad může vést ke zkažení potravin.

## 6.2 Chladnička

Vlivem cirkulace vzduchu vznikají v chladničce zóny s rozdílnými teplotami. Jednotlivé teplotní zóny najdete v přehledu spotřebičů a vybavení. (viz 2.2 Přehled přístrojů a vybavení)

### 6.2.1 Třídění potravin

**UPOZORNĚNÍ**
Nebezpečí zranění a poškození v důsledku nesprávného uspořádání potravin nebo předmětů!
Pokud na spodní skleněnou desku položíte potraviny nebo předměty, dveře se nebudou moci správně zavřít. Při tom se může dveřní přihrádka rozbít, potraviny nebo předměty mohou vypadnout a způsobit zranění.
▶ Přední oblast spodní skleněné desky nechte volnou.

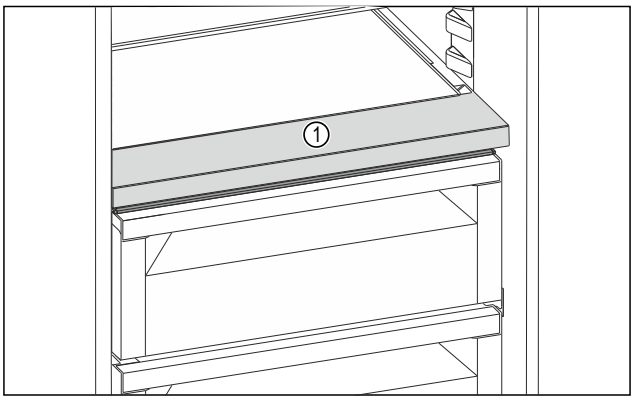


*Fig. 34 Ilustrační zobrazení*

**(1)** Přední oblast

▶ Horní oblast a dveře: Máslo, sýry, konzervy a tuby.

▶ Nejchladnější teplotní zóna: Skladujte snadno se kazící potraviny, jako hotová jídla.

## 6.3 BioFresh

BioFresh prodlužuje dobu skladování některých čerstvých potravin oproti běžnému chlazení.

**Poznámka**
Když teploty klesnou pod 0 °C, mohou potraviny namrznout.
▶ Zeleninu citlivou na chlad jako okurky, lilky, cukety a všechno jižní ovoce citlivé na chlad ukládejte v chladničce.

### 6.3.1 Fruit & Vegetable-Safe

Zde se nastavuje skladovací klima blízké 0 °C. Víko zásuvky zajišťuje stálou vlhkost vzduchu. Toto skladovací klima je vhodné pro skladování nezabalených potravin s vysokou vlastní vlhkostí (např. salátu, zeleniny, ovoce).

Vlhkost vzduchu v zásuvce závisí na obsahu vlhkosti vložených potravin a na četnosti otvírání. Vlhkost vzduchu můžete regulovat.

**Třídění potravin**

▶ Skladujte nezabalené ovoce a zeleninu.
Při příliš vysoké vlhkosti:
▶ Regulujte vlhkost vzduchu.

### 6.3.2 Meat & Dairy-Safe

Zde se vytvoří skladovací klima blízké 0 °C. Toto skladovací klima je vhodné pro citlivé potraviny (např. mléčné výrobky, maso, ryby, uzeniny).

**Třídění potravin**

▶ Skladujte suché nebo zabalené potraviny.

## 6.4 4hvězdičkový mrazicí oddíl*

Zde se při -18 °C vytváří suché, mrazivé skladovací klima. Mrazivé skladovací klima je vhodné ke skladování hlubokozmrazených výrobků a mražených výrobků po dobu několika měsíců, k výrobě kostek ledu nebo k zamrazení čerstvých potravin.

Teplota vzduchu v mrazicím oddílu může při měření teploměrem nebo jinými měřicími přístroji kolísat. Při poloprázdném nebo prázdném mrazicím oddílu je teplotní kolísání větší a je možné dosáhnout teplot vyšších než -18 °C.

### 6.4.1 Mražení potravin

V rozmezí 24 hodin můžete zmrazit maximálně tolik kg čerstvých potravin, kolik je uvedeno na typovém štítku (viz 11.5 Typový štítek) pod údajem „Mrazicí výkon... kg/24h“.

Aby potraviny rychle promrzly i uvnitř, dodržujte následující množství v jednom balení:

- Ovoce a zelenina do 1 kg
- Maso do 2,5 kg

**Třídění potravin**

**UPOZORNĚNÍ**
Nebezpečí zranění skleněnými střepy!
Láhve a plechovky s nápoji mohou při mražení prasknout. To platí zvláště pro nápoje sycené oxidem uhličitým.
▶ Láhve a plechovky s nápoji nemrazte!

▶ Pro maximální mrazicí výkon: Před mražením odstraňte skleněnou desku.*
▶ Zabalené potraviny umístěte do mrazicího oddílu.

**Rozmrazování potravin**

**VÝSTRAHA**
Nebezpečí otravy z jídla!
▶ Rozmražené potraviny znovu nemrazte.
▶ Rozmrazené potraviny zpracujte co nejrychleji.

Potraviny můžete rozmrazovat různými způsoby:

- v chladničce
- v mikrovlnné troubě
- v troubě/horkovzdušné troubě
- při pokojové teplotě

▶ Odeberte pouze tolik potravin, kolik je nutné.

## 6.5 Doba skladování

Uvedené doby skladování jsou orientační hodnoty.

U potravin s uvedením minimální trvanlivosti platí vždy datum uvedené na obalu.

### 6.5.1 Chladnička

Platí minimální datum spotřeby uvedené na obalu.

### 6.5.2 BioFresh

| Orientační hodnoty skladovatelnosti v přihrádce Meat & Dairy-Safe | | |
|---|---|---|
| Máslo | při 1 °C | až 90 dnů |
| Tvrdý sýr | při 1 °C | až 110 dnů |
| Mléko | při 1 °C | až 12 dnů |
| Salám, nářez | při 1 °C | až 8 dnů |
| Drůbež | při 1 °C | až 6 dnů |
| Vepřové maso | při 1 °C | až 6 dnů |
| Hovězí maso | při 1 °C | až 6 dnů |
| Zvěřina | při 1 °C | až 6 dnů |

**Poznámka**
▶ Mějte na paměti, že se potraviny s vyšším obsahem bílkovin kazí rychleji. Maso z měkkýšů s ulitami a korýšů se kazí rychleji než ryby a ryby rychleji než ostatní maso.

| Orientační hodnoty skladovatelnosti v přihrádce Fruit & Vegetable-Safe | | |
|---|---|---|
| **Zelenina, saláty** | | |
| Artyčoky | při 1 °C | až 14 dnů |
| Celer | při 1 °C | až 28 dnů |
| Květák | při 1 °C | až 21 dnů |
| Brokolice | při 1 °C | až 13 dnů |
| Čekanka | při 1 °C | až 27 dnů |
| Polníček | při 1 °C | až 19 dnů |
| Hrášek | při 1 °C | až 14 dnů |
| Listová kapusta | při 1 °C | až 14 dnů |
| Mrkev | při 1 °C | až 80 dnů |
| Česnek | při 1 °C | až 160 dnů |
| Kedluben | při 1 °C | až 14 dnů |
| Hlávkový salát | při 1 °C | až 13 dnů |

| Orientační hodnoty skladovatelnosti v přihrádce Fruit & Vegetable-Safe | | |
|---|---|---|
| Byliny | při 1 °C | až 13 dnů |
| Pórek | při 1 °C | až 29 dnů |
| Houby | při 1 °C | až 7 dnů |
| Ředkvičky | při 1 °C | až 10 dnů |
| Růžičková kapusta | při 1 °C | až 20 dnů |
| Chřest | při 1 °C | až 18 dnů |
| Špenát | při 1 °C | až 13 dnů |
| Hlávková kapusta | při 1 °C | až 20 dnů |
| **Ovoce** | | |
| Meruňky | při 1 °C | až 13 dnů |
| Jablka | při 1 °C | až 80 dnů |
| Hrušky | při 1 °C | až 55 dnů |
| Ostružiny | při 1 °C | až 3 dnů |
| Datle | při 1 °C | až 180 dnů |
| Jahody | při 1 °C | až 7 dnů |
| Fíky | při 1 °C | až 7 dnů |
| Borůvky | při 1 °C | až 9 dnů |
| Maliny | při 1 °C | až 3 dnů |
| Rybíz | při 1 °C | až 7 dnů |
| Třešně, sladké | při 1 °C | až 14 dnů |
| Kiwi | při 1 °C | až 80 dnů |
| Broskve | při 1 °C | až 13 dnů |
| Švestky | při 1 °C | až 20 dnů |
| Brusinky | při 1 °C | až 60 dnů |
| Rebarbora | při 1 °C | až 13 dnů |
| Angrešt | při 1 °C | až 13 dnů |
| Hrozny | při 1 °C | až 29 dnů |

### 6.5.3 Mrazicí schránka*

| Orientační hodnoty skladovatelnosti různých druhů potravin | | |
|---|---|---|
| Zmrzlina | při -18 °C | 2 až 6 měsíců |
| Salám, šunka | při -18 °C | 2 až 3 měsíců |
| Chléb, pečivo | při -18 °C | 2 až 6 měsíců |
| Zvěřina, vepřové maso | při -18 °C | 6 až 9 měsíců |
| Ryby, tučné | při -18 °C | 2 až 6 měsíců |
| Ryby, libové | při -18 °C | 6 až 8 měsíců |
| Sýry | při -18 °C | 2 až 6 měsíců |
| Drůbež, hovězí maso | při -18 °C | 6 až 12 měsíců |
| Zelenina, ovoce | při -18 °C | 6 až 12 měsíců |

# 7 Úspora energie

- Je třeba stále dbát na správný přívod vzduchu a odvětrávání. Nezakrývejte ventilační otvory, příp. mřížky.
- Větrací štěrbiny nikdy nezakrývejte.
- Spotřebič nestavte na přímé sluneční světlo nebo vedle topení apod.
- Pokud spotřebič ustavíte přímo vedle trouby, může se spotřeba energie mírně zvýšit. To závisí na délce a intenzitě používání trouby.
- Spotřeba energie závisí na podmínkách instalace, např. na okolní teplotě . Při vyšší okolní teplotě se může spotřeba energie zvýšit.
- Přístroj otvírejte na co nejkratší dobu.
- Čím nižší teplota je nastavena, tím vyšší je spotřeba energie.
- Potraviny ukládejte roztříděné: home.liebherr.com/food.
- Všechny potraviny uchovávejte dobře zabalené a zakryté. Zamezí se tak tvorbě jinovatky.
- Potraviny vyjímejte jen po nezbytně nutnou dobu, aby se příliš neohřály.
- Vkládání horkých jídel: nejprve nechte zchladnout na pokojovou teplotu.
- Mražené potraviny nechte rozmrazit v chladničce.*
- Když je v přístroji silná vrstva námrazy: přístroj odmrazte.*
- Při delší dovolené použijte funkci HolidayMode (viz HolidayMode) .

# 8 Obsluha

## 8.1 Ovládací a indikační prvky

### 8.1.1 Zobrazení Status

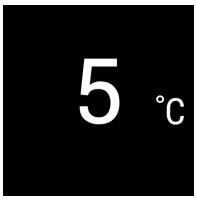


*Fig. 35*
**(1)** Ukazatel teploty v chladničce

Ukazatel Status zobrazuje nastavenou teplotu a je výstupním ukazatelem. Odtud se provádí navigace k nastavením a funkcím.

### 8.1.2 Symboly indikace

Symboly indikace informují o aktuálním stavu přístroje.

| Symbol | Stav přístroje |
|---|---|
| | **Standby**<br>Přístroj nebo teplotní zóna jsou vypnuty. |
| | **Pulsující číslo**<br>Přístroj pracuje. Teplota pulsuje, dokud není dosaženo nastavené hodnoty. |
| | **Pulsující symbol**<br>Přístroj pracuje. Provede se nastavení. |
| | **Vytvoří se pruh**<br>Funkce se aktivuje. |

## 8.2 Funkce spotřebiče

### 8.2.1 Poznámky k funkcím spotřebiče

Funkce spotřebiče jsou z výroby nastavené tak, aby byl spotřebič plně funkční.

Před změnou, aktivací nebo deaktivací funkcí spotřebiče se ujistěte, že jsou splněny následující požadavky:

- ❑ Přečetli jste si popisy fungování displeje a porozuměli tomu. (viz 4 Princip funkce displeje Touch)
- ❑ Seznámili jste se s ovládacími a zobrazovacími prvky spotřebiče.

### Vypnutí a zapnutí spotřebiče

Tato funkce slouží k vypnutí a zapnutí celého spotřebiče.

**Vypnutí spotřebiče**

Pokud spotřebič vypnete, dříve provedená nastavení zůstanou uložená.

Zajistěte, aby byly splněny následující předpoklady:

- ❑ Pokyny k jednání (viz 12 Odstavení z provozu) jsou provedené.

*Fig. 36*

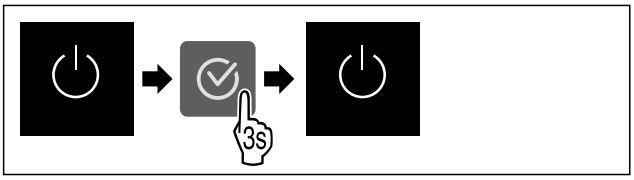


*Fig. 37*

▶ Proveďte akční kroky podle obrázku.
▷ Spotřebič je vypnutý.
▷ Na displeji se objeví symbol Standby.
▷ Displej zčerná.

**Zapnutí spotřebiče**

Když se displej nachází v klidovém režimu:

▶ Stiskněte libovolné navigační tlačítko.

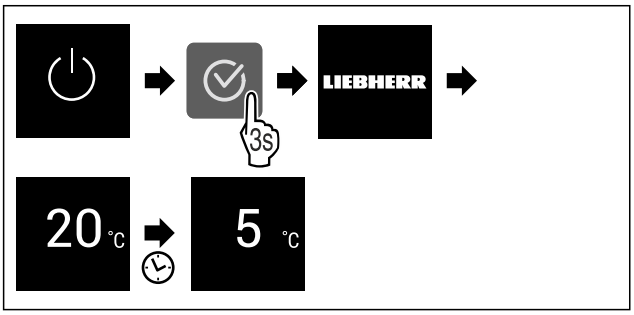


*Fig. 38 Ilustrační zobrazení*

▶ Proveďte akční kroky podle obrázku.
Když se spotřebič spustí v demo režimu:
▶ Deaktivace demo režimu. (viz Deaktivace demo režimu)
▷ Spotřebič je zapnutý.
▷ Dříve provedená nastavení jsou obnovená.
▷ Spotřebič chladí na nastavenou cílovou teplotu.

### 5 °C Teplota

Pomocí této funkce nastavíte teplotu.

Teplota závisí na těchto faktorech:

- Četnost otevírání dveří
- Doba trvání otevření dveří
- Teplota místnosti v místě instalace
- Druh, teplota a množství potravin

| Teplotní zóna | Továrně nastavená teplota | Doporučené nastavení |
|---|---|---|
| 5 °C Chladnička | 5 °C | 4 °C |
| 0 °C BioFresh | 0 °C | B-Value (viz BioFresh B-Value ) |

**Nastavení teploty v chladničce**

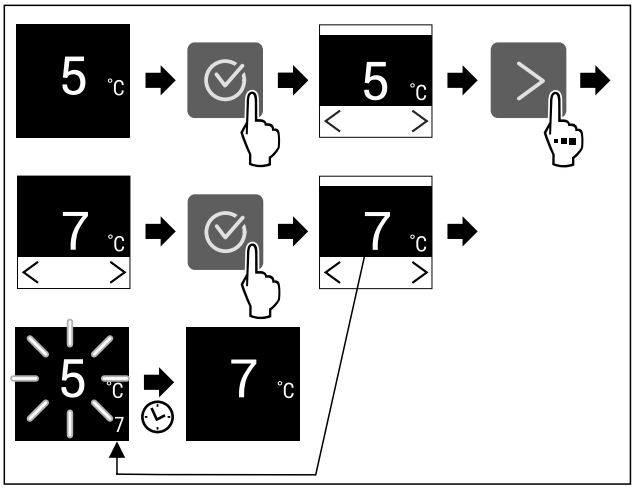


*Fig. 39 Ilustrační zobrazení*

▶ Proveďte akční kroky podle obrázku.
▷ Teplota je nastavena.

**Nastavení teploty v BioFresh**

Nastavte teplotu přes **BioFresh B-Value**. (viz BioFresh B-Value )

### B5 BioFresh B-Value

Pomocí této funkce nastavíte BioFresh B-Value. Pomocí BioFresh B-Value můžete v případě potřeby nastavit BioFresh o něco teplejší nebo chladnější z důvodu vyšší nebo nižší okolní teploty. BioFresh B-Value je při dodání nastavena na hodnotu B5. Pokud měníte B-Value, postupujte podle následující tabulky:

| Hodnota | Popis |
|---|---|
| B1 | nejnižší teplota |
| B1-B4 | Teplota může klesnout pod 0 °C, takže potraviny mohou lehce namrznout.* |
| B5 | přednastavená teplota |
| B9 | nejvyšší teplota |

**Nastavení BioFresh B-Value**

*Fig. 40*

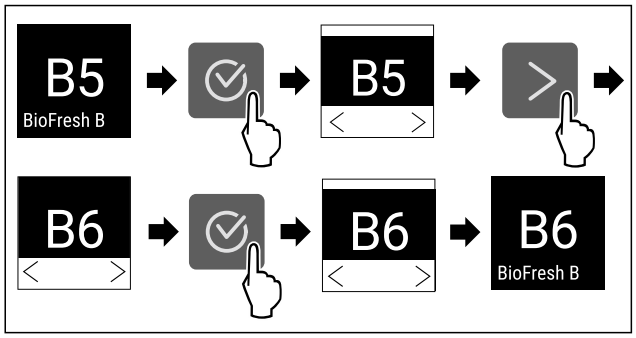


*Fig. 41 Ilustrační zobrazení: Přejděte z B5 na B6.*

▶ Proveďte akční kroky podle obrázku.
▷ BioFresh B-Value je nastavená.

## C5 C-Value*

Pomocí této funkce nastavíte C-Value. Pomocí C-Value lze nastavit mrazicí oddíl **** nepatrně vyšší nebo nižší. C-Value je při dodání nastavena na hodnotu C5.

| Hodnota | Popis |
|---|---|
| C1 až C4 | U mrazicího oddílu **** se sníží teplota. |
| C5 | přednastavená hodnota |
| C6 až C9 | U mrazicího oddílu **** se zvýší teplota. |

**Nastavení C-Value**

*Fig. 42*

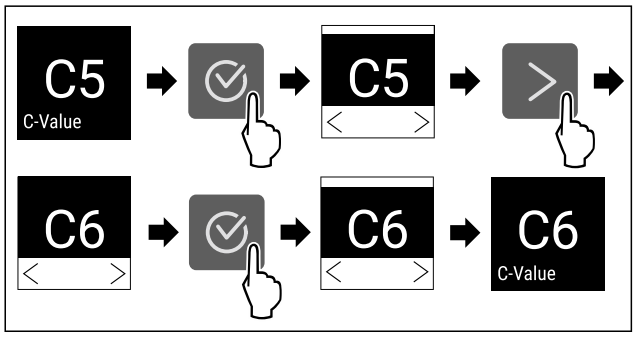


*Fig. 43 Ilustrační zobrazení: Přejděte z C5 na C6.*

▶ Proveďte akční kroky podle obrázku.
▷ C-Value je nastavená.

## D1 D-Value

Hodnota D-Value je pro spotřebič přednastavená a nesmí se měnit.

## SuperCool

Pomocí této funkce aktivujete nebo deaktivujete režim SuperCool. Pokud aktivujete režim SuperCool, spotřebič zvýší chladicí výkon. Tím se dosáhne nižších chladicích teplot. Pokud chcete rychle zchladit velké množství potravin, můžete aktivovat funkci SuperCool.

Pokud aktivujete funkci SuperCool, dosáhnete nižších teplot také v mrazicím oddíle ****. Pokud chcete zmrazit potraviny v mrazicím oddíle ****, můžete aktivovat funkci SuperCool.*

Když je funkce aktivní, pracuje spotřebič s vyšším výkonem. Tím mohou být pracovní zvuky spotřebiče dočasně hlasitější a zvýší se spotřeba energie.

**Aktivace SuperCool**

Okamžik pro aktivaci funkce:

- Pokud chcete v chladničce skladovat čerstvé potraviny: Aktivujte funkci při vložení potravin.
- Pokud chcete v mrazicím oddíle **** skladovat čerstvé potraviny: Funkci aktivujte 3 hodiny před vložením potravin.*

*Fig. 45*

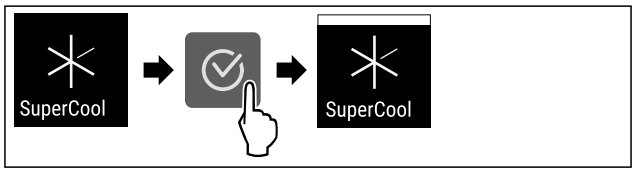


*Fig. 46*

▶ Proveďte akční kroky podle obrázku.
▷ Funkce SuperCool je aktivována.

**Deaktivace SuperCool**

SuperCool se po 18 hodinách automaticky deaktivuje. SuperCool můžete však kdykoliv deaktivovat ručně:

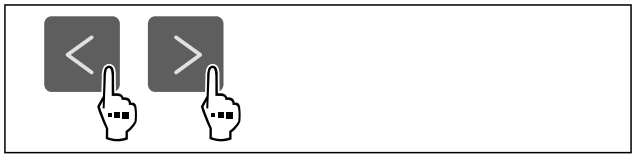

*Fig. 47*

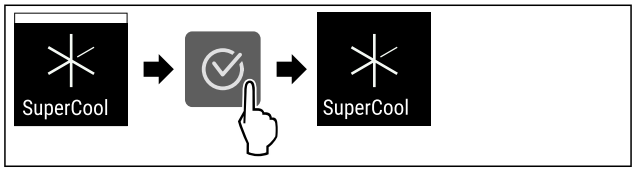


*Fig. 48*

▶ Proveďte akční kroky podle obrázku.
▷ SuperCool je deaktivovaný.
▷ Spotřebič pracuje dále v normálním režimu.
▷ Spotřebič chladí na předem nastavenou teplotu.

## PartyMode

Pomocí této funkce aktivujete nebo deaktivujete režim PartyMode. Režim PartyMode aktivuje různé funkce, které jsou užitečné pro party.

PartyMode aktivuje následující funkce:

- SuperCool (viz SuperCool)

Všechny uvedené funkce můžete nastavit individuálně a flexibilně. Pokud deaktivujete režim PartyMode, pak budou zamítnuty všechny změny.

Když je funkce aktivní, pracuje spotřebič s vyšším výkonem. Tím mohou být pracovní zvuky spotřebiče dočasně hlasitější a zvýší se spotřeba energie.



*** podle modelu a vybavení**

### Aktivace PartyMode

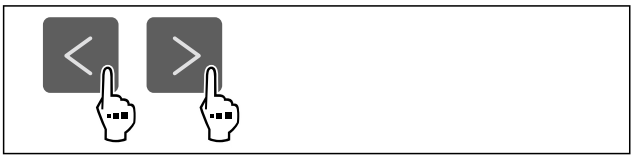

*Fig. 49*

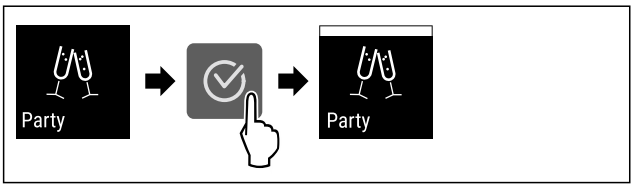


*Fig. 50*

▶ Proveďte akční kroky podle obrázku.
▷ PartyMode a příslušné funkce jsou aktivované.
▷ Aktuální teplota bliká, dokud se nedosáhne cílové teploty.

### Deaktivace PartyMode

Režim PartyMode se po 24 hodinách automaticky deaktivuje. Režim PartyMode však můžete kdykoliv deaktivovat ručně:

*Fig. 51*

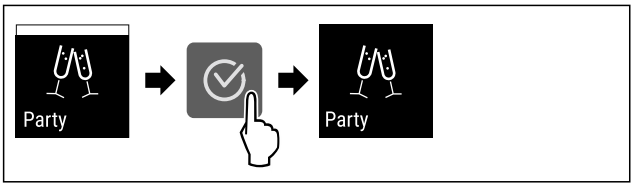


*Fig. 52*

▶ Proveďte akční kroky podle obrázku.
▷ PartyMode je deaktivovaný.
▷ Spotřebič chladí na předem nastavenou teplotu: Aktuální teplota bliká, dokud se nedosáhne cílové teploty.

## HolidayMode

Pomocí této funkce aktivujete nebo deaktivujete HolidayMode. Pokud aktivujete HolidayMode, chladnička se nastaví na 15 °C. To šetří energii během delší nepřítomnosti a zabraňuje vzniku nepříjemných pachů a plísní.

| Stav spotřebiče s aktivním HolidayMode |
|---|
| Chladnička chladí na 15 °C. |
| BioFresh chladí na 15 °C. |
| V mrazicím oddílu **** se udržuje nastavená teplota.* |
| PartyMode je deaktivovaný. |
| SuperCool je deaktivovaný. |

### Aktivace HolidayMode

▶ Vyprázdněte zcela chladničku.
▶ Vyprázdněte zcela BioFresh.

*Fig. 53*

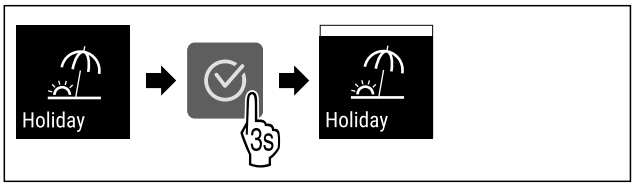


*Fig. 54*

▶ Proveďte akční kroky podle obrázku.
▷ Funkce HolidayMode je aktivována.
▷ Ukazatel teploty zobrazuje symbol HolidayMode.

### Deaktivace HolidayMode

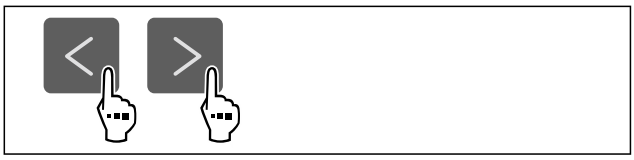

*Fig. 55*

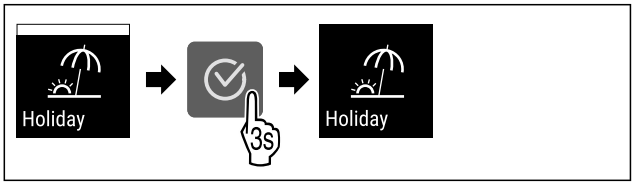


*Fig. 56*

▶ Proveďte akční kroky podle obrázku.
▷ HolidayMode je deaktivovaný.
▷ Spotřebič chladí na předem nastavenou teplotu.

## SabbathMode

Pomocí této funkce aktivujete nebo deaktivujete SabbathMode. Pokud tuto funkci aktivujete, některé elektronické funkce se vypnou. To umožňuje vašemu spotřebiči splnit náboženské požadavky židovských svátků jako např. šabat a je v souladu s certifikací STAR-K Kosher.

| Stav spotřebiče s aktivním SabbathMode |
|---|
| Ukazatel stavu trvale ukazuje SabbathMode. |
| Všechny funkce na displeji kromě **funkce Deaktivace SabbathMode** jsou zablokovány. |
| Aktivní funkce zůstanou aktivní. |
| Displej zůstane světlý, když zavřete dvířka. |
| Vnitřní osvětlení je deaktivované. |
| Připomínky se neprovedou. Nastavený časový interval se dodrží. |
| Připomínky a výstrahy se nezobrazují. |
| Dveřní alarm není k dispozici. |
| Teplotní alarm není k dispozici. |
| Cyklus odmrazování pracuje pouze v zadaném čase, bez ohledu na používání spotřebiče. |
| Po výpadku proudu se spotřebič vrátí do SabbathMode. |

*Stav spotřebiče*

**Poznámka**
Tento spotřebič má certifikát institutu „Institute for Science and Halacha“. (www.machonhalacha.co.il)

Seznam spotřebičů, certifikovaných podle STAR-K najdete na adrese www.star-k.org/appliances.

### Aktivace SabbathMode

**VÝSTRAHA**
Nebezpečí otravy zkaženými potravinami!
Pokud jste zapnuli režim SabbathMode a dojde k výpadku napájení, na stavovém displeji se žádná zpráva o výpadku napájení nezobrazí. Po skončení výpadku napájení pracuje spotřebič dál v režimu SabbathMode. Při výpadku proudu se mohou potraviny zkazit a jejich konzumace může vést k otravě jídlem.
Po výpadku napájení:
▶ Potraviny, které byly zmrazené a jsou rozmrazené, nejezte.

*Fig. 57*

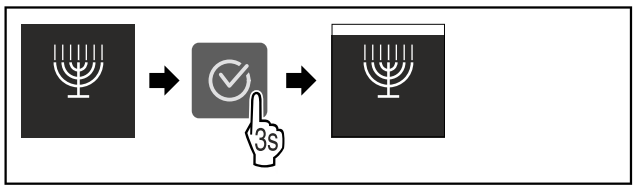


*Fig. 58*
▶ Proveďte akční kroky podle obrázku.
▷ SabbathMode je aktivován.
▷ Ukazatel stavu trvale ukazuje SabbathMode.

### Deaktivace SabbathMode

SabbathMode se po 80 hodinách automaticky deaktivuje. SabbathMode však můžete kdykoliv deaktivovat ručně:

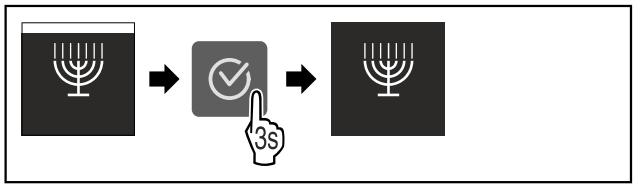


*Fig. 59*
▶ Proveďte akční kroky podle obrázku.
▷ SabbathMode je deaktivovaný.

## E-Saver

Pomocí této funkce aktivujete nebo deaktivujete režim úspory energie. Pokud aktivujete režim úspory energie, spotřeba energie se sníží a teplota ve spotřebiči se zvýší. Potraviny zůstávají čerstvé, ale jejich trvanlivost se zkracuje.

| Teplotní zóna | Doporučené nastavení (viz Nastavení teploty v chladničce) | Teplota při aktivním E-Saver |
|---|---|---|
| 5 °C Chladnička | 4 °C | 7 °C |

*Teploty*

### Aktivace E-Saver

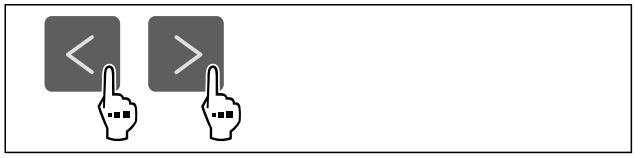

*Fig. 60*

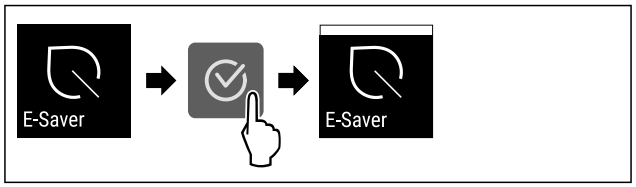


*Fig. 61*
▶ Proveďte akční kroky podle obrázku.
▷ Je aktivován režim úspory energie.

### Deaktivace E-Saver

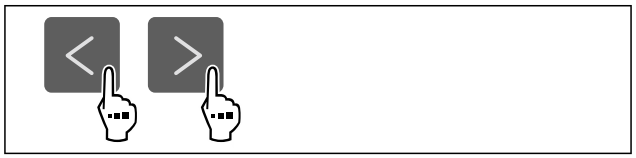

*Fig. 62*

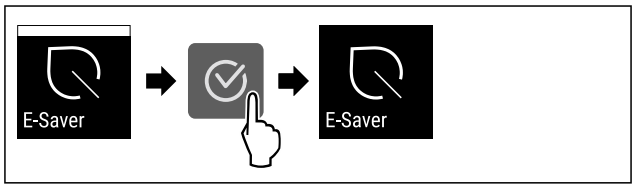


*Fig. 63*
▶ Proveďte akční kroky podle obrázku.
▷ Je deaktivován režim úspory energie.

## CleaningMode

Pomocí této funkce aktivujete nebo deaktivujete režim CleaningMode. Režim CleaningMode umožňuje pohodlné čištění přístroje.

Toto nastavení se vztahuje na chladničku.

Použití:

- Vyčistěte chladničku. (viz 10.8 Čištění přístroje)

| Stav spotřebiče s aktivním režimem CleaningMode |
|---|
| Ukazatel stavu trvale ukazuje CleaningMode. |
| Chladnička je vypnutá. |
| Vnitřní osvětlení je aktivované. |
| Připomínky a varování se nezobrazují. Nezazní žádný signální tón. |

*Stav spotřebiče*

### Aktivace CleaningMode

*Fig. 64*

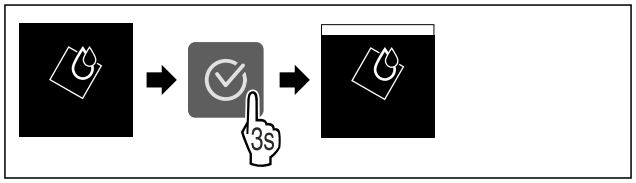


*Fig. 65*
▶ Proveďte akční kroky podle obrázku.
▷ Funkce CleaningMode je aktivována.
▷ Ukazatel stavu trvale ukazuje CleaningMode.

**Deaktivace CleaningMode**

Režim CleaningMode se po 60 minutách automaticky deaktivuje. Režim CleaningMode však můžete kdykoliv deaktivovat ručně:

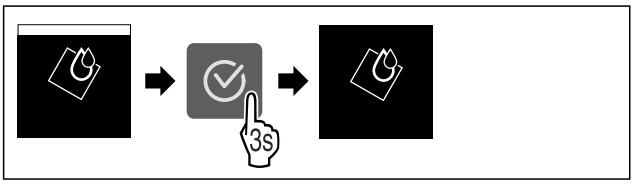


*Fig. 66*

▶ Proveďte akční kroky podle obrázku.
▷ CleaningMode je deaktivovaný.
▷ Spotřebič chladí na předem nastavenou teplotu.

## Zablokování zadávání

Pomocí této funkce aktivujte nebo deaktivujte zablokování zadávání. Zablokování zadávání zabraňuje náhodnému ovládání spotřebiče, např. dětmi.

Použití:

- Zabraňuje neúmyslné změně funkcí.
- Zabránění neúmyslnému vypnutí spotřebiče.
- Zabránění neúmyslnému nastavení teploty.

**Aktivace zablokování zadávání**

Pokud aktivujete zablokování zadávání, budete se moci stále pohybovat v menu, nemůžete však vybírat nebo měnit jiné funkce.

*Fig. 67*

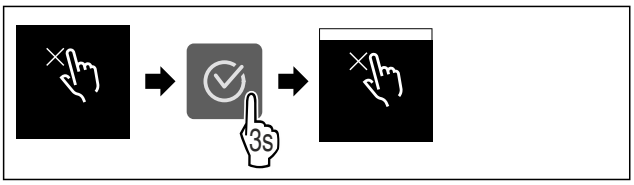


*Fig. 68*

▶ Proveďte akční kroky podle obrázku.
▷ Zablokování zadávání je aktivované.

**Deaktivace zablokování zadávání**

*Fig. 69*

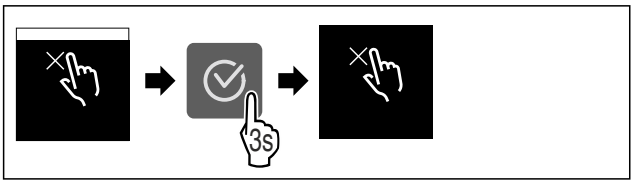


*Fig. 70*

▶ Proveďte akční kroky podle obrázku.
▷ Zablokování zadávání je deaktivované.

## Připomínka

Pomocí této funkce aktivujete nebo deaktivujete připomínky. Funkce je při dodávce aktivovaná.

Pokud je funkce aktivovaná, zobrazí se následující připomínky:

- Výměna filtru s aktivním uhlím FreshAir (viz Výměna filtru s aktivním uhlím FreshAir)

**Aktivace připomínky**

*Fig. 71*

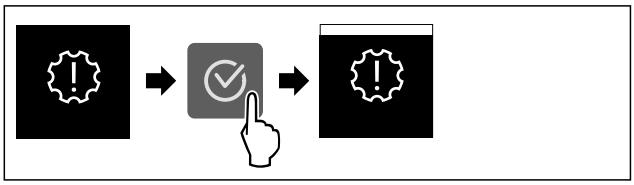

*Fig. 72*

▶ Proveďte akční kroky podle obrázku.
▷ Připomínka je aktivovaná.

**Deaktivace připomínky**

*Fig. 73*

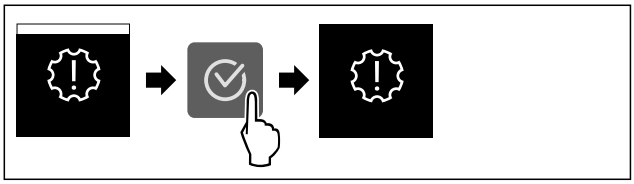

*Fig. 74*

▶ Proveďte akční kroky podle obrázku.
▷ Připomínka je deaktivovaná.

## Jednotka teploty

Tato funkce umožňuje nastavení jednotky teploty. Jako jednotku teploty můžete nastavit stupně Celsia nebo stupně Fahrenheita.

**Nastavení jednotky teploty**

*Fig. 75*

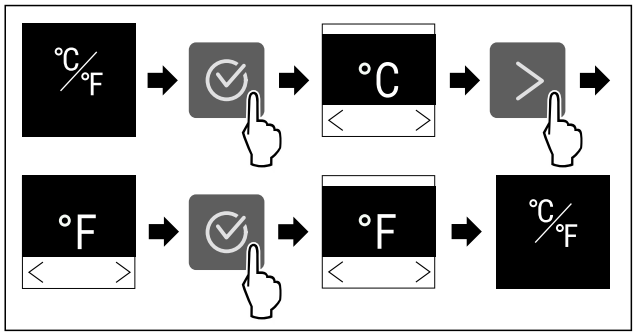


*Fig. 76 Ilustrační zobrazení: Přejděte ze stupňů Celsia na stupně Fahrenheita.*

▶ Proveďte akční kroky podle obrázku.
▷ Jednotka teploty je nastavena.

## Jas displeje

Tato funkce umožňuje krokové nastavení jasu displeje.

Můžete nastavit následující úrovně jasu:

- 40 %
- 60 %
- 80 %
- 100 % (přednastaveno)

**Nastavení jasu**

*Fig. 77*

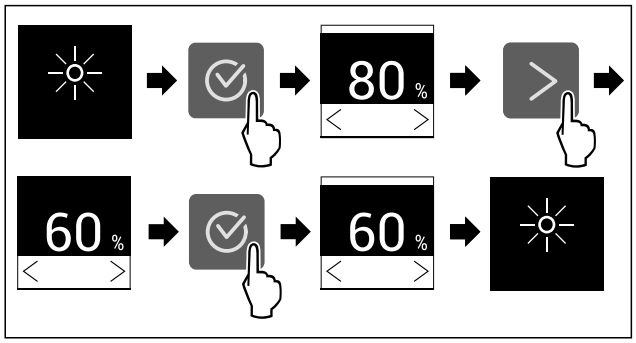


*Fig. 78 Ilustrační zobrazení: Přejděte z 80 % na 60 %.*

▶ Proveďte akční kroky podle obrázku.
▷ Jas je nastaven.

## WLAN

Pomocí této funkce připojíte své zařízení k síti WLAN. Pak ho můžete ovládat pomocí aplikace SmartDevice na mobilním zařízení. Tuto funkci můžete také použít k odpojení nebo resetování připojení WLAN.

Abyste mohli připojit svůj spotřebič k WLAN, potřebujete SmartDeviceBox.

Další informace k SmartDevice: (viz 2.3 SmartDevice)

**Poznámka**
Funkce SmartDevice není k dispozici v následujících zemích: Rusko, Bělorusko, Kazachstán.

SmartDeviceBox nelze použít.

**První vytvoření připojení WLAN**

Zajistěte, aby byly splněny následující předpoklady:

- ❑ SmartDeviceBox je zakoupený a používá se. (viz 2.3 SmartDevice)
- ❑ Aplikace SmartDevice je nainstalovaná (viz apps.home.liebherr.com).
- ❑ Je dokončena registrace v aplikaci SmartDevice.

*Fig. 79*

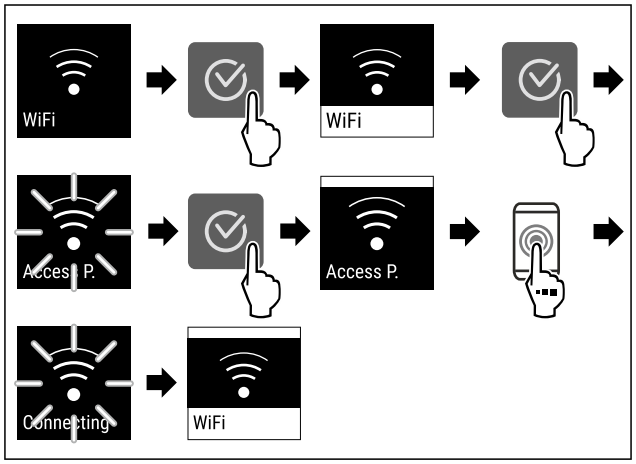


*Fig. 80*

▶ Proveďte kroky manipulace podle obrázku.
▷ Připojení je vytvořeno.

**Odpojení od WLAN**

*Fig. 81*

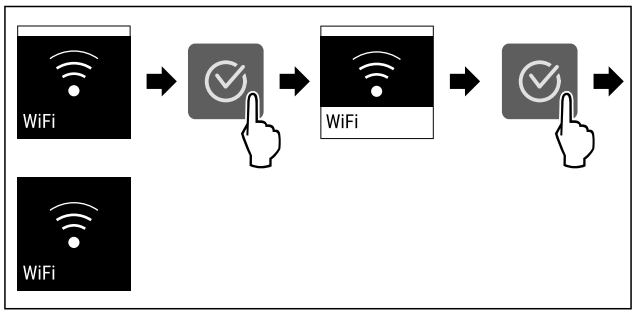


*Fig. 82*

▶ Proveďte kroky manipulace podle obrázku.
▷ Připojení je odpojeno.

**Reset připojení k WLAN**

*Fig. 83*

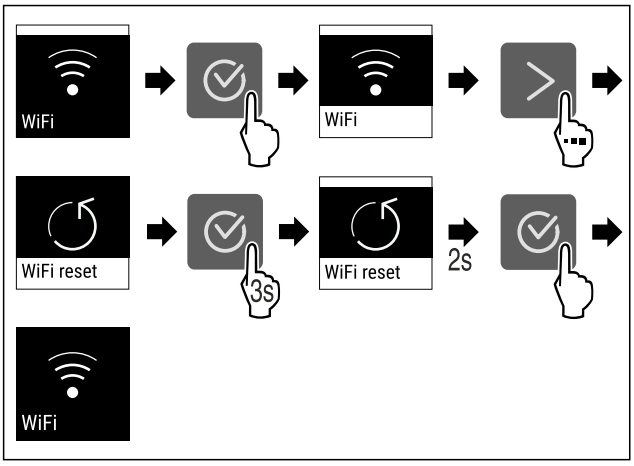


*Fig. 84*

▶ Proveďte kroky manipulace podle obrázku.
▷ Připojení WLAN a další nastavení WLAN se obnoví na tovární nastavení.

**Zobrazení informací o připojení WLAN**

*Fig. 85*

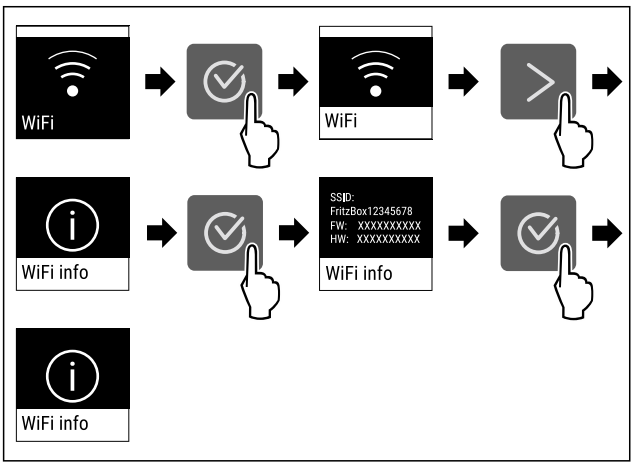


*Fig. 86*

▶ Proveďte kroky manipulace podle obrázku.

## Informace o spotřebiči

Tato funkce slouží k zobrazení názvu modelu, indexu, sériového čísla a servisního čísla spotřebiče. Informace o spotřebiči budete potřebovat, až budete kontaktovat zákaznický servis. (viz 11.4 Zákaznický servis)

Pomocí této funkce můžete také otevřít rozšířené menu. (viz 4 Princip funkce displeje Touch)

**Zobrazení informací o spotřebiči**

*Fig. 87*

*Fig. 88*

▶ Proveďte akční kroky podle obrázku.
▷ Displej zobrazuje informace o spotřebiči.

## Software

Tato funkce slouží k zobrazení verze softwaru vašeho spotřebiče.

**Zobrazení verze softwaru**

*Fig. 89*

*Fig. 90*

▶ Proveďte akční kroky podle obrázku.
▷ Displej zobrazuje verzi softwaru.

## Dveřní alarm

Pomocí této funkce aktivujete nebo deaktivujete dveřní alarm. Dveřní alarm zazní, když jsou dveře příliš dlouho otevřené. Dveřní alarm je při dodávce aktivovaný. Můžete nastavit, jak dlouho mohou být dveře otevřené, než se spustí dveřní alarm.

Můžete nastavit následující hodnoty:

- 1 minuta
- 2 minuty
- 3 minuty
- Vyp

**Nastavení dveřního alarmu**

*Fig. 91*

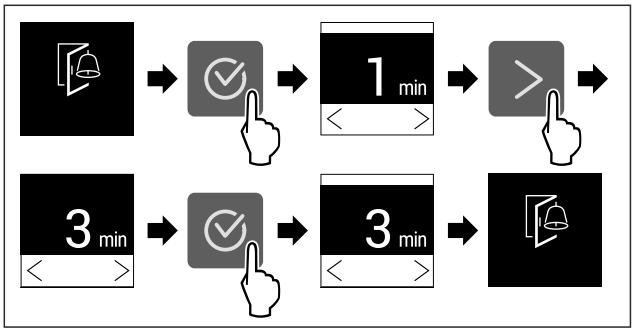


*Fig. 92 Ilustrační zobrazení: Přepnutí dveřního alarmu z 1 minuty na 3 minuty.*

▶ Proveďte akční kroky podle obrázku.
▷ Dveřní alarm je nastavený.

**Deaktivace dveřního alarmu**

*Fig. 94*

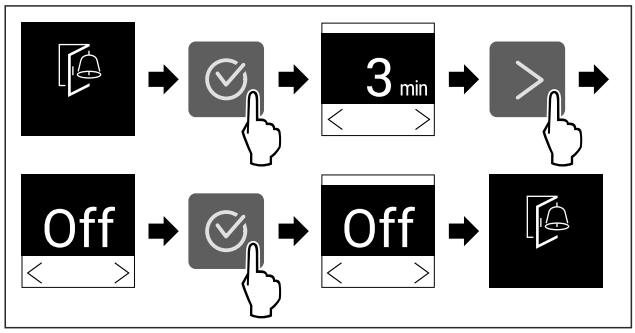


*Fig. 95*

▶ Proveďte akční kroky podle obrázku.
▷ Dveřní alarm je deaktivovaný.

## Demo režim

Demo režim je speciální funkce pro prodejce, kteří chtějí předvést funkce spotřebiče. Pokud aktivujete demo režim, všechny funkce chladicí techniky se deaktivují.

Pokud spotřebič zapnete a na stavovém zobrazení se zobrazí „Demo“, je již aktivován demo režim.

Pokud aktivujete demo režim a poté jej opět deaktivujete, spotřebič se vrátí do továrního nastavení. (viz Resetování na tovární nastavení)

**Aktivace demo režimu**

*Fig. 96*

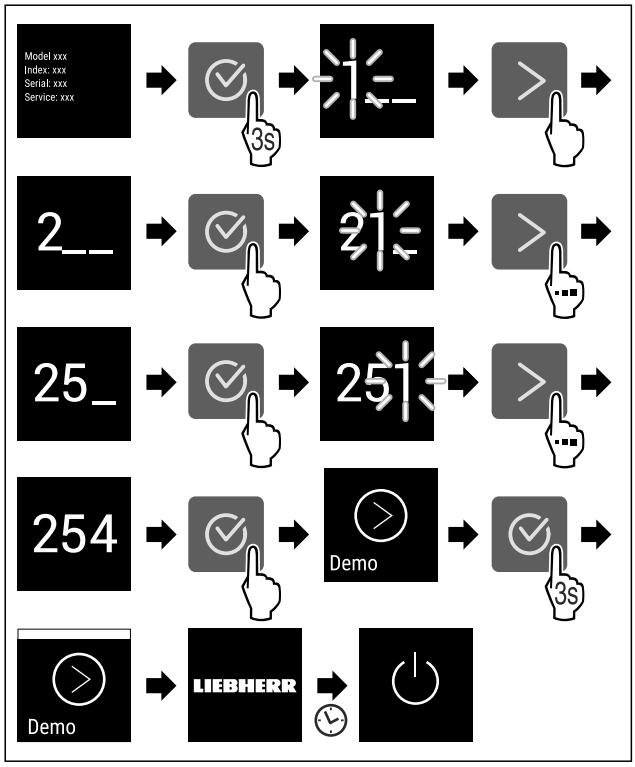


*Fig. 97*

▶ Proveďte kroky manipulace podle obrázku.
▷ Demo režim je aktivovaný.
▷ Spotřebič je vypnutý.
▶ Zapněte spotřebič. (viz 5.1 Zapnutí spotřebiče (první uvedení do provozu))
▷ V zobrazení stavu se zobrazí „DEMO“.

**Deaktivace demo režimu**

*Fig. 98*

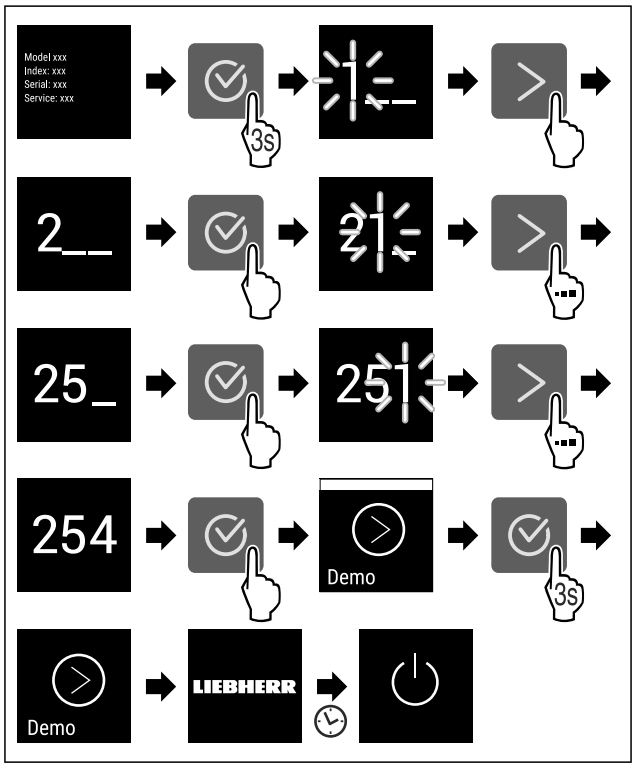


*Fig. 99*

▶ Proveďte kroky manipulace podle obrázku.
▷ Demo režim je deaktivovaný.
▷ Spotřebič je vypnutý.
▶ Zapněte spotřebič. (viz 5.1 Zapnutí spotřebiče (první uvedení do provozu))
▷ Přístroj je resetovaný na tovární nastavení.

## Resetování na tovární nastavení

Tato funkce slouží k resetování všech nastavení na tovární nastavení. Všechna dosud provedená nastavení budou resetována na původní nastavení.

**Provedení resetu**

*Fig. 100*

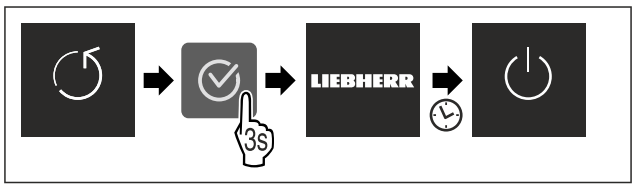

*Fig. 101*
▶ Proveďte akční kroky podle obrázku.
▷ Spotřebič je resetován.
▷ Spotřebič je vypnutý.
▶ Restartujte spotřebič. (viz 5.1 Zapnutí spotřebiče (první uvedení do provozu))

## 8.3 Hlášení

Existují dvě kategorie hlášení:

| Kategorie | Význam |
|---|---|
| Výstraha | Výstrahy se zobrazují při dveřním alarmu nebo při funkčních poruchách.<br>Jednodušší výstrahy můžete ukončit sami. V případě závažných funkčních poruch musíte kontaktovat zákaznický servis. (viz 11.4 Zákaznický servis) |
| Připomínka | Připomínky připomínají obecné postupy. Tyto postupy můžete provést a tím hlášení ukončit. |

### 8.3.1 Přehled výstrah

Chování spotřebiče v případě výstrah:
- Výstraha se zobrazí na displeji.
- Tón alarmu zní při zvyšující se hlasitosti.
- Při některých výstrahách pulzuje vnitřní osvětlení.

| Hlášení | Příčina | Ukončení hlášení |
|---|---|---|
| **Dveřní alarm** | Hlášení se zobrazí, když jsou dveře příliš dlouho otevřené. | Proveďte akční kroky. (viz Dveřní alarm) |
| **Chyba** | Hlášení se zobrazí, když se vyskytuje chyba přístroje. V některé součásti spotřebiče je chyba. | Proveďte akční kroky. (viz Chyba) |

### 8.3.2 Ukončení výstrah

**Dveřní alarm**

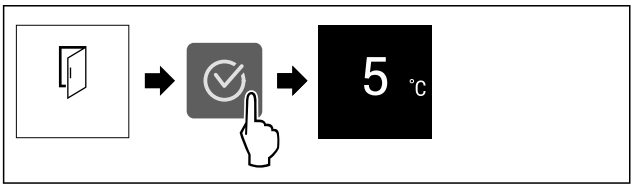


*Fig. 102 Ilustrační zobrazení*
▶ Proveďte akční kroky podle obrázku.
**-nebo-**
▶ Zavřete dveře.

▷ Displej přejde na ukazatel stavu.

Můžete nastavit, jak dlouho mohou být dveře otevřené, než se spustí dveřní alarm. (viz Nastavení dveřního alarmu)

**Chyba**

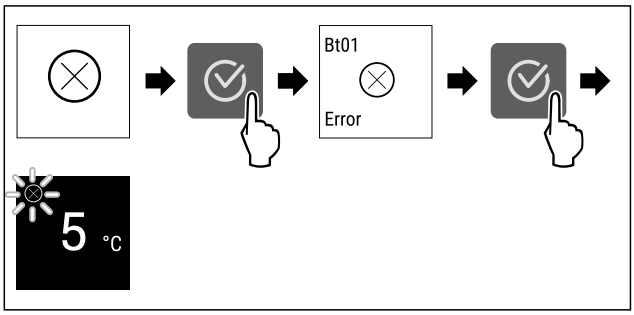


*Fig. 103 Ilustrační zobrazení*
▶ Stiskněte potvrzovací symbol.
▷ Zobrazí se kód chyby.
▶ Zapište si kód chyby.
▶ Stiskněte potvrzovací symbol.
▷ Displej přejde na ukazatel stavu.
▶ Obraťte se na zákaznický servis. (viz 11.4 Zákaznický servis)

### 8.3.3 Přehled připomínek

Chování spotřebiče při připomínkách:
- Připomínka se zobrazí na displeji.
- Zazní zvuk alarmu.
- Při některých připomínkách pulzuje vnitřní osvětlení.

Můžete deaktivovat následující připomenutí (viz Deaktivace připomínky) :
- Výměna filtru s aktivním uhlím FreshAir

| Hlášení | Příčina | Ukončení hlášení |
|---|---|---|
| FreshAir<br>**Výměna filtru s aktivním uhlím FreshAir** | Hlášení se zobrazí, když je třeba vyměnit filtr s aktivním uhlím FreshAir. | Proveďte akční kroky. (viz Výměna filtru s aktivním uhlím FreshAir) |

### 8.3.4 Ukončení připomínek

**Výměna filtru s aktivním uhlím FreshAir**

Liebherr doporučuje: Filtr s aktivním uhlím FreshAir měňte každých 6 měsíců.

**Poznámka**
Filtr s aktivním uhlím FreshAir dostanete v obchodu Liebherr-Hausgeräte na adrese go.liebherr.com/47wtc4.

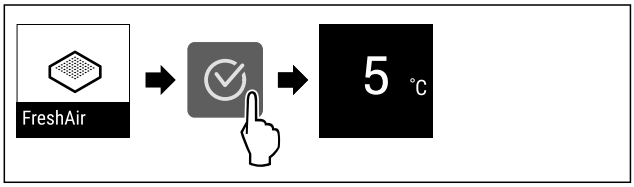


*Fig. 104 Ilustrační zobrazení*
▶ Stiskněte potvrzovací symbol.
▶ Vyměňte filtr s aktivním uhlím. (viz 10.1 Filtr s aktivním uhlím FreshAir)
▷ Filtr s aktivním uhlím zajišťuje optimální kvalitu vzduchu v chladničce.
▷ Po 6 měsících se připomínka ukáže znovu.

Pokud si již nepřejete tuto připomínku dostávat, můžete ji deaktivovat. (viz Deaktivace připomínky)

# 9 Vybavení

## 9.1 4hvězdičková mraznička*

### 9.1.1 Otvírání / zavírání mrazničky

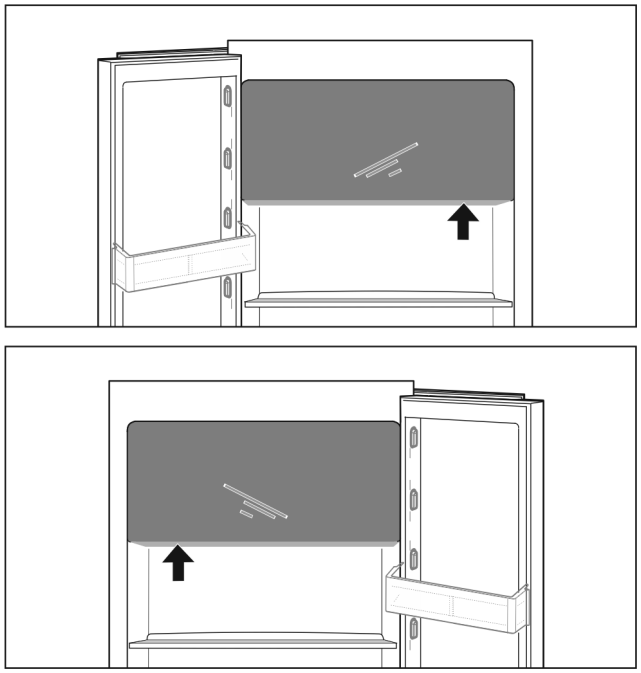

*Fig. 105*

Otevření mrazničky:
- ▶ Uchopte zdola manipulační oblast.
- ▶ Manipulační desku stiskněte a současně vytáhněte dveře dopředu.

Zavření mrazničky:
- ▶ Dveře zavřete a současně zpředu zatlačte.
- ▷ Dveře jsou zacvaknuté.

## 9.2 Dveřní přihrádka

Dveřní přihrádky jsou vhodné pro uložení nápojů a potravin. Dveřní přihrádky můžete přemístit pro individuální použití a rozebrat je pro čištění. Společnost Liebherr však doporučuje používat dveřní přihrádky v poloze při dodání.

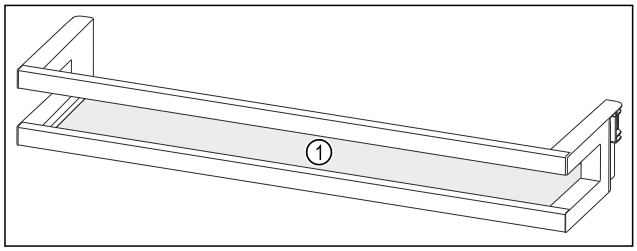


*Fig. 106 Ilustrační zobrazení dveřní přihrádky*
**(1)** Odkládací plocha

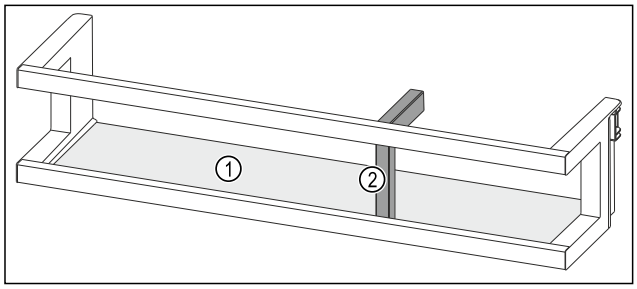


*Fig. 107 Ilustrační zobrazení dveřních přihrádek s držákem lahví*
**(1)** Odkládací plocha **(2)** Držák lahví

Následující tabulka ukazuje příklady toho, co můžete do každé dveřní přihrádky uložit.

| Dveřní přihrádka | Potraviny |
|---|---|
| Dveřní přihrádka (viz Fig. 106) | Máslo, sýry, konzervy, tuby |
| Dveřní přihrádka s držákem lahví (viz Fig. 107) | Láhve<br>Pomocí posuvného držáku lahví zajistěte láhve ve dveřní přihrádce. |

### 9.2.1 Vyjmutí dveřních přihrádek

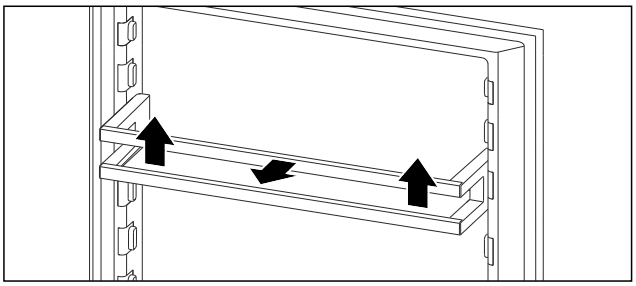

*Fig. 108 Ilustrační zobrazení*
- ▶ Dveřní přihrádku posuňte nahoru.
- ▶ Dveřní přihrádku vytáhněte dopředu.

### 9.2.2 Vložení dveřních přihrádek

**UPOZORNĚNÍ**
Nebezpečí zranění a poškození v důsledku nesprávného uspořádání potravin nebo předmětů!
Pokud na spodní skleněnou desku položíte potraviny nebo předměty, dveře se nebudou moci správně zavřít. Při tom se může dveřní přihrádka rozbít, potraviny nebo předměty mohou vypadnout a způsobit zranění.
- ▶ Přední oblast spodní skleněné desky nechte volnou.

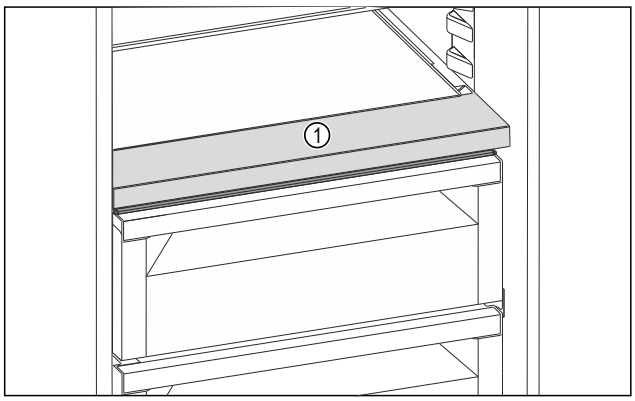


*Fig. 109 Ilustrační zobrazení*
**(1)** Přední oblast

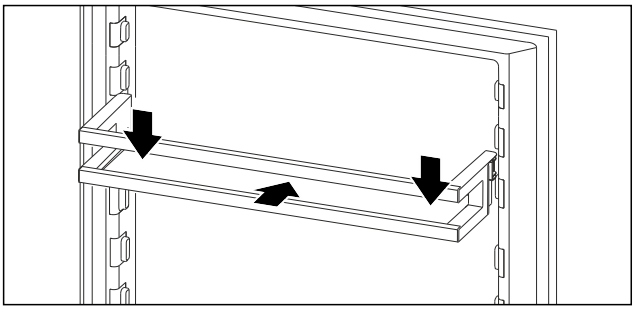

*Fig. 110 Ilustrační zobrazení*

▶ Dveřní přihrádku zasuňte.
▶ Dveřní přihrádku zatlačte dolů.

## 9.3 Odkládací plochy

V závislosti na typu spotřebiče jsou k dispozici různé odkládací plochy:

- Jednodílná odkládací plocha
- Dělitelná odkládací plocha
- Variabilní přihrádka na láhve (viz 9.5 Variabilní přihrádka na láhve)

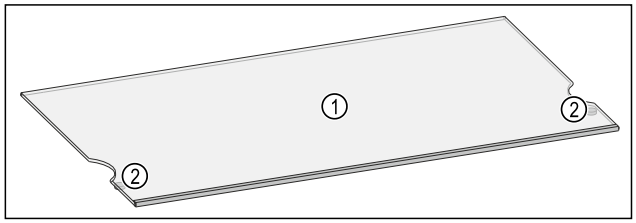


*Fig. 111 Ilustrační zobrazení odkládací plochy*
**(1)** Odkládací plocha **(2)** Zarážka vytažení

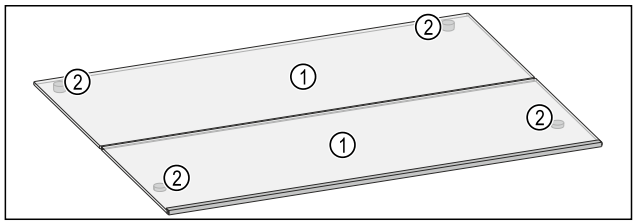


*Fig. 112 Ilustrační zobrazení dělitelné odkládací plochy*
**(1)** Odkládací plocha **(2)** Zarážka vytažení

### 9.3.1 Použití odkládacích ploch

Odkládací plochy můžete buď posunout do jiné výšky, nebo je zcela vyjmout, například kvůli čištění.

Zajistěte, aby byly splněny následující předpoklady:

❑ Odkládací plochy jsou prázdné.

**Vyjmutí odkládací plochy**

Odkládací plochy jsou proti neúmyslnému vysunutí zajištěny zarážkami.

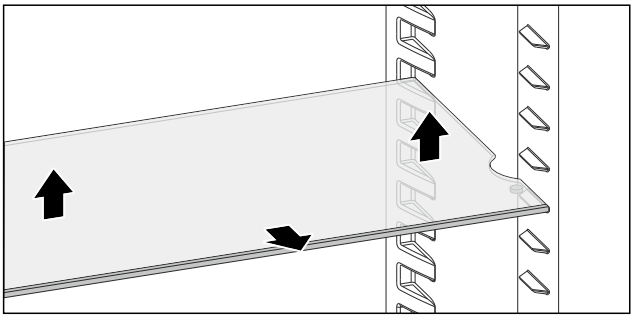

*Fig. 113*

▶ Zvedněte odkládací plochu.
▶ Vyjměte odkládací plochu směrem dopředu.

**-nebo-**

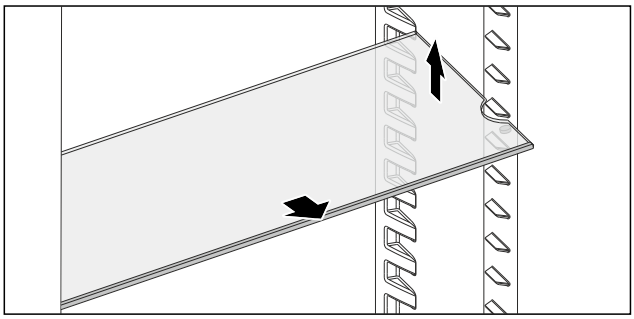

*Fig. 114*

▶ Usnadněné vyjímání: Nakloňte odkládací plochu a vyjměte ji dopředu.

▷ Odkládací plochy jsou vyjmuté.
▷ Odkládací plochy můžete umístit do jiné výšky.

**Vsazení odkládacích ploch**

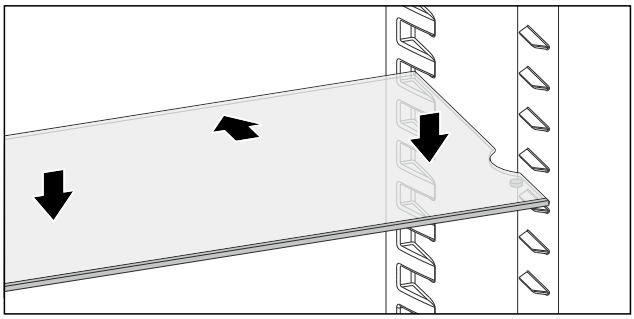

*Fig. 115*

Pokud zarážky vytažení ukazují dolů:

▶ Zasuňte odkládací plochu až na doraz.
▶ Spusťte odkládací plochu dolů.

**-nebo-**

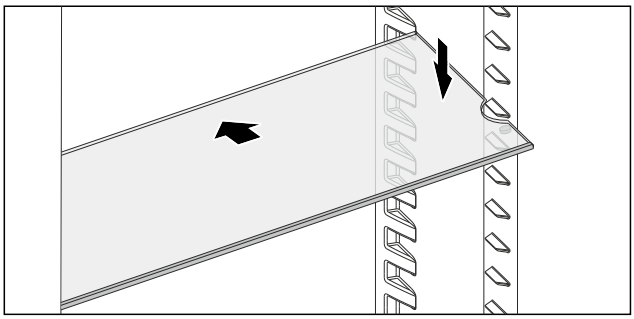

*Fig. 116*

▶ Zasuňte odkládací plochu šikmo a spusťte ji dolů.

▷ Zarážky leží za přední ukládací plochou.

### 9.3.2 Použití dělitelných odkládacích ploch

Dělitelnou odkládací plochu můžete zasunout do polohy, v jaké byla dodána z výroby, posunout do jiné výšky nebo ji vyjmout za účelem čištění.

Zajistěte, aby byly splněny následující předpoklady:

❑ Odkládací plochy jsou prázdné.

**Sesunutí dělitelné odkládací plochy**

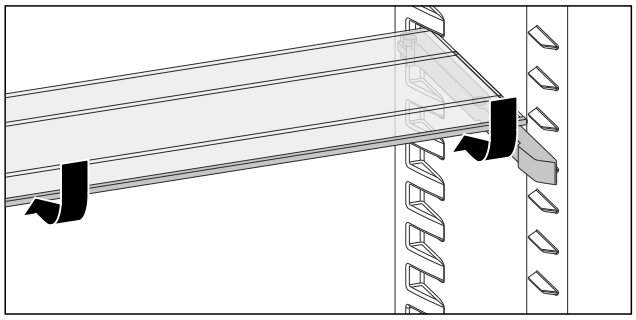

*Fig. 117*

▶ Podložte přední odkládací plochu podle obrázku.
▷ Dělitelná odkládací plocha je sesunutá.
▷ Na odkládací ploše umístěné pod ní je místo pro vyšší potraviny.

**Použití obou dělitelných odkládacích ploch**

▶ Uchopte jednou rukou podloženou odkládací plochu a potáhněte dopředu.
▷ Ozdobná lišta je vpředu.
▷ Zarážky směřují dolů.

**Výškové přesazení dělitelných odkládacích ploch**

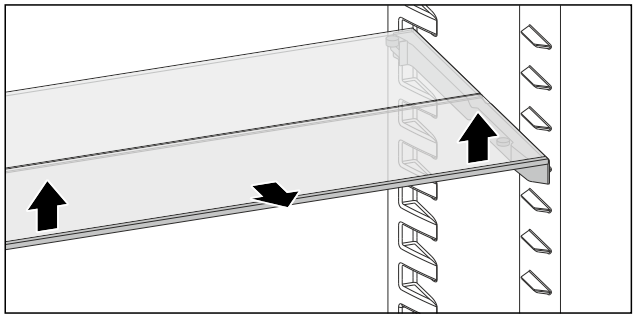

*Fig. 118*

▶ Zvedněte přední odkládací plochu vpředu.
▶ Vyjměte přední odkládací plochu směrem dopředu.

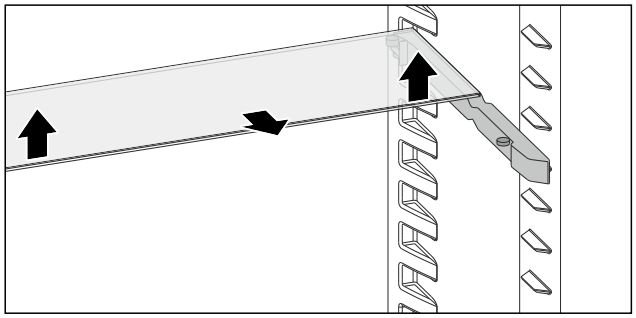

*Fig. 119*

▶ Stejné akční kroky proveďte i u zadní odkládací plochy.

**POZOR**
Spotřebiče s mrazicím oddílem:*
▶ Neumisťujte vkládací kolejničky a dělitelné odkládací plochy před ventilátor.

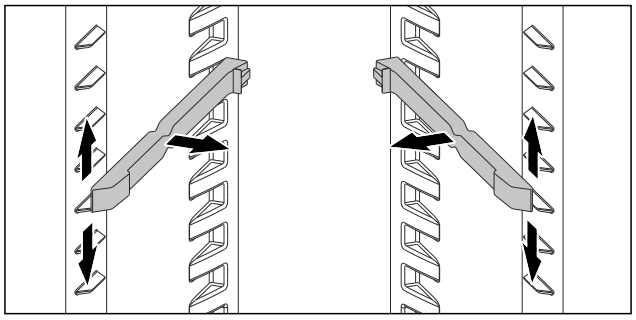

*Fig. 120*

▶ Vytáhněte vkládací kolejničky.
▶ Vložte vkládací kolejničky do požadované výšky.

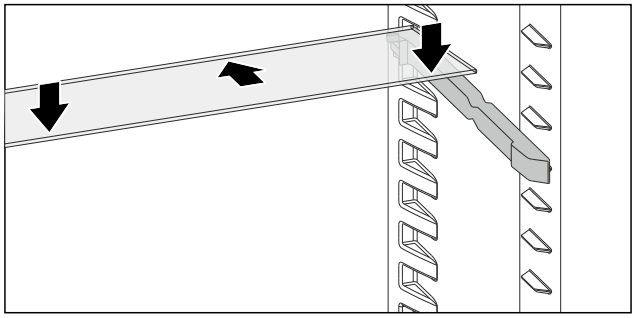

*Fig. 121*

▶ Zasuňte odkládací plochu s vysokými zarážkami vytažení až na doraz.
▶ Spusťte odkládací plochu dolů.
▷ Zarážky leží za zadní ukládací plochou.

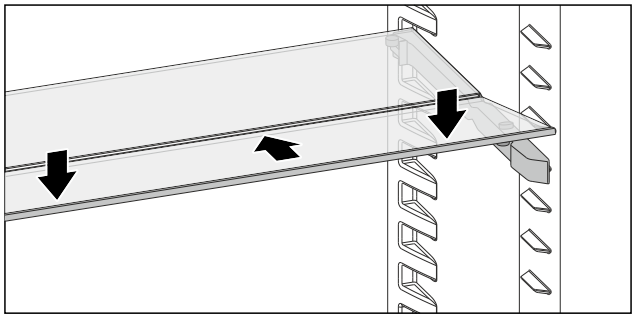

*Fig. 122*

▶ Stejné akční kroky proveďte i u přední odkládací plochy.

**Vyjmutí dělitelné odkládací plochy**

Dělitelné odkládací plochy vyjímejte tak, jak je přesazujete. (viz Výškové přesazení dělitelných odkládacích ploch)

## 9.4 VarioSafe *

Zásuvka VarioSafe nabízí v chladničce místo např. pro malé potraviny, balení, tuby a skleničky.

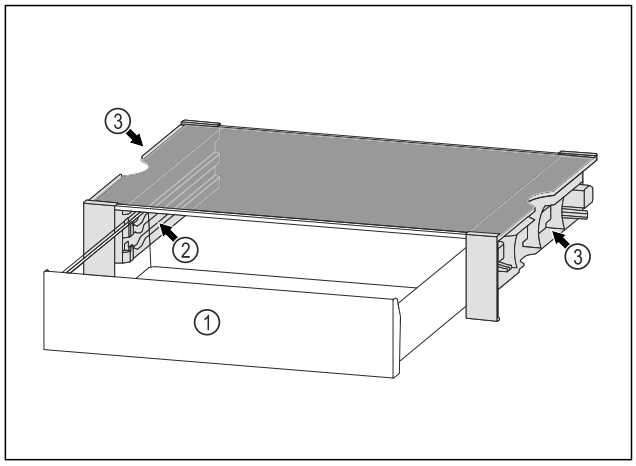


*Fig. 123*

**(1)** Zásuvka VarioSafe

**(2)** Boční stěny s žebry pro zásuvku VarioSafe

**(3)** Vybrání na levé a pravé boční stěně

### 9.4.1 Vložení VarioSafe

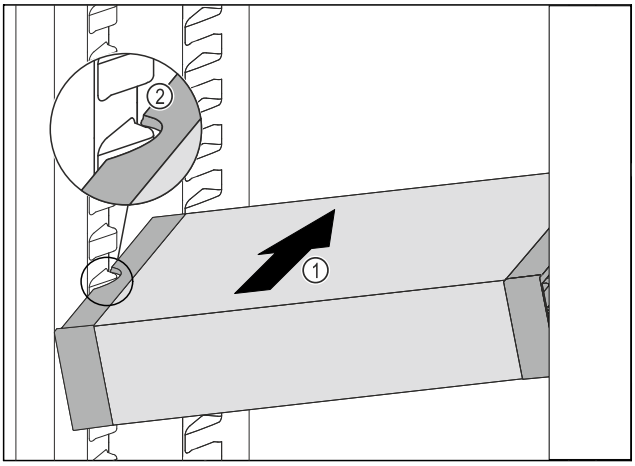


*Fig. 124*

▶ Zasuňte VarioSafe do chladničky pod úhlem tak *Fig. 124 (1)*, aby vybrání na bocích *Fig. 124 (2)* VarioSafe byla na úrovni žebrování na nádoby v chladničce.

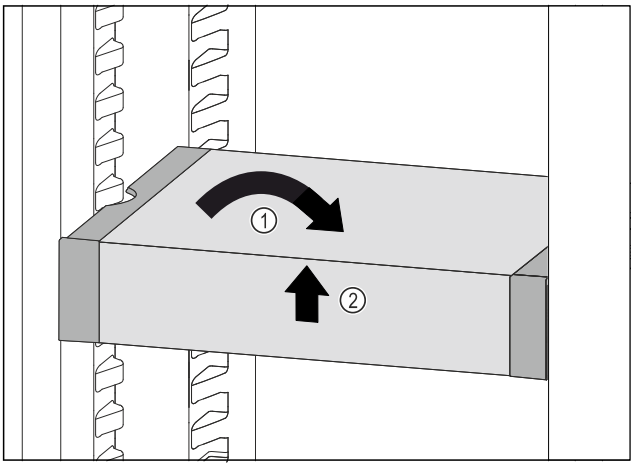


*Fig. 125*

▶ VarioSafe postavte rovně. *Fig. 125 (1)*

▶ VarioSafe vpředu zvedněte. *Fig. 125 (2)*

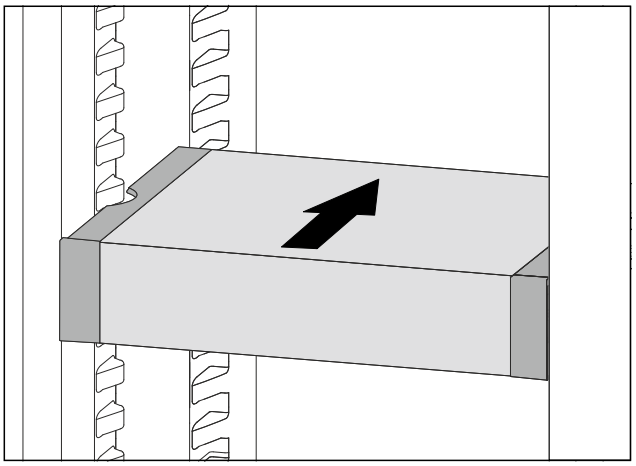

*Fig. 126*

▶ VarioSafe zvedněte dopředu.

▶ VarioSafe zasuňte dozadu.

▶ VarioSafe spusťte dolů.

▷ VarioSafe slyšitelně vpředu zacvakne.

▷ VarioSafe je vsazená.

### 9.4.2 Přemístění VarioSafe

VarioSafe můžete v chladničce přemístit jako celek.

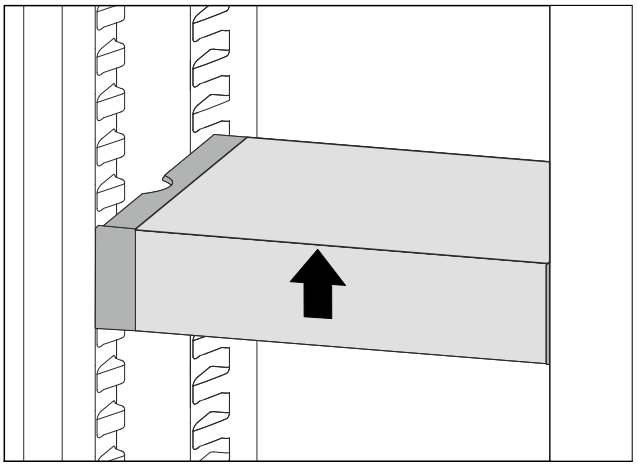

*Fig. 127*

▶ VarioSafe vpředu zvedněte.

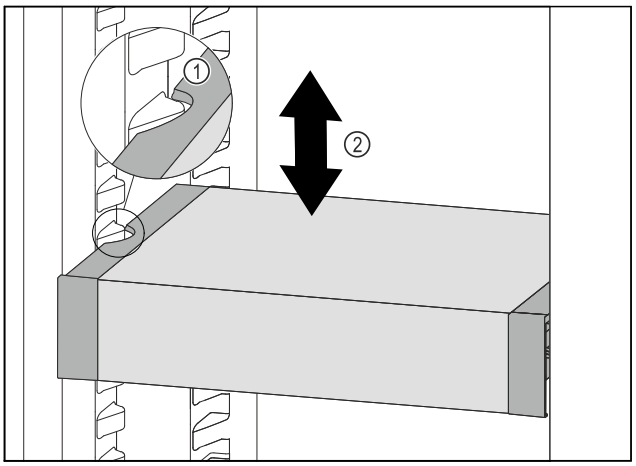


*Fig. 128*

▶ Táhněte VarioSafe dopředu, dokud nebudou boční vybrání VarioSafe na úrovni žebrování na nádoby v chladničce. *Fig. 128 (1)*

▶ Posouvejte VarioSafe v chladničce nahoru nebo dolů, dokud nedosáhnete požadované výšky. *Fig. 128 (2)*

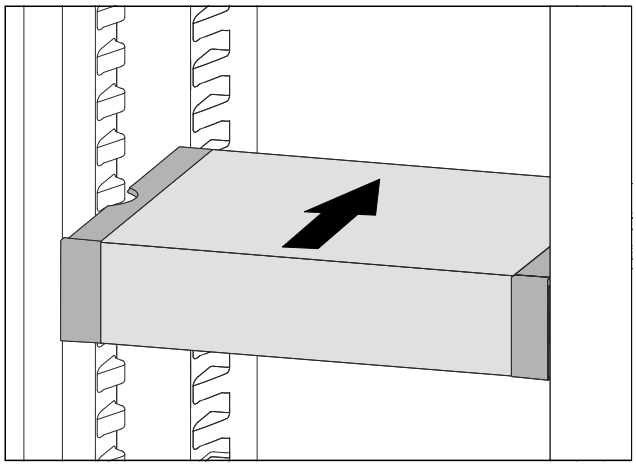

*Fig. 129*

▶ VarioSafe vpředu zvedněte.
▶ VarioSafe zasuňte dozadu.
▷ VarioSafe slyšitelně vpředu zacvakne.
▷ VarioSafe je výškově přestavená.

### 9.4.3 Přestavení zásuvky VarioSafe

Zásuvku VarioSafe můžete používat ve dvou různých výškách. Pokud chcete do zásuvky VarioSafe uložit vyšší potraviny, zasuňte zásuvku VarioSafe na spodní žebro. Pokud chcete do zásuvky VarioSafe ukládat nižší potraviny, zasuňte zásuvku VarioSafe na VarioSafe.

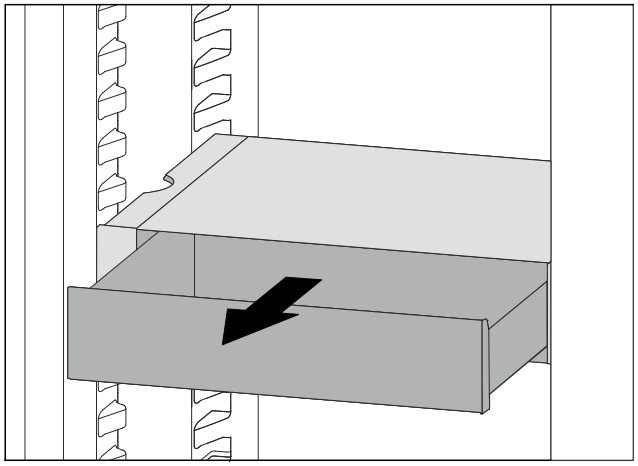

*Fig. 130*

▶ Vytáhněte zásuvku VarioSafe až na doraz.
▶ Nadzvedněte zásuvku VarioSafe vpředu.
▶ Vyjměte zásuvku VarioSafe dopředu.

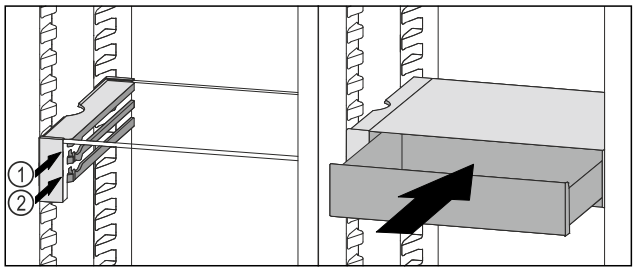


*Fig. 131*

▶ Nadzvedněte zásuvku VarioSafe vpředu.
▶ Nasaďte zásuvku VarioSafe za zarážky na požadovaném žebru *Fig. 131 (1)* nebo *Fig. 131 (2)*.
▷ Zásuvka VarioSafe je výškově přestavená.

### 9.4.4 Vyjmutí VarioSafe

VarioSafe můžete vyjmout jako celek.

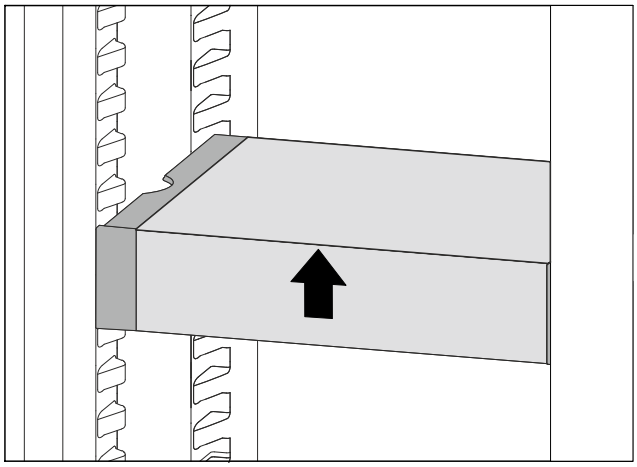

*Fig. 132*

▶ VarioSafe vpředu zvedněte.

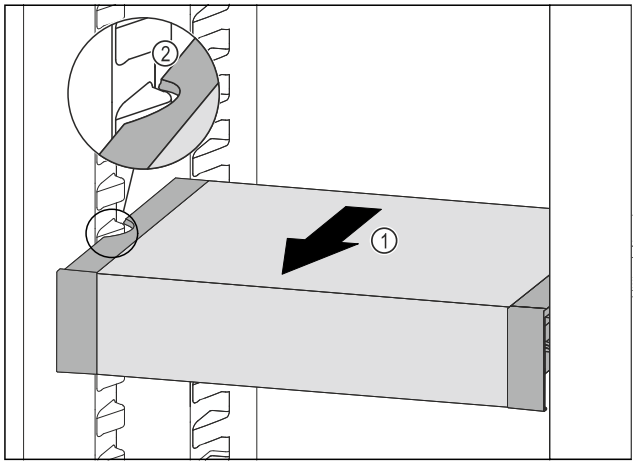


*Fig. 133*

▶ Táhněte VarioSafe dopředu *Fig. 133 (1)*, dokud nebudou boční vybrání VarioSafe na úrovni žebrování na nádoby v chladničce. *Fig. 133 (2)*

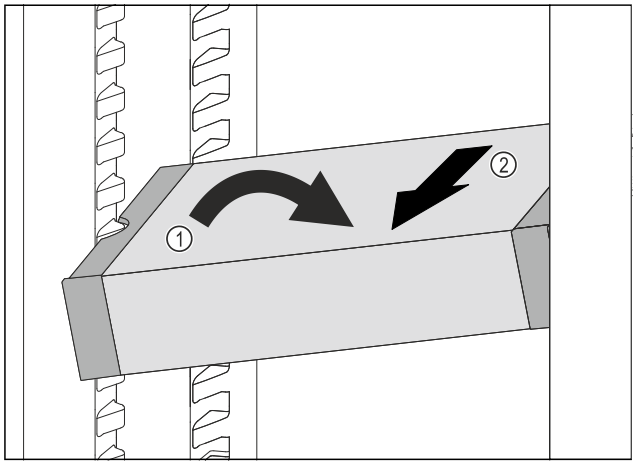


*Fig. 134*

▶ VarioSafe postavte v chladničce šikmo. *Fig. 134 (1)*
▶ VarioSafe odeberte směrem dopředu. *Fig. 134 (2)*
▷ VarioSafe je vyjmutá.

### 9.4.5 Rozebrání VarioSafe

Pokud chcete VarioSafe vyčistit nebo nainstalovat či vyjmout náhradní díly, můžete VarioSafe rozložit na jednotlivé díly.

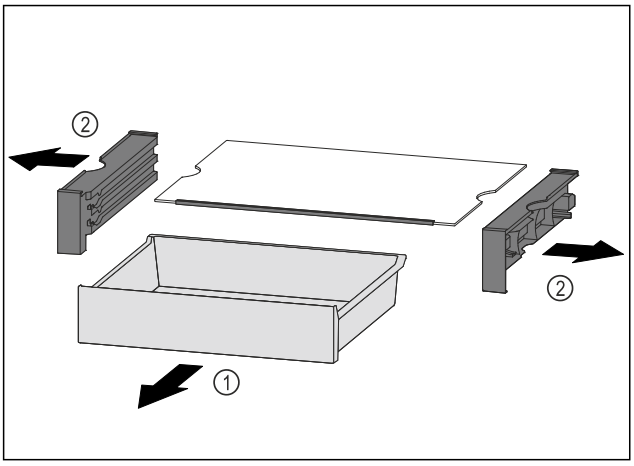


*Fig. 135*

▶ VarioSafe vyjměte jako celek. (viz 9.4.4 Vyjmutí Vario-Safe )
▶ VarioSafe rozložte podle obrázku.

## 9.5 Variabilní přihrádka na láhve

V základně chladničky můžete použít buď skleněnou desku nebo variabilní přihrádku na láhve. Skleněná deska je při dodání vložena.

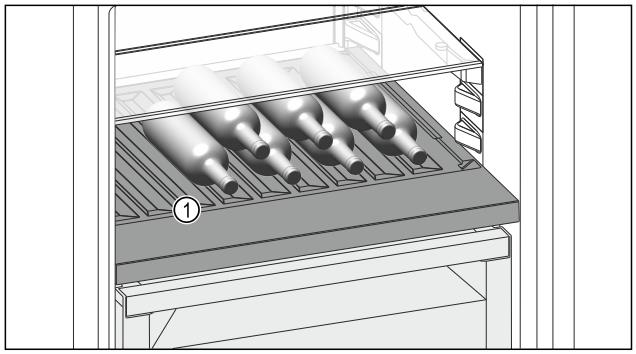


*Fig. 136 Ilustrační zobrazení*

**(1)** Variabilní přihrádka na láhve

### 9.5.1 Použití variabilní přihrádky na láhve

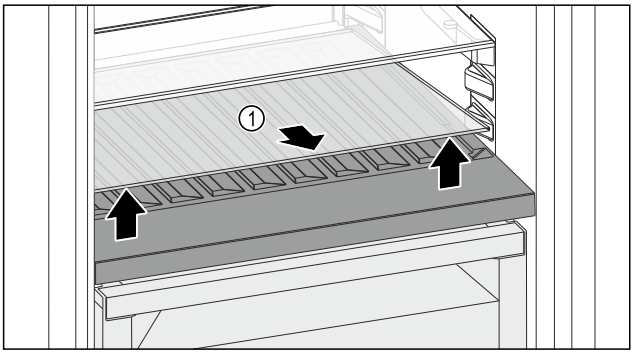


*Fig. 137*

▶ Skleněnou desku *Fig. 137 (1)* zvedněte za vybrání vpředu a vyjměte ji.
▶ Skleněnou desku *Fig. 137 (1)* uložte bezpečně mimo spotřebič.
▶ Skleněnou desku *(2)* vložte pod variabilní přihrádku na láhve.

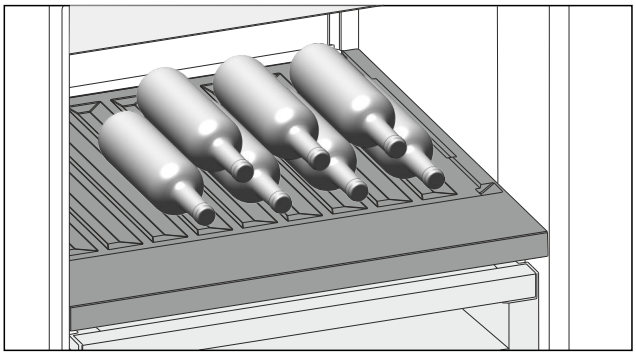

*Fig. 138 Ilustrační zobrazení*

▶ Láhve ukládejte dnem dozadu k zadní stěně. (viz Fig. 138)

**Poznámka**
Když láhve přesahují dopředu přes variabilní přihrádku na láhve:
▶ Spodní dveřní přihrádku posaďte o jednu pozici výše.

### 9.5.2 Použití skleněné desky

Zajistěte, aby byly splněny následující předpoklady:

❑ Láhve byly odstraněny.
❑ Variabilní přihrádka na láhve je vyčištěná.
(viz 10.4 Vyjmutí / vložení variabilní přihrádky na láhve)
(viz 10.8.4 Čištění vybavení)

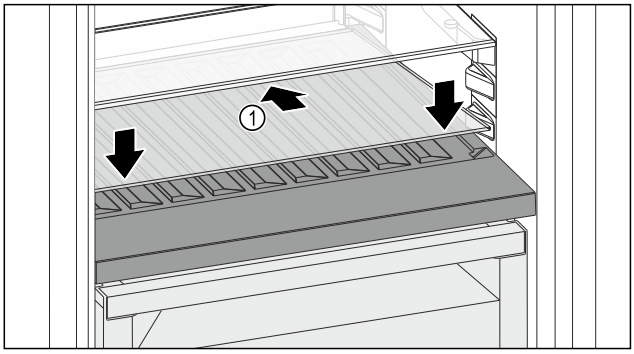


*Fig. 139*

▶ Skleněnou desku *Fig. 139 (1)* zasuňte šikmo a skloněnou dozadu dolů.
▶ Skleněnou desku *Fig. 139 (1)* vpředu spusťte dolů.

## 9.6 Zásuvky

Zásuvky můžete kvůli čištění vyjmout.

Vyjímání a vsazování zásuvek se liší podle vysouvacího systému. Váš přístroj může obsahovat různé vysouvací systémy.

**Poznámka**
Spotřeba energie stoupá a chladicí výkon se zmenšuje, pokud nestačí ventilace.
▶ Větrací štěrbiny uvnitř na zadní stěně nezakrývejte.

### 9.6.1 Zásuvka na kluzných kolejničkách

**Vyjmutí zásuvky**

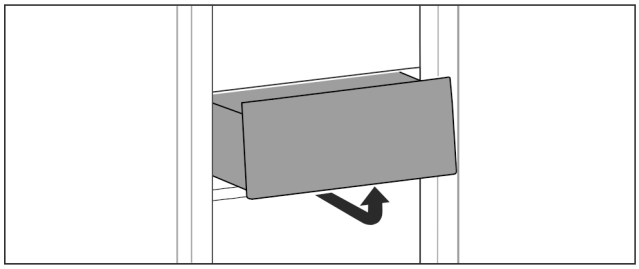

*Fig. 140*

▶ Vyjměte zásuvku podle obrázku.

**Vložení zásuvky**

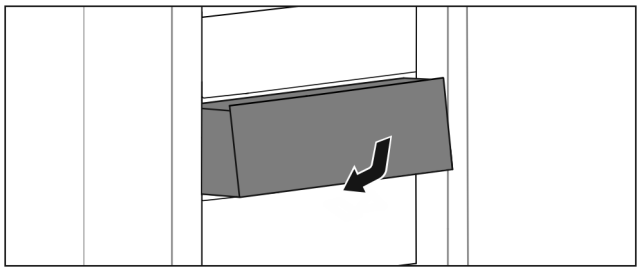

*Fig. 141*

▶ Vložte zásuvku podle obrázku.

### 9.6.2 Zásuvka na teleskopických kolejničkách

Zásuvka se posouvá pomocí výsuvných kolejniček (teleskopických kolejniček). Existují teleskopické kolejničky s úplným vysunutím a teleskopické kolejničky s částečným vysunutím. Zásuvky s úplným vysunutím lze zcela vytáhnout z přístroje. Zásuvky s částečným vysunutím lze zcela vytáhnout z přístroje. Jakým systémem je vybaven Váš přístroj, závisí na typu přístroje.

**Úplné vysunutí***

Úplné vysunutí poznáte podle svorky, která se nachází vždy vzadu vlevo a vpravo na kolejničce.

**Vyjmutí zásuvky**

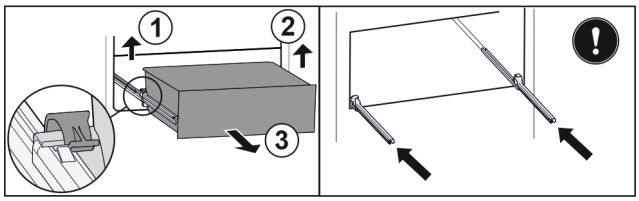


*Fig. 142*

▶ Vytáhněte zásuvku až na doraz.
▶ Zvedněte levou svorku a současně vytáhněte zásuvku vlevo dopředu. *Fig. 142 (1)*
▶ Zvedněte pravou svorku a současně vytáhněte zásuvku vpravo dopředu. *Fig. 142 (2)*
▶ Vyjměte zásuvku dopředu. *Fig. 142 (3)*
▶ Zasuňte kolejničky.

**Vložení zásuvky**

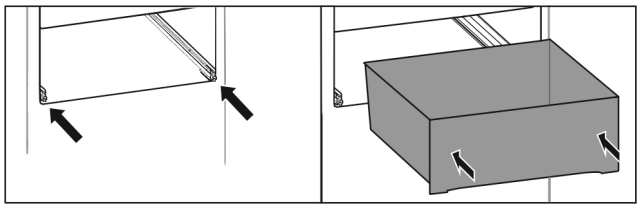

*Fig. 143*

▶ Zasuňte kolejničky.
▶ Nasaďte zásuvku na kolejničky.
▶ Zasuňte zásuvku dozadu.
▷ Zásuvka slyšitelně vzadu zacvakne.

**Částečné vysunutí chladničky***

**Vyjmutí zásuvky**

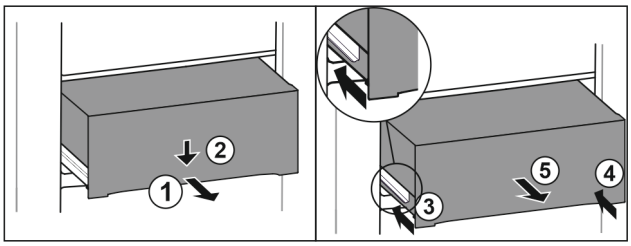


*Fig. 144*

▶ Zásuvku napůl vytáhněte. *Fig. 144 (1)*
▶ Stlačte zásuvku na přední straně dolů. *Fig. 144 (2)*
▶ Zasuňte levou kolejničku přibližně do 2 cm. *Fig. 144 (3)*
▶ Zasuňte pravou kolejničku přibližně do 2 cm. *Fig. 144 (4)*
▶ Vyjměte zásuvku dopředu. *Fig. 144 (5)*

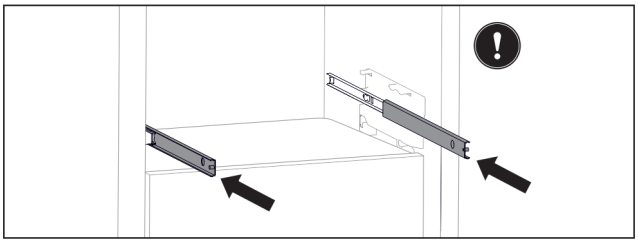

*Fig. 145*

Pokud nejsou kolejničky po vyjmutí zásuvky ještě zcela zasunuty:

▶ Zcela zasuňte kolejničky.

**Vložení zásuvky**

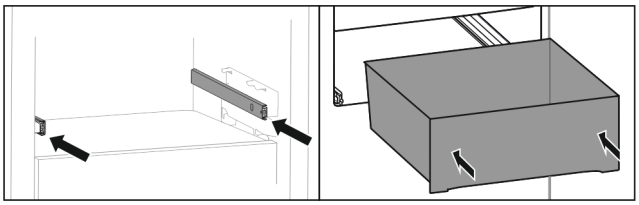

*Fig. 146*

▶ Zasuňte kolejničky.
▶ Nasaďte zásuvku na kolejničky.
▶ Zasuňte zásuvku dozadu.

## 9.7 Víko zásuvky schránky Fruit & Vegetable

Víko zásuvky zajišťuje stálou vlhkost vzduchu.

Víko zásuvky se nachází přímo na zásuvce a může být zakryté úložnými plochami nebo dodatečnými zásuvkami.

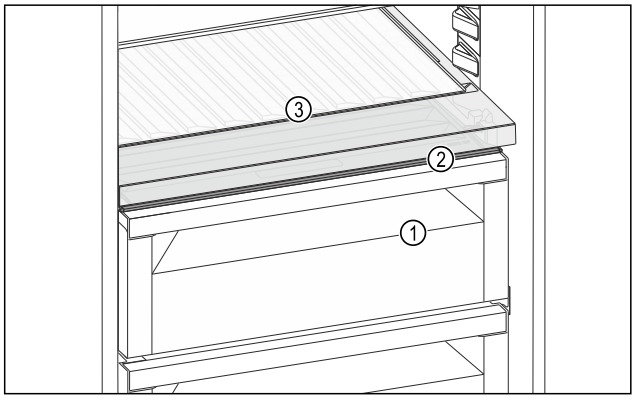

*Fig. 147 Ilustrační zobrazení víka zásuvky schránky Fruit & Vegetable*

**(1)** Schránka Fruit & Vegetable
**(2)** Víko zásuvky schránky Fruit & Vegetable
**(3)** Variabilní přihrádka na láhve

### 9.7.1 Snížení vlhkosti vzduchu v zásuvce

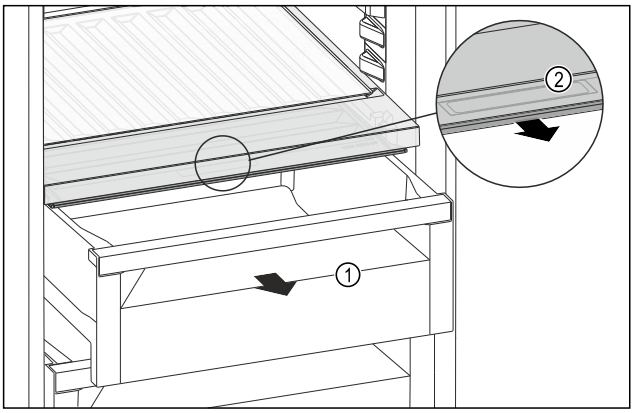


*Fig. 148*

▶ Zásuvku *Fig. 148 (1)* vytáhněte.
▶ Uchopte prohlubeň pro rukojeť *Fig. 148 (2)* na víku zásuvky a současně zatáhněte za víko zásuvky směrem dopředu.
▷ Když je zásuvka zavřená, je mezi víkem zásuvky a zásuvkou malá mezera.

### 9.7.2 Zvýšení vlhkosti vzduchu v zásuvce

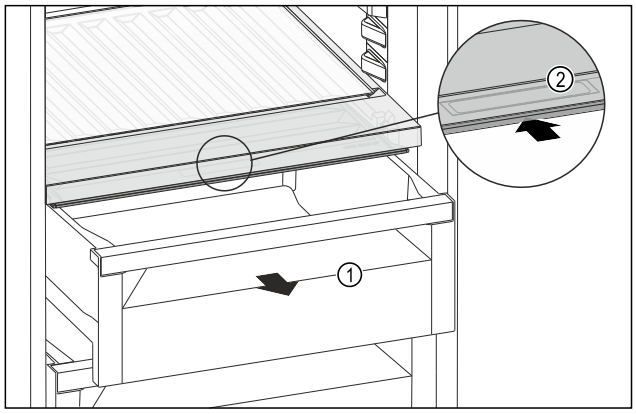


*Fig. 149*

▶ Zásuvku *Fig. 149 (1)* vytáhněte.
▶ Uchopte prohlubeň pro rukojeť *Fig. 149 (2)* na víku zásuvky a současně zasuňte víko zásuvky směrem dozadu.
▷ Když je zásuvka zavřená, víko zásuvky těsně přiléhá k zásuvce.

### 9.7.3 Použití schránky Fruit & Vegetable jako schránky Meat & Dairy

Můžete schránku Fruit & Vegetable použít jako schránku Meat & Dairy. K tomu musíte snížit vlhkost v zásuvce. (viz 9.7.1 Snížení vlhkosti vzduchu v zásuvce)

## 9.8 Držák lahví

### 9.8.1 Používání držáků lahví

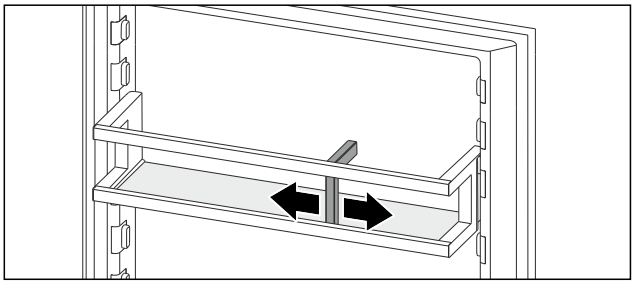

*Fig. 150*

▶ Přisuňte držák lahví k lahvím.
▷ Láhve se nepřevrhnou.

## 9.9 FlexCube

FlexCube má otvory různých velikostí, takže do nich můžete ukládat malé věci, jako jsou tuby, otevřené kelímky od jogurtu nebo křepelčí vejce. FlexCube se hodí například do všech dveřních přihrádek Liebherr. V případě potřeby můžete také umístit několik FlexCube vedle sebe.

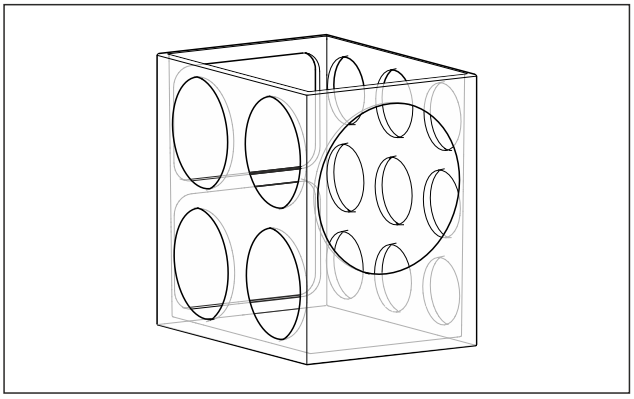

*Fig. 151 Ilustrační zobrazení*

**Poznámka**
Toto příslušenství dostanete v obchodě Liebherr-Hausgeräte na adrese go.liebherr.com/47wtc4.

### 9.9.1 Použití FlexCube

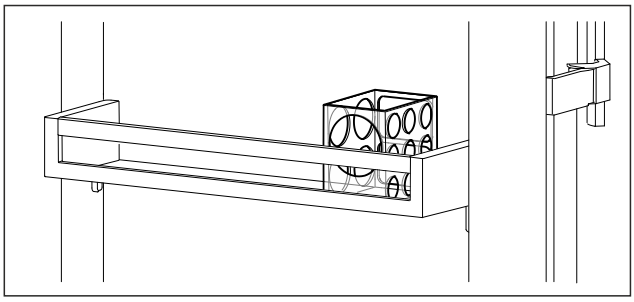

*Fig. 152 Ilustrační zobrazení*

▶ FlexCube vložte do dveřní přihrádky.
**-nebo-**

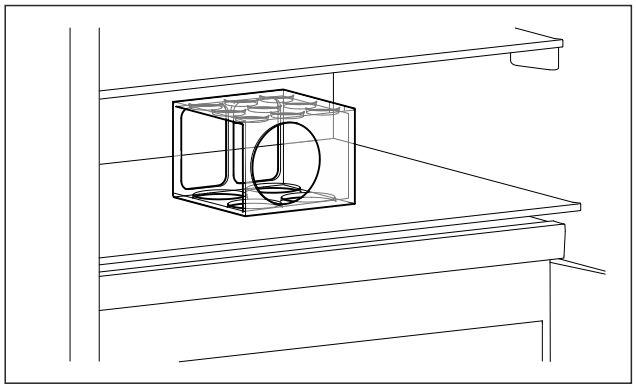

*Fig. 153 Ilustrační zobrazení*

▶ FlexCube umístěte na odkládací plochu.

▶ Malé věci pro uložení roztřiďte do FlexCube.

# 10 Údržba

## 10.1 Filtr s aktivním uhlím FreshAir

Filtr s aktivním uhlím FreshAir se nachází v zásuvce nad ventilátorem.

Zajišťuje optimální kvalitu vzduchu.

- ❑ Filtr s aktivním uhlím měňte každých 6 měsíců. V případě aktivovaného připomínání vyzve hlášení na displeji k výměně.
- ❑ Filtr s aktivním uhlím lze zlikvidovat v normálním domácím odpadu.

**Poznámka**
Filtr s aktivním uhlím FreshAir dostanete v obchodu Liebherr-Hausgeräte na adrese go.liebherr.com/47wtc4.

### 10.1.1 Vyjmutí filtru s aktivním uhlím FreshAir

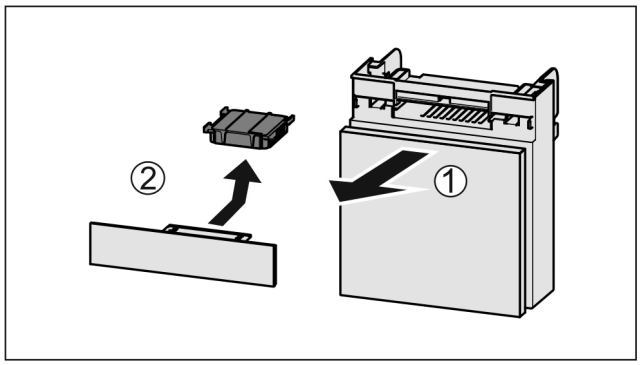


*Fig. 154*

▶ Zásuvku vytáhněte dopředu *Fig. 154 (1)*.
▶ Filtr s aktivním uhlím vyjměte *Fig. 154 (2)*.

### 10.1.2 Vložení filtru s aktivním uhlím FreshAir

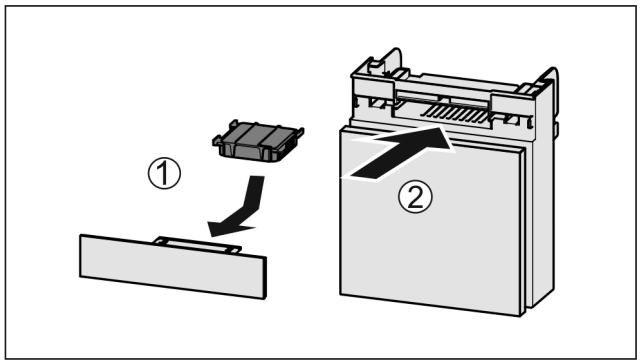


*Fig. 155*

▶ Filtr s aktivním uhlím vložte podle vyobrazení *Fig. 155 (1)*.
▷ Filtr s aktivním uhlím zacvakne.
Když filtr s aktivním uhlím směřuje dolů:
▶ Zásuvku zasuňte *Fig. 155 (2)*.
▷ Filtr s aktivním uhlím je nyní připraven k použití.

## 10.2 Odstranění / vložení držáku lahví

### 10.2.1 Odstranění držáku lahví

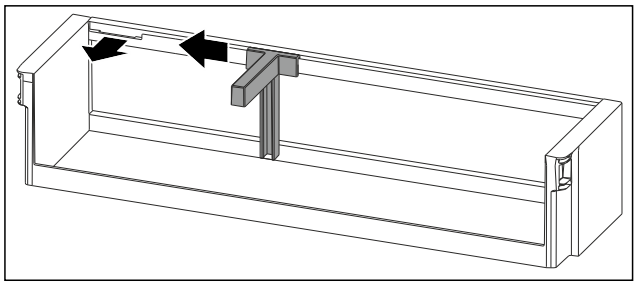

*Fig. 156*

▶ Držák lahví posuňte na stranu až k vybrání.
▶ Držák lahví vyjměte dopředu.

### 10.2.2 Vložení držáku lahví

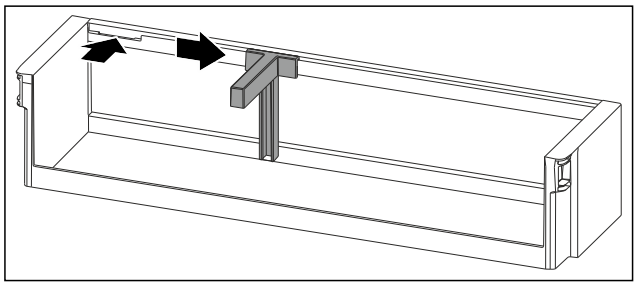

*Fig. 157*

▶ Držák lahví vložte do vybrání.
▶ Držák lahví posuňte na stranu do požadované polohy.

## 10.3 Rozebrání / montáž vysouvacích systémů

### 10.3.1 Poznámky k rozebírání

Některé vysouvací systémy můžete pro čištění rozebrat. Váš přístroj může obsahovat různé vysouvací systémy.

Následující vysouvací systémy lze nebo nelze rozebrat:

| Vysouvací systém | lze rozebrat / nelze rozebrat |
|---|---|
| Zásuvka na kluzných kolejničkách | nelze rozebrat |
| Úplné vysunutí* | nelze rozebrat* |
| Částečné vysunutí chladničky* | nelze rozebrat* |

## 10.4 Vyjmutí / vložení variabilní přihrádky na láhve

Variabilní přihrádku na láhve můžete kvůli čištění vyjmout.

### 10.4.1 Vyjmutí variabilní přihrádky na láhve

Zajistěte, aby byly splněny následující předpoklady:

- ❑ Láhve byly odstraněny.
- ❑ Skleněná deska je vyjmutá. (viz 9.5.1 Použití variabilní přihrádky na láhve)

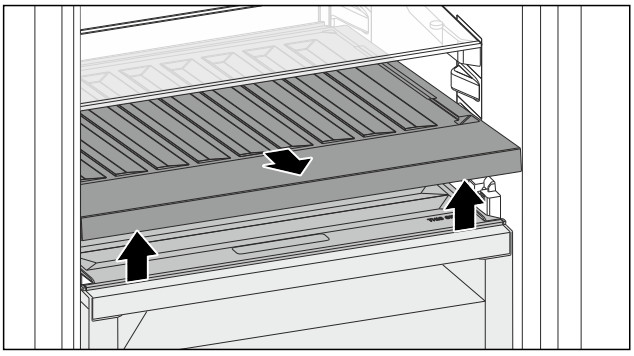

*Fig. 158*

▶ Variabilní přihrádku na láhve vpředu nadzvedněte a vytáhněte.

▷ Kryt zásuvky je vidět.

**Poznámka**

Liebherr doporučuje:

Na víko zásuvky pod ní neukládejte žádné potraviny.

### 10.4.2 Vložení variabilní přihrádky na láhve

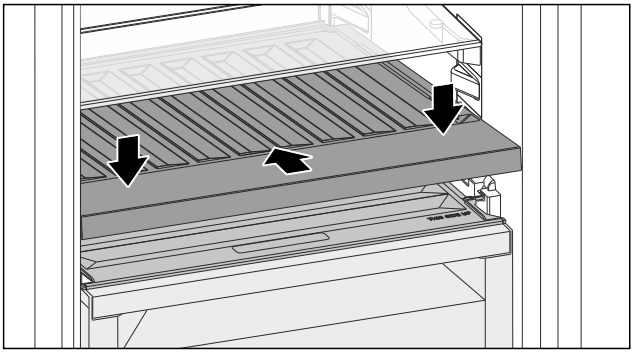

*Fig. 159*

▶ Variabilní přihrádku na láhve zasuňte až na doraz a zatlačte dolů.

▶ Vsazení skleněné desky. (viz 9.5.2 Použití skleněné desky)

**-nebo-**

▶ Variabilní přihrádku na láhve používejte pro láhve.

## 10.5 Víko zásuvky schránky Fruit & Vegetable

Víko zásuvky můžete kvůli čištění vyjmout.

### 10.5.1 Vyjmutí víka zásuvky

Zajistěte, aby byly splněny následující předpoklady:

❑ Skleněná deska přímo nad variabilní přihrádkou na láhve je vyjmutá.

❑ Variabilní přihrádka na láhve je vyjmutá.

❑ Zásuvka přímo pod víkem zásuvky je vyjmutá. (viz 9.6 Zásuvky)

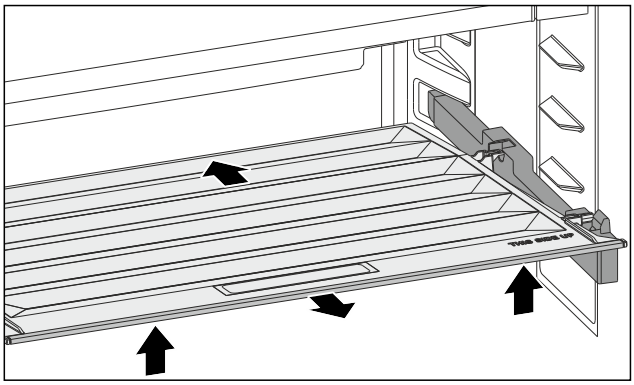

*Fig. 160*

▶ Víko zásuvky posuňte dozadu.

▶ Nadzvedněte víko zásuvky vpředu.

▶ Vyjměte víko zásuvky zepředu šikmo nahoru.

### 10.5.2 Vložení víka zásuvky

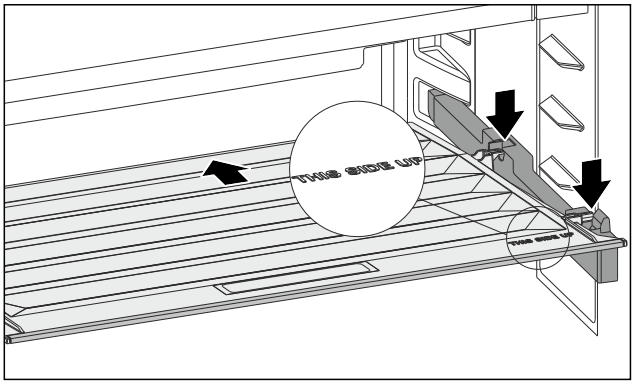


*Fig. 161*

Pokud je text THIS SIDE UP nahoře:

▶ Vložte zadní přídržné díly do příslušných zadních otvorů.

▶ Víko zásuvky posuňte dozadu.

▶ Spusťte vpředu víko zásuvky a zaklapněte přední přídržné díly do otvorů.

▶ Umístěte víko zásuvky do požadované polohy.

## 10.6 Odmrazování přístroje

**VÝSTRAHA**

Nesprávné odmrazování přístroje!

Zranění a poškození.

▶ K urychlení rozmrazování nepoužívejte žádná jiná mechanická zařízení nebo jiné prostředky než doporučené výrobcem.

▶ Nepoužívejte elektrická topidla, parní čisticí přístroje, rozmrazovací spreje, ani otevřený plamen.

▶ K odstraňování ledu nepoužívejte ostré předměty.

Odmrazování se provádí automaticky. Odtátá voda odtéká přes odtokový otvor a odpařuje se.

▶ Pravidelně čistěte odtokový otvor. (viz 10.8 Čištění přístroje)

## 10.7 Ruční odmrazování přihrádky mrazničky*

Po delším provozu se vytvoří námraza, příp. led.

Následující faktory urychlují tvorbu námrazy, příp. ledu:

- Přístroj se často otevírá.
- Jsou vložené teplé potraviny.

▶ Vypněte spotřebič.

- ▶ Vytáhněte síťovou zástrčku ze zásuvky nebo vypněte pojistku.
- ▶ Mražené výrobky zabalte do papíru nebo přikrývky a uložte na chladném místě.

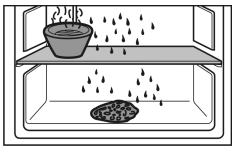

- ▶ Postavte na prostřední desku hrnec s horkou, ale ne vařící vodou.
- ▷ Odmrazování se urychlí.
- ▶ Dveře mrazničky a celého přístroje nechte během rozmrazování otevřené.
- ▶ Vyjměte uvolněné kusy ledu.
- ▶ Vodu příp. několikrát vysajte houbou nebo hadrem.
- ▶ Spotřebič vyčistěte. (viz 10.8 Čištění přístroje)

## 10.8 Čištění přístroje

### 10.8.1 Příprava

**VÝSTRAHA**
Riziko úrazu elektrickým proudem!
- ▶ Vytáhněte zástrčku chladničky ze sítě nebo přerušte přívod proudu.

**VÝSTRAHA**
Nebezpečí požáru!
- ▶ Chraňte chladicí okruh před poškozením.

- ▶ Vyprázdněte spotřebič.
- ▶ Vytáhněte síťovou zástrčku.

**-nebo-**
- ▶ Aktivujte CleaningMode. (viz CleaningMode)

### 10.8.2 Čištění skříně

**POZOR**
Neodborné čištění!
Poškození přístroje.
- ▶ Používejte výhradně měkké utěrky a univerzální čisticí přípravky s neutrálním ph.
- ▶ Nepoužívejte škrábající nebo abrazivní houbičky nebo drátěnky.
- ▶ Nepoužívejte ostré abrazivní čisticí prostředky obsahující písek, chloridy nebo kyseliny.

**VÝSTRAHA**
Nebezpečí zranění a poškození horkou párou!
Horká pára může způsobit popáleniny a poškodit povrchy.
- ▶ Nepoužívejte parní čisticí přístroje!

- ▶ Otírejte plášť měkkou, čistou utěrkou. Při silném znečištění použijte vlažnou vodu s neutrálním čisticím prostředkem. Skleněné plochy lze navíc čistit čističem skla.

### 10.8.3 Čištění vnitřního prostoru

**POZOR**
Neodborné čištění!
Poškození přístroje.
- ▶ Používejte výhradně měkké utěrky a univerzální čisticí přípravky s neutrálním ph.
- ▶ Nepoužívejte škrábající nebo abrazivní houbičky nebo drátěnky.
- ▶ Nepoužívejte ostré abrazivní čisticí prostředky obsahující písek, chloridy nebo kyseliny.

- ▶ Plastové plochy: Čistěte ručně měkkou čistou utěrkou, vlažnou vodou a trochou mycího přípravku.
- ▶ Kovové plochy: Čistěte ručně měkkou čistou utěrkou, vlažnou vodou a trochou mycího přípravku.
- ▶ Odtokový otvor: Usazeniny odstraňte tenkým předmětem, např. vatovou tyčinkou.

### 10.8.4 Čištění vybavení

**POZOR**
Neodborné čištění!
Poškození přístroje.
- ▶ Používejte výhradně měkké utěrky a univerzální čisticí přípravky s neutrálním ph.
- ▶ Nepoužívejte škrábající nebo abrazivní houbičky nebo drátěnky.
- ▶ Nepoužívejte ostré abrazivní čisticí prostředky obsahující písek, chloridy nebo kyseliny.

**Čištění měkkou čistou utěrkou, vlažnou vodou a trochou mycího přípravku:**
- Dveřní přihrádka
- Odkládací plocha
- Dělitelná odkládací plocha
- VarioSafe*
- Víko zásuvky schránky Fruit & Vegetable
- Zásuvka
- Variabilní přihrádka na láhve

**Čištění vlhkou utěrkou:**
- Teleskopické kolejničky
  Respektujte prosím: Tuk v dráhách slouží k mazání a nesmí být odstraněn!

**Čištění v myčce až 60 °C:**
- Držák lahví
- Přídržný díl dělitelné odkládací plochy
- FlexCube
- ▶ Vybavení rozeberte: viz příslušnou kapitolu.
- ▶ Vybavení vyčistěte.

### 10.8.5 Po vyčištění

- ▶ Přístroj a součásti vybavení vytřete do sucha.
- ▶ Připojte přístroj a zapněte jej.
  Když je teplota dostatečně nízká:
- ▶ Vložte potraviny.
- ▶ Čištění pravidelně opakujte.

# 11 Zákaznická pomoc

## 11.1 Technické údaje

| Teplotní rozsah | |
|---|---|
| Chlazení | 3 °C až 9 °C |
| BioFresh | 0 °C až 3 °C |

| Maximální množství mražených potravin / 24 h | |
|---|---|
| Mrazicí schránka* | viz typový štítek pod „Mrazicí kapacita .../ 24 h“ * |

| Osvětlení | |
|---|---|
| Třída energetické účinnosti[1] | Světelný zdroj |
| Tento výrobek obsahuje jeden nebo několik světelných zdrojů třídy energetické účinnosti G. | LED |

*[1] Přístroj může obsahovat světelné zdroje s různými třídami energetické účinnosti. Je uvedená nejnižší třída energetické účinnosti.*

## 11.2 Provozní hluk

Přístroj vydává během provozu různé zvuky.

- Při **nízkém chladicím výkonu** pracuje přístroj úsporněji, ale déle. Hlasitost je **nižší**.
- Při **vysokém chladicím výkonu** jsou potraviny chlazeny rychleji. Hlasitost je **vyšší**.

  Příklady:
  - aktivované funkce (viz 8.2 Funkce spotřebiče)
  - běžící ventilátor
  - čerstvě vložené potraviny
  - vysoká teplota okolního prostředí
  - dlouho otevřené dveře

| Zvuk | Možná příčina | Typ zvuku |
|---|---|---|
| Bublání a šplouchání | Chladivo proudí v chladicím okruhu. | Normální provozní zvuk |
| Mručení a syčení | Chladivo se vstřikuje do chladicího okruhu. | Normální provozní zvuk |
| Bručení | Přístroj chladí. Hlasitost závisí na chladicím výkonu. | Normální provozní zvuk |
| Šumění a hučení | Ventilátor běží. | Normální provozní zvuk |
| Cvakání | Součásti se zapínají a vypínají. | Normální zvuk při spínání |
| Drnčení a bručení | Ventily nebo klapky jsou aktivní. | Normální zvuk při spínání |

| Zvuk | Možná příčina | Typ zvuku | Odstranění |
|---|---|---|---|
| Vibrace | Nevhodná instalace | Chybný zvuk | Přístroj vyrovnejte seřizovacími nožkami do vodorovné polohy. |
| Klepání | Vybavení, předměty ve vnitřním prostoru přístroje | Chybný zvuk | Upevněte díly vybavení. Nechte vzdálenost mezi předměty. |

## 11.3 Technická porucha

Zařízení je vyrobeno a konstruováno tak, aby bylo zaručeno bezpečné fungování a dlouhá životnost. Pokud se během provozu přesto vyskytne porucha, zkontrolujte, zda nebyla způsobena chybnou obsluhou. V tom případě Vám totiž musíme naúčtovat vzniklé náklady i během záruční doby.

Následující poruchy můžete odstranit sami.

### 11.3.1 Funkce přístroje

| Chyba | Příčina | Odstranění |
|---|---|---|
| **Spotřebič nefunguje.** | → Spotřebič není zapnutý. | ▶ Zapněte přístroj. |
| | → Zástrčka není správně zasunuta do zásuvky. | ▶ Zástrčku zkontrolujte. |
| | → Pojistka napájecí zásuvky není v pořádku. | ▶ Pojistku zkontrolujte. |
| | → Výpadek proudu | ▶ Spotřebič nechte zavřený.<br>▶ Chraňte potraviny: Na potraviny dejte chladicí akumulátory nebo použijte jinou mrazničku, pokud výpadek proudu trvá déle.*<br>▶ Rozmrazené potraviny znovu nezmrazujte.* |
| | → Zásuvka chladicího zařízení není správně zasunutá ve spotřebiči. | ▶ Zkontrolujte zásuvku chladicího zařízení. |
| **Teplota není dostatečně nízká.** | → Dveře přístroje nejsou správně zavřené. | ▶ Dveře přístroje zavřete. |
| | → Teplota prostředí je příliš vysoká. | ▶ Řešení problému: (viz 1.8 Klimatické třídy) |
| | → Spotřebič byl příliš často nebo příliš dlouho otevřený. | ▶ Počkejte, zda se potřebná teplota neobnoví samovolně. Pokud ne, obraťte se na zákaznický servis. (viz 11.4 Zákaznický servis) |
| | → Teplota je špatně nastavena. | ▶ Nastavte nižší teplotu a zkontrolujte po 24 hodinách. |

| Chyba | Příčina | Odstranění |
|---|---|---|
| | → Spotřebič stojí příliš blízko u zdroje tepla (kamna, topení atd.). | ▶ Změňte umístění spotřebiče nebo zdroje tepla. |
| **Těsnění dveří je poškozené nebo se musí vyměnit z jiných důvodů.** | → Těsnění dveří je vyměnitelné. Lze je vyměnit bez dalšího pomocného nástroje. | ▶ Obraťte se na zákaznický servis. (viz 11.4 Zákaznický servis) |
| **Přístroj je zledovatělý nebo se tvoří kondenzát.** | → Těsnění dveří může být vysmeknuté z drážky. | ▶ Zkontrolujte těsnění dveří, zda správně sedí v drážce. |
| **Spotřebič je na vnějších plochách teplý.*** | → Teplo z chladicího okruhu se využívá k zamezení kondenzace vody. | ▶ To je normální. |

### 11.3.2 Vybavení

| Chyba | Příčina | Odstranění |
|---|---|---|
| **Vnitřní osvětlení nesvítí.** | → Spotřebič není zapnutý. | ▶ Zapněte přístroj. |
| | → Dveře byly otevřeny déle než 15 minut. | ▶ Vnitřní osvětlení se při otevřených dveřích automaticky vypne asi po 15 minutách. |
| | → LED osvětlení je vadné nebo je poškozený kryt. | ▶ Obraťte se na zákaznický servis. (viz 11.4 Zákaznický servis) |
| **Mrazničku nelze zavřít.*** | → Zajištění je zablokované při otevřených dvířkách. | ▶ Znovu pohněte madlem. |

## 11.4 Zákaznický servis

Nejprve zjistěte, zda jste schopni odstranit chybu sami (viz 11 Zákaznická pomoc) . Pokud tomu tak není, obraťte se na zákaznický servis.

Adresu najdete v přiložené brožuře „Servis Liebherr“ nebo na home.liebherr.com/service.

**VÝSTRAHA**
Neodborná oprava!
Zranění.
- ▶ Opravy a zásahy do přístroje a přívodního vedení elektrické energie, které nejsou výslovně uvedeny v (viz 10 Údržba) , smí provádět pouze zákaznický servis.
- ▶ Poškozené přívodní síťové vedení smí vyměnit pouze výrobce nebo jeho zákaznický servis nebo podobně kvalifikovaná osoba.
- ▶ U přístrojů se zástrčkou pro studené přístroje může výměnu provést zákazník.

### 11.4.1 Kontaktování zákaznického servisu

Ujistěte se, že jsou připravené tyto informace o spotřebiči:
- ❑ Označení spotřebiče (model a index)
- ❑ Servisní č. (servis)
- ❑ Sériové č. (sér. č.)

▶ Vyvolejte informace o spotřebiči na displeji. (viz Informace o spotřebiči)
**-nebo-**
▶ Vyčtěte informace o spotřebiči z typového štítku. (viz 11.5 Typový štítek)

▶ Informace o přístroji si zapište.

▶ Informujte zákaznický servis: Sdělte závady a informace o spotřebiči.
▷ To umožní rychlý a účelný servisní zákrok.
▶ Řiďte se dalšími pokyny zákaznického servisu.

## 11.5 Typový štítek

Typový štítek je umístěn za zásuvkami na vnitřní stěně přístroje.

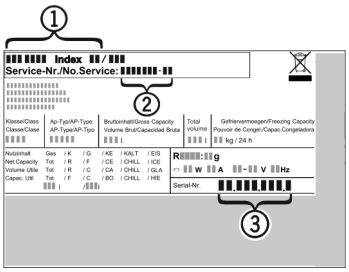


*Fig. 162*
**(1)** Označení přístroje
**(2)** Servisní č.
**(3)** Sériové č.

▶ Informace zjistíte na typovém štítku.

# 12 Odstavení z provozu

▶ Přístroj vyprázdněte.
▶ Vypněte spotřebič. (viz Vypnutí a zapnutí spotřebiče)
▶ Vytáhněte síťovou zástrčku ze zásuvky.
▶ Odstranění zásuvky chladicího zařízení v případě potřeby: Vytáhněte zásuvku chladicího zařízení ze zástrčky spotřebiče a současně s ní pohybujte doleva a doprava.
▶ Spotřebič vyčistěte. (viz 10.8 Čištění přístroje)
▶ Dveře nechte otevřené, aby nevznikal nepříjemný zápach.

# 13 Likvidace

Zajistěte, aby byly splněny následující předpoklady:

- ❑ Význam symbolů na spotřebiči je známý.
- ❑ Poznámky k likvidaci jsou známy. (viz 1.6 Pokyny k likvidaci)

## 13.1 Příprava spotřebiče k likvidaci

▶ Odstavte spotřebič z provozu. (viz 12 Odstavení z provozu)

## 13.2 Ekologická likvidace spotřebiče

**VÝSTRAHA**

Nebezpečí požáru v důsledku úniku chladiva a oleje!
Obsažené chladivo je ekologické, ale hořlavé. Obsažený olej je rovněž hořlavý. Unikající chladivo a olej se mohou při příslušně vysoké koncentraci a v kontaktu se externím tepelným zdrojem vznítit.

▶ Nepoškoďte potrubí okruhu chladiva a kompresor.

▶ Dodržujte pokyny pro přepravu spotřebiče. (viz 3.5 Přeprava spotřebiče)
▶ Spotřebič odvezte, aniž byste jej poškodili.
▶ Spotřebič zlikvidujte v souladu se specifikacemi.

Scan QR Code and find digital operating and installation instructions.

home.liebherr.com

20260821 7083941-00

**Liebherr-Hausgeräte Marica EOOD**
Bezirk Plovdiv
4202 Radinovo
Bulgarien

# Návod k použití a montáži

CS **ORIGINÁLNÍ PROVOZNÍ NÁVOD**

LIEBHERR

# Obsah


**1 Všeobecné bezpečnostní pokyny ... 3**
1.1 Použití v souladu s určením ... 3
1.2 Skupina uživatelů ... 3
1.3 Výstražná upozornění – Nebezpečí pro uživatele ... 3
1.4 Poruchy, poškození a opravy ... 4
1.5 Pokyny k likvidaci ... 4
1.6 Shoda ... 4
1.7 Klimatické třídy ... 4
1.8 Látky SVHC v souladu s nařízením REACH ... 4
1.9 Databáze EPREL ... 4
1.10 Licence open source ... 5
1.11 Náhradní díly ... 5
1.12 Stupně výstrahy ... 5

**2 Celkový pohled na přístroj ... 5**
2.1 Rozsah dodávky ... 5
2.2 Přehled spotřebičů a vybavení ... 5
2.3 SmartDevice ... 5

**3 Ustavení a připojení ... 6**
3.1 Podmínky instalace ... 6
3.2 Rozměry spotřebiče ... 6
3.3 Požadavky na větrání ... 7
3.4 Připojovací rozměry napájecího zdroje ... 7
3.5 Připojení vody ... 8
3.6 Přeprava spotřebiče ... 8
3.7 Vybalení přístroje ... 8
3.8 Vysvětlení dalších symbolů ... 8
3.9 Změna strany otvírání dveří ... 9
3.10 Připojení spotřebiče k přívodu vody ... 14
3.11 Montáž vymezovačů odstupu od stěny* ... 15
3.12 Instalace přístroje ... 15
3.13 Vyrovnání přístroje ... 15
3.14 Instalace více spotřebičů ... 15
3.15 Zabudování spotřebiče do kuchyňské linky ... 16
3.16 Po instalaci ... 16
3.17 Připojení spotřebiče k elektrickému napájení ... 17
3.18 Likvidace obalu ... 17

**4 Princip funkce displeje Touch ... 17**
4.1 Navigace a vysvětlení symbolů ... 17
4.2 Menu ... 18
4.3 Klidový režim ... 18

**5 Uvedení do provozu ... 19**
5.1 Zapnutí spotřebiče (první uvedení do provozu) ... 19
5.2 Uvedení IceMaker do provozu ... 19

**6 Uskladnění ... 19**
6.1 Pokyny ke skladování ... 19
6.2 Mrazicí prostor ... 19
6.3 Doba skladování ... 20

**7 Úspora energie ... 20**

**8 Obsluha ... 20**
8.1 Ovládací a indikační prvky ... 20
8.1.1 Zobrazení Status ... 20
8.1.2 Symboly indikace ... 20
8.2 Funkce spotřebiče ... 21
8.2.1 Poznámky k funkcím spotřebiče ... 21
Vypnutí a zapnutí spotřebiče ... 21
Teplota ... 21
SuperFrost ... 21
PartyMode ... 22
SabbathMode ... 22
E-Saver ... 23
IceMaker ... 23
Přívod vody IceMaker ... 24
MaxIce ... 24
TubeClean ... 25
Zablokování zadávání ... 25
Připomínka ... 25
Jednotka teploty ... 26
Jas displeje ... 26
WLAN ... 26
Informace o spotřebiči ... 27
Software ... 27
Spustit cyklus odmrazování ... 28
Dveřní alarm ... 28
Demo režim ... 28
Resetování na tovární nastavení ... 29
8.3 Hlášení ... 29
8.3.1 Přehled výstrah ... 29
8.3.2 Ukončení výstrah ... 30
8.3.3 Přehled připomínek ... 30
8.3.4 Ukončení připomínek ... 31

**9 Vybavení ... 31**
9.1 Zásuvky ... 31
9.2 Vysouvací přihrádka s IceTower ... 32
9.3 Skleněné desky ... 34
9.4 IceMaker ... 34
9.5 VarioSpace ... 34

**10 Údržba ... 34**
10.1 Rozebrání / montáž vysouvacích systémů ... 34
10.2 Odmrazování přístroje ... 36
10.3 Čištění přístroje ... 36

**11 Zákaznická pomoc ... 37**
11.1 Technické údaje ... 37
11.2 Provozní hluk ... 38
11.3 Technická porucha ... 38
11.4 Zákaznický servis ... 39
11.5 Typový štítek ... 39

**12 Odstavení z provozu ... 40**

**13 Likvidace ... 40**
13.1 Příprava spotřebiče k likvidaci ... 40
13.2 Ekologická likvidace spotřebiče ... 40


Výrobce trvale pracuje na dalším vývoji všech typů a modelů. Mějte proto laskavě pochopení pro to, že si musíme vyhradit právo na změny tvaru, vybavení a technické části.

| Symbol | Vysvětlení |
|---|---|
| | **Přečtení návodu**<br>Abyste se seznámili se všemi výhodami nového spotřebiče, přečtěte si prosím pozorně pokyny v tomto návodu k obsluze. |
| | **Doplňující informace na internetu**<br>Digitální návod s dalšími informacemi a v jiných jazycích najdete online pomocí QR kódu na přední straně návodu nebo po zadání servisního čísla na **home.liebherr.com/fridge-manuals**.<br>Servisní číslo najdete na typovém štítku:<br> 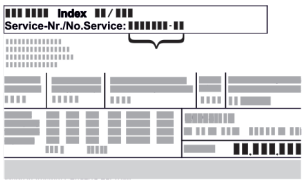 <br>*Fig.* Zobrazení příkladu |
| | **Kontrola přístroje**<br>Zkontrolujte všechny části, zda nejsou po přepravě poškozené. V případě reklamací se obraťte na prodejce nebo zákaznický servis. |
| | **Odchylky**<br>Tento návod je určen pro více modelů, takže jsou možné odchylky. Části návodu, které se týkají pouze některých přístrojů, jsou označeny hvězdičkou (*). |
| | **Pokyny pro jednotlivé činnosti a výsledky těchto činností**<br>Pokyny pro jednotlivé činnosti jsou označeny ▶.<br>Výsledky těchto činností jsou označeny ▷. |
| | **Videa**<br>Videa týkající se přístrojů jsou k dispozici na kanálu YouTube Liebherr-Hausgeräte. |

**Licence open source:**

Spotřebič obsahuje softwarové komponenty, které využívají licence open source. Informace o použitých open source licencích naleznete zde: **home.liebherr.com/open-source-licences**

Tyto informace pro uživatele platí pro následující spotřebiče:

| | |
|---|---|
| SFN.. | 52.. |

**Poznámka**
Pokud označení vašeho přístroje obsahuje N, jedná se o přístroj NoFrost.

# 1 Všeobecné bezpečnostní pokyny

Tyto informace pro uživatele pečlivě uschovejte, abyste do nich mohli kdykoliv nahlédnout.

Pokud spotřebič předáte dalšímu uživateli, předejte mu také tyto informace pro uživatele.

Pro řádné a bezpečné použití spotřebiče si tyto informace pro uživatele pečlivě přečtěte před jeho instalací a použitím. Vždy dodržujte pokyny, bezpečnostní pokyny a výstražné pokyny, které jsou v něm uvedeny. Jsou důležité, abyste mohli zařízení bezpečně a bezchybně instalovat a provozovat.

## 1.1 Použití v souladu s určením

- Spotřebič je koncipován pro použití v domácnosti a v podobných oblastech použití, jako např.:
  - Kuchyně pro zaměstnance v obchodech, kancelářích a jiných pracovních prostorách
  - V zemědělství a hosty v hotelech, motelech a jiných ubytovacích zařízeních
  - Penziony se snídaní
  - V cateringu a podobných velkoobchodních provozech
- Další použití:
  - Všechny ostatní druhy využití jsou nepřípustné.

## 1.2 Skupina uživatelů

- Tento spotřebič nesmí používat osoby (včetně dětí) s omezenými tělesnými, smyslovými nebo duševními schopnostmi ani osoby s nedostatečnými zkušenostmi a znalostmi, ledaže by byly pod dohledem osoby odpovědné za jejich bezpečnost nebo jim bylo použití spotřebiče vysvětleno. Je nutné dohlížet na děti, aby bylo zajištěno, že si se spotřebičem nebudou hrát.
- Děti ve věku od 3 do 8 let mohou chladničku / mrazničku plnit a vykládat.

## 1.3 Výstražná upozornění – Nebezpečí pro uživatele

- VÝSTRAHA: Větrací otvory v plášti spotřebiče nebo ve vestavěných částech udržujte volné.
- VÝSTRAHA: K urychlení rozmrazování nepoužívejte žádná jiná mechanická zařízení nebo jiné prostředky než doporučené výrobcem.
- VÝSTRAHA: Nepoškoďte okruh chladiva.
- VÝSTRAHA: V chladicím / mrazicím oddílu neprovozujte žádné elektrické spotřebiče, které svou konstrukcí neodpovídají doporučením výrobce.
- VÝSTRAHA: Při ustavení spotřebiče je třeba dbát na to, aby se napájecí kabel nezachytil ani nepoškodil.
- VÝSTRAHA: Nepřipojujte přenosné rozvodné zásuvky ani napájecí zdroje na zadní straně spotřebiče.

Po dokončení vestavby spotřebiče musí být i nadále možné spotřebič odpojit od sítě.

- Přístupná síťová zástrčka (nad, pod nebo vedle spotřebiče)
- Vypnutí pojistky v instalaci v budově v souladu s předpisy pro provádění instalací.

VÝSTRAHA: Nebezpečí požáru v důsledku hořlavých látek.

Symbol se nachází na kompresoru a může být vyobrazen také na dalších místech spotřebiče. Upozorňuje na nebezpečí spojené s hořlavými látkami. Nálepku neodstraňujte.

- Čím více chladiva je v přístroji, tím větší musí být prostor, ve kterém je přístroj umístěn. V příliš malých prostorách může při netěsnosti dojít ke vzniku hořlavé směsi plynu a vzduchu. Na 8 g chladiva musí být prostor pro instalaci velký minimálně 1 $m^3$. Údaje o obsaženém chladivu jsou uvedeny na typovém štítku ve vnitřním prostoru spotřebiče.
- Pravidelně čistěte plochy, které mohou přicházet do styku s potravinami a přístupnými odtokovými systémy.

- Syrové maso nebo ryby zabalte do čistých, uzavřených nádob. Tím se zabrání tomu, aby se maso nebo ryby dotýkaly jiných potravin nebo na ně kapaly.
- Pokud bude chladnička / mraznička delší dobu prázdná, spotřebič vypněte, odmrazte, vyčistěte, vysušte a nechte dveře otevřené, abyste zabránili vzniku plísně.
- Zamezte trvalému styku kůže se studeným povrchem nebo s chlazenými produkty. K ochraně použijte např. rukavice.
- Alkoholické nápoje nebo jiné nádoby obsahující alkohol skladujte pouze těsně uzavřené. V případě úniku by elektrické součástky mohly alkohol zapálit.
- Dveře otevírejte pouze na krátkou dobu. Tím zabráníte zvýšení teploty uvnitř spotřebiče.
- Při otevírání a zavírání nesahejte mezi dveře a spotřebič. Mohlo by dojít ke skřípnutí prstů.
- VÝSTRAHA: Tento spotřebič je třeba upevnit v souladu s návodem k použití, aby se předešlo nebezpečí způsobenému nedostatečnou stabilitou.
- Dodržujte pokyny k ustavení a připojení. (viz 3 Ustavení a připojení)

Spotřebiče s pevnou přípojkou vody:

- VÝSTRAHA: Napojte pouze na přívod pitné vody.
- Dodržujte přípojné hodnoty pro přívod vody. (viz 3 Ustavení a připojení)
- Spotřebič připojujte k rozvodu pitné vody pouze s novou hadicovou sadou. Staré hadicové sady nepoužívejte opakovaně, ale zlikvidujte je.
  Součástí balení spotřebiče je nová hadicová sada.
- Pokud nebyla voda odebírána déle než 5 dní, je třeba propláchnout vodní systém.

## 1.4 Poruchy, poškození a opravy

- Připojení k síti pomocí zástrčky pro studené spotřebiče: Pokud dojde k poškození napájecího kabelu tohoto spotřebiče, je nutné jej vyměnit za speciální napájecí kabel, který je k dispozici u výrobce nebo v jeho servisu. Výměnu může provést zákazník.
- Opravy a zásahy do spotřebiče smí provádět pouze zákaznický servis nebo jiný k tomu vyškolený odborný personál.
- V případě poruchy nebo chyby spotřebiče odpojte síťovou zástrčku nebo vypněte pojistku. Při odpojování síťové zástrčky vždy uchopte zástrčku. Netahejte za kabel.

## 1.5 Pokyny k likvidaci

Přeškrtnutá popelnice upozorňuje, že spotřebič nesmí být likvidován spolu s netříděným komunálním odpadem a musí být odevzdán k oddělenému sběru. Obsahuje recyklovatelné materiály a v některých případech je možné jej znovu použít.

Symbol se může nacházet na kompresoru. Vztahuje se na olej v kompresoru a upozorňuje na toto nebezpečí: **Může způsobit smrt, jestliže dojde ke spolknutí nebo vniknutí do dýchacích cest.** Tato poznámka je důležitá pouze pro recyklaci. Při normálním režimu neexistuje nebezpečí.

Tato nebo podobná nálepka se může nacházet na zadní straně spotřebiče. Upozorňuje na to, že se ve dveřích a/nebo v krytu nacházejí vakuové izolační panely (VIP) nebo perlitové panely. Tato poznámka je důležitá pouze pro recyklaci. Nálepku neodstraňujte.

- Likvidaci vysloužilých spotřebičů je proto třeba provádět odborně i věcně správně podle místně platných předpisů a zákonů. Při dopravě vysloužilého spotřebiče nepoškoďte chladicí okruh, aby obsažené chladivo (údaje na typovém štítku) a olej nemohly nekontrolovaně uniknout.
- Vezměte na vědomí, že vymazání případných osobních údajů je povinností zákazníka.
- Pro Německo: U místních recyklačních / sběrných dvorů lze spotřebič zlikvidovat ve sběrných nádobách třídy 1. Při nákupu nové chladničky / mrazničky a prodejní ploše > 400 $m^2$ bude přístroj bezplatně odebrán zpět prostřednictvím obchodu.
- EU: Informace o možnostech likvidace vyřazených spotřebičů si vyžádejte u místních úřadů.

## 1.6 Shoda

Těsnost chladicího okruhu je zkontrolována. Spotřebič odpovídá příslušným bezpečnostním podmínkám a odpovídajícím směrnicím.

Pro trh EU: Přístroj odpovídá směrnici 2014/53/EU.

Pro trh GB: Přístroj odpovídá Radio Equipment Regulations 2017 SI 2017 No. 1206.

Úplný text EU prohlášení o shodě lze nalézt na následující internetové adrese: www.Liebherr.com

## 1.7 Klimatické třídy

V závislosti na klimatu je spotřebič konstruován pro provoz při omezeném rozsahu okolních teplot. Klimatická třída, pro kterou je spotřebič určen, je uvedena na typovém štítku.

**Poznámka**

▶ Aby byl zaručen bezvadný provoz, dodržujte uvedené teploty prostředí.

| Třída klimatu | pro teploty prostředí |
|---|---|
| SN | 10 °C až 32 °C |
| N | 16 °C až 32 °C |
| ST | 16 °C až 38 °C |
| T | 16 °C až 43 °C |
| SN-ST | 10 °C až 38 °C |
| SN-T | 10 °C až 43 °C |

## 1.8 Látky SVHC v souladu s nařízením REACH

- Na následujícím odkazu můžete zkontrolovat, zda váš spotřebič obsahuje látky SVHC podle nařízení REACH: https://go.liebherr.com/z3eewm

## 1.9 Databáze EPREL

- Od 1. března 2021 jsou informace týkající se označení spotřeby elektrické energie a požadavků na ekodesign k nalezení v evropské databázi pro registraci výrobků (EPREL). Databázi pro registraci výrobků najdete na tomto odkazu https://eprel.ec.europa.eu/. Zde budete vyzváni k zadání identifikátoru modelu. Identifikátor modelu je uveden na identifikačním štítku.

## 1.10 Licence open source

- Spotřebič obsahuje softwarové komponenty, které využívají licence open source. Informace o použitých open source licencích naleznete zde: home.liebherr.com/open-source-licences

## 1.11 Náhradní díly

- Dostupnost náhradních dílů pro funkční díly a skladovatelné díly vybavení je 15 let.

## 1.12 Stupně výstrahy

| | |
|---|---|
| **NEBEZPEČÍ** | Označuje bezprostředně nebezpečnou situaci, která může mít za následek úmrtí nebo vážná tělesná zranění, pokud jí nezamezíte. |
| **VÝSTRAHA** | Označuje nebezpečnou situaci, která může mít za následek úmrtí nebo vážné tělesné zranění, pokud jí nezamezíte. |
| **UPOZORNĚNÍ** | Označuje nebezpečnou situaci, která může mít za následek lehká nebo střední tělesná zranění, pokud jí nezamezíte. |
| **POZOR** | Označuje nebezpečnou situaci, která může mít za následek věcné škody, pokud jí nezamezíte. |
| **Poznámka** | Označuje užitečné pokyny a tipy. |

# 2 Celkový pohled na přístroj

## 2.1 Rozsah dodávky

Zkontrolujte všechny části, zda nejsou po přepravě poškozené. V případě reklamací se obraťte na obchodníka nebo zákaznický servis. (viz 11.4 Zákaznický servis)

Dodávka sestává z těchto částí:

- Hlavní spotřebič
- Vybavení (podle modelu)
- Montážní materiál (podle modelu)
- „Quick Start Guide“
- „Installation Guide“*
- Servisní příručka

## 2.2 Přehled spotřebičů a vybavení

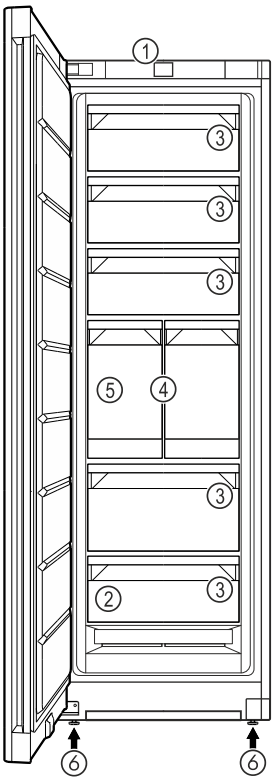


*Fig. 1 Ilustrační zobrazení*

**(1)** Ovládací prvky
**(2)** Typový štítek
**(3)** Zásuvka
**(4)** IceTower
**(5)** IceMaker
**(6)** Seřizovací nožka

## 2.3 SmartDevice

SmartDevice je síťové řešení pro vaši mrazničku.

Pokud je váš spotřebič schopný nebo připravený na provoz se SmartDevice, můžete jej rychle a snadno zapojit do sítě WLAN. Pomocí aplikace SmartDevice můžete své zařízení ovládat z mobilního přístroje. V aplikaci SmartDevice máte navíc k dispozici další funkce a možnosti nastavení.

| | |
|---|---|
| Spotřebič s připraveným SmartDevice: | Váš spotřebič je připravený pro použití s SmartDeviceBox. Nejdříve je nutné zakoupit a nainstalovat SmartDeviceBox. Abyste mohli připojit svůj spotřebič k WLAN, musíte si stáhnout aplikaci SmartDevice. |
| Další informace k SmartDevice: | **smartdevice.liebherr.com** |
| Zakoupení SmartDeviceBox v obchodě Liebherr-Hausgeräte: | **home.liebherr.com/shop/de/deu/smartdevicebox.html** |
| Stažení SmartDevice aplikace: | Po instalaci a konfiguraci aplikace SmartDevice můžete spotřebič připojit k WLAN pomocí aplikace SmartDevice a funkce spotřebiče WLAN (viz WLAN) . |

**Poznámka**
Funkce SmartDevice není k dispozici v následujících zemích: Rusko, Bělorusko, Kazachstán.

SmartDeviceBox nelze použít.

# 3 Ustavení a připojení

## 3.1 Podmínky instalace

Podmínky instalace jsou rozhodující pro zajištění bezpečného, efektivního a bezporuchového provozu spotřebiče.

- Dodržujte všechny bezpečnostní pokyny.
- Vezměte v úvahu místo instalace a polohu v místnosti.

**VÝSTRAHA**
Nebezpečí požáru v důsledku nesprávné instalace!
Pokud se síťový kabel nebo zástrčka dotkne zadní strany přístroje, může dojít vlivem vibrací přístroje k poškození síťového kabelu nebo zástrčky a ke zkratu.

▶ Ujistěte se při nastavování přístroje, že pod ním není zaseknutý žádný síťový kabel.
▶ Umístěte přístroj tak, aby se nedotýkal zástrčky nebo síťových kabelů.
▶ Do zásuvek v oblasti zadní strany přístroje nezapojujte žádné přístroje.
▶ Vícenásobné zásuvky nebo rozvodné lišty a další elektronické přístroje (jako např. halogenové transformátory) **neumisťujte a neprovozujte** na zadní straně přístrojů.

**VÝSTRAHA**
Nebezpečí požáru při vlhkosti!
Když díly vedoucí elektrický proud nebo přívodní elektrický kabel zvlhnou, může dojít ke zkratu.

▶ Přístroj je koncipován pro instalaci v uzavřeném prostoru. Přístroj neprovozujte venku, ani ve vlhkých prostorách či v místech se stříkající vodou.

**VÝSTRAHA**
Nebezpečí požáru v důsledku úniku chladiva a oleje!
Obsažené chladivo je ekologické, ale hořlavé. Obsažený olej je rovněž hořlavý. Unikající chladivo a olej se mohou při příslušně vysoké koncentraci a v kontaktu se externím tepelným zdrojem vznítit.

▶ Nepoškoďte potrubí okruhu chladiva a kompresor.

### 3.1.1 Místo instalace

- Spotřebič instalujte a používejte výhradně v uzavřených místnostech.
- Optimálním místem instalace je suchá a dobře větraná místnost.
- Když se spotřebič instaluje ve velmi vlhkém prostředí, může se na vnější straně spotřebiče tvořit kondenzát. Je třeba dbát na správný přívod vzduchu a větrání v místě instalace.
- Čím více chladiva je v přístroji, tím větší musí být prostor, ve kterém je přístroj umístěn. V příliš malých prostorách může při netěsnosti dojít ke vzniku hořlavé směsi plynu a vzduchu. Na 8 g chladiva musí být prostor pro instalaci velký minimálně 1 $m^3$. Údaje o obsaženém chladivu jsou uvedeny na typovém štítku ve vnitřním prostoru spotřebiče.
- Podlaha v místě instalace musí být vodorovná a hladká.

### 3.1.2 Poloha v místnosti

- Spotřebič nestavte na přímé sluneční světlo nebo vedle topení apod.
- Spotřebič ustavit instalovat přímo vedle trouby.
- Pokud spotřebič ustavíte přímo vedle trouby, může se spotřeba energie mírně zvýšit. To závisí na délce a intenzitě používání trouby.
- Spotřebič přistavte zadní stranou a při použití dodaných distančních prvků pro odstup od stěny (viz dole) vždy těmito distančními prvky přímo ke stěně.*
- Spotřebič vždy přistavte zadní stranou přímo ke stěně.*
- Použití v oblastech ohrožených výbuchem není přípustné.

### 3.1.3 Integrace do kuchyňské linky

- Spotřebič můžete s kuchyňskými skříňkami přestavět. (viz 3.15 Zabudování spotřebiče do kuchyňské linky)

## 3.2 Rozměry spotřebiče

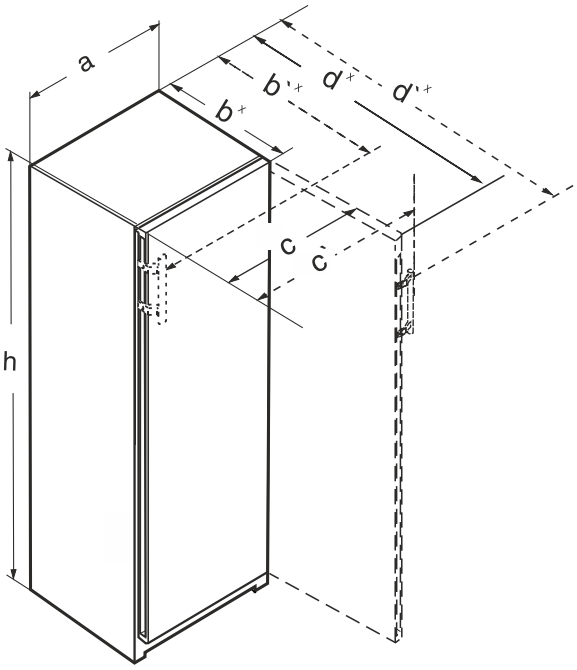


*Fig. 2*

**(a)** Šířka spotřebiče
**(b)** Hloubka spotřebiče
**(c)** Šířka spotřebiče s otevřenými dvířky
**(d)** Hloubka spotřebiče s otevřenými dvířky
**(')** Rozměry s pákovou rukojetí

### 3.2.1 Spotřebiče s prohlubní pro rukojeť

| FN.. 42.. / GN 42Vd24 | |
|---|---|
| **a (mm)** | 597 |
| **b (mm)** | 675[x] |
| **c (mm)** | 609 |
| **d (mm)** | 1215[x] |
| **h (mm)** | 1255 |

*S prohlubní pro rukojeť*



*** podle modelu a vybavení**

| | FN.. 46.. / GN 46Ve05 / GN 46Vd25 | FN.. 66.. |
|---|---|---|
| **a (mm)** | 597 | 698 |
| **b (mm)** | 675x | 760x |
| **c (mm)** | 609 | 710 |
| **d (mm)** | 1215x | 1402x |
| **h (mm)** | 1455 | 1455 |

*S prohlubní pro rukojeť*

| | FN.. 50.. / GN 50Ve06 / GN 05Vd26 | FN.. 70.. / LTGN-314 |
|---|---|---|
| **a (mm)** | 597 | 698 |
| **b (mm)** | 675x | 760x |
| **c (mm)** | 609 | 710 |
| **d (mm)** | 1215x | 1402x |
| **h (mm)** | 1655 | 1655 |

*S prohlubní pro rukojeť*

| | (S)FN.. 52.. / GN 52Vd2i / SGN 52Vd27 | FN.. 72.. |
|---|---|---|
| **a (mm)** | 597 | 698 |
| **b (mm)** | 675x | 760x |
| **c (mm)** | 609 | 710 |
| **d (mm)** | 1215x | 1402x |
| **h (mm)** | 1855 | 1855 |

*S prohlubní pro rukojeť*

## 3.3 Požadavky na větrání

**POZOR**
Nebezpečí poškození přehřátím v důsledku nedostatečného větrání!
Při nedostatečném větrání se může poškodit kompresor.
▶ Dbejte na dostatečné větrání.
▶ Dodržujte požadavky na větrání.

Je-li přístroj integrován do kuchyňské linky, je bezpodmínečně nutné dodržet následující požadavky na větrání:*

- Obecně platí: čím větší je větrací profil, tím úsporněji spotřebič funguje.*

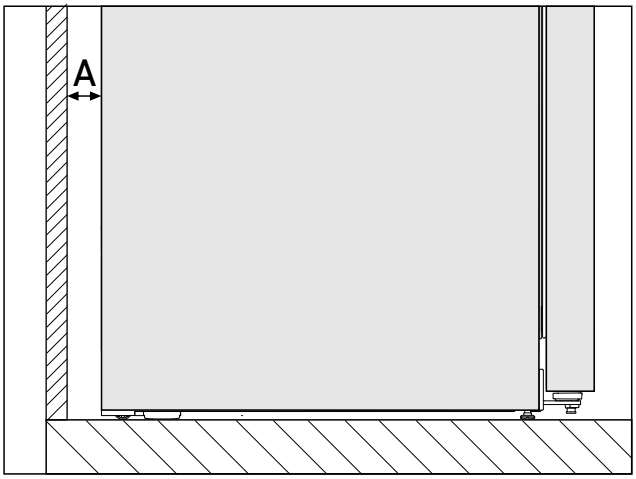


*Fig. 3 **

| Vzdálenost od stěny A* |
|---|
| 25 mm* |

Spotřeba energie byla zjištěna s ohledem na vzdálenost od stěny *Fig. 3 (A)* mezi zadní stranou spotřebiče a stěnou. Pokud je vzdálenost od stěny menší než *Fig. 3 (A)*, nemá to žádný vliv na funkčnost spotřebiče. Při menší vzdálenosti od stěny se může spotřeba energie mírně zvýšit a na zadní stěně spotřebiče může docházet ke kondenzaci.*

## 3.4 Připojovací rozměry napájecího zdroje

Přípojka k napájecímu zdroji je na zadní straně spotřebiče. Pro bezpečné připojení vašeho spotřebiče zajistěte, aby byly splněny následující předpoklady:

- ❑ Rozměry pro připojení k napájecímu zdroji jsou známé a dodrží se. Viz tabulka dole.
- ❑ Připojení k napájecímu zdroji se provádí podle návodu. (viz 3.17 Připojení spotřebiče k elektrickému napájení)

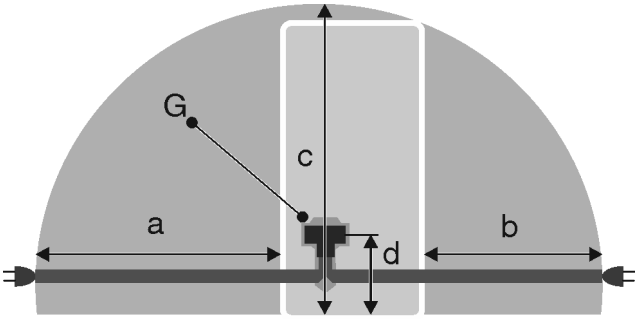


*Fig. 4 Kombinace chladničky s mrazničkou / mrazničky / celoprostorové spotřebiče BioFresh*

**(a)** Maximální dostupná délka přívodního síťového kabelu
**(b)** Maximální dostupná délka přívodního síťového kabelu
**(c)** Maximální dostupná svislá délka síťového připojovacího kabelu
**(d)** Vzdálenost zástrčky spotřebiče od podlahy
**(G)** Zástrčka spotřebiče

| Pro spotřebiče široké 600 mm: | |
|---|---|
| **a** | ~ 1800 mm |
| **b** | ~ 1400 mm |
| **c** | ~ 2100 mm |

| Pro spotřebiče široké 600 mm: | |
|---|---|
| **d** | ~ 200 mm |

## 3.5 Připojení vody

Pokud je váš stroj vybaven pevnou přípojkou vody, je příslušná hadice součástí přístroje.

**Poznámka**
Jako příslušenství můžete zakoupit hadici v jiné délce.

| | |
|---|---|
| Přehled rozměrů pro připojení vody: | (viz 3.5 Připojení vody) |
| Požadavky na tlak vody: | (viz 3.5 Připojení vody) |
| Vytvoření připojení vody: | (viz 3.10 Připojení spotřebiče k přívodu vody) |

### 3.5.1 Rozměry pro připojení vody

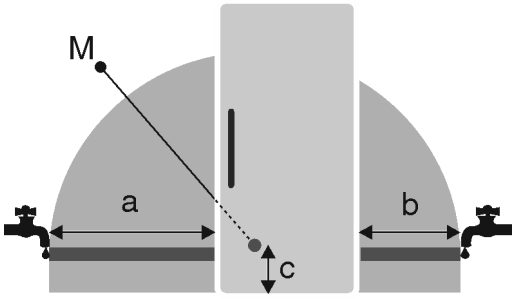


*Fig. 5*

**(a)** Maximální dostupná délka hadice
**(b)** Maximální dostupná délka hadice
**(c)** Vzdálenost elektromagnetického ventilu od podlahy
**(M)** Elektromagnetický ventil

| a | b | c |
|---|---|---|
| ~ 1800 mm | ~ 1450 mm | ~ 150 mm |

### 3.5.2 Tlak vody

Přípojné vedení vody a vstupní elektromagnetický ventil spotřebiče jsou vhodné na tlak vody až do 1 MPa (10 bar).

Abyste zajistili správnou funkci spotřebiče (průtok, velikost kostek ledu, hlučnost), udržujte následující tlak vody:

| Tlak vody: | |
|---|---|
| bar | MPa |
| 1,5 až 6,2 | 0,15 až 0,62 |

Když je tlak vyšší než 6,2 bar:
▶ Předřaďte reduktor tlaku.
▶ Vytvořte připojení vody. (viz 3.10 Připojení spotřebiče k přívodu vody)

## 3.6 Přeprava spotřebiče

### 3.6.1 Přeprava spotřebiče pro první uvedení do provozu

Zajistěte, aby byly splněny následující předpoklady:
❑ Spotřebič je zabalený.
❑ Spotřebič stojí vzpřímeně.

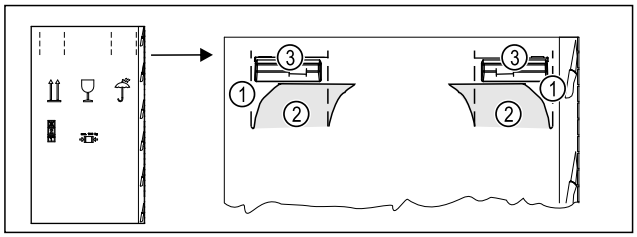


*Fig. 6*

▶ Vtlačte obalový karton nahoře na perforaci *Fig. 6 (1)*.
▶ Vytáhněte vtlačené spojky *Fig. 6 (2)*.
▷ Pravá a levá rukojeť *Fig. 6 (3)* je viditelná.
▶ Držte spotřebič za rukojeti *Fig. 6 (3)*.
▶ Spotřebič přepravujte pomocí dvou osob.
▶ Vybalte spotřebič. (viz 3.7 Vybalení přístroje)

### 3.6.2 Přeprava spotřebiče po prvním uvedení do provozu

Při opětovné přepravě nebo přemístění spotřebiče po prvním uvedení do provozu dodržujte následující pokyny.

Zajistěte, aby byly splněny následující předpoklady:
❑ Spotřebič je vyprázdněný.
❑ Spotřebič stojí vzpřímeně.
❑ Spotřebič s dveřmi: Dveře jsou zajištěné proti nechtěnému otevření.
❑ Spotřebič s vysouvacím vozíkem: Vysouvací vozík je zajištěný proti nechtěnému otevření.
❑ Spotřebič se seřizovacími nožkami: Seřizovací nožky jsou zašroubované.

▶ Držte spotřebič za rukojeti.
▶ Spotřebič přepravujte pomocí dvou osob.

Po přepravě:
▶ Vyšroubujte seřizovací nožky na spotřebiči.
▶ Vyrovnejte spotřebič. (viz 3.13 Vyrovnání přístroje)

## 3.7 Vybalení přístroje

**POZOR**
Nebezpečí poškození pohybem spotřebiče!
Pokud budete se spotřebičem pohybovat po podlaze bez ochrany, může spotřebič poškodit podlahu.
▶ Než odstraníte obal spotřebiče, dostatečně zakryjte podlahu.

▶ Zkontrolujte spotřebič a obal: Pokud máte podezření na poškození při přepravě, kontaktujte dodavatele ještě před připojením.

**POZOR**
Věcné poškození špičatými nebo ostrými předměty!
Pokud při odstraňování obalového materiálu použijete špičaté nebo ostré předměty, můžete spotřebič poškodit.
▶ K odstranění obalového materiálu nepoužívejte žádné špičaté nebo ostré předměty.

▶ Odstraňte obalové materiály.
▶ Spotřebič je umístěn ve správné poloze: Odstraňte ochranné fólie z dveří a bočních stěn.

## 3.8 Vysvětlení dalších symbolů

| | |
|---|---|
| ⚠ | Při tomto kroku manipulace hrozí nebezpečí zranění! Dodržujte bezpečnostní pokyny! |

| | |
|---|---|
| | Návod je určen pro více modelů. Tento krok provádějte pouze v případě, že se vztahuje na Váš přístroj. |
| | Povšimněte si pro montáž podrobného popisu v textové části návodu. |
| | Odstavec je platný buď pro jednodvířkový přístroj nebo dvoudvířkový přístroj. |
| | Vyberte si z alternativ: Přístroj s dveřním dorazem vpravo nebo přístroj s dveřním dorazem vlevo. |
| | Krok montáže potřebný u IceMaker anebo InfinitySpring. |
| | Šrouby pouze povolte nebo lehce utáhněte. |
| | Šrouby utáhněte. |
| | Ověřte, zda je následující pracovní krok potřebný pro váš model. |
| | Ověřte správnou montáž / správné usazení použitých součástí. |
| | Přeměřte zadaný rozměr a v případě potřeby proveďte korekci. |
| | Nástroj pro montáž: Skládací metr |
| TORX® 20 | Nástroj pro montáž: Akumulátorový šroubovák a nástavec<br>Pro lepší přístupnost šroubů se doporučuje dlouhá bitová vložka. |
| | Nástroj pro montáž: Vodováha |
| SW7 SW10 | Nástroj pro montáž: Vidlicový klíč velikosti 7 a 10 |

| | |
|---|---|
| | Pro tento pracovní krok jsou potřebné dvě osoby. |
| | Pracovní krok se provádí na označeném místě. |
| | Pomůcka pro montáž: Provázek |
| | Pomůcka pro montáž: Úhlová míra |
| | Pomůcka pro montáž: Šroubovák |
| | Pomůcka pro montáž: Nůžky |
| | Pomůcka pro montáž: Značkovač, mazatelný |
| | Příslušenství: Vyjměte součásti |
| | Zlikvidujte odborně již nepotřebné díly. |

## 3.9 Změna strany otvírání dveří

**Nástroj**

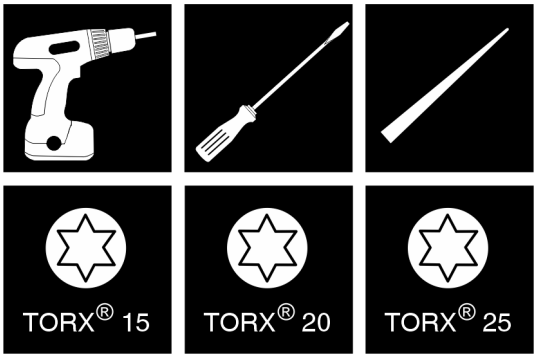


*Fig. 7*

**POZOR**
Nebezpečí poškození v důsledku kolize dveří!
Poškození spotřebičů při instalaci Side-by-Side. Nainstalujete-li dva spotřebiče vedle sebe v určitém uspořádání Side-by-Side, je dveřní doraz obou spotřebičů dán z výroby.
▶ InstalaceSide-by-Side: Neměňte dveřní doraz.

U přístrojů **bez tlumiče zavírání** platí odstavce:

- ❑ U přístrojů **bez** tlumiče zavírání
- ❑ U všech přístrojů

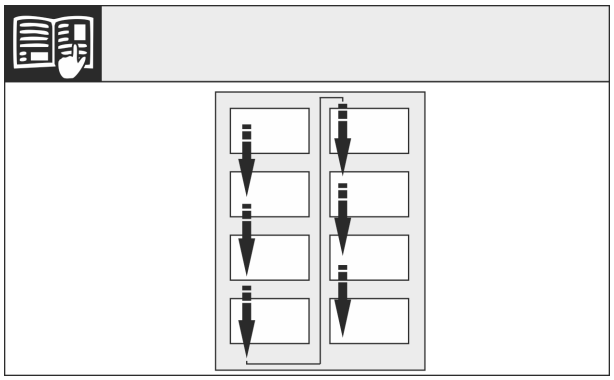

*Fig. 8*

Dodržujte směr čtení.

### 3.9.1 Spotřebiče bez tlumiče zavírání: Odstranění krytů

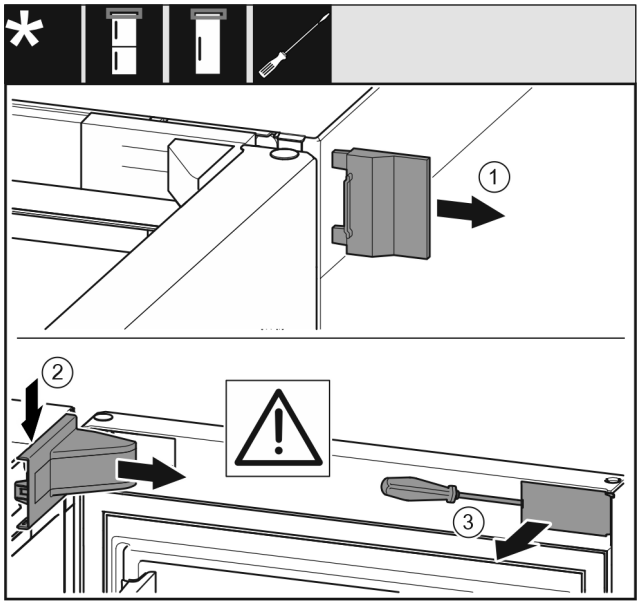


*Fig. 9*

- ▶ Otevřete dveře.
- ▶ Vnější kryt *(1)* odstraňte.
- ▶ Kryt stojanu ložiska *(2)* uvolněte ze západek a odstraňte.

**POZOR**
Nebezpečí poškození šroubovákem!
Pokud poškodíte těsnění dveří, dveře se nebudou správně zavírat a chlazení nebude dostatečné.
- ▶ Používejte šroubovák jako pomůcku opatrně.
- ▶ Nepoškoďte těsnění dveří šroubovákem.

- ▶ Kryt *(3)* vně na dveřích vyklesněte šroubovákem a otočte ke straně.

### 3.9.2 Demontáž dveří

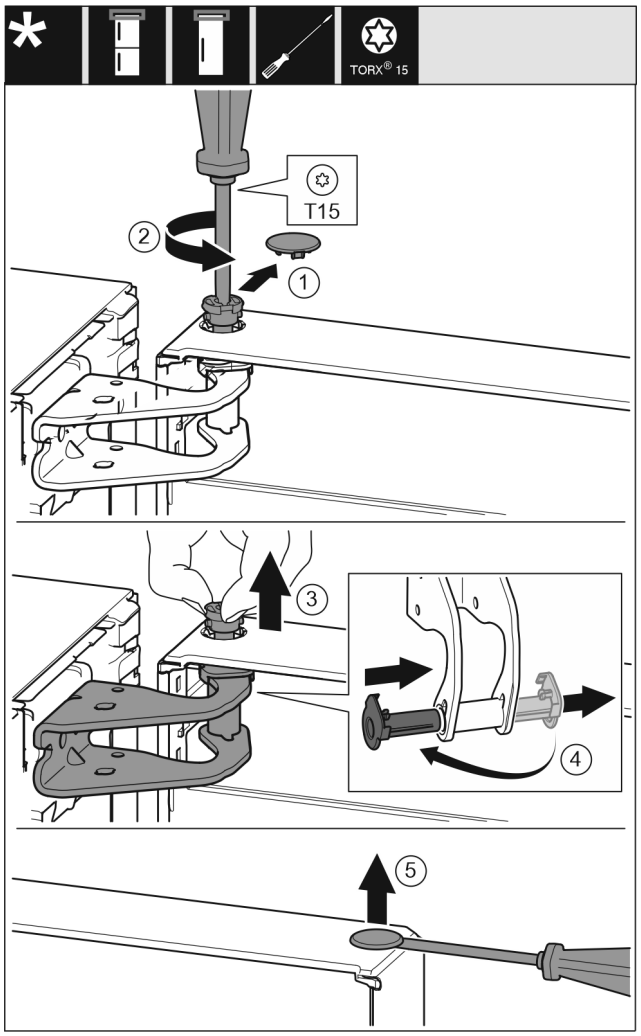


*Fig. 10*

- ▶ Opatrně sejměte kryt *(1)*.
- ▶ Šroubovákem o kousek vyšroubujte čep *(2)*.

**UPOZORNĚNÍ**
Nebezpečí zranění vyklopenými dveřmi!
Pokud čep zcela odstraníte, dveře se mohou vyklopit a můžete se zranit.
- ▶ Před odstraněním čepu dveře přidržte.

- ▶ Dveře držte pevně.
- ▶ Čep *(3)* vytáhněte prsty.
- ▶ Vytáhněte ložiskové pouzdro *(4)* z vedení.
- ▶ Ložiskové pouzdro *(4)* vložte na druhé straně a zaklesněte.
- ▶ Zvedněte dveře a odstavte je.
- ▶ Kryt *(5)* opatrně nadzvedněte šroubovákem a odstraňte.

### 3.9.3 Přemontování horních dílů ložiska

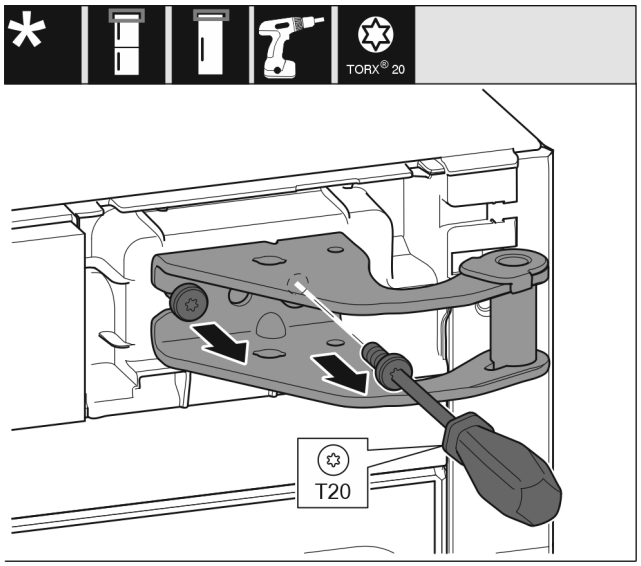


*Fig. 11*

▶ Vyšroubujte šrouby.
▶ Stojan ložiska nadzvedněte a odstraňte.

**VÝSTRAHA**

Nebezpečí zranění vypadávajícími dvířky!
Pokud nejsou díly ložiska dostatečně pevně přišroubovány, mohou dveře vypadnout. To může vést k vážným zraněním. Dvířka se navíc řádně nedovírají, takže chlazení pak není dostatečné.

▶ Stojany ložiska / ložiskové čepy přišroubujte momentem 4 Nm.
▶ Zkontrolujte všechny šrouby a popř. je dotáhněte.

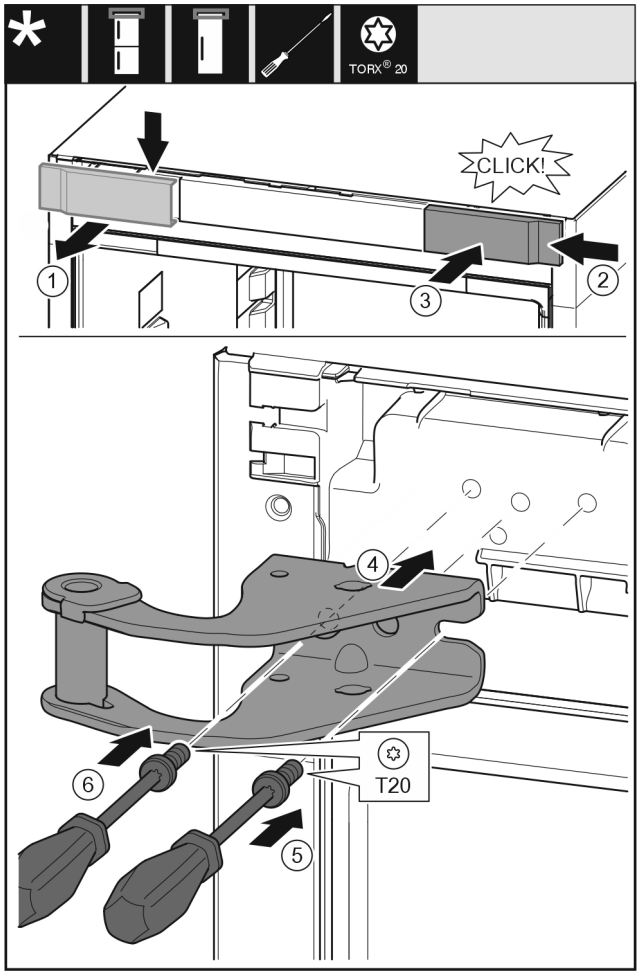


*Fig. 12*

▶ Odeberte kryt *(1)* shora dopředu.
▶ Kryt *(2)* otočený o 180° zavěste na druhé straně zprava.
▶ Zaklapněte kryt *(3)*.
▶ Nasaďte horní stojan ložiska *(4)*.
▶ Utáhněte šroub *(5)*.
▶ Utáhněte šroub *(6)*.

### 3.9.4 Přemontování spodního dílu ložiska

**U všech přístrojů:**

**VÝSTRAHA**

Nebezpečí zranění vypadávajícími dvířky!
Pokud nejsou díly ložiska dostatečně pevně přišroubovány, mohou dveře vypadnout. To může vést k vážným zraněním. Dvířka se navíc řádně nedovírají, takže chlazení pak není dostatečné.

▶ Stojany ložiska / ložiskové čepy přišroubujte momentem 4 Nm.
▶ Zkontrolujte všechny šrouby a popř. je dotáhněte.

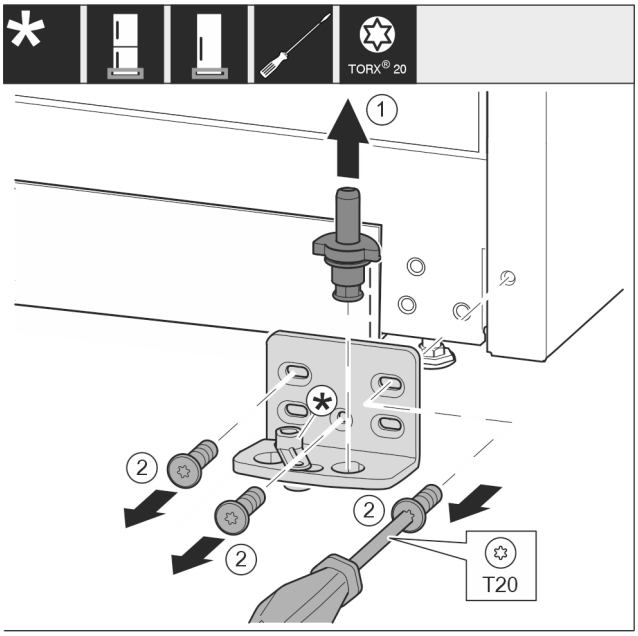


*Fig. 13*

▶ Ložiskový čep *Fig. 13 (1)* celý vytáhněte nahoru.
▶ Šroubovákem vyšroubujte šrouby *Fig. 13 (2)* a sejměte stojan ložiska.

**U přístrojů bez tlumiče zavírání:**

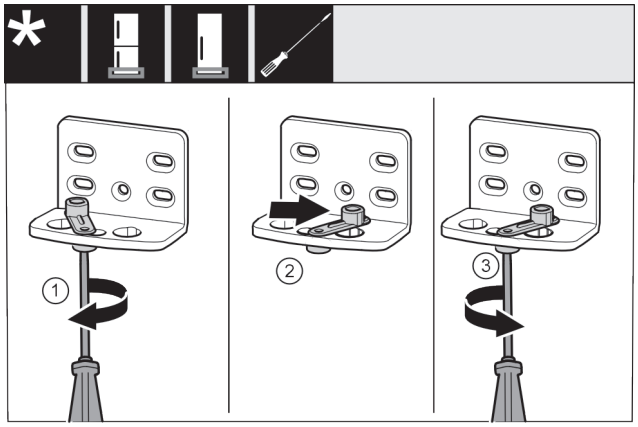


*Fig. 14*

▶ Šroubovákem volně přišroubujte šroub *Fig. 14 (1)*.
▶ Zvedněte pomůcku zavírání dveří *Fig. 14 (2)* a v otvoru ji otočte o 90° doprava.
▶ Šroubovákem šroub *Fig. 14 (3)* pevně utáhněte.

**U všech přístrojů:**

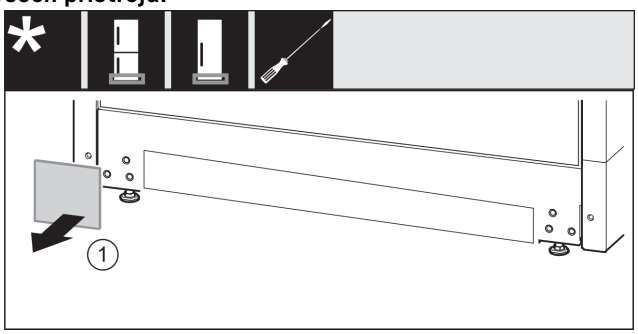


*Fig. 15*

▶ Sejměte kryt *Fig. 15 (1)*.

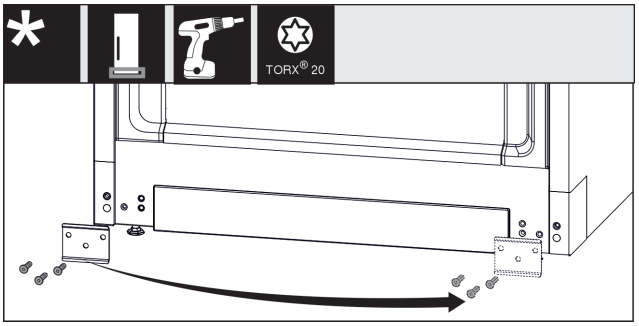


*Fig. 16*

▶ Odšroubujte plech *Fig. 16 (1)*, přesuňte jej na druhou stranu a přišroubujte jej zpět.

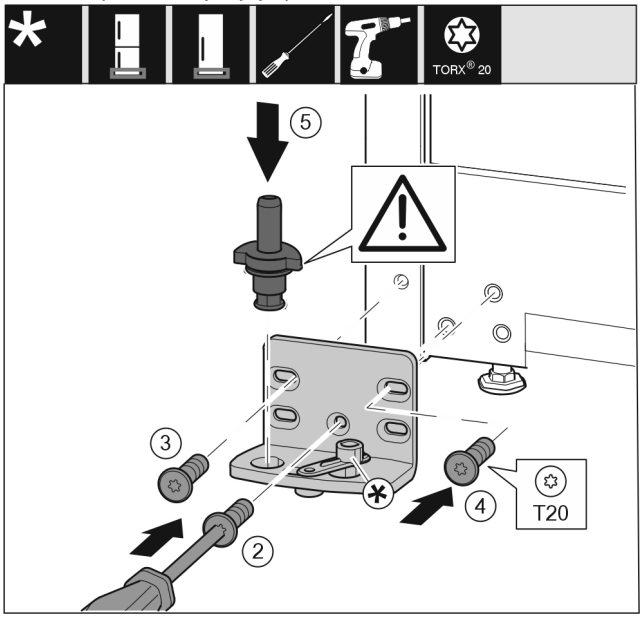


*Fig. 17*

▶ Nasaďte stojan ložiska na druhé straně a přišroubujte pomocí šroubováku. Začněte šroubem *Fig. 17 (2)* dole uprostřed.
▶ Utáhněte šroub *Fig. 17 (3)* a šroub *Fig. 17 (4)*.
▶ Zcela vložte ložiskový čep *Fig. 17 (5)*. Přitom dávejte pozor, aby zajišťovací vačka směřovala dozadu.

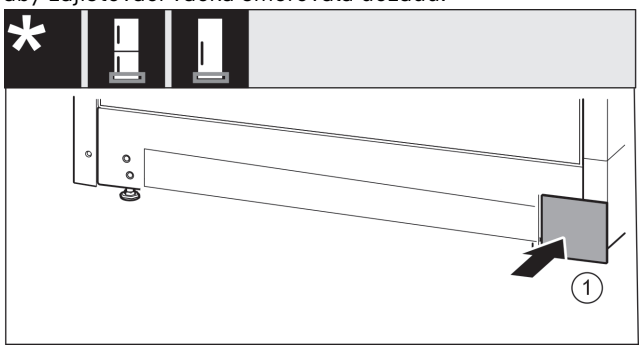


*Fig. 18*

▶ Kryt *Fig. 18 (1)* opět nasaďte na druhé straně.

### 3.9.5 Přemontování dílů ložiska dveří

**U přístrojů bez tlumiče zavírání:**

**VÝSTRAHA**
Nebezpečí zranění vypadávajícími dvířky!
Pokud nejsou díly ložiska dostatečně pevně přišroubovány, mohou dveře vypadnout. To může vést k vážným zraněním. Dvířka se navíc řádně nedovírají, takže chlazení pak není dostatečné.
▶ Stojany ložiska / ložiskové čepy přišroubujte momentem 4 Nm.
▶ Zkontrolujte všechny šrouby a popř. je dotáhněte.

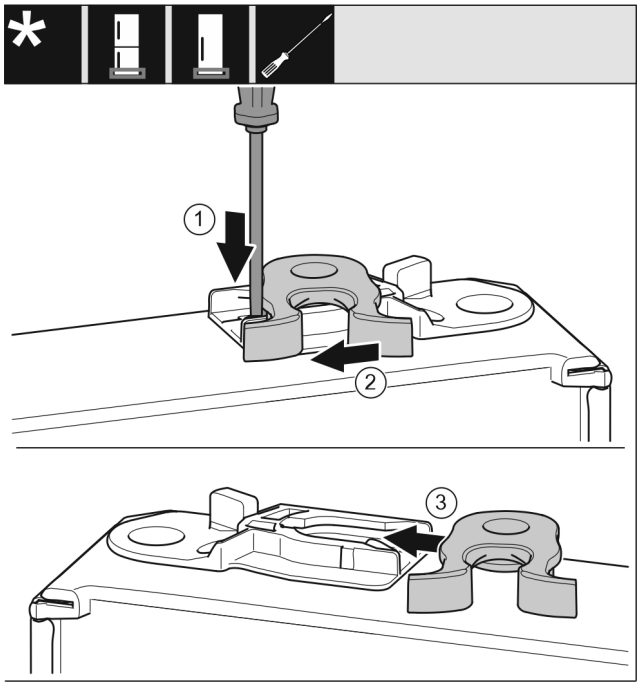


*Fig. 19*
▶ Spodní strana dveří směřuje nahoru: Dveře otočte.
▶ Plochým šroubovákem přitlačte lamelu *Fig. 19 (1)* dolů.
▶ Vytáhněte petlici *Fig. 19 (2)* z vedení.
▶ Petlici *Fig. 19 (3)* zasuňte do vedení na druhé straně.
▶ Horní strana dveří směřuje nahoru: Dveře otočte.

### 3.9.6 Montáž dveří

▶ Dveře usaďte na spodním ložiskovém čepu.

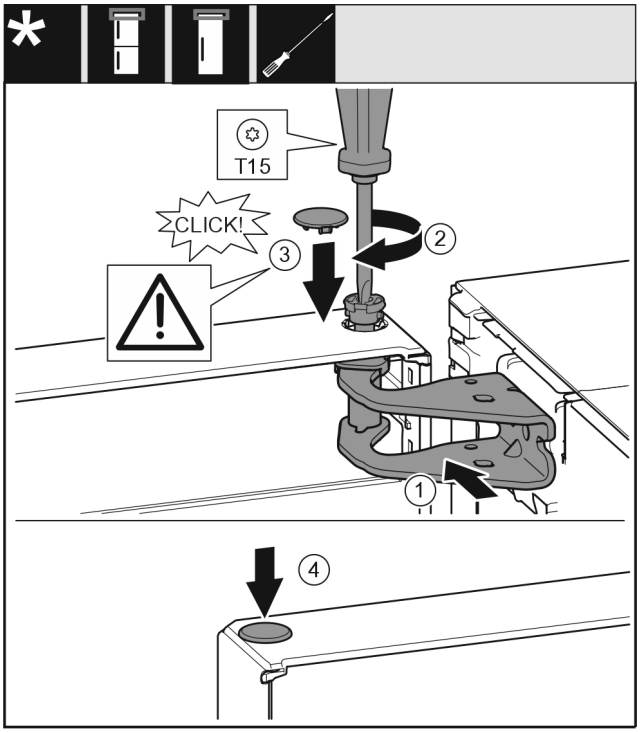


*Fig. 20*
▶ Dveře nahoře vyrovnejte s otvorem ve stojanu ložiska *Fig. 20 (1)*.
▶ Vložte čep *Fig. 20 (2)* a pevně jej utáhněte šroubovákem.
▶ Nasaďte kryt *Fig. 20 (3)*.
▶ Zkontrolujte, zda kryt *Fig. 20 (3)* doléhá na dveře.
▶ Nasaďte kryt *Fig. 20 (4)*.

### 3.9.7 Vyrovnání dveří

**U všech přístrojů:**

**VÝSTRAHA**
Nebezpečí zranění vypadávajícími dvířky!
Pokud nejsou díly ložiska dostatečně pevně přišroubovány, mohou dveře vypadnout. To může vést k vážným zraněním. Dvířka se navíc řádně nedovírají, takže chlazení pak není dostatečné.
▶ Stojany ložiska přišroubujte momentem 4 Nm.
▶ Zkontrolujte všechny šrouby a popř. je dotáhněte.

▶ Dveře případně pomocí obou podélných otvorů ve spodním stojanu ložiska vyrovnejte tak, aby lícovaly se skříní přístroje. Přiloženým nástrojem T20 k tomu vyšroubujte prostřední šroub ve spodním stojanu ložiska. Nástrojem T20 nebo šroubovákem T20 trochu povolte zbývající šrouby a vyrovnejte přes podélné otvory.
▶ Podepření dveří: Seřizovací nožku pomocí vidlicového klíče SW10 dole na stojanu ložiska vyšroubujte, až přilehne na podlaze, pak šroubujte dále o 90°.

### 3.9.8 Připevnění krytů

**U přístrojů bez tlumiče zavírání:**

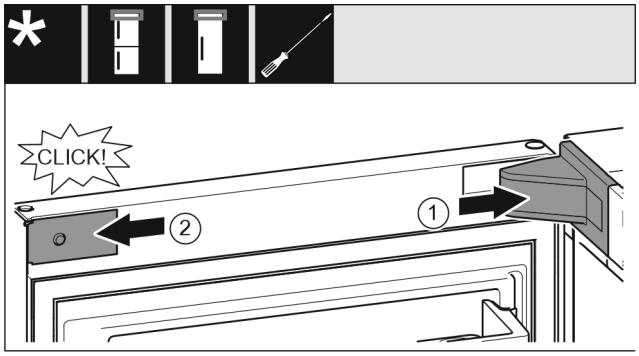


*Fig. 21*

Dveře jsou otevřené o 90°.

▶ Nasaďte a zaklapněte kryt stojanu ložiska *Fig. 21 (1)*, příp. opatrně přitlačte od sebe.

▶ Z boku nasaďte záslepku *Fig. 21 (2)* a zaklapněte.

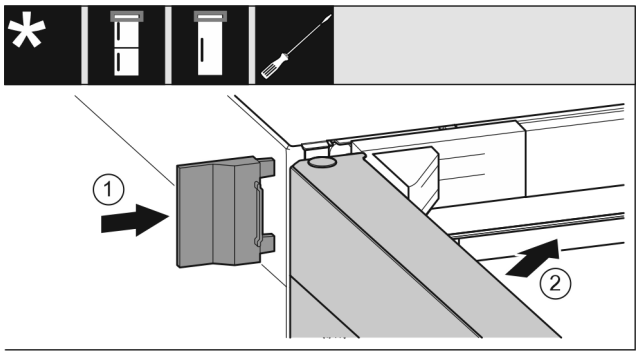


*Fig. 22*

▶ Vnější kryt *Fig. 22 (1)* nasuňte.

▶ Zavřete horní dveře *Fig. 22 (2)*.

## 3.10 Připojení spotřebiče k přívodu vody

Zajistěte, aby byly splněny následující předpoklady:

- ❑ Rozměry pro připojení na vodovod jsou známé a dodrží se.
- ❑ Je dodržen tlak vody.
- ❑ Voda se do přístroje přivádí z rozvodu studené vody, který je dimenzován na provozní tlak a je připojený na zásobování pitnou vodou.
- ❑ Všechny přístroje a zařízení, které se používají pro přívod vody, vyhovují platným předpisům příslušné země.
- ❑ Zadní strana přístroje je přístupná, abyste přístroj mohli připojit k zásobování pitnou vodou.
- ❑ Použije se přiložená hadice. Staré hadice se zlikvidují.
- ❑ V připojovací armatuře hadice je sítko a těsnění.
- ❑ Mezi hadicovým vedením a domovní přípojkou vody je kohoutek, kterým můžete v případě potřeby přerušit přívod vody.
- ❑ Vodovodní kohoutek se nachází mimo zadní část spotřebiče a je snadno přístupný. Díky tomu můžete spotřebič umístit co nejblíže ke zdi a v případě potřeby rychle zavřít kohoutek.

**VÝSTRAHA**

Nebezpečí úrazu elektrickým proudem kvůli vodě!

▶ Před připojením k vedení vody: Přístroj odpojte od síťové zásuvky.

▶ Před připojením k přívodnímu vedení vody: Uzavřete přívod vody.

▶ Zajistěte, aby přístroj připojoval k přívodu pitné vody pouze kvalifikovaný odborný personál.

**VÝSTRAHA**

Nebezpečí otravy znečištěnou vodou!

▶ Napojte pouze na přívod pitné vody.

### 3.10.1 Připojení hadice

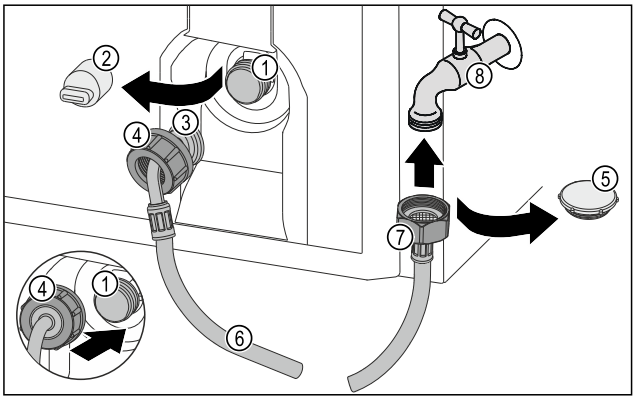


*Fig. 23*

**(1)** Elektromagnetický ventil: Elektromagnetický ventil je dole na zadní straně přístroje. Má připojovací závit R3/4.
**(2)** Kryt
**(3)** Zahnutý konec hadice
**(4)** Matice
**(5)** Uzavírací víčko
**(6)** Hadice
**(7)** Rovný konec hadice
**(8)** Vodovodní kohoutek

**POZOR**

Nebezpečí poškození v důsledku nesprávné montáže!

▶ Hadici při montáži nepoškoďte ani neohýbejte.

▶ Hadici při instalaci přístroje nepoškoďte ani neohýbejte.

**Připojení hadice k přístroji:**

▶ Stáhněte kryt *(2)*.

▶ Matici *(4)* posuňte přes zahnutý konec hadice *(3)* až na konec a držte.

**POZOR**

Netěsný elektromagnetický ventil v důsledku poškozených závitů!

Pokud je elektromagnetický ventil netěsný, může unikat voda.

▶ Při montáži matice na elektromagnetický ventil postupujte podle níže uvedených pokynů.

▶ Opatrně nasaďte matici *(4)* na elektromagnetický ventil *(1)* a přidržte ji na místě.

▶ Rukou našroubujte matici *(4)* na závit, až dosáhnete bezpečného a pevného usazení.

▷ Hadice je připojená k přístroji.

**Připojení hadice k vodovodnímu kohoutku:**

▶ Uzavírací víčko *Fig. 23 (5)* odstraňte.

▶ Rovný konec hadice *Fig. 23 (7)* připojte k vodovodnímu kohoutku *Fig. 23 (8)*.

▶ Utáhněte matici na rovném konci hadice *Fig. 23 (7)* ve směru hodinových ručiček.

▷ Hadice je připojená k vodovodnímu kohoutku.

### 3.10.2 Kontrola vodního systému

Před kompletní montáží spotřebiče doporučuje společnost Liebherr zkontrolovat těsnost vodního systému.

▶ Pomalu otevřete vodovodní kohoutek.

▶ Zkontrolujte, zda jsou hadice, přívod vody a přípojky těsné.

▷ Vodní systém je zkontrolovaný z hlediska těsnosti.

▷ Vodní systém je těsný: Spotřebič můžete kompletně nainstalovat.

**Poznámka**
**IceMaker**: Před prvním použitím je nutné IceMaker vyčistit. (viz Quick Start Guide nebo Návod k použití)

## 3.11 Montáž vymezovačů odstupu od stěny*

S vymezovači odstupu od stěny docílí váš spotřebič deklarované spotřeby energie a při vyšší vlhkosti okolí se netvoří žádná kondenzační voda. Spotřebič je bez použití vymezovačů odstupu od stěny zcela funkční, má však nepatrně vyšší spotřebu energie.

Pokud vložíte vymezovače odstupu od stěny, hloubka spotřebiče se zvětší o cca 15 mm.*

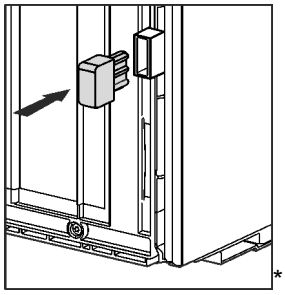

*

▶ Spotřebič s přiloženými vymezovači odstupu od stěny: Namontujte vymezovače odstupu od stěny na zadní stranu spotřebiče nalevo i napravo dolů.

## 3.12 Instalace přístroje

**UPOZORNĚNÍ**
Nebezpečí zranění těžkým spotřebičem!
▶ Spotřebič musí na místo instalace přepravovat dvě osoby.

**VÝSTRAHA**
Nebezpečí požáru z důvodu zkratu!
▶ Když nainstalujete spotřebič: Neohýbejte, neskřípněte nebo nepoškozujte přívodní síťový kabel.
▶ Spotřebič neprovozujte s vadným přívodním kabelem.

**VÝSTRAHA**
Nebezpečí požáru a poškození!
▶ Na přístroj nepokládejte přístroje produkující teplo, např. mikrovlnou troubu, opékač topinek apod.!

Zajistěte, aby byly dodrženy následující předpoklady:
❑ Přístroj přesouvejte výhradně nenaplněný.
❑ Přístroj instalujte výhradně s pomocí.

▶ Z přiloženého balení vyjměte přívodní síťový kabel.
▶ Zapojte zásuvku chladicího zařízení přívodního síťového kabelu zcela do zástrčky spotřebiče na zadní straně spotřebiče. Dbejte na pevné usazení zásuvky chladicího zařízení.
▶ Síťovou zástrčku v případě potřeby položte s pomocí kabelu k volné zásuvce.

## 3.13 Vyrovnání přístroje

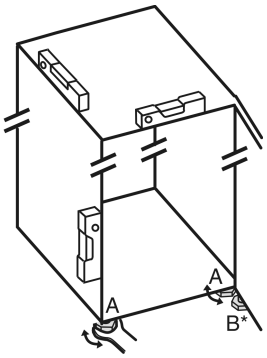


*Fig. 24*

▶ Seřizovací nožky *Fig. 24 (A)* vyšroubujte pomocí přiloženého vidlicového klíče a pomocí vodováhy, dokud nebude spotřebič pevně vyrovnaný.
▷ Spotřebič je vyrovnaný.

**UPOZORNĚNÍ**
Nebezpečí zranění a poškození v důsledku převržení spotřebiče!
Nedoléhá-li seřizovací nožka **B** na dolním stojanu ložiska správně na zem, může se spotřebič převrhnout. To může vést k věcným škodám a zraněním.
▶ Seřizovací nožku **B** na stojanu ložiska vyšroubujte podle pokynu.

▶ Seřizovací nožku *Fig. 24 (B)* na stojanu ložiska vytáčejte pomocí přiloženého vidlicového klíče, až dosedne na zem.
▶ Seřizovací nožku *Fig. 24 (B)* otočte maximálně o dalších 90°, abyste zabránili poškození dveří.
▷ Spotřebič je zajištěn proti převržení.

## 3.14 Instalace více spotřebičů

Spotřebiče jsou vyvinuty pro různé druhy instalace. Pokud chcete umístit více spotřebičů vedle sebe nebo na sebe, zajistěte, aby byly splněny následující předpoklady:
❑ Vedle sebe nebo na sebe umisťujte výhradně takové spotřebiče, které byly pro tento účel vyvinuty.
❑ Všímejte si poznámek a následující tabulky.

**POZOR**
Nebezpečí poškození vlivem kondenzátu!
▶ Spotřebič neinstalujte přímo vedle jiného chladicího nebo mrazicího přístroje.

| Model | Druh instalace |
|---|---|
| všechny modely | jednotlivě |
| Modely, jejichž modelové označení začíná na **S...**. | vedle sebe „Side-by-Side“ (SBS) |

| Model | Druh instalace |
|---|---|
| Modely bez vyhřívání boční stěny | 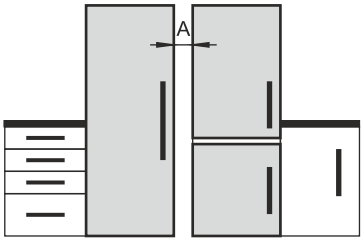 <br>**Vedle sebe:** Umístěte spotřebiče od sebe ve vzdálenosti **A** 70 mm.<br>Pokud tuto vzdálenost nedodržíte, na bočních stěnách mezi spotřebiči se vytvoří kondenzační voda.<br> 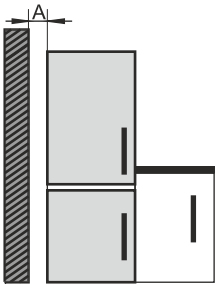 <br>**Na vnější stěně:** Ve vzdálenosti **A** proveďte umístění jako u umístění vedle sebe.<br>Pokud tuto vzdálenost nedodržíte, může se na boční stěně spotřebiče vytvářet kondenzační voda. |

*Modely a jejich druh instalace*

Přístroje sestavte podle samostatných návodů k montáži.

## 3.15 Zabudování spotřebiče do kuchyňské linky

Spotřebič můžete zabudovat do kuchyňské linky. Dodržujte při tom následující podmínky instalace:

- Pokud nad spotřebič montujete nástavnou skříňku, musíte na zadní straně nástavné skříňky zajistit průřez ventilace s odpovídající hloubkou.
- Pokud spotřebič se závěsem umístíte vedle stěny, musíte dodržet odstup od stěny.
- Aby bylo možné dveře zcela otevřít, musí spotřebič vyčnívat o tloušťku přední strany. V závislosti na hloubce výklenku může spotřebič vyčnívat dále.

**VÝSTRAHA**

Nebezpečí požáru z důvodu zkratu!

▶ Když nainstalujete spotřebič: Neohýbejte, neskřípněte nebo nepoškozujte přívodní síťový kabel.

▶ Spotřebič neprovozujte s vadným přívodním kabelem.

Zajistěte, aby byly splněny následující předpoklady:

❑ Zásuvka je snadno přístupná a není umístěná za spotřebičem.

❑ Jsou dodrženy požadavky na větrání. (viz 3.3 Požadavky na větrání)

❑ Jsou zohledněny připojovací rozměry. (viz 3.17 Připojení spotřebiče k elektrickému napájení)

❑ Jsou namontovány vymezovače odstupu od stěny.*

### 3.15.1 Rozměry výklenku pro spotřebiče s prohlubní pro rukojeť

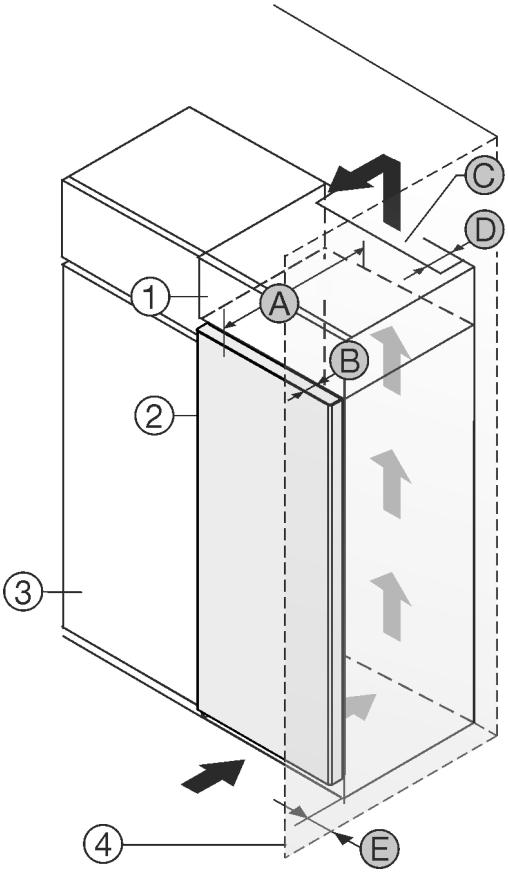


*Fig. 25*

**(1)** Nástavná skříňka
**(2)** Přístroj
**(3)** Kuchyňská skříň
**(4)** Stěna
**(A)** Hloubka spotřebiče
**(B)** Hloubka dvířek
**(C)** Ventilační průřez
**(D)** Vzdálenost zadní strany spotřebiče
**(E)** Vzdálenost ke straně přístroje

| Spotřebiče s prohlubní pro rukojeť: | |
|---|---|
| A | 675 mm[x] |
| B | 75 mm |
| C | min. 300 cm² |
| D | min. 50 mm |
| E | min. 13 mm |

| Spotřebiče se zapuštěnou rukojetí a skleněným čelem / kamenným čelem: | |
|---|---|
| A | 682 mm[x] |
| B | 82 mm |
| C | min. 300 cm² |
| D | min. 50 mm |
| E | min. 20 mm |

[x] U spotřebičů s vymezovači odstupu od stěny se rozměr zvětší o 15 mm.*

## 3.16 Po instalaci

▶ Odstraňte všechny přepravní pojistky ve vnitřním prostoru.

**POZOR**
Věcné poškození špičatými nebo ostrými předměty!
Pokud při odstraňování obalového materiálu použijete špičaté nebo ostré předměty, můžete spotřebič poškodit.
▶ K odstranění obalového materiálu nepoužívejte žádné špičaté nebo ostré předměty.

▶ Odstraňte ochranné fólie ve vnitřním prostoru: Fólii odstraňujte plošně podél součásti, aby se minimalizovala její přilnavost.
▶ Vyčistěte spotřebič. (viz 10.3 Čištění přístroje)
▶ Poznamenejte si typ (model, číslo), název spotřebiče, číslo spotřebiče/sériové číslo, datum nákupu a adresu prodejce.

## 3.17 Připojení spotřebiče k elektrickému napájení

**VÝSTRAHA**
Nebezpečí úrazu elektrickým proudem a zranění v důsledku poškození spotřebiče nebo poškozeného přívodního kabelu! Ohrožení života a řezná poranění. Pokud došlo během přepravy k poškození spotřebiče nebo přívodního kabelu, můžete být usmrceni zásahem elektrickým proudem. Kromě toho se můžete přivodit řezné poranění o poškozené části skříně spotřebiče.
▶ Po přepravě zkontrolujte spotřebič a přívodní kabel, zda u nich nedošlo k poškození.
▶ Spotřebič za žádných okolností neuvádějte do provozu, pokud je spotřebič nebo přívodní kabel poškozen.
▶ Kontaktujte zákaznický servis.

Spotřebič připojíte k elektrické síti pomocí samostatně dodávaného přívodního síťového kabelu. Přívodní síťový kabel má na jednom konci zásuvku chladicího zařízení a na druhém konci síťovou zástrčku.

Zajistěte, aby byly splněny následující předpoklady:
- Spotřebič ani přívodní síťový kabel jsou nepoškozené.
- Spotřebič je předpisově ustavený. (viz 3.11 Montáž vymezovačů odstupu od stěny*)
- Požadavky na elektrické připojení jsou splněny.
- Rozměry pro předpisové připojení jsou známy a dodrženy. (viz 3.4 Připojovací rozměry napájecího zdroje)
- Síťové napětí a frekvence odpovídají údajům na typovém štítku.
- Zásuvka má předpisové uzemnění a elektrické jištění.
- Vybavovací proud jističe je mezi 10 A a 16 A.
- Zásuvka je snadno přístupná a není umístěná za spotřebičem. (viz 3.4 Připojovací rozměry napájecího zdroje)

**POZOR**
Nebezpečí poškození v důsledku nesprávného provozu!
Poškození elektrických komponent spotřebiče.
▶ Používejte pouze dodané přívodní kabely.

**VÝSTRAHA**
Nebezpečí požáru v důsledku nesprávného připojení!
Popáleniny.
Poškození spotřebiče.
▶ Nepoužívejte prodlužovací kabely.
▶ Nepoužívejte rozvodné lišty.

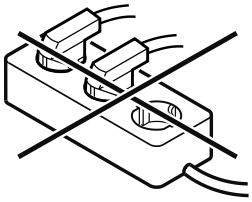

**POZOR**
Nebezpečí poškození v důsledku nesprávného připojení!
Poškození spotřebiče.
▶ Přístroj nepřipojujte k ostrůvkovým střídačům, jako např. solárním elektrárnám a benzínovým generátorům.

▶ Síťovou zástrčku přívodního síťového kabelu připojte na zdroj napětí. Dbejte na pevné usazení síťové zástrčky v zásuvce.
▷ Na displeji se zobrazí logo Liebherr.
▷ Zobrazení přejde do symbolu Standby.
▷ Pokud není do 60 sekund provedená žádná akce: Symbol Standby vybledne nebo zmizí.
▷ Spotřebič je připojený. První uvedení do provozu viz následující kapitola nebo návod k použití.

## 3.18 Likvidace obalu

**VÝSTRAHA**
Nebezpečí udušení balicím materiálem a fólií!
▶ Nenechte děti, aby si hrály s balicím materiálem.

Obal je vyroben z recyklovatelného materiálu:
- Vlnitá lepenka/lepenka
- Díly z napěněného polystyrénu
- Fólie a sáčky z polyetylénu
- Stahovací pásky z polypropylénu
- přibitý dřevěný rám s podložkou z polyetylenu*
▶ Balicí materiál dopravte na oficiální sběrné místo.

# 4 Princip funkce displeje Touch

Spotřebič ovládáte displejem Touch. Pomocí displeje Touch (dále jen „displej“) vybíráte funkce spotřebiče klepnutím na ně. Pokud po dobu 10 sekund neprovedete na displeji žádnou akci, přejde displej buď zpět do nadřazeného menu, nebo přímo na zobrazení stavu.

## 4.1 Navigace a vysvětlení symbolů

Na obrázcích jsou použity různé symboly pro navigaci pomocí displeje. Následující tabulka tyto symboly popisuje.

| Symbol | Popis |
|---|---|
| | **Stiskněte navigační šipku vpřed:** Pokračujte v navigaci v menu jedna. |
| | **Stiskněte navigační šipku vzad:** Skočte zpět do prvního menu. |

| Symbol | Popis |
|---|---|
| | **Stiskněte několikrát po sobě navigační šipku:**<br>Přejděte v menu na požadovanou funkci. |
| | **Stiskněte potvrzovací symbol:**<br>Aktivuje/deaktivuje funkci.<br>Otevřete podmenu. |
| Back | **Stiskněte potvrzovací symbol ve spojení se symbolem zpět:**<br>Skok o jednu úroveň menu zpět. |
| | **Šipka s hodinami:**<br>Trvá déle než 10 sekund, než se na displeji zobrazí následující zobrazení. |
| 2s 5s 10s | **Šipka s časovým údajem:**<br>Trvá uvedený čas, než se na displeji zobrazí následující zobrazení. |
| | **Otevřete symbol „Menu nastavení“:**<br>Přejděte do menu nastavení a otevřete menu nastavení.<br>V případě potřeby: Přejděte v menu nastavení na požadovanou funkci.<br>(viz 4.2.1 Otevření menu nastavení) |
| | **Otevřete symbol „Rozšířené menu“:**<br>Přejděte do rozšířeného menu a otevřete rozšířené menu.<br>V případě potřeby: Přejděte v rozšířeném menu na požadovanou funkci.<br>(viz 4.2.2 Otevření rozšířeného menu ) |
| Žádná akce po dobu 10 sekund | Pokud po dobu 10 sekund neprovedete na displeji žádnou akci, přejde displej buď zpět do nadřazeného menu, nebo přímo na zobrazení stavu. |
| Zavřete a znovu otevřete dveře. | Zavřete-li dveře a ihned je opět otevřete, přejde zobrazení přímo zpět na zobrazení stavu. |

*Poznámka: Obrázky displeje jsou uvedeny s anglickými výrazy.*

## 4.2 Menu

Funkce spotřebiče jsou rozděleny do různých menu.

| Menu | Popis |
|---|---|
| Hlavní menu | Po zapnutí spotřebiče se automaticky zobrazí hlavní menu.<br>Odtud přejdete k nejdůležitějším funkcím spotřebiče, menu nastavení a rozšířenému menu. |
| Settings<br>Menu pro nastavení | Menu nastavení obsahuje další funkce pro nastavení spotřebiče.<br>(viz 4.2.1 Otevření menu nastavení) |
| Rozšířené menu | Rozšířené menu obsahuje speciální funkce pro nastavení spotřebiče. Přístup do rozšířeného menu je chráněný číselným kódem **1 5 1**.<br>(viz 4.2.2 Otevření rozšířeného menu ) |

### 4.2.1 Otevření menu nastavení

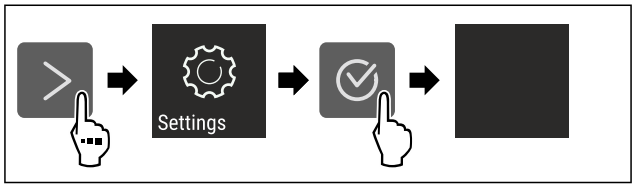


*Fig. 26 Ilustrační zobrazení*

▶ Proveďte kroky manipulace podle obrázku.
▷ Menu nastavení je otevřené.
▶ V případě potřeby: Přejděte na požadovanou funkci.

### 4.2.2 Otevření rozšířeného menu

*Fig. 27*

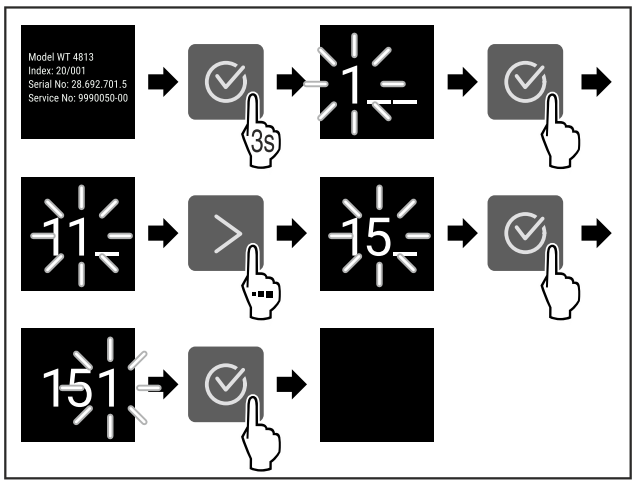


*Fig. 28 Ilustrační zobrazení, přístup s číselným kódem **151***

▶ Proveďte kroky manipulace podle obrázku.
▷ Rozšířené menu je otevřené.
▶ V případě potřeby: Přejděte na požadovanou funkci.

## 4.3 Klidový režim

Pokud se displeje nedotknete po dobu 1 minuty, přepne se do klidového režimu. V klidovém režimu je jas zobrazení ztlumený.

### 4.3.1 Ukončení klidového režimu

▶ Stiskněte libovolné navigační tlačítko.
▷ Klidový režim je ukončený.

# 5 Uvedení do provozu

## 5.1 Zapnutí spotřebiče (první uvedení do provozu)

Zajistěte, aby byly splněny následující předpoklady:

❑ Přístroj je nainstalovaný a připojený podle návodu k montáži.
❑ Všechny lepicí pásky, lepicí a ochranné fólie a rovněž přepravní pojistky ve spotřebiči a na něm jsou odstraněny.
❑ Všechny reklamní letáky jsou ze zásuvek vyjmuté.
❑ Princip funkce displeje Touch je známý. (viz 4 Princip funkce displeje Touch)

**Zapněte spotřebič přes displej Touch:**

▶ Když je displej v klidovém režimu: Stiskněte potvrzovací symbol.
▶ Proveďte akční kroky podle obrázku.

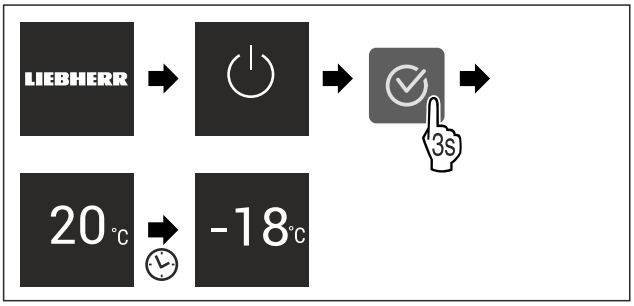


*Fig. 29 Ilustrační zobrazení*

▷ Zobrazí se zobrazení stavu.
▷ Spotřebič chladí na cílovou teplotu nastavenou z výroby.
▷ Spotřebič se spustí v demo režimu (zobrazí se zobrazení stavu s nápisem DEMO): Pokud se spotřebič spustí v demo režimu, můžete demo režim během následujících 5 minut deaktivovat. (viz Demo režim)

**Další informace:**

- IceMaker uveďte do provozu. (viz 5.2 Uvedení IceMaker do provozu)
- SmartDevice uveďte do provozu. (viz 2.3 SmartDevice) a (viz WLAN)

**Poznámka**
Výrobce doporučuje:
▶ **Mražené výrobky** vkládejte při teplotě -18 °C nebo nižší.
▶ Dodržujte pokyny ke skladování. (viz 6.1 Pokyny ke skladování)

**Poznámka**
Sie erhalten Zubehör im Liebherr-Hausgeräte-Shop unter go.liebherr.com/47wtc4.

## 5.2 Uvedení IceMaker do provozu

Pokud je spotřebič vybaven IceMaker, musíte **před prvním použitím** IceMaker vyčistit.

Zajistěte, aby byly splněny následující předpoklady:

❑ Připojení vody je vytvořené. Viz Installation Guide nebo návod k montáži.
❑ Přístroj je kompletně připojený.

▶ Vyčistěte IceMaker. (viz 10.3.5 Čištění IceMaker)

# 6 Uskladnění

## 6.1 Pokyny ke skladování

**VÝSTRAHA**
Nebezpečí požáru způsobené elektrickými spotřebiči!
Pokud používáte elektrické spotřebiče v části spotřebiče určené pro potraviny, může dojít k požáru.
▶ Nepoužívejte v potravinovém prostoru spotřebiče žádné elektrické spotřebiče, pokud nejsou doporučené výrobcem.

**Poznámka**
Spotřeba energie stoupá a chladicí výkon se zmenšuje, pokud nestačí ventilace.
▶ Nechte vždy volnou vzduchovou štěrbinu.

Dodržujte následující zadání pro skladování:

- Potraviny dobře zabalte.
- Potraviny skladujte s odstupy, aby vzduch mohl dobře cirkulovat.
- Potraviny skladujte podle pokynů na obalu.
- Vždy dodržujte minimální datum spotřeby uvedené na obalu.

**Poznámka**
Nedodržení těchto zásad může vést ke zkažení potravin.

## 6.2 Mrazicí prostor

Zde se při -18 °C vytváří suché, mrazivé skladovací klima. Mrazivé skladovací klima je vhodné ke skladování hlubokozmrazených výrobků a mražených výrobků po dobu několika měsíců, k výrobě kostek ledu nebo k mražení čerstvých potravin.

### 6.2.1 Mražení potravin

**Množství mražených potravin**

V rozmezí 24 hodin můžete zmrazit maximálně tolik kg čerstvých potravin, kolik je uvedeno na typovém štítku (viz 11.5 Typový štítek) pod údajem „Mrazicí výkon... kg/24h“.

Aby potraviny rychle promrzly i uvnitř, dodržujte následující množství v jednom balení:

- Ovoce a zelenina do 1 kg
- Maso do 2,5 kg

**Mražení potravin se SuperFrost**

V závislosti na množství mražených potravin můžete před zmrazením aktivovat funkci SuperFrost, abyste dosáhli nižších mrazicích teplot. (viz SuperFrost)
▶ Pokud je množství mražených potravin větší než přibližně 2 kg, aktivujte funkci SuperFrost.

Okamžik aktivace funkce SuperFrost závisí na množství mražených potravin:

| Množství mražených potravin | Okamžik pro aktivaci SuperFrost |
|---|---|
| Malé množství mražených potravin | SuperFrost aktivujte asi 6 hodin před mražením.<br>Jakmile spotřebič automaticky deaktivuje SuperFrost, můžete potraviny přerovnat. |

| Množství mražených potravin | Okamžik pro aktivaci SuperFrost |
|---|---|
| Maximální množství mražených potravin | SuperFrost aktivujte asi 24 hodin před mražením.<br>Jakmile spotřebič automaticky deaktivuje SuperFrost, můžete potraviny přerovnat. |

**Třídění potravin**

**UPOZORNĚNÍ**
Nebezpečí zranění skleněnými střepy!
Láhve a plechovky s nápoji mohou při mražení prasknout. To platí zvláště pro nápoje sycené oxidem uhličitým.
▶ Lahve a plechovky s nápoji zmrazujte pouze v případě, že jste aktivovali funkci BottleTimer v aplikaci SmartDevice.

| Množství mražených potravin | Třídění potravin |
|---|---|
| Malé množství mražených potravin | Zabalené potraviny vložte do nejhořejší zásuvky.<br>Pokud je to možné, umístěte potraviny do zadní části zásuvky u zadní stěny. |
| Maximální množství mražených potravin | Rozdělte zabalené potraviny do všech zásuvek, ale mražené potraviny vkládejte pouze do spodní zásuvky.<br>Pokud je to možné, umístěte potraviny do zadní části zásuvky u zadní stěny. |

### 6.2.2 Rozmrazování potravin

**VÝSTRAHA**
Nebezpečí otravy z jídla!
▶ Rozmražené potraviny znovu nemrazte.
▶ Rozmrazené potraviny zpracujte co nejrychleji.

Potraviny můžete rozmrazovat různými způsoby:
- v chladničce
- v mikrovlnné troubě
- v troubě/horkovzdušné troubě
- při pokojové teplotě

▶ Odeberte pouze tolik potravin, kolik je nutné.

### 6.2.3 Mrazicí deska

Pomocí mrazicí desky můžete zmrazit bobuloviny, bylinky, zeleninu a další malé mražené výrobky, aniž by zmrzly dohromady. Zmražené výrobky si zachovají do značné míry původní tvar, což usnadňuje jejich pozdější porcování.
▶ Potraviny rozložte nezabalené na mrazicí desku tak, aby mezi sebou měly místo.

## 6.3 Doba skladování

Uvedené doby skladování jsou orientační hodnoty.

U potravin s uvedením minimální trvanlivosti platí vždy datum uvedené na obalu.

| Orientační hodnoty skladovatelnosti různých druhů potravin | | |
|---|---|---|
| Zmrzlina | při -18 °C | 2 až 6 měsíců |
| Salám, šunka | při -18 °C | 2 až 3 měsíců |
| Chléb, pečivo | při -18 °C | 2 až 6 měsíců |
| Zvěřina, vepřové maso | při -18 °C | 6 až 9 měsíců |
| Ryby, tučné | při -18 °C | 2 až 6 měsíců |
| Ryby, libové | při -18 °C | 6 až 8 měsíců |
| Sýry | při -18 °C | 2 až 6 měsíců |
| Drůbež, hovězí maso | při -18 °C | 6 až 12 měsíců |
| Zelenina, ovoce | při -18 °C | 6 až 12 měsíců |

# 7 Úspora energie

- Je třeba stále dbát na správný přívod vzduchu a odvětrávání. Nezakrývejte ventilační otvory, příp. mřížky.
- Větrací štěrbiny nikdy nezakrývejte.
- Spotřebič nestavte na přímé sluneční světlo nebo vedle topení apod.
- Pokud spotřebič ustavíte přímo vedle trouby, může se spotřeba energie mírně zvýšit. To závisí na délce a intenzitě používání trouby.
- Spotřeba energie závisí na podmínkách instalace, např. na okolní teplotě . Při vyšší okolní teplotě se může spotřeba energie zvýšit.
- Přístroj otvírejte na co nejkratší dobu.
- Čím nižší teplota je nastavena, tím vyšší je spotřeba energie.
- Všechny potraviny uchovávejte dobře zabalené a zakryté. Zamezí se tak tvorbě jinovatky.
- Vkládání horkých jídel: nejprve nechte zchladnout na pokojovou teplotu.

# 8 Obsluha

## 8.1 Ovládací a indikační prvky

### 8.1.1 Zobrazení Status

*Fig. 30*
**(1)** Ukazatel teploty

Ukazatel Status zobrazuje nastavenou teplotu a je výstupním ukazatelem. Odtud se provádí navigace k nastavením a funkcím.

### 8.1.2 Symboly indikace

Symboly indikace informují o aktuálním stavu přístroje.

| Symbol | Stav přístroje |
|---|---|
| | **Standby**<br>Přístroj nebo teplotní zóna jsou vypnuty. |
| | **Pulsující číslo**<br>Přístroj pracuje. Teplota pulsuje, dokud není dosaženo nastavené hodnoty. |

| Symbol | Stav přístroje |
|---|---|
| | **Pulsující symbol**<br>Přístroj pracuje. Provede se nastavení. |
| | **Vytvoří se pruh**<br>Funkce se aktivuje. |

## 8.2 Funkce spotřebiče

### 8.2.1 Poznámky k funkcím spotřebiče

Funkce spotřebiče jsou z výroby nastavené tak, aby byl spotřebič plně funkční.

Před změnou, aktivací nebo deaktivací funkcí spotřebiče se ujistěte, že jsou splněny následující požadavky:

- ❑ Přečetli jste si popisy fungování displeje a porozuměli tomu. (viz 4 Princip funkce displeje Touch)
- ❑ Seznámili jste se s ovládacími a zobrazovacími prvky spotřebiče.

### Vypnutí a zapnutí spotřebiče

Tato funkce slouží k vypnutí a zapnutí celého spotřebiče.

**Vypnutí spotřebiče**

Pokud spotřebič vypnete, dříve provedená nastavení zůstanou uložená.

Zajistěte, aby byly splněny následující předpoklady:

- ❑ Pokyny k jednání (viz 12 Odstavení z provozu) jsou provedené.

*Fig. 31*

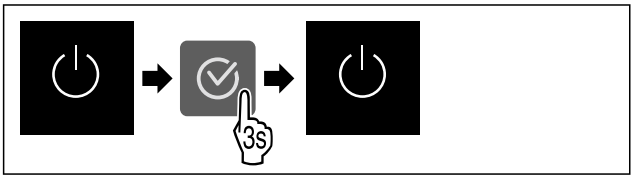


*Fig. 32*

▶ Proveďte akční kroky podle obrázku.
▷ Spotřebič je vypnutý.
▷ Na displeji se objeví symbol Standby.
▷ Displej zčerná.

**Zapnutí spotřebiče**

Když se displej nachází v klidovém režimu:

▶ Stiskněte libovolné navigační tlačítko.

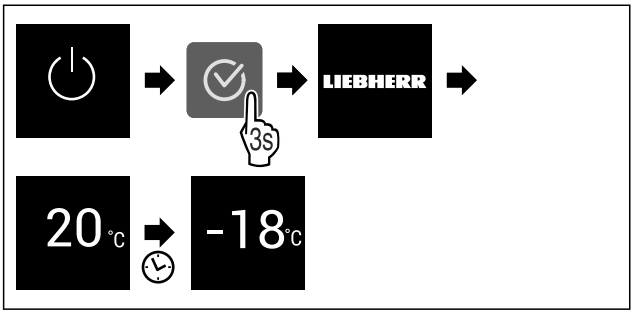


*Fig. 33 Ilustrační zobrazení*

▶ Proveďte akční kroky podle obrázku.

Když se spotřebič spustí v demo režimu:

▶ Deaktivace demo režimu. (viz Deaktivace demo režimu)
▷ Spotřebič je zapnutý.
▷ Dříve provedená nastavení jsou obnovená.
▷ Spotřebič chladí na nastavenou cílovou teplotu.

### Teplota

Pomocí této funkce nastavíte teplotu.

Teplota závisí na těchto faktorech:

- Četnost otevírání dveří
- Doba trvání otevření dveří
- Teplota místnosti v místě instalace
- Druh, teplota a množství potravin

| Mrazicí prostor | Továrně nastavená teplota | Doporučené nastavení |
|---|---|---|
| -18 °C | -18 °C | -18 °C |

**Nastavení teploty**

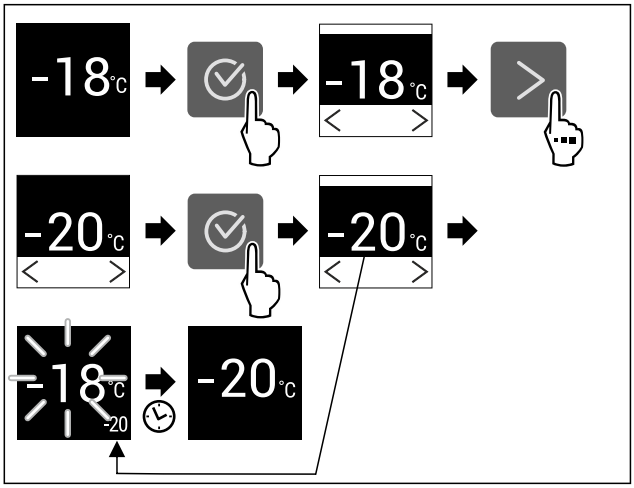


*Fig. 34 Ilustrační zobrazení*

▶ Proveďte akční kroky podle obrázku.
▷ Teplota je nastavena.

### SuperFrost

Pomocí této funkce aktivujete nebo deaktivujete režim SuperFrost. Pokud aktivujete režim SuperFrost, spotřebič zvýší mrazicí výkon. Tím dosáhněte nižších mrazicích teplot.

Použití:

- Rychlé promrazení čerstvých potravin až do středu. Tím se zajistí uchování výživné hodnoty, vzhledu a chuti potravin.
- Zvýšení rezerv chladu v uskladněných mražených výrobcích, než se spotřebič odmrazí.

Když je funkce aktivní, pracuje spotřebič s vyšším výkonem. Tím mohou být pracovní zvuky spotřebiče dočasně hlasitější a zvýší se spotřeba energie.

Pokud jsou dveře otevřené příliš dlouho, například při ukládání potravin, spotřebič automaticky zkontroluje, zda skutečná teplota ve spotřebiči odpovídá nastavené teplotě. Pokud rozdíl překročí určitou hodnotu, spotřebič automaticky zvýší chlazení. To může způsobit, že teplota zobrazená na displeji bude vyšší než skutečná teplota ve spotřebiči. To je normální a váš spotřebič funguje bezchybně.*

**Aktivace SuperFrost**

Zajistěte, aby byly splněny následující předpoklady:

❑ V úvahu se bere zmrazovaného množství a doba aktivace funkce SuperFrost. (viz Mražení potravin se SuperFrost)

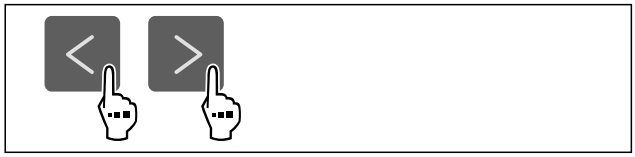

*Fig. 35*

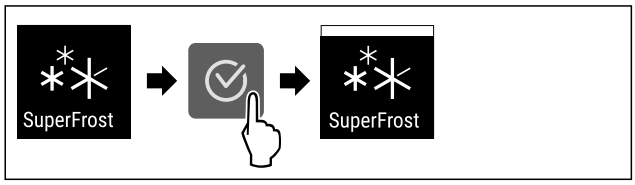


*Fig. 36*

▶ Proveďte akční kroky podle obrázku.
▷ Funkce SuperFrost je aktivována.

**Deaktivace SuperFrost**

SuperFrost se automaticky deaktivuje po 56 až 72 hodinách v závislosti na množství uložených potravin. SuperFrost můžete však kdykoliv deaktivovat ručně:

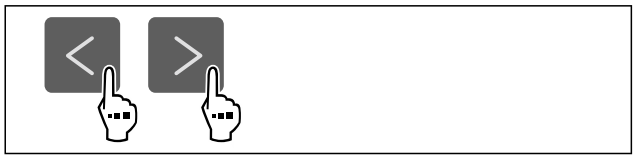

*Fig. 37*

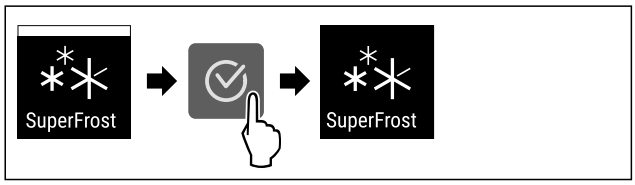


*Fig. 38*

▶ Proveďte akční kroky podle obrázku.
▷ SuperFrost je deaktivovaný.
▷ Spotřebič pracuje dále v normálním režimu.
▷ Spotřebič chladí na předem nastavenou teplotu.

## PartyMode

Pomocí této funkce aktivujete nebo deaktivujete režim PartyMode. Režim PartyMode aktivuje různé funkce, které jsou užitečné pro party.

PartyMode aktivuje následující funkce:

- SuperFrost (viz SuperFrost)
- IceMaker (viz IceMaker ) a MaxIce (viz MaxIce)

Všechny uvedené funkce můžete nastavit individuálně a flexibilně. Pokud deaktivujete režim PartyMode, pak budou zamítnuty všechny změny.

Když je funkce aktivní, pracuje spotřebič s vyšším výkonem. Tím mohou být pracovní zvuky spotřebiče dočasně hlasitější a zvýší se spotřeba energie.

**Aktivace PartyMode**

Zajistěte, aby byly splněny následující předpoklady:

❑ IceMaker je v provozu. (viz 5.2 Uvedení IceMaker do provozu)

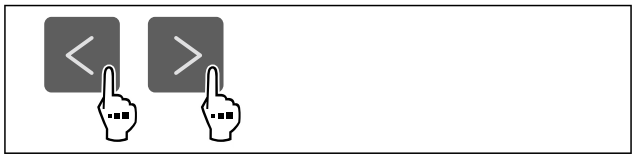

*Fig. 39*

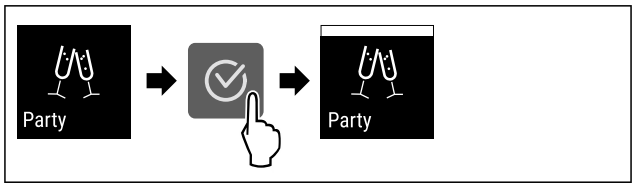


*Fig. 40*

▶ Proveďte akční kroky podle obrázku.
▷ PartyMode a příslušné funkce jsou aktivované.
▷ Aktuální teplota bliká, dokud se nedosáhne cílové teploty.

**Deaktivace PartyMode**

Režim PartyMode se po 24 hodinách automaticky deaktivuje. Režim PartyMode však můžete kdykoliv deaktivovat ručně:

*Fig. 41*

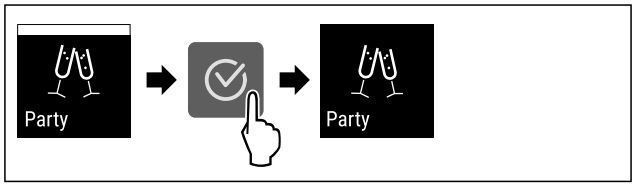


*Fig. 42*

▶ Proveďte akční kroky podle obrázku.
▷ PartyMode je deaktivovaný.
▷ Spotřebič chladí na předem nastavenou teplotu: Aktuální teplota bliká, dokud se nedosáhne cílové teploty.

## SabbathMode

Pomocí této funkce aktivujete nebo deaktivujete SabbathMode. Pokud tuto funkci aktivujete, některé elektronické funkce se vypnou. To umožňuje vašemu spotřebiči splnit náboženské požadavky židovských svátků jako např. šabat a je v souladu s certifikací STAR-K Kosher.

| Stav spotřebiče s aktivním SabbathMode |
|---|
| Ukazatel stavu trvale ukazuje SabbathMode. |
| Všechny funkce na displeji kromě **funkce Deaktivace SabbathMode** jsou zablokovány. |
| Aktivní funkce zůstanou aktivní. |
| Displej zůstane světlý, když zavřete dvířka. |
| Připomínky se neprovedou. Nastavený časový interval se dodrží. |
| Připomínky a výstrahy se nezobrazují. |
| Dveřní alarm není k dispozici. |
| Teplotní alarm není k dispozici. |
| IceMaker je mimo provoz. |

| Stav spotřebiče s aktivním SabbathMode |
|---|
| Cyklus odmrazování pracuje pouze v zadaném čase, bez ohledu na používání spotřebiče. |
| Po výpadku proudu se spotřebič vrátí do SabbathMode. |

*Stav spotřebiče*

**Poznámka**
Tento spotřebič má certifikát institutu „Institute for Science and Halacha“. (www.machonhalacha.co.il)

Seznam spotřebičů, certifikovaných podle STAR-K najdete na adrese www.star-k.org/appliances.

### Aktivace SabbathMode

**VÝSTRAHA**
Nebezpečí otravy zkaženými potravinami!
Pokud jste zapnuli režim SabbathMode a dojde k výpadku napájení, na stavovém displeji se žádná zpráva o výpadku napájení nezobrazí. Po skončení výpadku napájení pracuje spotřebič dál v režimu SabbathMode. Při výpadku proudu se mohou potraviny zkazit a jejich konzumace může vést k otravě jídlem.
Po výpadku napájení:
▶ Potraviny, které byly zmrazené a jsou rozmrazené, nejezte.

*Fig. 43*

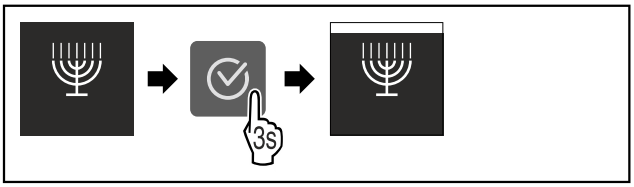


*Fig. 44*
▶ Proveďte akční kroky podle obrázku.
▷ SabbathMode je aktivován.
▷ Ukazatel stavu trvale ukazuje SabbathMode.

### Deaktivace SabbathMode

SabbathMode se po 80 hodinách automaticky deaktivuje. SabbathMode však můžete kdykoliv deaktivovat ručně:

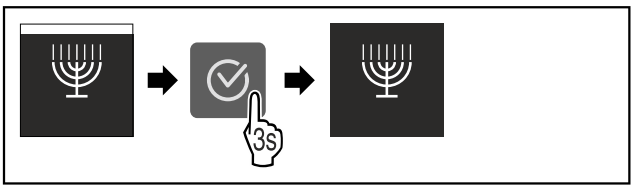


*Fig. 45*
▶ Proveďte akční kroky podle obrázku.
▷ SabbathMode je deaktivovaný.

## E-Saver

Pomocí této funkce aktivujete nebo deaktivujete režim úspory energie. Pokud aktivujete režim úspory energie, spotřeba energie se sníží a teplota ve spotřebiči se zvýší. Potraviny zůstávají čerstvé, ale jejich trvanlivost se zkracuje.

| Teplotní zóna | Doporučené nastavení (viz Nastavení teploty) | Teplota při aktivním E-Saver |
|---|---|---|
| -18 °C | -18 °C | -16 °C |

*Teploty*

### Aktivace E-Saver

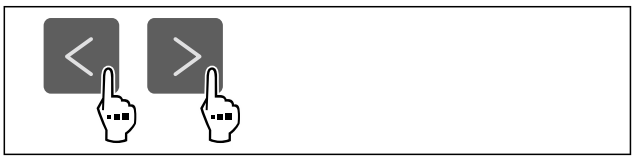

*Fig. 46*

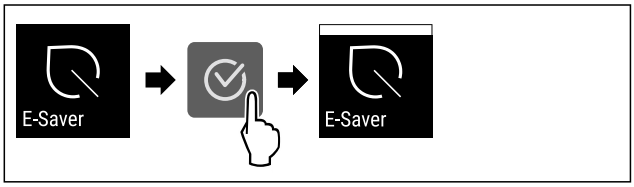


*Fig. 47*
▶ Proveďte akční kroky podle obrázku.
▷ Je aktivován režim úspory energie.

### Deaktivace E-Saver

*Fig. 48*

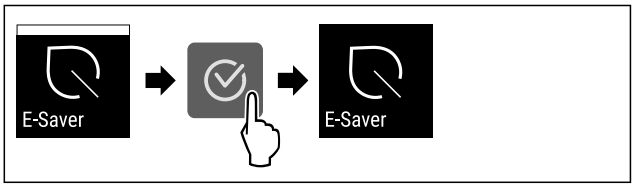


*Fig. 49*
▶ Proveďte akční kroky podle obrázku.
▷ Je deaktivován režim úspory energie.

## IceMaker

Pomocí této funkce aktivujte nebo deaktivujte výrobu kostek ledu.

| | |
|---|---|
| Více informací o množství kostek ledu: | (viz 11.1 Technické údaje) |
| Více informací o zvýšení množství kostek ledu: | (viz MaxIce) |
| Další informace o přívodu vody IceMaker: | (viz Přívod vody IceMaker ) |
| Více informací o čištění vedení IceMaker: | (viz TubeClean ) |

Když je funkce aktivní, pracuje spotřebič s vyšším výkonem. Tím mohou být pracovní zvuky spotřebiče dočasně hlasitější a zvýší se spotřeba energie.

**Aktivace IceMaker**

Zajistěte, aby byly splněny následující předpoklady:

- ❑ Je vytvořený přívod vody na pevné přípojce vody. Viz montážní návod.
- ❑ IceMaker je v provozu. (viz 9.4 IceMaker)

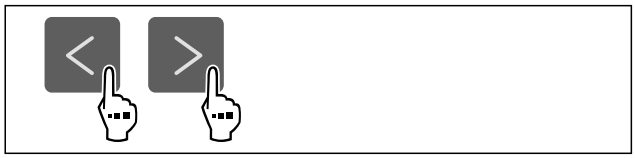

*Fig. 50*

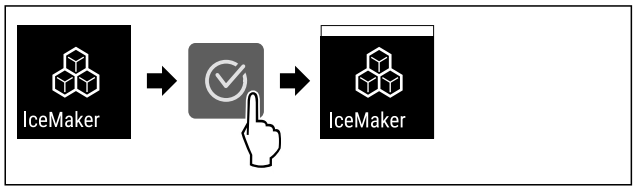


*Fig. 51*

- ▶ Proveďte akční kroky podle obrázku.
- ▷ Funkce IceMaker je aktivována. Než IceMaker vyrobí první kostky ledu, může to trvat až 24 hodin.

**Deaktivace IceMaker**

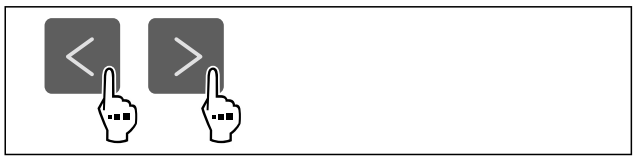

*Fig. 52*

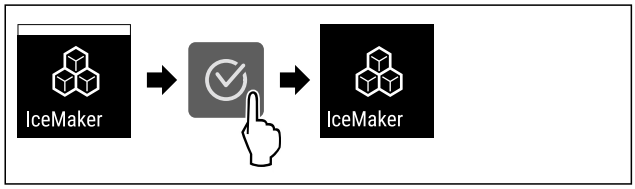


*Fig. 53*

- ▶ Proveďte akční kroky podle obrázku.
- ▷ IceMaker je vypnutý.
- ▷ Běžící výroba ledových kostek se ukončí.
- ▷ IceMaker se automaticky vypne.

## 5 Přívod vody IceMaker

Pomocí této funkce nastavíte přívod vody. Přívod vody reguluje množství přiváděné vody. Pokud přívod vody můžete změnit, když neodpovídá tlaku vody a velikosti vydávaných kostek ledu.

Přívod vody je při dodání nastavený na hodnotu 4. Můžete zvolit hodnotu od 1 (nejmenší přiváděné množství) do 8 (největší přiváděné množství).

**Nastavení přívodu vody**

Zajistěte, aby byly splněny následující předpoklady:

- ❑ IceMaker je v provozu. (viz 5.2 Uvedení IceMaker do provozu)
- ❑ IceMaker je aktivovaný. (viz IceMaker )

*Fig. 54*

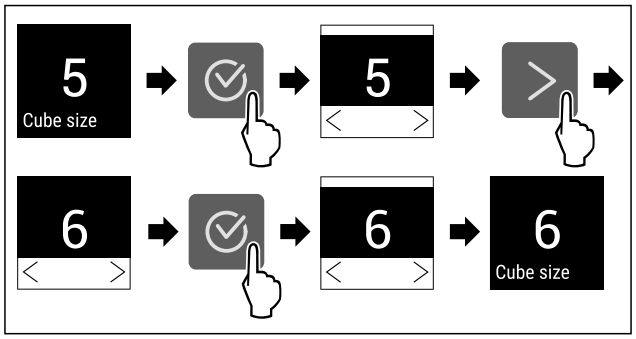


*Fig. 55 Ilustrační zobrazení: Přejděte z hodnoty 5 na hodnotu 6.*

- ▶ Proveďte akční kroky podle obrázku.
- ▷ Přívod vody je nastavený.

## MaxIce

Pomocí této funkce zvýšíte množství kostek ledu IceMaker. MaxIce se po 48 hodinách automaticky vypne. MaxIce můžete však kdykoliv vypnout ručně: (viz Deaktivace MaxIce) .

| | |
|---|---|
| Více informací o množství kostek ledu: | (viz 11.1 Technické údaje) |

**Aktivace MaxIce**

Když aktivujete MaxIce a neaktivovali jste předtím funkci IceMaker (viz IceMaker ) , aktivujete s MaxIce automaticky také funkci IceMaker.

Pokud jste ještě neaktivovali funkci IceMaker, zajistěte, aby byly splněny následující předpoklady:

- ❑ Je vytvořený přívod vody na pevné přípojce vody. Viz montážní návod.
- ❑ IceMaker je v provozu. (viz 9.4 IceMaker)

*Fig. 56*

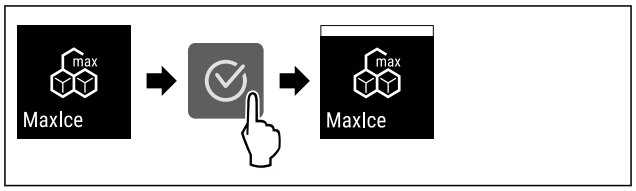


*Fig. 57*

- ▶ Proveďte akční kroky podle obrázku.
- ▷ Funkce MaxIce je aktivována.
- ▷ Pokud jste předtím ještě neaktivovali funkci IceMaker: Funkce IceMaker je aktivována.

**Deaktivace MaxIce**

Když vypnete MaxIce, funkce IceMaker je stále aktivována.

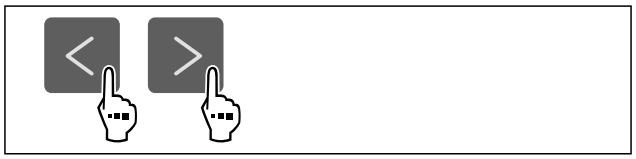

*Fig. 58*

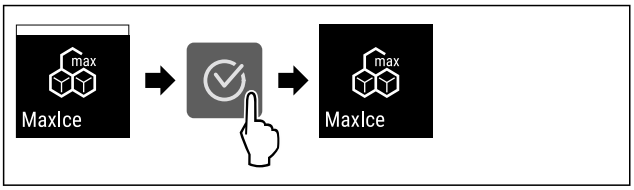


*Fig. 59*

▶ Proveďte akční kroky podle obrázku.
▷ MaxIce je vypnutý.

## TubeClean

Pomocí této funkce aktivujete nebo deaktivujete režim TubeClean. Pokud aktivujete TubeClean, vedení IceMaker se vyčistí.

**Aktivace TubeClean**

Zajistěte, aby byly splněny následující předpoklady:

❑ Čištění IceMaker je připravené. (viz 10.3.5 Čištění IceMaker)
❑ Prázdná nádoba o objemu 1,5 l a maximální výšce 10 cm je připravená.

▶ Nádobu vložte do zásuvky pod IceMaker.

*Fig. 60*

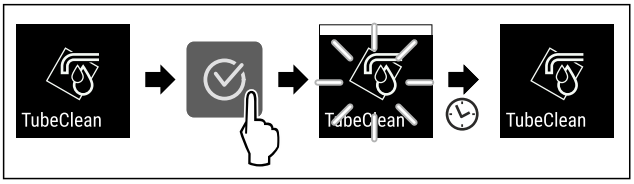


*Fig. 61*

▶ Proveďte akční kroky podle obrázku.
▷ TubeClean je aktivovaný.
▷ Proces čištění je spuštěný: Symbol bliká, dokud se proces čištění po 60 minutách automaticky neukončí.
▷ Když je cyklus čištění ukončen: Spotřebič pracuje dále v normálním režimu.

**Deaktivace TubeClean**

TubeClean se po 60 minutách automaticky ukončí. TubeClean můžete však také kdykoliv během procesu čištění deaktivovat ručně:

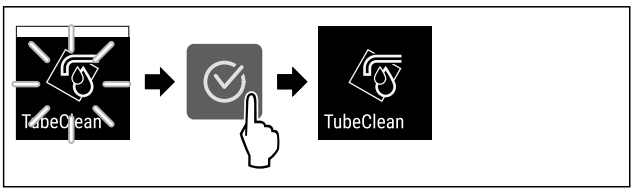


*Fig. 62*

▶ Proveďte akční kroky podle obrázku.
▷ TubeClean je deaktivovaný: Proces čištění je zrušený.
▷ Spotřebič pracuje dále v normálním režimu.

## Zablokování zadávání

Pomocí této funkce aktivujte nebo deaktivujte zablokování zadávání. Zablokování zadávání zabraňuje náhodnému ovládání spotřebiče, např. dětmi.

Použití:

- Zabraňuje neúmyslné změně funkcí.
- Zabránění neúmyslnému vypnutí spotřebiče.
- Zabránění neúmyslnému nastavení teploty.

**Aktivace zablokování zadávání**

Pokud aktivujete zablokování zadávání, budete se moci stále pohybovat v menu, nemůžete však vybírat nebo měnit jiné funkce.

*Fig. 63*

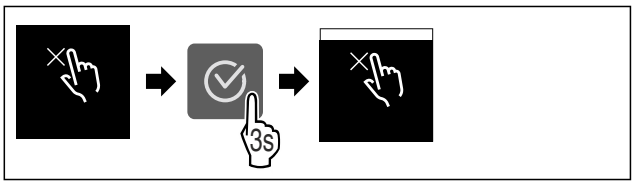


*Fig. 64*

▶ Proveďte akční kroky podle obrázku.
▷ Zablokování zadávání je aktivované.

**Deaktivace zablokování zadávání**

*Fig. 65*

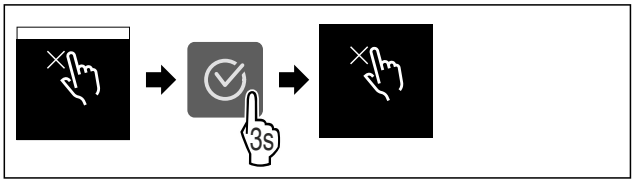


*Fig. 66*

▶ Proveďte akční kroky podle obrázku.
▷ Zablokování zadávání je deaktivované.

## Připomínka

Pomocí této funkce aktivujete nebo deaktivujete připomínky. Funkce je při dodávce aktivovaná.

**Aktivace připomínky**

*Fig. 67*

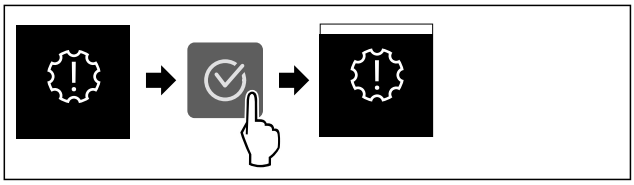

*Fig. 68*

▶ Proveďte akční kroky podle obrázku.
▷ Připomínka je aktivovaná.

**Deaktivace připomínky**

*Fig. 69*

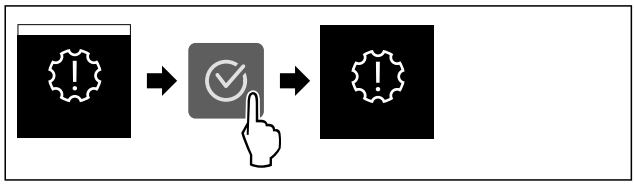

*Fig. 70*

▶ Proveďte akční kroky podle obrázku.
▷ Připomínka je deaktivovaná.

## Jednotka teploty

Tato funkce umožňuje nastavení jednotky teploty. Jako jednotku teploty můžete nastavit stupně Celsia nebo stupně Fahrenheita.

**Nastavení jednotky teploty**

*Fig. 71*

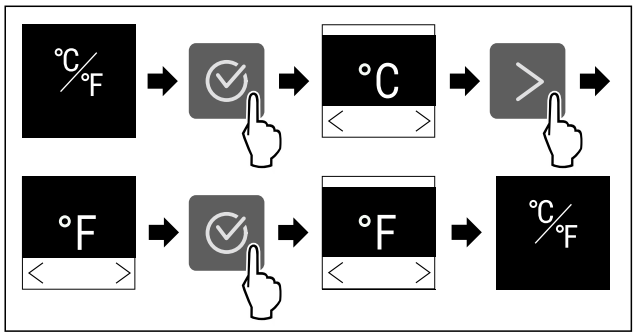


*Fig. 72 Ilustrační zobrazení: Přejděte ze stupňů Celsia na stupně Fahrenheita.*

▶ Proveďte akční kroky podle obrázku.
▷ Jednotka teploty je nastavena.

## Jas displeje

Tato funkce umožňuje krokové nastavení jasu displeje.

Můžete nastavit následující úrovně jasu:

- 40 %
- 60 %
- 80 %
- 100 % (přednastaveno)

**Nastavení jasu**

*Fig. 73*

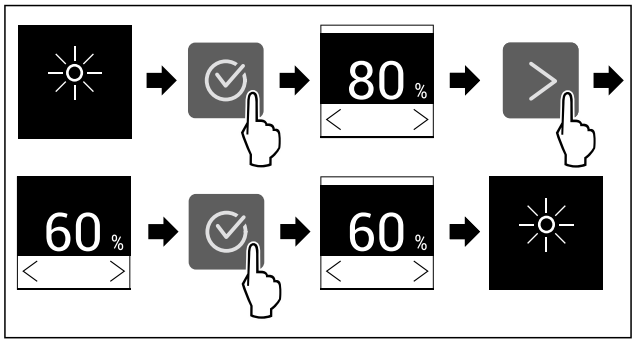


*Fig. 74 Ilustrační zobrazení: Přejděte z 80 % na 60 %.*

▶ Proveďte akční kroky podle obrázku.
▷ Jas je nastaven.

## WLAN

Pomocí této funkce připojíte své zařízení k síti WLAN. Pak ho můžete ovládat pomocí aplikace SmartDevice na mobilním zařízení. Tuto funkci můžete také použít k odpojení nebo resetování připojení WLAN.

Abyste mohli připojit svůj spotřebič k WLAN, potřebujete SmartDeviceBox.

Další informace k SmartDevice: (viz 2.3 SmartDevice)

**Poznámka**
Funkce SmartDevice není k dispozici v následujících zemích: Rusko, Bělorusko, Kazachstán.

SmartDeviceBox nelze použít.

**První vytvoření připojení WLAN**

Zajistěte, aby byly splněny následující předpoklady:

- ❑ SmartDeviceBox je zakoupený a používá se. (viz 2.3 SmartDevice)
- ❑ Aplikace SmartDevice je nainstalovaná (viz apps.home.liebherr.com).
- ❑ Je dokončena registrace v aplikaci SmartDevice.

*Fig. 75*

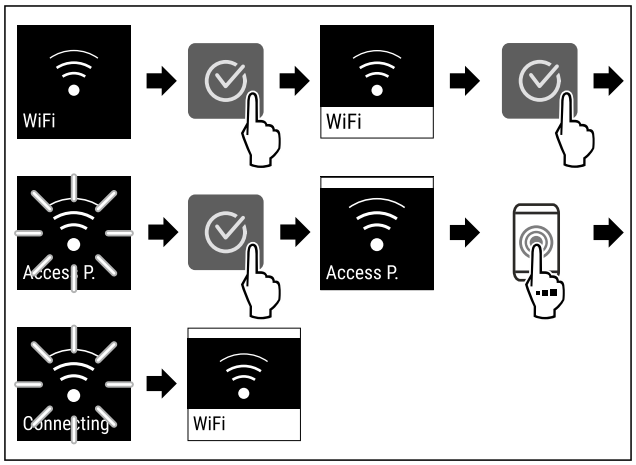


*Fig. 76*

▶ Proveďte kroky manipulace podle obrázku.
▷ Připojení je vytvořeno.

**Odpojení od WLAN**

*Fig. 77*

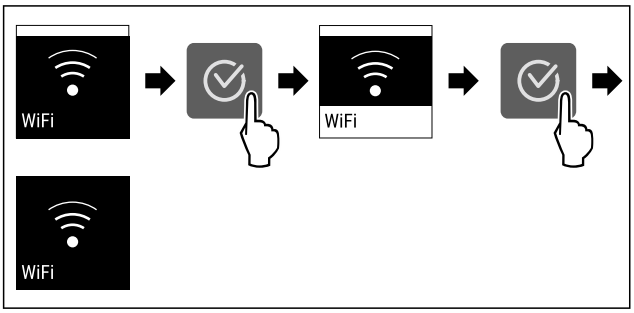


*Fig. 78*

▶ Proveďte kroky manipulace podle obrázku.
▷ Připojení je odpojeno.

**Reset připojení k WLAN**

*Fig. 79*

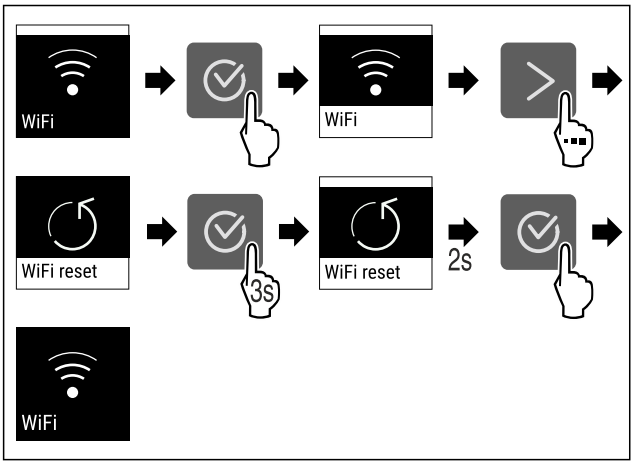


*Fig. 80*

▶ Proveďte kroky manipulace podle obrázku.
▷ Připojení WLAN a další nastavení WLAN se obnoví na tovární nastavení.

**Zobrazení informací o připojení WLAN**

*Fig. 81*

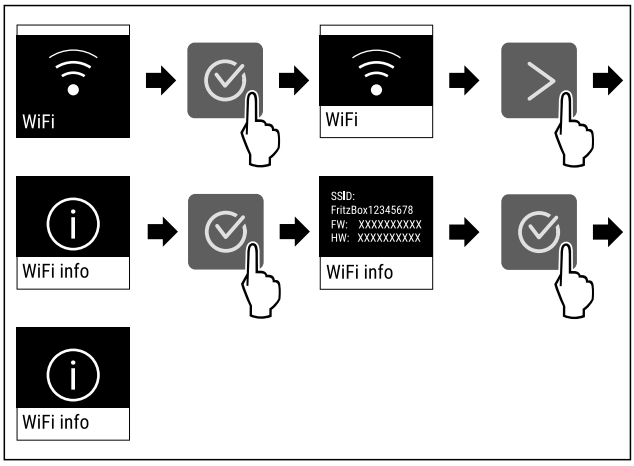


*Fig. 82*

▶ Proveďte kroky manipulace podle obrázku.

## Informace o spotřebiči

Tato funkce slouží k zobrazení názvu modelu, indexu, sériového čísla a servisního čísla spotřebiče. Informace o spotřebiči budete potřebovat, až budete kontaktovat zákaznický servis. (viz 11.4 Zákaznický servis)

Pomocí této funkce můžete také otevřít rozšířené menu. (viz 4 Princip funkce displeje Touch)

**Zobrazení informací o spotřebiči**

*Fig. 83*

*Fig. 84*

▶ Proveďte akční kroky podle obrázku.
▷ Displej zobrazuje informace o spotřebiči.

## Software

Tato funkce slouží k zobrazení verze softwaru vašeho spotřebiče.

**Zobrazení verze softwaru**

*Fig. 85*

*Fig. 86*

▶ Proveďte akční kroky podle obrázku.
▷ Displej zobrazuje verzi softwaru.

## Spustit cyklus odmrazování

Tuto funkci použijte k ručnímu spuštění automatického cyklu odmrazování, pokud se v případě poruchy cyklus odmrazování nespustí automaticky.

**Spuštění cyklu odmrazování**

*Fig. 87*

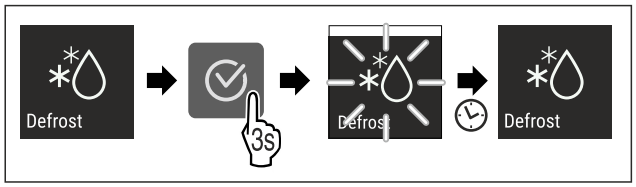


*Fig. 88*

▶ Proveďte akční kroky podle obrázku.
▷ Je spuštěný cyklus odmrazování: Symbol bliká až do doby, kdy je cyklus odmrazování automaticky ukončen.
▷ Když je cyklus odmrazování ukončen: Spotřebič pracuje dále v normálním režimu.

**Zrušení cyklu odmrazování**

Cyklus odmrazování se ukončí automaticky. Cyklus odmrazování však můžete kdykoli během procesu odmrazování zrušit:

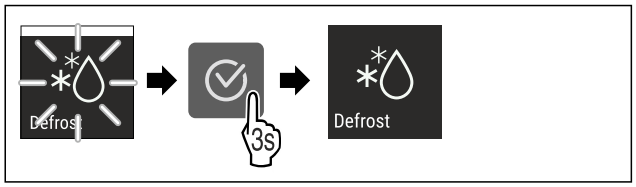


*Fig. 89*

▶ Proveďte akční kroky podle obrázku.
▷ Cyklus odmrazování je zrušen.
▷ Spotřebič pracuje dále v normálním režimu.

## Dveřní alarm

Pomocí této funkce aktivujete nebo deaktivujete dveřní alarm. Dveřní alarm zazní, když jsou dveře příliš dlouho otevřené. Dveřní alarm je při dodávce aktivovaný. Můžete nastavit, jak dlouho mohou být dveře otevřené, než se spustí dveřní alarm.

Můžete nastavit následující hodnoty:

- 1 minuta
- 2 minuty
- 3 minuty
- Vyp

**Nastavení dveřního alarmu**

*Fig. 90*

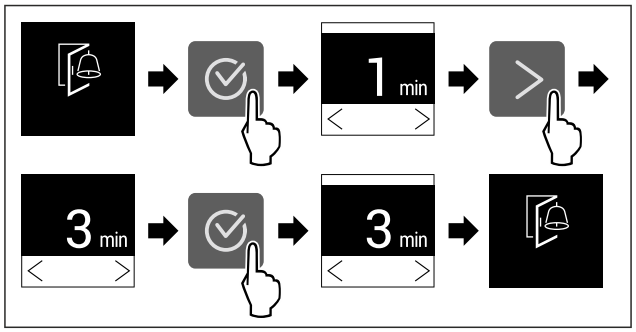


*Fig. 91 Ilustrační zobrazení: Přepnutí dveřního alarmu z 1 minuty na 3 minuty.*

▶ Proveďte akční kroky podle obrázku.
▷ Dveřní alarm je nastavený.

**Deaktivace dveřního alarmu**

*Fig. 93*

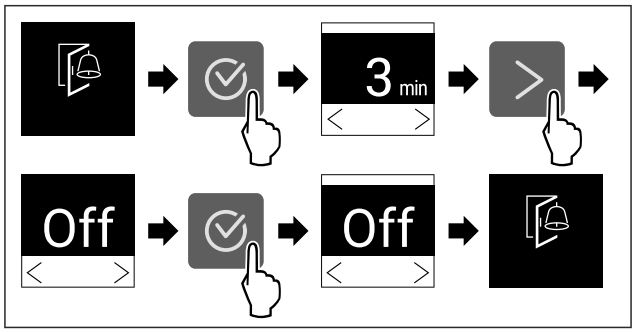


*Fig. 94*

▶ Proveďte akční kroky podle obrázku.
▷ Dveřní alarm je deaktivovaný.

## Demo režim

Demo režim je speciální funkce pro prodejce, kteří chtějí předvést funkce spotřebiče. Pokud aktivujete demo režim, všechny funkce chladicí techniky se deaktivují.

Pokud spotřebič zapnete a na stavovém zobrazení se zobrazí „Demo“, je již aktivován demo režim.

Pokud aktivujete demo režim a poté jej opět deaktivujete, spotřebič se vrátí do továrního nastavení. (viz Resetování na tovární nastavení)

**Aktivace demo režimu**

*Fig. 95*

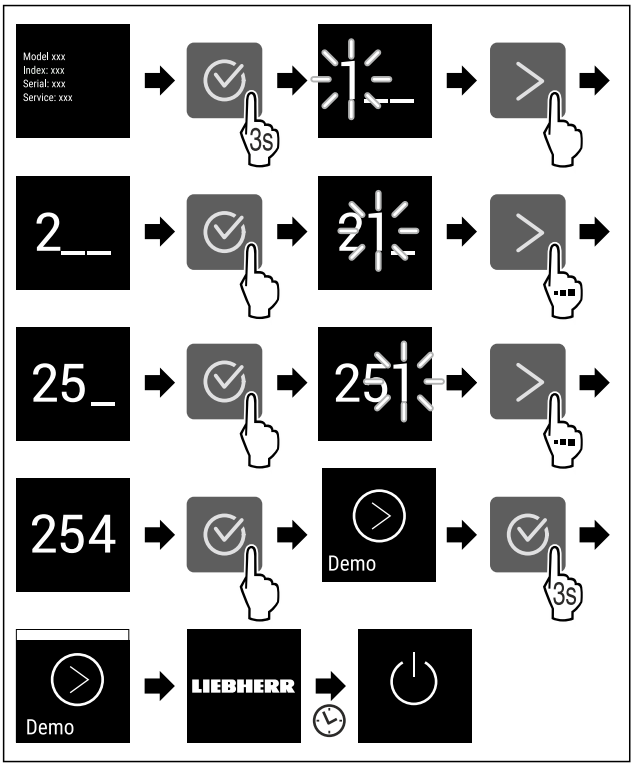


*Fig. 96*

▶ Proveďte kroky manipulace podle obrázku.
▷ Demo režim je aktivovaný.
▷ Spotřebič je vypnutý.
▶ Zapněte spotřebič. (viz 5.1 Zapnutí spotřebiče (první uvedení do provozu))
▷ V zobrazení stavu se zobrazí „DEMO“.

**Deaktivace demo režimu**

*Fig. 97*

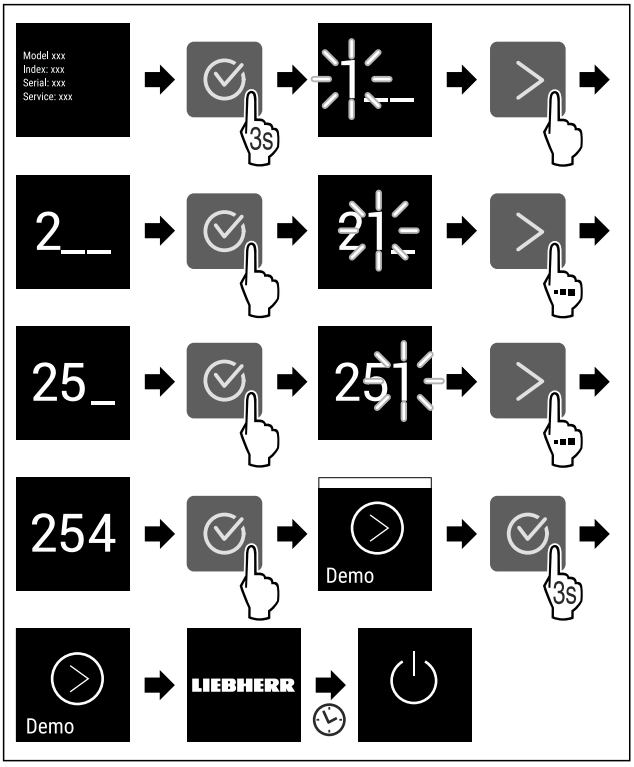


*Fig. 98*

▶ Proveďte kroky manipulace podle obrázku.
▷ Demo režim je deaktivovaný.
▷ Spotřebič je vypnutý.
▶ Zapněte spotřebič. (viz 5.1 Zapnutí spotřebiče (první uvedení do provozu))
▷ Přístroj je resetovaný na tovární nastavení.

### Resetování na tovární nastavení

Tato funkce slouží k resetování všech nastavení na tovární nastavení. Všechna dosud provedená nastavení budou resetována na původní nastavení.

**Provedení resetu**

*Fig. 99*

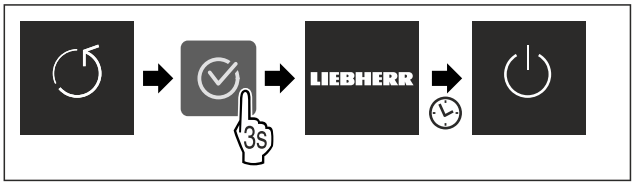


*Fig. 100*

▶ Proveďte akční kroky podle obrázku.
▷ Spotřebič je resetován.
▷ Spotřebič je vypnutý.
▶ Restartujte spotřebič. (viz 5.1 Zapnutí spotřebiče (první uvedení do provozu))

## 8.3 Hlášení

Existují dvě kategorie hlášení:

| Kategorie | Význam |
|---|---|
| Výstraha | Výstrahy se zobrazují při dveřním alarmu nebo při funkčních poruchách.<br>Jednodušší výstrahy můžete ukončit sami. V případě závažných funkčních poruch musíte kontaktovat zákaznický servis. (viz 11.4 Zákaznický servis) |
| Připomínka | Připomínky připomínají obecné postupy. Tyto postupy můžete provést a tím hlášení ukončit. |

### 8.3.1 Přehled výstrah

Chování spotřebiče v případě výstrah:

- Výstraha se zobrazí na displeji.
- Tón alarmu zní při zvyšující se hlasitosti.

| Hlášení | Příčina | Ukončení hlášení |
|---|---|---|
| 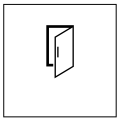 <br>**Dveřní alarm** | Hlášení se zobrazí, když jsou dveře příliš dlouho otevřené. | Proveďte akční kroky. (viz Dveřní alarm) |

| Hlášení | Příčina | Ukončení hlášení |
|---|---|---|
| **Alarm výpadku proudu** | Hlášení se zobrazí, když kvůli výpadku proudu vzroste mrazicí teplota. | Proveďte akční kroky. (viz Alarm výpadku proudu) |
| **Teplotní alarm** | Hlášení se zobrazí, když mrazicí teplota neodpovídá nastavené teplotě. | Proveďte akční kroky. (viz Teplotní alarm) |
| **Chyba** | Hlášení se zobrazí, když se vyskytuje chyba přístroje. V některé součásti spotřebiče je chyba. | Proveďte akční kroky. (viz Chyba) |

## 8.3.2 Ukončení výstrah

**Dveřní alarm**

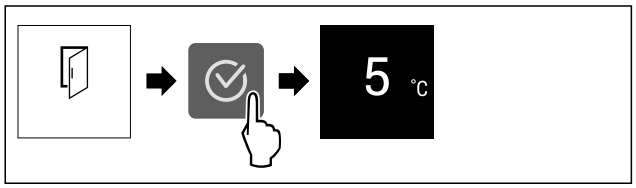


*Fig. 101 Ilustrační zobrazení*

▶ Proveďte akční kroky podle obrázku.

**-nebo-**

▶ Zavřete dveře.

▷ Displej přejde na ukazatel stavu.
▷ Spotřebič chladí silněji, takže teplota zobrazená na displeji může být vyšší než skutečná teplota ve spotřebiči.*
▷ Hlučnost spotřebiče může být vyšší.*

Můžete nastavit, jak dlouho mohou být dveře otevřené, než se spustí dveřní alarm. (viz Nastavení dveřního alarmu)

**Alarm výpadku proudu**

Po skončení výpadku proudu se spotřebič automaticky vychladí na předem nastavenou cílovou teplotu, aniž byste museli potvrdit hlášení. Aby však hlášení zmizelo z displeje, musíte jej potvrdit.

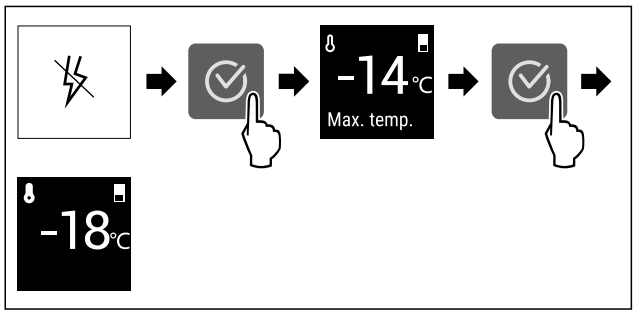


*Fig. 102 Ilustrační zobrazení*

▶ Stiskněte potvrzovací symbol.
▷ Zobrazuje se nejvyšší mrazicí teplota.
▷ Pokud byla mrazicí teplota pod -9 °C: Potraviny lze stále konzumovat.
Pokud mrazicí teplota stoupla nad -9 °C:
▶ Zkontrolujte potraviny.
▶ Stiskněte potvrzovací symbol.
▷ Displej přejde na ukazatel stavu: Zobrazí se aktuální a cílová teplota.

**Teplotní alarm**

Příčinou teplotních rozdílů může být:

- Vložili jste teplé, čerstvé potraviny.
- Při překládání a vytahování potravin vniklo velké množství teplého vzduchu z okolí.
- Na delší dobu došlo k výpadku elektrického proudu.
- Spotřebič je vadný.

▶ Odstraňte příčinu.
▷ Spotřebič chladí na předem nastavenou cílovou teplotu.

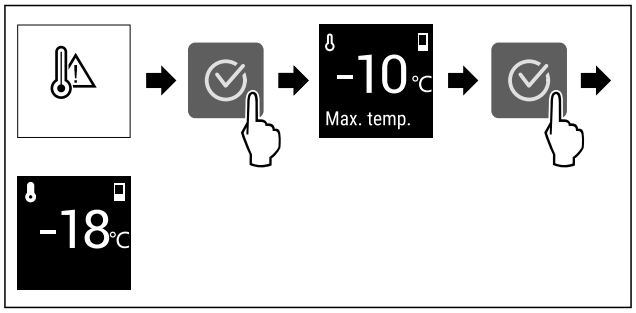


*Fig. 103 Ilustrační zobrazení*

▶ Stiskněte potvrzovací symbol.
▷ Zobrazuje se nejvyšší mrazicí teplota.
▷ Pokud byla mrazicí teplota pod -9 °C: Potraviny lze stále konzumovat.
Pokud mrazicí teplota stoupla nad -9 °C:
▶ Zkontrolujte potraviny.
▶ Stiskněte potvrzovací symbol.
▷ Displej přejde na ukazatel stavu: Zobrazí se aktuální a cílová teplota.

**Chyba**

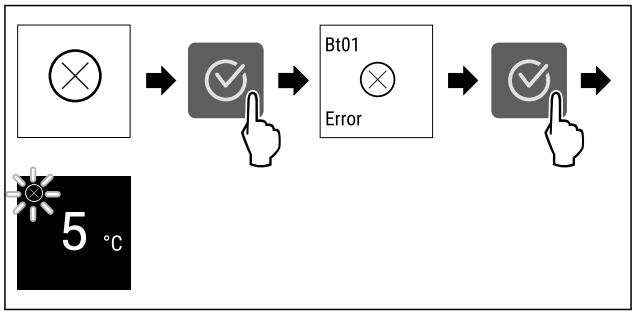


*Fig. 104 Ilustrační zobrazení*

▶ Stiskněte potvrzovací symbol.
▷ Zobrazí se kód chyby.
▶ Zapište si kód chyby.
▶ Stiskněte potvrzovací symbol.
▷ Displej přejde na ukazatel stavu.
▶ Obraťte se na zákaznický servis. (viz 11.4 Zákaznický servis)

## 8.3.3 Přehled připomínek

Chování spotřebiče při připomínkách:

- Připomínka se zobrazí na displeji.
- Zazní zvuk alarmu.



*** podle modelu a vybavení**

| Hlášení | Příčina | Ukončení hlášení |
|---|---|---|
| IceMaker<br>**Zasunutí zásuvky IceMaker** | Hlášení se zobrazí, pokud je IceMaker aktivovaný, ale zásuvka IceMaker je otevřená. | Proveďte akční kroky. (viz Zasunutí zásuvky IceMaker) |

### 8.3.4 Ukončení připomínek

**Zasunutí zásuvky IceMaker**

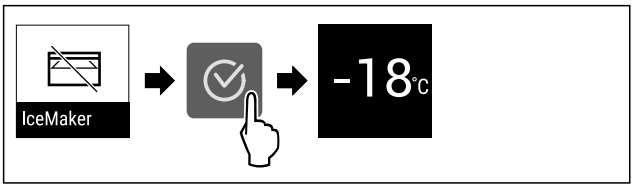


*Fig. 105 Ilustrační zobrazení*

▶ Stiskněte potvrzovací symbol.
▶ Zasuňte zásuvku IceMaker.

**-nebo-**

▶ IceMaker deaktivujte. (viz IceMaker )

▷ Pokud je zásuvka IceMaker zasunutá a IceMaker je aktivovaný: IceMaker vyrábí ledové kostky.

# 9 Vybavení

## 9.1 Zásuvky

Zásuvky můžete kvůli čištění vyjmout.

Zásuvky můžete vyjmout pro použití VarioSpace.

Vyjímání a vsazování zásuvek se liší podle vysouvacího systému. Váš přístroj může obsahovat různé vysouvací systémy.

**Poznámka**
Spotřeba energie stoupá a chladicí výkon se zmenšuje, pokud nestačí ventilace.
▶ Nejspodnější zásuvku nechte ve spotřebiči.
▶ Větrací štěrbiny uvnitř na zadní stěně nezakrývejte.

### 9.1.1 Zásuvka na teleskopických kolejničkách

Zásuvka se posouvá pomocí výsuvných kolejniček (teleskopických kolejniček). Existují teleskopické kolejničky s úplným vysunutím a teleskopické kolejničky s částečným vysunutím. Zásuvky s úplným vysunutím lze zcela vytáhnout z přístroje. Zásuvky s částečným vysunutím lze zcela vytáhnout z přístroje. Jakým systémem je vybaven Váš přístroj, závisí na typu přístroje.

**Zásuvka vedená na skleněné desce**

Zásuvka vedená na skleněné desce má částečný výsuv.

**Vyjmutí zásuvky**

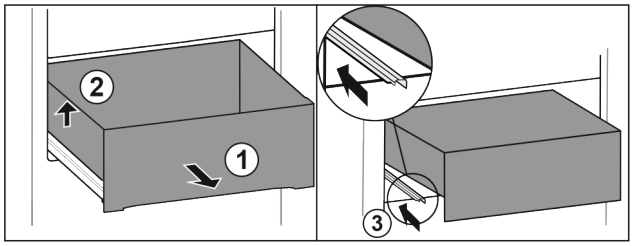


*Fig. 106*

▶ Vytáhněte zásuvku až na doraz. *Fig. 106 (1)*
▶ Nadzvedněte zásuvku vlevo. *Fig. 106 (2)*
▶ Zasuňte levou kolejničku. *Fig. 106 (3)*

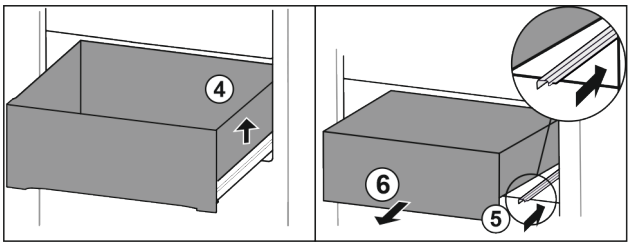


*Fig. 107*

▶ Nadzvedněte zásuvku vpravo. *Fig. 107 (4)*
▶ Zasuňte pravou kolejničku. *Fig. 107 (5)*
▶ Vyjměte zásuvku dopředu. *Fig. 107 (6)*

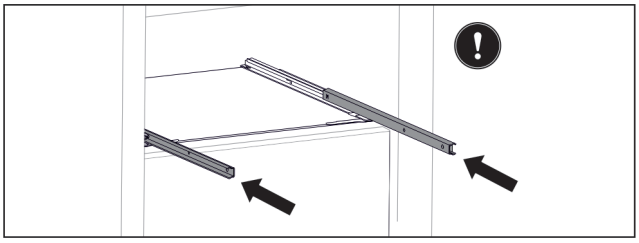

*Fig. 108*

Pokud nejsou kolejničky po vyjmutí zásuvky ještě zcela zasunuty:
▶ Zcela zasuňte kolejničky.

**Vložení zásuvky**

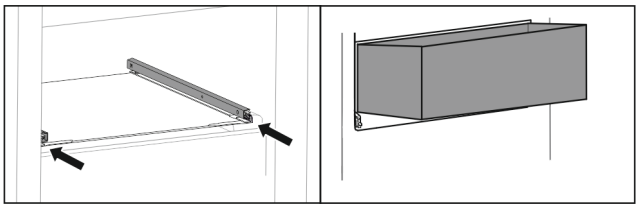

*Fig. 109*

▶ Zasuňte kolejničky.
▶ Nasaďte zásuvku šikmo na kolejničky.

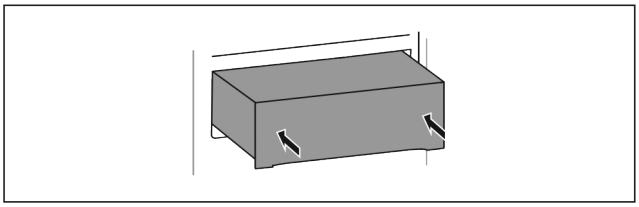

*Fig. 110*

▶ Spusťte zásuvku dolů.
▶ Zasuňte zásuvku dozadu.

### 9.1.2 Horní odklápěcí zásuvka

Když vytáhnete horní zásuvku ven, nakloní se dopředu. Díky tomu lépe uvidíte do zásuvky. Funkce závisí na výšce přístroje.

**Vyjmutí zásuvky**

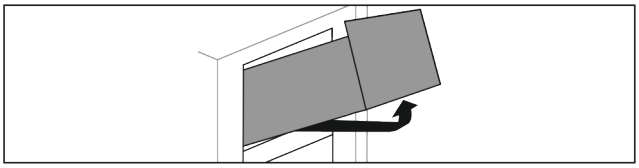

*Fig. 111*

▶ Vytáhněte zásuvku až na doraz.
▶ Nadzvedněte zásuvku vpředu.
▶ Nadzvedněte zásuvku zespodu.
▶ Vyjměte zásuvku dopředu.

**Vložení zásuvky**

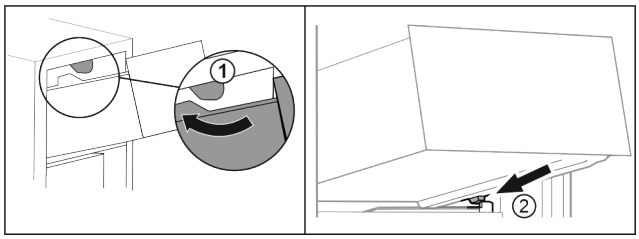


*Fig. 112*

- ▶ Veďte zásuvku podél horních zarážek. *Fig. 112 (1)*
- ▶ Nasaďte zásuvku šikmo za dolní zarážky na žebrování na nádoby. *Fig. 112 (2)*
- ▶ Spusťte zásuvku dolů.
- ▶ Zasuňte dozadu.

### 9.1.3 Zásuvka vedená na žebrování na nádoby

Zásuvka se posouvá přímo po žebrování na nádoby. K dispozici nejsou žádné kolejničky.

**Vyjmutí zásuvky**

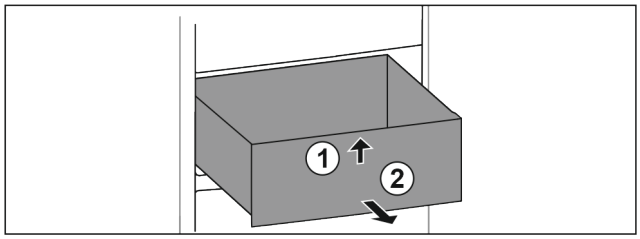


*Fig. 113*

- ▶ Vytáhněte zásuvku až na doraz.
- ▶ Nadzvedněte zásuvku vpředu. *Fig. 113 (1)*
- ▶ Vyjměte zásuvku dopředu. *Fig. 113 (2)*

**Vložení zásuvky**

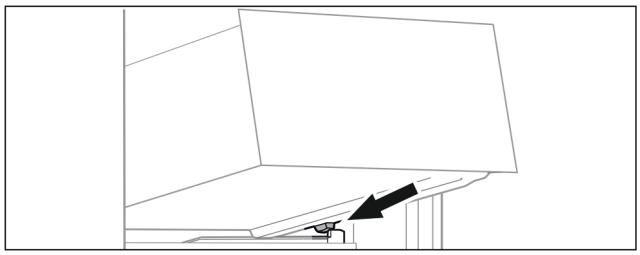

*Fig. 114*

- ▶ Nasaďte zásuvku šikmo za zarážky na žebrování na nádoby. (viz Fig. 114)
- ▶ Spusťte zásuvku dolů.
- ▶ Zasuňte zásuvku dozadu.

### 9.1.4 Nejnižší zásuvka

Zásuvka je nejnižší zásuvka v přístroji. Pohybuje se přímo po žebrování na nádoby. Nemá žádné kolejničky.

**Vyjmutí zásuvky**

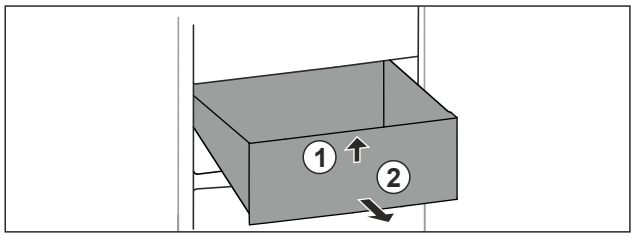


*Fig. 115*

- ▶ Vytáhněte zásuvku až na doraz.
- ▶ Nadzvedněte zásuvku vpředu. *Fig. 115 (1)*
- ▶ Vyjměte zásuvku dopředu. *Fig. 115 (2)*

**Vložení zásuvky**

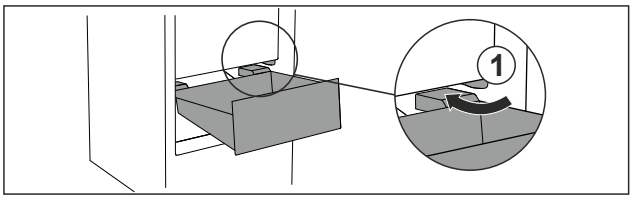


*Fig. 116*

- ▶ Zásuvku veďte šikmo podél zarážek *Fig. 116 (1)*.
- ▶ Zásuvku spusťte dolů.
- ▶ Zásuvku zasuňte dozadu.

## 9.2 Vysouvací přihrádka s IceTower

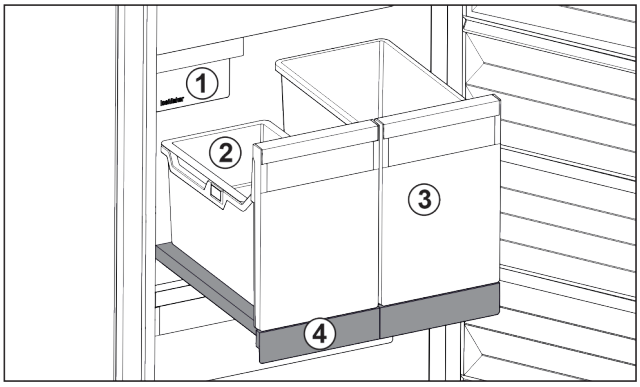


*Fig. 117 Vysouvací přihrádka s IceTower*

**(1)** IceMaker
**(2)** Závěsná miska pro kostky ledu
**(3)** Nádoba např. pro pizzu, alkoholické nápoje
**(4)** Vysouvací přihrádka

Na vysouvací přihrádce jsou dvě vysoké nádoby (IceTower). V nádobě *Fig. 117 (2)* se shromažďují a skladují kostky ledu z IceMaker. Nádoba *Fig. 117 (3)* se hodí pro skladování vysokých potravin jako pizzy nebo alkoholické nápoje.

Vysouvací přihrádka IceTower je namontovaná na skleněné desce s vysouvacími kolejničkami. Vysouvací přihrádku můžete pro čištění rozebrat.

### 9.2.1 Rozebrání vysouvací přihrádky s IceTower

**Vyjmutí nádoby**

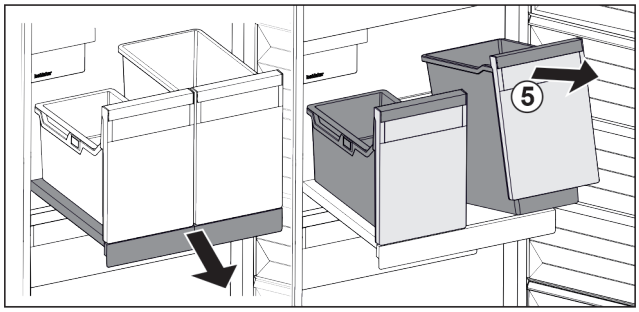


*Fig. 118*

- ▶ Vytáhněte vysouvací přihrádku.
- ▶ Nádobu *Fig. 118 (5)* vpředu nadzvedněte.
- ▶ Vyjměte nádobu.

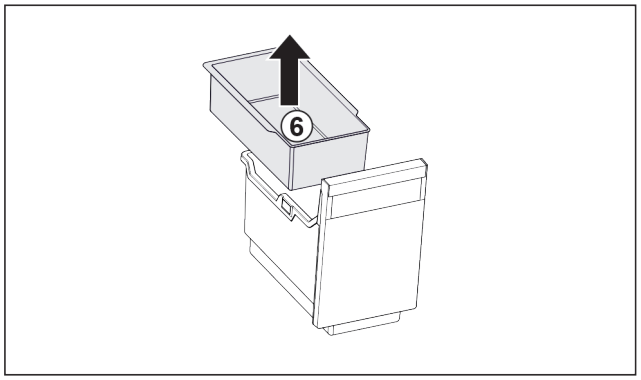


*Fig. 119*

▶ Vyjměte závěsnou misku *Fig. 119 (6)*.
▶ Jsou-li v závěsné misce kostky ledu: Vyprázdněte závěsnou misku.
▷ Nádoba a závěsná miska jsou vyjmuté a můžete je vyčistit. (viz 10.3.4 Čištění vybavení)

**Vyjmutí vysouvací přihrádky**

Zajistěte, aby byly splněny následující předpoklady:

❑ Nádoby jsou vyjmuté. (viz Vyjmutí nádoby)

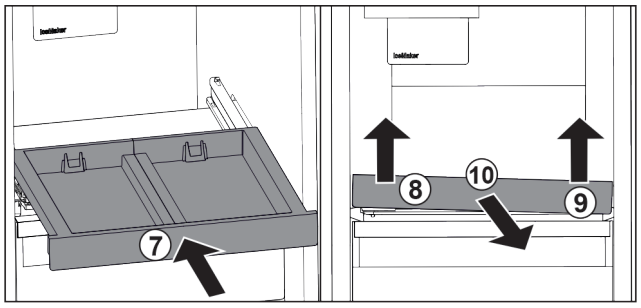


*Fig. 120*

▶ Zasuňte vysouvací přihrádku. *Fig. 120 (7)*
▶ Vysouvací přihrádku vpředu vlevo nadzvedněte. *Fig. 120 (8)*
▶ Vysouvací přihrádku vpředu vpravo nadzvedněte. *Fig. 120 (9)*
▷ Vysouvací přihrádka je vpředu uvolněná z upevnění.
▶ Odeberte vysouvací přihrádku směrem dopředu. *Fig. 120 (10)*
▷ Vysouvací přihrádka je vyjmutá a můžete ji vyčistit. (viz 10.3.4 Čištění vybavení)

**Vyjmutí skleněné desky pod vysouvací přihrádkou**

(viz 9.3 Skleněné desky)

## 9.2.2 Vsazení vysouvací přihrádky s IceTower

**Vsazení skleněné desky pod vysouvací přihrádkou**

(viz 9.3 Skleněné desky)

**Vložení vysouvací přihrádky**

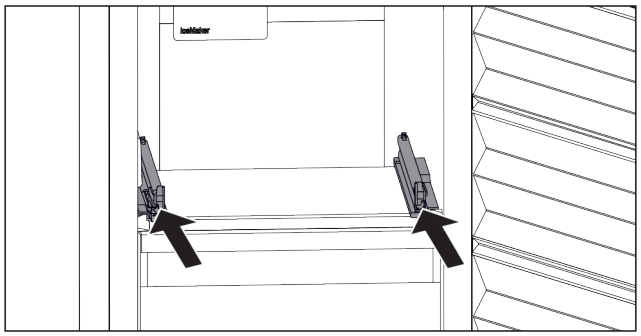

*Fig. 121*

▶ Zasuňte kolejničky.

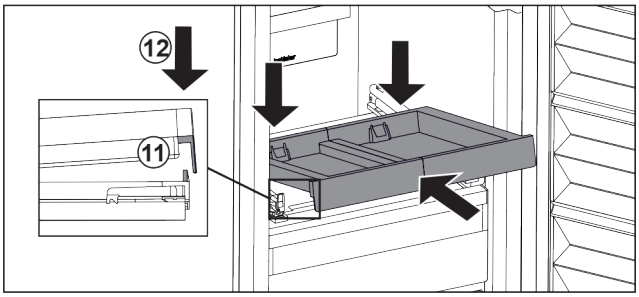


*Fig. 122*

▶ Nasaďte vysouvací přihrádku šikmo za přední západku.
▶ Šikmo zasuňte. Dbejte, aby byl na obou stranách doraz za západkou. *Fig. 122 (11)*
▶ Usaďte vpředu vysouvací přihrádku. *Fig. 122 (12)*

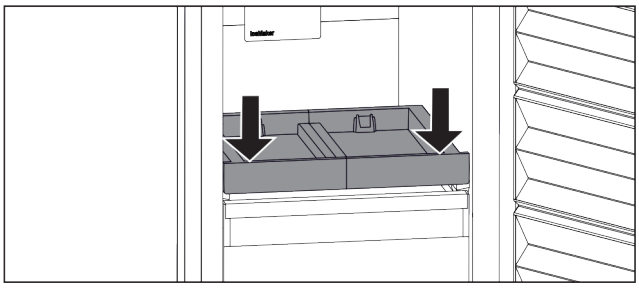

*Fig. 123*

▶ Stlačte vysouvací přihrádku dolů.
▷ Vysouvací přihrádka slyšitelně zaklapne.

**Vsazení nádoby**

Zajistěte, aby byly splněny následující předpoklady:

❑ Vysouvací přihrádka je vsazená. (viz Vložení vysouvací přihrádky)

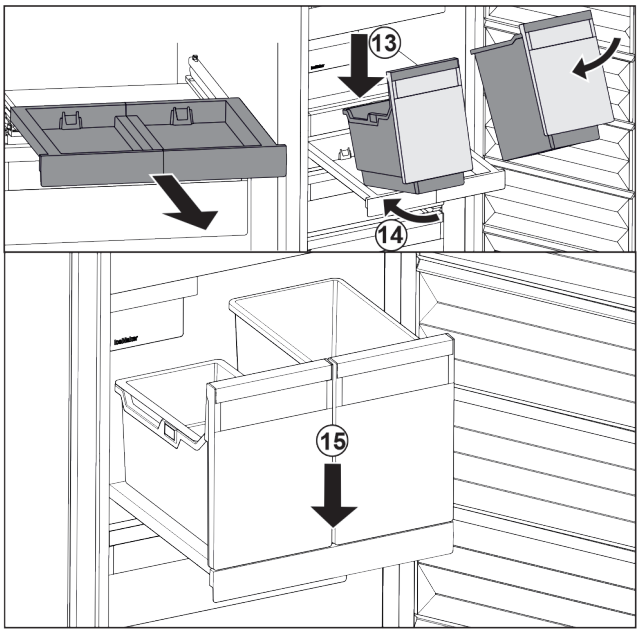


*Fig. 124*

▶ Vytáhněte vysouvací přihrádku.
▶ Podržte vysouvací přihrádku jednou rukou.

**Poznámka**

Nádoby jsou tvarované tak, že je není možné zaměnit.

▶ Nasaďte nádobu šikmo na vysouvací desku. *Fig. 124 (13)*
▶ Zasuňte nádobu šikmo dozadu. *Fig. 124 (14)*
▶ Usaďte vpředu nádobu. *Fig. 124 (15)*

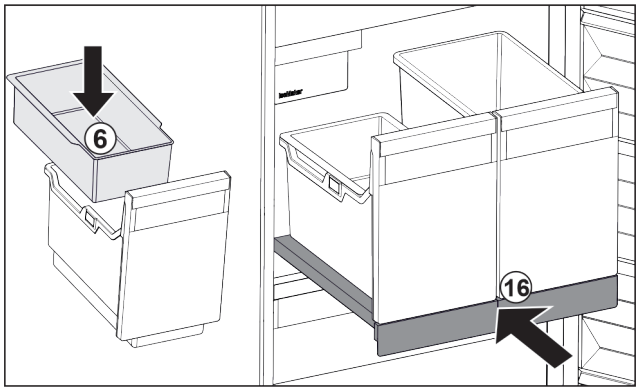


*Fig. 125*

▶ Vsaďte závěsnou misku *Fig. 125 (6)* pro kostky ledu.
▶ Zasuňte vysouvací přihrádku s nádobou (IceTower). *Fig. 125 (16)*
▷ Vysouvací přihrádka s IceTower je zcela vsazená.

## 9.3 Skleněné desky

**POZOR**
Nepřípustné odebrání skleněné desky nad IceTower! Poškození IceMaker. Nad skleněnou deskou nad IceTower je připevněn IceMaker.
▶ Nevyjímejte skleněnou desku nad IceTower.

Skleněnou desku pod zásuvkami můžete pro čištění vyjmout.

Skleněnou desku pod zásuvkami můžete vyjmout pro použití VarioSpace.

### 9.3.1 Vyjmutí / vsazení skleněné desky

Zajistěte, aby byly splněny následující předpoklady:
❑ Skleněná deska pod zásuvkou: Zásuvka je vyjmutá. (viz 9.1 Zásuvky)
❑ Vysouvací přihrádka pod IceTower: IceTower je vyjmutá. (viz 9.2 Vysouvací přihrádka s IceTower)

**Vyjmutí skleněné desky**

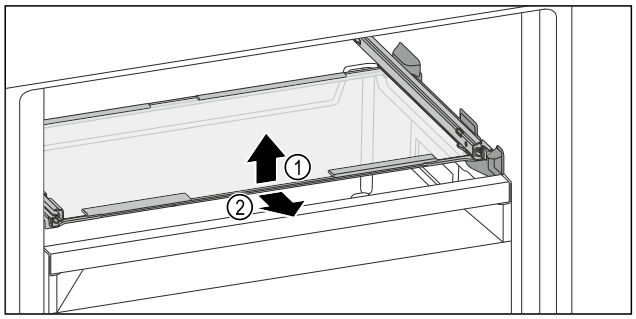


*Fig. 126 Příklad znázornění skleněné desky*

▶ Skleněnou desku vpředu nadzvedněte.
▶ Odeberte skleněnou desku směrem dopředu.

**Vsazení skleněné desky**

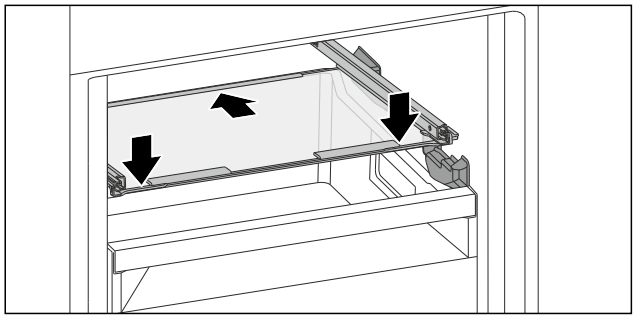

*Fig. 127 Příklad znázornění skleněné desky*

▶ Nasaďte skleněnou desku šikmo za zarážky.
▶ Spusťte skleněnou desku dolů.
▶ Zasuňte skleněnou desku dozadu.

## 9.4 IceMaker

IceMaker slouží výhradně k výrobě kostek ledu v množství potřebném pro domácnost.

Ujistěte se, že jsou splněny tyto podmínky:
- IceMaker je vyčištěný. (viz 10 Údržba)
- Zásuvka IceMaker je vyčištěná.
- Zásuvka IceMaker je úplně zasunutá.

### 9.4.1 Výroba kostek ledu

Výrobní kapacita závisí na mrazicí teplotě. Čím je teplota nižší, tím více kostek ledu lze v určitém časovém úseku vyrobit.

Po prvním zapnutí výrobníku IceMaker může trvat až 24 hodin, než se vyrobí první kostky ledu.
▶ Aktivujte funkci IceMaker.
▶ Výroba většího množství kostek ledu: Aktivujte funkci MaxIce.
▶ Kostky ledu v zásuvce rovnoměrně rozdělte pro zvýšení naplňovaného množství.
▶ Zavření zásuvky: IceMaker začne opět automaticky s výrobou.

**Poznámka**
Když je dosažena určitá výška naplnění v zásuvceIceMaker, výroba kostek ledu se zastaví. IceMaker nenaplní zásuvku až po okraj.

## 9.5 VarioSpace

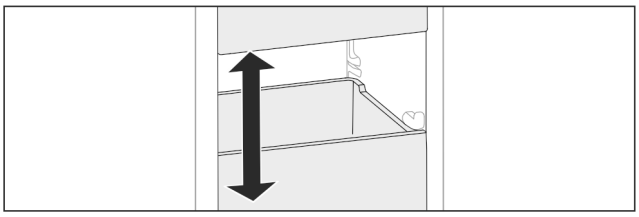

*Fig. 128*

Z přístroje můžete vyjmout zásuvky a skleněné desky. Tak získáte místo pro velké kusy potravin jako drůbež, maso, velké kusy zvěřiny a vysoké kusy pečiva. Ty pak lze zamrazit nerozdělené a dále upravovat vcelku.
▶ Respektujte meze zatížení zásuvek a skleněných desek (viz 11.1 Technické údaje) .

# 10 Údržba

## 10.1 Rozebrání / montáž vysouvacích systémů

### 10.1.1 Poznámky k rozebírání

Některé vysouvací systémy můžete pro čištění rozebrat. Váš přístroj může obsahovat různé vysouvací systémy.

Následující vysouvací systémy lze nebo nelze rozebrat:

| Vysouvací systém | lze rozebrat / nelze rozebrat |
|---|---|
| Zásuvka vedená na skleněné desce | lze rozebrat (viz Zásuvka vedená na skleněné desce) |
| Horní odklápěcí zásuvka | nelze rozebrat |
| Zásuvka vedená na žebrování na nádoby | lze rozebrat (viz 10.1.3 Zásuvka vedená na žebrování na nádoby) |
| Nejnižší zásuvka | nelze rozebrat |
| IceTower | lze rozebrat (viz 10.1.4 IceTower) |

## 10.1.2 Zásuvka na teleskopických kolejničkách

**Zásuvka vedená na skleněné desce**

**Rozebrání vysouvacího systému**

Zajistěte, aby byly splněny následující předpoklady:

- ❑ Zásuvka je vyjmutá.
- ❑ Skleněná deska je vyjmutá. (viz 9.3 Skleněné desky)

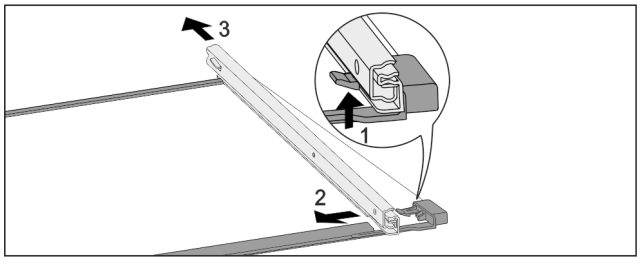


*Fig. 129 Skleněná deska s kolejničkami*

- ▶ Přední aretační háček zatlačte nahoru. *(1)*
- ▶ Výsuvnou kolejničku vysuňte stranou *(2)* a dozadu *(3)*.

**Montáž vysouvacího systému**

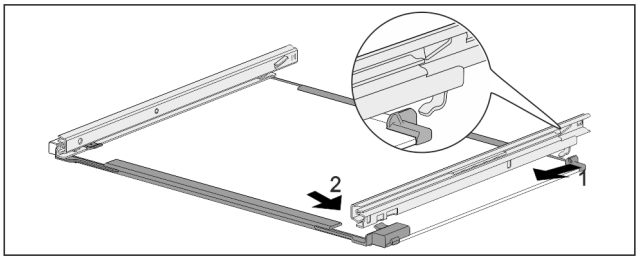


*Fig. 130 Skleněná deska s kolejničkami*

- ▶ Zahákněte kolejničku vzadu. *(1)*
- ▶ Zaklapněte kolejničku vpředu. *(2)*

## 10.1.3 Zásuvka vedená na žebrování na nádoby

**Rozebrání vysouvacího systému**

Zajistěte, aby byly splněny následující předpoklady:

- ❑ Zásuvka je vyjmutá. (viz 9.1.3 Zásuvka vedená na žebrování na nádoby)

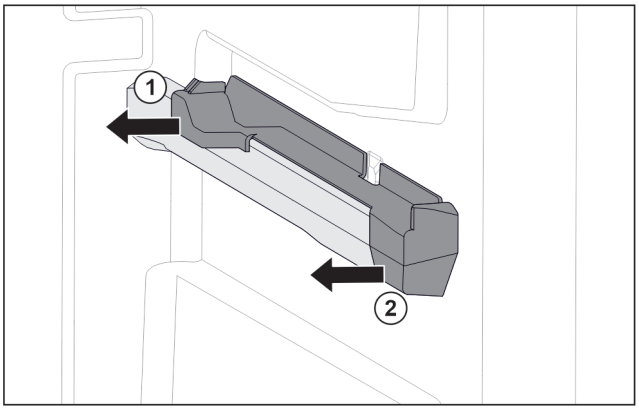


*Fig. 131 Nasazovací díl na pravém žebrování na nádoby*

- ▶ Uchopte nasazovací díl dole vzadu.
- ▶ Stáhněte nasazovací díl vzadu na stranu. *Fig. 131 (1)*
- ▶ Stáhněte nasazovací díl vpředu na stranu. *Fig. 131 (2)*

**Montáž vysouvacího systému**

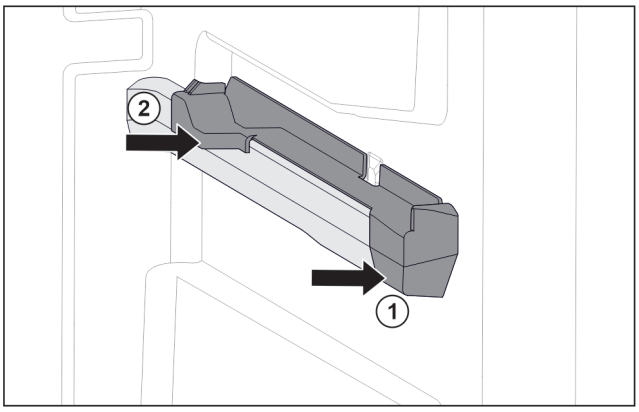


*Fig. 132 Nasazovací díl na pravém žebrování na nádoby*

- ▶ Nasaďte nasazovací díl na žebrování na nádoby. *Fig. 132 (1)*
- ▶ Přitlačte nasazovací díl k zadní části. *Fig. 132 (2)*

## 10.1.4 IceTower

**Rozebrání vysouvacího systému**

Zajistěte, aby byly splněny následující předpoklady:

- ❑ IceTower je vyjmutá. (viz 9.2 Vysouvací přihrádka s IceTower)
- ❑ Skleněná deska je vyjmutá. (viz 9.3 Skleněné desky)

- ▶ Odložte vysouvací přihrádku na stůl.
- ▷ Kolejničky můžete snadněji odebrat ze skleněné desky.

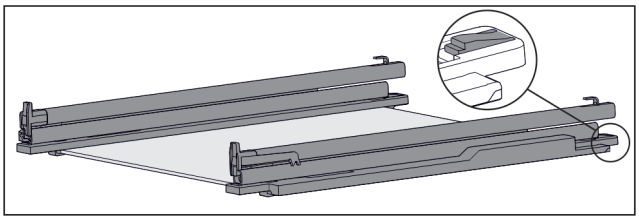

*Fig. 133 Skleněná deska s kolejničkami a přídržnými díly*

- ▶ Přídržný díl vzadu stlačte dolů (viz Fig. 133) a současně zasuňte kolejničku dozadu.

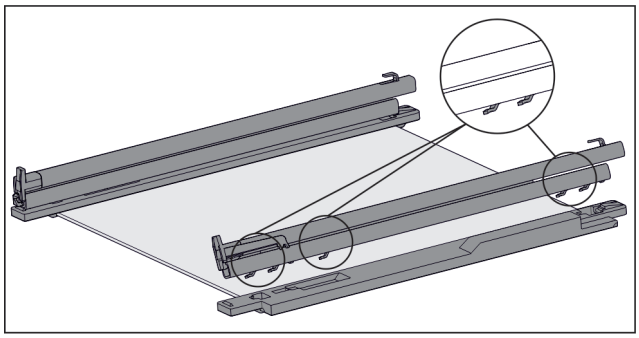

*Fig. 134 Skleněná deska s kolejničkami a přídržnými díly*

▷ Háčky kolejničky se uvolní z přídržného dílu.
▶ Odeberte kolejničku z přídržného dílu.

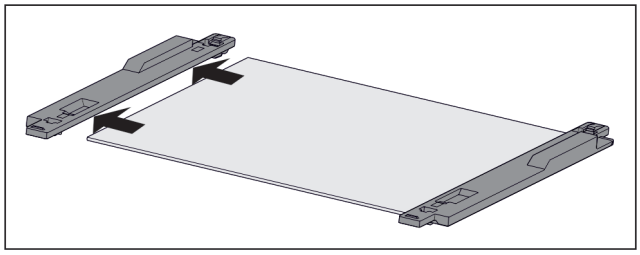

*Fig. 135 Skleněná deska s přídržnými díly*

▶ Stáhněte přídržný díl ze skleněné desky na stranu.

**Montáž vysouvacího systému**

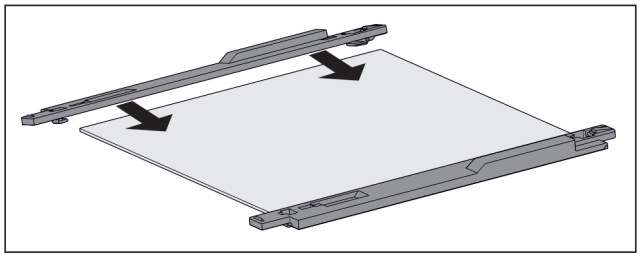

*Fig. 136 Skleněná deska s přídržnými díly*

▶ Nasaďte přídržný díl na skleněnou desku.
▶ Nasuňte přídržný díl až na doraz na skleněnou desku.

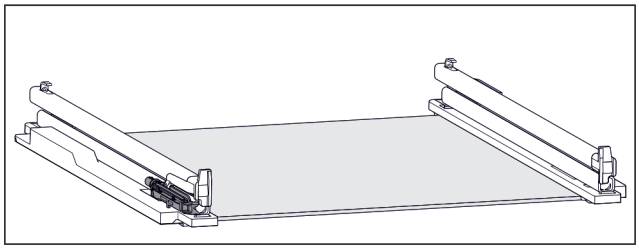

*Fig. 137 Tlumicí jednotka*

K levé kolejničce je připevněna tlumicí jednotka. (viz Fig. 137)
K pravé kolejničce není připevněna žádná tlumicí jednotka.

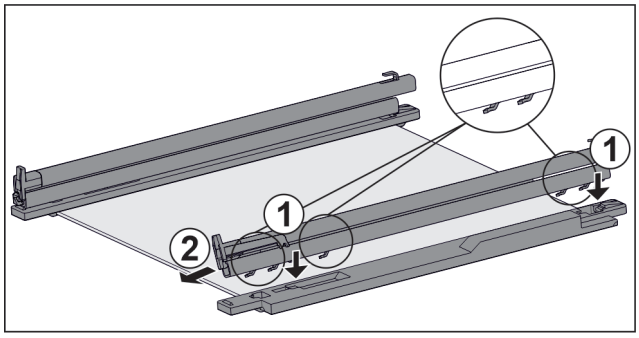


*Fig. 138 Skleněná deska s kolejničkami a přídržnými díly*

Montáž kolejničky **s** tlumicí jednotkou:
▶ Nasaďte háčky kolejničky na otvory **levého** přídržného dílu. *Fig. 138 (1)*
▶ Vytáhněte kolejničku dopředu. *Fig. 138 (2)*
▷ Kolejnička slyšitelně vzadu zacvakne.

Montáž kolejničky **bez** tlumicí jednotky:
▶ Nasaďte háčky kolejničky na otvory **pravého** přídržného dílu. *Fig. 138 (1)*
▶ Vytáhněte kolejničku dopředu. *Fig. 138 (2)*
▷ Kolejnička slyšitelně vzadu zacvakne.

## 10.2 Odmrazování přístroje

### 10.2.1 Odmrazování s NoFrost

Odmrazování se provádí automaticky systémem NoFrost. Vlhkost se sráží na výparníku a periodicky se odmrazuje a odpařuje.

Spotřebič se nemusí odmrazovat.

**Poznámka**
Na dně přístroje se mohou hromadit kapky vody.
Odstavujete-li přístroj z provozu:
▶ Před spotřebič položte ručník, abyste zachytili případné kapky vody. (viz 12 Odstavení z provozu)

## 10.3 Čištění přístroje

### 10.3.1 Příprava

**VÝSTRAHA**
Riziko úrazu elektrickým proudem!
▶ Vytáhněte zástrčku chladničky ze sítě nebo přerušte přívod proudu.

**VÝSTRAHA**
Nebezpečí požáru!
▶ Chraňte chladicí okruh před poškozením.

▶ Vyprázdněte spotřebič.
▶ Vytáhněte síťovou zástrčku.

### 10.3.2 Čištění skříně

**POZOR**
Neodborné čištění!
Poškození přístroje.
▶ Používejte výhradně měkké utěrky a univerzální čisticí přípravky s neutrálním ph.
▶ Nepoužívejte škrábající nebo abrazivní houbičky nebo drátěnky.
▶ Nepoužívejte ostré abrazivní čisticí prostředky obsahující písek, chloridy nebo kyseliny.

**VÝSTRAHA**
Nebezpečí zranění a poškození horkou párou!
Horká pára může způsobit popáleniny a poškodit povrchy.
▶ Nepoužívejte parní čisticí přístroje!

▶ Otírejte plášť měkkou, čistou utěrkou. Při silném znečištění použijte vlažnou vodu s neutrálním čisticím prostředkem. Skleněné plochy lze navíc čistit čističem skla.

### 10.3.3 Čištění vnitřního prostoru

**POZOR**
Neodborné čištění!
Poškození přístroje.
▶ Používejte výhradně měkké utěrky a univerzální čisticí přípravky s neutrálním ph.
▶ Nepoužívejte škrábající nebo abrazivní houbičky nebo drátěnky.
▶ Nepoužívejte ostré abrazivní čisticí prostředky obsahující písek, chloridy nebo kyseliny.

▶ Plastové plochy: Čistěte ručně měkkou čistou utěrkou, vlažnou vodou a trochou mycího přípravku.
▶ Kovové plochy: Čistěte ručně měkkou čistou utěrkou, vlažnou vodou a trochou mycího přípravku.

### 10.3.4 Čištění vybavení

**POZOR**
Neodborné čištění!
Poškození přístroje.
▶ Používejte výhradně měkké utěrky a univerzální čisticí přípravky s neutrálním ph.
▶ Nepoužívejte škrábající nebo abrazivní houbičky nebo drátěnky.
▶ Nepoužívejte ostré abrazivní čisticí prostředky obsahující písek, chloridy nebo kyseliny.

**Čištění měkkou čistou utěrkou, vlažnou vodou a trochou mycího přípravku:**
- Vysouvací přihrádka IceTower
- Zásuvka
  Mějte, prosím, na zřeteli: Neodstraňujte magnet ze zásuvky! Magnet zajišťuje funkci IceMakeru.
- Mrazicí deska

**Čištění vlhkou utěrkou:**
- Teleskopické kolejničky
  Respektujte prosím: Tuk v dráhách slouží k mazání a nesmí být odstraněn!

**Čištění v myčce až 60 °C:**
- Lopatka na kostky ledu
▶ Vybavení rozeberte: viz příslušnou kapitolu.
▶ Vybavení vyčistěte.

### 10.3.5 Čištění IceMaker

IceMaker lze čistit různými způsoby.

Čištění je nutno provést při:
❑ První uvedení do provozu
❑ S přípojku vody:
  Nepoužívání déle než 5 dní.

Zajistěte, aby byly splněny následující předpoklady:
❑ Zásuvka IceMaker je vyprázdněná.
❑ Zásuvka IceMaker je zasunutá.
❑ Funkce IceMaker je aktivovaná.

**Při prvním uvedení do provozu nebo delším nepoužívání**
Vyčistěte IceMaker funkcí TubeClean.
▶ Postavte 1,5 l prázdnou nádobu (max. výška 10 cm) do zásuvky pod IceMaker.
▶ Aktivujte funkci TubeClean.
▷ Připraví se proces vyplachování (max. 60min.): Symbol pulsuje.
▷ Vyplachují se vodní vedení: Symbol pulsuje.
▷ Proces vyplachování je dokončený: Funkce je automaticky deaktivovaná.
▶ Vytáhněte zásuvku IceMaker a odstraňte nádobu.
▶ Zásuvku IceMaker umyjte teplou vodou a trochou mycího prostředku.
▶ Zasuňte zásuvku IceMaker.
▷ Výroba kostek ledu se automaticky spustí.

Bez vodního filtru
▶ Kostky ledu, které byly vyrobeny 24 hodin po první výrobě ledu, zlikvidujte.

**V případě potřeby čištění**
Vyčistěte IceMaker ručně.
▶ Vytáhněte zásuvku IceMaker a vyčistěte teplou vodou a trochou mycího prostředku.
▶ Zasuňte zásuvku IceMaker.
▷ Výroba kostek ledu se automaticky spustí.

### 10.3.6 Po vyčištění

▶ Přístroj a součásti vybavení vytřete do sucha.
▶ Připojte přístroj a zapněte jej.
▶ Aktivujte SuperFrost (viz 8.2 Funkce spotřebiče) .
  Když je teplota dostatečně nízká:
▶ Vložte potraviny.
▶ Čištění pravidelně opakujte.

# 11 Zákaznická pomoc

## 11.1 Technické údaje

| Teplotní rozsah | |
|---|---|
| Mraznička | -28 °C až -15 °C |

| Maximální množství mražených potravin / 24 h | |
|---|---|
| Mraznička | viz typový štítek pod „Mrazicí kapacita .../ 24 h“ |

| Maximální plnicí hmotnost vybavení | | | |
|---|---|---|---|
| Vybavení | Šířka spotřebiče 600 mm (viz návod k montáži, rozměry přístroje) | Šířka spotřebiče 700 mm (viz návod k montáži, rozměry přístroje) | Šířka spotřebiče 750 mm (viz návod k montáži, rozměry přístroje) |
| Zásuvka vedená na žebrování na nádoby (viz 9.1.3 Zásuvka vedená na žebrování na nádoby) | 19 kg | 25 kg | -- |
| Zásuvka vedená na skleněné desce (viz 9.1.1 Zásuvka na teleskopických kolejničkách) | 15 kg | 22 kg | 22 kg |
| Nejnižší zásuvka (viz 9.1.4 Nejnižší zásuvka) | 11 kg | 19 kg | |
| Horní odklápěcí zásuvka (viz 9.1.2 Horní odklápěcí zásuvka) | 19 kg | 19 kg | -- |

| Výroba kostek ledu s IceMaker | |
|---|---|
| Výroba kostek ledu / 24 h | Při teplotě -18 °C: 0,8 kg kostek ledu |

| Výroba kostek ledu s IceMaker | |
|---|---|
| Maximální výroba kostek ledu / 24 h | Při aktivní funkci MaxIce: 1,2 kg kostek ledu |

## 11.2 Provozní hluk

Přístroj vydává během provozu různé zvuky.

- Při **nízkém chladicím výkonu** pracuje přístroj úsporněji, ale déle. Hlasitost je **nižší**.
- Při **vysokém chladicím výkonu** jsou potraviny chlazeny rychleji. Hlasitost je **vyšší**.

  Příklady:
  - aktivované funkce (viz 8.2 Funkce spotřebiče)
  - běžící ventilátor
  - čerstvě vložené potraviny
  - vysoká teplota okolního prostředí
  - dlouho otevřené dveře

| Zvuk | Možná příčina | Typ zvuku |
|---|---|---|
| Bublání a šplouchání | Chladivo proudí v chladicím okruhu. | Normální provozní zvuk |
| Mručení a syčení | Chladivo se vstřikuje do chladicího okruhu. | Normální provozní zvuk |
| Bručení | Přístroj chladí. Hlasitost závisí na chladicím výkonu. | Normální provozní zvuk |
| Šumění a hučení | Ventilátor běží. | Normální provozní zvuk |
| Cvakání | Součásti se zapínají a vypínají. | Normální zvuk při spínání |
| Drnčení a bručení | Ventily nebo klapky jsou aktivní. | Normální zvuk při spínání |
| tiché klepání, šumění nebo bzučení* | Ventil je aktivní. | Normální provozní zvuk |

| Zvuk | Možná příčina | Typ zvuku | Odstranění |
|---|---|---|---|
| Vibrace | Nevhodná instalace | Chybný zvuk | Přístroj vyrovnejte seřizovacími nožkami do vodorovné polohy. |
| Klepání | Vybavení, předměty ve vnitřním prostoru přístroje | Chybný zvuk | Upevněte díly vybavení. Nechte vzdálenost mezi předměty. |

## 11.3 Technická porucha

Zařízení je vyrobeno a konstruováno tak, aby bylo zaručeno bezpečné fungování a dlouhá životnost. Pokud se během provozu přesto vyskytne porucha, zkontrolujte, zda nebyla způsobena chybnou obsluhou. V tom případě Vám totiž musíme naúčtovat vzniklé náklady i během záruční doby.

Následující poruchy můžete odstranit sami.

### 11.3.1 Funkce přístroje

| Chyba | Příčina | Odstranění |
|---|---|---|
| **Spotřebič nefunguje.** | → Spotřebič není zapnutý. | ▶ Zapněte přístroj. |
| | → Zástrčka není správně zasunuta do zásuvky. | ▶ Zástrčku zkontrolujte. |
| | → Pojistka napájecí zásuvky není v pořádku. | ▶ Pojistku zkontrolujte. |
| | → Výpadek proudu | ▶ Spotřebič nechte zavřený.<br>▶ Chraňte potraviny: Na potraviny dejte chladicí akumulátory nebo použijte jinou mrazničku, pokud výpadek proudu trvá déle.<br>▶ Rozmrazené potraviny znovu nezmrazujte. |
| | → Zásuvka chladicího zařízení není správně zasunutá ve spotřebiči. | ▶ Zkontrolujte zásuvku chladicího zařízení. |
| **Teplota není dostatečně nízká.** | → Dveře přístroje nejsou správně zavřené. | ▶ Dveře přístroje zavřete. |
| | → Teplota prostředí je příliš vysoká. | ▶ Řešení problému: (viz 1.7 Klimatické třídy) |
| | → Spotřebič byl příliš často nebo příliš dlouho otevřený. | ▶ Počkejte, zda se potřebná teplota neobnoví samovolně. Pokud ne, obraťte se na zákaznický servis. (viz 11.4 Zákaznický servis) |
| | → Bylo vloženo příliš velké množství čerstvých potravin bez použití funkce SuperFrost. | ▶ Řešení problému: (viz SuperFrost) |
| | → Teplota je špatně nastavena. | ▶ Nastavte nižší teplotu a zkontrolujte po 24 hodinách. |



* podle modelu a vybavení

| Chyba | Příčina | Odstranění |
|---|---|---|
| | → Spotřebič stojí příliš blízko u zdroje tepla (kamna, topení atd.). | ▶ Změňte umístění spotřebiče nebo zdroje tepla. |
| **Teplota zobrazená na displeji je vyšší než skutečná teplota ve spotřebiči.*** | → Dveře spotřebiče byly dlouho otevřené a automaticky se spustil dveřní alarm. Tím spotřebič chladí silněji. | ▶ Dveře spotřebiče zavřete. |
| **Těsnění dveří je poškozené nebo se musí vyměnit z jiných důvodů.** | → Těsnění dveří je vyměnitelné. Lze je vyměnit bez dalšího pomocného nástroje. | ▶ Obraťte se na zákaznický servis. (viz 11.4 Zákaznický servis) |
| **Přístroj je zledovatělý nebo se tvoří kondenzát.** | → Těsnění dveří může být vysmeknuté z drážky. | ▶ Zkontrolujte těsnění dveří, zda správně sedí v drážce. |
| **Spotřebič je na vnějších plochách teplý.*** | → Teplo z chladicího okruhu se využívá k zamezení kondenzace vody. | ▶ To je normální. |

### 11.3.2 Vybavení

| Chyba | Příčina | Odstranění |
|---|---|---|
| **IceMaker nelze zapnout.** | → Přístroj a tím i IceMaker nejsou připojené. | ▶ Připojte přístroj (viz návod k montáži). |
| **IceMaker nevyrábí žádné kostky ledu.** | → IceMaker není zapnutý. | ▶ Aktivujte IceMaker. |
| | → Zásuvka IceMakeru není správně zavřená. | ▶ Zásuvku správně zavřete. |
| | → Přívod vody není otevřený. | ▶ Otevřete přívod vody. |

## 11.4 Zákaznický servis

Nejprve zjistěte, zda jste schopni odstranit chybu sami (viz 11 Zákaznická pomoc) . Pokud tomu tak není, obraťte se na zákaznický servis.

Adresu najdete v přiložené brožuře „Servis Liebherr“ nebo na home.liebherr.com/service.

**VÝSTRAHA**

Neodborná oprava!

Zranění.

- ▶ Opravy a zásahy do přístroje a přívodního vedení elektrické energie, které nejsou výslovně uvedeny v (viz 10 Údržba) , smí provádět pouze zákaznický servis.
- ▶ Poškozené přívodní síťové vedení smí vyměnit pouze výrobce nebo jeho zákaznický servis nebo podobně kvalifikovaná osoba.
- ▶ U přístrojů se zástrčkou pro studené přístroje může výměnu provést zákazník.

### 11.4.1 Kontaktování zákaznického servisu

Ujistěte se, že jsou připravené tyto informace o spotřebiči:

- ❑ Označení spotřebiče (model a index)
- ❑ Servisní č. (servis)
- ❑ Sériové č. (sér. č.)

▶ Vyvolejte informace o spotřebiči na displeji. (viz Informace o spotřebiči)

**-nebo-**

▶ Vyčtěte informace o spotřebiči z typového štítku. (viz 11.5 Typový štítek)

▶ Informace o přístroji si zapište.

▶ Informujte zákaznický servis: Sdělte závady a informace o spotřebiči.

▷ To umožní rychlý a účelný servisní zákrok.

▶ Řiďte se dalšími pokyny zákaznického servisu.

## 11.5 Typový štítek

Typový štítek je umístěn za zásuvkami na vnitřní stěně přístroje.

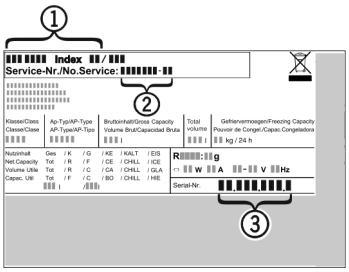


*Fig. 139*

**(1)** Označení přístroje
**(2)** Servisní č.
**(3)** Sériové č.

▶ Informace zjistíte na typovém štítku.

# 12 Odstavení z provozu

- ▶ Přístroj vyprázdněte.
- ▶ IceMaker deaktivujte. (viz Deaktivace IceMaker )
- ▶ Vypněte spotřebič. (viz  Vypnutí a zapnutí spotřebiče)
- ▶ Vytáhněte síťovou zástrčku ze zásuvky.
- ▶ Odstranění zásuvky chladicího zařízení v případě potřeby: Vytáhněte zásuvku chladicího zařízení ze zástrčky spotřebiče a současně s ní pohybujte doleva a doprava.
- ▶ Před přístroj položte ručník, abyste zachytili případné kapky vody.
- ▶ Spotřebič vyčistěte. (viz 10.3 Čištění přístroje)
- ▶ Dveře nechte otevřené, aby nevznikal nepříjemný zápach.

# 13 Likvidace

Zajistěte, aby byly splněny následující předpoklady:

- ❑ Význam symbolů na spotřebiči je známý.
- ❑ Poznámky k likvidaci jsou známy. (viz 1.5 Pokyny k likvidaci)

## 13.1 Příprava spotřebiče k likvidaci

- ▶ Odstavte spotřebič z provozu. (viz 12 Odstavení z provozu)

## 13.2 Ekologická likvidace spotřebiče

**VÝSTRAHA**

Nebezpečí požáru v důsledku úniku chladiva a oleje!
Obsažené chladivo je ekologické, ale hořlavé. Obsažený olej je rovněž hořlavý. Unikající chladivo a olej se mohou při příslušně vysoké koncentraci a v kontaktu se externím tepelným zdrojem vznítit.

- ▶ Nepoškoďte potrubí okruhu chladiva a kompresor.

- ▶ Dodržujte pokyny pro přepravu spotřebiče. (viz 3.6 Přeprava spotřebiče)
- ▶ Spotřebič odvezte, aniž byste jej poškodili.
- ▶ Spotřebič zlikvidujte v souladu se specifikacemi.

Scan QR Code and find digital operating and installation instructions.

home.liebherr.com

20260730 7088644-00

**Liebherr-Hausgeräte GmbH**
Memminger Straße 77-79
88416 Ochsenhausen
Deutschland