Navodilo za uporabo in montažo

SL **ORIGINALNO NAVODILO ZA UPORABO**

LIEBHERR

Vsebina

1 Splošni varnostni napotki ... 3
1.1 Predvidena uporaba ... 3
1.2 Predvidljiva napačna uporaba ... 3
1.3 Skupina uporabnikov ... 3
1.4 Opozorilni napotki – nevarnosti za uporabnika ... 3
1.5 Motnje, poškodbe in popravila ... 4
1.6 Napotki za odstranjevanje ... 4
1.7 Skladnost ... 4
1.8 Klimatski razredi ... 4
1.9 Snovi SVHC v skladu z Uredbo REACH ... 4
1.10 Zbirka podatkov EPREL ... 4
1.11 Licence odprtega vira ... 5
1.12 Nadomestni deli ... 5
1.13 Opozorilne stopnje ... 5

2 Kratek opis aparata ... 5
2.1 Obseg dobave ... 5
2.2 Pregled naprave in opreme ... 5
2.3 SmartDevice ... 5

3 Postavitev in priključitev ... 6
3.1 Pogoji za postavitev ... 6
3.2 Mere naprave ... 6
3.3 Zahteve za prezračevanje ... 7
3.4 Dimenzije priključka za napajanje ... 7
3.5 Transportiranje naprave ... 8
3.6 Razpakiranje aparata ... 8
3.7 Zamenjava smeri odpiranja vrat ... 8
3.8 Montaža stenskih distančnikov* ... 15
3.9 Postavitev aparata ... 15
3.10 Poravnavanje aparata ... 15
3.11 Postavitev več naprav ... 15
3.12 Integracija naprave v kuhinjsko enoto ... 16
3.13 Po postavitvi ... 17
3.14 Priključitev aparata na električno napajanje ... 17
3.15 Odstranjevanje embalaže v odpadke ... 18

4 Način delovanja zaslona Touch ... 18
4.1 Krmarjenje in razlaga simbolov ... 18
4.2 Meniji ... 18
4.3 Način spanja ... 19

5 Zagon ... 19
5.1 Vklop naprave (prvi zagon) ... 19

6 Skladiščenje ... 19
6.1 Nasveti za shranjevanje ... 19
6.2 Hladilnik ... 20
6.3 EasyFresh ... 20
6.4 Časi hranjenja živil ... 20

7 Varčevanje z energijo ... 20

8 Upravljanje ... 20
8.1 Elementi za upravljanje in prikaz ... 20
8.1.1 Prikazovalnik Status ... 20
8.1.2 Prikazni simboli ... 20
8.2 Funkcije naprave ... 21
8.2.1 Napotki za funkcije naprave ... 21
Izklop in vklop naprave ... 21
Temperatura ... 21
D-Value* ... 21
SuperCool ... 22
PowerCool ... 22
PartyMode ... 23
HolidayMode ... 23
SabbathMode ... 24
E-Saver ... 24
CleaningMode ... 25
Blokada vnosa ... 25
Opomnik ... 25
Temperaturna enota ... 26
Svetlost zaslona ... 26
WLAN ... 26
Podatki o napravi ... 27
Programska oprema ... 27
Alarm na vratih ... 28
Demonstracijski način ... 28
Ponastavitev na tovarniške nastavitve ... 29
8.3 Sporočila ... 29
8.3.1 Pregled opozoril ... 29
8.3.2 Zapiranje opozoril ... 29
8.3.3 Pregled opomnikov ... 30
8.3.4 Zapiranje opomnikov ... 30

9 Oprema ... 30
9.1 Vratna polica ... 30
9.2 Odlagalne police ... 31
9.3 VarioSafe * ... 33
9.4 Pokrov predala, varen za EasyFresh ... 36
9.5 Izvlečna polica s košaro za steklenice* ... 37
9.6 Posoda za jajca* ... 37
9.7 Držalo za steklenice ... 38
9.8 FlexCube* ... 38

10 Vzdrževanje ... 38
10.1 Aktivni ogleni filter FreshAir ... 38
10.2 Odstranjevanje/nameščanje držala za steklenice. 39
10.3 Pokrov predala, varen za EasyFresh ... 39
10.4 Odtajanje naprave ... 40
10.5 Čiščenje aparata ... 40

11 Pomoč strankam ... 41
11.1 Tehnični podatki ... 41
11.2 Zvoki delovanja ... 41
11.3 Tehnične napake ... 41
11.4 Servisna služba ... 42
11.5 Nazivna ploščica ... 42

12 Zaustavljanje delovanja ... 43

13 Odstranjevanje ... 43
13.1 Priprava aparata za odstranitev ... 43
13.2 Okolju prijazno odstranjevanje aparata ... 43

Proizvajalec ves čas deluje v smeri nadaljnjega razvoja vseh tipov in modelov. Prosimo za razumevanje, ker si pridržujemo pravico do sprememb oblike, opreme in tehnike.

Simbol	Obrazložitev
	Preberite navodila Pozorno preberite navodila v tem navodilu, da boste spoznali vse prednosti vašega novega aparata.
	Dodatne informacije na voljo na spletu Digitalna navodila z dodatnimi informacijami in v drugih jezikih so na voljo na spletu prek kode QR na sprednji strani teh navodil ali z vnosom servisne številke na naslovu **home.liebherr.com/fridge-manuals**. Servisna številka je navedena na tipski ploščici: 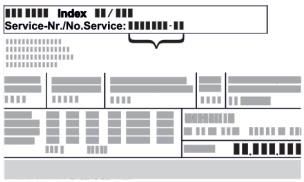 *Fig.* Simbolična slika
	Preverjanje naprave Vse dele preverite, ali so utrpeli poškodbe med transportom. V primeru reklamacij se obrnite na trgovca ali na službo za stranke.
	Odstopanja Navodila so veljavna za več modelov, odstopanja so mogoča. Poglavja, ki veljajo samo za določene modele, so označena z zvezdico (*).
	Navodila za ravnanje in rezultati ravnanja Navodila za ravnanje so označena z ▶. Rezultati ravnanja so označeni z ▷.
	Videoposnetki Videoposnetki o aparatih so na voljo na kanalu YouTube za gospodinjske aparate Liebherr-Hausgeräte.

Licence odprtega vira:

Naprava vsebuje programske komponente, ki uporabljajo licence odprtega vira. Informacije o uporabljenih licencah odprtega vira lahko pridobite na naslovu: **home.liebherr.com/open-source-licences**

Te uporabniške informacije veljajo za naslednje aparate:

R / RD ...	42.. / 46.. / 50.. / 52..
K ..	46.. / 52..
SR ...	52..

1 Splošni varnostni napotki

Te informacije za uporabnike hranite skrbno, tako da jih lahko kadar koli preberete.

Če napravo izročite novemu imetniku, mu izročite tudi te informacije za uporabnika.

Za pravilno in varno uporabo naprave pred inštalacijo in uporabo skrbno preberite te informacije za uporabnika. Vedno upoštevajte navodila, varnostne napotke in opozorila, navedena v njih. Ti razdelki so pomembni za varno in brezhibno inštalacijo in uporabo naprave.

1.1 Predvidena uporaba

- Ta aparat je predviden za uporabo v gospodinjstvu in na podobnih področjih, kot npr.:
  - Območja kuhinj za osebje v trgovinah, pisarnah in drugih delovnih okoljih
  - V kmetijstvu in od gostov v hotelih, motelih ter drugih nastanitvah
  - Penzioni z zajtrkom
  - Pri kateringu in podobnih storitvah v veletrgovinah
- Druge uporabe:
  - Ta aparat ni primeren za zmrzovanje živil.
  - Katera koli druga uporaba ni dovoljena.

1.2 Predvidljiva napačna uporaba

Naslednji načini uporabe so izrecno prepovedani:

- Shranjevanje in hlajenje:
  - kemično nestabilnih, gorljivih ali jedkih snovi
  - Eksplozivnih snovi, kot na primer vsebnikov aerosolov z vnetljivim pogonskim plinom
  - zdravil, krvne plazme, laboratorijskih preparatov in podobnih snovi in izdelkov v skladu z direktivo o medicinskih pripomočkih 2007/47/ES
- Uporaba v eksplozijsko ogroženih območjih

Nepredvidena uporaba aparata lahko privede do poškodb ali uničenja shranjenih živil.

1.3 Skupina uporabnikov

- Tega aparata ne smejo uporabljati osebe (tudi otroci), ki so psihično, senzorično ali duhovno omejene, ali osebe, ki ne razpolagajo z zadostnimi izkušnjami in znanjem, razen takrat, ko jo nadzoruje druga oseba, odgovorna za njihovo varnost, ali jim ta razloži uporabo aparata. Otroke je treba nadzorovati, da se zagotovi, da se ne bodo igrali z aparatom.
- Otroci, stari od 3 do 8 let, lahko polnijo in praznijo hladilni/zamrzovalni aparat.

1.4 Opozorilni napotki – nevarnosti za uporabnika

- OPOZORILO: Odprtine za prezračevanje v ohišju aparata ali vgradnem ohišju vzdržujte v prehodnem stanju.
- OPOZORILO: Za pospeševanje postopka odmrzovanja ne uporabljajte nobenih drugih mehanskih naprav ali sredstev, ki jih proizvajalec ni priporočil.
- OPOZORILO: Poskrbite, da ne poškodujete krogotoka hladilnega sredstva.
- OPOZORILO: V notranjosti hladilnega/zamrzovalnega aparata ne uporabljajte električnih naprav, ki jih proizvajalec ni priporočil.
- OPOZORILO: Pri postavitvi aparata je treba zagotoviti, da se napajalni vodnik ne uklešči ali poškoduje.
- OPOZORILO: Prenosnih večkratnih razdelilnikov ali napajalnikov ne namestite na zadnjo stran aparata.

Po uspešni vgradnji aparata mora biti še naprej mogoče, da se aparat odklopi z omrežja.

- Dostopni omrežni vtič (nad, pod ali ob aparatu)
- Sproženje varovalke v inštalaciji zgradbe v dogovoru s predpisi za postavitev.

OPOZORILO: Nevarnost požara/vnetljive snovi.

Ta simbol se nahaja na tesnilu in morda tudi na drugih mestih na aparatu. Simbol opozarja na nevarnost vnetljivih snovi. Nalepke ne odstranite.

- Več kot je hladilnega sredstva v aparatu, tem večji mora biti prostor, v katerem je aparat postavljen. V premajhnih prostorih lahko ob puščanju nastane gorljiva mešanica plina in zraka. Prostor, v katerega boste postavili aparat, mora imeti za vsakih 8 g hladilnega sredstva prostornino vsaj 1 m^3. Podatki o vsebovanem hladilnem sredstvu se nahajajo na nazivni ploščici v notranjosti aparata.
- Površine, ki lahko pridejo v stik z živili in dostopnimi sistemi odtekanja, redno čistite.
- Surovo meso ali surove ribe zapakirajte v čiste, zaprte posode. S tem preprečite, da bo meso ali ribe v stiku z drugimi živili ali kapalo po teh.
- Če hladilni/zamrzovalni aparat stoji prazen dlje časa, ga izklopite, odmrznite, očistite, posušite in poskrbite, da so vrata odprta.
- Izogibajte se daljšemu stiku kože z mrzlo površino ali hlajenim blagom. Za zaščito uporabite npr. rokavice.
- Alkoholne pijače in druge posode, ki vsebujejo alkohol, hranite le trdno zaprte. Morebitno uhajajoč se alkohol se lahko zaradi električnih podsklopov vname.
- Vrata odprite samo na kratko. Tako preprečite, da bi se temperatura v notranjosti aparata povišala.
- Pri odpiranju in zapiranju vrat ne posegajte med vrata in aparat. Lahko ukleščite prste.
- V sprednjem območju najbolj spodnjih steklenih plošč ne odlagajte nobenih predmetov, da zagotovite brezhibno zapiranje vrat aparata. (glejte 6.2 Hladilnik) (glejte 9.1 Vratna polica)
- OPOZORILO: Ta aparat je treba pritrditi v skladu z navodili za uporabo, da se preprečijo nevarnosti zaradi nestabilnosti.
- Upoštevajte navodila za postavitev in priključitev. (glejte 3 Postavitev in priključitev)

1.5 Motnje, poškodbe in popravila

- Omrežni priključek z vtičem za hladilni aparat:
  Če se omrežni priključni kabel tega aparata poškoduje, ga je treba zamenjati s posebnim priključnim kablom, ki je na voljo pri proizvajalcu ali njegovi službi za pomoč strankam. Zamenjavo lahko izvede stranka.
- Popravila in posege na aparatu lahko opravlja samo servisna služba ali drugi ustrezno izšolani strokovnjaki.
- Če se pojavijo motnje in napake aparata, izvlecite omrežni vtič ali izklopite varovalko. Kadar odklapljate električni vtič, vedno primite za vtič. Ne vlecite za kabel.

1.6 Napotki za odstranjevanje

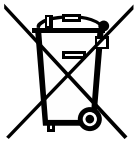

Simbol prečrtanega smetnjaka pomeni, da se aparata ne sme odstraniti med nesortirane komunalne odpadke in ga je treba oddati na mestu za ločeno zbiranje podatkov. Vsebuje delovne snovi in je po potrebi ponovno uporaben.

Simbol se lahko nahaja na kompresorju. Nanaša se na olje v kompresorju in opozarja na naslednjo nevarnost: **Lahko je smrtno, če ga pogoltnete ali če vdre v dihalne poti.** Ta napotek je pomemben samo za recikliranje. V normalnem načinu ne obstaja nobena nevarnost.

Takšno ali podobno nalepko boste lahko našli na zadnji strani aparata. Opozarja na to, da so v vratih in/ali v ohišju vakuumski izolacijski paneli (VIP) ali perlitovi paneli. Ta napotek je pomemben samo za recikliranje. Nalepke ne odstranite.

- Dotrajane aparate morate zato odstraniti med odpadke strokovno ter v skladu z lokalno veljavnimi predpisi in zakoni. Pri transportu ne poškodujte obtoka hlajenja dotrajanega aparata, da vsebovano hladilno sredstvo (podatki na nazivni ploščici) in olje ne moreta nekontrolirano iztekati.
- Upoštevajte, da je brisanje morebiti prisotnih osebnih podatkov naloga stranke.
- Za Nemčijo: Na lokalnih mestih za recikliranje/odlaganje gospodinjskih aparatov lahko aparat brezplačno zavržete v zbirne posode razreda 1. Pri nakupu novega hladilnika/zamrzovalnika in prodajni površini > 400 m^2, bodo izrabljen aparat brezplačno vzeli nazaj tudi v prodajalni.
- EU: O možnostih odstranitve rabljenih aparatov med odpadke se pozanimajte pri svojih lokalnih organih.

1.7 Skladnost

Tesnjenje krogotoka hladilnega sredstva je preizkušeno. Naprava ustreza zadevnim varnostnim predpisom in direktivam.

Za trg EU:	Naprava ustreza Direktivi 2014/53/EU.
Za trg GB:	Naprava ustreza dokumentu Radio Equipment Regulations 2017 SI 2017 No. 1206.

Celotno besedilo izjave EU o skladnosti je na voljo na spletnem mestu: www.Liebherr.com

1.8 Klimatski razredi

Aparat je proizveden skladno s klimatskim razredom za delovanje pri omejenih temperaturah okolice. Klimatski razred, v katerega spada vaš aparat, je natisnjen na tipski ploščici.

Nasvet

▶ Da zagotovite brezhibno delovanje, upoštevajte navedene temperature okolja.

Razred hlajenja	za temperaturo okolice od
SN	10 °C do 32 °C
N	16 °C do 32 °C
ST	16 °C do 38 °C
T	16 °C do 43 °C
SN-ST	10 °C do 38 °C
SN-T	10 °C do 43 °C

1.9 Snovi SVHC v skladu z Uredbo REACH

- Kliknite to povezavo, če želite preveriti, ali vaš aparat vključuje snovi SVHC v skladu z Uredbo REACH: https://go.liebherr.com/z3eewm

1.10 Zbirka podatkov EPREL

- Od 1. marca 2021 bodo podatki o oznaki porabe energije in okoljevarstvenih zahtevah na voljo v evropski zbirki podatkov o izdelkih (EPREL). Zbirka podatkov o izdelkih je

na voljo na naslovu https://eprel.ec.europa.eu/. Pozvani boste, da vnesete oznako modela. Oznaka modela je navedena na tipski ploščici.

1.11 Licence odprtega vira

- Aparat vsebuje programske komponente, ki uporabljajo licence odprtega vira. Informacije o uporabljenih licencah odprtega vira lahko pridobite na naslovu: home.liebherr.com/open-source-licences

1.12 Nadomestni deli

- Razpoložljivost nadomestnih delov za funkcionalne dele in dele opreme, ki se lahko skladiščijo, znaša 15 let.

1.13 Opozorilne stopnje

NEVARNOST	Označuje neposredno nevarno situacijo, katere posledice so smrt ali težke telesne poškodbe, če je ne preprečite.
OPOZORILO	Označuje nevarno situacijo, katere posledica je lahko smrt ali težke telesne poškodbe, če je ne preprečite.
PREVIDNO	Označuje nevarno situacijo, katere posledica so lahko lažje ali srednje telesne poškodbe, če je ne preprečite.
OBVESTILO	Označuje nevarno situacijo, katere posledica je lahko materialna škoda, če je ne preprečite.
Nasvet	Označuje uporabne napotke in namige.

2 Kratek opis aparata

2.1 Obseg dobave

Vse dele preverite, ali so utrpeli poškodbe med transportom. V primeru reklamacij se obrnite na trgovca ali na servisno službo. (glejte 11.4 Servisna služba)

Pošiljka se sestavljena iz naslednjih delov:

- Samostoječi aparat
- Oprema (odvisno od modela)
- Montažni material (odvisno od modela)
- „Quick Start Guide“
- „Installation Guide“*
- Servisna brošura

2.2 Pregled naprave in opreme

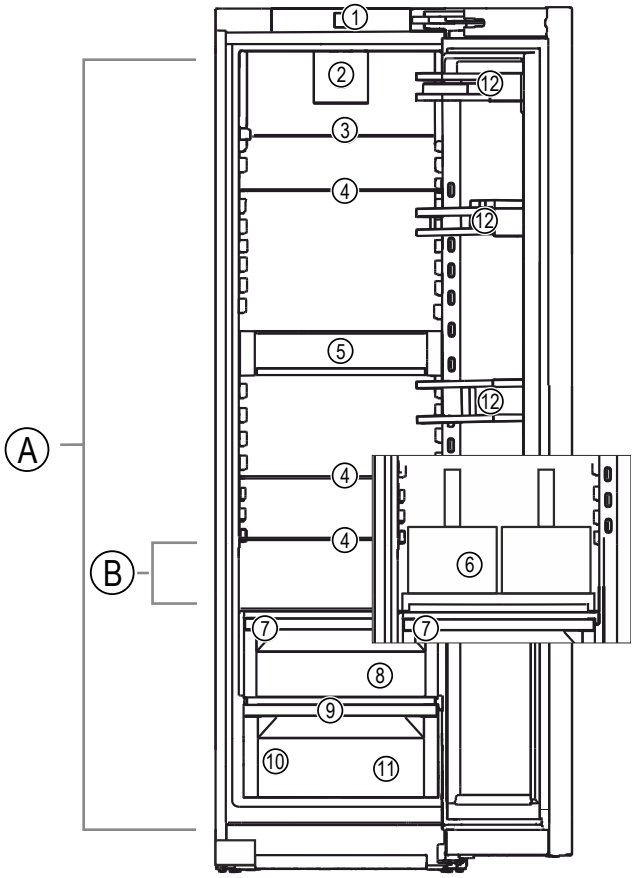

Fig. 1 Simbolična slika

Temperaturno območje

(A) Hladilnik
(B) Najhladnejše območje

Oprema

(1) Upravljalni elementi
(2) Ventilator z aktivnim oglenim filtrom FreshAir
(3) Deljiva odlagalna polica*
(4) Odlagalna polica
(5) VarioSafe*
(6) Košara za steklenice*
(7) Pokrov EasyFresh-Safe
(8) EasyFresh-Safe
(9) Odtočna odprtina
(10) Tipska ploščica
(11) Predal za zelenjavo*
(12) Vratna polica

2.3 SmartDevice

SmartDevice je rešitev za povezovanje vašega hladilnika.

Če je vaš aparat združljiv s SmartDevice ali je nanj pripravljen, lahko svoj aparat hitro in enostavno povežete z svoje omrežje WLAN. Z aplikacijo SmartDevice lahko svoj aparat upravljate na mobilni končni napravi. V aplikaciji SmartDevice so vam na voljo dodatne funkcije in možnosti nastavitve.

Aparat, pripravljen na SmartDevice:	Vaš aparat je pripravljen na uporabo s SmartDeviceBox. Najprej morate kupiti in namestiti SmartDeviceBox. Če želite svoj aparat povezati v omrežje WLAN, morate prenesti aplikacijo SmartDevice.
Več informacij o SmartDevice:	**smartdevice.liebherr.com**

Kupite SmartDeviceBox v trgovini Liebherr-Hausgeräte: **home.liebherr.com/shop/de/deu/smartdevicebox.html**

Prenesite aplikacijo SmartDevice:

Po namestitvi in nastavitvi aplikacije SmartDevice lahko svojo napravo z aplikacijo SmartDevice in funkcijo naprave WLAN (glejte WLAN) povežete v svoje omrežje WLAN.

Nasvet
Funkcija SmartDevice ni na voljo v naslednjih državah: Rusija, Belorusija, Kazahstan.

Možnosti SmartDeviceBox ne morete uporabljati.

3 Postavitev in priključitev

3.1 Pogoji za postavitev

Pogoji za postavitev so odločilnega pomena, da se zagotovi možnost varne in učinkovite uporabe brez motenj.

- Upoštevajte vsa varnostna navodila.
- Upoštevajte mesto in položaj postavitve v prostoru.

OPOZORILO
Nevarnost požara zaradi nepravilne postavitve!
Če se električni kabel ali vtič dotika hrbtne strani aparata, lahko vibracije aparata poškodujejo omrežni kabel ali vtič tako, da pride do kratkega stika.
▶ Ko postavljate aparat, pazite, da pod aparatom ni ukleščen omrežni kabel.
▶ Napravo namestite tako, da se je vtiči ali električni kabli ne dotikajo.
▶ V vtičnice na hrbtni strani aparata ne priključujte nobenega drugega aparata.
▶ Večdelne vtičnice/razdelilniki in druge elektronske naprave (npr. halogenski transformatorji) **ne** smejo biti nameščeni in aktivirani na zadnji strani aparata.

OPOZORILO
Nevarnost požara zaradi vlage!
Če deli, ki so pod napetostjo, ali omrežni priključki postanejo vlažni, lahko pride do kratkega stika.
▶ Aparat je narejen za uporabo v zaprtih prostorih. Aparata ne postavljajte na prosto ali na vlažna območja in na območja, kjer škropi voda.

OPOZORILO
Nevarnost požara zaradi uhajanje hladilnega sredstva in olja!
Vsebovano hladilno sredstvo je okolju prijazno, a vnetljivo. Vsebovano olje je vnetljivo. Uhajavo hladilno sredstvo in olje se lahko v primeru večje koncentracije in v stiku z zunanjim virom toplote vnameta.
▶ Ne poškodujte cevi obtoka hlajenja in kompresorja.

3.1.1 Mesto postavitve

- Napravo postavite in uporabljajte le v zaprtih prostorih.
- Optimalni kraj za postavitev je suh in dobro prezračen prostor.
- Če bo naprava stala v zelo vlažnem okolju, lahko na zunanji strani naprave nastaja kondenzat.
  Vedno pazite na dobro prezračevanje in odzračevanje v prostoru.
- Več kot je hladilnega sredstva v napravi, tem večji mora biti prostor, v katerem je naprava postavljena. V premajhnih prostorih lahko ob puščanju nastane gorljiva mešanica plina in zraka. Prostor, v katerega boste postavili napravo, mora imeti za vsakih 8 g hladilnega sredstva prostornino vsaj 1 m^3. Podatki o vsebovanem hladilnem sredstvu se nahajajo na nazivni ploščici v notranjosti naprave.
- Tla na kraju postavitve morajo biti vodoravna in ravna.

3.1.2 Položaj v prostoru

- Naprave ne postavljajte na mesta, ki so neposredno izpostavljena sončnim žarkom, poleg ogrevalnih in podobnih naprav.
- Napravo lahko postavite neposredno ob pečico.
- Če napravo postavite neposredno ob pečico, se poraba energije lahko malo poviša. To je odvisno od trajanja uporabe in intenzivnosti uporabe pečice.
- Napravo postavite s hrbtno stranjo ob steno tako, da se priloženi stenski distančniki (glejte spodaj) prilegajo steni.*
- Napravo morate vedno namestiti tako, da je hrbtna stran obrnjena na steno.*
- Uporaba v eksplozijsko ogroženih območjih ni dovoljena.

3.1.3 Integracija v kuhinjsko enoto

- Aparat lahko ogradite s kuhinjskimi omaricami.
  (glejte 3.12 Integracija naprave v kuhinjsko enoto)

3.2 Mere naprave

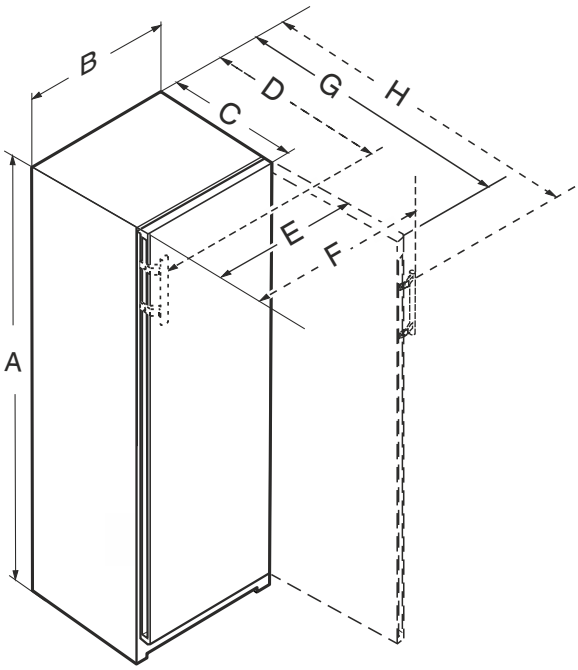

Fig. 2

SR(B).. 5220 / SR.. 5230	
A (mm)	1855

*** v odvisnosti od modela in opreme**

SR(B).. 5220 / SR.. 5230	
B (mm)	597
C (mm)	675[x]
D (mm)	719[x]
E (mm)	609
F (mm)	654
G (mm)	1215[x]
H (mm)	1222[x]

Za aparate z vzvodno ročico

R.. 42..	
A (mm)	1255
B (mm)	597
C (mm)	675[x]
E (mm)	609
G (mm)	1217[x]

Za aparate s prijemno odprtino

R.. 46.. / Kf 46Z00	
A (mm)	1455
B (mm)	597
C (mm)	675[x]
E (mm)	609
G (mm)	1217[x]

Za aparate s prijemno odprtino

R.. 50..	
A (mm)	1655
B (mm)	597
C (mm)	675[x]
E (mm)	609
G (mm)	1217[x]

Za aparate s prijemno odprtino

R.. 52.. / SR.. 5220 / RD.. 52.. / Ksfe 52Z20	
A (mm)	1855
B (mm)	597
C (mm)	675[x]
E (mm)	609
G (mm)	1217[x]

Za aparate s prijemno odprtino

[x] Pri napravah s priloženimi stenskimi distančniki se mere povečajo za 15 mm (glejte 3.8 Montaža stenskih distančnikov*) .

3.3 Zahteve za prezračevanje

OBVESTILO
Nevarnost poškodb zaradi pregrevanja, kot posledice nezadostnega prezračevanja!
Pri nezadostnem prezračevanju se kompresor lahko poškoduje.
▶ Pazite na zadostno prezračevanje.
▶ Upoštevajte zahteve za prezračevanje.

Če boste napravo vgradili v kuhinjski element, nujno upoštevajte naslednje zahteve glede prezračevanja:*

- Načeloma velja naslednje: večji kot je prezračevalni prerez, manj energije porabi naprava.*

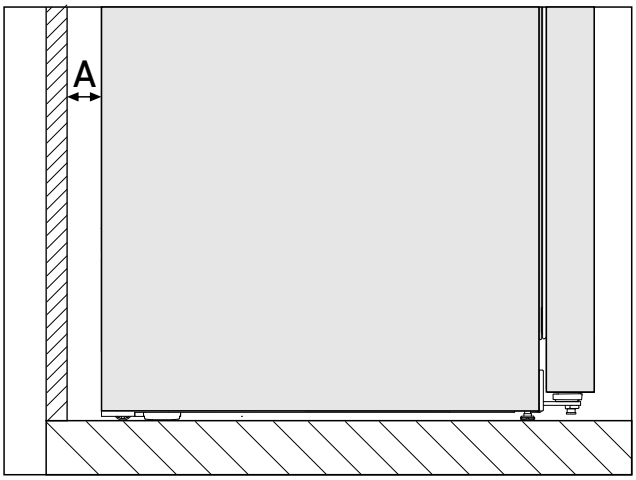

*Fig. 3 **

Razdalja do stene A*
25 mm*

Poraba energije je določena z razdaljo do stene *Fig. 3 (A)* med hrbtno stranjo aparata in steno. Če je razdalja do stene manjša kot *Fig. 3 (A)*, to nima vpliva na delovanje aparata. Če je razdalja do stene manjša, se lahko poraba energije malce poveča, poleg tega pa lahko začne na hrbtni steni aparata nastajati kondenzat.*

3.4 Dimenzije priključka za napajanje

Priključek za napajanje je na zadnji strani naprave. Da bi zagotovili varen priklop naprave, poskrbite, da so izpolnjene naslednje zahteve:

❑ Mere za priključitev na napajanje so znane in upoštevane. Glejte spodnjo preglednico.
❑ Priključitev na napajanje se izvede v skladu z navodili. (glejte 3.14 Priključitev aparata na električno napajanje)

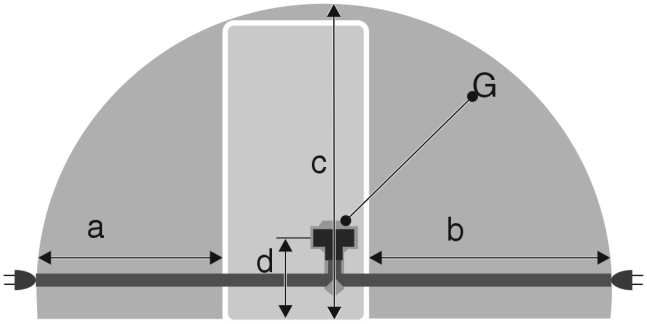

Fig. 4 Hladilniki

(a) Največja razpoložljiva dolžina omrežnega priključnega kabla

(d) Odmik vtiča naprave od tal

(b) Največja razpoložljiva dolžina omrežnega priključnega kabla
(c) Največja razpoložljiva navpična dolžina omrežnega priključnega kabla
(G) Vtič naprave

Za 600 mm široke naprave:	
a	~ 1350 mm
b	~ 1800 mm
c	~ 2050 mm
d	~ 150 mm

3.5 Transportiranje naprave

3.5.1 Transport naprave pred prvim zagonom

Zagotovite, da so izpolnjeni naslednji pogoji:
- ❑ Naprava je zaprta v embalažo.
- ❑ Naprava stoji pokončno.

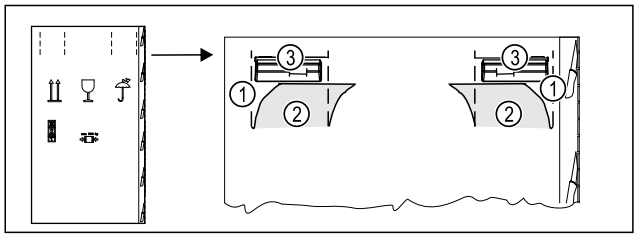

Fig. 5

- ▶ Embalažno škatlo pritisnite zgoraj na perforaciji *Fig. 5 (1)*.
- ▶ Izvlecite not potisnjene zanke *Fig. 5 (2)*.
- ▷ Nosilni ročaj *Fig. 5 (3)* desno in levo je viden.
- ▶ Napravo držite za nosilne ročaje *Fig. 5 (3)*.
- ▶ Napravo naj transportirata dve osebi.
- ▶ Razpakirajte napravo. (glejte 3.6 Razpakiranje aparata)

3.5.2 Transport naprave po prvem zagonu

Če želite napravo ponovno transportirati ali premakniti po prvem zagonu, upoštevajte navodila v nadaljevanju.

Zagotovite, da so izpolnjeni naslednji pogoji:
- ❑ Naprava je prazna.
- ❑ Naprava stoji pokončno.
- ❑ Aparat z vrati: Vrata so zavarovana pred neželenim odpiranjem.
- ❑ Aparat z izvlečnim predalom: Izvlečni predal je zavarovan pred neželenim odpiranjem.
- ❑ Aparat z nastavljivimi nogami: Nastavljive noge so obrnjene not.

- ▶ Napravo držite za nosilne ročaje.
- ▶ Napravo naj transportirata dve osebi.

Po transportu:
- ▶ Izvlecite nastavljive noge na napravi.
- ▶ Poravnajte napravo. (glejte 3.10 Poravnavanje aparata)

3.6 Razpakiranje aparata

OBVESTILO
Nevarnost poškodb zaradi premikanja naprave!
Če napravo premikate brez zaščite na tleh, lahko naprava poškoduje tla.
- ▶ Pred odstranjevanjem embalaže prekrijte tla v zadostni meri.
- ▶ Preverjanje aparata in embalaže: V primeru suma na poškodbe pri transportu se pred priključitvijo obrnite na dobavitelja.

OBVESTILO
Materialna škoda zaradi koničastih ali ostrih predmetov!
Če pri odstranjevanju embalažnega materiala uporabite koničaste ali ostre predmete, lahko poškodujete svoj aparat.
- ▶ Za odstranjevanje embalažnega materiala ne uporabljajte koničastih ali ostrih predmetov.

- ▶ Odstranite embalažne materiale.
- ▶ Aparat je nameščen na pravilnem položaju: Odstranite zaščitne folije na vratih in stenah stranic.

3.7 Zamenjava smeri odpiranja vrat

Orodje

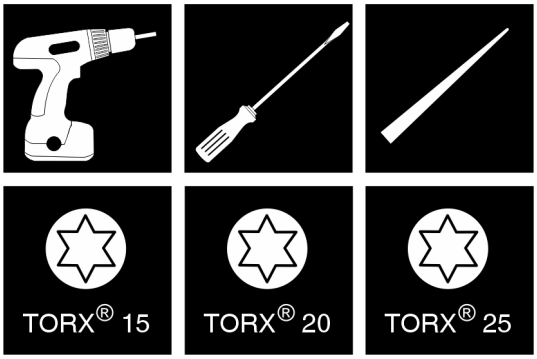

Fig. 6

OBVESTILO
Nevarnost poškodb zaradi trka vrat!
Poškodbe naprave pri postavitvi Side-by-Side. Če se dve napravi postavi eno poleg druge v točno določeni ureditvi Side-by-Side, je tečaj vrat obeh naprav določen tovarniško.
- ▶ Postavitev Side-by-Side: Ne zamenjajte tečaja vrat.

Za aparate **brez blažilnikov za zapiranje vrat** veljajo razdelki:
- ❑ Za aparate **brez** blažilnikov za zapiranje vrat
- ❑ Za vse aparate

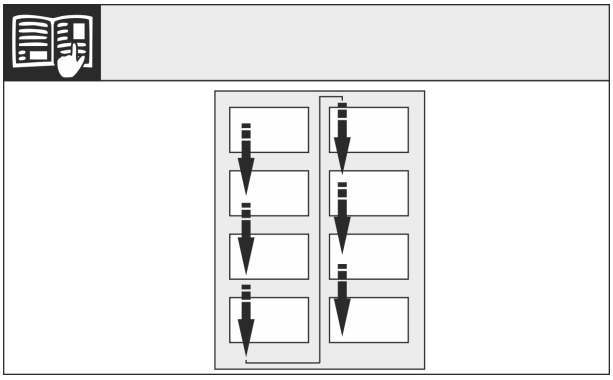

Fig. 7

Upoštevajte smer branja.

3.7.1 Praznjenje vratne police

- ▶ Iz vratne police vzemite živila.
- ▷ Živila pri demontaži vrat ne bodo padla z vrat.

*** v odvisnosti od modela in opreme**

3.7.2 Aparati brez blažilnika za zapiranje vrat: Odstranitev pokrovov

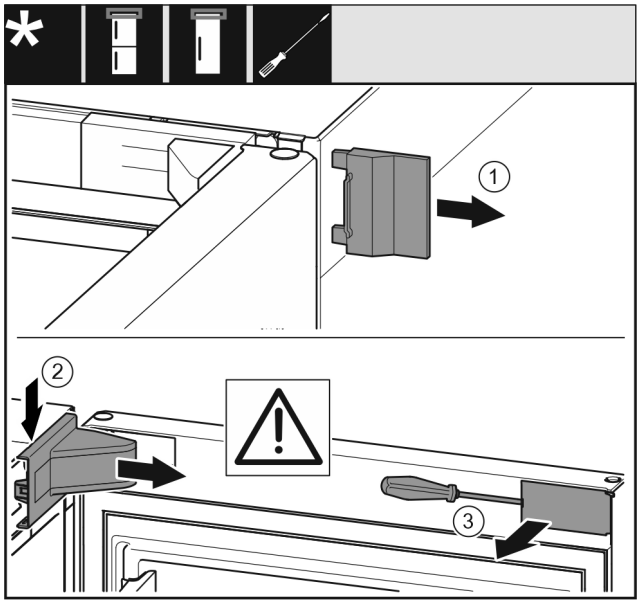

Fig. 8

▶ Odprite vrata.
▶ Odstranite zunanji pokrov *(1)*.
▶ Sprostite in odstranite pokrov ležajnega podstavka *(2)*.

OBVESTILO
Nevarnost poškodb zaradi izvijača!
Če poškodujete tesnilo vrat, se vrata ne zapirajo pravilno in hlajenje ni več zadostno.
▶ Izvijač previdno uporabite kot pomožno sredstvo.
▶ Ne poškodujte tesnila vrat z izvijačem.

▶ Z izvijačem sprostite pokrov *(3)* zunaj na vratih in ga obrnite na stran.

3.7.3 Demontaža vrat*

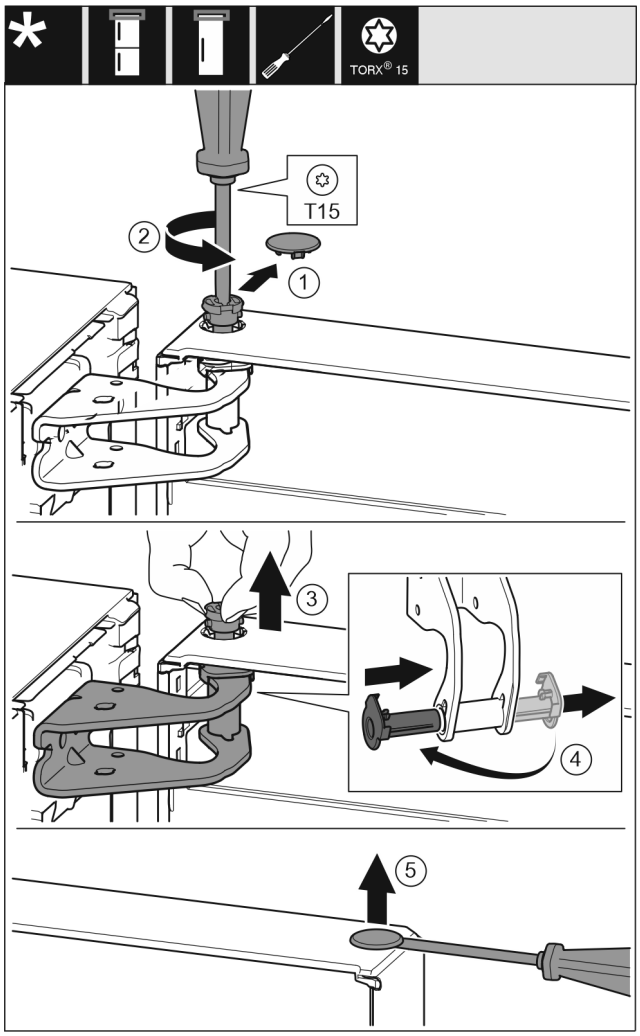

Fig. 9

▶ Pokrov *(1)* previdno odstranite.
▶ Sornik *(2)* nekoliko odvijte z izvijačem.

POZOR
Nevarnost poškodb zaradi izpada vrat!
Ko popolnoma odstranite sornike vrat, lahko vrata padejo ven, pri čemer se poškodujete.
▶ Primite vrata, preden odstranite sornike.

▶ Pridržite vrata.
▶ Izvlecite sornike *(3)* s prsti.
▶ Izvlecite ležajno pušo *(4)* iz vodila.
▶ Ležajno pušo *(4)* vstavite in zaskočite z druge strani.
▶ Dvignite vrata in jih odstavite na stran.
▶ Pokrov *(5)* previdno dvignite z izvijačem in jih odstranite.

3.7.4 Demontaža vrat*

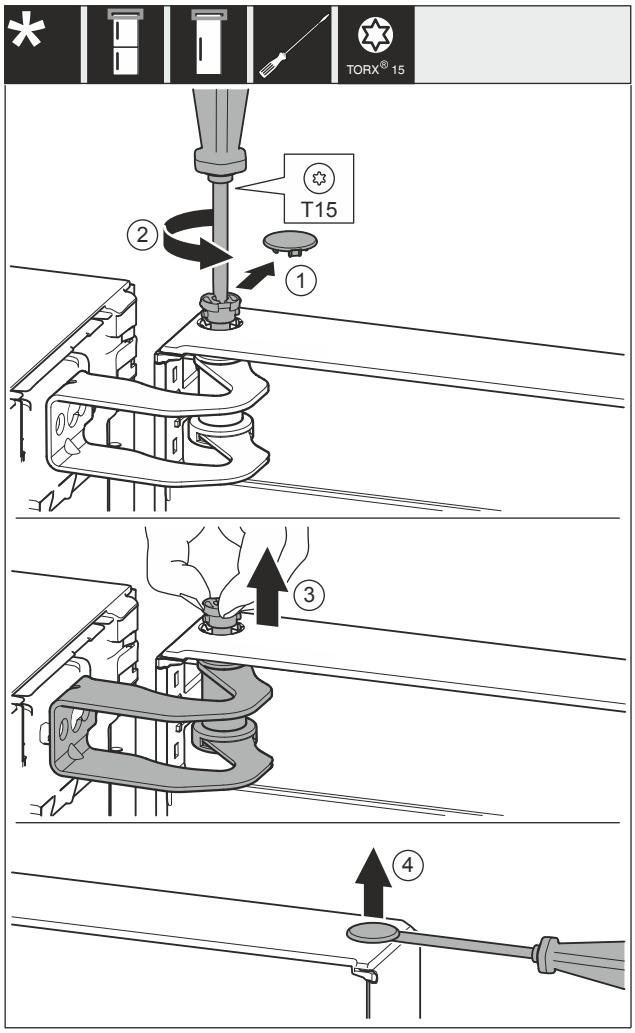

Fig. 10

▶ Pokrov *Fig. 10 (1)* previdno odstranite.
▶ Sornik *Fig. 10 (2)* nekoliko odvijte z izvijačem.

POZOR
Nevarnost poškodb zaradi izpada vrat!
Ko popolnoma odstranite sornike vrat, lahko vrata padejo ven, pri čemer se poškodujete.
▶ Primite vrata, preden odstranite sornike.

▶ Pridržite vrata.
▶ Izvlecite sornike *Fig. 10 (3)* s prsti.
▶ Dvignite vrata in jih odstavite na stran.
▶ Pokrov *Fig. 10 (4)* previdno dvignite z izvijačem in jih odstranite.

3.7.5 Prestavljanje zgornjih ležajnih delov*

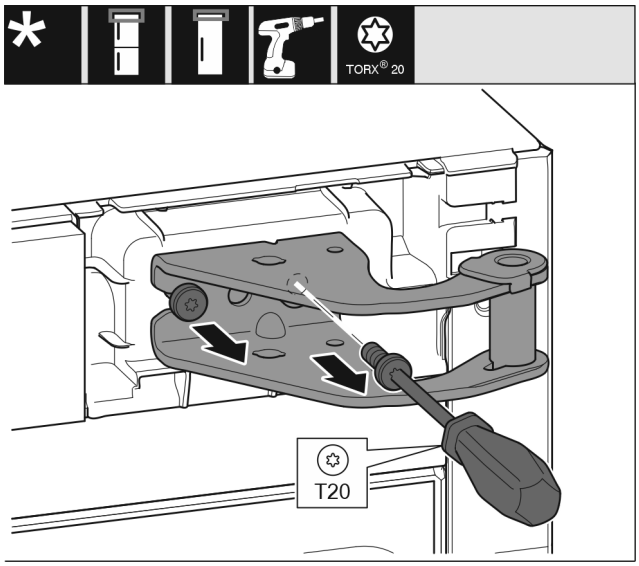

Fig. 11

▶ Odvijte vijake.
▶ Dvignite in odstranite ležajni podstavek.

OPOZORILO
Nevarnost poškodb zaradi padajočih vrat!
Če ležajni deli niso dovolj trdno priviti, lahko vrata padejo ven. To lahko povzroči hude telesne poškodbe. Poleg tega se vrata morda ne bodo zapirala, tako da aparat ne bo pravilno hladil.
▶ Ležajne podstavke/ležajne sornike trdno privijte s 4 Nm.
▶ Preverite vse vijake, po potrebi jih pritegnite.

* v odvisnosti od modela in opreme

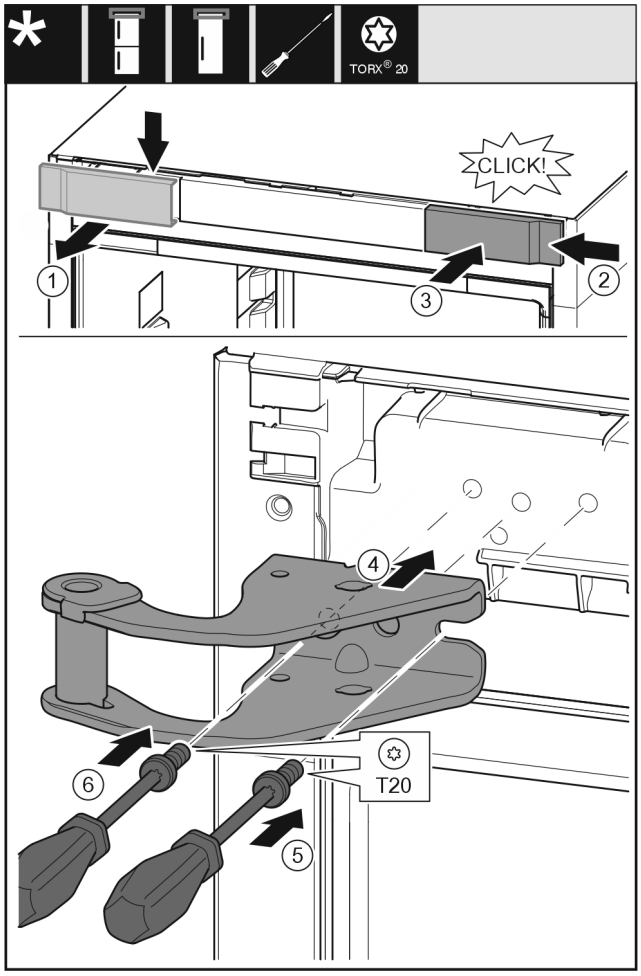

Fig. 12

- ▶ Snemite pokrov *(1)* od zgoraj v smeri naprej.
- ▶ Pokrov *(2)*, obrnjen za 180°, namestite na drugo stran z desne strani.
- ▶ Zaskočite pokrov *(3)*.
- ▶ Pristavite zgornji ležajni podstavek *(4)*.
- ▶ Zategnite vijak *(5)*.
- ▶ Zategnite vijak *(6)*.

3.7.6 Prestavljanje zgornjih ležajnih delov*

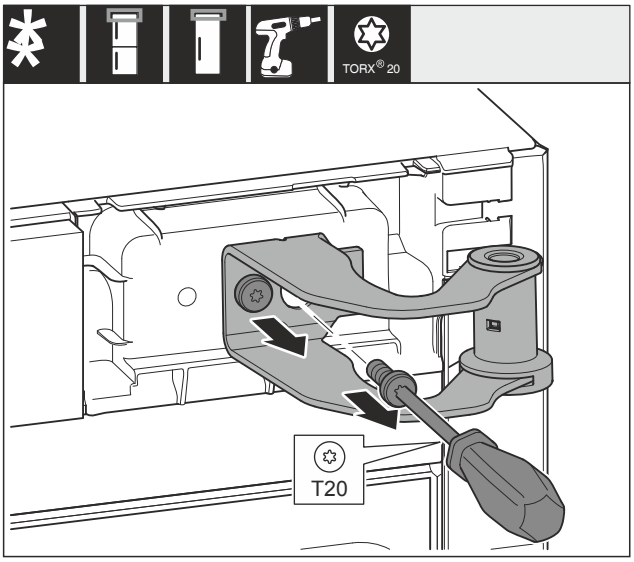

Fig. 13

- ▶ Odvijte oba vijaka.
- ▶ Dvignite in odstranite ležajni podstavek.

OPOZORILO

Nevarnost poškodb zaradi padajočih vrat!
Če ležajni deli niso dovolj trdno priviti, lahko vrata padejo ven. To lahko povzroči hude telesne poškodbe. Poleg tega se vrata morda ne bodo zapirala, tako da aparat ne bo pravilno hladil.

- ▶ Ležajne podstavke/ležajne sornike trdno privijte s 4 Nm.
- ▶ Preverite vse vijake, po potrebi jih pritegnite.

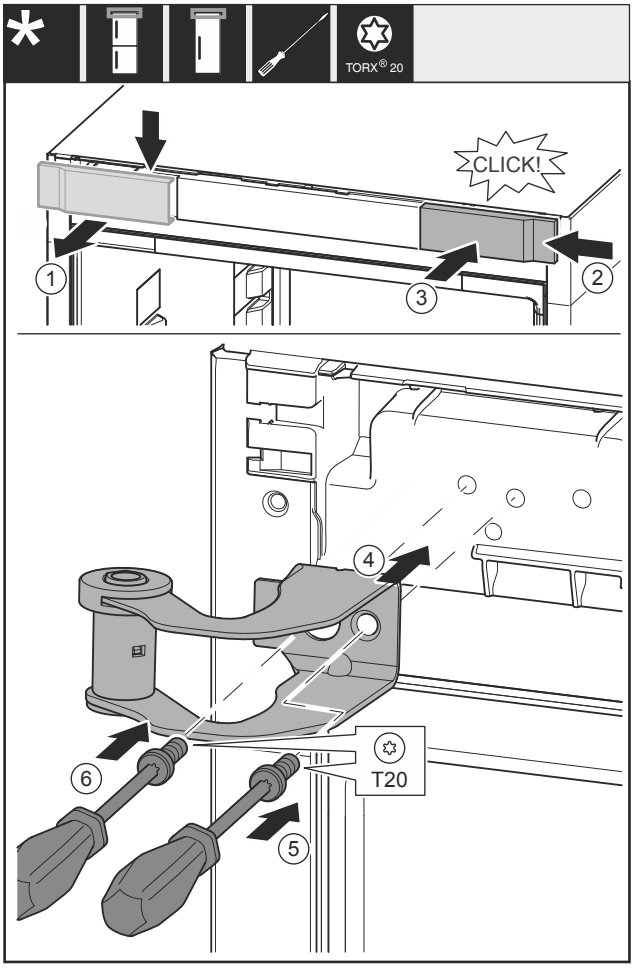

Fig. 14

- ▶ Snemite pokrov *Fig. 14 (1)* od zgoraj v smeri naprej.
- ▶ Pokrov *Fig. 14 (2)*, obrnjen za 180°, namestite na drugo stran z desne strani.
- ▶ Zaskočite pokrov *Fig. 14 (3)*.
- ▶ Pristavite zgornji ležajni podstavek *Fig. 14 (4)*.
- ▶ Zategnite vijak *Fig. 14 (5)*.
- ▶ Zategnite vijak *Fig. 14 (6)*.

3.7.7 Prestavljanje spodnjih ležajnih delov

Za vse aparate:

OPOZORILO

Nevarnost poškodb zaradi padajočih vrat!
Če ležajni deli niso dovolj trdno priviti, lahko vrata padejo ven. To lahko povzroči hude telesne poškodbe. Poleg tega se vrata morda ne bodo zapirala, tako da aparat ne bo pravilno hladil.

- ▶ Ležajne podstavke/ležajne sornike trdno privijte s 4 Nm.
- ▶ Preverite vse vijake, po potrebi jih pritegnite.

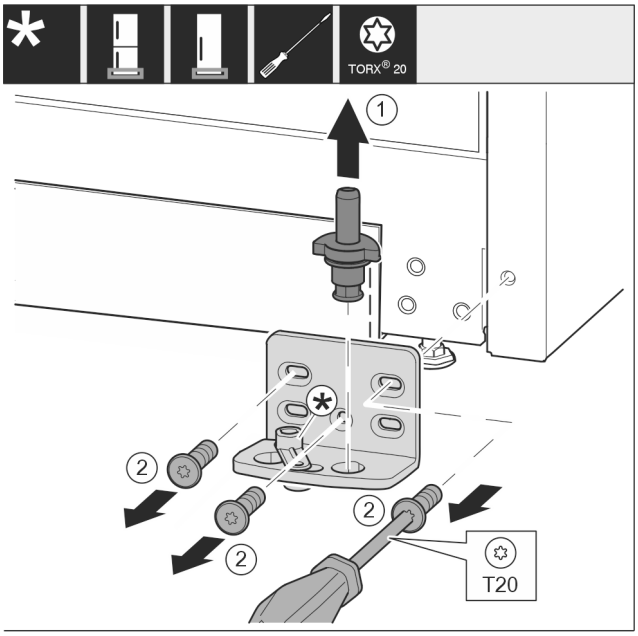

Fig. 15

▶ Ležajni sornik *Fig. 15 (1)* v celoti izvlecite v smeri navzgor.
▶ Odvijte vijake *Fig. 15 (2)* z izvijačem in snemite ležajni podstavek.

Za aparate brez blažilnikov za zapiranje vrat:

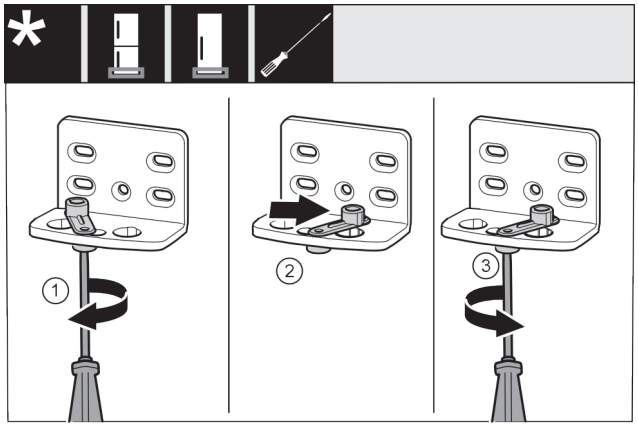

Fig. 16

▶ Vijake *Fig. 16 (1)* rahlo privijte z izvijačem.
▶ Privzdignite pripomoček za zapiranje vrat *Fig. 16 (2)* in ga v luknji zavrtite za 90° v desno.
▶ Zategnite vijak *Fig. 16 (3)* z izvijačem.

Za vse aparate:

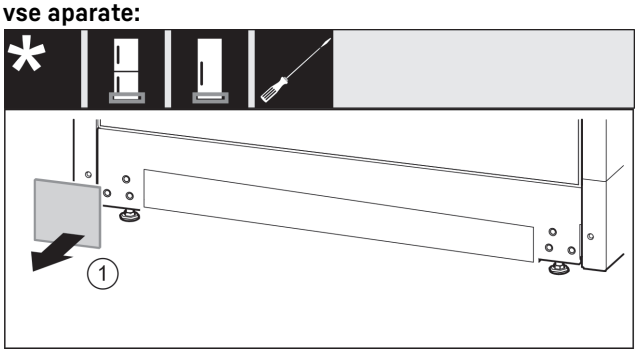

Fig. 17

▶ Snemite pokrov *Fig. 17 (1)*.

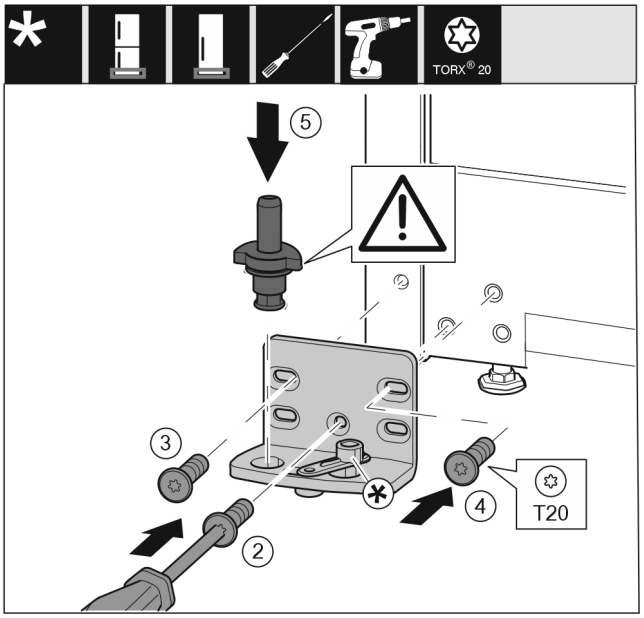

Fig. 18

▶ Ležajni podstavek namestite na drugo stran in ga po s pomočjo izvijača. Pričnite z vijakom *Fig. 18 (2)* spodaj na sredini.
▶ Privijte vijak *Fig. 18 (3)* in vijak *Fig. 18 (4)*.
▶ Vstavite ležajni sornik *Fig. 18 (5)* do konca. Pri tem pazite na to, da je zaskočni zapah obrnjen nazaj.

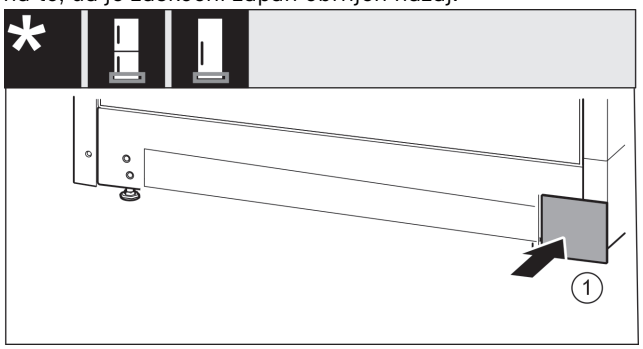

Fig. 19

▶ Pokrov *Fig. 19 (1)* ponovno namestite na drugi strani.

3.7.8 Prestavljanje ležajnih delov vrat

Za aparate brez blažilnikov za zapiranje vrat:

OPOZORILO

Nevarnost poškodb zaradi padajočih vrat!
Če ležajni deli niso dovolj trdno priviti, lahko vrata padejo ven. To lahko povzroči hude telesne poškodbe. Poleg tega se vrata morda ne bodo zapirala, tako da aparat ne bo pravilno hladil.

▶ Ležajne podstavke/ležajne sornike trdno privijte s 4 Nm.
▶ Preverite vse vijake, po potrebi jih pritegnite.

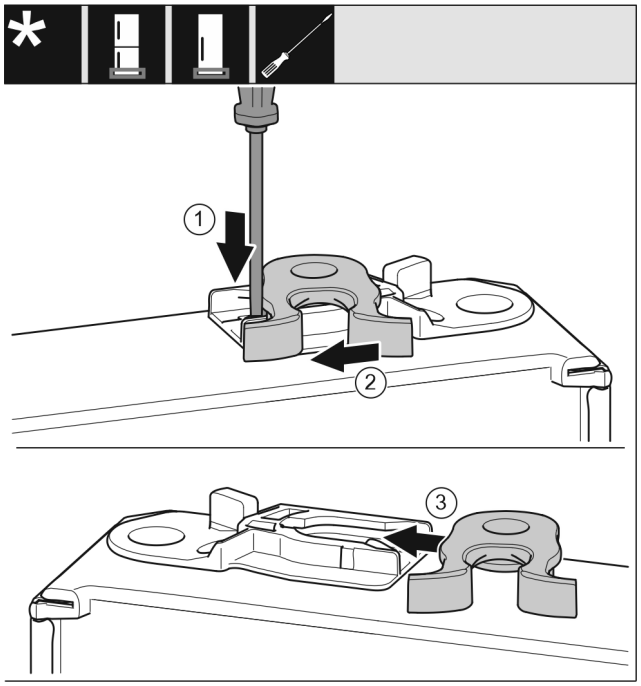

Fig. 20

- ▶ Spodnja stran vrat kaže navzgor: Zavrtite vrata.
- ▶ Potisnite spono *Fig. 20 (1)* navzdol s ploščatim izvijačem.
- ▶ Povlecite zapiralni kavelj *Fig. 20 (2)* ven iz vodila.
- ▶ Potisnite zapiralni kavelj *Fig. 20 (3)* na drugi strani v vodilo.
- ▶ Zgornja stran vrat kaže navzgor: Zavrtite vrata.

3.7.9 Prestavljanje ročajev*

Za vse aparate:

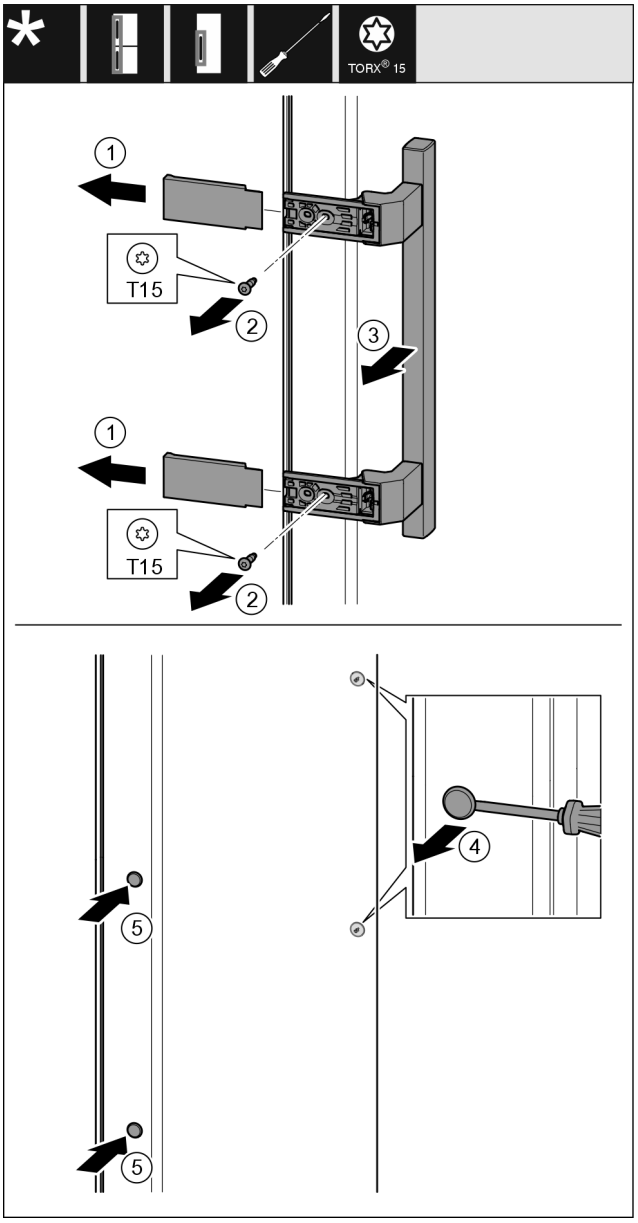

Fig. 21

- ▶ Snemite pokrov *Fig. 21 (1)*.
- ▶ Izvijte vijake *Fig. 21 (2)* z izvijačem.
- ▶ Snemite ročaj *Fig. 21 (3)*.
- ▶ Previdno dvignite stranski čep *Fig. 21 (4)* s ploščatim izvijačem in ga izvlecite.
- ▶ Vstavite čep *Fig. 21 (5)* nazaj na drugi strani.

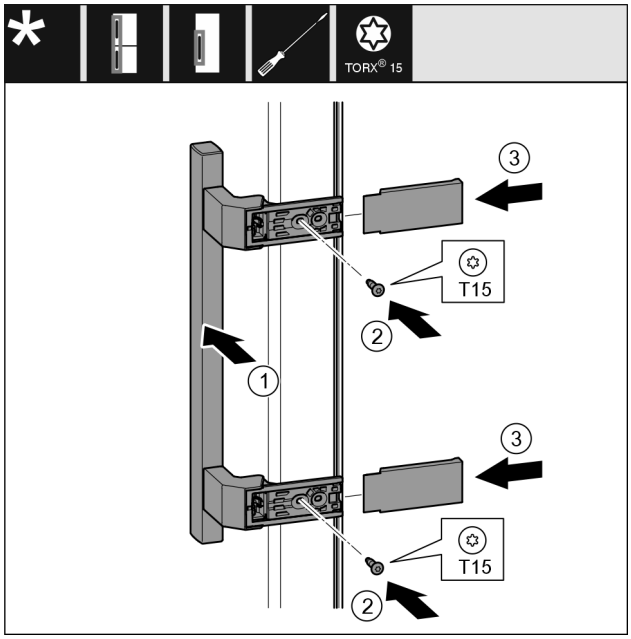

Fig. 22

- ▶ Namestite ročaj *Fig. 22 (1)* na nasprotno stran.
- ▷ Luknje za vijake morajo biti točno ena nad drugo.
- ▶ Zategnite vijake *Fig. 22 (2)* z izvijačem.
- ▶ Pristavite pokrove *Fig. 22 (3)* na strani in jih potisnite gor.
- ▷ Pazite, da se pravilno zaskoči.

3.7.10 Montiranje vrat*

- ▶ Postavite vrata na spodnji ležajni sornik.

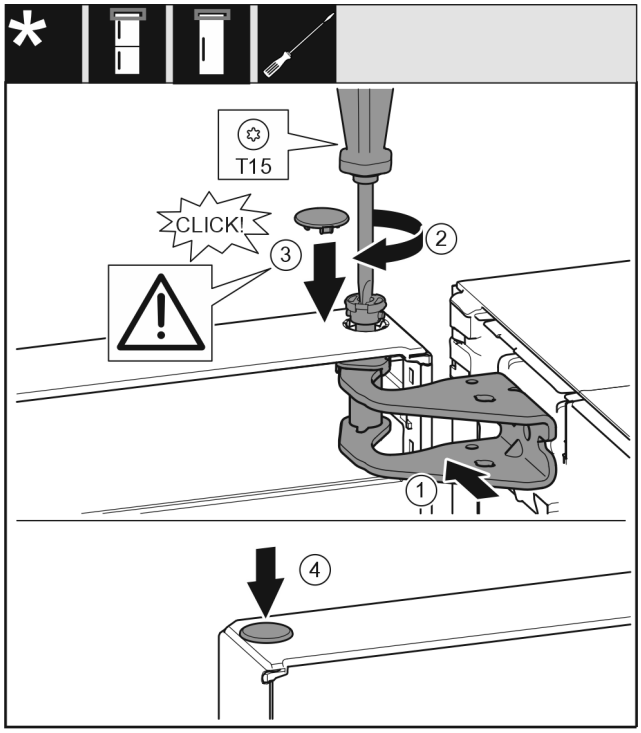

Fig. 23

- ▶ Vrata zgoraj poravnajte z odprtino v ležajnem podstavku *Fig. 23 (1)*.
- ▶ Vstavite sornik *Fig. 23 (2)* in ga zategnite z izvijačem.
- ▶ Vstavite pokrov *Fig. 23 (3)*.
- ▶ Preverite, ali pokrov *Fig. 23 (3)* pravilno leži na vratih.
- ▶ Vstavite pokrov *Fig. 23 (4)*.

3.7.11 Montaža vrat*

- ▶ Postavite vrata na spodnji ležajni sornik.

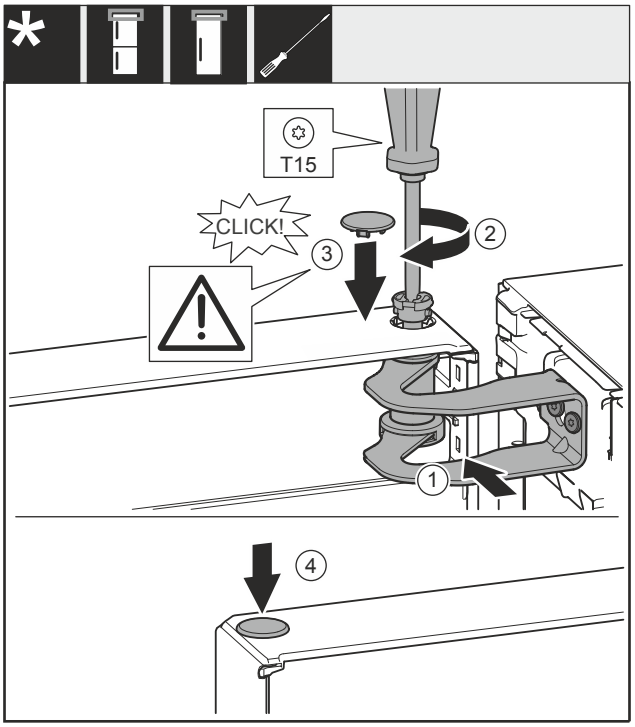

Fig. 24

- ▶ Vrata poravnajte z odprtino v ležajnem podstavku *Fig. 24 (1)*.
- ▶ Vstavite sornik *Fig. 24 (2)* in ga zategnite z izvijačem.
- ▶ Vstavite pokrov *Fig. 24 (3)*.
- ▶ Preverite, ali pokrov *Fig. 24 (3)* pravilno leži na vratih.
- ▶ Vstavite pokrov *Fig. 24 (4)*.

3.7.12 Izravnava vrat

Za vse aparate:

OPOZORILO

Nevarnost poškodb zaradi padajočih vrat!
Če ležajni deli niso dovolj trdno priviti, lahko vrata padejo ven. To lahko povzroči hude telesne poškodbe. Poleg tega se vrata morda ne bodo zapirala, tako da aparat ne bo pravilno hladil.

- ▶ Ležajne podstavke trdno privijte s 4 Nm.
- ▶ Preverite vse vijake, po potrebi jih pritegnite.

- ▶ Vrata po potrebi s pomočjo obeh vzdolžnih lukenj v ležajnem podstavku spodaj poravnajte z ohišjem aparata. V ta namen srednji vijak v ležajnem podstavku spodaj izvijte s priloženim orodjem T20. Z orodjem T20 ali z izvijačem T20 nekoliko odvijte ostale vijake in jih naravnajte s pomočjo vzdolžnih lukenj.
- ▶ Podprite vrata: Z viličastim ključem SW10 odvijte nastavljivo nogo na ležajnem podstavku spodaj, da slednja trdno stoji na tleh, nato jo odvijte še za 90°.

3.7.13 Namestitev pokrovov

Za aparate brez blažilnikov za zapiranje vrat:

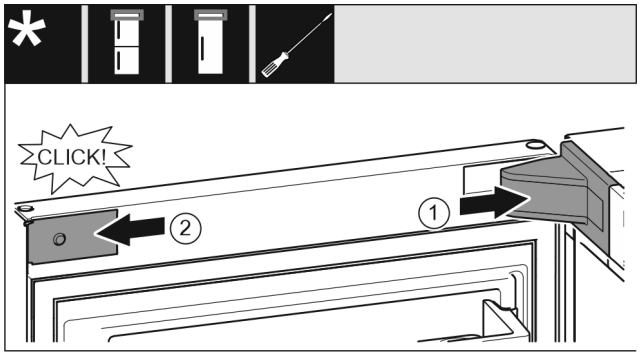

Fig. 25

Vrata so odprta za 90°.

▶ Namestite pokrov ležajnega podstavka *Fig. 25 (1)* in ga zaskočite, po potrebi ga previdno potisnite narazen.

▶ Namestite zaslonko *Fig. 25 (2)* in jo zataknite.

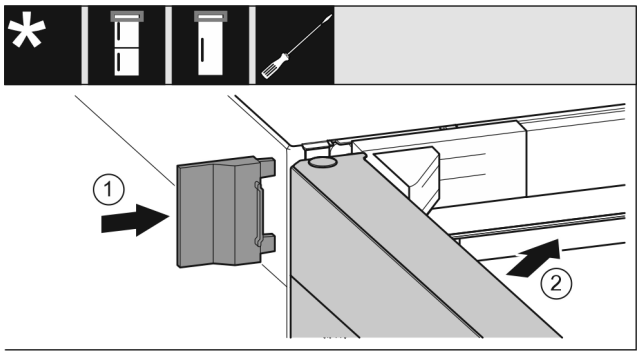

Fig. 26

▶ Navlecite zunanji pokrov *Fig. 26 (1)*.

▶ Zaprite zgornja vrata *Fig. 26 (2)*.

3.8 Montaža stenskih distančnikov*

S stenskim distančnikom bo vaša naprava dosegla deklarirano porabo energije in pri visoki vlagi okolice ne bo nastajal kondenzat. Če ne uporabite stenskih distančnikov, je naprava popolnoma funkcionalna, vendar ima nekoliko višjo porabo energije.

Če uporabite stenske distančnike, se globina naprave poveča za pribl. 15 mm.*

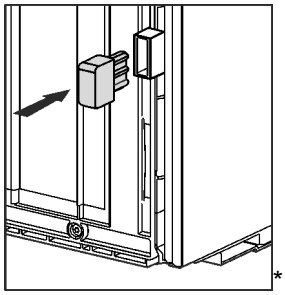

▶ Naprava s priloženimi stenskimi distančniki: Stenska distančnika vstavite na hrbtni strani aparata levo in desno spodaj.

3.9 Postavitev aparata

POZOR

Nevarnost poškodb zaradi težkega aparata!

▶ Aparat naj do mesta postavitve prenašata dve osebi.

OPOZORILO

Nevarnost požara zaradi kratkega stika!

▶ Pred postavitvijo aparata: Napeljave omrežnega priključka ne prepogibajte, ne stiskajte in ne poškodujte.

▶ Aparata ne uporabljajte s poškodovano omrežno napeljavo.

OPOZORILO

Nevarnost požara in poškodb!

▶ Aparatov, ki oddajajo toploto, npr. mikrovalovnih pečic, opekačev itd., ne postavljajte na aparat!

Zagotovite naslednje pogoje:

❑ Aparat premikajte le v praznem stanju.

❑ Aparat postavljajte samo s pomočjo drugih oseb.

▶ Odstranite omrežni priključni kabel iz kompleta.

▶ Vtičnico hladilne naprave napeljave omrežnega priključka vključite v vtič na zadnji strani aparata. Pazite na dobro namestitev vtičnice hladilne naprave.

▶ Električni vtič po potrebi položite s pomočjo vrvice do prosto dostopne vtičnice.

3.10 Poravnavanje aparata

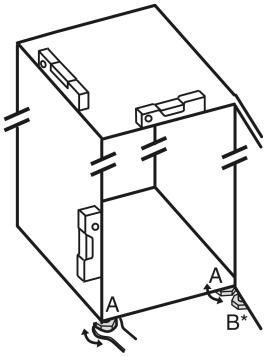

Fig. 27

▶ Nastavljive noge *Fig. 27 (A)* odvijajte s priloženim ključem z odprtim koncem in vodilom, dokler naprava ni trdno poravnana in vodoravna.

▷ Aparat je poravnan.

POZOR

Nevarnost poškodb in materialne škode zaradi prevrnitve aparata!

Če nastavljiva noga **B** na spodnjem ležajnem podstavku ne stoji pravilno na tleh, se lahko aparat prevrne. To lahko povzroči materialno škodo in telesne poškodbe.

▶ V skladu z navodili odvijte nastavljivo nogo **B** na ležajnem podstavku.

▶ Nastavljivo nogo *Fig. 27 (B)* na ležajnem podstavku spodaj odvijajte s priloženim ključem z odprtim koncem, dokler ne stoji trdno na tleh.

▶ Nastavljivo nogo *Fig. 27 (B)* obrnite še za največ 90°, da preprečite poškodbe vrat.

▷ Aparat je zavarovan pred prevračanjem.

3.11 Postavitev več naprav

Napravo so zasnovani za različne načine postavitve. Če želite postaviti več naprav eno poleg druge ali eno nad drugo, poskrbite, da so izpolnjene naslednje zahteve:

- ❑ Drug poleg drugega ali drug na drugega postavite le naprave, ki so za to namenjene.
- ❑ Upoštevajte napotke in naslednje tabele.

OBVESTILO
Nevarnost poškodb zaradi kondenzacijske vode!
▶ Aparata ne postavite neposredno poleg drugega hladilnika/zamrzovalnika.

Model	Način postavitve
Vsi modeli	Posamični
Modeli, katerih oznaka modela se začne s **S...**	Side-by-Side (SBS)
Modeli brez ogrevanja stranskih sten	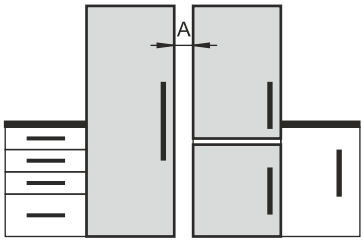 **Drug poleg drugega:** Zagotovite razdaljo **A** 70 mm med napravami. Če te razdalje ne upoštevate, bo med stranskimi stenami naprav nastajal kondenzat. 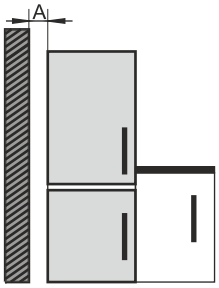 **Na zunanji steni:** Zagotovite razdaljo **A** kot pri postavitvi ene naprave poleg drugega. Če te razdalje ne upoštevate, bo na stranski steni naprave nastajal kondenzat.

Modeli in način postavitve

Napravo sestavite skladno z ločenimi navodili za montažo.

3.12 Integracija naprave v kuhinjsko enoto

Napravo lahko integrirate v kuhinjsko enoto. Pri tem postopku morate upoštevati naslednje pogoje postavitve:

- Če nad napravo namestite nadgradno omaro, morate upoštevati prečni prerez za prezračevanje z ustrezno globino na zadnji strani nadgradne omare.
- Če napravo postavite s tečaji v bližini stene, morate upoštevati razdaljo med stranico naprave in steno.
- Za zagotovitev popolnega odpiranja vrat mora naprava izstopati toliko, kot je debela sprednja stran. Glede na globino niše lahko naprava izstopa še bolj.

OPOZORILO
Nevarnost požara zaradi kratkega stika!
▶ Pred postavitvijo aparata: Napeljave omrežnega priključka ne prepogibajte, ne stiskajte in ne poškodujte.
▶ Aparata ne uporabljajte s poškodovano omrežno napeljavo.

Zagotovite, da so izpolnjeni naslednji pogoji:

- ❑ Vtičnica je lahko dostopna in ni za napravo.
- ❑ Zahteve za prezračevanje so upoštevane. (glejte 3.3 Zahteve za prezračevanje)
- ❑ Upoštevane so mere priključkov. (glejte 3.14 Priključitev aparata na električno napajanje)
- ❑ Stenski distančniki so montirani.*

3.12.1 Mere niš za naprave s prijemno odprtino*

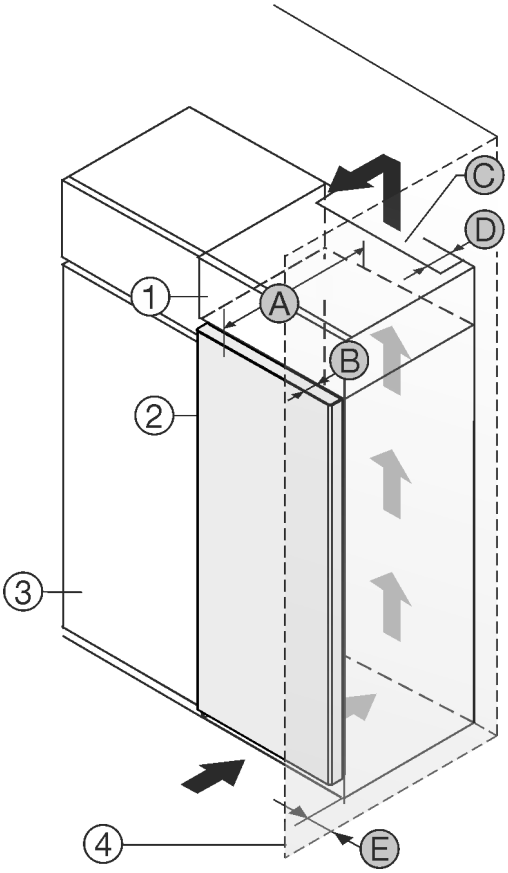

Fig. 28

(1) Nadgradna omara
(2) Naprava
(3) Kuhinjska omara
(4) Stena
(A) Globina naprave
(B) Globina vrat
(C) Prerez prezračevanja
(D) Odmik hrbtne strani naprave
(E) Odmik do strani naprave

Naprave s prijemno odprtino:	
A	675 mm[x]
B	75 mm
C	min. 300 cm^2
D	min. 50 mm
E	min. 13 mm

*** v odvisnosti od modela in opreme**

Napravo z utorom za prijemanje in steklenim/ kamnitim sprednjim delom:	
A	682 mm[x]
B	82 mm
C	min. 300 cm²
D	min. 50 mm
E	min. 20 mm

[x] Pri napravah s stenskimi distančniki se mera poveča za 15 mm.*

3.12.2 Mere niš za naprave z vzvodno ročico*

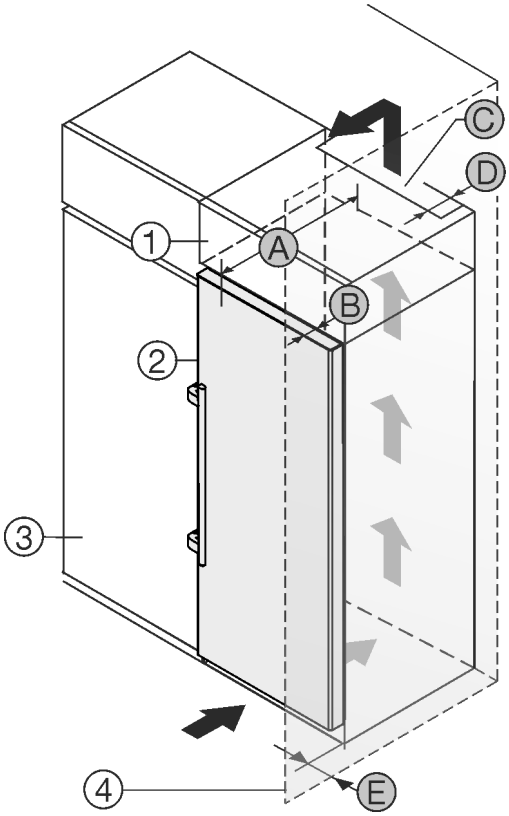

Fig. 29

(1) Nadgradna omara
(2) Naprava
(3) Kuhinjska omara
(4) Stena
(A) Globina naprave
(B) Globina vrat
(C) Prerez prezračevanja
(D) Odmik hrbtne strani naprave
(E) Odmik do strani naprave

Naprave z vzvodno ročico:	
A	675 mm[x]
B	75 mm
C	min. 300 cm²
D	min. 50 mm
E	min. 57 mm

[x] Pri napravah s stenskimi distančniki se mera poveča za 15 mm.*

3.13 Po postavitvi

▶ Odstranite vse dele transportnih varoval v notranjosti.

OBVESTILO
Materialna škoda zaradi koničastih ali ostrih predmetov!
Če pri odstranjevanju embalažnega materiala uporabite koničaste ali ostre predmete, lahko poškodujete svoj aparat.
▶ Za odstranjevanje embalažnega materiala ne uporabljajte koničastih ali ostrih predmetov.

▶ Odstranite zaščitne folije v notranjosti: folijo snemite plosko vzdolž sestavnega dela, da čim bolj zmanjšate lepljenje folije.
▶ Očistite aparat. (glejte 10.5 Čiščenje aparata)
▶ Zabeležite tip (model, številko), oznako aparata, številko aparata/serijsko številko, datum nakupa in naslov trgovca.

3.14 Priključitev aparata na električno napajanje

OPOZORILO
Nevarnost električnega udara in nevarnost poškodb zaradi poškodovane naprave ali poškodovanega omrežnega priključka!
Smrtna nevarnost in ureznine. Če se naprava ali omrežni priključek pri transportu poškodujejo, lahko pride do smrtno nevarnega električnega udara. Poleg tega se lahko na poškodovanih delih ohišja aparata urežete.
▶ Po transportu preverite, ali sta aparat in omrežni priključek poškodovana.
▶ V nobenem primeru ne zaženite aparata, če je poškodovan ali je poškodovan njegov omrežni priključek.
▶ Vzpostavite stik s servisno službo.

Napravo s pomočjo ločeno dostavljenega vodnika za električno omrežje priključite na električno omrežje. Vodnik za električno omrežje ima na enem koncu vtičnico za hladne naprave, na drugem pa omrežni vtič.

Zagotovite, da so izpolnjeni naslednji predpogoji:

- Naprava in vodnik za električno omrežje nista poškodovana.
- Naprava je postavljena skladno s predpisi. (glejte 3.8 Montaža stenskih distančnikov*)
- Upoštevajte zahteve na električnem priključku.
- Mere za priključitev skladno s predpisi so znane in upoštevane. (glejte 3.4 Dimenzije priključka za napajanje)
- Omrežna napetost in frekvenca se ujemata s podatki na nazivni ploščici.
- Vtičnica je ozemljena in električno zavarovana v skladu s predpisi.
- Sprožilni tok varovalke je med 10 A in 16 A.
- Vtičnica je lahko dostopna in ni za aparatom. (glejte 3.4 Dimenzije priključka za napajanje)

OBVESTILO
Nevarnost poškodb aparata zaradi nepravilne uporabe!
Poškodbe električnih komponent aparata.
▶ Uporabite izključno priloženo napeljavo za omrežni priključek.

OPOZORILO
Nevarnost požara zaradi nepravilne priključitve!
Opekline.
Poškodbe na aparatu.
▶ Ne uporabljajte kabelskega podaljška.
▶ Ne uporabljajte razdelilnikov.

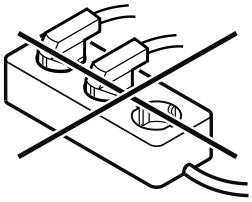

OBVESTILO
Nevarnost poškodb aparata zaradi nepravilne priključitve!
Poškodbe na aparatu.
▶ Aparata ne priključite na otočne razsmernike, kot npr. sončne električne sisteme in bencinske generatorje.

▶ Priključite napajalni vtič kabla za električno omrežje v električno napajanje. Pazite, da bo napajalni kabel dobro priključen v vtičnico.
▷ Na zaslonu se prikaže logotip Liebherr.
▷ Prikaz preklopi na simbol pripravljenosti.
▷ Če v 60 sekundah ni nobenega dejanja: Simbol pripravljenosti zbledi ali izgine.
▷ Naprava je priključena. Za prvi zagon glejte naslednje poglavje v navodilih za uporabo.

3.15 Odstranjevanje embalaže v odpadke

OPOZORILO
Nevarnost zadušitve z embalažnim materialom in folijami!
▶ Otroci naj se ne igrajo z embalažnim materialom

Embalaža je izdelana iz materialov, ki se lahko predelajo:
- valoviti karton/karton
- deli iz penastega polistirena
- folije in vrečke iz polietilena
- povezovalni trakovi iz polipropilena
- leseni okvir z žeblji in s ploščo iz polietilena*

▶ Embalažni material odnesite na mesta za sortiranje odpadkov.

4 Način delovanja zaslona Touch

Napravo upravljate z zaslonom Touch. Z zaslonom Touch (v nadaljevanju imenovan »zaslon«) izbirate funkcije naprave, tako da se jih dotaknete. Če 10 sekund na zaslonu ne izvedete nobenega ukrepa, se ta preklopi nazaj v nadrejeni meni ali neposredno na prikaz stanja.

4.1 Krmarjenje in razlaga simbolov

Na slikah se uporablja različne simbole za krmarjenje z zaslonom. Ti simboli so opisani v preglednici v nadaljevanju.

Simbol	Opis
	Pritisnite navigacijsko puščico naprej: V meniju se pomaknete za en korak naprej.
	Pritisnite navigacijsko puščico nazaj: V meniju se pomaknete za en korak nazaj.
	Navigacijsko puščico pritisnite večkrat zapored: V meniju se pomaknite do želene funkcije.
	Pritisnite simbol za potrditev: Aktiviranje/deaktiviranje funkcije. Odprite podmeni.
Back	**Pritisnite simbol za potrditev v povezavi s simbolom za premik nazaj:** Pomaknite se za eno raven menija nazaj.
	Puščica z uro: Do naslednjega prikaza na zaslonu traja več kot 10 sekund.
2s 5s 10s	**Puščica z navedbo ure:** Do naslednjega prikaza na zaslonu traja navedeni čas.
	Odprite simbol »nastavitveni meni«: Premaknete se do nastavitvenega menija in odprite nastavitveni meni. Če je potrebno: V nastavitvenem meniju se pomaknite do želene funkcije. (glejte 4.2.1 Odprite nastavitveni meni)
	Odprite simbol »napredni meni«: Premaknete se do naprednega menija in odprite napredni meni. Če je potrebno: V naprednem meniju se pomaknite do želene funkcije. (glejte 4.2.2 Odprite napredni meni)
V 10 sekundah ni nobenega dejanja	Če 10 sekund na zaslonu ne izvedete nobenega ukrepa, se ta preklopi nazaj v nadrejeni meni ali neposredno na prikaz stanja.
Zaprite in znova odprite vrata.	Če zaprete in takoj zopet odprete vrata, se prikaz preklopi naravnost nazaj na prikaz stanja.

Opomba: Slike zaslona so prikazane z angleškimi izrazi.

4.2 Meniji

Funkcije naprave so razporejene v različne menije.

Meni	Opis
Glavni meni	Ko napravo vklopite, se samodejno znajdete v glavnem meniju. Od tukaj se pomikate do najpomembnejših funkcij naprave, nastavitvenega menija in naprednega menija.

* v odvisnosti od modela in opreme

Meni	Opis
Nastavitveni meni	Nastavitveni meni vsebuje nadaljnje funkcije naprave za nastavljanje vaše naprave. (glejte 4.2.1 Odprite nastavitveni meni)
Napredni meni	Napredni meni vsebuje posebne funkcije naprave za nastavljanje vaše naprave. Dostop do razširjenega menija je zaščiten s številčno kodo **1 5 1**. (glejte 4.2.2 Odprite napredni meni)

4.2.1 Odprite nastavitveni meni

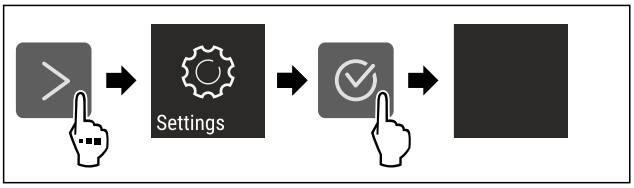

Fig. 30 Simbolična slika

▶ Izvedite korake, ki so prikazani na sliki.
▷ Nastavitveni meni je odprt.
▶ Če je potrebno: Pomaknite se do želene funkcije.

4.2.2 Odprite napredni meni

Fig. 31

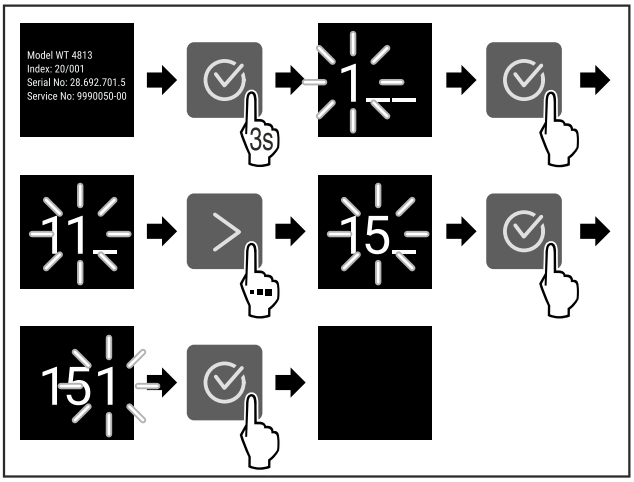

*Fig. 32 Simbolična slika, dostop s številčno kodo **151***

▶ Izvedite korake, ki so prikazani na sliki.
▷ Napredni meni je odprt.
▶ Če je potrebno: Pomaknite se do želene funkcije.

4.3 Način spanja

Če se zaslona ne dotaknete 1 minuto, se preklopi način spanja. V načinu spanja je svetlost prikazovanja zatemnjena.

4.3.1 Izhod iz načina spanja

▶ Pritisnite katero koli tipko za krmarjenje.
▷ Način spanja se konča.

5 Zagon

5.1 Vklop naprave (prvi zagon)

Zagotovite, da so izpolnjeni naslednji predpogoji:

❑ Naprava je postavljena in priključena v skladu z navodili za montažo.
❑ Vsi lepilni trakovi, samolepilne in zaščitne folije ter transportna varovala v napravi in na njej so odstranjeni.
❑ Vsi reklamni elementi so odstranjeni iz predalov.
❑ Način delovanja zaslona Touch poznate. (glejte 4 Način delovanja zaslona Touch)

Napravo vklopite na zaslonu Touch:

▶ Če je zaslon v načinu spanja: Pritisnite simbol za potrditev.
▶ Izvedite korake, ki so prikazani na sliki.

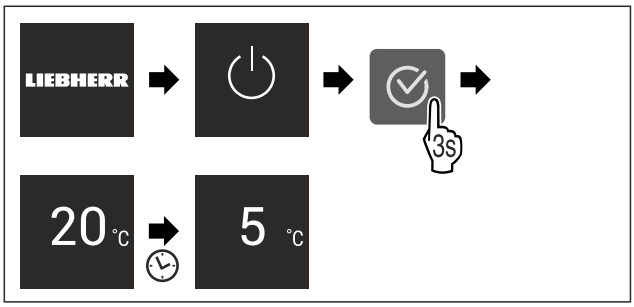

Fig. 33 Simbolična slika

▷ Prikaže se prikaz stanja.
▷ Naprava hladi na tovarniško nastavljeni temperaturi.
▷ Naprava se zažene v demonstracijskem načinu (prikaže se prikaz stanja z napisom DEMO): Če je naprava v demonstracijskem načinu, ga lahko deaktivirate v naslednjih 5 minutah. (glejte Demonstracijski način)

Nadaljnje informacije:

- Zaženite SmartDevice. (glejte 2.3 SmartDevice) in (glejte WLAN)

Nasvet
Proizvajalec priporoča:
▶ Vstavljanje živil: Počakajte pribl. 6 ur, dokler ni dosežena nastavljena temperatura.
▶ Upoštevajte nasvete za shranjevanje. (glejte 6.1 Nasveti za shranjevanje)

Nasvet
Pribor lahko kupite v trgovini Liebherr-Hausgeräte na go.liebherr.com/47wtc4.

6 Skladiščenje

6.1 Nasveti za shranjevanje

OPOZORILO
Nevarnost požara zaradi električnih naprav!
Če v prostoru za živila za svojo napravo uporabljate tudi električne naprave, lahko te povzročijo požar.
▶ V prostoru za živila za napravo ne uporabljajte drugih električnih naprav, razen če tega ne priporoči proizvajalec.

Nasvet
Poraba energije narašča in moč hlajenja se niža, če ni dovolj prezračevanja.
▶ Zračne reže morajo biti vedno proste.

Upoštevajte naslednje smernice za shranjevanje:
- Zračne reže na ventilatorju morajo biti vedno proste.
- Živila, ki rada prevzamejo ali oddajajo vonj oz. okus, zaprite v zaprte vsebnike ali jih prekrijte.
- Tekočine hranite v zaprtih posodah.
- Živila hranite na razdalji, da lahko zrak dobro kroži.
- Živila shranjujte skladno s podatki na embalaži.
- Vedno upoštevajte minimalni rok trajanja, ki je naveden na embalaži.

Nasvet
Zaradi neupoštevanja teh pogojev se lahko živila pokvarijo.

6.2 Hladilnik

Zaradi kroženja zraka se v napravi vzpostavijo različna temperaturna območja. Različna temperaturna območja so v pregledu naprave in opreme. (glejte 2.2 Pregled naprave in opreme)

6.2.1 Razporeditev živil

POZOR
Nevarnost telesnih poškodb in materialne škode zaradi napačno urejenih živil ali predmetov!
Če živila ali predmete odložite na najbolj spodnjo stekleno ploščo, se vrata ne morejo zapirati pravilno. Pri tem lahko pride do razbitja vratne police, padca živil ali predmetov ven, pri čem pride do povzročitve telesnih poškodb.
▶ Sprednje območje najnižje steklene plošče naj bo vedno prazno.

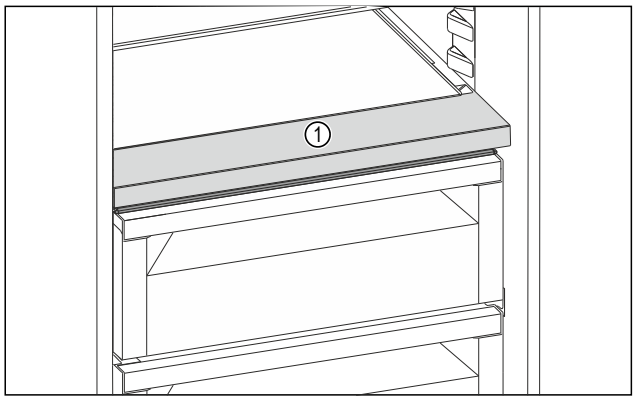

Fig. 34 Simbolična slika
(1) Sprednje območje
▶ Zgornje območje in vrata: Shranjevanje masla, sira, konzerv in tub.
▶ Najhladnejše temperaturno območje: Shranjevanje lahko pokvarljivih živil, kot so pripravljene jedi, mesni izdelki in klobase.
▶ Najbolj spodnja polica: Shranjevanje surovega mesa ali rib.

6.3 EasyFresh

Predal EasyFresh je primeren za nepakirana živila, kot na primer sadje in zelenjavo.

Nasvet
▶ Narezane citruse (npr. rezine limone ali pomaranče) shranite v posodo.

Vlažnost zraka v predalu je odvisna od vsebnosti vlage vstavljenega hlajenega blaga in od pogostosti odpiranja. Vlažnost zraka lahko uravnavate. (glejte 9.4 Pokrov predala, varen za EasyFresh)

6.3.1 Razporeditev živil

▶ Shranjujte nepakirano sadje in zelenjavo.
Če je vlažnost zraka previsoka:
▶ Regulirajte vlažnost.

6.4 Časi hranjenja živil

Navedeni časi hranjenja so orientacijske vrednosti.

Pri živilih s podatkom o minimalnem roku trajanja velja vedno datum, natisnjen na embalaži.

6.4.1 Hladilnik

Velja minimalni rok trajanja, ki je naveden na embalaži.

7 Varčevanje z energijo

- Vedno pazite na dobro prezračevanje in odzračevanje. Zračnih odprtin oz. mrež ne pokrivajte.
- Zračne reže ventilatorja morajo biti vedno proste.
- Naprave ne postavljajte na mesta, ki so neposredno izpostavljena sončnim žarkom, poleg ogrevalnih in podobnih naprav.
- Če napravo postavite neposredno ob pečico, se poraba energije lahko malo poviša. To je odvisno od trajanja uporabe in intenzivnosti uporabe pečice.
- Poraba energije je odvisna od pogojev namestitve npr. od temperature okolice . Če je temperatura okolice višja, se lahko poraba energije poveča.
- Aparat čim prej spet zaprite.
- Kolikor nižjo temperaturo nastavite, toliko večja bo poraba energije.
- Živila shranjujte sortirano: home.liebherr.com/food.
- Vsa živila hranite dobro zapakirana in pokrita. Tvorjenje sreža se prepreči.
- Živila vzemite ven samo za toliko časa, kolikor jih potrebujete, zato da se ne segrejejo preveč.
- Vstavljanje toplih jedi: počakajte, da se najprej ohladijo na sobno temperaturo.
- V primeru daljših dopustov uporabite način HolidayMode (glejte HolidayMode) .

8 Upravljanje

8.1 Elementi za upravljanje in prikaz

8.1.1 Prikazovalnik Status

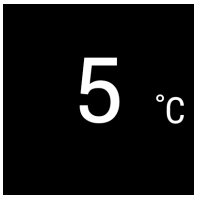

Fig. 35
(1) Prikaz temperature hladilnika

Prikazovalnik Status kaže nastavljeno temperaturo in predstavlja izhodni prikazovalnik. Od tam dalje se lahko premaknete do funkcij in nastavitev.

8.1.2 Prikazni simboli

Prikazni simboli informirajo o trenutnem stanju aparata.

Simbol	Stanje aparata
	Standby Aparat ali temperaturno območje je izklopljeno.
	Utripajoča številka Aparat deluje. Temperatura utripa, dokler ni dosežena nastavljena vrednost.
	Utripajoč simbol Aparat deluje. Nastavitev se izvaja.
	Oblaček se obnovi Funkcija se aktivira.

8.2 Funkcije naprave

8.2.1 Napotki za funkcije naprave

Funkcije naprave so tovarniško nastavljene tako, da je vaša naprava popolnoma funkcionalna.

Pred spreminjanjem, aktiviranjem ali deaktiviranjem funkcij naprave se prepričajte, da so izpolnjeni naslednji pogoji:

- ❑ Prebrali in razumeli ste opise za delo s funkcijami na zaslonu. (glejte 4 Način delovanja zaslona Touch)
- ❑ Spoznali ste se z upravljanjem in prikazovalnimi elementi svoje naprave.

Izklop in vklop naprave

S to funkcijo izklopite in vklopite celotno napravo.

Izklop naprave

Ko napravo izklopite, ostanejo pred tem opravljene nastavitve shranjene.

Zagotovite, da so izpolnjeni naslednji predpogoji:

- ❑ Navodila za ravnanje (glejte 12 Zaustavljanje delovanja) so izvedena.

Fig. 36

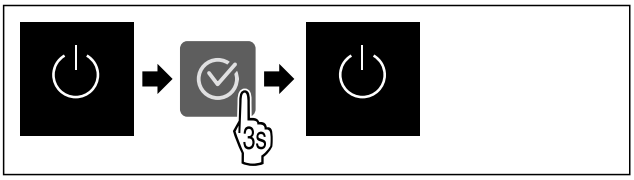

Fig. 37

▶ Izvedite korake, ki so prikazani na sliki.
▷ Naprava je izklopljena.
▷ Na zaslonu se prikaže simbol pripravljenosti.
▷ Zaslon postane črn.

Vklop naprave

Če je zaslon v načinu spanja:

▶ Pritisnite katero koli tipko za krmarjenje.

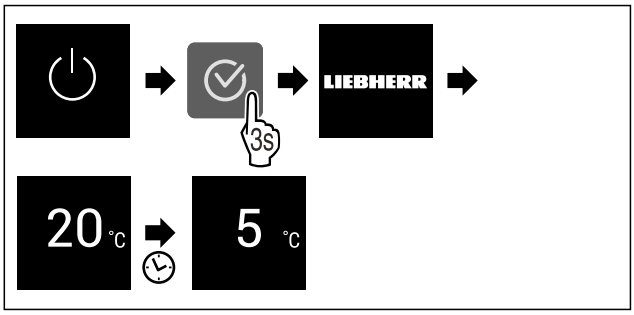

Fig. 38 Simbolična slika

▶ Izvedite korake, ki so prikazani na sliki.
Če se naprava zažene v demonstracijskem načinu:
▶ Deaktivirajte demonstracijski način. (glejte Deaktivirajte demonstracijski način)
▷ Naprava je vklopljena.
▷ Prej opravljene nastavitve so ohranjene.
▷ Naprava hladi na nastavljeno ciljno temperaturo.

Temperatura

S to funkcijo nastavljate temperaturo.

Temperatura je odvisna od naslednjih dejavnikov:

- Pogostosti odpiranja vrat
- Trajanje odpiranja vrat
- Temperatura prostora na mestu postavitve naprave
- Vrsta, temperatura in količina živil

Temperaturno območje	Tovarniško nastavljena temperatura	Priporočena nastavitev
Hladilnik	5 °C	4 °C

Nastavitev temperature

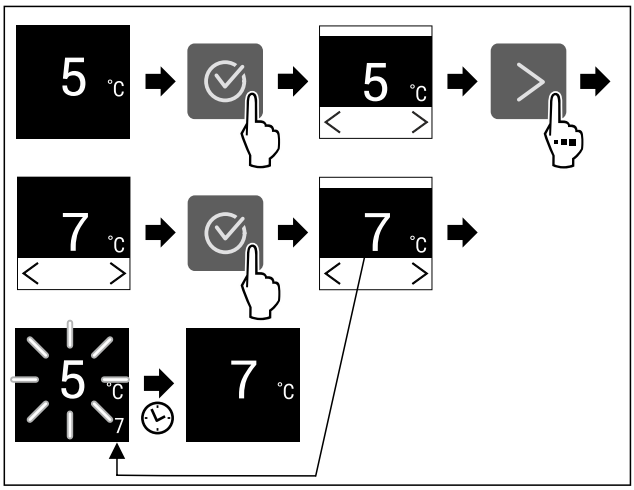

Fig. 39 Simbolična slika

▶ Izvedite korake, ki so prikazani na sliki.
▷ Temperatura je nastavljena.

D-Value*

S to funkcijo nastavite vrednost D-Value.

Vrednost D-Value določa, ali boste hladilnik uporabljali s suho zadnjo steno ali brez suhe zadnje stene. Zadnja stena je pri dobavi nameščena v napravi. Vrednost D-Value je prednastavljena na D1.

Zadnjo steno lahko odstranite za namene čiščenja. Če želite napravo uporabljati brez zadnje stene, morate vrednost D-Value nastaviti na D2.

Nasvet
Deklarirana poraba energije je bila določena brez suhe zadnje stene. Naprava je s suho zadnjo steno popolnoma funkcionalna, vendar ima nekoliko višjo porabo energije. Podjetje Liebherr priporoča:
▶ Napravo uporabljajte s suho zadnjo steno, da preprečite nastajanje večjih količin kondenzata in primrzovanje živil.

Nastavitev načina D-Value

Fig. 40

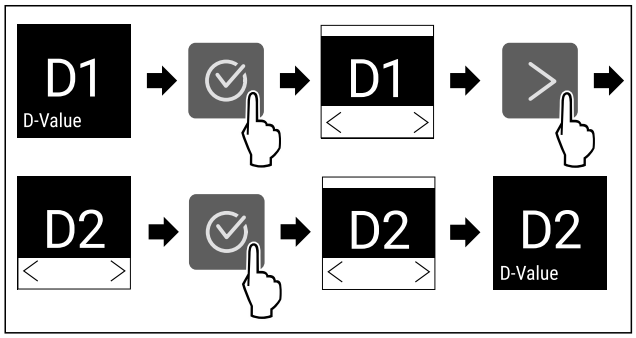

Fig. 41 Simbolična slika: Preklop z D1 na D2.
▶ Izvedite korake, ki so prikazani na sliki.
▷ D-Value je nastavljena.

SuperCool

S to funkcijo aktivirate ali deaktivirate funkcijo SuperCool. Če aktivirate funkcijo SuperCool, naprava poveča moč hlajenja. S tem dosežete nižje temperature hlajenja. Če želite hitro ohladiti večjo količino živil, lahko aktivirate funkcijo SuperCool.

Ko je funkcija aktivirana, naprava deluje z večjo močjo. Pri tem se lahko glasnost delovanja naprave začasno poveča, hkrati se poveča tudi poraba energije.

Aktiviranje funkcije SuperCool

Čas za aktiviranje funkcije:
- Če želite v hladilniku shraniti sveža živila: Funkcijo aktivirajte, ko vstavljate živila v predal.

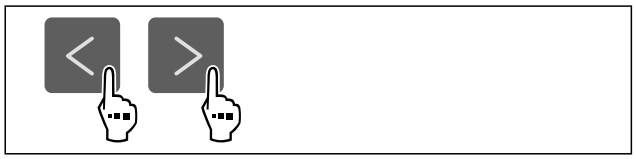

Fig. 43

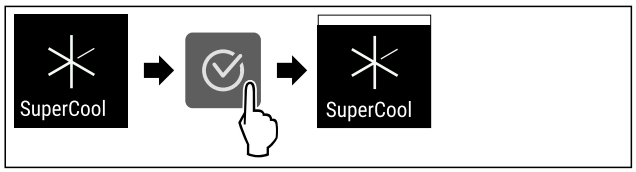

Fig. 44
▶ Izvedite korake, ki so prikazani na sliki.
▷ SuperCool je aktiviran.

Deaktiviranje funkcije SuperCool

SuperCool se samodejno deaktivira po 18 urah. Funkcijo SuperCool lahko kadarkoli deaktivirate tudi ročno:

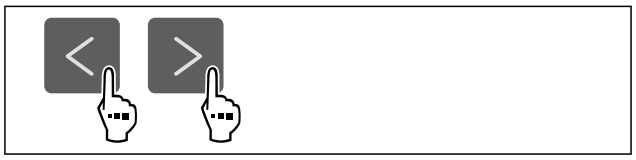

Fig. 45

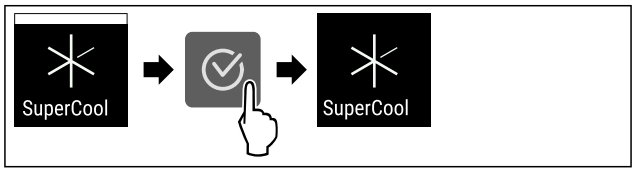

Fig. 46
▶ Izvedite korake, ki so prikazani na sliki.
▷ SuperCool je deaktiviran.
▷ Naprava deluje naprej v običajnem načinu.
▷ Naprava se ohlaja na prej nastavljeno temperaturo.

PowerCool

S to funkcijo aktivirate ali deaktivirate PowerCool. PowerCool poskrbi za optimalne temperaturne sloje za hlajenje vaših živil.

Funkcija se nanaša na hladilnik.

Uporaba:
- pri višji sobni temperaturi (od pribl. 35 °C)
- pri visoki vlažnosti zraka, npr. poleti
- pri vstavljanju vlažnih živil, za preprečevanje nastajanja kondenzata v notranjosti

Nasvet
Ventilator lahko deluje tudi, če je funkcija izključena. Tako zagotavlja optimalno porazdelitev temperature v napravi.

Ko je funkcija aktivirana, naprava deluje z večjo močjo hlajenja. Pri tem se lahko glasnost delovanja naprave začasno poveča, hkrati se poveča tudi poraba energije.

Aktiviranje PowerCool

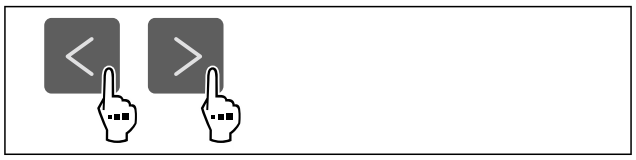

Fig. 47

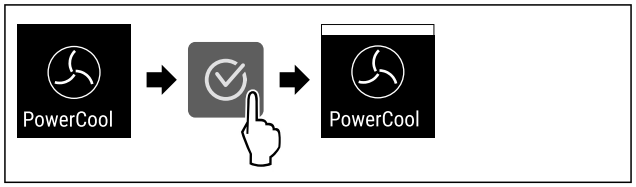

Fig. 48
▶ Izvedite korake, ki so prikazani na sliki.
▷ PowerCool je aktiviran.

Deaktiviranje PowerCool

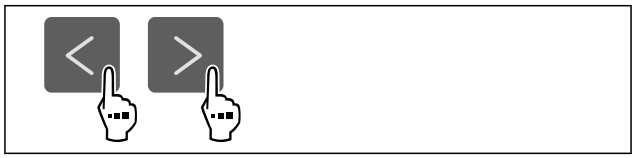

Fig. 49

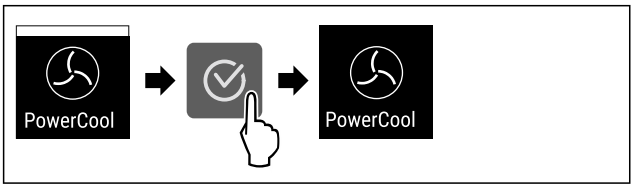

Fig. 50

▶ Izvedite korake, ki so prikazani na sliki.
▷ PowerCool je deaktiviran.

PartyMode

S to funkcijo aktivirate ali deaktivirate PartyMode. Način PartyMode aktivira različne funkcije, ki so uporabne pri zabavi.

PartyMode aktivira naslednje funkcije:

- SuperCool (glejte SuperCool)

Vse navedene funkcije lahko nastavite individualno in fleksibilno. Ko PartyMode deaktivirate, se vse spremembe zavržejo.

Ko je funkcija aktivirana, naprava deluje z večjo močjo hlajenja. Pri tem se lahko glasnost delovanja naprave začasno poveča, hkrati se poveča tudi poraba energije.

Aktiviranje PartyMode

Fig. 51

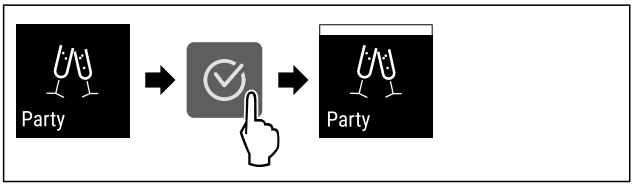

Fig. 52

▶ Izvedite korake, ki so prikazani na sliki.
▷ PartyMode in pripadajoče funkcije so aktivirani.
▷ Trenutna temperatura utripa, dokler ciljna temperatura ni dosežena.

Deaktiviranje PartyMode

PartyMode se samodejno deaktivira po 24 urah. PartyMode lahko kadarkoli deaktivirate tudi ročno:

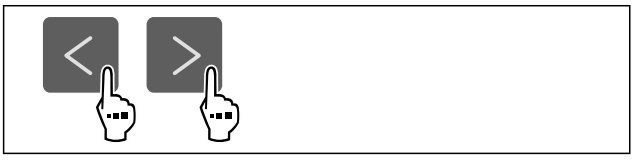

Fig. 53

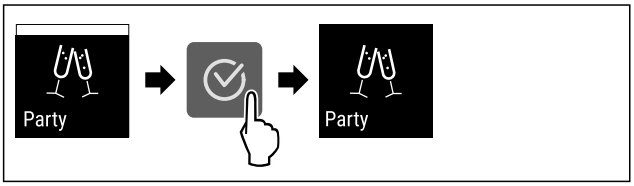

Fig. 54

▶ Izvedite korake, ki so prikazani na sliki.
▷ PartyMode je deaktiviran.

▷ Naprava se ohlaja na prej nastavljeno temperaturo: Trenutna temperatura utripa, dokler ciljna temperatura ni dosežena.

HolidayMode

S to funkcijo aktivirate ali deaktivirate HolidayMode. Če aktivirate funkcijo HolidayMode, se hladilnik nastavi na 15 °C. S tem med daljšo odsotnostjo varčujete z energijo in preprečite slabe vonjave ter pojav plesni.

Stanje naprave pri aktivnem HolidayMode
Hladilnik ohlaja do temperature 15 °C.
EasyFresh ohlaja do temperature 15 °C.
PartyMode je deaktiviran.
SuperCool je deaktiviran.
PowerCool je deaktiviran.

Aktiviranje funkcije HolidayMode

▶ Hladilnik povsem izpraznite.
▶ EasyFresh povsem izpraznite.

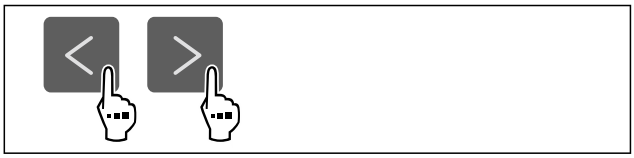

Fig. 55

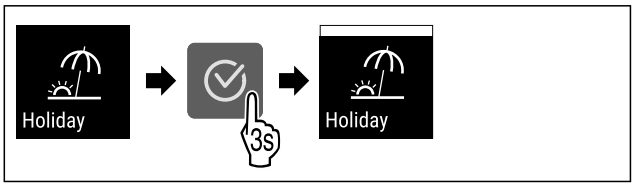

Fig. 56

▶ Izvedite korake, ki so prikazani na sliki.
▷ HolidayMode je aktiviran.
▷ Prikazovalnik temperature prikazuje simbol HolidayMode.

Deaktiviranje funkcije HolidayMode

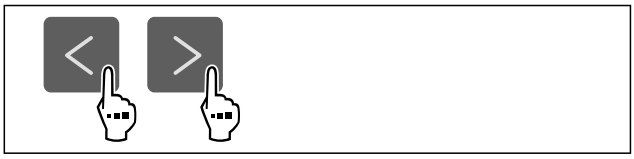

Fig. 57

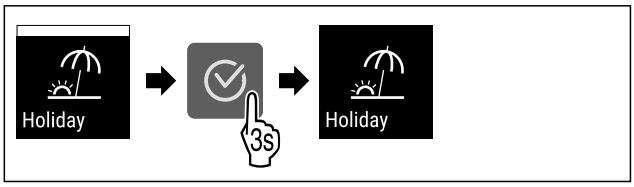

Fig. 58

▶ Izvedite korake, ki so prikazani na sliki.
▷ HolidayMode je deaktiviran.
▷ Naprava se ohlaja na prej nastavljeno temperaturo.

SabbathMode

S to funkcijo aktivirate ali deaktivirate SabbathMode. Ko aktivirate to funkcijo, se nekatere elektronske funkcije izklopijo. Vaša naprava s tem izpolnjuje verske zahteve glede judovskih praznikov, kot npr. na Sabat in izpolnjuje certifikat Kosher STAR-K.

Stanje naprave pri aktivnem SabbathMode
Prikaz stanja neprestano prikazuje SabbathMode.
Vse funkcije na zaslonu, razen **funkcije Deaktiviranje SabbathMode**, so zaklenjene.
Aktivne funkcije ostanejo aktivirane.
Ko zaprete vrata, ostane zaslon svetel.
Notranja osvetlitev je deaktivirana.
Opomniki se ne izvajajo. Nastavljeni časovni interval se ustavi.
Opomniki in opozorila niso prikazani.
Ni alarma na vratih.
Ni alarma za temperaturo.
Cikel odtajanja deluje le ob določenem času brez upoštevanja uporabe aparata.
Po izpadu toka aparat samodejno preklopi nazaj v SabbathMode.

Stanje naprave

Nasvet
Ta aparat ima potrdilo inštituta »Institute for Science and Halacha«. (www.machonhalacha.co.il)

Seznam aparatov s certifikatom STAR-K najdete na spletnem mestu www.star-k.org/appliances.

Aktiviranje SabbathMode

OPOZORILO
Nevarnost zastrupitve zaradi pokvarjenih živil!
Če ste aktivirali način SabbathMode in pride do izpada električnega toka, se na prikazu stanja ne prikaže obvestilo o izpadu električnega toka. Ko je izpad električnega toka končan, aparat deluje naprej v načinu SabbathMode. Zaradi izpada električnega toka se lahko živila pokvarijo in povzročijo zastrupitev, če jih užijete.
Po izpadu električnega toka:
▶ Živil, ki so bila zamrznjena in odtaljena, ne uživajte.

Fig. 59

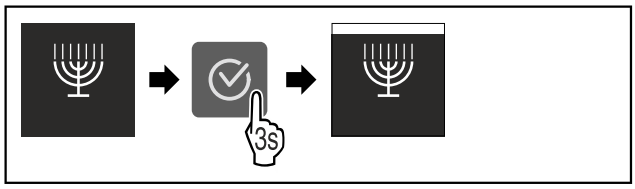

Fig. 60
▶ Izvedite korake, ki so prikazani na sliki.
▷ SabbathMode je aktiviran.
▷ Prikaz stanja neprestano prikazuje SabbathMode.

Deaktiviranje SabbathMode

SabbathMode se samodejno deaktivira po 80 urah. SabbathMode lahko kadarkoli deaktivirate tudi ročno:

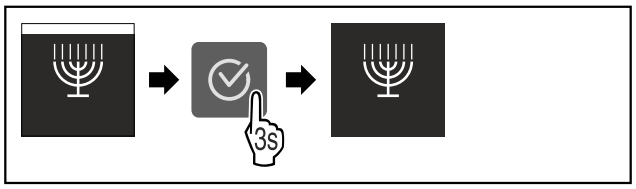

Fig. 61
▶ Izvedite korake, ki so prikazani na sliki.
▷ SabbathMode je deaktiviran.

E-Saver

S to funkcijo aktivirate ali deaktivirate varčni način. Ko aktivirate varčni način, se poraba energije zniža, temperatura v napravi pa se poviša. Živila ostanejo sveža, vendar se skrajša rok trajanja.

Temperaturno območje	Priporočena nastavitev (glejte Nastavitev temperature)	Temperatura pri aktivni funkciji E-Saver
5 °C Hladilnik	4 °C	7 °C

Temperature

Aktiviranje funkcije E-Saver

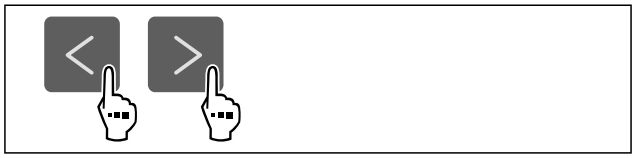

Fig. 62

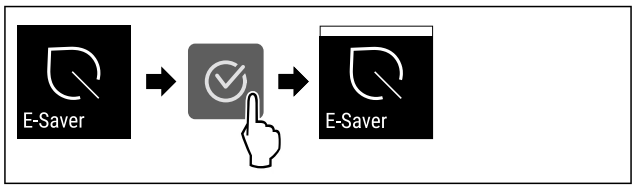

Fig. 63
▶ Izvedite korake, ki so prikazani na sliki.
▷ Varčni način je aktiviran.

Deaktiviranje funkcije E-Saver

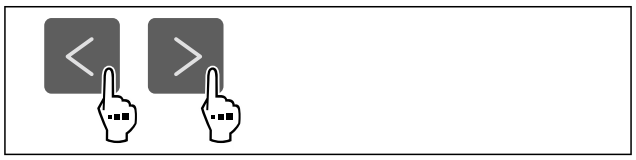

Fig. 64

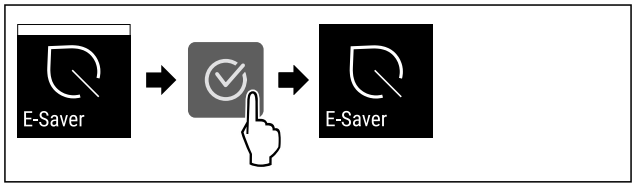

Fig. 65
▶ Izvedite korake, ki so prikazani na sliki.
▷ Varčni način je deaktiviran.

CleaningMode

S to funkcijo aktivirate ali deaktivirate CleaningMode. CleaningMode omogoča udobno čiščenje naprave.

Ta nastavitev se nanaša na hladilnik.

Uporaba:

- Očistite hladilnik. (glejte 10.5 Čiščenje aparata)

Stanje naprave pri aktivnem CleaningMode
Prikaz stanja neprestano prikazuje CleaningMode.
Hladilnik je izklopljen.
Notranja osvetlitev je aktivirana.
Opomniki in opozorila niso prikazani. Ni zvočnega signala.

Stanje naprave

Aktiviranje CleaningMode

Fig. 66

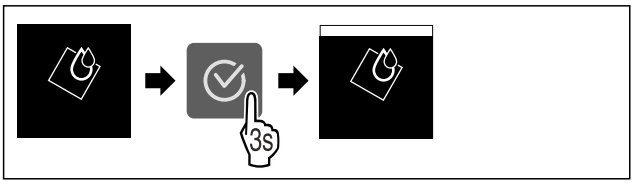

Fig. 67

▶ Izvedite korake, ki so prikazani na sliki.
▷ CleaningMode je aktiviran.
▷ Prikaz stanja neprestano prikazuje CleaningMode.

Deaktiviranje CleaningMode

CleaningMode se samodejno deaktivira po 60 minutah. CleaningMode lahko kadarkoli deaktivirate tudi ročno:

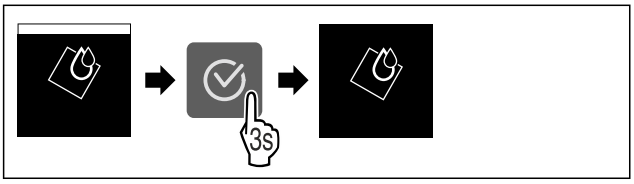

Fig. 68

▶ Izvedite korake, ki so prikazani na sliki.
▷ CleaningMode je deaktiviran.
▷ Naprava se ohlaja na prej nastavljeno temperaturo.

Blokada vnosa

S to funkcijo aktivirate ali deaktivirate blokado vnosa. Blokada vnosa preprečuje, da bi napravo pomotoma upravljali npr. otroci.

Uporaba:

- Preprečitev nenamernega spreminjanja funkcij.
- Preprečitev izklopa naprave.
- Preprečitev nenamerne nastavitve temperature.

Aktiviranje blokade vnosa

Ko aktivirate blokado vnosa, lahko še naprej navigirate v menijih, vendar ne morete izbrati druge funkcije ali spreminjati funkcij.

Fig. 69

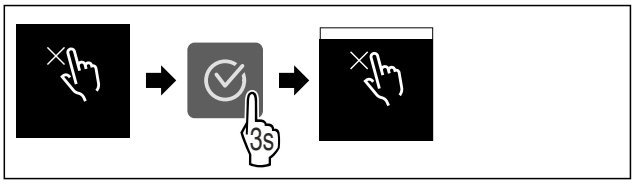

Fig. 70

▶ Izvedite korake, ki so prikazani na sliki.
▷ Blokada vnosa je aktivirana.

Deaktiviranje blokade vnosa

Fig. 71

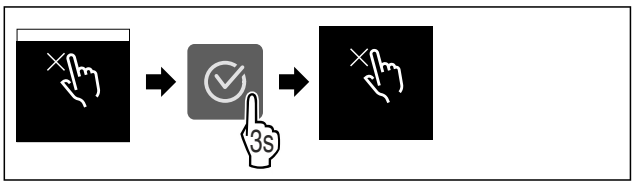

Fig. 72

▶ Izvedite korake, ki so prikazani na sliki.
▷ Blokada vnosa je deaktivirana.

Opomnik

S to funkcijo aktivirate ali deaktivirate opomnike. Funkcija je ob dobavi aktivirana.

Kadar je funkcija aktivirana, se prikazujejo naslednji opomniki:

- Zamenjava filtra z aktivnim ogljem FreshAir (glejte Zamenjava filtra z aktivnim ogljem FreshAir)

Aktiviranje opomnika

Fig. 73

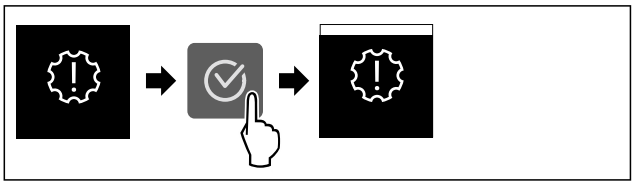

Fig. 74

▶ Izvedite korake, ki so prikazani na sliki.
▷ Opomnik je aktiviran.

Deaktiviranje opomnika

Fig. 75

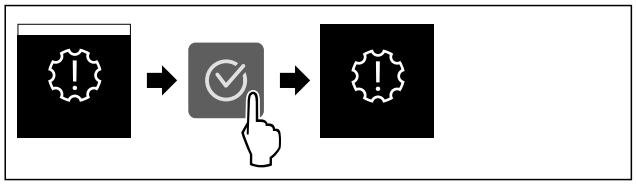

Fig. 76

▶ Izvedite korake, ki so prikazani na sliki.
▷ Opomnik je deaktiviran.

Temperaturna enota

S to funkcijo nastavljate temperaturno enoto. Kot temperaturno enoto lahko nastavite stopinje Celzija ali stopinje Fahrenheita.

Nastavitev temperaturne enote

Fig. 77

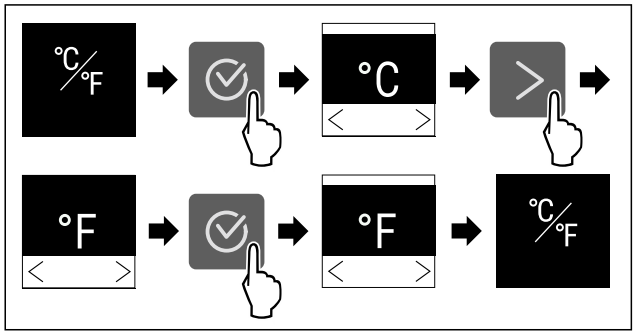

Fig. 78 Simbolična slika: Preklop s stopinj Celzija na stopinje Fahrenheita.

▶ Izvedite korake, ki so prikazani na sliki.
▷ Temperaturna enota je nastavljena.

Svetlost zaslona

S to funkcijo nastavljate stopnje svetlosti zaslona.

Nastavite lahko naslednje stopnje svetlosti:

- 40 %
- 60 %
- 80 %
- 100 % (privzeta nastavitev)

Nastavitev svetlosti

Fig. 79

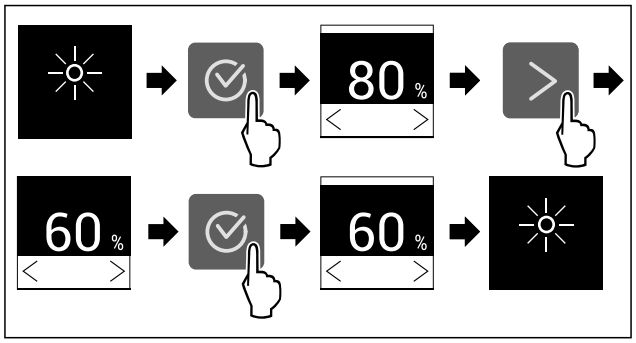

Fig. 80 Simbolična slika: Preklop z 80 % na 60 %.

▶ Izvedite korake, ki so prikazani na sliki.
▷ Svetlost je nastavljena.

WLAN

S to funkcijo lahko svoj aparat povežete v omrežje WLAN. Potem ga lahko prek aplikacije SmartDevice upravljate na mobilni končni napravi. S to funkcijo lahko prekinete ali ponastavite povezavo WLAN.

Če želite svoj aparat povezati v omrežje WLAN, potrebujete SmartDeviceBox.

Več informacij o SmartDevice: (glejte 2.3 SmartDevice)

Nasvet
Funkcija SmartDevice ni na voljo v naslednjih državah: Rusija, Belorusija, Kazahstan.

Možnosti SmartDeviceBox ne morete uporabljati.

Prva vzpostavitev povezave WLAN

Zagotovite, da so izpolnjeni naslednji predpogoji:

- ❑ SmartDeviceBox je kupljen in vstavljen. (glejte 2.3 SmartDevice)
- ❑ Aplikacija SmartDevice je nameščena (glejte apps.home.liebherr.com).
- ❑ Registracija v aplikacijo SmartDevice je končana.

Fig. 81

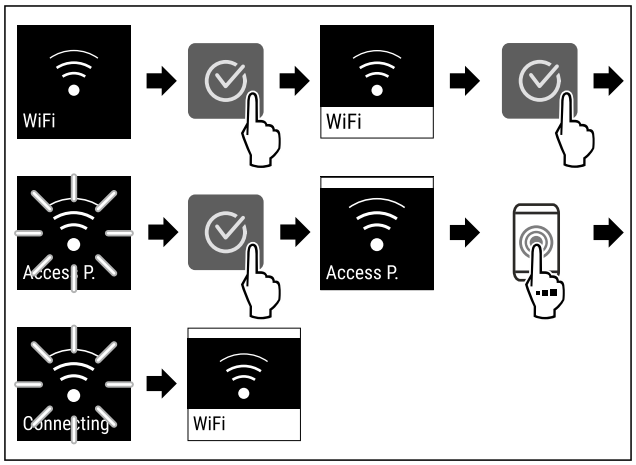

Fig. 82

▶ Izvedite korake, ki so prikazani na sliki.
▷ Povezava je vzpostavljena.

Prekinitev povezave WLAN

Fig. 83

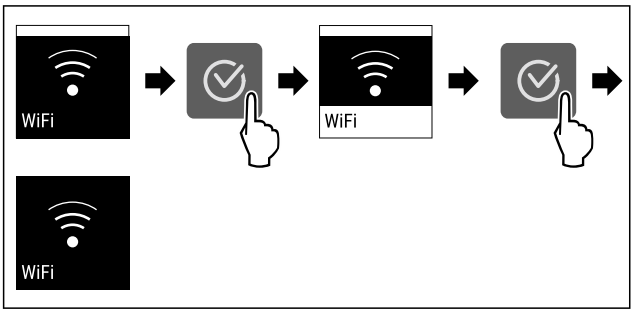

Fig. 84

▶ Izvedite korake, ki so prikazani na sliki.
▷ Povezava je prekinjena.

Ponastavitev povezave WLAN

Fig. 85

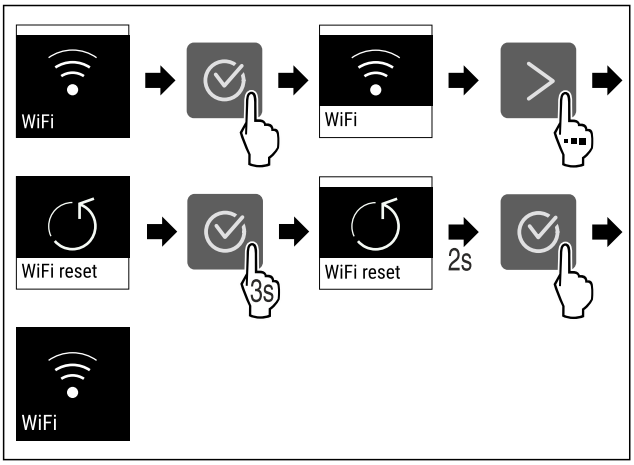

Fig. 86

▶ Izvedite korake, ki so prikazani na sliki.
▷ Povezava WLAN in druge nastavitve WLAN so ponastavljene na tovarniške nastavitve.

Prikaz informacij o povezavi WLAN

Fig. 87

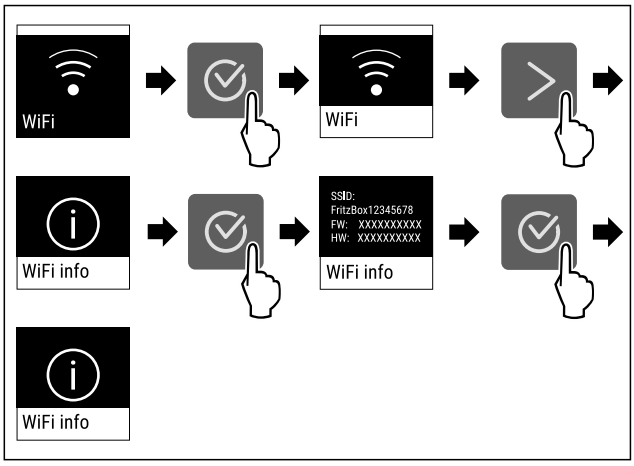

Fig. 88

▶ Izvedite korake, ki so prikazani na sliki.

Podatki o napravi

S to funkcijo prikažete ime modela, indeks, serijsko številko in servisno številko naprave. Podatke o napravi potrebujete, ko stopite v stik s servisno službo. (glejte 11.4 Servisna služba)

S to funkcijo odprete tudi razširjeni meni. (glejte 4 Način delovanja zaslona Touch)

Prikaz informacij o napravi

Fig. 89

Fig. 90

▶ Izvedite korake, ki so prikazani na sliki.
▷ Na zaslonu so prikazane informacije o napravi.

Programska oprema

S to funkcijo prikažete različico programske opreme naprave.

Prikaz različice programske opreme

Fig. 91

Fig. 92

▶ Izvedite korake, ki so prikazani na sliki.
▷ Na zaslonu se prikaže različica programske opreme.

Alarm na vratih

S to funkcijo aktivirate ali deaktivirate alarm na vratih. Alarm na vratih se zasliši, če so vrata predolgo odprta. Alarm na vratih je ob dobavi aktiviran. Nastavite lahko, kako dolgo so vrata lahko odprta, preden se zasliši alarm na vratih.

Nastavite lahko naslednje vrednosti:

- 1 minuta
- 2 minuti
- 3 minute
- Izklop

Nastavitev alarma za vrata

Fig. 93

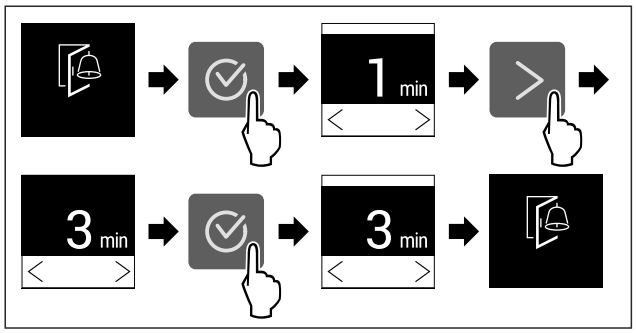

Fig. 94 Simbolična slika: Sprememba alarma na vratih z 1 minute na 3 minute.

▶ Izvedite korake, ki so prikazani na sliki.
▷ Alarm na vratih je nastavljen.

Deaktiviranje alarma na vratih

Fig. 96

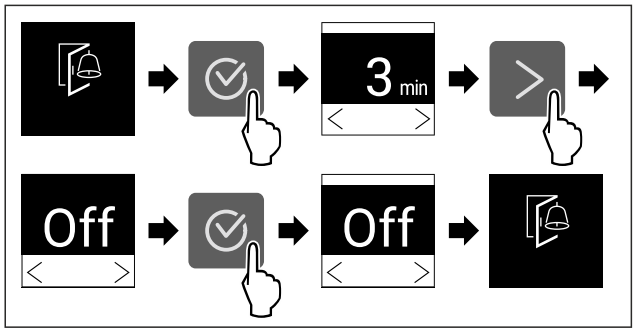

Fig. 97

▶ Izvedite korake, ki so prikazani na sliki.
▷ Alarm na vratih je deaktiviran.

Demonstracijski način

Demonstracijski način je posebna funkcija za trgovca, ki želi demonstrirati funkcije naprave. Če demonstracijski način aktivirate, so deaktivirane vse funkcije hladne tehnike.

Če vklopite svojo napravo in se na prikazovalniku stanja prikaže »Demo«, je demonstracijski način že aktiviran.

Če aktivirate demonstracijski način in ga nato zopet deaktivirate, se naprava ponastavi na tovarniške nastavitve. (glejte Ponastavitev na tovarniške nastavitve)

Aktivirajte demonstracijskega stanja

Fig. 98

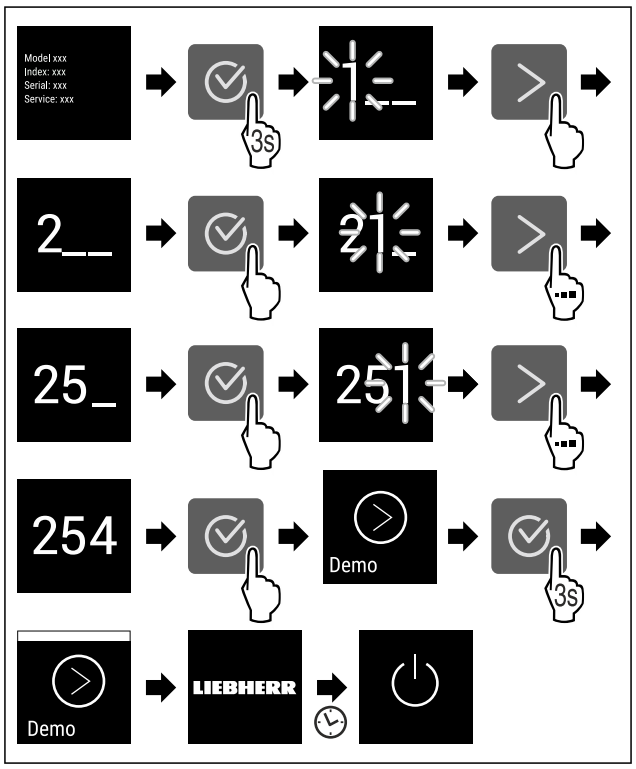

Fig. 99

▶ Izvedite korake, ki so prikazani na sliki.
▷ Demonstracijski način je aktiviran.
▷ Naprava je izklopljena.
▶ Vklopite napravo. (glejte 5.1 Vklop naprave (prvi zagon))
▷ Na prikazovalniku stanja se prikaže »DEMO«.

Deaktivirajte demonstracijski način

Fig. 100

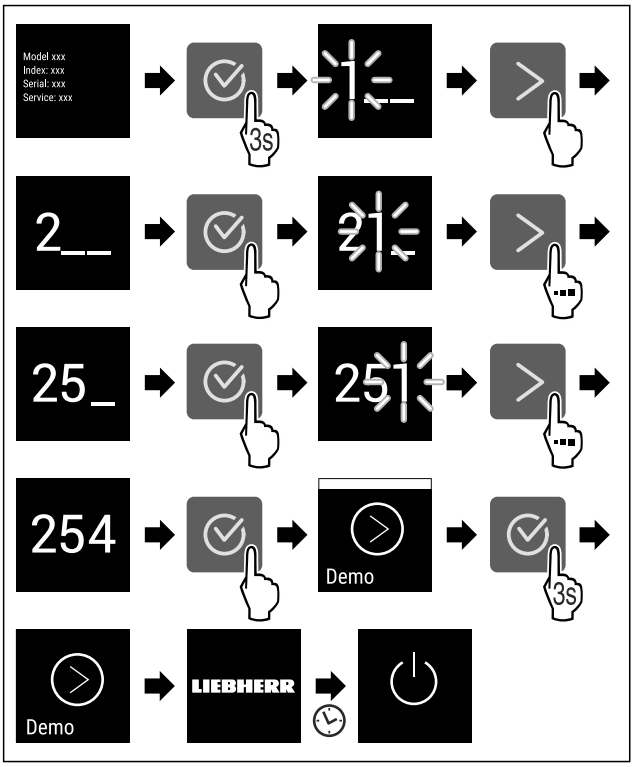

Fig. 101

▶ Izvedite korake, ki so prikazani na sliki.
▷ Demonstracijski način je deaktiviran.
▷ Naprava je izklopljena.
▶ Vklopite napravo. (glejte 5.1 Vklop naprave (prvi zagon))
▷ Naprava je ponastavljena na tovarniške nastavitve.

Ponastavitev na tovarniške nastavitve

S to funkcijo lahko vse nastavitve ponastavite nazaj na tovarniške nastavitve. Vse nastavitve, ki ste jih izvedli do sedaj, se ponastavijo v prvotno stanje.

Izvedba ponastavitve

Fig. 102

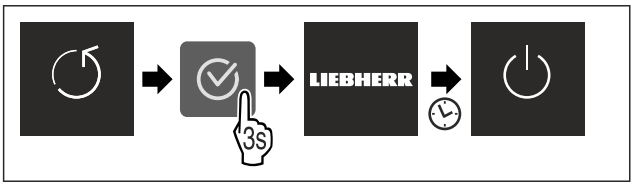

Fig. 103

▶ Izvedite korake, ki so prikazani na sliki.
▷ Naprava je ponastavljena.
▷ Naprava je izklopljena.
▶ Ponovno zaženite napravo. (glejte 5.1 Vklop naprave (prvi zagon))

8.3 Sporočila

Obstajata dve kategoriji sporočil:

Kategorija	Pomen
Opozorilo	Opozorila se prikažejo pri alarmu na vratih ali pri motnjah delovanja. Preprostejša opozorila lahko zaprete sami. Če pride do težjih motenj delovanja, se morate obrniti na servisno službo. (glejte 11.4 Servisna služba)
Opomnik	Opomniki opominjajo na splošne procese. Te procese lahko izvedete in tako zaprete sporočilo.

8.3.1 Pregled opozoril

Obnašanje naprave v primeru opozoril:

- Opozorilo se prikaže na zaslonu.
- Alarmni zvok se sproži z naraščajočo glasnostjo.
- Po nekaj opozorilih utripa notranja osvetlitev.

Sporočilo	Vzrok	Zapiranje sporočila
Alarm na vratih	Sporočilo se prikaže, če so vrata predolgo odprta.	Izvedite zahtevane korake. (glejte Alarm na vratih)
Napaka	Sporočilo se prikaže, če pride do napake naprave. Na določenem sestavnem delu naprave je prišlo do napake.	Izvedite zahtevane korake. (glejte Napaka)

8.3.2 Zapiranje opozoril

Alarm na vratih

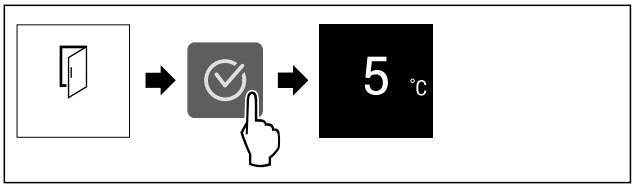

Fig. 104 Simbolična slika

▶ Izvedite korake, ki so prikazani na sliki.
-ali-
▶ Zaprite vrata.

▷ Prikaz preklopi nazaj na prikaz stanja.

Nastavite lahko, kako dolgo so lahko vrata odprta, preden se sproži alarm na vratih. (glejte Nastavitev alarma za vrata)

Napaka

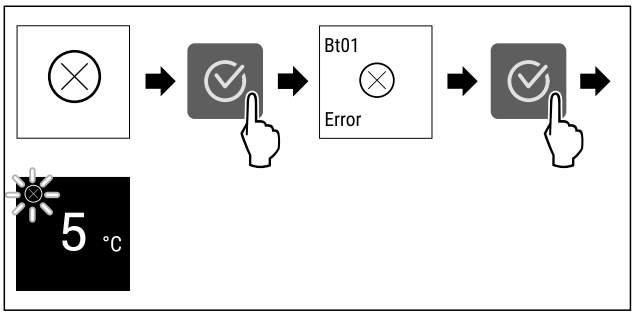

Fig. 105 Simbolična slika

▶ Pritisnite simbol za potrditev.
▷ Prikaže se koda napake.
▶ Zabeležite kodo napake.

▶ Pritisnite simbol za potrditev.
▷ Prikaz preklopi nazaj na prikaz stanja.
▶ Obrnite se na servisno službo. (glejte 11.4 Servisna služba)

8.3.3 Pregled opomnikov

Obnašanje naprave v primeru opomnikov:
- Opomnik se prikaže na zaslonu.
- Zasliši se alarmni zvok.
- Po nekaj opomnikih utripa notranja osvetlitev.

Deaktivirate lahko naslednje opomnike (glejte Deaktiviranje opomnika) :
- Zamenjava filtra z aktivnim ogljem FreshAir

Sporočilo	Vzrok	Zapiranje sporočila
FreshAir **Zamenjava filtra z aktivnim ogljem FreshAir**	Sporočilo se prikaže, ko morate zamenjati filter z aktivnim ogljem FreshAir.	Izvedite zahtevane korake. (glejte Zamenjava filtra z aktivnim ogljem FreshAir)

8.3.4 Zapiranje opomnikov

Zamenjava filtra z aktivnim ogljem FreshAir

Podjetje Liebherr priporoča: Filter z aktivnim ogljem FreshAir zamenjajte vsakih 6 mesecev.

Nasvet
Filter z aktivnim ogljem FreshAir lahko kupite v trgovini Liebherr-Hausgeräte na go.liebherr.com/47wtc4.

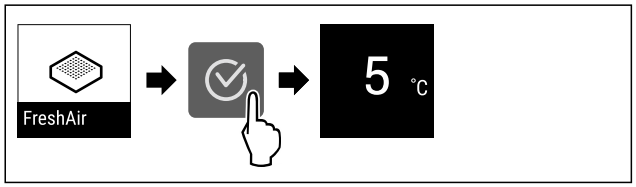

Fig. 106 Simbolična slika

▶ Pritisnite simbol za potrditev.
▶ Zamenjava filtra z aktivnim ogljem. (glejte 10.1 Aktivni ogleni filter FreshAir)
▷ Filter z aktivnim ogljem zagotavlja optimalno kakovost zraka v hladilniku.
▷ Sporočilo se ponovno prikaže po 6 mesecih.

Če sporočila ne želite več prejemati, ga lahko deaktivirate. (glejte Deaktiviranje opomnika)

9 Oprema

9.1 Vratna polica

Vratne police so primerne za shranjevanje pijač in živil. Vratne police lahko prestavite za posamezno rabo in jih razstavite za čiščenje. Podjetje Liebherr priporoča, da uporabite vratno polico na vratih, kot je bila naprava dostavljena tovarniško.

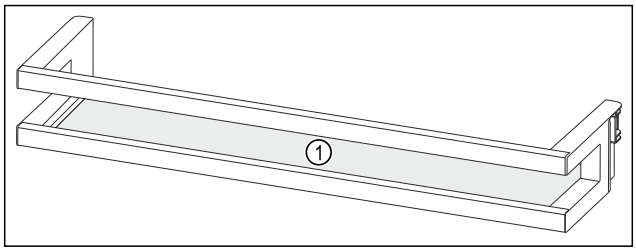

Fig. 107 Simbolična slika vratne police
(1) Odlagalna polica

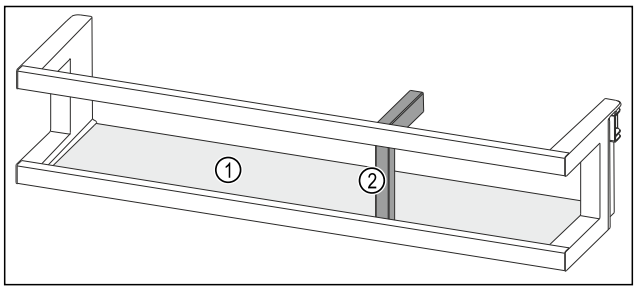

Fig. 108 Simbolična slika vratne police z držali za steklenice
(1) Odlagalna polica **(2)** Držalo za steklenice

Naslednja tabela kaže primere, kaj lahko shranjujete v ustreznih vratnih policah.

Vratna polica	Živilo
Vratna polica (glejte Fig. 107)	Maslo, sir, konzerve, tube
Vratna polica z držali za steklenice (glejte Fig. 108)	Steklenice S pomičnim držalom za steklenice zavarujte steklenice na vratni polici.

9.1.1 Odstranjevanje vratne police

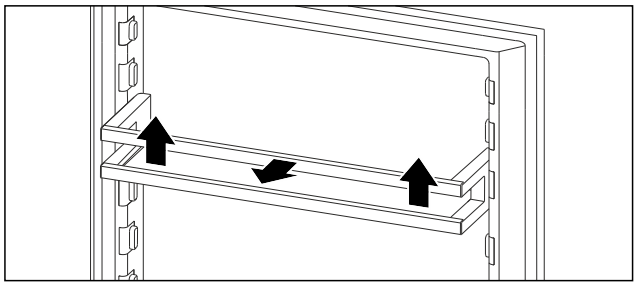

Fig. 109 Simbolična slika

▶ Vratno polico potisnite navzgor.
▶ Vratno polico povlecite naprej.

9.1.2 Vstavljanje vratne police

POZOR
Nevarnost telesnih poškodb in materialne škode zaradi napačno urejenih živil ali predmetov!
Če živila ali predmete odložite na najbolj spodnjo stekleno ploščo, se vrata ne morejo zapirati pravilno. Pri tem lahko pride do razbitja vratne police, padca živil ali predmetov ven, pri čem pride do povzročitve telesnih poškodb.
▶ Sprednje območje najnižje steklene plošče naj bo vedno prazno.

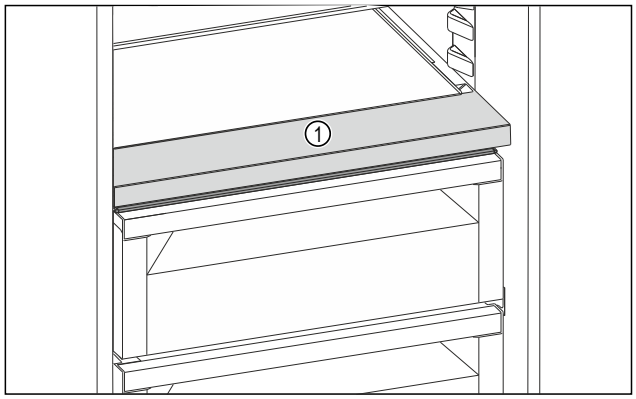

Fig. 110 Simbolična slika
(1) Sprednje območje

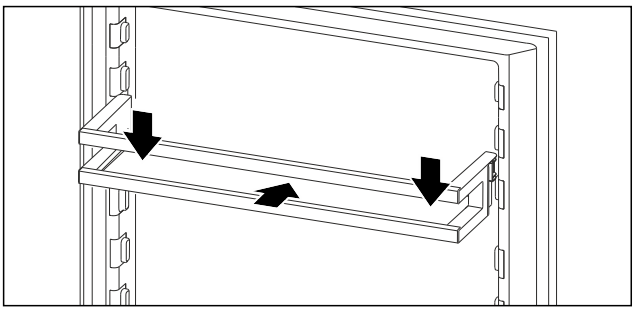

Fig. 111 Simbolična slika
▶ Vstavite vratno polico.
▶ Vratno polico potisnite navzdol.

9.2 Odlagalne police

Glede na vrsto aparata obstajajo različne odlagalne police:
- Enodelna odlagalna polica
- Deljiva odlagalna polica
- Odlagalne police nad EasyFresh-Safe

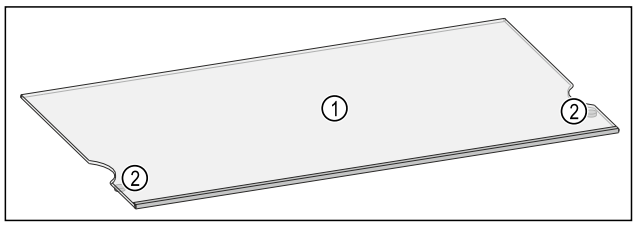

*Fig. 112 Simbolična slika odlagalne police**
(1) Odlagalna polica **(2)** Omejilo izvleka

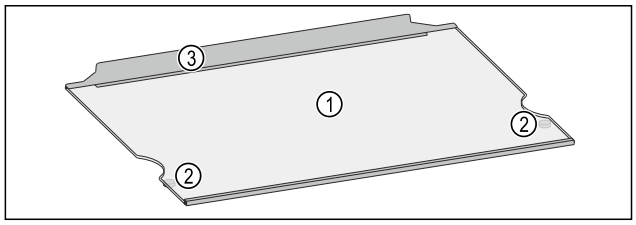

*Fig. 113 Simbolična slika odlagalne police z omejilnim robom**
(1) Odlagalna polica **(3)** Omejevalni rob
(2) Omejilo izvleka

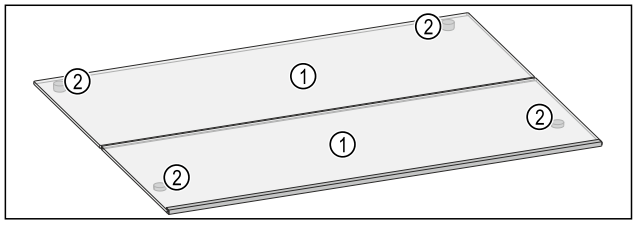

Fig. 114 Simbolična slika deljive odlagalne police
(1) Odlagalna polica **(2)** Omejilo izvleka

9.2.1 Uporaba odlagalnih polic

Odlagalne police lahko nastavljate po višini in jih popolnoma odstranite ali izvlečete za namene čiščenja.

Zagotovite, da so izpolnjeni naslednji pogoji:
❑ Odlagalne police so prazne.

Odstranitev odlagalne police

Odlagalne police so s posebnimi omejili izvleka zavarovane pred naključnim izvlečenjem.

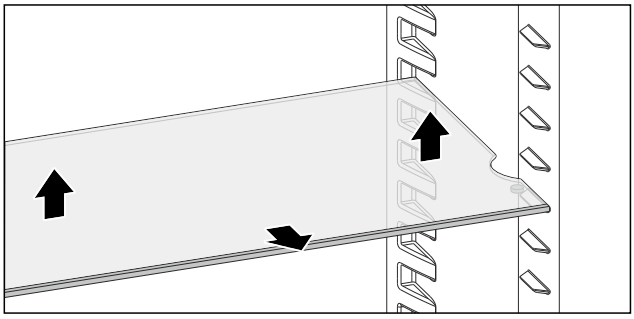

Fig. 115
▶ Dvignite odlagalno polico.
▶ Odstranite odlagalno polico v smeri naprej.
-ali-

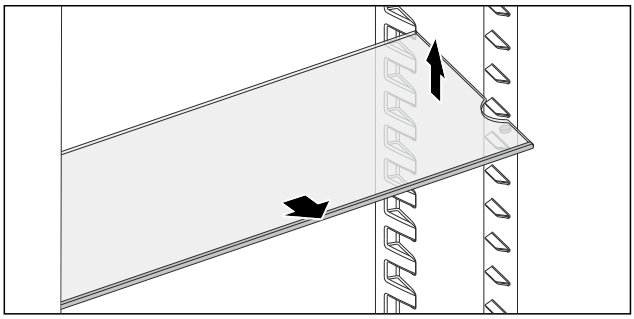

Fig. 116
▶ Lažje odstranjevanje: Odlagalno polico postavite postrani in jo izvlecite ven v smeri naprej.

▷ Odlagalne police so odstranjene.
▷ Odlagalne police lahko nastavite na drugo višino.

Vstavljanje odlagalnih polic

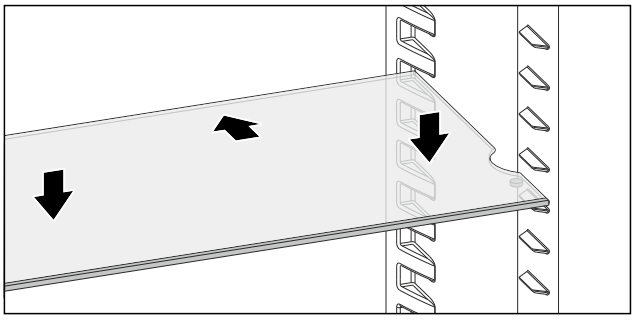

Fig. 117
Če so omejila izvleka obrnjena navzdol:
▶ Potisnite odlagalno polico do konca.
▶ Odlagalno polico spustite navzdol.
-ali-

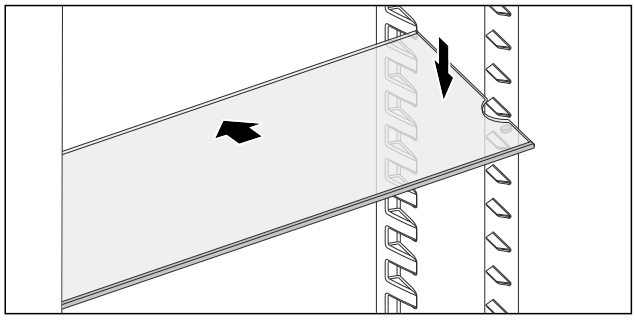

Fig. 118

▶ Odlagalno polico vstavite postrani in jo spustite navzdol.

▷ Omejila izvleka se nahajajo za sprednjo odlagalno polico.

9.2.2 Uporaba deljivih odlagalnih polic

Deljivo odlagalno polico lahko sestavite v položaju, kot je bila dobavljena tovarniško, prestavljate po višini ali odstranite za čiščenje.

Zagotovite, da so izpolnjeni naslednji pogoji:

❑ Odlagalne police so prazne.

Sestavljanje deljive odlagalne police

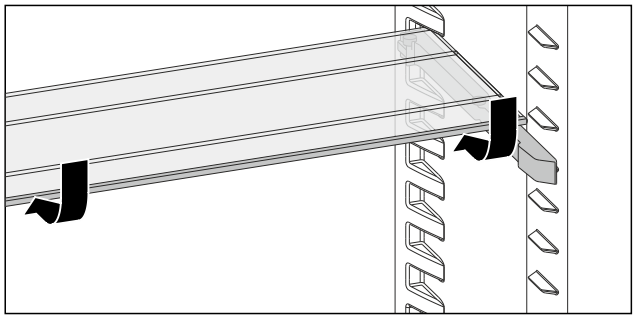

Fig. 119

▶ Spodnjo odlagalno polico potisnite navzdol, kot je prikazano na sliki.
▷ Deljiva odlagalna polica je sestavljena.
▷ Na odlagalni polici, ki je postavljena nižje, je mesto za višja živila.

Uporaba obeh deljivih odlagalnih polic

▶ Z eno roko primite podstavljeno odlagalno polico in jo povlecite naprej.
▷ Okrasna polica je spredaj.
▷ Omejila izvleka so obrnjena navzdol.

Nastavljanje višine deljivih odlagalnih polic

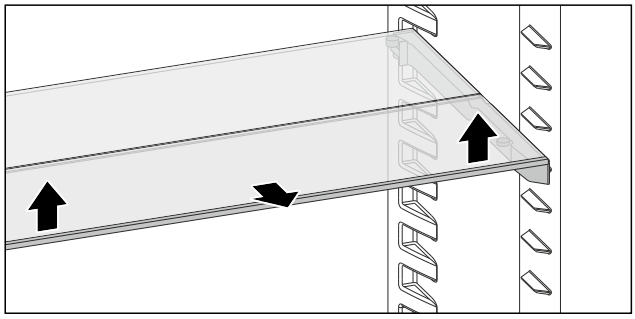

Fig. 120

▶ Sprednjo odlagalno polico dvignite spredaj.
▶ Sprednjo odlagalno polico odstranite v smeri naprej.

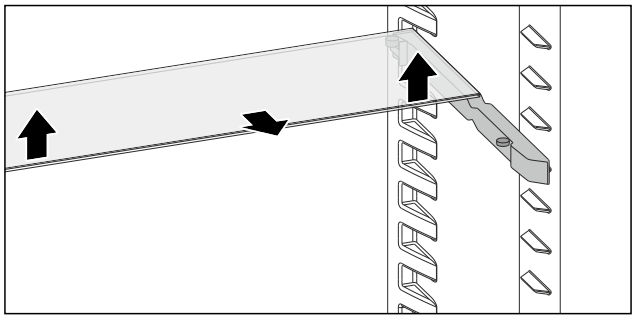

Fig. 121

▶ Delovne korake izvedite tudi za zadnjo odlagalno polico.

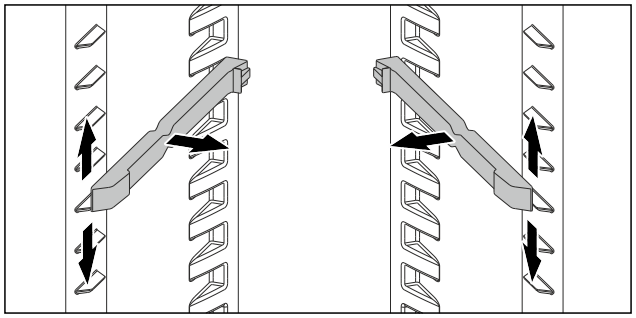

Fig. 122

▶ Izvlecite naležna vodila.
▶ Naležna vodila nastavite na želeno višino.

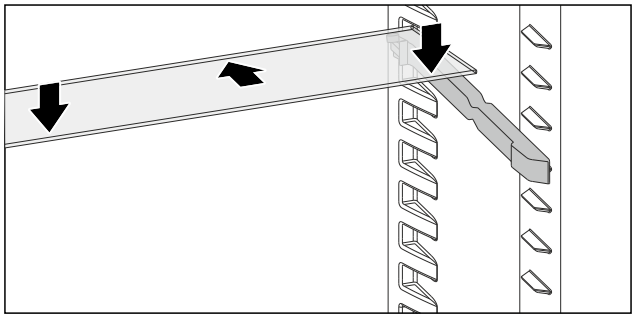

Fig. 123

▶ Odlagalno polico z visokim omejilom izvleka potisnite not do konca.
▶ Odlagalno polico spustite navzdol.
▷ Omejila izvleka se nahajajo za zadnjo odlagalno polico.

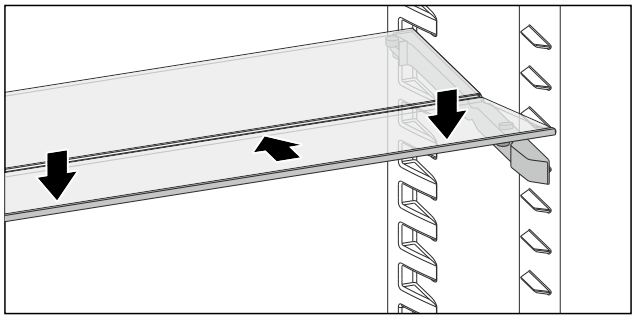

Fig. 124

▶ Delovne korake izvedite tudi za sprednjo odlagalno polico.

Odstranjevanje deljive odlagalne police

Deljive odlagalne police odstranite tako, kot se prestavi odlagalne police. (glejte Nastavljanje višine deljivih odlagalnih polic)

9.2.3 Odstranjevanje/nameščanje odlagalnih polic nad EasyFresh-Safe

Odlagalne police nad EasyFresh-Safe lahko odstranite za namene čiščenja.

Odstranitev odlagalne police

Zagotovite, da so izpolnjeni naslednji pogoji:

❑ Odlagalna polica je prazna.

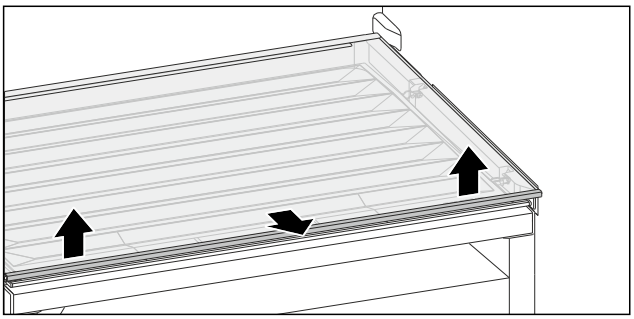

Fig. 125

▶ Odstranite odlagalno polico spredaj.
▶ Odstranite odlagalno polico v smeri naprej.
▷ Pokrov predala je viden.

Nasvet

Podjetje Liebherr priporoča:

Na pokrov predala, ki se nahaja pod polico, ne odlagajte ničesar.

Nameščanje odlagalne police

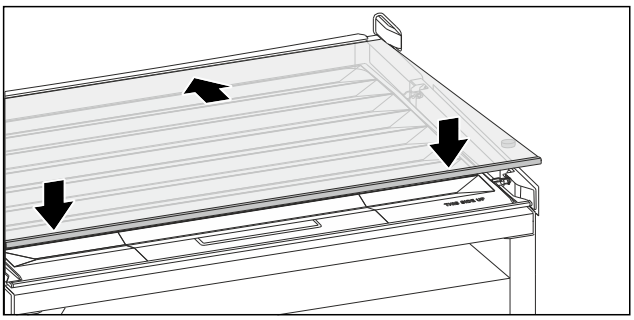

Fig. 126

Če so omejila izvleka obrnjena navzdol:

▶ Odlagalno polico nastavite poševno, ki je zadaj nagnjena navzdol.
▶ Sprednji del spustite navzdol.
▷ Omejila izvleka se nahajajo za sprednjo odlagalno polico.

9.3 VarioSafe *

Predal VarioSafe ima v hladilniku prostor za majhne kose živil, pakiranja, tube in kozarce.

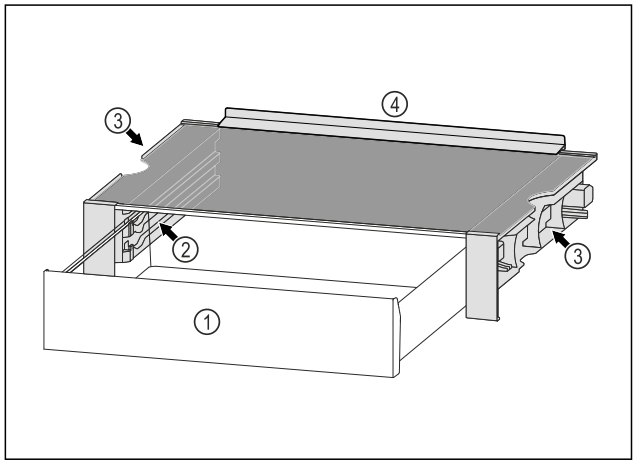

Fig. 127

(1) Predal VarioSafe *
(2) Stranske stene z nastavki za predal VarioSafe *
(3) Izrezi na levi in desni stranski steni *
(4) Omejevalni rob *

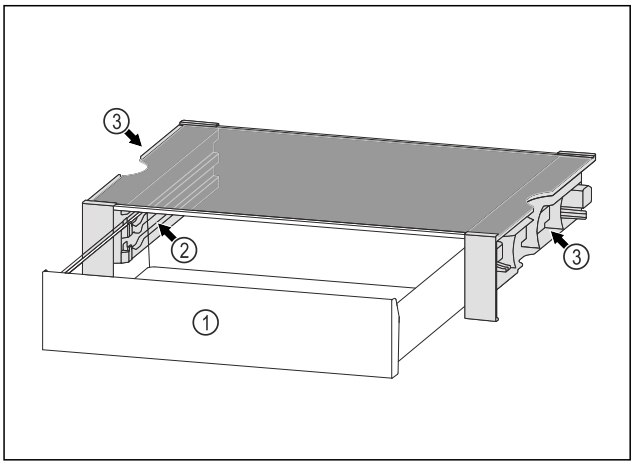

Fig. 128

(1) Predal VarioSafe *
(2) Stranske stene z nastavki za predal VarioSafe *
(3) Izrezi na levi in desni stranski steni *

9.3.1 Vstavljanje predala VarioSafe

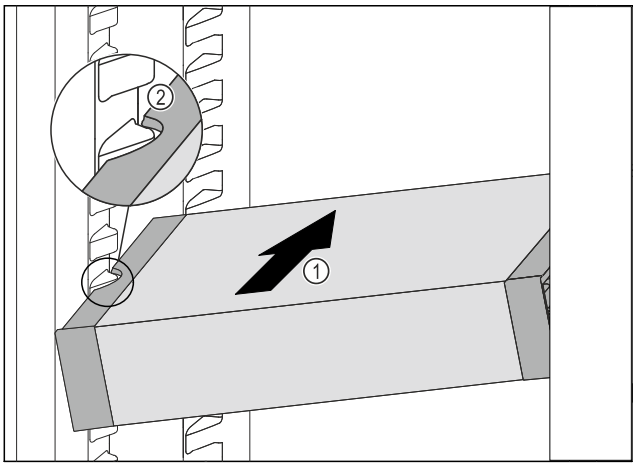

Fig. 129

▶ Predal VarioSafe potiskajte poševno v hladilnik *Fig. 129 (1)*, dokler stranska izreza *Fig. 129 (2)* predala VarioSafe nista na višini nastavka za posodo v hladilniku.

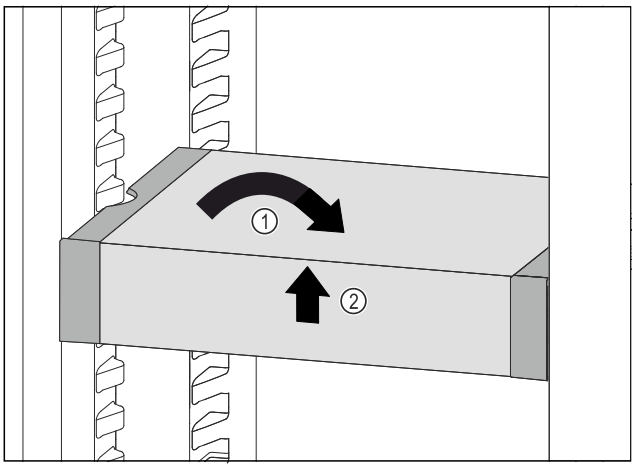

Fig. 130

▶ Predal VarioSafe postavite ravno. *Fig. 130 (1)*
▶ Predal VarioSafe dvignite spredaj. *Fig. 130 (2)*

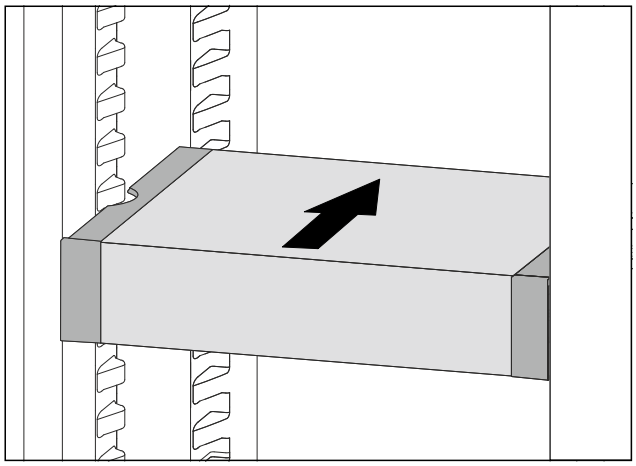

Fig. 131

▶ Predal VarioSafe privzdignite v smeri naprej.
▶ Predal VarioSafe vstavite v smeri nazaj.
▶ Predal VarioSafe spustite.
▷ Predal VarioSafe se spredaj slišno zaskoči.
▷ Predal VarioSafe je vstavljen.

9.3.2 Prestavljanje predala VarioSafe

Predal VarioSafe lahko prestavljate v hladilniku kot celoto.

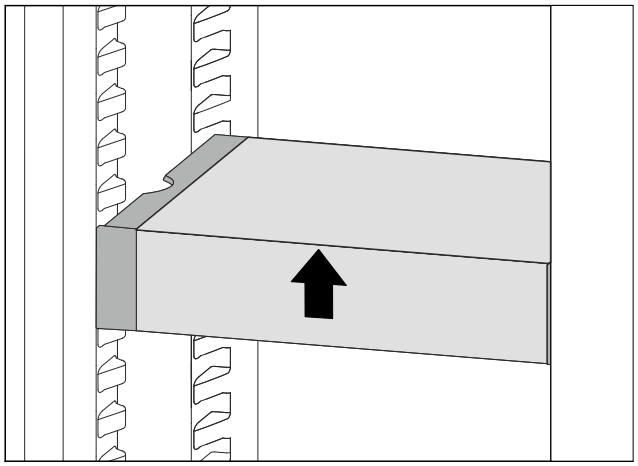

Fig. 132

▶ Predal VarioSafe dvignite spredaj.

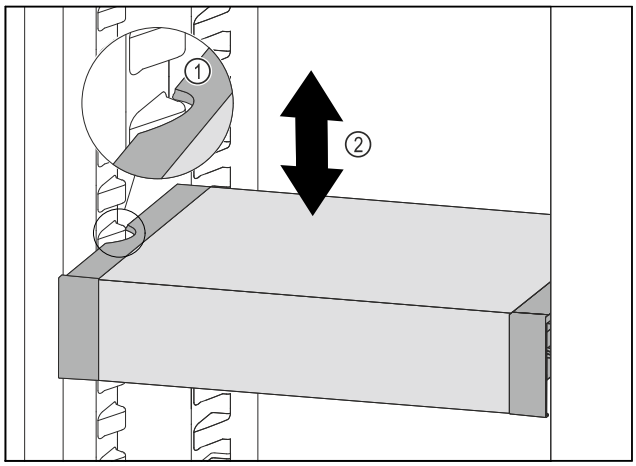

Fig. 133

▶ Predal VarioSafe povlecite v smeri naprej, dokler nista stranska izreza predala VarioSafe na višini nastavka za posodo v hladilniku. *Fig. 133 (1)*
▶ Predal VarioSafe premikajte v hladilniku gor ali dol, dokler ne dosežete želeno višino. *Fig. 133 (2)*

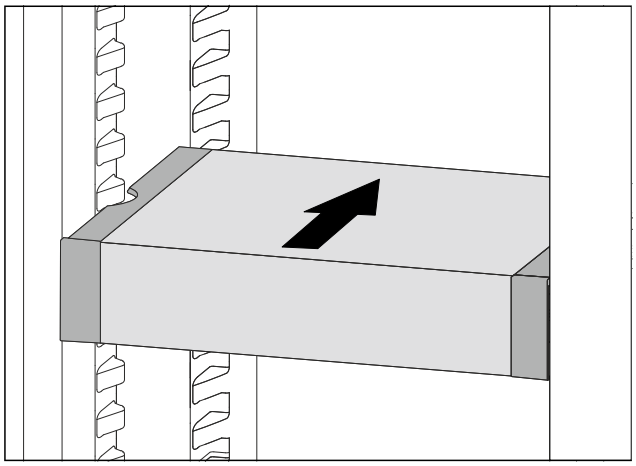

Fig. 134

▶ Predal VarioSafe dvignite spredaj.
▶ Predal VarioSafe vstavite v smeri nazaj.
▷ Predal VarioSafe se spredaj slišno zaskoči.
▷ Predal VarioSafe je prestavljen po višini.

9.3.3 Prestavljanje predala VarioSafe

Predal VarioSafe lahko namestite na dveh različnih višinah. Če želite v predalu VarioSafe shranjevati višja živila, morate predal VarioSafe premakniti na spodnji nastavek. Če želite v predalu VarioSafe shranjevati nižja živila, morate predal VarioSafe pomakniti na zgornji nastavek.

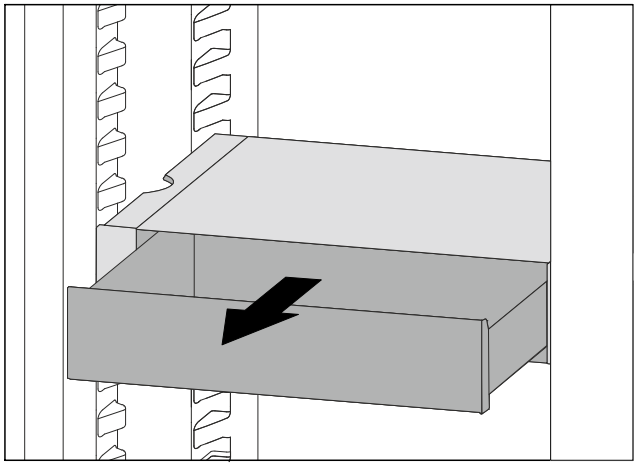

Fig. 135

▶ Predal VarioSafe izvlecite do omejevala.
▶ Predal VarioSafe dvignite spredaj.
▶ Predal vzemite ven VarioSafe v smeri naprej.

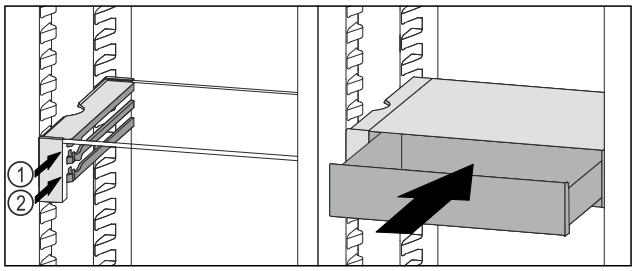

Fig. 136

▶ Predal VarioSafe dvignite spredaj.
▶ Predal VarioSafe namestite za zaustavljalnimi elementi na želeni nastavek *Fig. 136 (1)* ali *Fig. 136 (2)*.
▷ Predal VarioSafe je prestavljen po višini.

9.3.4 Odstranjevanje predala VarioSafe

Predal VarioSafe lahko odstranite kot celoto.

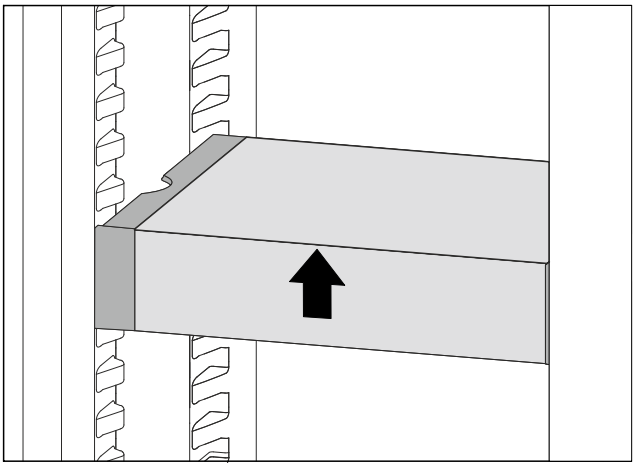

Fig. 137

▶ Predal VarioSafe dvignite spredaj.

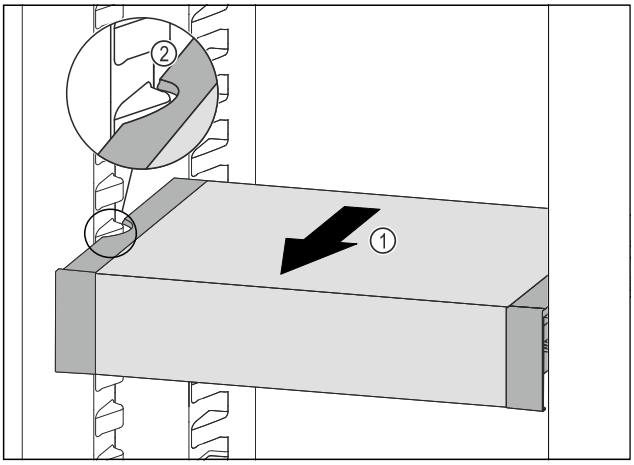

Fig. 138

▶ Predal VarioSafe povlecite naprej *Fig. 138 (1)*, dokler nista stranska izreza predala VarioSafe na višini nastavka za posodo v hladilniku. *Fig. 138 (2)*

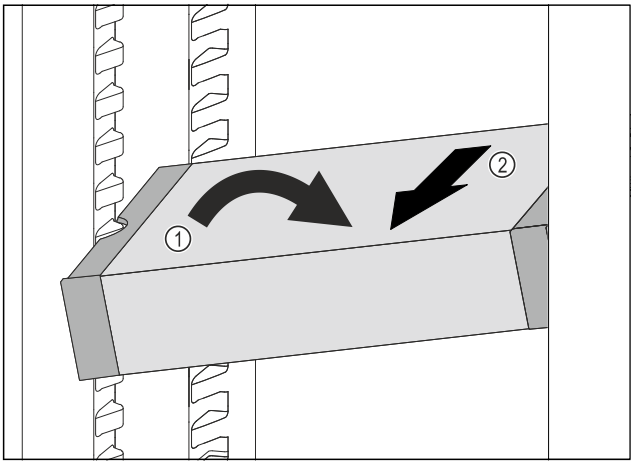

Fig. 139

▶ Predal VarioSafe postavite v hladilniku postrani. *Fig. 139 (1)*

▶ Predal VarioSafe izvlecite v smeri naprej. *Fig. 139 (2)*

▷ Predal VarioSafe je odstranjen.

9.3.5 Razstavljanje predala VarioSafe

Če želite predal VarioSafe očistiti ali vgraditi oziroma odstraniti nadomestne dele, lahko predal VarioSafe razstavite na posamezne dele.

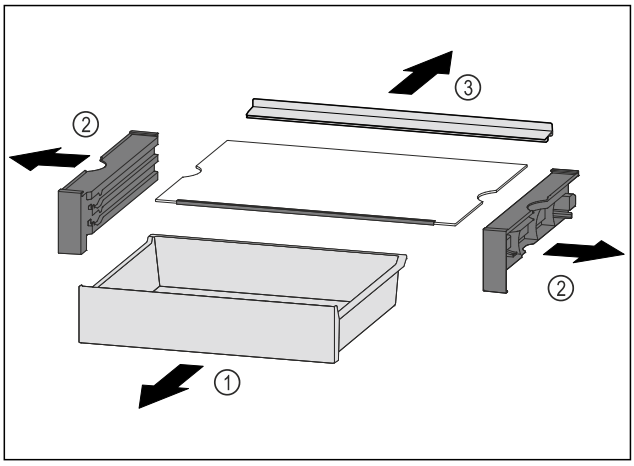

*Fig. 140 **

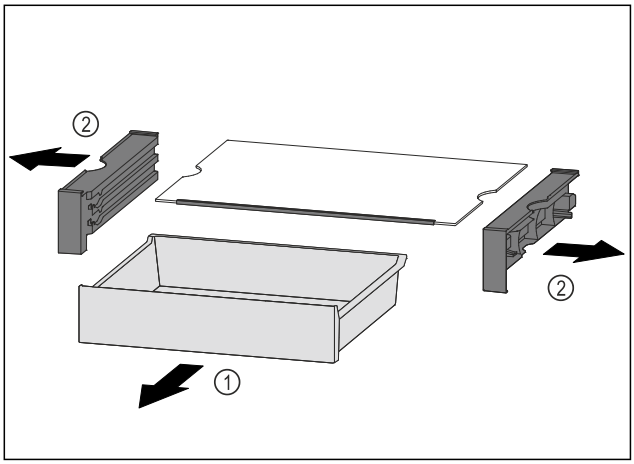

*Fig. 141 **

▶ Predal VarioSafe izvlecite kot celoto. (glejte 9.3.4 Odstranjevanje predala VarioSafe)

▶ Predal VarioSafe razstavite skladno s sliko.

9.3.6 Predal na dnu naprave ali stekleni plošči

Predal je nameščen neposredno na dnu naprave ali na stekleni plošči. Nima vodil.

Odstranjevanje predala

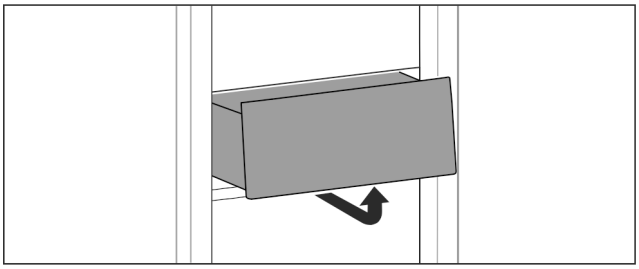

Fig. 142

▶ Predal snemite tako, kot je prikazano na sliki.

Vstavljanje predala

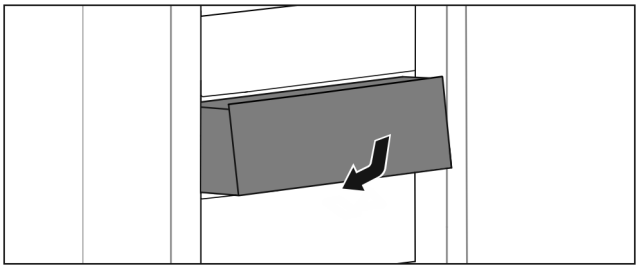

Fig. 143

▶ Predal vstavite, kot je prikazano na sliki.

9.3.7 Predal na drsnih vodilih

Odstranjevanje predala

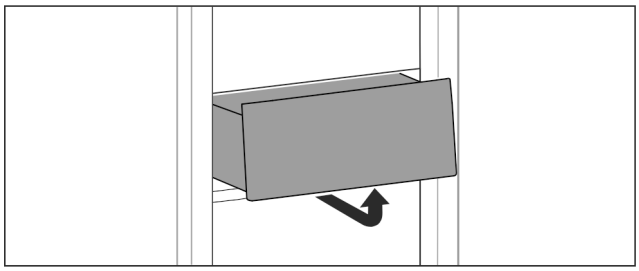

Fig. 144

▶ Predal snemite tako, kot je prikazano na sliki.

Vstavljanje predala

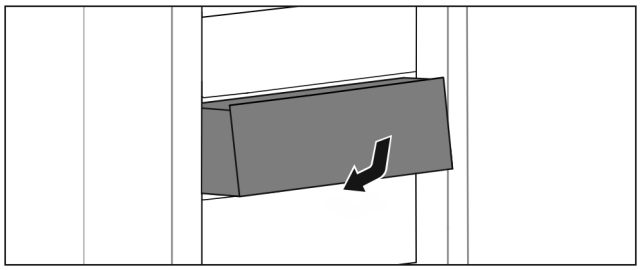

Fig. 145

▶ Predal vstavite, kot je prikazano na sliki.

9.3.8 Predal na teleskopskih vodilih

Predal se premika z izvlečnimi vodili (teleskopska vodila). Obstajajo teleskopska vodila s popolnim izvlekom in teleskopska vodila z delnim izvlekom. Predale s popolnim izvlekom lahko v celoti vzamete iz aparata. Predalov z delnim izvlekom ne morete v celoti vzeti iz aparata. Uporabljeni sistem je odvisen od tipa aparata.

Delni izvlek hladilnika

Odstranjevanje predala

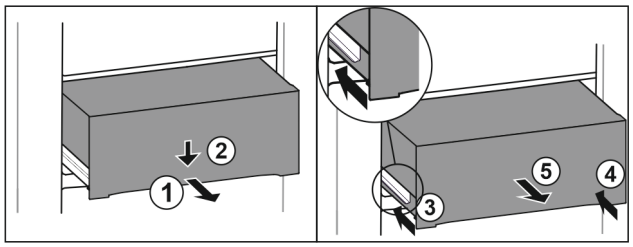

Fig. 146

▶ Predal izvlecite do polovice. *Fig. 146 (1)*
▶ Predal na sprednji strani potisnite navzdol. *Fig. 146 (2)*
▶ Levo vodilo potisnite približno 2 cm noter. *Fig. 146 (3)*
▶ Desno vodilo potisnite približno 2 cm noter. *Fig. 146 (4)*
▶ Predal vzemite ven v smeri naprej. *Fig. 146 (5)*

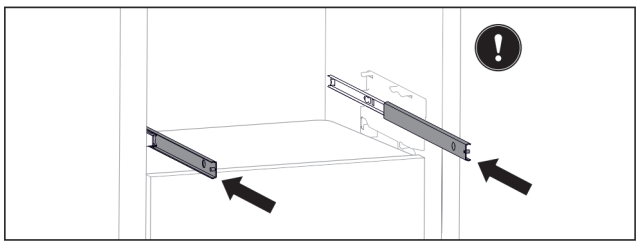

Fig. 147

Ko vodila po izvleku predala še vedno niso v celoti vstavljena:

▶ Popolnoma vstavite vodila.

Vstavljanje predala

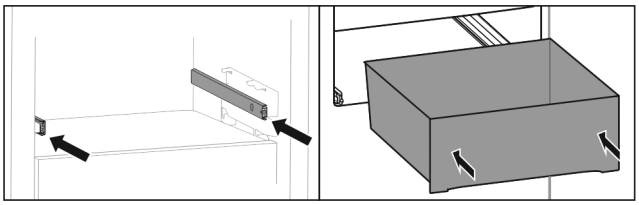

Fig. 148

▶ Vstavite vodila.
▶ Predal postavite na vodila.
▶ Predal potisnite proti zadnji strani.

9.4 Pokrov predala, varen za EasyFresh

Pokrov predala skrbi za trajno prisotno vlažnost zraka.

Pokrov predala se nahaja takoj nad predalom in ga lahko prekrivajo odlagalne police ali dodatni predali.

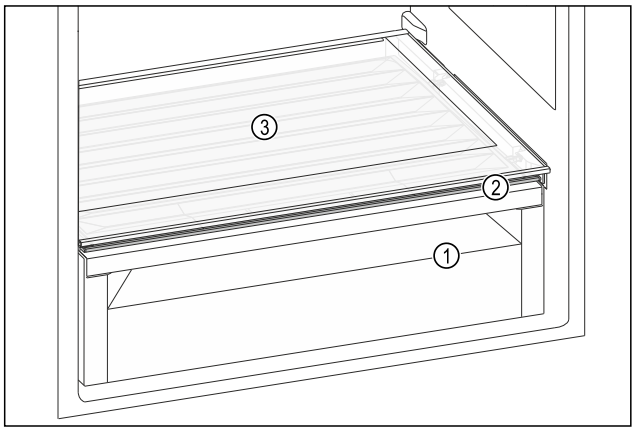

Fig. 149 Simbolična slika pokrova predala, varnega za EasyFresh

(1) Varno za EasyFresh
(2) Pokrov predala, varen za EasyFresh
(3) Odlagalna polica

9.4.1 Zmanjšanje vlažnosti zraka v predalu

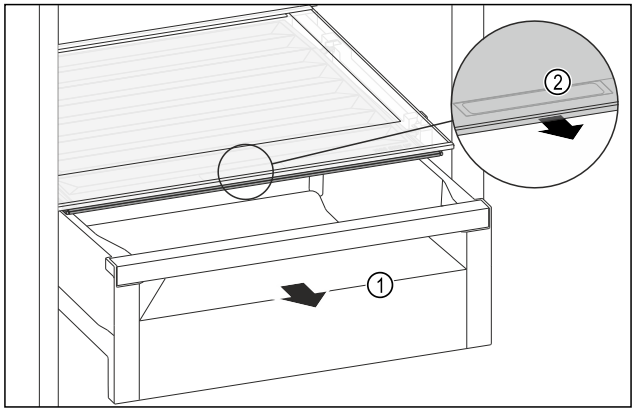

Fig. 150

▶ Izvlecite predal *Fig. 150 (1)*.
▶ Primite prijemalno vdolbino *Fig. 150 (2)* na pokrovu predala in predal istočasno povlecite naprej.
▷ Ko je predal zaprt, je med predalom in pokrovom predala majhna reža.

9.4.2 Povečanje vlažnosti zraka v predalu

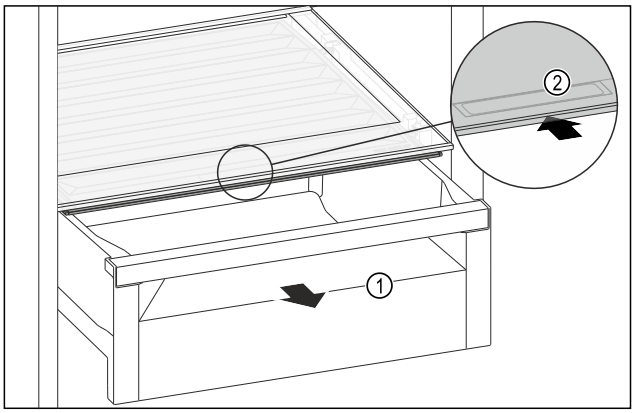

Fig. 151

▶ Izvlecite predal *Fig. 151 (1)*.
▶ Primite prijemalno vdolbino *Fig. 151 (2)* na pokrovu predala in pokrov predala istočasno potisnite nazaj.
▷ Ko je predal zaprt, se pokrov predala tesno zapre skupaj s predalom.

9.5 Izvlečna polica s košaro za steklenice*

Odstranljive košare za steklenice na izvlečni polici nudijo veliko prostora za hranjenje steklenic. Če odstranite košare za steklenice, je na izvlečni polici prostor za zaboj s pijačo.

9.5.1 Uporaba košare za steklenice

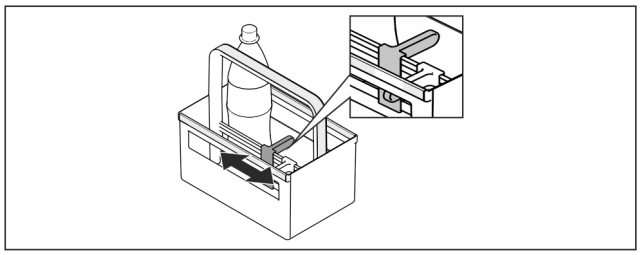

Fig. 152

▶ Držalo steklenic potisnite ob steklenice.
▷ Steklenice se ne bodo prevrnile.

9.5.2 Razstavljanje izvlečne police

Izvlečna polica je z izvlečnimi vodili nameščena na stekleni plošči.

Izvlečno polico lahko za potrebe čiščenja razstavite.

Odstranitev izvlečne police

▶ Odstranite košare za steklenice.

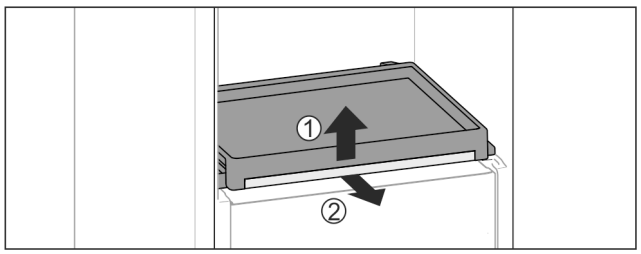

Fig. 153

▶ Odstranite izvlečno polico s stekleno ploščo: Stekleno ploščo spredaj rahlo dvignite *Fig. 153 (1)* in jo izvlecite naprej *Fig. 153 (2)*.

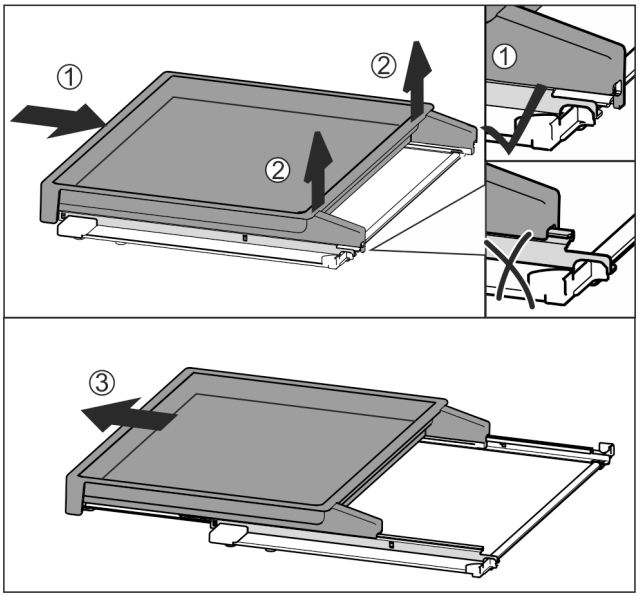

Fig. 154

▶ Izvlečno polico v celoti potisnite noter *Fig. 154 (1)*.
▶ Sprostite zaskočni element na zadnji strani *Fig. 154 (2)*.
▶ Izvlečno polico povlecite naprej in jo odstranite *Fig. 154 (3)*.

Vstavljanje izvlečne plošče

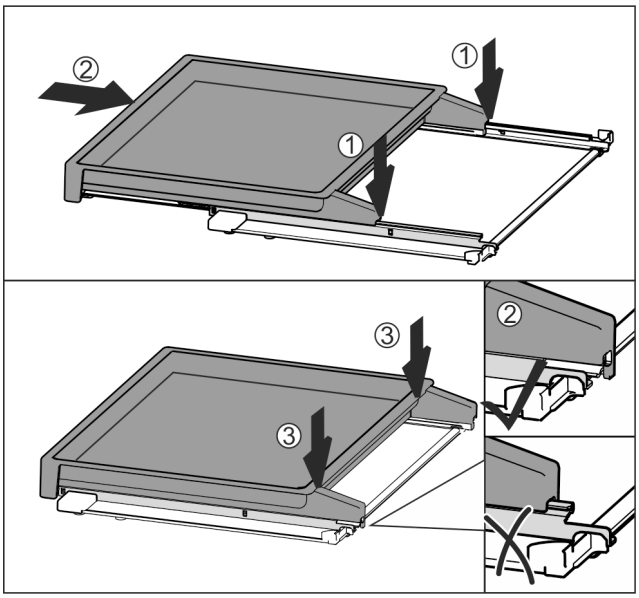

Fig. 155

▶ Položite jo na sredino tirnic *Fig. 155 (1)*.
▶ Izvlečno polico v celoti potisnite noter *Fig. 155 (2)*.
▶ Pritisnite na zadnji strani, da se slišno zaskoči *Fig. 155 (3)*.
▶ Vstavite izvlečno polico s stekleno ploščo: Potisnite jo proti zadnji strani.

9.6 Posoda za jajca*

Poličko za jajca lahko izvlečete in obrnete. Oba dela posode za jajca lahko uporabite, da označite razlike, kot je na primer datum nakupa.

9.6.1 Uporaba posode za jajca

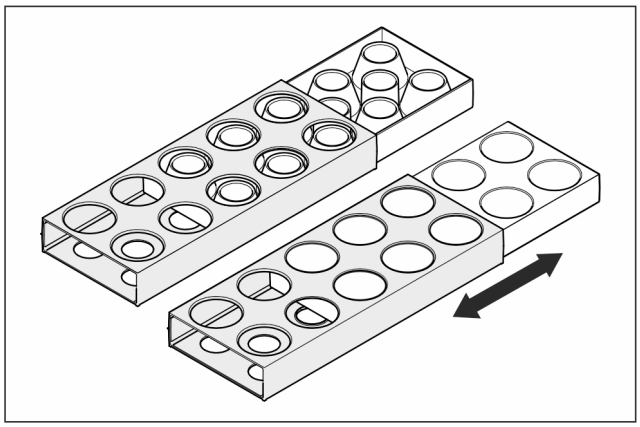

Fig. 156

▶ Zgornja stran: Hranjenje kokošjih jajc.
▶ Spodnja stran: Hranjenje prepeličjih jajc.

9.7 Držalo za steklenice

9.7.1 Uporaba držala za steklenice

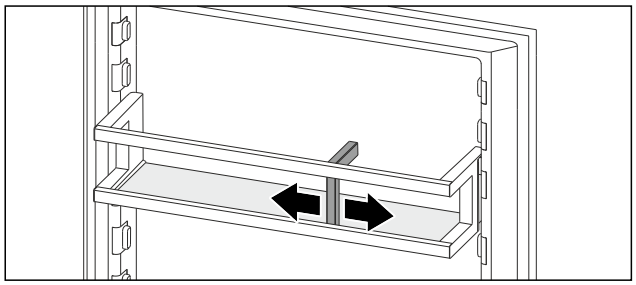

Fig. 157

▶ Držalo steklenic potisnite ob steklenice.
▷ Steklenice se ne bodo prevrnile.

9.8 FlexCube*

FlexCube ima različno velike odprtine, da lahko shranjujete majhne predmete, kot so tube, odprte posode za jogurt ali prepeličja jajca. FlexCube je primeren za vse vratne police Liebherr. Po potrebi lahko postavite tudi več kock FlexCube eno poleg druge.

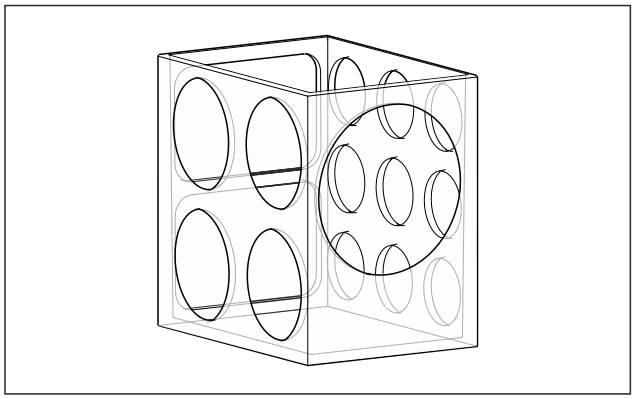

Fig. 158 Simbolična slika

Nasvet
Ta pribor lahko kupite v trgovini Liebherr-Hausgeräte na povezavi go.liebherr.com/47wtc4.

9.8.1 Uporaba predala FlexCube

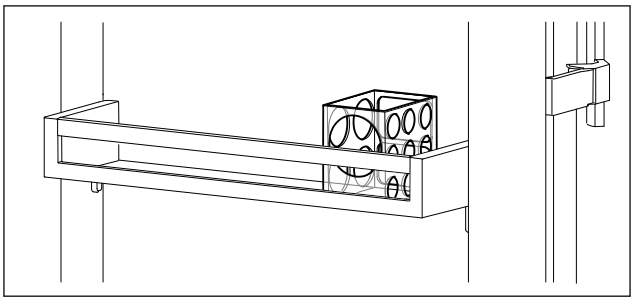

Fig. 159 Simbolična slika

▶ Vstavite FlexCube v vratno polico.

-ali-

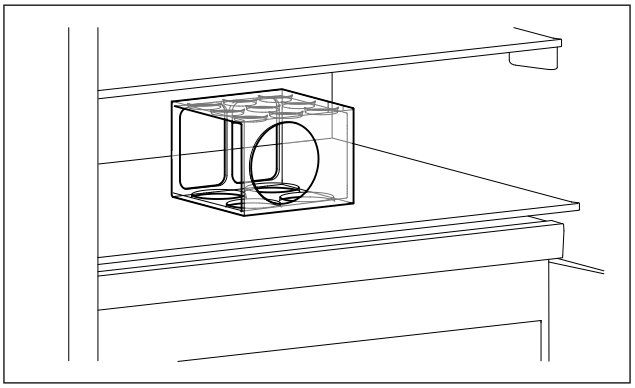

Fig. 160 Simbolična slika

▶ Postavite FlexCube na odlagalno polico.

▶ Vstavite majhne predmete v FlexCube za shranjevanje.

10 Vzdrževanje

10.1 Aktivni ogleni filter FreshAir

Aktivni ogleni filter FreshAir se nahaja v predalu na ventilatorjem.

Filter zagotavlja optimalno kakovost zraka.

❑ Aktivni ogleni filter zamenjajte vsakih 6 mesecev. Ko je aktiviran opomnik, obvestilo na prikazovalniku poziva k menjavi.
❑ Aktivni ogleni filter lahko odvržete med običajne gospodinjske odpadke.

Nasvet
Filter z aktivnim ogljem FreshAir lahko kupite v trgovini Liebherr-Hausgeräte na go.liebherr.com/47wtc4.

10.1.1 Odstranitev aktivnega oglenega filtra Liebherr FreshAir

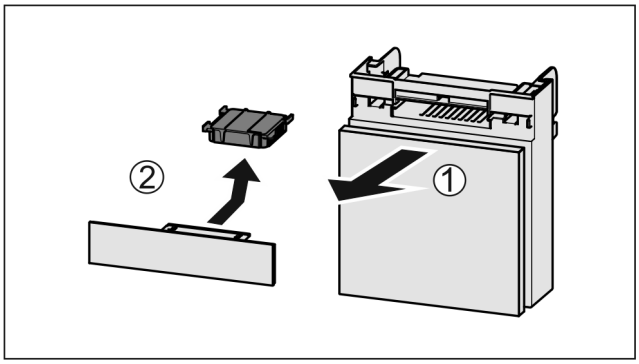

Fig. 161

*** v odvisnosti od modela in opreme**

▶ Predal izvlecite *Fig. 161 (1)* naprej.
▶ Odstranite *Fig. 161 (2)* aktivni ogleni filter.

10.1.2 Vstavljanje aktivnega oglenega filtra FreshAir

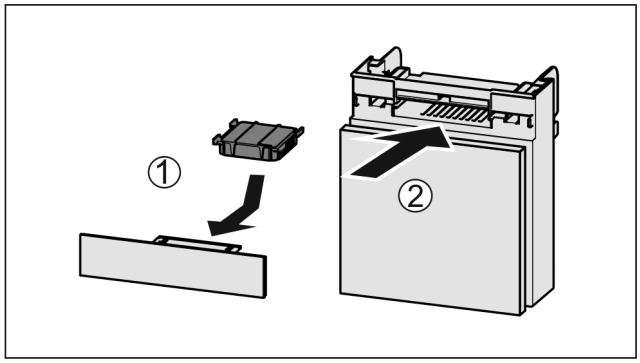

Fig. 162

▶ Aktivni ogleni filter vstavite *Fig. 162 (1)* skladno s prikazom na sliki.
▷ Aktivni ogleni filter se zaskoči.
Če je aktivni ogleni filter obrnjen navzdol:
▶ Predal potisnite noter *Fig. 162 (2)*.
▷ Aktivni ogleni filter je sedaj pripravljen.

10.2 Odstranjevanje/nameščanje držala za steklenice

10.2.1 Odstranjevanje držala za steklenice

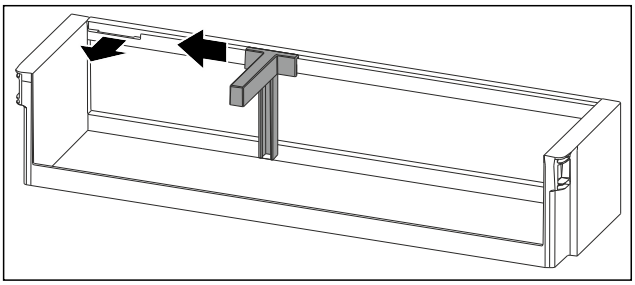

Fig. 163

▶ Držalo za steklenice potisnite povsem na stran do odprtine.
▶ Držalo za steklenice izvlecite naprej.

10.2.2 Vstavljanje držala za steklenice

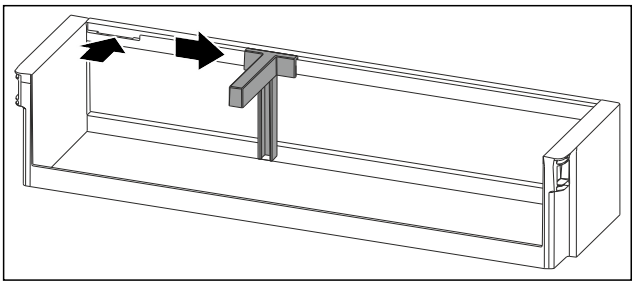

Fig. 164

▶ Vstavite držalo za steklenice v odprtino.
▶ Držalo za steklenice potisnite na stran do želenega položaja.

10.2.3 Izvlečna polica s košaro za steklenice*

Razstavljanje izvlečnega sistema

Zagotovite naslednje predpogoje:

❑ Košarica za steklenice je odstranjena. (glejte 9.5 Izvlečna polica s košaro za steklenice*)
❑ Steklena plošča je odstranjena.

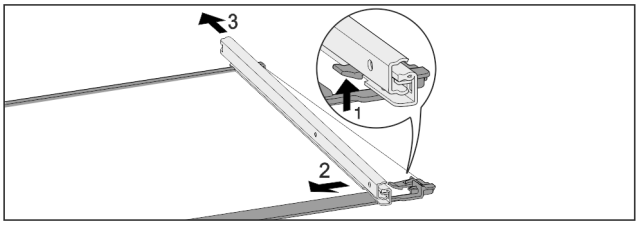

Fig. 165 Steklena plošča z vodili

▶ Sprednji zaskočni kaveljček potisnite navzgor. *Fig. 165 (1)*
▶ Izvlečno vodilo potisnite *Fig. 165 (2)* na stran *Fig. 165 (3)* in nazaj.

Montaža izvlečnega sistema

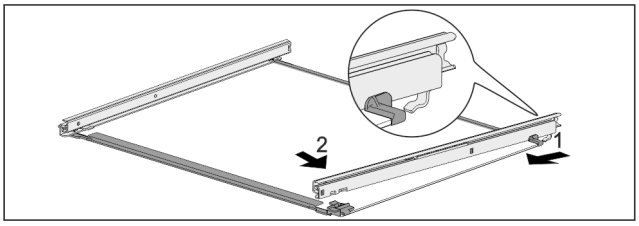

Fig. 166 Steklena plošča z vodili

▶ Vodilo obesite na kavelj na zadnji strani. *Fig. 166 (1)*
▶ Vodilo zaskočite na sprednji strani. *Fig. 166 (2)*

10.3 Pokrov predala, varen za EasyFresh

Pokrov predala lahko odstranite za čiščenje.

10.3.1 Odstranjevanje pokrova predala

Zagotovite, da so izpolnjeni naslednji predpogoji:

❑ Odlagalna polica tik nad predalom je odstranjena. (glejte 9.2 Odlagalne police)
❑ Predal tik pod pokrovom predala je odstranjen.

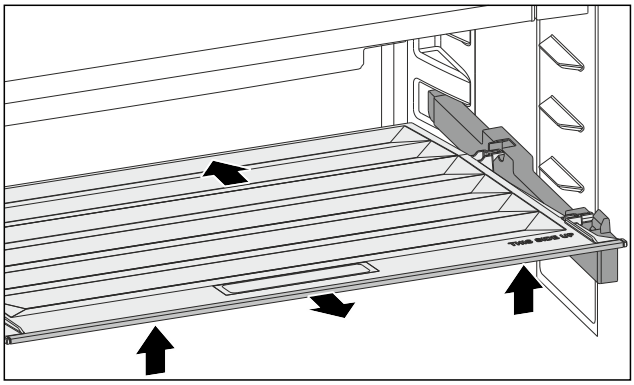

Fig. 167

▶ Pokrov predala potisnite nazaj.
▶ Pokrov predala dvignite spredaj.
▶ Pokrov predala izvlecite spredaj poševno navzgor.

10.3.2 Vstavljanje pokrova predala

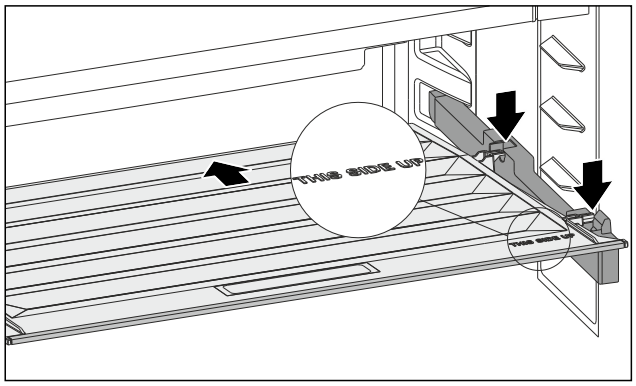

Fig. 168

Če je napis THIS SIDE UP zgoraj:

- ▶ Vstavite zadnje držalne dele v ustrezne zadnje odprtine.
- ▶ Pokrov predala potisnite nazaj.
- ▶ Pokrov predala spredaj spustite in sprednje držalne dele vstavite v odprtine, da se zaskočijo.
- ▶ Pokrov predala prestavite v želeni položaj.

10.4 Odtajanje naprave

OPOZORILO

Nepravilno odtajanje aparata!
Poškodbe.

- ▶ Za pospeševanje postopka odmrzovanja ne uporabljajte nobenih drugih mehanskih naprav ali sredstev, ki jih proizvajalec ni priporočil.
- ▶ Ne uporabljajte električnih grelnih in parnih čistilnih aparatov, odprtega ognja ali razpršil za odtajevanje.
- ▶ Ledu ne odstranjujte z ostrimi predmeti.

Odtajanje poteka samodejno. Voda, ki nastane pri odtajanju, odteka skozi odtočno odprtino in izhlapi.

Kapljice vode ali tanka plast zmrzali oz. ledu na zadnji steni nastanejo pri delovanju in so popolnoma običajni. Teh vam ni treba odstraniti.*

Na podlagi energijsko optimiziranega upravljanja naprave se lahko v vmesnem času ustvari plast sreža oz. ledu.

- ▶ Odtočno odprtino redno čistite. (glejte 10.5 Čiščenje aparata)

10.5 Čiščenje aparata

10.5.1 Priprave

OPOZORILO

Nevarnost zaradi udarca toka!

- ▶ Izvlecite vtič hladilnika iz vtičnice ali prekinite dovod električne energije.

OPOZORILO

Nevarnost požara!

- ▶ Ne poškoduje tokokrog hladilnega sredstva.

- ▶ Izpraznite aparat.
- ▶ Izvlecite električni vtič.

-ali-

- ▶ Aktivirajte CleaningMode. (glejte CleaningMode)

10.5.2 Čiščenje ohišja

OBVESTILO

Neustrezno čiščenje!
Poškodbe na aparatu.

- ▶ Uporabljajte samo mehke krpe za čiščenje in ph-nevtralna večnamenska čistila.
- ▶ Ne uporabljajte gobic ali jeklene volne, da ne opraskate površine.
- ▶ Ne uporabljajte močnih, abrazivnih, peščenih čistilnih sredstev in čistil, ki vsebujejo klorid ali kisline.

OPOZORILO

Nevarnost poškodb zaradi vroče pare!
Vroča para lahko poškoduje površino in povzroči opekline.

- ▶ Ne uporabljajte parnih čistilnih aparatov!

- ▶ Ohišje obrišite z mehko, čisto krpo. Pri močni umazanosti uporabite mlačno vodo z nevtralnim čistilnim sredstvom. Steklene plošče lahko dodatno očistite s čistilom za steklo.

10.5.3 Čiščenje notranjosti

OBVESTILO

Neustrezno čiščenje!
Poškodbe na aparatu.

- ▶ Uporabljajte samo mehke krpe za čiščenje in ph-nevtralna večnamenska čistila.
- ▶ Ne uporabljajte gobic ali jeklene volne, da ne opraskate površine.
- ▶ Ne uporabljajte močnih, abrazivnih, peščenih čistilnih sredstev in čistil, ki vsebujejo klorid ali kisline.

- ▶ Plastične površine: z mehko, čisto krpo, mlačno vodo in nekaj sredstva za pomivanje.
- ▶ Kovinske površine: z mehko, čisto krpo, mlačno vodo in nekaj sredstva za pomivanje.
- ▶ Odtočna odprtina: Usedline odstranite s tankim pripomočkom, npr. vatirano palčko.

10.5.4 Čiščenje opreme

OBVESTILO

Neustrezno čiščenje!
Poškodbe na aparatu.

- ▶ Uporabljajte samo mehke krpe za čiščenje in ph-nevtralna večnamenska čistila.
- ▶ Ne uporabljajte gobic ali jeklene volne, da ne opraskate površine.
- ▶ Ne uporabljajte močnih, abrazivnih, peščenih čistilnih sredstev in čistil, ki vsebujejo klorid ali kisline.

Čiščenje z mehko, čisto krpo, mlačno vodo in nekaj sredstva za pomivanje:

- Vratna polica
- Odlagalna polica
- Deljiva odlagalna polica
- VarioSafe*
- Košara za steklenice in izvlečna polica*
- Pokrov EasyFresh-Safe

Čiščenje z vlažno krpo:

- Teleskopska vodila
  Upoštevajte: Mast v drsnih progah služi za mazanje in je ne smete odstraniti!

Čiščenje v pomivalnem stroju do 60 °C:

- Držalo za steklenice
- Držalni del deljive odlagalne police
- Posoda za jajca*
- FlexCube*

▶ Razstavljanje opreme: glejte zadevno poglavje.
▶ Očistite opremo.

10.5.5 Po čiščenju

▶ Aparat in dele opreme obrišite do suhega.
▶ Aparat priključite v vklopite.
Ko je temperatura dovolj nizka:
▶ Vstavite živila.
▶ Čiščenje ponavljajte v rednih presledkih.

11 Pomoč strankam

11.1 Tehnični podatki

Temperaturno območje	
Hlajenje	2 °C do 9 °C

Največja teža polnjenja opreme			
Oprema	Širina naprave 600 mm (glejte navodila za montažo, mere naprave)	Širina naprave 700 mm (glejte navodila za montažo, mere naprave)	Širina naprave 750 mm (glejte navodila za montažo, mere naprave)
Izvlečna polica*	20 kg*	20 kg*	--*

Osvetlitev	
Razred energijske učinkovitosti[1]	Svetlobni vir
Ta izdelek vsebuje en ali več svetlobnih virov razreda energijske učinkovitosti G.	LED

[1] *Aparat lahko vsebuje svetlobne vire različnih razredov energijske učinkovitosti. Naveden je najnižji razred energijske učinkovitosti.*

11.2 Zvoki delovanja

Aparat med delovanjem oddaja različne zvoke.

- Pri **nizki moči hlajenja** aparat deluje energijsko varčno, vendar dlje. Glasnost je **manjša**.
- Pri **veliki moči hlajenja** se živila hladijo hitreje. Glasnost je **večja**.

  Primeri:
  - aktivirane funkcije (glejte 8.2 Funkcije naprave)
  - Delujoč ventilator
  - Sveže vstavljena živila
  - Visoka temperatura okolja
  - Dolgo odprta vrata

Zvok	Možen vzrok	Vrsta zvoka
Klokotanje in žuborenje	Hladilno sredstvo se pretaka po hladilnem krogotoku.	Običajen zvok delovanja
Pihanje in sikanje	Hladilno sredstvo se vbrizgava v hladilni krogotok.	Običajen zvok delovanja
Brenčanje	Aparat hladi. Glasnost je odvisna od moči hlajenja.	Običajen zvok delovanja
Brenčanje in šumenje	Ventilator deluje.	Običajen zvok delovanja
Klikanje	Komponente se vklapljajo in izklapljajo.	Običajen zvok preklapljanja
Drdranje in brenčanje	Ventili ali lopute so aktivni.	Običajen zvok preklapljanja

Zvok	Možen vzrok	Vrsta zvoka	Odpravite
Tresljaji	Neprimerna postavitev	Zvok napake	Aparat naravnajte vodoravno z nastavnimi nogami.
Ropotanje	Oprema, predmeti v notranjosti aparata	Zvok napake	Fiksirajte dele opreme. Med predmeti naj bo razdalja.

11.3 Tehnične napake

Vaš aparat je konstruiran in izdelan tako, da sta varnost delovanja in dolga življenjska doba zagotovljena. Če kljub temu pride do napak v delovanju, preverite, če napaka ni morda posledica napačne uporabe. V tem primeru morate tudi v garancijskem času plačati vse nastale stroške.

Naslednje napake lahko odpravite sami.

11.3.1 Delovanje aparata

Napaka	Vzrok	Odpravljanje
Aparat ne deluje.	→ Aparat ni vklopljen.	▶ Vklopite aparat.
	→ Vtič ni pravilno vtaknjen v vtičnico.	▶ Preverite električni vtič.
	→ Varovalka za vtičnico ni v redu.	▶ Preverite varovalko.
	→ Izpad toka	▶ Aparat naj ostane zaprt.
	→ Priključek za hladilne naprave ni pravilno vstavljen v aparat.	▶ Preverite priključek za hladilne naprave.
Temperatura ni dovolj nizka.	→ Vrata aparata niso dobro zaprta.	▶ Zaprite vrata aparata.
	→ Temperatura okolice je previsoka.	▶ Rešitev problema: (glejte 1.8 Klimatski razredi)

Napaka	Vzrok	Odpravljanje
	→ Aparat ste pogosto odpirali in imeli predolgo odprtega.	▶ Počakajte, da se potrebna temperatura samodejno nastavi. Če se to ne zgodi, se obrnite na servisno službo. (glejte 11.4 Servisna služba)
	→ Nastavljena je napačna temperatura.	▶ Nastavite nižjo temperaturo in jo preverite po 24 urah.
	→ Aparat stoji preblizu vira toplote (pečica, ogrevanje itd.).	▶ Spremenite mesto aparata ali vira toplote.
Tesnilo na vratih je poškodovano ali pa ga morate zamenjati iz drugih razlogov.	→ Tesnilo na vratih je zamenljivo. Za zamenjavo tesnila ne potrebujete dodatnega orodja.	▶ Obrnite se na servisno službo. (glejte 11.4 Servisna služba)
Aparat je zamrznil ali pa se nabira kondenzat.	→ Tesnilo na vratih je morda zdrsnilo iz utora.	▶ Preverite, ali je tesnilo na vratih pravilno nameščeno v utor.
Zunanje površine naprave so tople.*	→ Toplota tokokroga hladilnega sredstva se izkorišča za preprečevanje kondenzirane vode.	▶ To je normalno.

11.3.2 Oprema

Napaka	Vzrok	Odpravljanje
Notranja osvetlitev ne deluje.	→ Aparat ni vklopljen.	▶ Vklopite aparat.
	→ Vrata so bila odprta več kot 15 minut.	▶ Notranja osvetlitev se samodejno ugasne, ko so vrata odprta približno 15 minut.
	→ Osvetlitev LED je okvarjena ali pa je poškodovan pokrov.	▶ Obrnite se na servisno službo. (glejte 11.4 Servisna služba)

11.4 Servisna služba

Najprej preverite, če lahko napako odpravite sami (glejte 11 Pomoč strankam) . Če tega ne morete, se obrnite na servisno službo.

Naslov najdete v priloženi brošuri „Liebherr-Service“ ali na povezavi home.liebherr.com/service.

OPOZORILO

Nestrokovno popravilo!
Poškodbe.

- ▶ Popravila in posege na aparatu in na omrežnem priključku, ki niso izrecno navedena (glejte 10 Vzdrževanje) , lahko opravlja samo servisna služba.
- ▶ V primeru poškodb omrežne napeljave naj to zamenja samo proizvajalec ali njegova servisna služba oziroma podobno kvalificirana oseba.
- ▶ Pri aparatih z vtičem za hladilne naprave lahko zamenjavo izvede stranka.

11.4.1 Vzpostavitev stika s servisno službo

Prepričajte se, da imate pripravljene naslednje podatke o napravi:

- ❑ Oznaka aparata (model in indeks)
- ❑ Servisna št. (servis)
- ❑ Serijska št. (s. št.)

- ▶ Podatke o napravi lahko prikažete na zaslonu. (glejte Podatki o napravi)

-ali-

- ▶ Informacije o napravi lahko razberete z nazivne ploščice. (glejte 11.5 Nazivna ploščica)

- ▶ Zabeležite podatke o aparatu.
- ▶ Obvestite servisno službo: Posredujte jim opis napake in podatke o aparatu.
- ▷ To bo omogočilo hiter in na ciljno usmerjen servis.
- ▶ Upoštevajte nadaljnja navodila servisne službe.

11.5 Nazivna ploščica

Nazivna ploščica se nahaja za predali na notranji strani aparata.

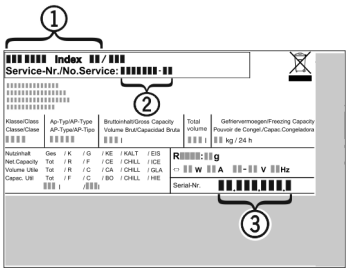

Fig. 169

(1) Oznaka naprave
(2) Servisna št.
(3) Serijska št.

- ▶ Informacije razberite z nazivne ploščice.

*** v odvisnosti od modela in opreme**

12 Zaustavljanje delovanja

- ▶ Izpraznite aparat.
- ▶ Izklopite napravo. (glejte Izklop in vklop naprave)
- ▶ Potegnite omrežni vtič iz vtičnice.
- ▶ Po potrebi odstranite priključek za hladilne naprave: Priključek za hladilne naprave izvlecite iz vtičnice in ga hkrati premaknite iz leve v desno.
- ▶ Očistite napravo. (glejte 10.5 Čiščenje aparata)
- ▶ Vrata pustite odprta, da preprečite nastajanje slabega vonja.

13 Odstranjevanje

Zagotovite, da so izpolnjeni naslednji pogoji:

- ❑ Pomen simbolov na aparatu vam je znan.
- ❑ Nasveti za odstranjevanje so vam znani. (glejte 1.6 Napotki za odstranjevanje)

13.1 Priprava aparata za odstranitev

- ▶ Aparat odstranite iz uporabe. (glejte 12 Zaustavljanje delovanja)

13.2 Okolju prijazno odstranjevanje aparata

⚠ **OPOZORILO**

Nevarnost požara zaradi uhajanje hladilnega sredstva in olja!
Vsebovano hladilno sredstvo je okolju prijazno, a vnetljivo. Vsebovano olje je vnetljivo. Uhajavo hladilno sredstvo in olje se lahko v primeru večje koncentracije in v stiku z zunanjim virom toplote vnameta.

- ▶ Ne poškodujte cevi obtoka hlajenja in kompresorja.

- ▶ Upoštevajte nasvete za transport aparata. (glejte 3.5 Transportiranje naprave)
- ▶ Aparat odpeljite tako, da ne povzročate škode.
- ▶ Aparat zavrzite skladno z zgoraj navedenimi smernicami.

Scan QR Code and find digital operating and installation instructions.

home.liebherr.com

20260908 7083939-00

Liebherr-Hausgeräte Marica EOOD
Bezirk Plovdiv
4202 Radinovo
Bulgarien

Navodilo za uporabo in montažo

SL **ORIGINALNO NAVODILO ZA UPORABO**

LIEBHERR

Vsebina

1 Splošni varnostni napotki ... 3
1.1 Predvidena uporaba ... 3
1.2 Skupina uporabnikov ... 3
1.3 Opozorilni napotki – nevarnosti za uporabnika ... 3
1.4 Motnje, poškodbe in popravila ... 4
1.5 Napotki za odstranjevanje ... 4
1.6 Skladnost ... 4
1.7 Klimatski razredi ... 4
1.8 Snovi SVHC v skladu z Uredbo REACH ... 4
1.9 Zbirka podatkov EPREL ... 4
1.10 Licence odprtega vira ... 4
1.11 Nadomestni deli ... 4
1.12 Opozorilne stopnje ... 5

2 Kratek opis aparata ... 5
2.1 Obseg dobave ... 5
2.2 Pregled aparata in opreme ... 5
2.3 SmartDevice* ... 5

3 Postavitev in priključitev ... 5
3.1 Pogoji za postavitev ... 5
3.2 Mere naprave ... 6
3.3 Zahteve za prezračevanje ... 7
3.4 Dimenzije priključka za napajanje ... 7
3.5 Transportiranje naprave ... 8
3.6 Razpakiranje aparata ... 8
3.7 Razlaga uporabljenih simbolov ... 8
3.8 Zamenjava smeri odpiranja vrat ... 9
3.9 Montaža stenskih distančnikov* ... 14
3.10 Postavitev aparata ... 15
3.11 Poravnavanje aparata ... 15
3.12 Postavitev več naprav ... 15
3.13 Integracija naprave v kuhinjsko enoto ... 16
3.14 Po postavitvi ... 17
3.15 Priključitev aparata na električno napajanje ... 17
3.16 Odstranjevanje embalaže v odpadke ... 17

4 Način delovanja zaslona Touch ... 17
4.1 Krmarjenje in razlaga simbolov ... 17
4.2 Meniji ... 18
4.3 Način spanja ... 19

5 Zagon ... 19
5.1 Vklop naprave (prvi zagon) ... 19
5.2 Zagon EasyTwist-Ice* ... 19

6 Skladiščenje ... 19
6.1 Nasveti za shranjevanje ... 19
6.2 Zamrzovalni prostor ... 19
6.3 Časi hranjenja živil ... 20

7 Varčevanje z energijo ... 20

8 Upravljanje ... 20
8.1 Elementi za upravljanje in prikaz ... 20
8.1.1 Prikazovalnik Status ... 20
8.1.2 Prikazni simboli ... 20
8.2 Funkcije naprave ... 21
8.2.1 Napotki za funkcije naprave ... 21
Izklop in vklop naprave ... 21
Temperatura ... 21
SuperFrost ... 21
PartyMode ... 22
SabbathMode ... 22
E-Saver ... 23
Blokada vnosa ... 23
Temperaturna enota ... 24
Svetlost zaslona ... 24
WLAN ... 24
Podatki o napravi ... 25
Programska oprema ... 25
Zagon cikla odtajanja ... 26
Alarm na vratih ... 26
Demonstracijski način ... 26
Ponastavitev na tovarniške nastavitve ... 27
8.3 Sporočila ... 27
8.3.1 Pregled opozoril ... 27
8.3.2 Zapiranje opozoril ... 28
8.3.3 Pregled opomnikov ... 29

9 Oprema ... 29
9.1 Predali ... 29
9.2 Steklene plošče ... 30
9.3 EasyTwist-Ice* ... 30
9.4 VarioSpace ... 31
9.5 Hladilni element* ... 31

10 Vzdrževanje ... 31
10.1 Demontaža/montaža izvlečnih sistemov ... 31
10.2 Odtajanje naprave ... 32
10.3 Čiščenje aparata ... 32

11 Pomoč strankam ... 34
11.1 Tehnični podatki ... 34
11.2 Zvoki delovanja ... 34
11.3 Tehnične napake ... 35
11.4 Servisna služba ... 36
11.5 Nazivna ploščica ... 36

12 Zaustavljanje delovanja ... 36

13 Odstranjevanje ... 36
13.1 Priprava aparata za odstranitev ... 36
13.2 Okolju prijazno odstranjevanje aparata ... 36

Proizvajalec ves čas deluje v smeri nadaljnjega razvoja vseh tipov in modelov. Prosimo za razumevanje, ker si pridržujemo pravico do sprememb oblike, opreme in tehnike.

Simbol	Obrazložitev
	Preberite navodila Pozorno preberite navodila v tem navodilu, da boste spoznali vse prednosti vašega novega aparata.

*** v odvisnosti od modela in opreme**

Simbol	Obrazložitev
	Dodatne informacije na voljo na spletu Digitalna navodila z dodatnimi informacijami in v drugih jezikih so na voljo na spletu prek kode QR na sprednji strani teh navodil ali z vnosom servisne številke na naslovu **home.liebherr.com/fridge-manuals**. Servisna številka je navedena na tipski ploščici: 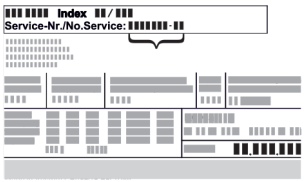 *Fig.* Simbolična slika
	Preverjanje naprave Vse dele preverite, ali so utrpeli poškodbe med transportom. V primeru reklamacij se obrnite na trgovca ali na službo za stranke.
	Odstopanja Navodila so veljavna za več modelov, odstopanja so mogoča. Poglavja, ki veljajo samo za določene modele, so označena z zvezdico (*).
	Navodila za ravnanje in rezultati ravnanja Navodila za ravnanje so označena z ▶. Rezultati ravnanja so označeni z ▷.
	Videoposnetki Videoposnetki o aparatih so na voljo na kanalu YouTube za gospodinjske aparate Liebherr-Hausgeräte.

Licence odprtega vira:

Naprava vsebuje programske komponente, ki uporabljajo licence odprtega vira. Informacije o uporabljenih licencah odprtega vira lahko pridobite na naslovu: **home.liebherr.com/open-source-licences**

Te uporabniške informacije veljajo za naslednje naprave:

FN..	42.. / 46.. / 50.. / 66.. / 70.. / 72..
(S)FN..	52..
GN	42V.. / 46V.. / 50V.. / 52V..
SGN	52V..
LTGN-235 LTGN-314	
GN52Ve17	

Nasvet
Če ima vaš aparat v oznaki aparata črko N, gre za aparat s funkcijo NoFrost.

1 Splošni varnostni napotki

Te informacije za uporabnike hranite skrbno, tako da jih lahko kadar koli preberete.

Če napravo izročite novemu imetniku, mu izročite tudi te informacije za uporabnika.

Za pravilno in varno uporabo naprave pred inštalacijo in uporabo skrbno preberite te informacije za uporabnika. Vedno upoštevajte navodila, varnostne napotke in opozorila, navedena v njih. Ti razdelki so pomembni za varno in brezhibno inštalacijo in uporabo naprave.

1.1 Predvidena uporaba

- Ta aparat je predviden za uporabo v gospodinjstvu in na podobnih področjih, kot npr.:
  - Območja kuhinj za osebje v trgovinah, pisarnah in drugih delovnih okoljih
  - V kmetijstvu in od gostov v hotelih, motelih ter drugih nastanitvah
  - Penzioni z zajtrkom
  - Pri kateringu in podobnih storitvah v veletrgovinah
- Druge uporabe:
  - Katera koli druga uporaba ni dovoljena.

1.2 Skupina uporabnikov

- Tega aparata ne smejo uporabljati osebe (tudi otroci), ki so psihično, senzorično ali duhovno omejene, ali osebe, ki ne razpolagajo z zadostnimi izkušnjami in znanjem, razen takrat, ko jo nadzoruje druga oseba, odgovorna za njihovo varnost, ali jim ta razloži uporabo aparata. Otroke je treba nadzorovati, da se zagotovi, da se ne bodo igrali z aparatom.
- Otroci, stari od 3 do 8 let, lahko polnijo in praznijo hladilni/zamrzovalni aparat.

1.3 Opozorilni napotki – nevarnosti za uporabnika

- OPOZORILO: Odprtine za prezračevanje v ohišju aparata ali vgradnem ohišju vzdržujte v prehodnem stanju.
- OPOZORILO: Za pospeševanje postopka odmrzovanja ne uporabljajte nobenih drugih mehanskih naprav ali sredstev, ki jih proizvajalec ni priporočil.
- OPOZORILO: Poskrbite, da ne poškodujete krogotoka hladilnega sredstva.
- OPOZORILO: V notranjosti hladilnega/zamrzovalnega aparata ne uporabljajte električnih naprav, ki jih proizvajalec ni priporočil.
- OPOZORILO: Pri postavitvi aparata je treba zagotoviti, da se napajalni vodnik ne uklešči ali poškoduje.
- OPOZORILO: Prenosnih večkratnih razdelilnikov ali napajalnikov ne namestite na zadnjo stran aparata.

Po uspešni vgradnji aparata mora biti še naprej mogoče, da se aparat odklopi z omrežja.

- Dostopni omrežni vtič (nad, pod ali ob aparatu)
- Sproženje varovalke v inštalaciji zgradbe v dogovoru s predpisi za postavitev.

OPOZORILO: Nevarnost požara/vnetljive snovi.

Ta simbol se nahaja na tesnilu in morda tudi na drugih mestih na aparatu. Simbol opozarja na nevarnost vnetljivih snovi. Nalepke ne odstranite.

- Več kot je hladilnega sredstva v aparatu, tem večji mora biti prostor, v katerem je aparat postavljen. V premajhnih prostorih lahko ob puščanju nastane gorljiva mešanica plina in zraka. Prostor, v katerega boste postavili aparat, mora imeti za vsakih 8 g hladilnega sredstva prostornino vsaj 1 m^3. Podatki o vsebovanem hladilnem sredstvu se nahajajo na nazivni ploščici v notranjosti aparata.
- Površine, ki lahko pridejo v stik z živili in dostopnimi sistemi odtekanja, redno čistite.

- Surovo meso ali surove ribe zapakirajte v čiste, zaprte posode. S tem preprečite, da bo meso ali ribe v stiku z drugimi živili ali kapalo po teh.
- Če hladilni/zamrzovalni aparat stoji prazen dlje časa, ga izklopite, odmrznite, očistite, posušite in poskrbite, da so vrata odprta.
- Izogibajte se daljšemu stiku kože z mrzlo površino ali hlajenim blagom. Za zaščito uporabite npr. rokavice.
- Alkoholne pijače in druge posode, ki vsebujejo alkohol, hranite le trdno zaprte. Morebitno uhajajoč se alkohol se lahko zaradi električnih podsklopov vname.
- Vrata odprite samo na kratko. Tako preprečite, da bi se temperatura v notranjosti aparata povišala.
- Pri odpiranju in zapiranju vrat ne posegajte med vrata in aparat. Lahko ukleščite prste.
- OPOZORILO: Ta aparat je treba pritrditi v skladu z navodili za uporabo, da se preprečijo nevarnosti zaradi nestabilnosti.
- Upoštevajte navodila za postavitev in priključitev. (glejte 3 Postavitev in priključitev)

1.4 Motnje, poškodbe in popravila

- Omrežni priključek z vtičem za hladilni aparat: Če se omrežni priključni kabel tega aparata poškoduje, ga je treba zamenjati s posebnim priključnim kablom, ki je na voljo pri proizvajalcu ali njegovi službi za pomoč strankam. Zamenjavo lahko izvede stranka.
- Popravila in posege na aparatu lahko opravlja samo servisna služba ali drugi ustrezno izšolani strokovnjaki.
- Če se pojavijo motnje in napake aparata, izvlecite omrežni vtič ali izklopite varovalko. Kadar odklapljate električni vtič, vedno primite za vtič. Ne vlecite za kabel.

1.5 Napotki za odstranjevanje

Simbol prečrtanega smetnjaka pomeni, da se aparata ne sme odstraniti med nesortirane komunalne odpadke in ga je treba oddati na mestu za ločeno zbiranje podatkov. Vsebuje delovne snovi in je po potrebi ponovno uporaben.

Simbol se lahko nahaja na kompresorju. Nanaša se na olje v kompresorju in opozarja na naslednjo nevarnost: **Lahko je smrtno, če ga pogoltnete ali če vdre v dihalne poti.** Ta napotek je pomemben samo za recikliranje. V normalnem načinu ne obstaja nobena nevarnost.

Takšno ali podobno nalepko boste lahko našli na zadnji strani aparata. Opozarja na to, da so v vratih in/ali v ohišju vakuumski izolacijski paneli (VIP) ali perlitovi paneli. Ta napotek je pomemben samo za recikliranje. Nalepke ne odstranite.

- Dotrajane aparate morate zato odstraniti med odpadke strokovno ter v skladu z lokalno veljavnimi predpisi in zakoni. Pri transportu ne poškodujte obtoka hlajenja dotrajanega aparata, da vsebovano hladilno sredstvo (podatki na nazivni ploščici) in olje ne moreta nekontrolirano iztekati.
- Upoštevajte, da je brisanje morebiti prisotnih osebnih podatkov naloga stranke.*
- Za Nemčijo: Na lokalnih mestih za recikliranje/odlaganje gospodinjskih aparatov lahko aparat brezplačno zavržete v zbirne posode razreda 1. Pri nakupu novega hladilnika/zamrzovalnika in prodajni površini > 400 m^2, bodo izrabljen aparat brezplačno vzeli nazaj tudi v prodajalni.
- EU: O možnostih odstranitve rabljenih aparatov med odpadke se pozanimajte pri svojih lokalnih organih.

1.6 Skladnost

Tesnjenje krogotoka hladilnega sredstva je preizkušeno. Naprava ustreza zadevnim varnostnim predpisom in direktivam.

Za trg EU:*	Naprava ustreza Direktivi 2014/53/EU.*
Za trg GB:*	Naprava ustreza dokumentu Radio Equipment Regulations 2017 SI 2017 No. 1206.*

Celotno besedilo izjave EU o skladnosti je na voljo na spletnem mestu: www.Liebherr.com

1.7 Klimatski razredi

Aparat je proizveden skladno s klimatskim razredom za delovanje pri omejenih temperaturah okolice. Klimatski razred, v katerega spada vaš aparat, je natisnjen na tipski ploščici.

Nasvet

▶ Da zagotovite brezhibno delovanje, upoštevajte navedene temperature okolja.

Razred hlajenja	za temperaturo okolice od
SN	10 °C do 32 °C
N	16 °C do 32 °C
ST	16 °C do 38 °C
T	16 °C do 43 °C
SN-ST	10 °C do 38 °C
SN-T	10 °C do 43 °C

Če vaš aparat ne vključuje fiksnega vodnega priključka, je brezhibno delovanje aparata zagotovljeno do spodnje meje okoljske temperature –15 °C.

1.8 Snovi SVHC v skladu z Uredbo REACH

- Kliknite to povezavo, če želite preveriti, ali vaš aparat vključuje snovi SVHC v skladu z Uredbo REACH: https://go.liebherr.com/z3eewm

1.9 Zbirka podatkov EPREL

- Od 1. marca 2021 bodo podatki o oznaki porabe energije in okoljevarstvenih zahtevah na voljo v evropski zbirki podatkov o izdelkih (EPREL). Zbirka podatkov o izdelkih je na voljo na naslovu https://eprel.ec.europa.eu/. Pozvani boste, da vnesete oznako modela. Oznaka modela je navedena na tipski ploščici.

1.10 Licence odprtega vira

- Aparat vsebuje programske komponente, ki uporabljajo licence odprtega vira. Informacije o uporabljenih licencah odprtega vira lahko pridobite na naslovu: home.liebherr.com/open-source-licences

1.11 Nadomestni deli

- Razpoložljivost nadomestnih delov za funkcionalne dele in dele opreme, ki se lahko skladiščijo, znaša 15 let.

* v odvisnosti od modela in opreme

1.12 Opozorilne stopnje

NEVARNOST	Označuje neposredno nevarno situacijo, katere posledice so smrt ali težke telesne poškodbe, če je ne preprečite.
OPOZORILO	Označuje nevarno situacijo, katere posledica je lahko smrt ali težke telesne poškodbe, če je ne preprečite.
PREVIDNO	Označuje nevarno situacijo, katere posledica so lahko lažje ali srednje telesne poškodbe, če je ne preprečite.
OBVESTILO	Označuje nevarno situacijo, katere posledica je lahko materialna škoda, če je ne preprečite.
Nasvet	Označuje uporabne napotke in namige.

2 Kratek opis aparata

2.1 Obseg dobave

Vse dele preverite, ali so utrpeli poškodbe med transportom. V primeru reklamacij se obrnite na trgovca ali na servisno službo. (glejte 11.4 Servisna služba)

Pošiljka se sestavljena iz naslednjih delov:
- Samostoječi aparat
- Oprema (odvisno od modela)
- Montažni material (odvisno od modela)
- „Quick Start Guide“
- „Installation Guide“*
- Servisna brošura

2.2 Pregled aparata in opreme

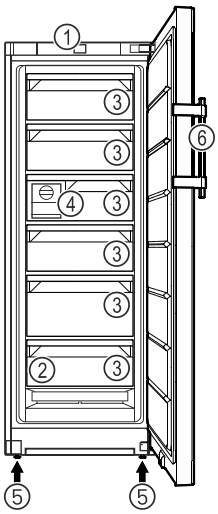

Fig. 1 Simbolična slika

(1) Elementi za upravljanje
(2) Tipska ploščica
(3) Predal
(4) EasyTwist-Ice*
(5) Nastavljiva noga
(6) Ročaj*

2.3 SmartDevice*

SmartDevice je rešitev za povezovanje vašega zamrzovalnika.

Če je vaš aparat združljiv s SmartDevice ali je nanj pripravljen, lahko svoj aparat hitro in enostavno povežete z svoje omrežje WLAN. Z aplikacijo SmartDevice lahko svoj aparat upravljate na mobilni končni napravi. V aplikaciji SmartDevice so vam na voljo dodatne funkcije in možnosti nastavitve.

Aparat, združljiv s SmartDevice:*	Vaš aparat lahko izvaja funkcijo SmartDevice. Če želite svoj aparat povezati v omrežje WLAN, morate prenesti aplikacijo SmartDevice.*
Aparat, pripravljen na SmartDevice:*	Vaš aparat je pripravljen na uporabo s SmartDeviceBox. Najprej morate kupiti in namestiti SmartDeviceBox. Če želite svoj aparat povezati v omrežje WLAN, morate prenesti aplikacijo SmartDevice.*
Več informacij o SmartDevice:	**smartdevice.liebherr.com**
Kupite SmartDeviceBox v trgovini Liebherr-Hausgeräte:*	**home.liebherr.com/shop/de/deu/smartdevicebox.html***
Prenesite aplikacijo SmartDevice:	

Po namestitvi in nastavitvi aplikacije SmartDevice lahko svojo napravo z aplikacijo SmartDevice in funkcijo naprave WLAN (glejte WLAN) povežete v svoje omrežje WLAN.

Nasvet
Funkcija SmartDevice ni na voljo v naslednjih državah: Rusija, Belorusija, Kazahstan.

Možnosti SmartDeviceBox ne morete uporabljati.*

3 Postavitev in priključitev

3.1 Pogoji za postavitev

Pogoji za postavitev so odločilnega pomena, da se zagotovi možnost varne in učinkovite uporabe brez motenj.
- Upoštevajte vsa varnostna navodila.
- Upoštevajte mesto in položaj postavitve v prostoru.

OPOZORILO
Nevarnost požara zaradi nepravilne postavitve!
Če se električni kabel ali vtič dotika hrbtne strani aparata, lahko vibracije aparata poškodujejo omrežni kabel ali vtič tako, da pride do kratkega stika.
▶ Ko postavljate aparat, pazite, da pod aparatom ni ukleščen omrežni kabel.
▶ Napravo namestite tako, da se je vtiči ali električni kabli ne dotikajo.
▶ V vtičnice na hrbtni strani aparata ne priključujte nobenega drugega aparata.
▶ Večdelne vtičnice/razdelilniki in druge elektronske naprave (npr. halogenski transformatorji) **ne** smejo biti nameščeni in aktivirani na zadnji strani aparata.

OPOZORILO
Nevarnost požara zaradi vlage!
Če deli, ki so pod napetostjo, ali omrežni priključki postanejo vlažni, lahko pride do kratkega stika.
▶ Aparat je narejen za uporabo v zaprtih prostorih. Aparata ne postavljajte na prosto ali na vlažna območja in na območja, kjer škropi voda.

OPOZORILO
Nevarnost požara zaradi uhajanje hladilnega sredstva in olja!
Vsebovano hladilno sredstvo je okolju prijazno, a vnetljivo. Vsebovano olje je vnetljivo. Uhajavo hladilno sredstvo in olje se lahko v primeru večje koncentracije in v stiku z zunanjim virom toplote vnameta.
▶ Ne poškodujte cevi obtoka hlajenja in kompresorja.

3.1.1 Mesto postavitve

- Napravo postavite in uporabljajte le v zaprtih prostorih.
- Optimalni kraj za postavitev je suh in dobro prezračen prostor.
- Če bo naprava stala v zelo vlažnem okolju, lahko na zunanji strani naprave nastaja kondenzat.
  Vedno pazite na dobro prezračevanje in odzračevanje v prostoru.
- Več kot je hladilnega sredstva v napravi, tem večji mora biti prostor, v katerem je naprava postavljena. V premajhnih prostorih lahko ob puščanju nastane gorljiva mešanica plina in zraka. Prostor, v katerega boste postavili napravo, mora imeti za vsakih 8 g hladilnega sredstva prostornino vsaj 1 m^3. Podatki o vsebovanem hladilnem sredstvu se nahajajo na nazivni ploščici v notranjosti naprave.
- Tla na kraju postavitve morajo biti vodoravna in ravna.

3.1.2 Položaj v prostoru

- Naprave ne postavljajte na mesta, ki so neposredno izpostavljena sončnim žarkom, poleg ogrevalnih in podobnih naprav.
- Napravo lahko postavite neposredno ob pečico.
- Če napravo postavite neposredno ob pečico, se poraba energije lahko malo poviša. To je odvisno od trajanja uporabe in intenzivnosti uporabe pečice.
- Napravo postavite s hrbtno stranjo ob steno tako, da se priloženi stenski distančniki (glejte spodaj) prilegajo steni.*
- Napravo morate vedno namestiti tako, da je hrbtna stran obrnjena na steno.*
- Uporaba v eksplozijsko ogroženih območjih ni dovoljena.

3.1.3 Integracija v kuhinjsko enoto

- Aparat lahko ogradite s kuhinjskimi omaricami.
  (glejte 3.13 Integracija naprave v kuhinjsko enoto)

3.2 Mere naprave

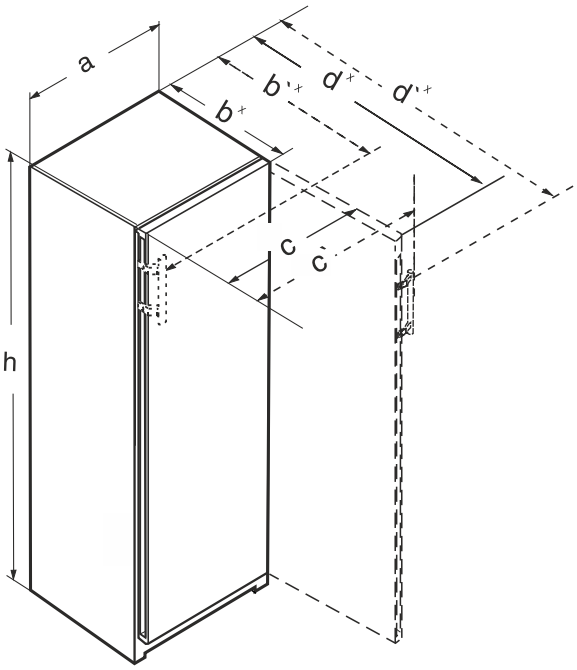

Fig. 2

(a) Širina naprave
(b) Globina naprave
(c) Širina naprave z odprtimi vrati
(d) Globina naprave z odprtimi vrati
(') Mere z vzvodno ročico

3.2.1 Naprave s prijemno odprtino*

FN.. 42.. / GN 42Vd24	
a (mm)	597
b (mm)	675[x]
c (mm)	609
d (mm)	1215[x]
h (mm)	1255

S prijemno odprtino

	FN.. 46.. / GN 46Ve05 / GN 46Vd25	FN.. 66..
a (mm)	597	698
b (mm)	675[x]	760[x]
c (mm)	609	710
d (mm)	1215[x]	1402[x]
h (mm)	1455	1455

S prijemno odprtino

	FN.. 50.. / GN 50Ve06 / GN 05Vd26	FN.. 70.. / LTGN-314
a (mm)	597	698
b (mm)	675[x]	760[x]
c (mm)	609	710
d (mm)	1215[x]	1402[x]

*** v odvisnosti od modela in opreme**

	FN.. 50.. / GN 50Ve06 / GN 05Vd26	FN.. 70.. / LTGN-314
h (mm)	1655	1655

S prijemno odprtino

	(S)FN.. 52.. / GN 52Vd2i / SGN 52Vd27	FN.. 72..
a (mm)	597	698
b (mm)	675[x]	760[x]
c (mm)	609	710
d (mm)	1215[x]	1402[x]
h (mm)	1855	1855

S prijemno odprtino

3.2.2 Naprave z vzvodno ročico*

RBa30 425i / FN.. 42..	
a (mm)	597
b (mm)	719[x]
c (mm)	654
d (mm)	1222[x]
h (mm)	1255

Z vzvodno ročico

	FN.. 46..	FN.. 66..
a (mm)	597	698
b (mm)	719[x]	804[x]
c (mm)	654	754
d (mm)	1222[x]	1408[x]
h (mm)	1455	1455

Z vzvodno ročico

	FN.. 50.. / LTGN-235	FN.. 70..
a (mm)	597	698
b (mm)	719[x]	804[x]
c (mm)	654	754
d (mm)	1222[x]	1408[x]
h (mm)	1655	1655

Z vzvodno ročico

	(S)FN.. 52.. / LTGN-270 GN52Ve17	FN.. 72..
a (mm)	597	698
b (mm)	719[x]	804[x]
c (mm)	654	754
d (mm)	1222[x]	1408[x]
h (mm)	1855	1855

Z vzvodno ročico

[x] Pri napravah s priloženimi stenskimi distančniki se mera poveča za 15 mm. (glejte 3.9 Montaža stenskih distančnikov*)

3.3 Zahteve za prezračevanje

OBVESTILO
Nevarnost poškodb zaradi pregrevanja, kot posledice nezadostnega prezračevanja!
Pri nezadostnem prezračevanju se kompresor lahko poškoduje.
▶ Pazite na zadostno prezračevanje.
▶ Upoštevajte zahteve za prezračevanje.

Če boste napravo vgradili v kuhinjski element, nujno upoštevajte naslednje zahteve glede prezračevanja:*

- Načeloma velja naslednje: večji kot je prezračevalni prerez, manj energije porabi naprava.*

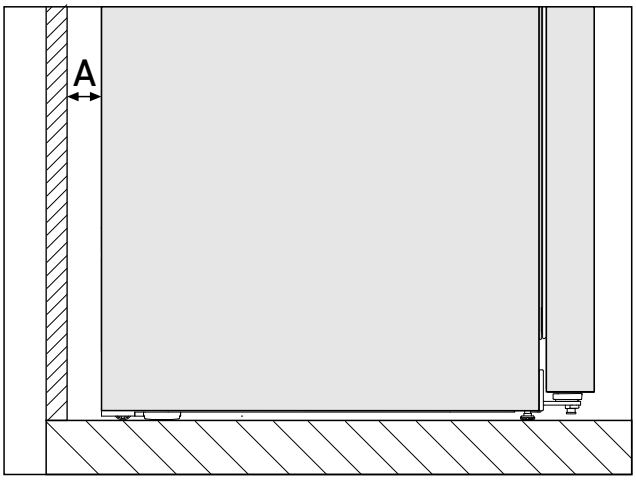

*Fig. 3 **

Razdalja do stene A*
25 mm*

Poraba energije je določena z razdaljo do stene *Fig. 3 (A)* med hrbtno stranjo aparata in steno. Če je razdalja do stene manjša kot *Fig. 3 (A)*, to nima vpliva na delovanje aparata. Če je razdalja do stene manjša, se lahko poraba energije malce poveča, poleg tega pa lahko začne na hrbtni steni aparata nastajati kondenzat.*

3.4 Dimenzije priključka za napajanje

Priključek za napajanje je na zadnji strani naprave. Da bi zagotovili varen priklop naprave, poskrbite, da so izpolnjene naslednje zahteve:

❑ Mere za priključitev na napajanje so znane in upoštevane. Glejte spodnjo preglednico.
❑ Priključitev na napajanje se izvede v skladu z navodili. (glejte 3.15 Priključitev aparata na električno napajanje)

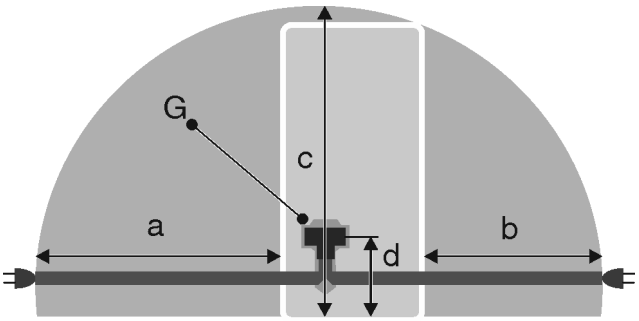

Fig. 4 Kombinacije hladilnikov/zamrzovalnikov/zamrzovalniki/aparati s polnoprostorskim predalom BioFresh

(a) Največja razpoložljiva dolžina omrežnega priključnega kabla
(b) Največja razpoložljiva dolžina omrežnega priključnega kabla
(c) Največja razpoložljiva navpična dolžina omrežnega priključnega kabla
(d) Odmik vtiča naprave od tal
(G) Vtič naprave

Za 600 mm široke naprave:	
a	~ 1800 mm
b	~ 1400 mm
c	~ 2100 mm
d	~ 200 mm

3.5 Transportiranje naprave

3.5.1 Transport naprave pred prvim zagonom

Zagotovite, da so izpolnjeni naslednji pogoji:

- ❑ Naprava je zaprta v embalažo.
- ❑ Naprava stoji pokončno.

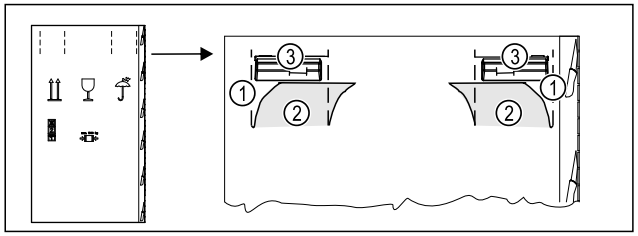

Fig. 5

- ▶ Embalažno škatlo pritisnite zgoraj na perforaciji *Fig. 5 (1)*.
- ▶ Izvlecite not potisnjene zanke *Fig. 5 (2)*.
- ▷ Nosilni ročaj *Fig. 5 (3)* desno in levo je viden.
- ▶ Napravo držite za nosilne ročaje *Fig. 5 (3)*.
- ▶ Napravo naj transportirata dve osebi.
- ▶ Razpakirajte napravo. (glejte 3.6 Razpakiranje aparata)

3.5.2 Transport naprave po prvem zagonu

Če želite napravo ponovno transportirati ali premakniti po prvem zagonu, upoštevajte navodila v nadaljevanju.

Zagotovite, da so izpolnjeni naslednji pogoji:

- ❑ Naprava je prazna.
- ❑ Naprava stoji pokončno.
- ❑ Aparat z vrati: Vrata so zavarovana pred neželenim odpiranjem.
- ❑ Aparat z izvlečnim predalom: Izvlečni predal je zavarovan pred neželenim odpiranjem.
- ❑ Aparat z nastavljivimi nogami: Nastavljive noge so obrnjene not.
- ▶ Napravo držite za nosilne ročaje.
- ▶ Napravo naj transportirata dve osebi.

Po transportu:

- ▶ Izvlecite nastavljive noge na napravi.
- ▶ Poravnajte napravo. (glejte 3.11 Poravnavanje aparata)

3.6 Razpakiranje aparata

OBVESTILO
Nevarnost poškodb zaradi premikanja naprave!
Če napravo premikate brez zaščite na tleh, lahko naprava poškoduje tla.

- ▶ Pred odstranjevanjem embalaže prekrijte tla v zadostni meri.

- ▶ Preverjanje aparata in embalaže: V primeru suma na poškodbe pri transportu se pred priključitvijo obrnite na dobavitelja.

OBVESTILO
Materialna škoda zaradi koničastih ali ostrih predmetov!
Če pri odstranjevanju embalažnega materiala uporabite koničaste ali ostre predmete, lahko poškodujete svoj aparat.

- ▶ Za odstranjevanje embalažnega materiala ne uporabljajte koničastih ali ostrih predmetov.

- ▶ Odstranite embalažne materiale.
- ▶ Aparat je nameščen na pravilnem položaju: Odstranite zaščitne folije na vratih in stenah stranic.

3.7 Razlaga uporabljenih simbolov

	Pri tem dejanju obstaja nevarnost poškodb! Upoštevajte varnostna navodila!
	Navodilo velja za več modelov. Ta korak opravite le, če je primeren za vašo napravo.
	Pri montaži upoštevajte natančen opis v besedilnem delu navodil.
	Razdelek velja za enovratne ali dvovratne naprave.
	Izberite med možnostmi: Naprava s tečaji vrat, ki se odpirajo v desno, ali naprava s tečaji vrat, ki se odpirajo v levo.
	Montažni korak pri IceMaker in/ali InfinitySpring je obvezen.
	Vijake le sprostite ali pa jih rahlo privijte.
	Vijake trdno privijte.
	Preverite, ali je naslednji delovni korak potreben za vaš model.

*** v odvisnosti od modela in opreme**

	Preverite ustrezno montažo/ pravilno pritrditev uporabljenega sestavnega dela.
	Izmerite navedeno mero in jo po potrebi popravite.
	Orodje za montažo: merilna palica
	Orodje za montažo: akumulatorski izvijač in vložek Za boljšo dosegljivost vijakov se priporoča dolg vijačni nastavek.
	Orodje za montažo: vodna tehtnica
	Orodje za montažo: viličasti ključ velikosti 7 in 10
	Ta delovni korak morata izvesti dve osebi.
	Delovni korak se izvede na označenem mestu naprave.
	Pripomoček za montažo: vrvica
	Pripomoček za montažo: vogelnik
	Pripomoček za montažo: Izvijač
	Pripomoček za montažo: škarje
	Pripomoček za montažo: pisalo za označevanje, ki ga je mogoče pobrisati
	Dodatek: vzemite ven sestavne dele
	Dele, ki jih ne potrebujete več, ustrezno zavrzite.

3.8 Zamenjava smeri odpiranja vrat

Orodje

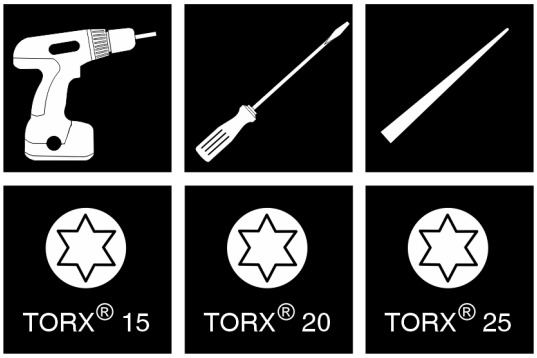

Fig. 6

OBVESTILO
Nevarnost poškodb zaradi trka vrat!
Poškodbe naprave pri postavitvi Side-by-Side. Če se dve napravi postavi eno poleg druge v točno določeni ureditvi Side-by-Side, je tečaj vrat obeh naprav določen tovarniško.
▶ Postavitev Side-by-Side: Ne zamenjajte tečaja vrat.

Za aparate **brez blažilnikov za zapiranje vrat** veljajo razdelki:

- ❑ Za aparate **brez** blažilnikov za zapiranje vrat
- ❑ Za vse aparate

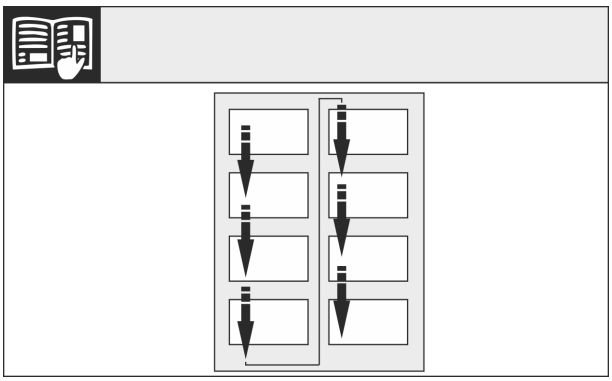

Fig. 7

Upoštevajte smer branja.

3.8.1 Aparati brez blažilnika za zapiranje vrat: Odstranitev pokrovov

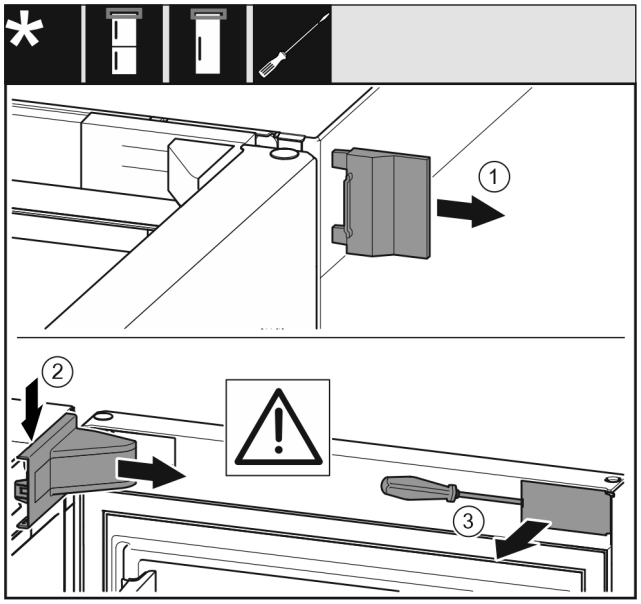

Fig. 8

▶ Odprite vrata.
▶ Odstranite zunanji pokrov *(1)*.
▶ Sprostite in odstranite pokrov ležajnega podstavka *(2)*.

OBVESTILO
Nevarnost poškodb zaradi izvijača!
Če poškodujete tesnilo vrat, se vrata ne zapirajo pravilno in hlajenje ni več zadostno.
▶ Izvijač previdno uporabite kot pomožno sredstvo.
▶ Ne poškodujte tesnila vrat z izvijačem.

▶ Z izvijačem sprostite pokrov *(3)* zunaj na vratih in ga obrnite na stran.

3.8.2 Demontaža vrat

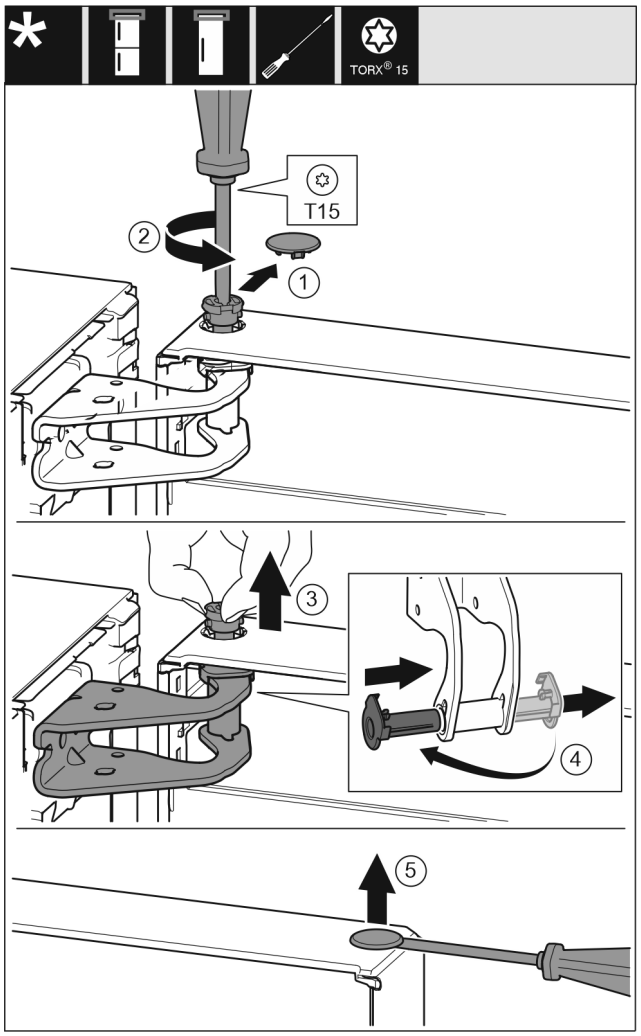

Fig. 9

▶ Pokrov *(1)* previdno odstranite.
▶ Sornik *(2)* nekoliko odvijte z izvijačem.

POZOR
Nevarnost poškodb zaradi izpada vrat!
Ko popolnoma odstranite sornike vrat, lahko vrata padejo ven, pri čemer se poškodujete.
▶ Primite vrata, preden odstranite sornike.

▶ Pridržite vrata.
▶ Izvlecite sornike *(3)* s prsti.
▶ Izvlecite ležajno pušo *(4)* iz vodila.
▶ Ležajno pušo *(4)* vstavite in zaskočite z druge strani.
▶ Dvignite vrata in jih odstavite na stran.
▶ Pokrov *(5)* previdno dvignite z izvijačem in jih odstranite.

3.8.3 Prestavljanje zgornjih ležajnih delov

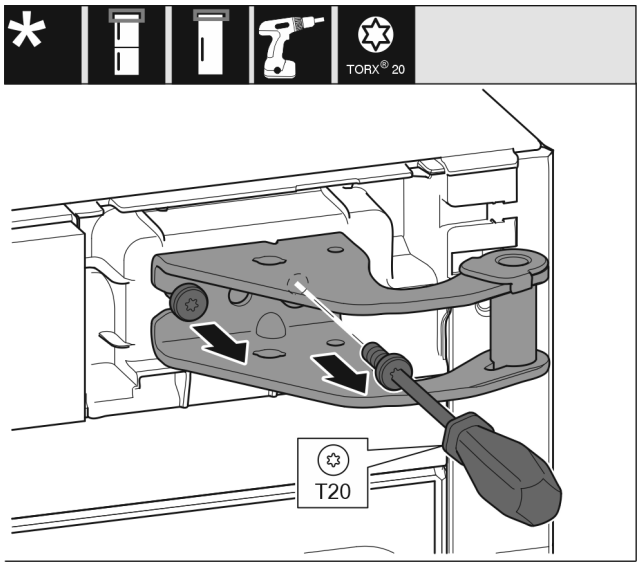

Fig. 10

▶ Odvijte vijake.
▶ Dvignite in odstranite ležajni podstavek.

OPOZORILO

Nevarnost poškodb zaradi padajočih vrat!
Če ležajni deli niso dovolj trdno priviti, lahko vrata padejo ven. To lahko povzroči hude telesne poškodbe. Poleg tega se vrata morda ne bodo zapirala, tako da aparat ne bo pravilno hladil.

▶ Ležajne podstavke/ležajne sornike trdno privijte s 4 Nm.
▶ Preverite vse vijake, po potrebi jih pritegnite.

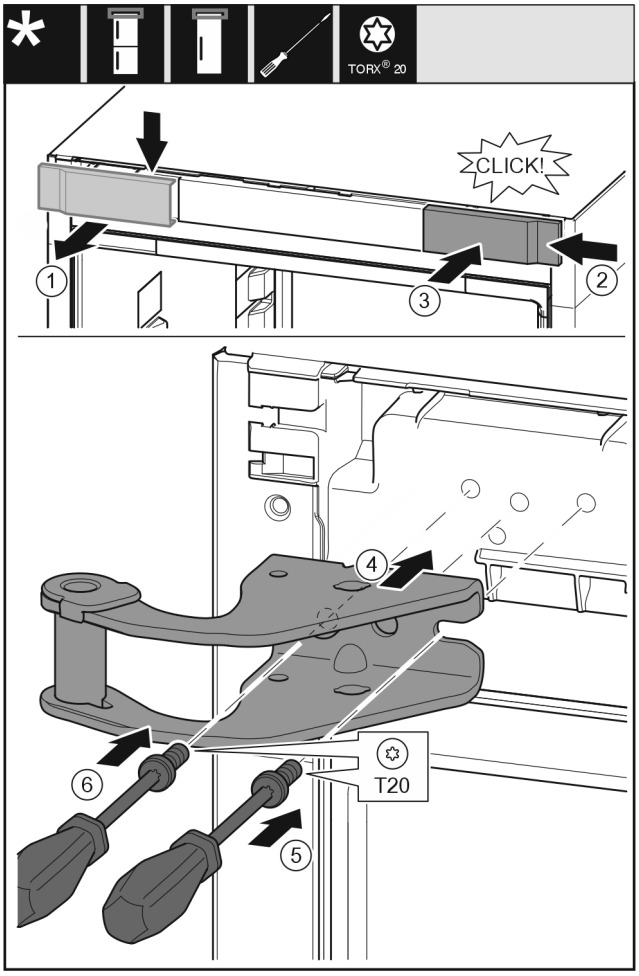

Fig. 11

▶ Snemite pokrov *(1)* od zgoraj v smeri naprej.
▶ Pokrov *(2)*, obrnjen za 180°, namestite na drugo stran z desne strani.
▶ Zaskočite pokrov *(3)*.
▶ Pristavite zgornji ležajni podstavek *(4)*.
▶ Zategnite vijak *(5)*.
▶ Zategnite vijak *(6)*.

3.8.4 Prestavljanje spodnjih ležajnih delov

Za vse aparate:

OPOZORILO

Nevarnost poškodb zaradi padajočih vrat!
Če ležajni deli niso dovolj trdno priviti, lahko vrata padejo ven. To lahko povzroči hude telesne poškodbe. Poleg tega se vrata morda ne bodo zapirala, tako da aparat ne bo pravilno hladil.

▶ Ležajne podstavke/ležajne sornike trdno privijte s 4 Nm.
▶ Preverite vse vijake, po potrebi jih pritegnite.

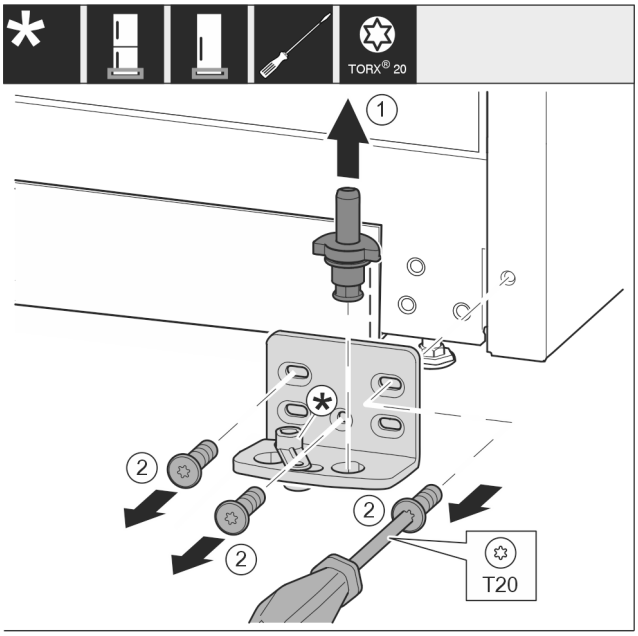

Fig. 12

▶ Ležajni sornik *Fig. 12 (1)* v celoti izvlecite v smeri navzgor.
▶ Odvijte vijake *Fig. 12 (2)* z izvijačem in snemite ležajni podstavek.

Za aparate brez blažilnikov za zapiranje vrat:

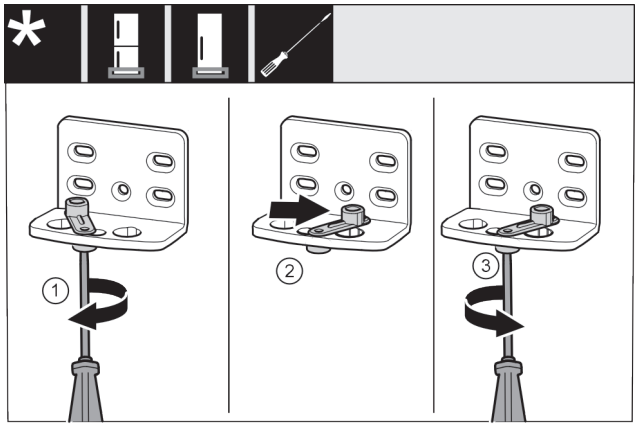

Fig. 13

▶ Vijake *Fig. 13 (1)* rahlo privijte z izvijačem.
▶ Privzdignite pripomoček za zapiranje vrat *Fig. 13 (2)* in ga v luknji zavrtite za 90° v desno.
▶ Zategnite vijak *Fig. 13 (3)* z izvijačem.

Za vse aparate:

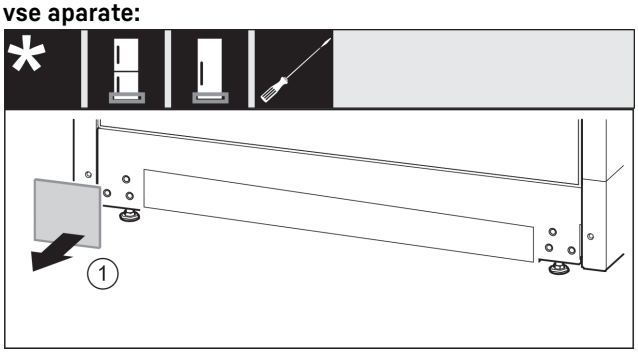

Fig. 14

▶ Snemite pokrov *Fig. 14 (1)*.

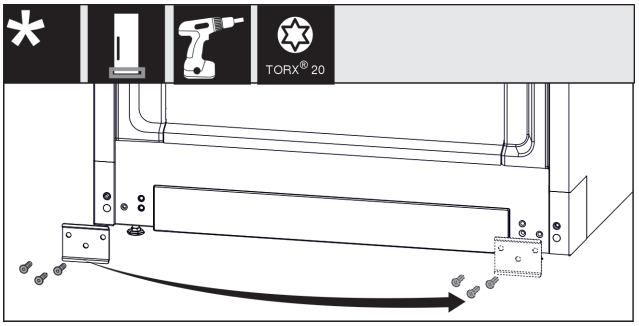

Fig. 15

▶ Odvijte ploščo *Fig. 15 (1)*, jo prestavite na drugo stran in nato znova privijte.

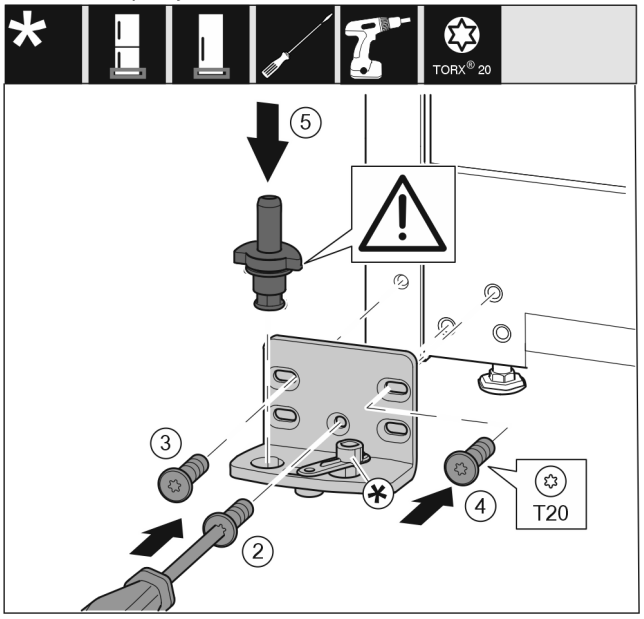

Fig. 16

▶ Ležajni podstavek namestite na drugo stran in ga po s pomočjo izvijača. Pričnite z vijakom *Fig. 16 (2)* spodaj na sredini.
▶ Privijte vijak *Fig. 16 (3)* in vijak *Fig. 16 (4)*.
▶ Vstavite ležajni sornik *Fig. 16 (5)* do konca. Pri tem pazite na to, da je zaskočni zapah obrnjen nazaj.

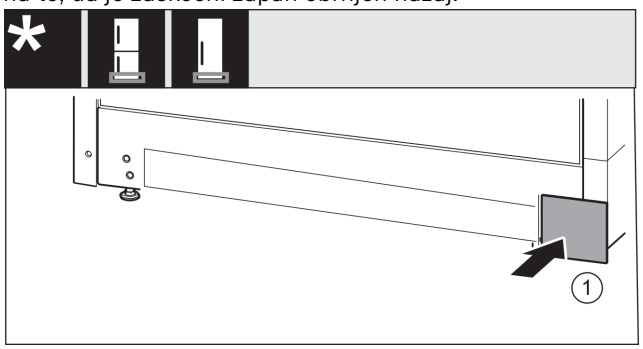

Fig. 17

▶ Pokrov *Fig. 17 (1)* ponovno namestite na drugi strani.

3.8.5 Prestavljanje ležajnih delov vrat

Za aparate brez blažilnikov za zapiranje vrat:

OPOZORILO
Nevarnost poškodb zaradi padajočih vrat!
Če ležajni deli niso dovolj trdno priviti, lahko vrata padejo ven. To lahko povzroči hude telesne poškodbe. Poleg tega se vrata morda ne bodo zapirala, tako da aparat ne bo pravilno hladil.
▶ Ležajne podstavke/ležajne sornike trdno privijte s 4 Nm.
▶ Preverite vse vijake, po potrebi jih pritegnite.

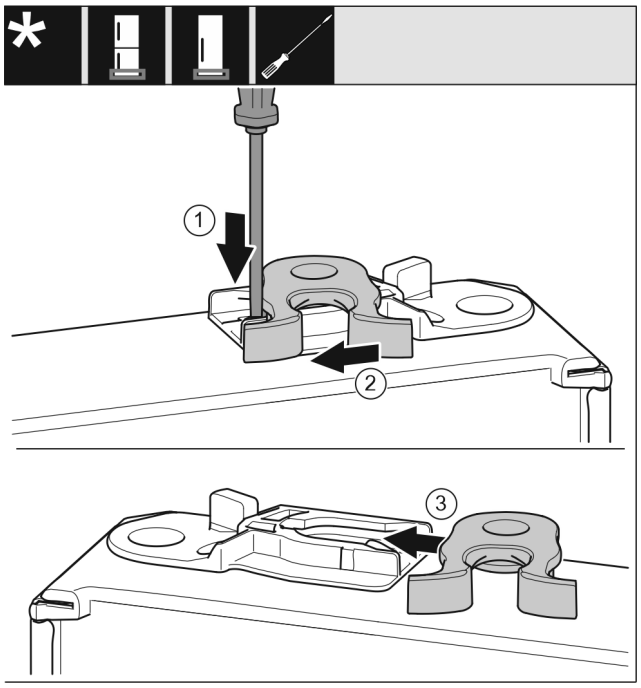

Fig. 18
▶ Spodnja stran vrat kaže navzgor: Zavrtite vrata.
▶ Potisnite spono *Fig. 18 (1)* navzdol s ploščatim izvijačem.
▶ Povlecite zapiralni kavelj *Fig. 18 (2)* ven iz vodila.
▶ Potisnite zapiralni kavelj *Fig. 18 (3)* na drugi strani v vodilo.
▶ Zgornja stran vrat kaže navzgor: Zavrtite vrata.

3.8.6 Prestavljanje ročajev*

Za vse aparate:

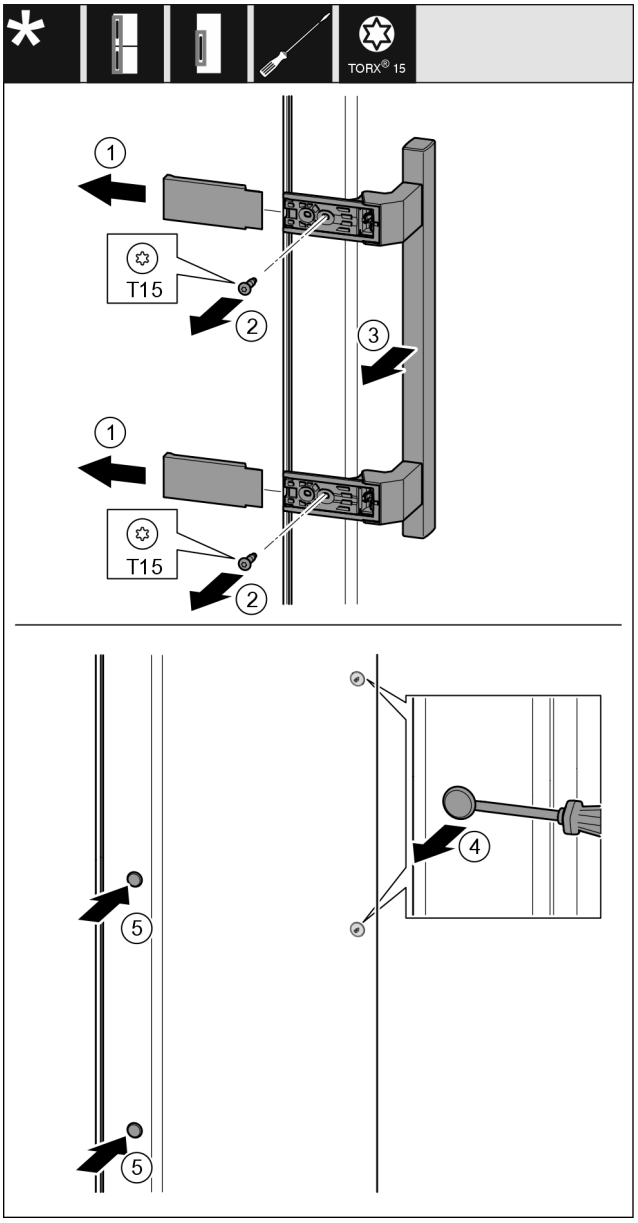

Fig. 19
▶ Snemite pokrov *Fig. 19 (1)*.
▶ Izvijte vijake *Fig. 19 (2)* z izvijačem.
▶ Snemite ročaj *Fig. 19 (3)*.
▶ Previdno dvignite stranski čep *Fig. 19 (4)* s ploščatim izvijačem in ga izvlecite.
▶ Vstavite čep *Fig. 19 (5)* nazaj na drugi strani.

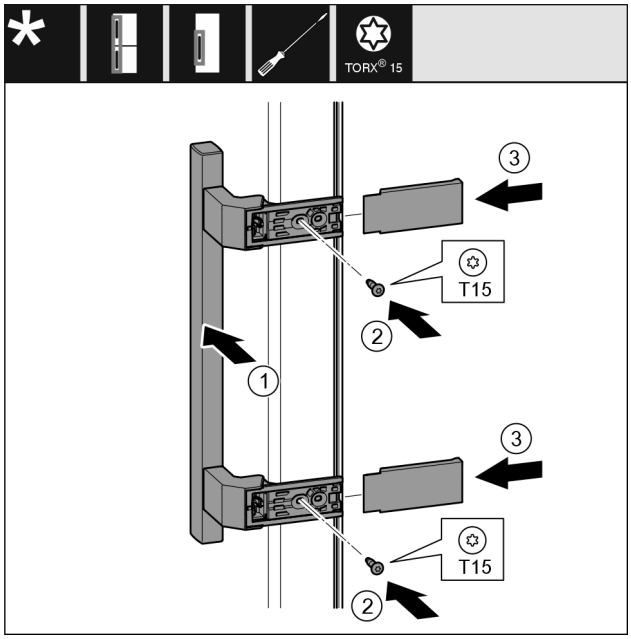

Fig. 20

▶ Namestite ročaj *Fig. 20 (1)* na nasprotno stran.
▷ Luknje za vijake morajo biti točno ena nad drugo.
▶ Zategnite vijake *Fig. 20 (2)* z izvijačem.
▶ Pristavite pokrove *Fig. 20 (3)* na strani in jih potisnite gor.
▷ Pazite, da se pravilno zaskoči.

3.8.7 Montiranje vrat

▶ Postavite vrata na spodnji ležajni sornik.

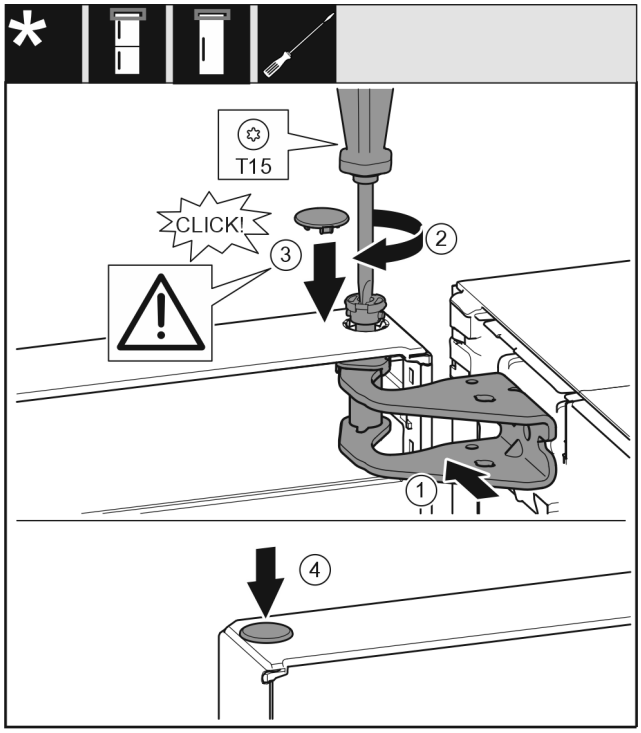

Fig. 21

▶ Vrata zgoraj poravnajte z odprtino v ležajnem podstavku *Fig. 21 (1)*.
▶ Vstavite sornik *Fig. 21 (2)* in ga zategnite z izvijačem.
▶ Vstavite pokrov *Fig. 21 (3)*.
▶ Preverite, ali pokrov *Fig. 21 (3)* pravilno leži na vratih.
▶ Vstavite pokrov *Fig. 21 (4)*.

3.8.8 Izravnava vrat

Za vse aparate:

OPOZORILO

Nevarnost poškodb zaradi padajočih vrat!
Če ležajni deli niso dovolj trdno priviti, lahko vrata padejo ven. To lahko povzroči hude telesne poškodbe. Poleg tega se vrata morda ne bodo zapirala, tako da aparat ne bo pravilno hladil.

▶ Ležajne podstavke trdno privijte s 4 Nm.
▶ Preverite vse vijake, po potrebi jih pritegnite.

▶ Vrata po potrebi s pomočjo obeh vzdolžnih lukenj v ležajnem podstavku spodaj poravnajte z ohišjem aparata. V ta namen srednji vijak v ležajnem podstavku spodaj izvijte s priloženim orodjem T20. Z orodjem T20 ali z izvijačem T20 nekoliko odvijte ostale vijake in jih naravnajte s pomočjo vzdolžnih lukenj.
▶ Podprite vrata: Z viličastim ključem SW10 odvijte nastavljivo nogo na ležajnem podstavku spodaj, da slednja trdno stoji na tleh, nato jo odvijte še za 90°.

3.8.9 Namestitev pokrovov

Za aparate brez blažilnikov za zapiranje vrat:

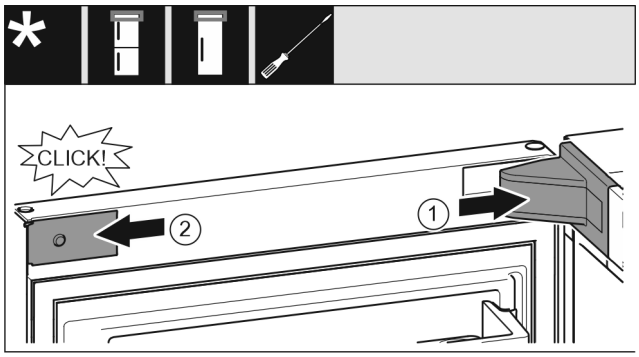

Fig. 22

Vrata so odprta za 90°.

▶ Namestite pokrov ležajnega podstavka *Fig. 22 (1)* in ga zaskočite, po potrebi ga previdno potisnite narazen.
▶ Namestite zaslonko *Fig. 22 (2)* in jo zataknite.

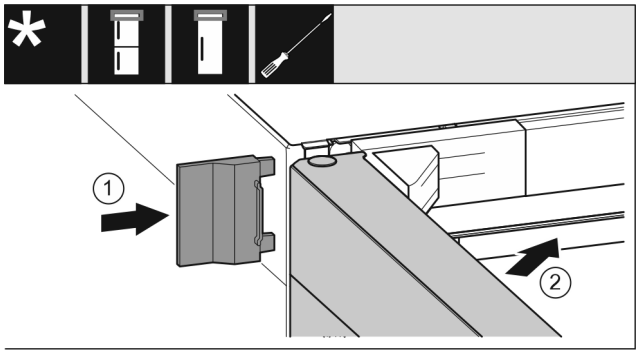

Fig. 23

▶ Navlecite zunanji pokrov *Fig. 23 (1)*.
▶ Zaprite zgornja vrata *Fig. 23 (2)*.

3.9 Montaža stenskih distančnikov*

S stenskim distančnikom bo vaša naprava dosegla deklarirano porabo energije in pri visoki vlagi okolice ne bo nastajal kondenzat. Če ne uporabite stenskih distančnikov, je naprava popolnoma funkcionalna, vendar ima nekoliko višjo porabo energije.

Če uporabite stenske distančnike, se globina naprave poveča za pribl. 15 mm.*

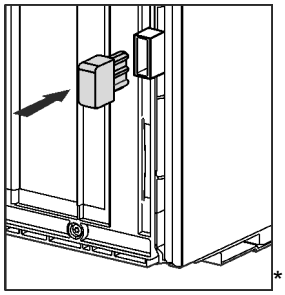

▶ Naprava s priloženimi stenskimi distančniki: Stenska distančnika vstavite na hrbtni strani aparata levo in desno spodaj.

3.10 Postavitev aparata

POZOR
Nevarnost poškodb zaradi težkega aparata!
▶ Aparat naj do mesta postavitve prenašata dve osebi.

OPOZORILO
Nevarnost požara zaradi kratkega stika!
▶ Pred postavitvijo aparata: Napeljave omrežnega priključka ne prepogibajte, ne stiskajte in ne poškodujte.
▶ Aparata ne uporabljajte s poškodovano omrežno napeljavo.

OPOZORILO
Nevarnost požara in poškodb!
▶ Aparatov, ki oddajajo toploto, npr. mikrovalovnih pečic, opekačev itd., ne postavljajte na aparat!

Zagotovite naslednje pogoje:
❑ Aparat premikajte le v praznem stanju.
❑ Aparat postavljajte samo s pomočjo drugih oseb.

▶ Odstranite omrežni priključni kabel iz kompleta.
▶ Vtičnico hladilne naprave napeljave omrežnega priključka vključite v vtič na zadnji strani aparata. Pazite na dobro namestitev vtičnice hladilne naprave.
▶ Električni vtič po potrebi položite s pomočjo vrvice do prosto dostopne vtičnice.

3.11 Poravnavanje aparata

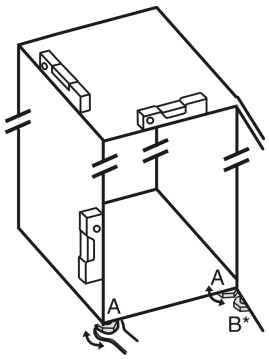

Fig. 24

▶ Nastavljive noge *Fig. 24 (A)* odvijajte s priloženim ključem z odprtim koncem in vodilom, dokler naprava ni trdno poravnana in vodoravna.
▷ Aparat je poravnan.

POZOR
Nevarnost poškodb in materialne škode zaradi prevrnitve aparata!
Če nastavljiva noga **B** na spodnjem ležajnem podstavku ne stoji pravilno na tleh, se lahko aparat prevrne. To lahko povzroči materialno škodo in telesne poškodbe.
▶ V skladu z navodili odvijte nastavljivo nogo **B** na ležajnem podstavku.

▶ Nastavljivo nogo *Fig. 24 (B)* na ležajnem podstavku spodaj odvijajte s priloženim ključem z odprtim koncem, dokler ne stoji trdno na tleh.
▶ Nastavljivo nogo *Fig. 24 (B)* obrnite še za največ 90°, da preprečite poškodbe vrat.
▷ Aparat je zavarovan pred prevračanjem.

3.12 Postavitev več naprav

Napravo so zasnovani za različne načine postavitve. Če želite postaviti več naprav eno poleg druge ali eno nad drugo, poskrbite, da so izpolnjene naslednje zahteve:
❑ Drug poleg drugega ali drug na drugega postavite le naprave, ki so za to namenjene.
❑ Upoštevajte napotke in naslednje tabele.

OBVESTILO
Nevarnost poškodb zaradi kondenzacijske vode!
▶ Aparata ne postavite neposredno poleg drugega hladilnika/zamrzovalnika.

Model	Način postavitve
Vsi modeli	Posamični
Modeli, katerih oznaka modela se začne s **S...**	Side-by-Side (SBS)
Modeli brez ogrevanja stranskih sten	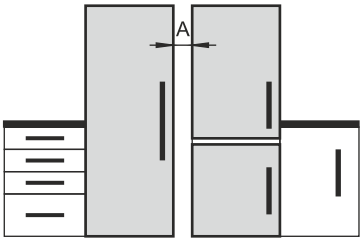 **Drug poleg drugega:** Zagotovite razdaljo **A** 70 mm med napravami. Če te razdalje ne upoštevate, bo med stranskimi stenami naprav nastajal kondenzat. 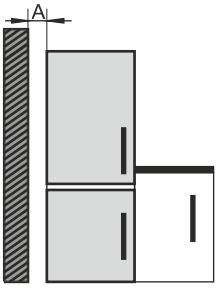 **Na zunanji steni:** Zagotovite razdaljo **A** kot pri postavitvi ene naprave poleg drugega. Če te razdalje ne upoštevate, bo na stranski steni naprave nastajal kondenzat.

Modeli in način postavitve

Napravo sestavite skladno z ločenimi navodili za montažo.

3.13 Integracija naprave v kuhinjsko enoto

Napravo lahko integrirate v kuhinjsko enoto. Pri tem postopku morate upoštevati naslednje pogoje postavitve:

- Če nad napravo namestite nadgradno omaro, morate upoštevati prečni prerez za prezračevanje z ustrezno globino na zadnji strani nadgradne omare.
- Če napravo postavite s tečaji v bližini stene, morate upoštevati razdaljo med stranico naprave in steno.
- Za zagotovitev popolnega odpiranja vrat mora naprava izstopati toliko, kot je debela sprednja stran. Glede na globino niše lahko naprava izstopa še bolj.

OPOZORILO

Nevarnost požara zaradi kratkega stika!

▶ Pred postavitvijo aparata: Napeljave omrežnega priključka ne prepogibajte, ne stiskajte in ne poškodujte.

▶ Aparata ne uporabljajte s poškodovano omrežno napeljavo.

Zagotovite, da so izpolnjeni naslednji pogoji:

❑ Vtičnica je lahko dostopna in ni za napravo.

❑ Zahteve za prezračevanje so upoštevane. (glejte 3.3 Zahteve za prezračevanje)

❑ Upoštevane so mere priključkov. (glejte 3.15 Priključitev aparata na električno napajanje)

❑ Stenski distančniki so montirani.*

3.13.1 Mere niš za naprave s prijemno odprtino*

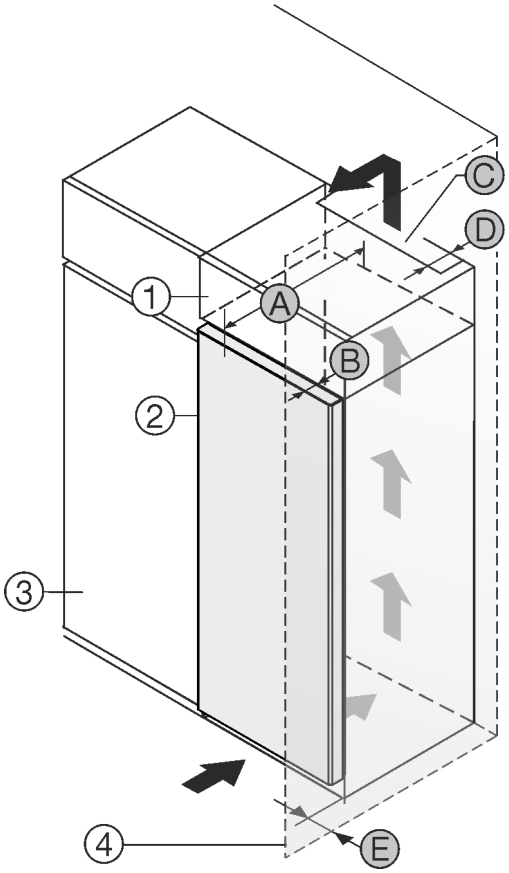

Fig. 25

(1) Nadgradna omara
(2) Naprava
(3) Kuhinjska omara
(4) Stena
(A) Globina naprave
(B) Globina vrat
(C) Prerez prezračevanja
(D) Odmik hrbtne strani naprave
(E) Odmik do strani naprave

Naprave s prijemno odprtino:	
A	675 mm[x]
B	75 mm
C	min. 300 cm²
D	min. 50 mm
E	min. 13 mm

Napravo z utorom za prijemanje in steklenim/ kamnitim sprednjim delom:	
A	682 mm[x]
B	82 mm
C	min. 300 cm²
D	min. 50 mm
E	min. 20 mm

[x] Pri napravah s stenskimi distančniki se mera poveča za 15 mm.*

3.13.2 Mere niš za naprave z vzvodno ročico*

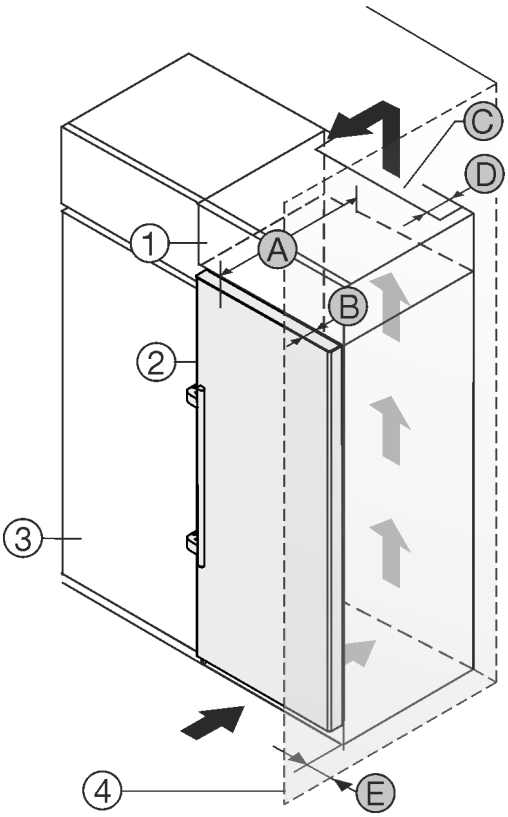

Fig. 26

(1) Nadgradna omara
(2) Naprava
(3) Kuhinjska omara
(4) Stena
(A) Globina naprave
(B) Globina vrat
(C) Prerez prezračevanja
(D) Odmik hrbtne strani naprave
(E) Odmik do strani naprave

Naprave z vzvodno ročico:	
A	675 mm[x]
B	75 mm

Naprave z vzvodno ročico:	
C	min. 300 cm^2
D	min. 50 mm
E	min. 57 mm

[x] Pri napravah s stenskimi distančniki se mera poveča za 15 mm.*

3.14 Po postavitvi

▶ Odstranite vse dele transportnih varoval v notranjosti.

OBVESTILO
Materialna škoda zaradi koničastih ali ostrih predmetov!
Če pri odstranjevanju embalažnega materiala uporabite koničaste ali ostre predmete, lahko poškodujete svoj aparat.
▶ Za odstranjevanje embalažnega materiala ne uporabljajte koničastih ali ostrih predmetov.

▶ Odstranite zaščitne folije v notranjosti: folijo snemite plosko vzdolž sestavnega dela, da čim bolj zmanjšate lepljenje folije.
▶ Očistite aparat. (glejte 10.3 Čiščenje aparata)
▶ Zabeležite tip (model, številko), oznako aparata, številko aparata/serijsko številko, datum nakupa in naslov trgovca.

3.15 Priključitev aparata na električno napajanje

OPOZORILO
Nevarnost električnega udara in nevarnost poškodb zaradi poškodovane naprave ali poškodovanega omrežnega priključka!
Smrtna nevarnost in ureznine. Če se naprava ali omrežni priključek pri transportu poškodujejo, lahko pride do smrtno nevarnega električnega udara. Poleg tega se lahko na poškodovanih delih ohišja aparata urežete.
▶ Po transportu preverite, ali sta aparat in omrežni priključek poškodovana.
▶ V nobenem primeru ne zaženite aparata, če je poškodovan ali je poškodovan njegov omrežni priključek.
▶ Vzpostavite stik s servisno službo.

Napravo s pomočjo ločeno dostavljenega vodnika za električno omrežje priključite na električno omrežje. Vodnik za električno omrežje ima na enem koncu vtičnico za hladne naprave, na drugem pa omrežni vtič.

Zagotovite, da so izpolnjeni naslednji predpogoji:

- Naprava in vodnik za električno omrežje nista poškodovana.
- Naprava je postavljena skladno s predpisi. (glejte 3.9 Montaža stenskih distančnikov*)
- Upoštevajte zahteve na električnem priključku.
- Mere za priključitev skladno s predpisi so znane in upoštevane. (glejte 3.4 Dimenzije priključka za napajanje)
- Omrežna napetost in frekvenca se ujemata s podatki na nazivni ploščici.
- Vtičnica je ozemljena in električno zavarovana v skladu s predpisi.
- Sprožilni tok varovalke je med 10 A in 16 A.
- Vtičnica je lahko dostopna in ni za aparatom. (glejte 3.4 Dimenzije priključka za napajanje)

OBVESTILO
Nevarnost poškodb aparata zaradi nepravilne uporabe!
Poškodbe električnih komponent aparata.
▶ Uporabite izključno priloženo napeljavo za omrežni priključek.

OPOZORILO
Nevarnost požara zaradi nepravilne priključitve!
Opekline.
Poškodbe na aparatu.
▶ Ne uporabljajte kabelskega podaljška.
▶ Ne uporabljajte razdelilnikov.

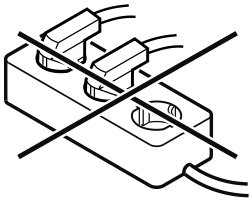

OBVESTILO
Nevarnost poškodb aparata zaradi nepravilne priključitve!
Poškodbe na aparatu.
▶ Aparata ne priključite na otočne razsmernike, kot npr. sončne električne sisteme in bencinske generatorje.

▶ Priključite napajalni vtič kabla za električno omrežje v električno napajanje. Pazite, da bo napajalni kabel dobro priključen v vtičnico.
▷ Na zaslonu se prikaže logotip Liebherr.
▷ Prikaz preklopi na simbol pripravljenosti.
▷ Če v 60 sekundah ni nobenega dejanja: Simbol pripravljenosti zbledi ali izgine.
▷ Naprava je priključena. Za prvi zagon glejte naslednje poglavje v navodilih za uporabo.

3.16 Odstranjevanje embalaže v odpadke

OPOZORILO
Nevarnost zadušitve z embalažnim materialom in folijami!
▶ Otroci naj se ne igrajo z embalažnim materialom

Embalaža je izdelana iz materialov, ki se lahko predelajo:

- valoviti karton/karton
- deli iz penastega polistirena
- folije in vrečke iz polietilena
- povezovalni trakovi iz polipropilena
- leseni okvir z žeblji in s ploščo iz polietilena*

▶ Embalažni material odnesite na mesta za sortiranje odpadkov.

4 Način delovanja zaslona Touch

Napravo upravljate z zaslonom Touch. Z zaslonom Touch (v nadaljevanju imenovan »zaslon«) izbirate funkcije naprave, tako da se jih dotaknete. Če 10 sekund na zaslonu ne izvedete nobenega ukrepa, se ta preklopi nazaj v nadrejeni meni ali neposredno na prikaz stanja.

4.1 Krmarjenje in razlaga simbolov

Na slikah se uporablja različne simbole za krmarjenje z zaslonom. Ti simboli so opisani v preglednici v nadaljevanju.

Simbol	Opis
	Pritisnite navigacijsko puščico naprej: V meniju se pomaknete za en korak naprej.
	Pritisnite navigacijsko puščico nazaj: V meniju se pomaknete za en korak nazaj.
	Navigacijsko puščico pritisnite večkrat zapored: V meniju se pomaknite do želene funkcije.
	Pritisnite simbol za potrditev: Aktiviranje/deaktiviranje funkcije. Odprite podmeni.
Back	**Pritisnite simbol za potrditev v povezavi s simbolom za premik nazaj:** Pomaknite se za eno raven menija nazaj.
	Puščica z uro: Do naslednjega prikaza na zaslonu traja več kot 10 sekund.
2s 5s 10s	**Puščica z navedbo ure:** Do naslednjega prikaza na zaslonu traja navedeni čas.
	Odprite simbol »nastavitveni meni«: Premaknete se do nastavitvenega menija in odprite nastavitveni meni. Če je potrebno: V nastavitvenem meniju se pomaknite do želene funkcije. (glejte 4.2.1 Odprite nastavitveni meni)
	Odprite simbol »napredni meni«: Premaknete se do naprednega menija in odprite napredni meni. Če je potrebno: V naprednem meniju se pomaknite do želene funkcije. (glejte 4.2.2 Odprite napredni meni)
V 10 sekundah ni nobenega dejanja	Če 10 sekund na zaslonu ne izvedete nobenega ukrepa, se ta preklopi nazaj v nadrejeni meni ali neposredno na prikaz stanja.
Zaprite in znova odprite vrata.	Če zaprete in takoj zopet odprete vrata, se prikaz preklopi naravnost nazaj na prikaz stanja.

Opomba: Slike zaslona so prikazane z angleškimi izrazi.

4.2 Meniji

Funkcije naprave so razporejene v različne menije.

Meni	Opis
Glavni meni	Ko napravo vklopite, se samodejno znajdete v glavnem meniju. Od tukaj se pomikate do najpomembnejših funkcij naprave, nastavitvenega menija in naprednega menija.
Settings Nastavitveni meni	Nastavitveni meni vsebuje nadaljnje funkcije naprave za nastavljanje vaše naprave. (glejte 4.2.1 Odprite nastavitveni meni)
Napredni meni	Napredni meni vsebuje posebne funkcije naprave za nastavljanje vaše naprave. Dostop do razširjenega menija je zaščiten s številčno kodo **1 5 1**. (glejte 4.2.2 Odprite napredni meni)

4.2.1 Odprite nastavitveni meni

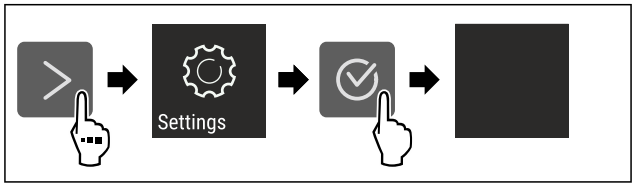

Fig. 27 Simbolična slika

▶ Izvedite korake, ki so prikazani na sliki.
▷ Nastavitveni meni je odprt.
▶ Če je potrebno: Pomaknite se do želene funkcije.

4.2.2 Odprite napredni meni

Fig. 28

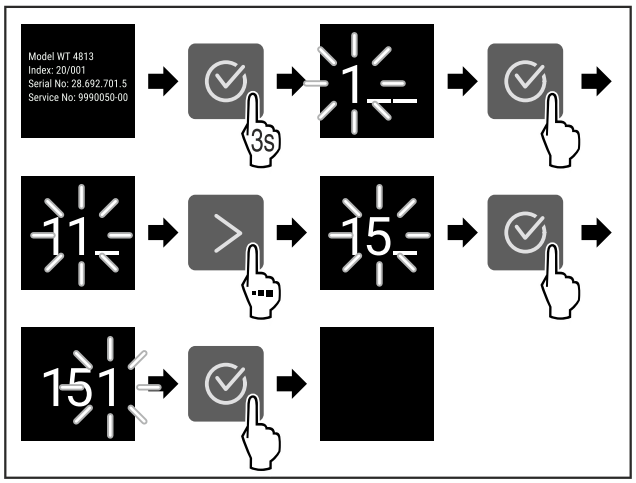

*Fig. 29 Simbolična slika, dostop s številčno kodo **151***

▶ Izvedite korake, ki so prikazani na sliki.
▷ Napredni meni je odprt.
▶ Če je potrebno: Pomaknite se do želene funkcije.

*** v odvisnosti od modela in opreme**

4.3 Način spanja

Če se zaslona ne dotaknete 1 minuto, se preklopi način spanja. V načinu spanja je svetlost prikazovanja zatemnjena.

4.3.1 Izhod iz načina spanja

▶ Pritisnite katero koli tipko za krmarjenje.
▷ Način spanja se konča.

5 Zagon

5.1 Vklop naprave (prvi zagon)

Zagotovite, da so izpolnjeni naslednji predpogoji:

❑ Naprava je postavljena in priključena v skladu z navodili za montažo.
❑ Vsi lepilni trakovi, samolepilne in zaščitne folije ter transportna varovala v napravi in na njej so odstranjeni.
❑ Vsi reklamni elementi so odstranjeni iz predalov.
❑ Način delovanja zaslona Touch poznate. (glejte 4 Način delovanja zaslona Touch)

Napravo vklopite na zaslonu Touch:

▶ Če je zaslon v načinu spanja: Pritisnite simbol za potrditev.
▶ Izvedite korake, ki so prikazani na sliki.

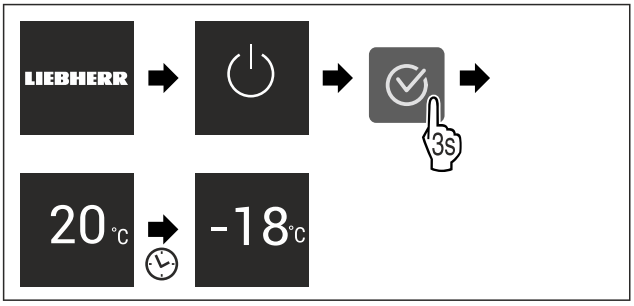

Fig. 30 Simbolična slika

▷ Prikaže se prikaz stanja.
▷ Naprava hladi na tovarniško nastavljeni temperaturi.
▷ Naprava se zažene v demonstracijskem načinu (prikaže se prikaz stanja z napisom DEMO): Če je naprava v demonstracijskem načinu, ga lahko deaktivirate v naslednjih 5 minutah. (glejte Demonstracijski način)

Nadaljnje informacije:

- Zaženite EasyTwist-Ice. (glejte 5.2 Zagon EasyTwist-Ice*) *
- Zaženite SmartDevice. (glejte 2.3 SmartDevice*) in (glejte WLAN) *

Nasvet
Proizvajalec priporoča:
▶ **Zamrznjena živila** vložite pri -18 °C ali nižji temperaturi.
▶ Upoštevajte nasvete za shranjevanje. (glejte 6.1 Nasveti za shranjevanje)

Nasvet
Sie erhalten Zubehör im Liebherr-Hausgeräte-Shop unter go.liebherr.com/47wtc4.

5.2 Zagon EasyTwist-Ice*

Če je vaš aparat opremljen z napravo EasyTwist-Ice, morate **pred prvo uporabo** očistiti EasyTwist-Ice.

Zagotovite, da so izpolnjeni naslednji predpogoji:

❑ Aparat je v celoti priključen.

▶ Očistite EasyTwist-Ice. (glejte 10.3.5 Čiščenje modula EasyTwist-Ice*)
▶ Napolnite rezervoar za vodo. (glejte Polnjenje rezervoarja za vodo)

6 Skladiščenje

6.1 Nasveti za shranjevanje

OPOZORILO
Nevarnost požara zaradi električnih naprav!
Če v prostoru za živila za svojo napravo uporabljate tudi električne naprave, lahko te povzročijo požar.
▶ V prostoru za živila za napravo ne uporabljajte drugih električnih naprav, razen če tega ne priporoči proizvajalec.

Nasvet
Poraba energije narašča in moč hlajenja se niža, če ni dovolj prezračevanja.
▶ Zračne reže morajo biti vedno proste.

Upoštevajte naslednje smernice za shranjevanje:

- Živila dobro zapakirajte.
- Živila hranite na razdalji, da lahko zrak dobro kroži.
- Živila shranjujte skladno s podatki na embalaži.
- Vedno upoštevajte minimalni rok trajanja, ki je naveden na embalaži.

Nasvet
Zaradi neupoštevanja teh pogojev se lahko živila pokvarijo.

6.2 Zamrzovalni prostor

Tukaj se pri –18 °C vzpostavijo suhi, ledeno hladni klimatski pogoji shranjevanja. Ledeno hladni pogoji za shranjevanje so primerni za shranjevanje globoko zamrznjenih in zamrznjenih živil za več mesecev, za pripravo ledenih kock ali za zamrzovanje svežih živil.

6.2.1 Zamrzovanje živil

Količina, ki jo zamrzujete

V 24 urah lahko naenkrat zamrznete največ toliko svežih živil, kot je navedeno na napisni ploščici (glejte 11.5 Nazivna ploščica) pod »Kapaciteta zamrzovanja ... kg/24h«.

Da lahko živila hitro zamrznejo do jedra, upoštevajte naslednje količine na pakiranje:

- Sadje, zelenjava do 1 kg
- Meso do 2,5 kg

Zamrzovanje živil s SuperFrost

Glede na količino, ki jo boste zamrznili, lahko pred zamrzovanjem aktivirate SuperFrost da dosežete nižje temperature zamrzovanja. (glejte SuperFrost)
▶ Funkcijo SuperFrost aktivirajte, ko je količina zamrznjenih živil večja od pribl. 2 kg.

Čas, ob katerem aktivirate funkcijo SuperFrost, je odvisen od količine, ki jo zamrzujete:

Količina, ki jo zamrzujete	Čas aktiviranja funkcije SuperFrost
majhne količine, ki jih zamrzujete	Funkcijo SuperFrost aktivirajte približno 6 ur pred zamrzovanjem. Takoj, ko naprava samodejno deaktivira funkcijo SuperFrost, lahko razporedite živila.
največja količina za zamrzovanje	Funkcijo SuperFrost aktivirajte približno 24 ur pred zamrzovanjem. Takoj, ko naprava samodejno deaktivira funkcijo SuperFrost, lahko razporedite živila.

Razporeditev živil

POZOR
Nevarnost poškodb zaradi črepinj!*
Steklenice in pločevinke lahko pri zamrzovanju počijo. To velja predvsem za napitke z ogljikovo kislino.
▶ Steklenice in pločevinke s pijačami lahko zamrzujete le, če ste v aplikaciji SmartDevice aktivirali funkcijo Bottle-Timer.

Količina, ki jo zamrzujete	Razporeditev živil
majhne količine, ki jih zamrzujete	Zapakirana živila razporedite po najvišjem predalu. Če je mogoče, razporedite živila zadaj v predalu, blizu zadnje stene.
največja količina za zamrzovanje	Zapakirana živila razporedite po vseh predalih, vendar v spodnji predal razporedite le že zamrznjena živila. Če je mogoče, razporedite živila zadaj v predalu, blizu zadnje stene.

6.2.2 Odtajanje živil

OPOZORILO
Nevarnost zaradi zastrupitve z živili!
▶ Odtajanih živil ne zamrzujte ponovno.
▶ Odtajana živila pripravite čim prej.

Živila lahko odtajate na različne načine:
- v hladilnem aparatu
- v mikrovalovni pečici
- v pečici/ventilatorski pečici
- na sobni temperaturi

▶ Ven vzemite samo toliko živil, kot jih potrebujete.

6.2.3 Zamrzovalni pladenj*

S pladnjem za zamrzovanje lahko zamrznete jagodičevje, zelišča, zelenjavo in druga drobna zamrznjena živila, ne da bi ta zmrznila skupaj. Zamrznjena živila ohranijo svojo obliko in kasnejše razdeljevanje na porcije je lažje.

Poleg tega lahko na pladnju za zamrzovanje prostorsko varčno hranite hladilne vložke.*
▶ Nepakirana živila porazdelite na pladnju za zamrzovanje medsebojno ločena.

6.3 Časi hranjenja živil

Navedeni časi hranjenja so orientacijske vrednosti.

Pri živilih s podatkom o minimalnem roku trajanja velja vedno datum, natisnjen na embalaži.

Orientacijske vrednosti za trajanje hranjenja različnih živil		
Sladoled	pri -18 °C	2 do 6 mesecev
Klobase, šunka	pri -18 °C	2 do 3 mesecev
Kruh, pecivo	pri -18 °C	2 do 6 mesecev
Divjačina, svinjina	pri -18 °C	6 do 9 mesecev
Ribe, mastne	pri -18 °C	2 do 6 mesecev
Ribe, puste	pri -18 °C	6 do 8 mesecev
Sir	pri -18 °C	2 do 6 mesecev
Perutnina, govedina	pri -18 °C	6 do 12 mesecev
Sadje, zelenjava	pri -18 °C	6 do 12 mesecev

7 Varčevanje z energijo

- Vedno pazite na dobro prezračevanje in odzračevanje. Zračnih odprtin oz. mrež ne pokrivajte.
- Zračne reže ventilatorja morajo biti vedno proste.
- Naprave ne postavljajte na mesta, ki so neposredno izpostavljena sončnim žarkom, poleg ogrevalnih in podobnih naprav.
- Če napravo postavite neposredno ob pečico, se poraba energije lahko malo poviša. To je odvisno od trajanja uporabe in intenzivnosti uporabe pečice.
- Poraba energije je odvisna od pogojev namestitve npr. od temperature okolice . Če je temperatura okolice višja, se lahko poraba energije poveča.
- Aparat čim prej spet zaprite.
- Kolikor nižjo temperaturo nastavite, toliko večja bo poraba energije.
- Vsa živila hranite dobro zapakirana in pokrita. Tvorjenje sreža se prepreči.
- Vstavljanje toplih jedi: počakajte, da se najprej ohladijo na sobno temperaturo.

8 Upravljanje

8.1 Elementi za upravljanje in prikaz

8.1.1 Prikazovalnik Status

Fig. 31
(1) Prikazovalnik temperature

Prikazovalnik Status kaže nastavljeno temperaturo in predstavlja izhodni prikazovalnik. Od tam dalje se lahko premaknete do funkcij in nastavitev.

8.1.2 Prikazni simboli

Prikazni simboli informirajo o trenutnem stanju aparata.

Simbol	Stanje aparata
	Standby Aparat ali temperaturno območje je izklopljeno.
	Utripajoča številka Aparat deluje. Temperatura utripa, dokler ni dosežena nastavljena vrednost.
	Utripajoč simbol Aparat deluje. Nastavitev se izvaja.
	Oblaček se obnovi Funkcija se aktivira.

8.2 Funkcije naprave

8.2.1 Napotki za funkcije naprave

Funkcije naprave so tovarniško nastavljene tako, da je vaša naprava popolnoma funkcionalna.

Pred spreminjanjem, aktiviranjem ali deaktiviranjem funkcij naprave se prepričajte, da so izpolnjeni naslednji pogoji:

❑ Prebrali in razumeli ste opise za delo s funkcijami na zaslonu. (glejte 4 Način delovanja zaslona Touch)
❑ Spoznali ste se z upravljanjem in prikazovalnimi elementi svoje naprave.

Izklop in vklop naprave

S to funkcijo izklopite in vklopite celotno napravo.

Izklop naprave

Ko napravo izklopite, ostanejo pred tem opravljene nastavitve shranjene.

Zagotovite, da so izpolnjeni naslednji predpogoji:

❑ Navodila za ravnanje (glejte 12 Zaustavljanje delovanja) so izvedena.

Fig. 32

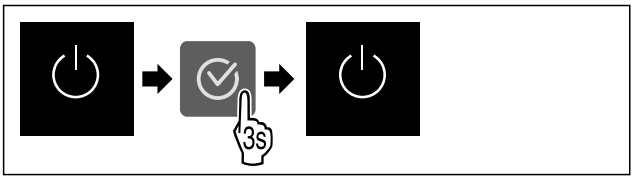

Fig. 33

▶ Izvedite korake, ki so prikazani na sliki.
▷ Naprava je izklopljena.
▷ Na zaslonu se prikaže simbol pripravljenosti.
▷ Zaslon postane črn.

Vklop naprave

Če je zaslon v načinu spanja:

▶ Pritisnite katero koli tipko za krmarjenje.

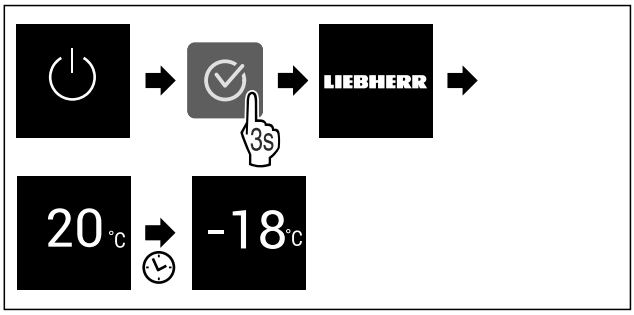

Fig. 34 Simbolična slika

▶ Izvedite korake, ki so prikazani na sliki.
Če se naprava zažene v demonstracijskem načinu:
▶ Deaktivirajte demonstracijski način. (glejte Deaktivirajte demonstracijski način)
▷ Naprava je vklopljena.
▷ Prej opravljene nastavitve so ohranjene.
▷ Naprava hladi na nastavljeno ciljno temperaturo.

-18 °C Temperatura

S to funkcijo nastavljate temperaturo.

Temperatura je odvisna od naslednjih dejavnikov:

- Pogostosti odpiranja vrat
- Trajanje odpiranja vrat
- Temperatura prostora na mestu postavitve naprave
- Vrsta, temperatura in količina živil

Zamrzovalni prostor	Tovarniško nastavljena temperatura	Priporočena nastavitev
-18 °C	-18 °C	-18 °C

Nastavitev temperature

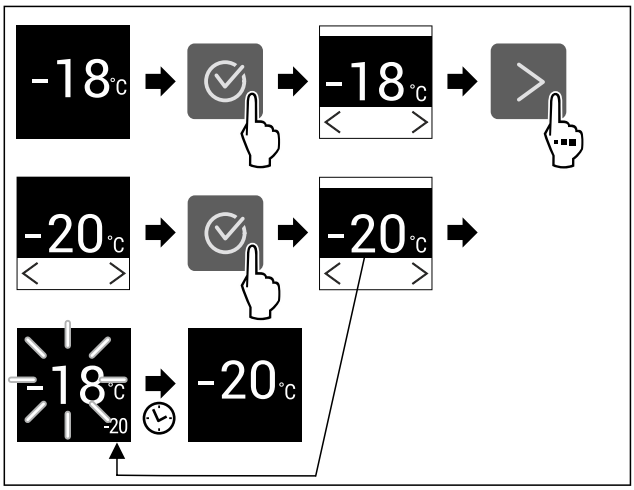

Fig. 35 Simbolična slika

▶ Izvedite korake, ki so prikazani na sliki.
▷ Temperatura je nastavljena.

SuperFrost

S to funkcijo aktivirate ali deaktivirate funkcijo SuperFrost. Če aktivirate funkcijo SuperFrost, naprava poveča moč zamrzovanja. S tem dosežete nižje temperature zamrzovanja.

Uporaba:

- Hitro zamrzovanje svežih živil do jedra.

S tem se zagotovi ohranitev hranilne vrednosti, videza in okusa živil.
- Povečanje hladilne rezerve v vloženem zamrznjenem živilu, preden se aparat odtali.

Ko je funkcija aktivirana, naprava deluje z večjo močjo. Pri tem se lahko glasnost delovanja naprave začasno poveča, hkrati se poveča tudi poraba energije.

Če so vrata odprta predolgo, ker npr. vnašate živila, aparat samodejno preveri, ali je dejanska temperatura v aparatu enaka temperaturi, nastavljeni na aparatu. Če razlika presega določeno vrednost, se aparat samodejno močneje hladi. Zaradi tega je lahko temperatura, prikazana na zaslonu, višja od temperature v aparatu. To je normalno in ne predstavlja napačnega delovanja vašega aparata.*

Aktiviranje funkcije SuperFrost

Zagotovite, da so izpolnjeni naslednji predpogoji:

❑ Količina za zamrzovanje in čas za aktiviranje funkcije SuperFrost sta upoštevana. (glejte Zamrzovanje živil s SuperFrost)

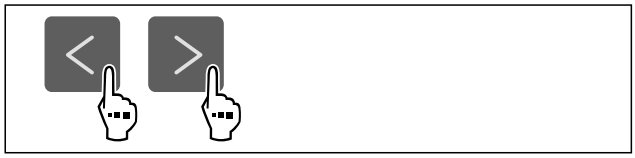

Fig. 36

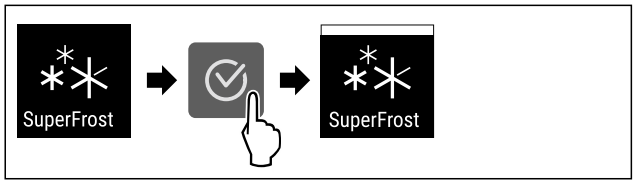

Fig. 37

▶ Izvedite korake, ki so prikazani na sliki.

-ali-

▶ Aktivirajte z aplikacijo SmartDevice.*

▷ SuperFrost je aktiviran.

Deaktiviranje funkcije SuperFrost

Funkcija SuperFrost se, odvisno od količine vloženih živil, samodejno deaktivira po 56 do 72 urah. Funkcijo SuperFrost lahko kadarkoli deaktivirate tudi ročno:

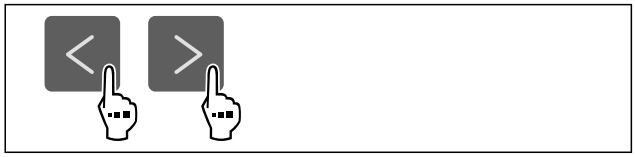

Fig. 38

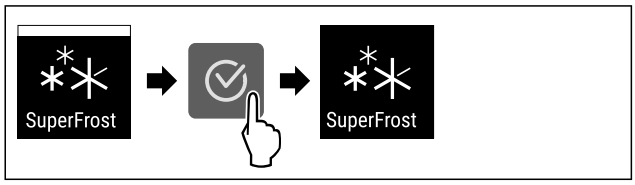

Fig. 39

▶ Izvedite korake, ki so prikazani na sliki.

-ali-

▶ Deaktvirajte z aplikacijo SmartDevice.*

▷ SuperFrost je deaktiviran.
▷ Naprava deluje naprej v običajnem načinu.
▷ Naprava se ohlaja na prej nastavljeno temperaturo.

PartyMode

S to funkcijo aktivirate ali deaktivirate PartyMode. Način PartyMode aktivira različne funkcije, ki so uporabne pri zabavi.

PartyMode aktivira naslednje funkcije:

- SuperFrost (glejte SuperFrost)

Vse navedene funkcije lahko nastavite individualno in fleksibilno. Ko PartyMode deaktivirate, se vse spremembe zavržejo.

Ko je funkcija aktivirana, naprava deluje z večjo močjo hlajenja. Pri tem se lahko glasnost delovanja naprave začasno poveča, hkrati se poveča tudi poraba energije.

Aktiviranje PartyMode

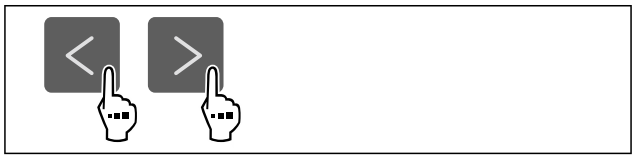

Fig. 40

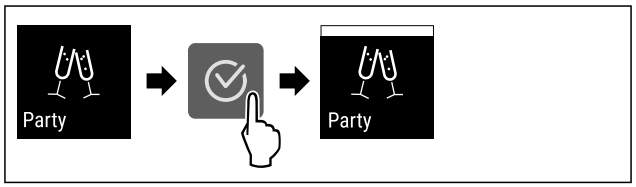

Fig. 41

▶ Izvedite korake, ki so prikazani na sliki.
▷ PartyMode in pripadajoče funkcije so aktivirani.
▷ Trenutna temperatura utripa, dokler ciljna temperatura ni dosežena.

Deaktiviranje PartyMode

PartyMode se samodejno deaktivira po 24 urah. PartyMode lahko kadarkoli deaktivirate tudi ročno:

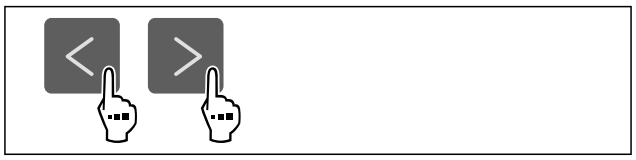

Fig. 42

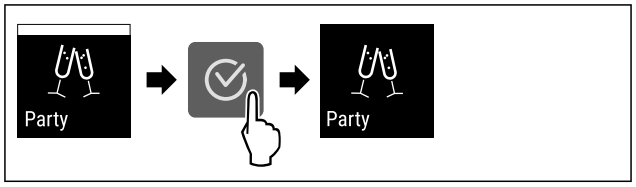

Fig. 43

▶ Izvedite korake, ki so prikazani na sliki.
▷ PartyMode je deaktiviran.
▷ Naprava se ohlaja na prej nastavljeno temperaturo: Trenutna temperatura utripa, dokler ciljna temperatura ni dosežena.

SabbathMode

S to funkcijo aktivirate ali deaktivirate SabbathMode. Ko aktivirate to funkcijo, se nekatere elektronske funkcije izklopijo. Vaša naprava s tem izpolnjuje verske zahteve glede judovskih praznikov, kot npr. na Sabat in izpolnjuje certifikat Kosher STAR-K.

*** v odvisnosti od modela in opreme**

Stanje naprave pri aktivnem SabbathMode
Prikaz stanja neprestano prikazuje SabbathMode.
Vse funkcije na zaslonu, razen **funkcije Deaktiviranje SabbathMode**, so zaklenjene.
Aktivne funkcije ostanejo aktivirane.
Ko zaprete vrata, ostane zaslon svetel.
Opomniki se ne izvajajo. Nastavljeni časovni interval se ustavi.
Opomniki in opozorila niso prikazani.
Ni alarma na vratih.
Ni alarma za temperaturo.
Cikel odtajanja deluje le ob določenem času brez upoštevanja uporabe aparata.
Po izpadu toka aparat samodejno preklopi nazaj v SabbathMode.

Stanje naprave

Nasvet
Ta aparat ima potrdilo inštituta »Institute for Science and Halacha«. (www.machonhalacha.co.il)

Seznam aparatov s certifikatom STAR-K najdete na spletnem mestu www.star-k.org/appliances.

Aktiviranje SabbathMode

OPOZORILO
Nevarnost zastrupitve zaradi pokvarjenih živil!
Če ste aktivirali način SabbathMode in pride do izpada električnega toka, se na prikazu stanja ne prikaže obvestilo o izpadu električnega toka. Ko je izpad električnega toka končan, aparat deluje naprej v načinu SabbathMode. Zaradi izpada električnega toka se lahko živila pokvarijo in povzročijo zastrupitev, če jih užijete.
Po izpadu električnega toka:
▶ Živil, ki so bila zamrznjena in odtaljena, ne uživajte.

Fig. 44

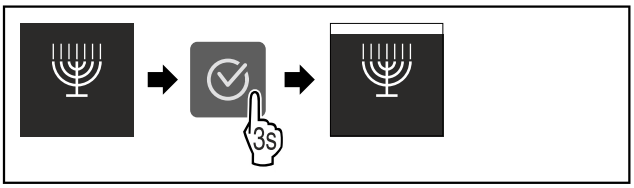

Fig. 45
▶ Izvedite korake, ki so prikazani na sliki.
▷ SabbathMode je aktiviran.
▷ Prikaz stanja neprestano prikazuje SabbathMode.

Deaktiviranje SabbathMode

SabbathMode se samodejno deaktivira po 80 urah. SabbathMode lahko kadarkoli deaktivirate tudi ročno:

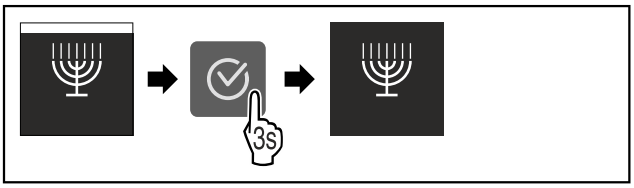

Fig. 46
▶ Izvedite korake, ki so prikazani na sliki.
▷ SabbathMode je deaktiviran.

E-Saver

S to funkcijo aktivirate ali deaktivirate varčni način. Ko aktivirate varčni način, se poraba energije zniža, temperatura v napravi pa se poviša. Živila ostanejo sveža, vendar se skrajša rok trajanja.

Temperaturno območje	Priporočena nastavitev (glejte Nastavitev temperature)	Temperatura pri aktivni funkciji E-Saver
-18 °C	-18 °C	-16 °C

Temperature

Aktiviranje funkcije E-Saver

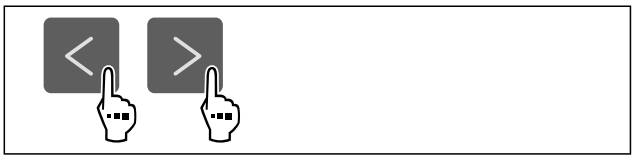

Fig. 47

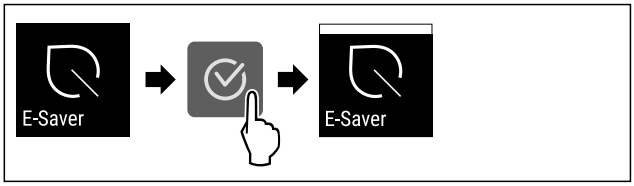

Fig. 48
▶ Izvedite korake, ki so prikazani na sliki.
▷ Varčni način je aktiviran.

Deaktiviranje funkcije E-Saver

Fig. 49

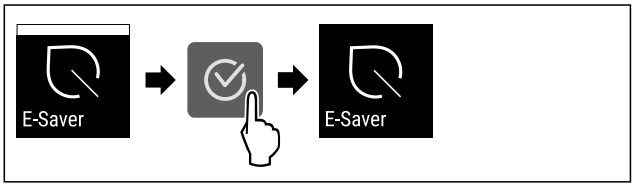

Fig. 50
▶ Izvedite korake, ki so prikazani na sliki.
▷ Varčni način je deaktiviran.

Blokada vnosa

S to funkcijo aktivirate ali deaktivirate blokado vnosa. Blokada vnosa preprečuje, da bi napravo pomotoma upravljali npr. otroci.

Uporaba:
- Preprečitev nenamernega spreminjanja funkcij.
- Preprečitev izklopa naprave.
- Preprečitev nenamerne nastavitve temperature.

Aktiviranje blokade vnosa

Ko aktivirate blokado vnosa, lahko še naprej navigirate v menijih, vendar ne morete izbrati druge funkcije ali spreminjati funkcij.

Fig. 51

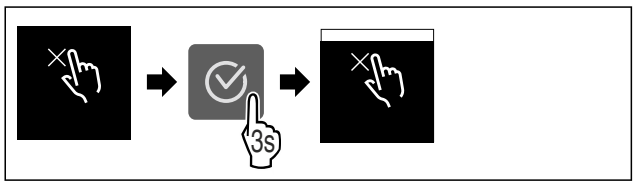

Fig. 52

▶ Izvedite korake, ki so prikazani na sliki.
▷ Blokada vnosa je aktivirana.

Deaktiviranje blokade vnosa

Fig. 53

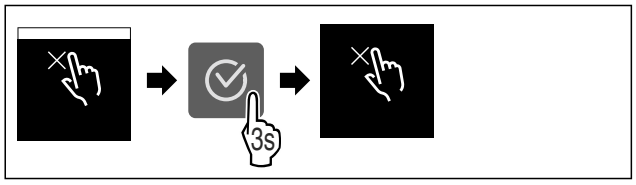

Fig. 54

▶ Izvedite korake, ki so prikazani na sliki.
▷ Blokada vnosa je deaktivirana.

°C/°F Temperaturna enota

S to funkcijo nastavljate temperaturno enoto. Kot temperaturno enoto lahko nastavite stopinje Celzija ali stopinje Fahrenheita.

Nastavitev temperaturne enote

Fig. 55

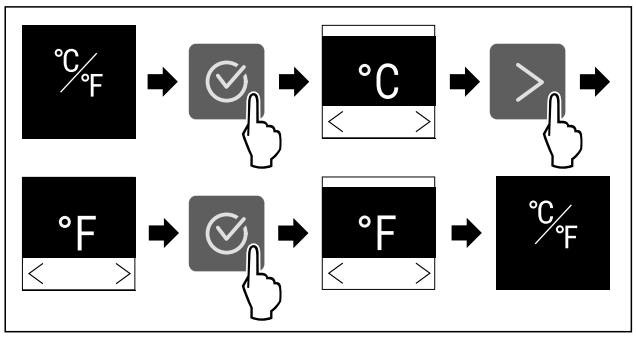

Fig. 56 Simbolična slika: Preklop s stopinj Celzija na stopinje Fahrenheita.

▶ Izvedite korake, ki so prikazani na sliki.
▷ Temperaturna enota je nastavljena.

Svetlost zaslona

S to funkcijo nastavljate stopnje svetlosti zaslona.

Nastavite lahko naslednje stopnje svetlosti:

- 40 %
- 60 %
- 80 %
- 100 % (privzeta nastavitev)

Nastavitev svetlosti

Fig. 57

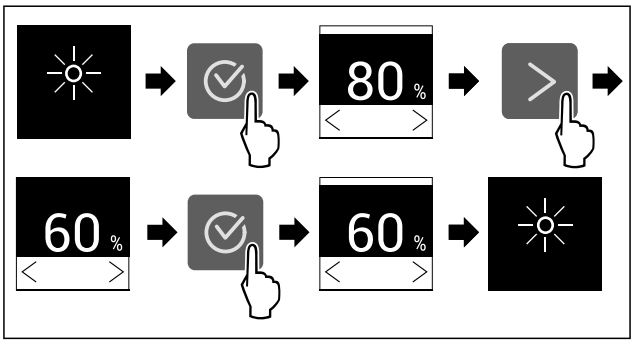

Fig. 58 Simbolična slika: Preklop z 80 % na 60 %.

▶ Izvedite korake, ki so prikazani na sliki.
▷ Svetlost je nastavljena.

WLAN

S to funkcijo lahko svoj aparat povežete v omrežje WLAN. Potem ga lahko prek aplikacije SmartDevice upravljate na mobilni končni napravi. S to funkcijo lahko prekinete ali ponastavite povezavo WLAN.

Če želite svoj aparat povezati v omrežje WLAN, potrebujete SmartDeviceBox.*

Več informacij o SmartDevice: (glejte 2.3 SmartDevice*)

Nasvet
Funkcija SmartDevice ni na voljo v naslednjih državah: Rusija, Belorusija, Kazahstan.

Možnosti SmartDeviceBox ne morete uporabljati.*

Prva vzpostavitev povezave WLAN*

Zagotovite, da so izpolnjeni naslednji predpogoji:

❑ SmartDeviceBox je kupljen in vstavljen. (glejte 2.3 SmartDevice*) *
❑ Aplikacija SmartDevice je nameščena (glejte apps.home.liebherr.com).
❑ Registracija v aplikacijo SmartDevice je končana.

Fig. 59

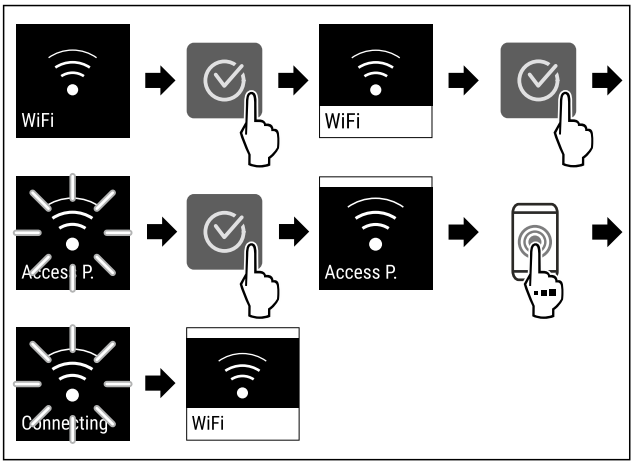

Fig. 60

▶ Izvedite korake, ki so prikazani na sliki.

▷ Povezava je vzpostavljena.

Prekinitev povezave WLAN

Fig. 61

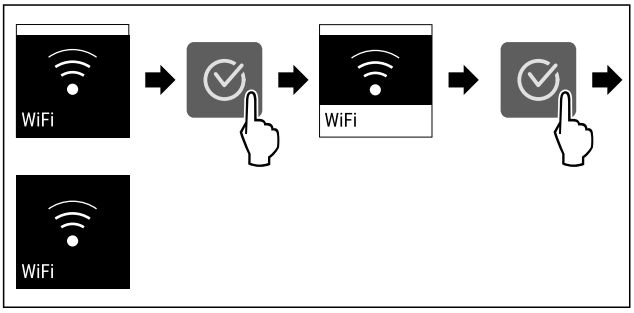

Fig. 62

▶ Izvedite korake, ki so prikazani na sliki.

▷ Povezava je prekinjena.

Ponastavitev povezave WLAN

Fig. 63

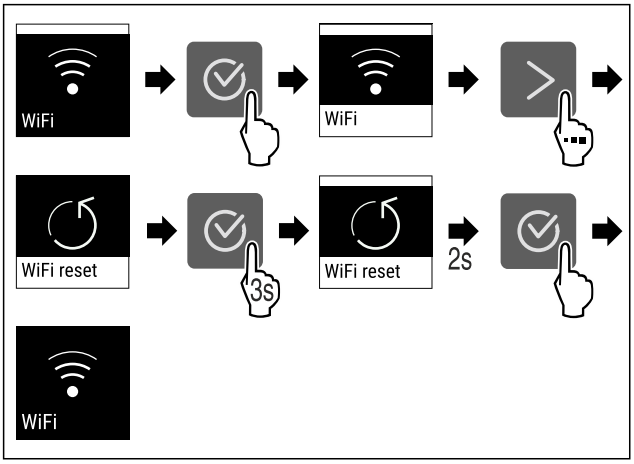

Fig. 64

▶ Izvedite korake, ki so prikazani na sliki.

▷ Povezava WLAN in druge nastavitve WLAN so ponastavljene na tovarniške nastavitve.

Prikaz informacij o povezavi WLAN

Fig. 65

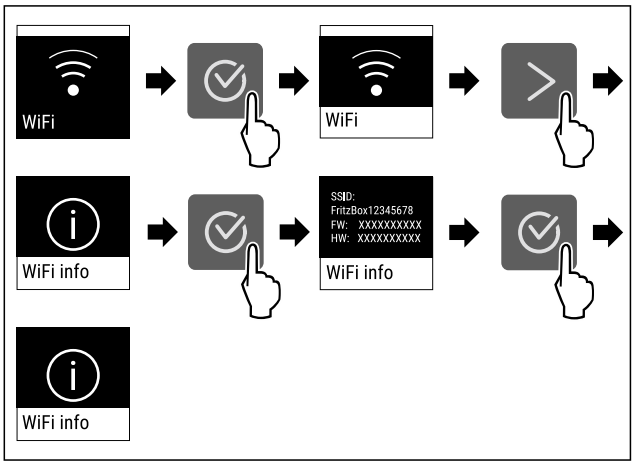

Fig. 66

▶ Izvedite korake, ki so prikazani na sliki.

Podatki o napravi

S to funkcijo prikažete ime modela, indeks, serijsko številko in servisno številko naprave. Podatke o napravi potrebujete, ko stopite v stik s servisno službo. (glejte 11.4 Servisna služba)

S to funkcijo odprete tudi razširjeni meni. (glejte 4 Način delovanja zaslona Touch)

Prikaz informacij o napravi

Fig. 67

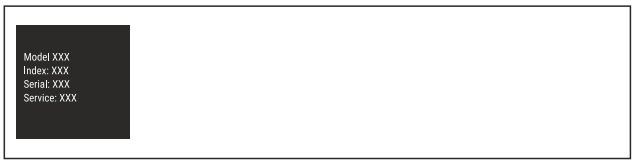

Fig. 68

▶ Izvedite korake, ki so prikazani na sliki.

▷ Na zaslonu so prikazane informacije o napravi.

Programska oprema

S to funkcijo prikažete različico programske opreme naprave.

Prikaz različice programske opreme

Fig. 69

Fig. 70

▶ Izvedite korake, ki so prikazani na sliki.
▷ Na zaslonu se prikaže različica programske opreme.

Zagon cikla odtajanja

S to funkcijo ročno zaženete samodejni cikel odtajanja, če se cikel odtajanja v primeru napake ne zažene samodejno.

Zagon cikla odtajanja

Fig. 71

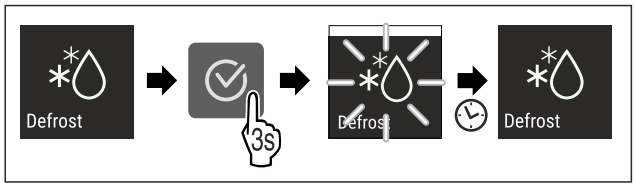

Fig. 72

▶ Izvedite korake, ki so prikazani na sliki.
▷ Cikel odtajanja je sprožen: Simbol utripa, dokler se cikel odtajanja ne konča samodejno.
▷ Ko se cikel odtajanja konča: Naprava deluje naprej v običajnem načinu.

Prekinitev cikla odtajanja

Cikel odtajanja se konča samodejno. Cikel odtajanja lahko prekinete kadar koli med postopkom odtajanja:

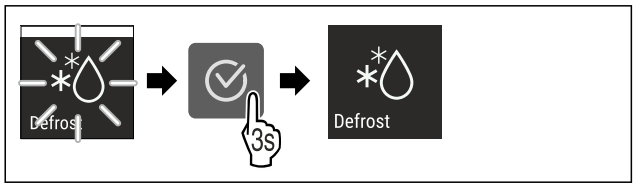

Fig. 73

▶ Izvedite korake, ki so prikazani na sliki.
▷ Cikel odtajanja je prekinjen.
▷ Naprava deluje naprej v običajnem načinu.

Alarm na vratih

S to funkcijo aktivirate ali deaktivirate alarm na vratih. Alarm na vratih se zasliši, če so vrata predolgo odprta. Alarm na vratih je ob dobavi aktiviran. Nastavite lahko, kako dolgo so vrata lahko odprta, preden se zasliši alarm na vratih.

Nastavite lahko naslednje vrednosti:

- 1 minuta
- 2 minuti
- 3 minute
- Izklop

Nastavitev alarma za vrata

Fig. 74

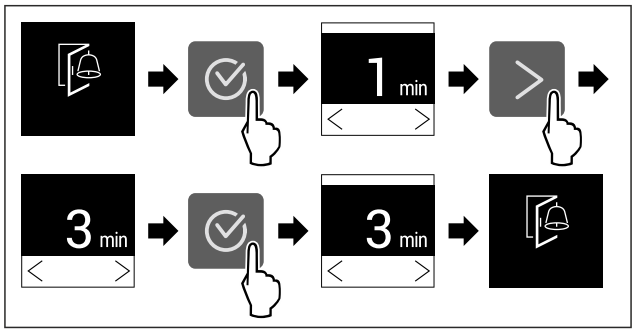

Fig. 75 Simbolična slika: Sprememba alarma na vratih z 1 minute na 3 minute.

▶ Izvedite korake, ki so prikazani na sliki.
▷ Alarm na vratih je nastavljen.

Deaktiviranje alarma na vratih

Fig. 77

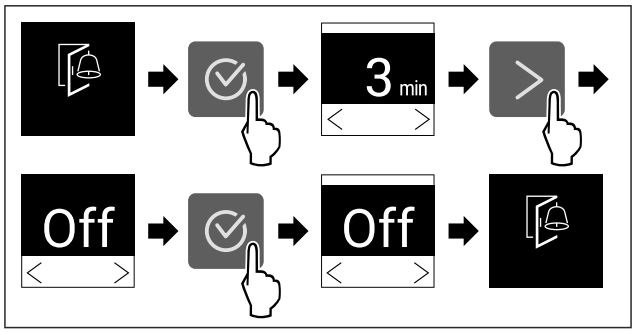

Fig. 78

▶ Izvedite korake, ki so prikazani na sliki.
▷ Alarm na vratih je deaktiviran.

Demonstracijski način

Demonstracijski način je posebna funkcija za trgovca, ki želi demonstrirati funkcije naprave. Če demonstracijski način aktivirate, so deaktivirane vse funkcije hladne tehnike.

Če vklopite svojo napravo in se na prikazovalniku stanja prikaže »Demo«, je demonstracijski način že aktiviran.

Če aktivirate demonstracijski način in ga nato zopet deaktivirate, se naprava ponastavi na tovarniške nastavitve. (glejte Ponastavitev na tovarniške nastavitve)

Aktivirajte demonstracijskega stanja

Fig. 79

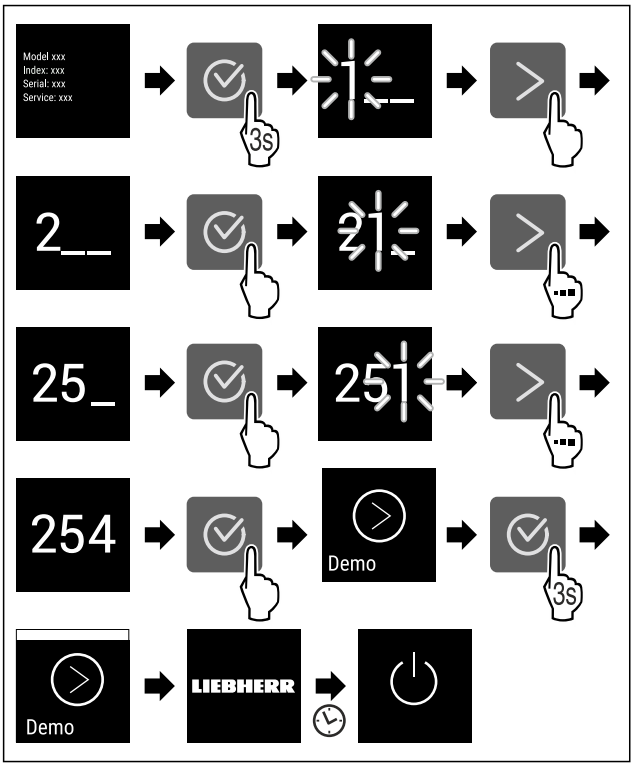

Fig. 80

▶ Izvedite korake, ki so prikazani na sliki.
▷ Demonstracijski način je aktiviran.
▷ Naprava je izklopljena.
▶ Vklopite napravo. (glejte 5.1 Vklop naprave (prvi zagon))
▷ Na prikazovalniku stanja se prikaže »DEMO«.

Deaktivirajte demonstracijski način

Fig. 81

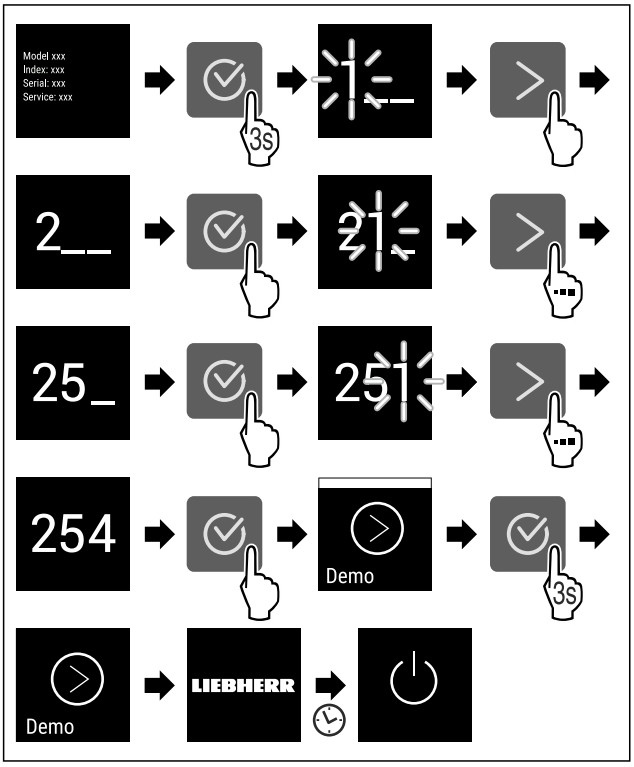

Fig. 82

▶ Izvedite korake, ki so prikazani na sliki.
▷ Demonstracijski način je deaktiviran.
▷ Naprava je izklopljena.
▶ Vklopite napravo. (glejte 5.1 Vklop naprave (prvi zagon))
▷ Naprava je ponastavljena na tovarniške nastavitve.

Ponastavitev na tovarniške nastavitve

S to funkcijo lahko vse nastavitve ponastavite nazaj na tovarniške nastavitve. Vse nastavitve, ki ste jih izvedli do sedaj, se ponastavijo v prvotno stanje.

Izvedba ponastavitve

Fig. 83

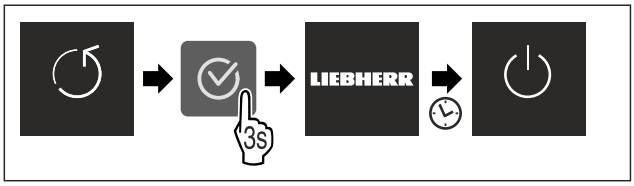

Fig. 84

▶ Izvedite korake, ki so prikazani na sliki.
▷ Naprava je ponastavljena.
▷ Naprava je izklopljena.
▶ Ponovno zaženite napravo. (glejte 5.1 Vklop naprave (prvi zagon))

8.3 Sporočila

Obstajata dve kategoriji sporočil:

Kategorija	Pomen
Opozorilo	Opozorila se prikažejo pri alarmu na vratih ali pri motnjah delovanja. Preprostejša opozorila lahko zaprete sami. Če pride do težjih motenj delovanja, se morate obrniti na servisno službo. (glejte 11.4 Servisna služba)
Opomnik	Opomniki opominjajo na splošne procese. Te procese lahko izvedete in tako zaprete sporočilo.

8.3.1 Pregled opozoril

Obnašanje naprave v primeru opozoril:

- Opozorilo se prikaže na zaslonu.
- Alarmni zvok se sproži z naraščajočo glasnostjo.

Sporočilo	Vzrok	Zapiranje sporočila
Alarm na vratih	Sporočilo se prikaže, če so vrata predolgo odprta.	Izvedite zahtevane korake. (glejte Alarm na vratih)

Sporočilo	Vzrok	Zapiranje sporočila
Alarm za izpad toka	Sporočilo se prikaže, ko se temperatura zamrzovanja zaradi prekinitve električnega napajanja poviša.	Izvedite zahtevane korake. (glejte Alarm za izpad toka)
Alarm za temperaturo	Sporočilo se prikaže, če temperatura zamrzovanja ne ustreza nastavljeni temperaturi.	Izvedite zahtevane korake. (glejte Alarm za temperaturo)
Napaka	Sporočilo se prikaže, če pride do napake naprave. Na določenem sestavnem delu naprave je prišlo do napake.	Izvedite zahtevane korake. (glejte Napaka)
WiFi Error * **Napaka WLAN***	Sporočilo se prikaže, če se naprava ni mogla povezati z omrežjem WLAN. (glejte Prva vzpostavitev povezave WLAN*) Sporočilo se prikaže samo pri prvem nastavljanju.*	Izvedite zahtevane korake. (glejte Napaka WLAN*) *

8.3.2 Zapiranje opozoril

Alarm na vratih

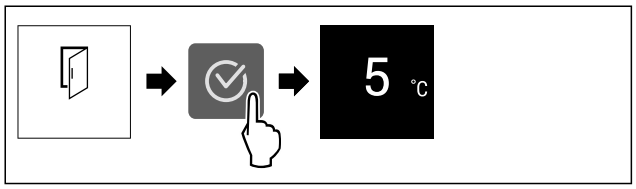

Fig. 85 Simbolična slika

▶ Izvedite korake, ki so prikazani na sliki.

-ali-

▶ Zaprite vrata.

▷ Prikaz preklopi nazaj na prikaz stanja.
▷ Aparat se hladi močneje, zaradi česar je lahko temperatura, prikazana na zaslonu, višja od temperature v aparatu.*
▷ Aparat je lahko hrupnejši.*

Nastavite lahko, kako dolgo so lahko vrata odprta, preden se sproži alarm na vratih. (glejte Nastavitev alarma za vrata)

Alarm za izpad toka

Ko se izpad električnega toka konča, se naprava samodejno ohladi na predhodno nastavljeno ciljno temperaturo, ne da bi prišlo do potrditve sporočila. Da bi sporočilo izginilo z zaslona, ga morate potrditi.

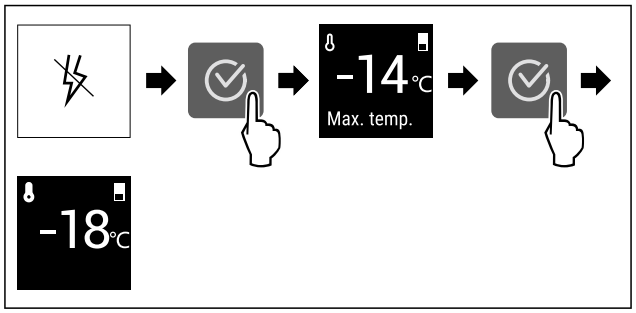

Fig. 86 Simbolična slika

▶ Pritisnite simbol za potrditev.
▷ Prikazana je najvišja temperatura zamrzovanja.
▷ Če je temperatura zamrzovanja nižja od −9 °C: Živila se lahko uživa še naprej.
Če se temperatura zamrzovanja poviša nad −9 °C:
▶ Preverite živila.
▶ Pritisnite simbol za potrditev.
▷ Prikaz preklopi nazaj na prikaz stanja: Prikazana sta trenutna in ciljna temperatura.

Alarm za temperaturo

Vzrok za razliko v temperaturi so lahko naslednji:

- Vstavili ste topla, sveža živila.
- Pri premeščanju in jemanju živil iz naprave je vanj priteklo preveč toplega zraka iz prostora.
- Dalj časa ni bilo toka.
- Naprava je pokvarjena.

▶ Odpravite vzrok.
▷ Naprava se ohlaja na prej nastavljeno ciljno temperaturo.

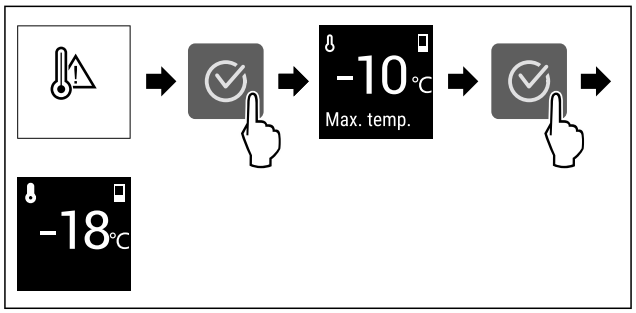

Fig. 87 Simbolična slika

▶ Pritisnite simbol za potrditev.
▷ Prikazana je najvišja temperatura zamrzovanja.
▷ Če je temperatura zamrzovanja nižja od −9 °C: Živila se lahko uživa še naprej.
Če se temperatura zamrzovanja poviša nad −9 °C:
▶ Preverite živila.
▶ Pritisnite simbol za potrditev.
▷ Prikaz preklopi nazaj na prikaz stanja: Prikazana sta trenutna in ciljna temperatura.

Napaka

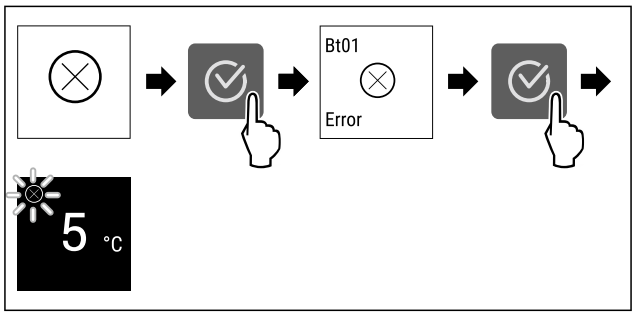

Fig. 88 Simbolična slika

▶ Pritisnite simbol za potrditev.
▷ Prikaže se koda napake.
▶ Zabeležite kodo napake.

*** v odvisnosti od modela in opreme**

▶ Pritisnite simbol za potrditev.
▷ Prikaz preklopi nazaj na prikaz stanja.
▶ Obrnite se na servisno službo. (glejte 11.4 Servisna služba)

Napaka WLAN*

▶ Preverite povezavo WLAN.
▶ Napravo ponovno povežite z omrežjem WLAN. (glejte WLAN)

8.3.3 Pregled opomnikov

Obnašanje naprave v primeru opomnikov:

- Opomnik se prikaže na zaslonu.
- Zasliši se alarmni zvok.

9 Oprema

9.1 Predali

Predale lahko odstranite za namene čiščenja.

Predale lahko odstranite, da uporabite VarioSpace.

Odstranjevanje in vstavljanje predalov se razlikujeta glede na izvlečni sistem. Vaš aparat je lahko opremljen z različnimi izvlečnimi sistemi.

Nasvet
Poraba energije narašča in moč hlajenja se niža, če ni dovolj prezračevanja.
▶ Spodnji predal pustite v aparatu.
▶ Prezračevalne reže ventilatorja na zadnji steni morajo vedno ostati proste.

9.1.1 Zgornji nagibni predal*

Ko izvlečete zgornji predal, se ta nagibne v smeri naprej. Tako imate boljši vpogled v predal. Funkcija je odvisna od višine aparata.

Odstranjevanje predala

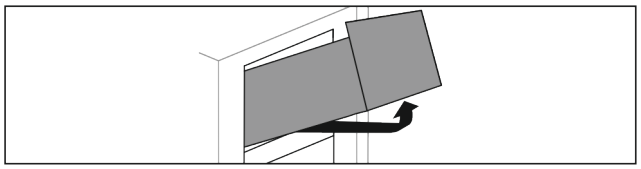

Fig. 89
▶ Predal izvlecite do omejevala.
▶ Predal spredaj dvignite.
▶ Predal dvignite od spodaj.
▶ Predal vzemite ven v smeri naprej.

Vstavljanje predala

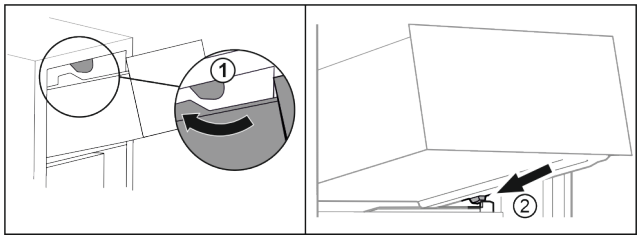

Fig. 90
▶ Predal speljite okrog zgornjih zaustavljalnikov. *Fig. 90 (1)*
▶ Predal postavite v poševnem položaju za spodnjimi zaustavljalniki na nastavek za posodo. *Fig. 90 (2)*
▶ Predal spustite.
▶ Potisnite ga proti zadnji strani.

9.1.2 Predal je nameščen na nastavek za posodo

Predal se premika neposredno na nastavku za posodo. Nima vodil.

Odstranjevanje predala

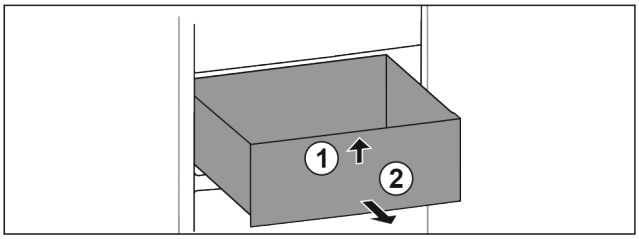

Fig. 91
▶ Predal izvlecite do omejevala.
▶ Predal spredaj dvignite. *Fig. 91 (1)*
▶ Predal vzemite ven v smeri naprej. *Fig. 91 (2)*

Vstavljanje predala

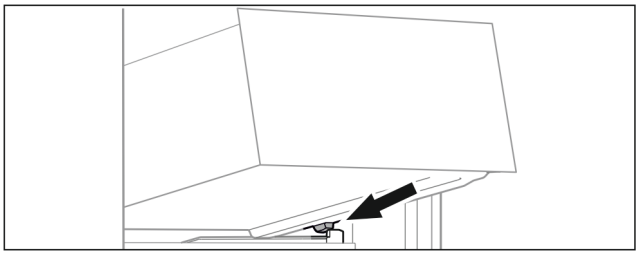

Fig. 92
▶ Predal postavite v poševnem položaju za zaustavljalniki na nastavek za posodo. (glejte Fig. 92)
▶ Predal spustite.
▶ Predal potisnite proti zadnji strani.

9.1.3 Spodnji predal

Predal je najnižji predal v aparatu. Premika se neposredno na nastavku za posodo. Nima vodil.

Odstranjevanje predala

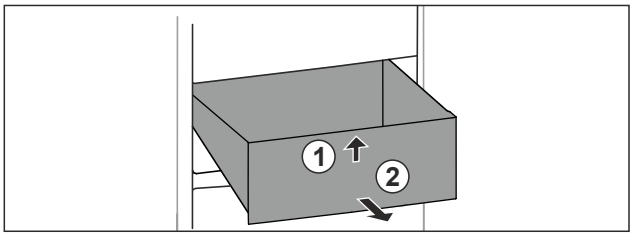

Fig. 93
▶ Predal izvlecite do omejevala.
▶ Predal spredaj dvignite. *Fig. 93 (1)*
▶ Predal vzemite ven v smeri naprej. *Fig. 93 (2)*

Vstavljanje predala

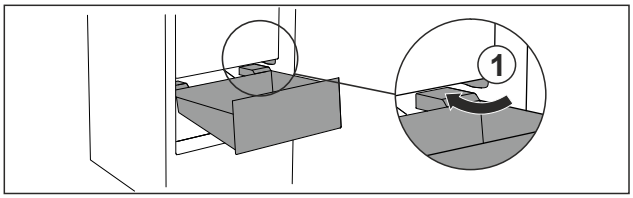

Fig. 94
▶ Predal speljite poševno okrog zaustavljalnikov *Fig. 94 (1)*.
▶ Predal spustite.
▶ Predal potisnite proti zadnji strani.

9.2 Steklene plošče

Stekleno ploščo pod predali lahko odstranite za namene čiščenja.

Stekleno ploščo pod predali lahko odstranite, da uporabite VarioSpace.

9.2.1 Odstranitev/vstavljanje steklene plošče

Zagotovite, da so izpolnjeni naslednji predpogoji:

❑ Steklena plošča pod predalom: Predal je odstranjen. (glejte 9.1 Predali)

Odstranjevanje steklene plošče

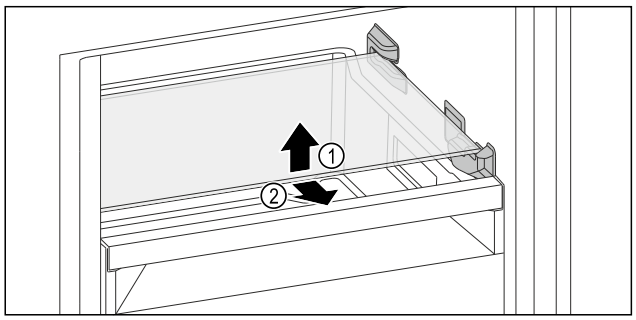

Fig. 95 Simbolična slika steklene plošče

▶ Stekleno ploščo dvignite v smeri naprej.
▶ Stekleno ploščo odstranite v smeri naprej.

Vstavljanje steklene plošče

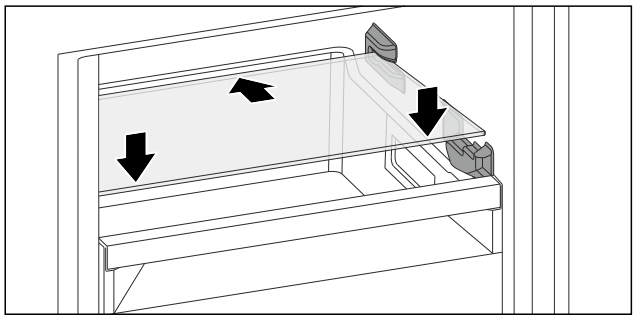

Fig. 96 Simbolična slika steklene plošče

▶ Stekleno ploščo postavite v poševnem položaju za zaustavljalniki.
▶ Stekleno ploščo spustite.
▶ Stekleno ploščo vstavite proti zadnji strani.

9.3 EasyTwist-Ice*

Z EasyTwist-Ice lahko pripravljate ledene kocke v količinah, ki so običajne za gospodinjstva. EasyTwist-Ice se oskrbuje z vodo prek rezervoarja za vodo.

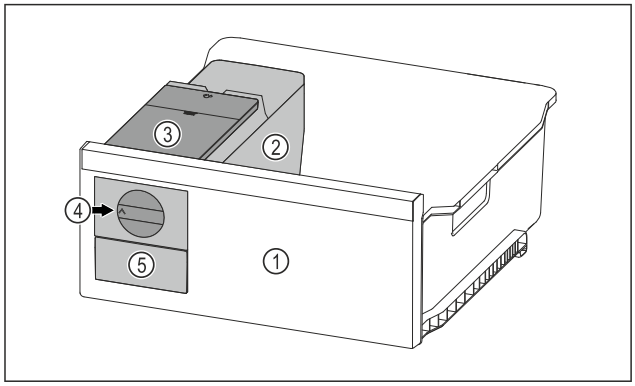

Fig. 97 Simbolična slika

(1) Predal za zamrzovanje z EasyTwist-Ice
(2) Telo s posodo za ledene kocke
(3) Rezervoar za vodo
(4) Vrtljivi gumb
(5) Predal za ledene kocke

Nasvet
Položaj predala za zamrzovanje z EasyTwist-Ice v napravi ne spremenite.

9.3.1 Priprava ledenih kock

Količina ledenih kock, ki jih lahko z EasyTwist-Ice pripravite v določenem času, je odvisna od zamrzovalne temperature naprave. Čim nižja je temperatura v napravi, tem več ledenih kock lahko pripravite.

Največja količina ledenih kock v posodi za ledene kocke:	20 ledenih kock
Največja kapaciteta predala za ledene kocke:	40 ledenih kock (ustreza dvema cikloma priprave ledenih kock)
Nadaljnje informacije za čas, potreben za proizvodnjo ledenih kock:	(glejte 11.1 Tehnični podatki)

Zagotovite, da so izpolnjeni naslednji predpogoji:

❑ Sestavni deli EasyTwist-Ice so očiščeni.

Polnjenje rezervoarja za vodo

OPOZORILO
Nevarnost zastrupitve zaradi onesnažene vode!
▶ Rezervoar za vodo napolnite le s pitno vodo.

OBVESTILO
Tekočine z vsebnostjo sladkorja!
Poškodovanje predala EasyTwist-Ice.
▶ Napolnite le s hladno pitno vodo.

Nasvet
Z uporabo filtrirane, dekarbonizirane vode dobite pitno vodo najboljše možne kakovosti, kar se tiče okusa, za nemoteno izdelavo ledenih kock.
Tako kakovost vode lahko dosežete s filtrom za namizno vodo, ki ga dobite v specializirani trgovini.
▶ Posodo za vodo napolnite le s filtrirano, dekarbonizirano pitno vodo.

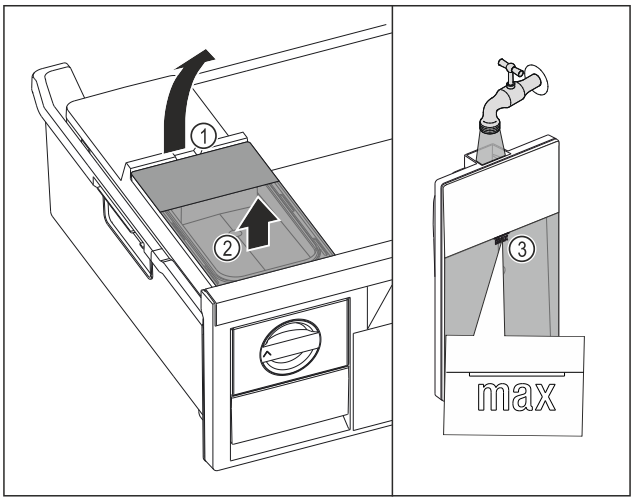

Fig. 98

▶ Predal za zamrzovanje izvlecite do konca.
▶ Dvignite rezervoar za vodo dvignite za izrez *Fig. 98 (1)*.
▶ Rezervoar za vodo odstranite v smeri navzgor. *Fig. 98 (2)*

*** v odvisnosti od modela in opreme**

▶ Rezervoar za vodo napolnite s pitno vodo do oznake *Fig. 98 (3)*.

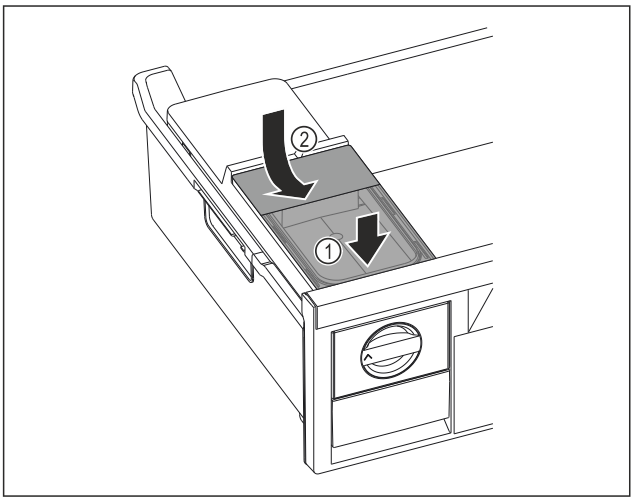

Fig. 99

▶ Rezervoar za vodo namestite spredaj. *Fig. 99 (1)*
▶ Zadaj rezervoar za vodo spustite. *Fig. 99 (2)*
▶ Vstavite predal za zamrzovanje.

Sproščanje ledenih kock

Zagotovite, da so izpolnjeni naslednji predpogoji:

❑ Potreben čas za pripravo ledenih kock je upoštevan. (glejte 11.1 Tehnični podatki)
❑ Predal za zamrzovanje je v celoti vstavljen.
❑ Predal je v celoti vstavljen.

▶ Vrtljivi gumb *Fig. 97 (4)* obrnite do konca v smeri urinih kazalcev.
▷ Kocke ledu iz posode za ledene kocke padajo v predal za ledene kocke *Fig. 97 (5)*.
Če iz posode za ledene kocke ne padejo vse ledene kocke:
▶ Vrtljivi gumb obrnite večkrat do konca v smeri urinih kazalcev.

9.4 VarioSpace

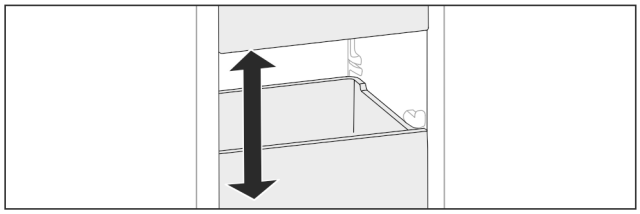

Fig. 100

Predale in steklene police lahko vzamete iz aparata. Tako boste sprostili prostor za velike kose živil, kot so perutnina, meso, veliki kosi divjačine ter visoke pekovske izdelke. Na ta način jih lahko zamrznete in nadalje pripravite v enem kosu.

▶ Upoštevajte meje obremenitve predalov in steklenih polic (glejte 11.1 Tehnični podatki) .

9.5 Hladilni element*

Hladilni elementi ob izpadu toka preprečijo, da bi temperatura prehitro narasla.

Hladilni elementi so v predalu.

Hladilne vložke lahko hranite v zamrzovalnem pladnju.*

9.5.1 Uporaba hladilnega elementa

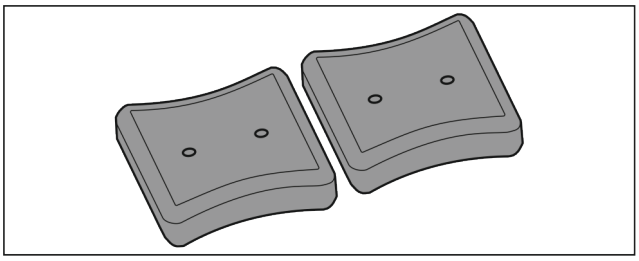

Fig. 101

Ko so hladilni elementi zamrznjeni:

▶ V zgornjem sprednjem predelu zamrzovalnika jih položite na zamrznjena živila.

10 Vzdrževanje

10.1 Demontaža/montaža izvlečnih sistemov

10.1.1 Napotki za razstavljanje

Izvlečne sisteme lahko razstavite za namene čiščenja. Vaš aparat je lahko opremljen z različnimi izvlečnimi sistemi.

Naslednji izvlečni sistemi so razstavljivi ali niso razstavljivi:

Izvlečni sistem	razstavljiv/ ni razstavljiv
Zgornji nagibni predal*	ni razstavljiv*
Predal je nameščen na nastavek za posodo	razstavljiv (glejte 10.1.2 Predal je nameščen na nastavek za posodo)
Najbolj spodnji predal	ni razstavljiv

10.1.2 Predal je nameščen na nastavek za posodo

Razstavljanje izvlečnega sistema

Zagotovite naslednje predpogoje:

❑ Predal je odstranjen. (glejte 9.1.2 Predal je nameščen na nastavek za posodo)

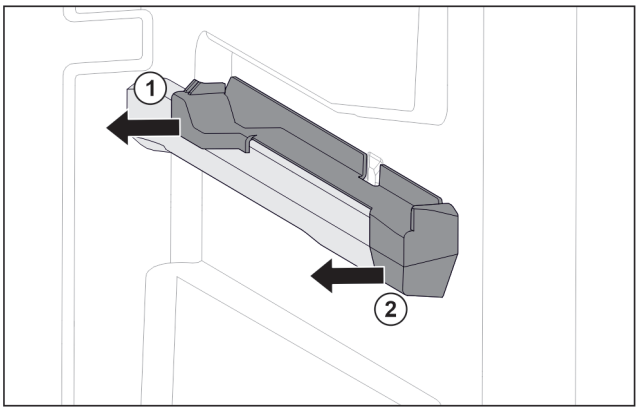

Fig. 102 Natični nastavek na desnemu nastavku za posodo

▶ Natični nastavek primite spodaj na zadnji strani.
▶ Natični nastavek zadaj izvlecite vstran. *Fig. 102 (1)*
▶ Natični nastavek spredaj izvlecite vstran. *Fig. 102 (2)*

Montaža izvlečnega sistema

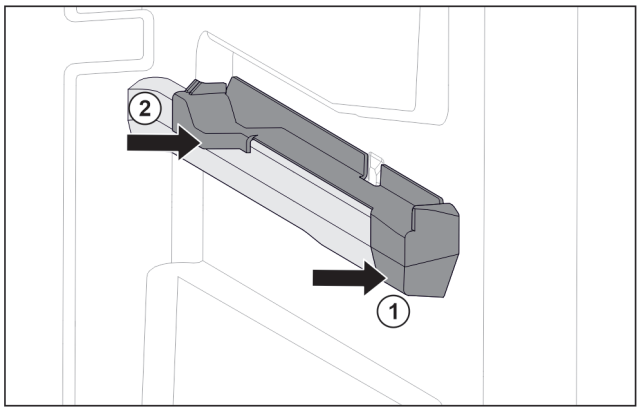

Fig. 103 Natični nastavek na desnemu nastavku za posodo

▶ Natični nastavek spredaj namestite na nastavek za posodo. *Fig. 103 (1)*
▶ Pritisnite natični nastavek zadaj. *Fig. 103 (2)*

10.2 Odtajanje naprave

10.2.1 Odtajanje predala s sistemom NoFrost

Odtajanje poteka samodejno s sistemom NoFrost. Vlaga steče v uparjalnik, se periodično odtaja in izhlapi.

Aparata vam ni treba razstaviti.

Nasvet
Na dnu naprave se lahko nabirajo kapljice vode.
Ko želite izklopiti aparat:
▶ Pred aparat položite brisačo, da ujamete morebitno iztekanje vodnih kapljic. (glejte 12 Zaustavljanje delovanja)

10.3 Čiščenje aparata

10.3.1 Priprave

OPOZORILO
Nevarnost zaradi udarca toka!
▶ Izvlecite vtič hladilnika iz vtičnice ali prekinite dovod električne energije.

OPOZORILO
Nevarnost požara!
▶ Ne poškoduje tokokrog hladilnega sredstva.

▶ Izpraznite aparat.
▶ Izvlecite električni vtič.

10.3.2 Čiščenje ohišja

OBVESTILO
Neustrezno čiščenje!
Poškodbe na aparatu.
▶ Uporabljajte samo mehke krpe za čiščenje in ph-nevtralna večnamenska čistila.
▶ Ne uporabljajte gobic ali jeklene volne, da ne opraskate površine.
▶ Ne uporabljajte močnih, abrazivnih, peščenih čistilnih sredstev in čistil, ki vsebujejo klorid ali kisline.

OPOZORILO
Nevarnost poškodb zaradi vroče pare!
Vroča para lahko poškoduje površino in povzroči opekline.
▶ Ne uporabljajte parnih čistilnih aparatov!

▶ Ohišje obrišite z mehko, čisto krpo. Pri močni umazanosti uporabite mlačno vodo z nevtralnim čistilnim sredstvom. Steklene plošče lahko dodatno očistite s čistilom za steklo.

10.3.3 Čiščenje notranjosti

OBVESTILO
Neustrezno čiščenje!
Poškodbe na aparatu.
▶ Uporabljajte samo mehke krpe za čiščenje in ph-nevtralna večnamenska čistila.
▶ Ne uporabljajte gobic ali jeklene volne, da ne opraskate površine.
▶ Ne uporabljajte močnih, abrazivnih, peščenih čistilnih sredstev in čistil, ki vsebujejo klorid ali kisline.

▶ Plastične površine: z mehko, čisto krpo, mlačno vodo in nekaj sredstva za pomivanje.
▶ Kovinske površine: z mehko, čisto krpo, mlačno vodo in nekaj sredstva za pomivanje.

10.3.4 Čiščenje opreme

OBVESTILO
Neustrezno čiščenje!
Poškodbe na aparatu.
▶ Uporabljajte samo mehke krpe za čiščenje in ph-nevtralna večnamenska čistila.
▶ Ne uporabljajte gobic ali jeklene volne, da ne opraskate površine.
▶ Ne uporabljajte močnih, abrazivnih, peščenih čistilnih sredstev in čistil, ki vsebujejo klorid ali kisline.

Čiščenje z mehko, čisto krpo, mlačno vodo in nekaj sredstva za pomivanje:

- Predal
- Zamrzovalni pladenj*
- Sestavni deli rezervoarja EasyTwist-Ice*

Čiščenje v pomivalnem stroju do 60 °C:

- Posoda za ledene kocke*

▶ Razstavljanje opreme: glejte zadevno poglavje.
▶ Očistite opremo.

10.3.5 Čiščenje modula EasyTwist-Ice*

Modul EasyTwist-Ice očistite v naslednjih primerih:

- prvi zagon
- neuporaba, ki traja dlje kot 48 ur
- kadar je potrebno čiščenje

Razstavljanje modula EasyTwist-Ice

Zagotovite, da so izpolnjeni naslednji predpogoji:

❑ Predal je odstranjen. (glejte 9.1 Predali)
❑ Predal je odložen na mizo.

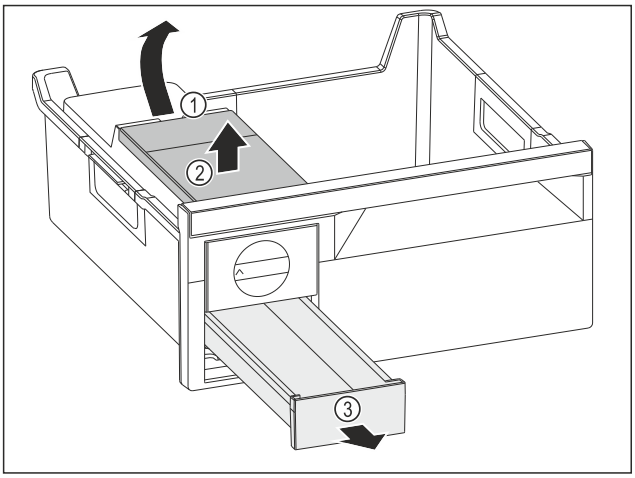

Fig. 104

▶ Odstranjevanje rezervoarja za vodo: Dvignite rezervoar za vodo za izrez *Fig. 104 (1)*.
▶ Rezervoar za vodo *Fig. 104 (2)* dvignite in odstranite.
▶ Predal za ledene kocke *Fig. 104 (3)* povlecite naprej in odstranite.

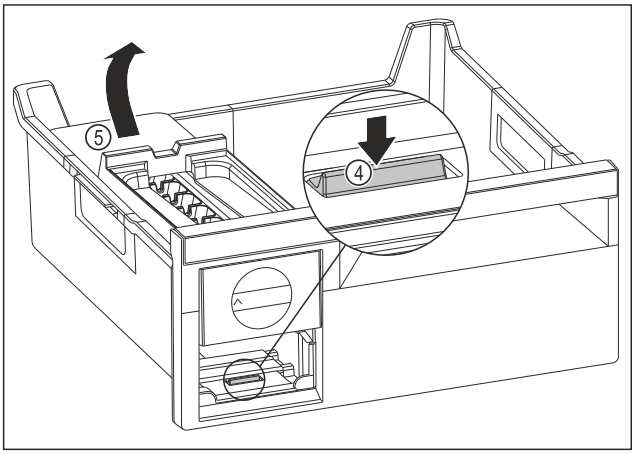

Fig. 105

▶ Odstranjevanje glavnega dela EasyTwist-Ice: Spono *Fig. 105 (4)* s prstom potisnite navzdol in hkrati z drugo roko glavni del EasyTwist-Ice *Fig. 105 (5)* od zadaj dvignite.
▶ Glavni del EasyTwist-Ice vzemite iz predala za zamrzovanje.

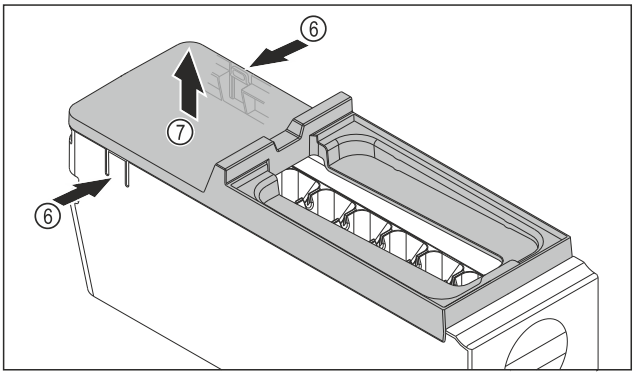

Fig. 106

▶ Snemite pokrov glavnega dela EasyTwist-Ice: Spone *Fig. 106 (6)* na obeh straneh glavnega dela EasyTwist-Ice pritisnite z eno roko.
▶ Pokrov *Fig. 106 (7)* z drugo roko dvignite in odstranite.
▷ Modul EasyTwist-Ice je razstavljen na štiri dele. (glejte Fig. 107)

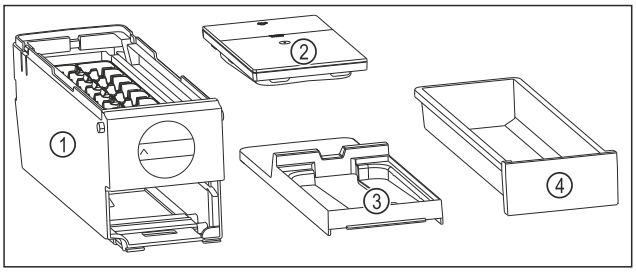

Fig. 107 Sestavni deli modula EasyTwist-Ice

(1) Glavni del EasyTwist-Ice s posodo za ledene kocke
(2) Rezervoar za vodo
(3) Pokrov
(4) Predal za ledene kocke

OBVESTILO

Nevarnost poškodb naprave zaradi nepravilne demontaže! Zlom, pokanje in drobljenje opreme. Če glavni del EasyTwist-Ice dodatno razstavite, lahko poškodujete vrtljivi gumb ali druge dele glavnega dela EasyTwist-Ice.

▶ Modul EasyTwist-Ice razstavite le na prikazane sestavne dele. (glejte Fig. 107)
▶ Glavni del EasyTwist-Ice *Fig. 107 (1)* očistite kot celoto.

Čiščenje modula EasyTwist-Ice

Zagotovite, da so izpolnjeni naslednji predpogoji:

❑ Modul EasyTwist-Ice je razstavljen. (glejte Razstavljanje modula EasyTwist-Ice)

▶ Predal za ledene kocke, rezervoar za vodo in pokrov glavnega dela EasyTwist-Ice očistite s toplo vodo in nekaj čistilnega sredstva.
▶ Vse očiščene sestavne dele popolnoma osušite s suho krpo.
▷ EasyTwist-Ice je očiščen.

Montaža EasyTwist-Ice

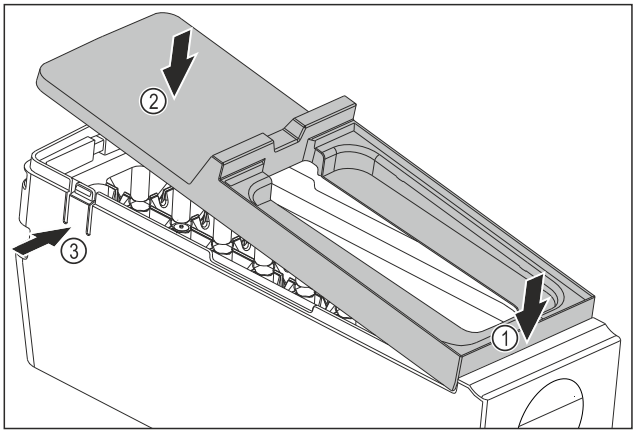

Fig. 108

▶ Montirajte pokrov glavnega dela EasyTwist-Ice: Pokrov spredaj namestite. *Fig. 108 (1)*
▶ Pokrov zadaj spustite. *Fig. 108 (2)*
▷ Pokrov se slišno zaskoči v obe sponi *Fig. 108 (3)*.

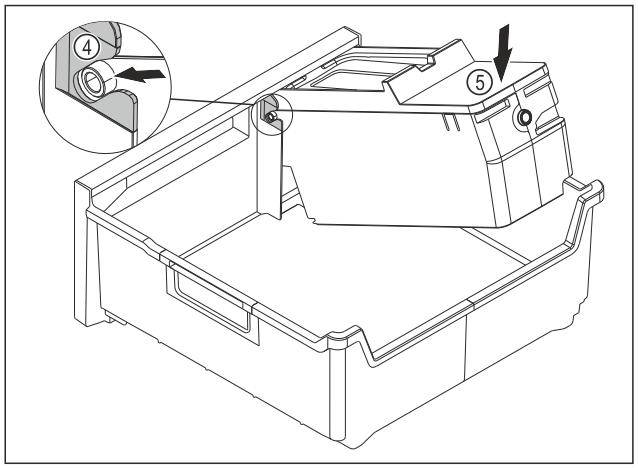

Fig. 109

▶ Montirajte glavni del EasyTwist-Ice: Osi glavnega dela EasyTwist-Icepotisnite v vodila *Fig. 109 (4)*.
▶ Glavni del EasyTwist-Ice *Fig. 109 (5)* potisnite zadaj navzdol.
▷ Glavni del EasyTwist-Ice se slišno zaskoči.

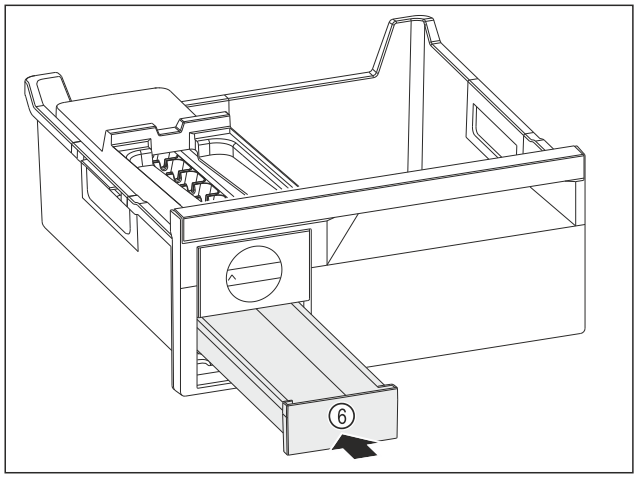

Fig. 110

▶ Predal za ledene kocke *Fig. 110 (6)* potisnite noter.

OPOZORILO

Nevarnost zastrupitve zaradi onesnažene vode!

▶ Rezervoar za vodo napolnite le s pitno vodo.

▶ Rezervoar za vodo napolnite z vodo.
▶ Vstavite rezervoar za vodo.
▶ Vstavite predal. (glejte 9.1 Predali)
Če uporabljate nefiltrirano vodo:
▶ Ledene kocke, pripravljene v 24 urah po prvi pripravi ledenih kock, zavrzite.

-ali-

Če uporabljate filtrirano vodo:
▶ Ledene kocke, pripravljene v 48 urah po prvi pripravi ledenih kock, zavrzite.

10.3.6 Po čiščenju

▶ Aparat in dele opreme obrišite do suhega.
▶ Aparat priključite v vklopite.
▶ Aktivirajte funkcijo SuperFrost (glejte 8.2 Funkcije naprave) .
Ko je temperatura dovolj nizka:
▶ Vstavite živila.
▶ Čiščenje ponavljajte v rednih presledkih.

11 Pomoč strankam

11.1 Tehnični podatki

Temperaturno območje	
Zamrz-ovanje	-28 °C do -15 °C

Največja količina zamrznjenih živil / 24 ur	
Zamrzovalnik	glejte tipsko ploščico pod „Podatki o zmogljivosti zamrzovanja .../ 24 h“

Največja teža polnjenja opreme			
Oprema	Širina naprave 600 mm (glejte navodila za montažo, mere naprave)	Širina naprave 700 mm (glejte navodila za montažo, mere naprave)	Širina naprave 750 mm (glejte navodila za montažo, mere naprave)
Predal je nameščen na nastavku za posodo (glejte 9.1.2 Predal je nameščen na nastavek za posodo)	19 kg	25 kg	--
Spodnji predal (glejte 9.1.3 Spodnji predal)	11 kg	19 kg	
Zgornji nagibni predal* (glejte 9.1.1 Zgornji nagibni predal*) *	19 kg*	19 kg*	--*

Priprava ledenih kock z napravo EasyTwist-Ice*	
Trajanje pri –18 °C	pribl. 5,5 ure
Trajanje pri vklopljeni funkciji SuperFrost	pribl. 3 ure

Za naprave s povezavo WLAN:*

Podatki o frekvenci*	
Frekvenčni pas	2,4 GHz
Največja moč odda-janja	< 100 mW
Predvidena uporaba radijske naprave	Povezovanje s krajevnim omrežjem WLAN za namene podatkovne komu-nikacije

11.2 Zvoki delovanja

Aparat med delovanjem oddaja različne zvoke.

- Pri **nizki moči hlajenja** aparat deluje energijsko varčno, vendar dlje. Glasnost je **manjša**.
- Pri **veliki moči hlajenja** se živila hladijo hitreje. Glasnost je **večja**.

  Primeri:
  - aktivirane funkcije (glejte 8.2 Funkcije naprave)
  - Delujoč ventilator
  - Sveže vstavljena živila

- Visoka temperatura okolja
- Dolgo odprta vrata

Zvok	Možen vzrok	Vrsta zvoka
Klokotanje in žuborenje	Hladilno sredstvo se pretaka po hladilnem krogotoku.	Običajen zvok delovanja
Pihanje in sikanje	Hladilno sredstvo se vbrizgava v hladilni krogotok.	Običajen zvok delovanja
Brenčanje	Aparat hladi. Glasnost je odvisna od moči hlajenja.	Običajen zvok delovanja
Brenčanje in šumenje	Ventilator deluje.	Običajen zvok delovanja
Klikanje	Komponente se vklapljajo in izklapljajo.	Običajen zvok preklapljanja
Drdranje in brenčanje	Ventili ali lopute so aktivni.	Običajen zvok preklapljanja
Narahlo trkanje, brnenje ali brenčanje*	Ventil je aktiven.	Običajen zvok delovanja

Zvok	Možen vzrok	Vrsta zvoka	Odpravite
Tresljaji	Neprimerna postavitev	Zvok napake	Aparat naravnajte vodoravno z nastavnimi nogami.
Ropotanje	Oprema, predmeti v notranjosti aparata	Zvok napake	Fiksirajte dele opreme. Med predmeti naj bo razdalja.

11.3 Tehnične napake

Vaš aparat je konstruiran in izdelan tako, da sta varnost delovanja in dolga življenjska doba zagotovljena. Če kljub temu pride do napak v delovanju, preverite, če napaka ni morda posledica napačne uporabe. V tem primeru morate tudi v garancijskem času plačati vse nastale stroške.

Naslednje napake lahko odpravite sami.

11.3.1 Delovanje aparata

Napaka	Vzrok	Odpravljanje
Aparat ne deluje.	→ Aparat ni vklopljen.	▶ Vklopite aparat.
	→ Vtič ni pravilno vtaknjen v vtičnico.	▶ Preverite električni vtič.
	→ Varovalka za vtičnico ni v redu.	▶ Preverite varovalko.
	→ Izpad toka	▶ Aparat naj ostane zaprt. ▶ Zaščita živil: Na živila položite hladilne elemente ali uporabite drug zamrzovalnik, če izpad toka traja dalj časa. ▶ Odtajanih živil ne zamrzujte ponovno.
	→ Priključek za hladilne naprave ni pravilno vstavljen v aparat.	▶ Preverite priključek za hladilne naprave.
Temperatura ni dovolj nizka.	→ Vrata aparata niso dobro zaprta.	▶ Zaprite vrata aparata.
	→ Temperatura okolice je previsoka.	▶ Rešitev problema: (glejte 1.7 Klimatski razredi)
	→ Aparat ste pogosto odpirali in imeli predolgo odprtega.	▶ Počakajte, da se potrebna temperatura samodejno nastavi. Če se to ne zgodi, se obrnite na servisno službo. (glejte 11.4 Servisna služba)
	→ Shranjena je bila prevelika količina svežih živil, funkcija SuperFrost pa ni vključena.	▶ Rešitev problema: (glejte SuperFrost)
	→ Nastavljena je napačna temperatura.	▶ Nastavite nižjo temperaturo in jo preverite po 24 urah.
	→ Aparat stoji preblizu vira toplote (pečica, ogrevanje itd.).	▶ Spremenite mesto aparata ali vira toplote.
Temperatura, prikazana na zaslonu, je višja od temperature v aparatu.*	→ Vrata aparata so bila dolgo odprta, zato se je alarm na vratih samodejno sprožil. Zaradi tega se aparat hitreje hladi.	▶ Zaprite vrata aparata.
Tesnilo na vratih je poškodovano ali pa ga morate zame-	→ Tesnilo na vratih je zamenljivo. Za zamenjavo tesnila ne potrebujete dodatnega orodja.	▶ Obrnite se na servisno službo. (glejte 11.4 Servisna služba)

Napaka	Vzrok	Odpravljanje
njati iz drugih razlogov.		
Aparat je zamrznil ali pa se nabira kondenzat.	→ Tesnilo na vratih je morda zdrsnilo iz utora.	▶ Preverite, ali je tesnilo na vratih pravilno nameščeno v utor.
Zunanje površine naprave so tople.*	→ Toplota tokokroga hladilnega sredstva se izkorišča za preprečevanje kondenzirane vode.	▶ To je normalno.

11.4 Servisna služba

Najprej preverite, če lahko napako odpravite sami (glejte 11 Pomoč strankam) . Če tega ne morete, se obrnite na servisno službo.

Naslov najdete v priloženi brošuri „Liebherr-Service“ ali na povezavi home.liebherr.com/service.

OPOZORILO

Nestrokovno popravilo!
Poškodbe.

▶ Popravila in posege na aparatu in na omrežnem priključku, ki niso izrecno navedena (glejte 10 Vzdrževanje) , lahko opravlja samo servisna služba.
▶ V primeru poškodb omrežne napeljave naj to zamenja samo proizvajalec ali njegova servisna služba oziroma podobno kvalificirana oseba.
▶ Pri aparatih z vtičem za hladilne naprave lahko zamenjavo izvede stranka.

11.4.1 Vzpostavitev stika s servisno službo

Prepričajte se, da imate pripravljene naslednje podatke o napravi:

❑ Oznaka aparata (model in indeks)
❑ Servisna št. (servis)
❑ Serijska št. (s. št.)

▶ Podatke o napravi lahko prikažete na zaslonu. (glejte Podatki o napravi)

-ali-

▶ Informacije o napravi lahko razberete z nazivne ploščice. (glejte 11.5 Nazivna ploščica)

▶ Zabeležite podatke o aparatu.
▶ Obvestite servisno službo: Posredujte jim opis napake in podatke o aparatu.
▷ To bo omogočilo hiter in na ciljno usmerjen servis.
▶ Upoštevajte nadaljnja navodila servisne službe.

11.5 Nazivna ploščica

Nazivna ploščica se nahaja za predali na notranji strani aparata.

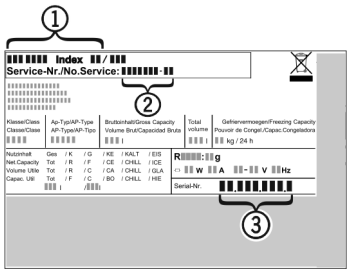

Fig. 111

(1) Oznaka naprave
(2) Servisna št.
(3) Serijska št.

▶ Informacije razberite z nazivne ploščice.

12 Zaustavljanje delovanja

▶ Izpraznite aparat.
▶ Izklopite napravo. (glejte Izklop in vklop naprave)
▶ Potegnite omrežni vtič iz vtičnice.
▶ Po potrebi odstranite priključek za hladilne naprave: Priključek za hladilne naprave izvlecite iz vtičnice in ga hkrati premaknite iz leve v desno.
▶ Pred aparat položite brisačo, da ujamete morebitno iztekanje vodnih kapljic.
▶ Očistite napravo. (glejte 10.3 Čiščenje aparata)
▶ Vrata pustite odprta, da preprečite nastajanje slabega vonja.

13 Odstranjevanje

Zagotovite, da so izpolnjeni naslednji pogoji:

❑ Pomen simbolov na aparatu vam je znan.
❑ Nasveti za odstranjevanje so vam znani. (glejte 1.5 Napotki za odstranjevanje)

13.1 Priprava aparata za odstranitev

▶ Aparat odstranite iz uporabe. (glejte 12 Zaustavljanje delovanja)

13.2 Okolju prijazno odstranjevanje aparata

OPOZORILO

Nevarnost požara zaradi uhajanje hladilnega sredstva in olja!
Vsebovano hladilno sredstvo je okolju prijazno, a vnetljivo. Vsebovano olje je vnetljivo. Uhajavo hladilno sredstvo in olje se lahko v primeru večje koncentracije in v stiku z zunanjim virom toplote vnameta.

▶ Ne poškodujte cevi obtoka hlajenja in kompresorja.

▶ Upoštevajte nasvete za transport aparata. (glejte 3.5 Transportiranje naprave)
▶ Aparat odpeljite tako, da ne povzročate škode.
▶ Aparat zavrzite skladno z zgoraj navedenimi smernicami.

* v odvisnosti od modela in opreme

Scan QR Code and find digital operating and installation instructions.

home.liebherr.com

20260728 7088639-00

Liebherr-Hausgeräte GmbH
Memminger Straße 77-79
88416 Ochsenhausen
Deutschland